ПРОЕКТНЫЙ ИНСТИТУТ
ЛЕНЖИЛПРОЕКТ

ТИПОВЫЕ КОНСТРУКЦИИ И ДЕТАЛИ ЗДАНИЙ И СООРУЖЕНИЙ
ДЛЯ КАПИТАЛЬНОГО РЕМОНТА В ЛЕНИНГРАДЕ

СЕРИЯ 1.141-КР-1

ПАНЕЛИ ЖЕЛЕЗОБЕТОННЫЕ ПРЕДВАРИТЕЛЬНО-НАПРЯЖЕННЫЕ С КРУГЛЫМИ ПУСТОТАМИ СО СТЕРЖНЕВОЙ АРМАТУРОЙ С ВЫПУСКНЫМИ РЕБРАМИ ПОД РАСЧЕТНУЮ НАГРУЗКУ 1100 кг/м²

ВЫПУСК 5

РАБОЧИЕ ЧЕРТЕЖИ СБОРНЫХ ЖЕЛЕЗОБЕТОННЫХ ПАНЕЛЕЙ ШИРИНОЙ 0,99 М
КНК8-27.10 – КНК8-75.10.

1981

ТИПОВЫЕ КОНСТРУКЦИИ И ДЕТАЛИ ЗДАНИЙ И СООРУЖЕНИЙ
ДЛЯ КАПИТАЛЬНОГО РЕМОНТА В ЛЕНИНГРАДЕ

СЕРИЯ 1.141-КР-1

ПАНЕЛИ ЖЕЛЕЗОБЕТОННЫЕ ПРЕДВАРИТЕЛЬНО-НАПРЯЖЕННЫЕ С КРУГЛЫМИ ПУСТОТАМИ СО СТЕРЖНЕВОЙ АРМАТУРОЙ С ВЫПУСКНЫМИ РЕБРАМИ ПОД РАСЧЕТНУЮ НАГРУЗКУ 1100 кг/м²

ВЫПУСК 5

РАБОЧИЕ ЧЕРТЕЖИ СБОРНЫХ ЖЕЛЕЗОБЕТОННЫХ ПАНЕЛЕЙ ШИРИНОЙ 0,99 М

КНК8-27.10 ÷ КНК8-75.10

Главный инженер института — В. Н. Иванов
Главный конструктор института — Л. В. Сдобников
Начальник технического отдела — В. И. Четвериков
Главный специалист технического отдела — Б. М. Винер

Согласовано: от КНК8-51.10 до КНК8-69.10 вкл.
Главный инженер объединения „Стройдеталь" — Б. А. Марковский
Начальник технического отдела УКР — М. Б. Гольдин

NN п/п	Обозначение	Наименование	Стр.
1.	1.141-КР-1.5.000000С	Содержание	3-4
2	1.141-КР-1.5.000000то	Техническое описание	5-7
3	1.141-КР-1.5.000000ВД	Ведомость ссылочных документов	8
4	1.141-КР-1.5.00000ВС	Выборка стали	9-10
5	1.141-КР-1.5.010000	Номенклатура многопустотных	
		панелей КНК8-27.10 - КНК8-75.10	11-12
6	1.141-КР-1.5.020000	Опалубочный чертеж многопустот-	
		ных панелей КНК8-27.10-КНК8-75.10	13
7.	1.141-КР-1.5.020000СБ	Армирование панелей	
		КНК8-27.10 - КНК8-75.10	14-16
8	1.141-КР-1.5.030000	Панель перекрытия многопустотная	
		КНК8-27.10 Спецификация	17
9.	1.141-КР-1.5.040000	Панель перекрытия многопустотная	
		КНК8-28.10 Спецификация	17
10	1.141-КР-1.5.050000	Панель перекрытия многопустотная	
		КНК8-29.10 Спецификация	18
11	1.141-КР-1.5.060000	Панель перекрытия многопустотная	
		КНК8-30.10 Спецификация	18
12	1.141-КР-1.5.070000	Панель перекрытия многопустотная	
		КНК8-31.10 Спецификация	19
13	1.141-КР-1.5.080000	Панель перекрытия многопустотная	
		КНК8-32.10 Спецификация	19
14	1.141-КР-1.5.090000	Панель перекрытия многопустотная	
		КНК8-33.10 Спецификация	20
15.	1.141-КР-1.5.100000	Панель перекрытия многопустотная	
		КНК8-34.10 Спецификация	20
16	1.141-КР-1.5.110000	Панель перекрытия многопустотная	
		КНК8-35.10 Спецификация	21
17	1.141-КР-1.5.120000	Панель перекрытия многопустотная	
		КНК8-36.10 Спецификация	21
18	1.141-КР-1.5.130000	Панель перекрытия многопустотная	
		КНК8-37.10. Спецификация	22
19	1.141-КР-1.5.140000	Панель перекрытия многопустотная	
		КНК8-38.10 Спецификация	22
20	1141-КР-1.5.150000	Панель перекрытия многопустотная	
		КНК8-39.10 Спецификация	23
21	1.141-КР-1.5.160000	Панель перекрытия многопустотная	
		КНК8-40.10 Спецификация	23
22	1.141-КР-1.5.170000	Панель перекрытия многопустотная	
		КНК8-41.10 Спецификация	24
23	1.141-КР-1.5.180000	Панель перекрытия многопустотная	
		КНК8-42-10 Спецификация	24
24	1.141-КР-1.5.190000	Панель перекрытия многопустотная	
		КНК8-43.10 Спецификация	25
25	1.141-КР-1.5.200000	Панель перекрытия многопустотная	
		КНК8-44.10 Спецификация	25
26	1.141-КР-1.5.210000	Панель перекрытия многопустотная	
		КНК8-45.10 Спецификация	26
27	1.141-КР-1.5.220000	Панель перекрытия многопустотная	
		КНК8-46.10 Спецификация	26
28	1.141-КР-1.5.230000	Панель перекрытия многопустотная	
		КНК8-47.10 Спецификация	27
29	1.141-КР-1.5.240000	Панель перекрытия многопустотная	
		КНК8-48.10 Спецификация	27
30	1.141-КР-1.5.250000	Панель перекрытия многопустотная	
		КНК8-49.10 Спецификация	28
31	1.141-КР-1.5.260000	Панель перекрытия многопустотная	
		КНК8-50.10 Спецификация	28
32	1.141-КР-1.5.270000	Панель перекрытия многопустотная	
		КНК8-51.10 Спецификация	29
33	1.141-КР-1.5.280000	Панель перекрытия многопустотная	
		КНК8-52.10 Спецификация	29
34	1.141-КР-1.5.290000	Панель перекрытия многопустотная	
		КНК8-53.10 Спецификация	30
35	1.141-КР-1.5.300000	Панель перекрытия многопустотная	
		КНК8-54.10 Спецификация	30

Инв.№ подл. | Подпись и дата | Взам.инв.№

184

Гл.спец	Винер		
Вед.инж	Хомич		
Провер	Хомич		81
Разраб.	Моренкова		81
Испол	Моренкова		81

1141-КР-1.5.000000 С

Содержание

Стад.	Лист	Листов
Р	1	2

Проектный институт ЛЕНЖИЛПРОЕКТ

Копировал

Формат 12

NN п/п	Обозначение	Наименование	стр
36	1.141-КР-1.5.310000	Панель перекрытия многопустотная	
		КНК8-55.10 Спецификация	31
37	1.141-КР-1.5.320000	Панель перекрытия многопустотная	
		КНК8-56.10 Спецификация	31
38	1.141-КР-1.5.330000	Панель перекрытия многопустотная	
		КНК8-57.10 Спецификация	32
39	1.141-КР-1.5.340000	Панель перекрытия многопустотная	
		КНК8-58.10 Спецификация	32
40	1.141-КР-1.5.350000	Панель перекрытия многопустотная	
		КНК8-59.10 Спецификация	33
41	1.141-КР-1.5.360000	Панель перекрытия многопустотная	
		КНК8-60.10 Спецификация	33
42	1.141-КР-1.5370000	Панель перекрытия многопустотная	
		КНК8-61.10 Спецификация	34
43	1.141-КР-1.5380000	Панель перекрытия многопустотная	
		КНК8-62.10 Спецификация	34
44	1.141-КР-1.5390000	Панель перекрытия многопустотная	
		КНК8-63.10 Спецификация	35
45	1.141-КР-1.5.400000	Панель перекрытия многопустотная	
		КНК8-64.10 Спецификация	35
46	1.141-КР-1.5.410000	Панель перекрытия многопустотная	
		КНК8-65.10 Спецификация	36
47	1.141-КР-1.5.420000	Панель перекрытия многопустотная	
		КНК8-66.10 Спецификация	36
48	1.141-КР-1.5.430000	Панель перекрытия многопустотная	
		КНК8-67.10 Спецификация	37
49	1.141-КР-1.5.440000	Панель перекрытия многопустотная	
		КНК8-68.10 Спецификация	37
50	1.141-КР-1.5.450000	Панель перекрытия многопустотная	
		КНК8-69.10 Спецификация	38
51	1.141-КР-1.5.460000	Панель перекрытия многопустотная	

NN п/п	Обозначение	Наименование	стр.
		КНК8-70.10 Спецификация	38
52	1.141-КР-1.5470000	Панель перекрытия многопустотная	
		КНК8-71.10 Спецификация	39
53	1.141-КР-1.5480000	Панель перекрытия многопустотная	
		КНК8-72.10 Спецификация	39
54	1.141-КР-1.5.490000	Панель перекрытия многопустотная	
		КНК8-73.10 Спецификация	40
55	1.141-КР-1.5.500000	Панель перекрытия многопустотная	
		КНК8-74.10 Спецификация	40
56	1.141-КР-1.5.510000	Панель перекрытия многопустотная	
		КНК8-75.10 Спецификация	41
57	1.141-КР-1.5.020100	Каркасы К-1÷К-4	42
58	1.141-КР-1.5.020200	Каркасы К-5÷К-8	43
59	1.141-КР-1.5.020300	Каркас К-9	44
60	1.141-КР-1.5.020400	Каркас К-10	45
61	1.141-КР-1.5.020500	Сетки С1-01÷С1-49	46-50
62	1.141-КР-1.5.020600	Сетка С-2	51
63	1.141-КР-1.5.020700	Сетка С-3	52
64	1.141-КР-1.5.020001	Стержни напрягаемые Т1÷Т63	53-54
65	1.141-КР-1.5.020002	Петли П-1 и П-2	55
66	1.141-КР-1.5.000000ДИ	Данные для испытания	56

Инв.№подл. | Подпись и дата | Взам.инв.№

Техническое описание

Введение

Настоящая работа по теме „Разработка конструкций предварительно-напряженных панелей перекрытий под расчетную нагрузку 1100кг/м² для капитального ремонта жилых зданий" выполнена на основании плана научно-исследовательских и опытно-конструкторских работ на 1981г. Исполкома Ленгорсовета (решение N 755 от 13 ноября 1980г)

Работа состоит из 3х выпусков:

1. Серия 1.141-КР-1 выпуск 5. Рабочие чертежи сборных железобетонных панелей шириной 0,99 м.
   КНК8-27.10 ÷ КНК8-75.10 (с выпускными ребрами)
2. Серия 1.141-КР-1 выпуск 6. Рабочие чертежи сборных железобетонных панелей шириной 0.99 м.
   БПК8-27.10 ÷ БПК8-75.10 (без выпускных ребер)
3. Серия 1.141-КР-1 выпуск 7. Рабочие чертежи сборных железобетонных панелей шириной 0.49 м.
   БПК8-27,5 ÷ БПК8-75.5

Настилы выпусков 5,6,7 предназначены для применения при капитальном ремонте жилых и общественных зданий, когда расчетная нагрузка 900кг/м² недостаточна, а также могут применяться при реконструкции производственных зданий.

В настоящий выпуск 5 включены рабочие чертежи предварительно-напряженных панелей с круглыми пустотами со стержневой арматурой с выпускными ребрами под расчетную нагрузку 1100кг/м²

Длина панелей от 2.7 до 7.5 м. с градацией через 0,1 м. ширина панелей 0.99 м. Чертежи разработаны в соответствии с ГОСТ 9561-76 и СНиП 11-21-75 на расчетную нагрузку 800кг/м² (без учета собственной массы панели).

Панели перекрытий относятся к 3й категории трещиностойкости в них допускаются трещины при эксплуатации, при этом ширина раскрытия трещин должна быть не более 0,3 мм. В связи с этим панели следует применять для перекрытий жилых и общественных зданий с центральным отоплением нормально работающей вентиляцией и качественно выполненной гидроизоляцией в санузлах, душевых и ванных комнатах. Глубина опирания панелей должна быть не менее 90 мм.

Места опирания при складировании и транспортировке принимаются на расстоянии 300 мм от торцов.

Для обеспечения распределения нагрузки на стенные панели и улучшения звукоизоляции перекрытий в проектах должны быть даны указания о необходимости тщательного заполнения швов бетоном марки не ниже 150 или раствором марки не ниже 100.

Торцы панелей с выходным отверстием большего диаметра заделываются бетонными вкладышами. Бетонные вкладыши и панели изготавливаются из бетона одинаковой марки. Заделка вкладышей в торцы выполняется непосредственно после извлечения пуансонов до пропаривания панели, при этом должно быть обеспечено плотное примыкание вкладышей. Торцы панелей с выходным отверстием малого диаметра, образуемым при формовании, укладываются на стену, несущую большую нагрузку, Номенклатура панелей дана на стр. 11, 12

Предел огнестойкости панелей 1час, что соответствует требованиям СНиП II-А.5-70 для зданий 1 степени огнестойкости.

Гл.спец	Винер		1.141-КР-1.5.000000то	
Вед.инж	Хомич		Техническое описание	Стад: Р; Лист: 1; Листов: 3
Провер	Хомич			Проектный институт ЛЕННИИПРОЕКТ
Разраб	Засорина			
Исполн	Засорина			

Инв.№ подл. | Подп. и дата | Взам.инв.№

Копировал

Формат 12

Технические требования

Панели должны изготовляться в соответствии с техническими требованиями ГОСТ 9561-76

Панели перекрытий армируются стержнями из стали класса А-IV ГОСТ 5781-75. $R_a^н$ = 6000 кгс/см² и R_a = 5000 кгс/см²

Защитный слой бетона до низа рабочей арматуры принят 20 мм. Отклонение защитного слоя бетона не должно превышать величин, указанных в ГОСТ 13015-75.

Верхние сетки, каркасы, корытообразные сетки изготавливаются из арматуры класса В-I ГОСТ 6727-53*

Монтажные петли изготавливаются из стали класса А-I в соответствии с требованиями ГОСТ 13015-75; СНиП II-21-75 пункт 2.25; ГОСТ 380-71.*

Проектная марка бетона по прочности на сжатие 300, передаточная прочность бетона R_a = 200 кгс/см².

Бетон для панелей должен изготовляться на фракционированном, незагрязненном щебне из скальных пород типа гранита, известняка и др; применение песчано-гравийной смеси не допускается. Содержание крупного заполнителя должно быть не более 820 л. на 1м³ бетона.

Поставка панелей потребителю производится по достижении бетоном отпускной прочности. Величина отпускной прочности бетона панелей устанавливается предприятием-изготовителем по согласованию с потребителем и проектной организацией. Назначение этой величины должно производиться с учетом условий транспортирования, монтажа и срока загружения панелей, а также с учетом технологии их изготовления и возможности дальнейшего нарастания прочности бетона в панелях в зависимости от климатических условий района строительства и времени года. При отпускной прочности бетона панелей ниже его проектной марки предприятие-изготовитель обязано гарантировать достижение бетоном проектной прочности через 28 суток со дня изготовления. При производстве работ в зимнее время и в других случаях, когда по условиям возведения зданий не может быть обеспечено своевременное приращение прочности бетона, предприятие-изготовитель обязано поставлять панели с прочностью не ниже 100%.

Марка бетона по морозостойкости должна назначаться в зависимости от условий эксплуатации панелей в зданиях и сооружениях и должна быть не менее указанной в таблице 2 ГОСТ 9561-76.

Технические требования предъявляемые при приемке панелей.

1. Отклонения от размеров панелей не должны превышать по длине ± 6 мм, по толщине и ширине ± 5 мм, по длине вкладышей ± 10 мм.
2. Панели должны иметь прямолинейные грани; в отдельных панелях допускается искривление нижней или боковой поверхности не более 3 мм. на длине 2м и не более 8 мм по всей длине панели.
3. На поверхности панелей не допускаются:

а) Раковины, местные наплывы и впадины, размеры которых превышают указанные в таблице 3 ГОСТ 9561-76

б) Околы бетона глубиной более 5 мм, длиной более 50 мм. на длине 1м. продольных нижних ребер, глубиной более 10 мм. на верхних гранях и кромках торцов;

в) трещины в бетоне панелей за исключением местных поверхностных усадочных шириной не более 0,1 мм;

г) Жировые и ржавые пятна на лицевых поверхностях.

Инв.№ подл.	Подпись и дата	Взам.инв.№
1871		

4. Нижняя потолочная поверхность должна быть гладкая, подготовленная под окраску

Указания по изготовлению.

Метод натяжения рабочей арматуры принят электротермический. При натяжении температура электронагрева стержней должна строго контролироваться и не превышать 400°С, а также должны производиться контрольные испытания образцов стержней после электронагрева. Механические свойства арматуры после электронагрева должны быть не ниже браковочных значений до нагрева.

Длина натягиваемых стержней показана условно равной длине панели. Длину заготовки натягиваемой арматуры следует определять с учетом выпусков для захватных приспособлений применяемых на заводах, а также в соответствии с указаниями „Руководства по технологии предварительного напряжения стержневой арматуры железобетонных конструкций" (НИИ ж.б. Госстроя СССР)

Изготовление каркасов и сеток должно производиться контактной точечной электросваркой. в соответствии с ГОСТ 10922-75 и ГОСТ 14098-68

Методы испытаний и оценку прочности, жесткости и трещиностойкости производить в соответствии с ГОСТ 8829-77

Технические требования, предъявляемые при хранении и транспортировке панелей

1. Панели следует хранить в рабочем положении, между панелями должны быть уложены деревянные прокладки прямоугольного сечения.

2. Прокладку под нижний ряд панелей следует укладывать по плотному тщательно выравненному основанию, прокладки всех вышележащих панелей должны быть расположены по вертикали одна над другой.

3. При хранении панели должны быть рассортированы по маркам.

4. При перевозке панели следует укладывать в рабочем положении продольной осью по направлению движения

5. Все операции, связанные с погрузкой, разгрузкой и складированием панелей, должны производиться с соблюдением мер исключающих возможность их повреждения.

Инв.№ подл.	Подп. и дата	Взам. инв.№
1846		

NN п/п	Обозначение	Наименование
		Документы предприятия
1		Руководство по проектированию предварительно-напряженных железобетонных конструкций из тяжелого бетона. (ЦНИИПромзданий, НИИЖБ, 1977)
2		Руководство по технологии предварительного напряжения стержневой арматуры железобетонных конструкций (НИИЖБ Госстроя СССР стройиздат, 1972г)
3.		Руководство по технологии изготовления предварительно напряженных железобетонных конструкций (НИИЖБ, 1975г).

Инв.№подл. | Подп. и дата | Взам. инв.№

Гл.спец	Винер		
Ведущ.	Хомич		
Провер	Хомич		
Разраб	Засорина		
Исполн	Засорина		

1.141-КР-1.5.000000 в.д.

Ведомость ссылочных документов

Стад.	Лист	Листов
Р		

Проектный институт ЛЕННИИПРОЕКТ

Выборка стали

Марка	Напрягаемая арматура. Арматурная сталь ГОСТ 5781-75. Класс AIV. ф мм						Итого	Арматурные изделия. Арматурная сталь ГОСТ 6727-53*. Класс BI. ф мм			Итого	Арматурная сталь ГОСТ 5781-75. Класс AI. ф мм			Итого	Итого	Всего
	10	12	14	16	18	20			4	5		6	8	10			
КНК8-27.10	6.00						6.00		8.79	0.17	8.96	0.22	0.40	2.47	3.09	12.05	18.05
КНК8-28.10	6.26						6.26		8.84	0.17	9.01	0.22	0.40	2.47	3.09	12.10	18.36
КНК8-29.10	6.50						6.50		8.98	0.17	9.05	0.22	0.40	2.47	3.09	12.14	18.64
КНК8-30.10	6.72						6.72		9.03	0.17	9.20	0.22	0.40	2.47	3.09	12.29	19.01
КНК8-31.10	6.98						6.98		9.08	0.17	9.25	0.22	0.40	2.47	3.09	12.34	19.32
КНК8-32.10	7.22						7.22		9.23	0.17	9.40	0.22	0.40	2.47	3.09	12.49	19.71
КНК8-33.10	7.48						7.48		9.28	0.17	9.45	0.22	0.40	2.47	3.09	12.54	20.02
КНК8-34.10	7.74						7.74		9.42	0.17	9.59	0.22	0.40	2.47	3.09	12.68	20.42
КНК8-35.10	7.98						7.98		9.47	0.17	9.64	0.22	0.40	2.47	3.09	12.73	20.71
КНК8-36.10	8.21						8.21		9.52	0.17	9.69	0.22	0.40	2.47	3.09	12.78	20.99
КНК8-37.10	8.46						8.46		9.65	0.17	9.82	0.22	0.40	2.47	3.09	12.91	21.37
КНК8-38.10	8.70						8.70		9.70	0.17	9.87	0.22	0.40	2.47	3.09	12.96	21.66
КНК8-39.10	8.96						8.96		9.84	0.17	10.01	0.22	0.40	2.47	3.09	13.10	22.07
КНК8-40.10	9.22						9.22		9.89	0.17	10.05	0.22	0.40	2.47	3.09	13.15	22.37
КНК8-41.10	9.46						9.46		9.94	0.17	10.11	0.22	0.40	2.47	3.09	13.20	22.66
КНК8-42.10	9.70						9.70		10.08	0.17	10.25	0.22	0.40	2.47	3.09	13.34	23.04
КНК8-43.10	9.94						9.94		10.13	0.17	10.30	0.22	0.40	2.47	3.09	13.39	23.33
КНК8-44.10	10.18						10.18		10.28	0.17	10.45	0.22	0.40	2.47	3.09	13.54	23.72
КНК8-45.10	10.44						10.44		10.33	0.17	10.50	0.22	0.40	2.47	3.09	13.53	24.03
КНК8-46.10	10.70						10.70		10.38	0.17	10.55	0.22	0.40	2.47	3.09	13.64	24.34
КНК8-47.10	10.94						10.94		10.52	0.17	10.69	0.22	0.40	2.47	3.09	13.78	24.72
КНК8-48.10	5.28	8.50					13.78		10.57	0.17	10.74	0.22	0.40	2.47	3.09	13.83	27.61
КНК8-49.10	5.40	8.66					14.06		6.52	8.17	14.69	0.22	0.40	2.47	3.09	17.78	31.84
КНК8-50.10	5.52	8.84					14.36		6.57	8.17	14.74	0.22	0.40	2.47	3.09	17.83	32.19

Инв.№ подл. | Подп. и дата | Взам. инв.№

Гл.спец	Винер		
Вед.инж	Хомич		
Провер	Хомич		
Разраб	Засорина		
Исполн	Засорина		

1.141-КР-1.5.000000 в.с.

Выборка стали

Стад	Лист	Листов
Р	1	2

Проектный институт ЛЕНЖИЛПРОЕКТ

Выборка стали

Марка	Напрягаемая арматура. Арматурная сталь ГОСТ 5781-75. Класс А IV. ф мм						Итого	Арматурные изделия. Арматурная ст ГОСТ 6727-53*. Класс ВI. ф мм		Итого	Арматурная сталь ГОСТ 5781-75. Класс АI. ф мм				Итого	Итого	Всего
	10	12	14	16	18	20		4	5		6	8	10	12			
КНК8-51.10	5.66	9.02					14.68	6.62	8.17	14.79	0.22	0.40	2.47		3.09	17.88	32.56
КНК8-52.10	5.78	9.20					14.98	6.76	8.17	14.93	0.22	0.40	2.47		3.09	18.02	33.00
КНК8-53.10		15.28					15.28	6.81	8.17	14.98	0.22	0.40	2.47		3.09	18.07	33.35
КНК8-54.10		18.22					18.22	6.95	8.17	15.12	0.22	0.40	2.47		3.09	18.21	36.43
КНК8-55.10		18.58					18.58	7.00	8.17	15.17	0.22	0.40	2.47		3.09	18.26	36.84
КНК8-56.10		18.94					18.94	7.05	8.17	15.22	0.22	0.40	2.47		3.09	18.31	37.25
КНК8-57.10		9.2	13.84				23.04	7.19	8.17	15.36	0.22	0.40	2.47		3.09	18.42	41.46
КНК8-58.10		9.38	14.08				23.46	7.24	8.17	15.41	0.22	0.40	2.47		3.09	18.50	41.96
КНК8-58.10		9.56	14.32				23.88	7.38	8.17	15.55	0.22	0.40	2.47		3.09	18.64	42.52
КНК8-60.10		9.74	14.56				24.30	7.43	8.17	15.60	0.22	0.40	2.47		3.09	18.69	42.99
КНК8-61.10			28.27				28.27	7.48	9.25	16.73	0.22	0.40	2.47		3.09	19.82	48.09
КНК8-62.10			28.9				28.9	7.62	9.25	16.87	0.22	0.40	2.47		3.09	19.96	48.86
КНК8-63.10			29.38				29.38	7.67	9.25	16.92	0.22	0.40	2.47		3.09	20.01	49.39
КНК8-64.10			29.86				29.86	7.81	9.25	17.06	0.22	0.40	2.47		3.09	20.15	50.01
КНК8-65.10			14.56	20.52			35.08	7.86	9.25	17.11	0.22	0.40	2.47		3.09	20.20	55.25
КНК8-66.10			14.82	20.83			36.64	7.91	9.25	17.16	0.22	0.40	2.47		3.09	20.25	56.89
КНК8-67.10				40.65			40.65	8.05	9.25	17.30	0.22	0.40	2.47		3.09	20.39	61.04
КНК8-68.10				41.28			41.28	8.1	9.25	17.35	0.22	0.40	2.47		3.09	20.44	61.72
КНК8-68.10				41.92			41.92	8.25	10.33	18.58	0.22	0.40	2.47		3.09	21.67	63.59
КНК8-70.10				20.51	27.9		48.41	8.30	10.33	18.63	0.22	0.40	2.47		3.09	21.72	70.13
КНК8-71.10					54.67		54.67	8.35	10.33	18.68	0.22	0.40	2.47		3.09	21.77	76.44
КНК8-72.10					55.47		55.47	8.49	10.33	18.82	0.22	0.40		3.91	4.53	23.35	78.82
КНК8-73.10					56.22		56.22	8.54	10.33	18.87	0.22	0.40		3.91	4.53	23.40	79.59
КНК8-74.10						70.43	70.43	8.68	10.33	19.01	0.22	0.40		3.91	4.53	23.54	93.97
КНК8-75.10						71.42	71.42	8.43	10.33	19.06	0.22	0.40		3.91	4.53	23.59	95.01

Инв.N подл. | Подп. и дата | Взам.инв.N
7846

Эскиз

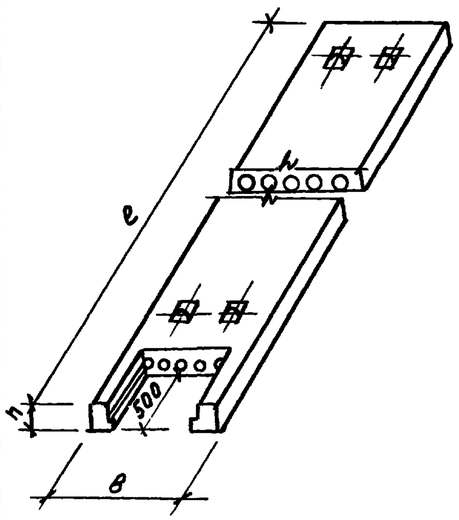

Марка бетона 300
Расчетная нагрузка-1100кг/м²

Марка изделия	Размеры, мм			Перекрываем. пролеты в свету (без штукат) мм.		Объем. изделия по внешн. размер. м³	Объем бетона м³	Масса, кг					Содержание стали на м³ бетона	NN стр.
								Изделия	Арматура					
	e	в	h	$e_{0\,max}$	$e_{0\,min}$				AI	AIV	BI	Всего		
КНК8-27.10	2700	990	220	2320	2230	0.588	0.296	7.40	3.09	6.0	8.96	18.05	61.0	13,14,17
КНК8-28.10	2800	990	220	2420	2330	0.610	0.308	7.70	3.09	6.26	9.01	18.36	59.6	13,14,17
КНК8-29.10	2900	990	220	2520	2430	0.632	0.319	7.98	3.09	6.50	9.05	18.64	58.4	13,14,18
КНК8-30.10	3000	990	220	2620	2530	0.654	0.331	8.28	3.09	6.72	9.20	19.01	57.4	13,14,18
КНК8-31.10	3100	990	220	2720	2630	0.676	0.342	8.55	3.09	6.98	9.25	19.32	56.5	13,14,19
КНК8-32.10	3200	990	220	2820	2730	0.698	0.354	8.85	3.09	7.22	9.40	19.71	55.7	13,14,19
КНК8-33.10	3300	990	220	2920	2830	0.719	0.366	9.15	3.09	7.48	9.45	20.02	54.7	13,14,20
КНК8-34.10	3400	990	220	3020	2930	0.741	0.377	9.43	3.09	7.74	9.59	20.42	54.2	13,14,20
КНК8-35.10	3500	990	220	3120	3030	0.763	0.389	9.73	3.09	7.98	9.64	20.71	53.2	13,14,21
КНК8-36.10	3600	990	220	3220	3130	0.785	0.400	10.00	3.09	8.21	9.69	20.99	52.5	13,14,21
КНК8-37.10	3700	990	220	3320	3230	0.807	0.412	10.30	3.09	8.46	9.82	21.37	51.9	13,14,22
КНК8-38.10	3800	990	220	3420	3330	0.828	0.424	10.60	3.09	8.70	9.87	21.66	51.1	13,14,22
КНК8-39.10	3900	990	220	3520	3430	0.850	0.435	10.88	3.09	8.96	10.01	22.07	50.7	13,14,23
КНК8-40.10	4000	990	220	3620	3530	0.872	0.447	11.18	3.09	9.22	10.06	22.37	50.0	13,14,23
КНК8-41.10	4100	990	220	3720	3630	0.894	0.458	11.45	3.09	9.46	10.11	22.66	49.5	13,14,24
КНК8-42.10	4200	990	220	3820	3730	0.916	0.470	11.75	3.09	9.70	10.25	23.04	49.0	13,14,24
КНК8-43.10	4300	990	220	3920	3830	0.937	0.482	12.05	3.09	9.94	10.30	23.33	48.4	13,14,25
КНК8-44.10	4400	990	220	4020	3930	0.959	0.493	12.33	3.09	10.18	10.45	23.72	48.7	13,14,25
КНК8-45.10	4500	990	220	4120	4030	0.981	0.505	12.63	3.09	10.44	10.50	24.03	47.6	13,14,26
КНК8-46.10	4600	990	220	4220	4130	1.003	0.516	12.90	3.09	10.70	10.55	24.34	47.2	13,14,26
КНК8-47.10	4700	990	220	4320	4230	1.025	0.528	13.20	3.09	10.94	10.69	24.72	46.8	13,14,27
КНК8-48.10	4800	990	220	4420	4330	1.046	0.540	13.50	3.09	13.78	10.74	27.61	51.7	13,14,27
КНК8-49.10	4900	990	220	4520	4430	1.068	0.551	13.78	3.09	14.06	14.69	31.84	57.8	13,14,28
КНК8-50.10	5000	990	220	4620	4530	1.090	0.563	14.08	3.09	14.36	14.74	32.19	57.2	13,14,28

Инв.N подл. | Подп. и дата | Взам. инв.N
1846

Гл.спец	Винер	
Вед.инж	Хомин	
Провер	Хомин	
Разраб	Засорина	
Исполн	Засорина	

1.141-КР-1.5.010000

Номенклатура многопустотных панелей КНК8-27.10 ÷ КНК8-75.10

Стад	Масса	Масшт
Р		
Лист 1	Листов 2	

Проектный институт ЛЕНЖИЛПРОЕКТ

Эскиз

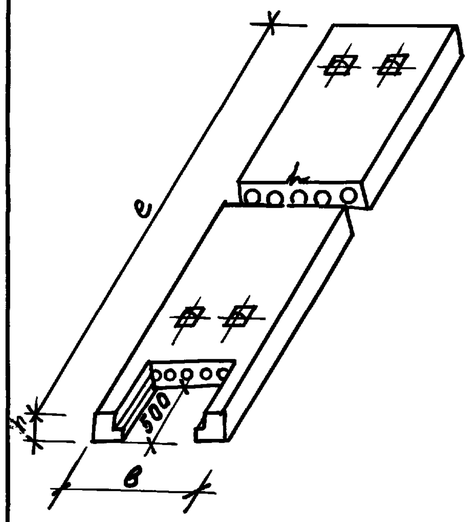

Марка бетона 300

Марка изделия	Размеры, мм			Перекрываемпролеты в свету (без штукатурки) мм.		Объем изделия по внеш. размер $м^3$	Объем бетона $м^3$	Масса кг					Содержание стали на $м^3$ бетона	NN стр.
								Изделия	Арматуры					
	e	в	h	l_{0max}	l_{0min}				AI	AIV	BI	Всего		
КНК8-51.10	5100	990	220	4720	4630	1.112	0.574	1435	3.09	14.68	14.79	32.56	56.7	13,14,29
КНК8-52.10	5200	990	220	4820	4730	1.134	0.586	1465	3.09	14.98	14.93	33.00	56.3	13,14,29
КНК8-53.10	5300	990	220	4920	4830	1.155	0.598	1495	3.09	15.28	14.98	33.35	55.8	13,14,30
КНК8-54.10	5400	990	220	5020	4930	1.177	0.609	1523	3.09	18.22	15.12	36.43	59.8	13,14,30
КНК8-55.10	5500	990	220	5120	5030	1.199	0.621	1553	3.09	18.58	15.12	36.84	59.3	13,14,31
КНК8-56.10	5600	990	220	5220	5130	1.221	0.632	1580	3.09	18.94	15.22	37.25	58.9	13,14,31
КНК8-57.10	5700	990	220	5320	5230	1.243	0.644	1610	3.09	23.04	15.96	41.46	64.4	13,14,32
КНК8-58.10	5800	990	220	54.20	5330	1.264	0.656	1640	3.09	23.46	15.41	41.96	64.0	13,14,32
КНК8-59.10	5900	990	220	55.20	5430	1.285	0.667	1668	3.09	23.88	15.55	42.52	63.7	13,14,33
КНК8-60.10	6000	990	220	5620	5530	1.308	0.679	1698	3.09	24.30	15.60	42.99	63.3	13,14,33
КНК8-61.10	6100	990	220	5720	5630	1.330	0.690	1725	3.09	28.27	16.73	48.09	69.7	13,14,34
КНК8-62.10	6200	990	220	5820	5730	1.352	0.702	1755	3.09	28.97	16.87	48.86	69.6	13,14,34
КНК8-63.10	6300	990	220	5920	5830	1.373	0.714	1785	3.09	29.38	16.92	49.39	69.2	13,14,35
КНК8-64.10	6400	990	220	6020	5930	1.395	0.725	1813	3.09	29.86	17.06	50.01	69.0	13,14,35
КНК8-65.10	6500	990	220	6120	6030	1.417	0.737	1843	3.09	35.08	17.11	55.25	75.0	13,14,36
КНК8-66.10	6600	990	220	6220	6130	1.439	0.748	1870	3.09	36.64	17.16	56.89	76.1	13,14,36
КНК8-67.10	6700	990	220	6320	6230	1.461	0.760	1900	3.09	40.65	17.30	61.04	80.3	13,14,37
КНК8-68.10	6800	990	220	6420	6330	1.482	0.772	1930	3.09	41.28	17.35	61.72	79.9	13,14,37
КНК8-69.10	6900	990	220	6520	6430	1.504	0.783	1958	3.09	41.92	18.58	63.59	81.2	13,14,38
КНК8-70.10	7000	990	220	6620	6530	1.526	0.795	1988	3.09	48.41	18.53	20.13	88.2	13,14,38
КНК8-71.10	7100	990	220	6720	6630	1.548	0.806	2015	3.09	54.67	18.68	26.44	94.8	13,14,39
КНК8-72.10	7200	990	220	6820	6730	1.570	0.818	2045	4.53	55.47	18.82	78.82	96.4	13,14,39
КНК8-73.10	7300	990	220	6920	6830	1.591	0.830	2075	4.53	56.22	18.87	79.59	95.9	13,14,40
КНК8-74.10	7400	990	220	7020	6930	1.613	0.841	2103	4.53	70.43	19.01	93.97	111.7	13,14,40
КНК8-75.10	7500	990	220	7120	7030	1.635	0.853	2133	4.53	71.42	19.06	95.01	111.4	13,14,41

Инв. N подл. 1846 | Подпись и дата | Взам. инв. N

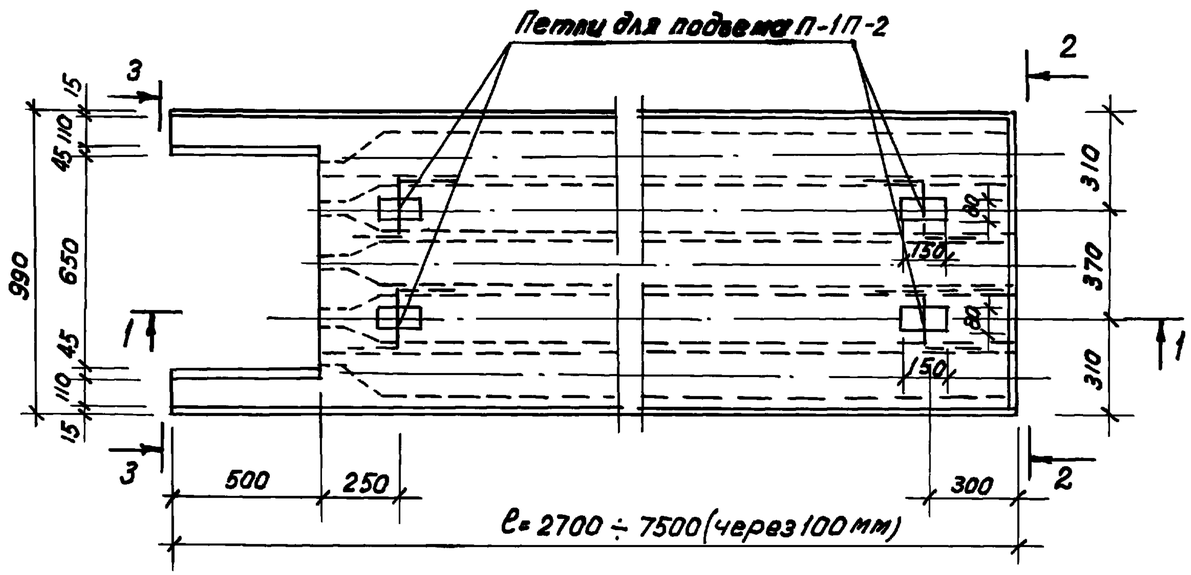

2-2

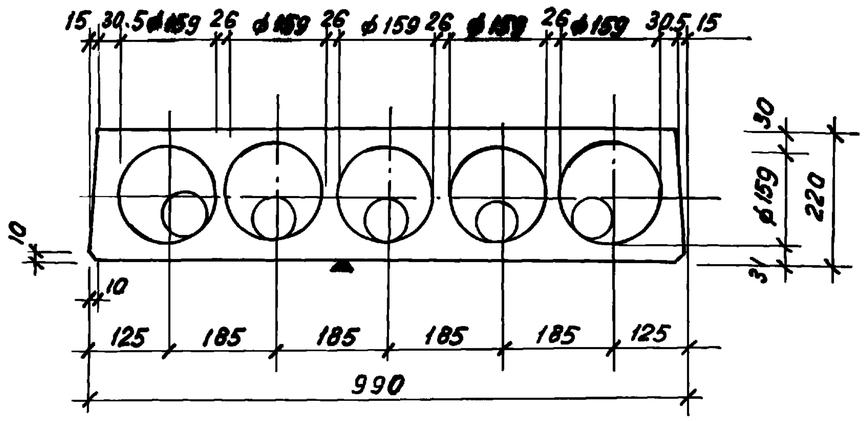

1-1

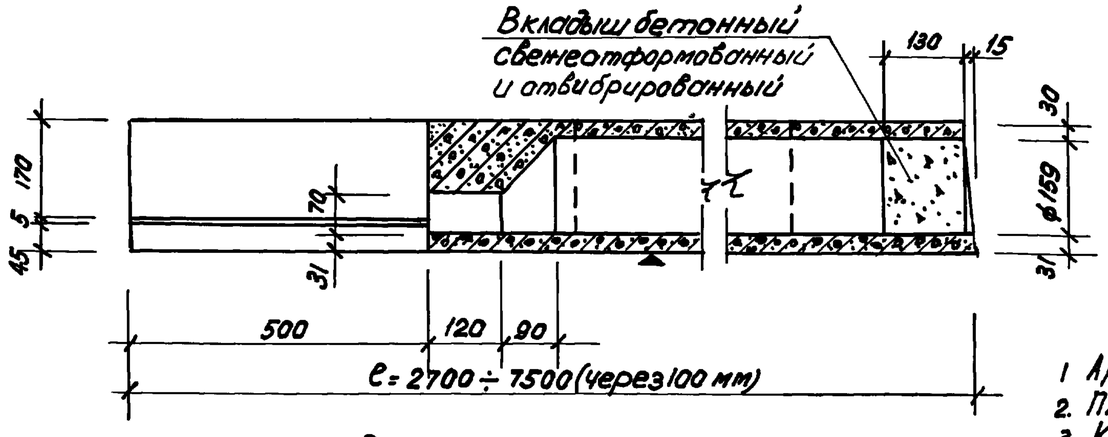

3-3

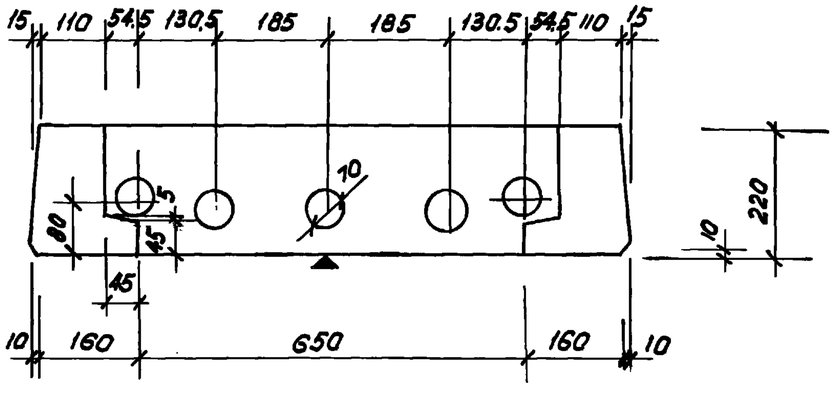

Расчетная схема.

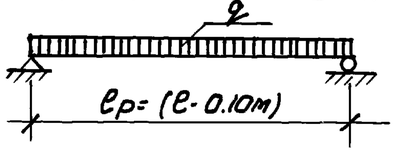

1. Армирование панели см. чертеж 1.141-КР-15020000 сб.
2. Плоскость отмеченная знаком ▼ должна быть гладкой.
3. Кубиковая прочность бетона при его обжатии не ниже 200 кг/см².

Нагрузки (включающие собственный вес панели)

Расчетная нагрузка по несущей способности	- 1100 кг/м²
Нормативная нагрузка	- 970 кг/м²
Нормативная нагрузка при расчете прогиба	
Длительно действующая	- 820 кг/м²
Кратковременно действующая	- 150 кг/м²

Гл.спец	Винер		1.141-КР-1.5.020000
Ведущ.инж	Хомич		Опалубочный чертеж многопустотных панелей КНК8-27.10 ÷ КНК8-75.10
Провер	Хомич		Стад: Р; Масса: ; Масшта: 1:20, 1:10
Разраб	Засорина		Лист: ; Листов:
Исполн	Засорина		Проектный институт ЛЕННИИПРОЕКТ

Взам.инв№	
Подп. и дата	
Инв№ подл.	1846

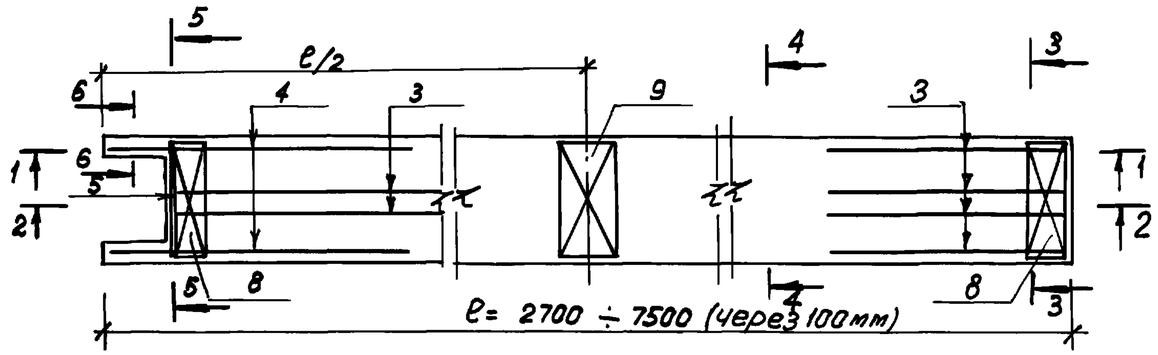

1-1

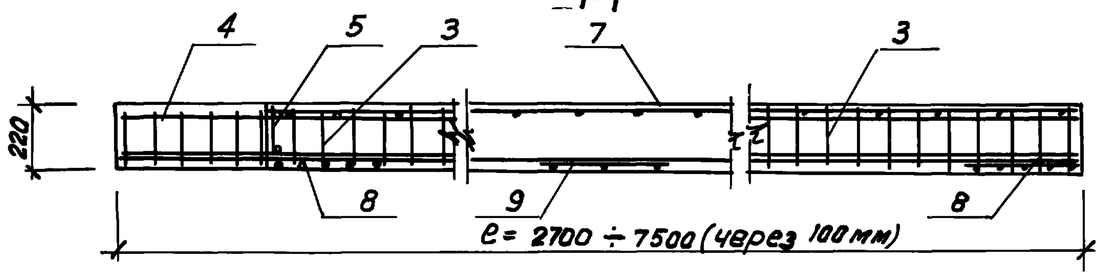

2-2

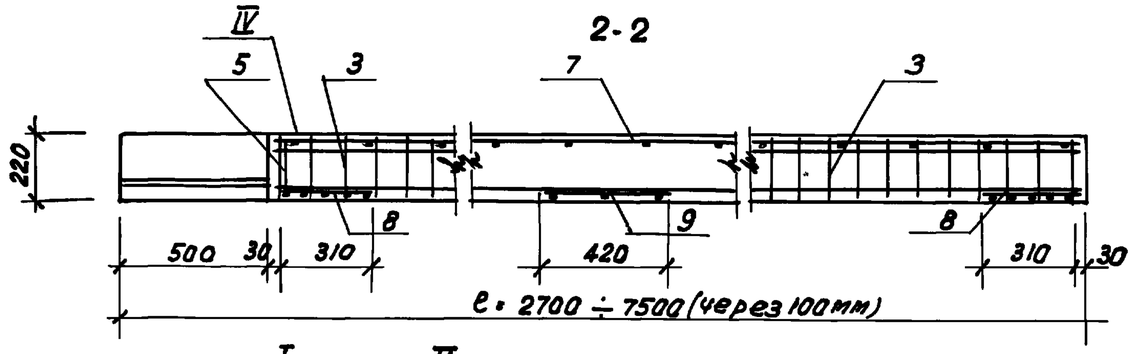

3-3

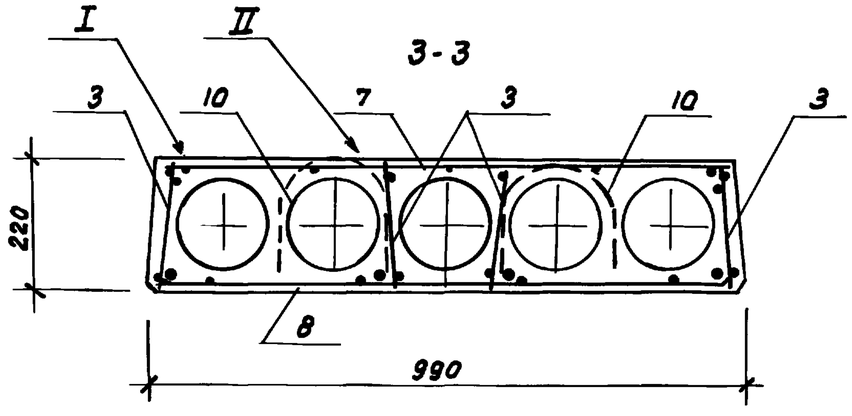

4-4

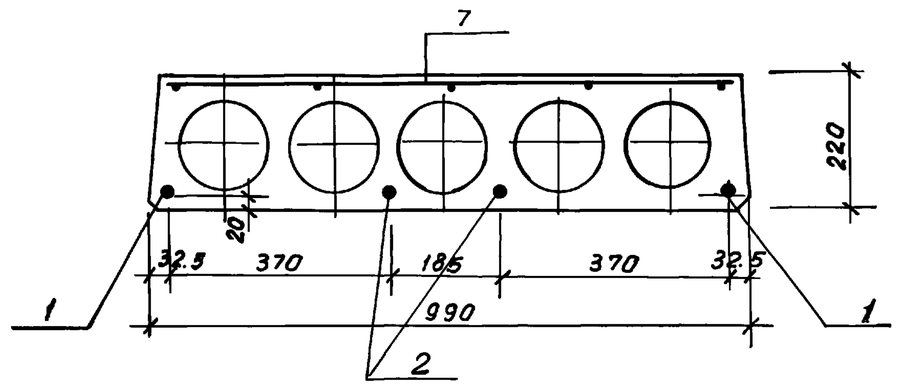

5-5

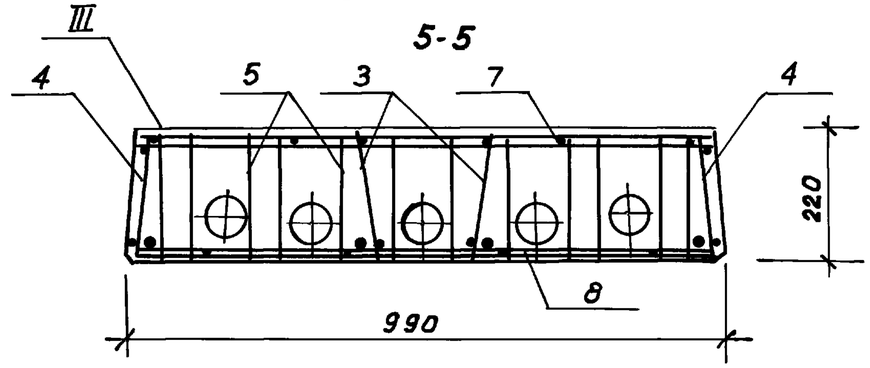

6-6

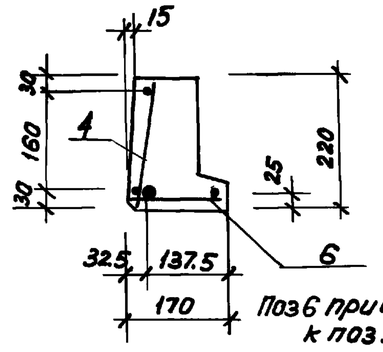

Поз 6 приварить к поз 5

1. Способ натяжения-электротермический.
2. Предварительное напряжение арматуры, контролируемое при натяжении σ_0 = 5000 кг/см²

Гл.спец	Винер		
Ведущ.инж	Хомич		
Провер	Хомич		
Разраб	Засорина		
Исполн	Засорина		

1.141-КР-1.5.020000сб

Армирование панелей КНК8-27.10 ÷ КНК8-75.10

Стад	Масса	Масшт.
Р		
Лист 1	Листов 3	

Проектный институт ЛЕНИНГРАДПРОЕКТ

Инв.№ подл. | Подп. и дата | Взам.инв.№

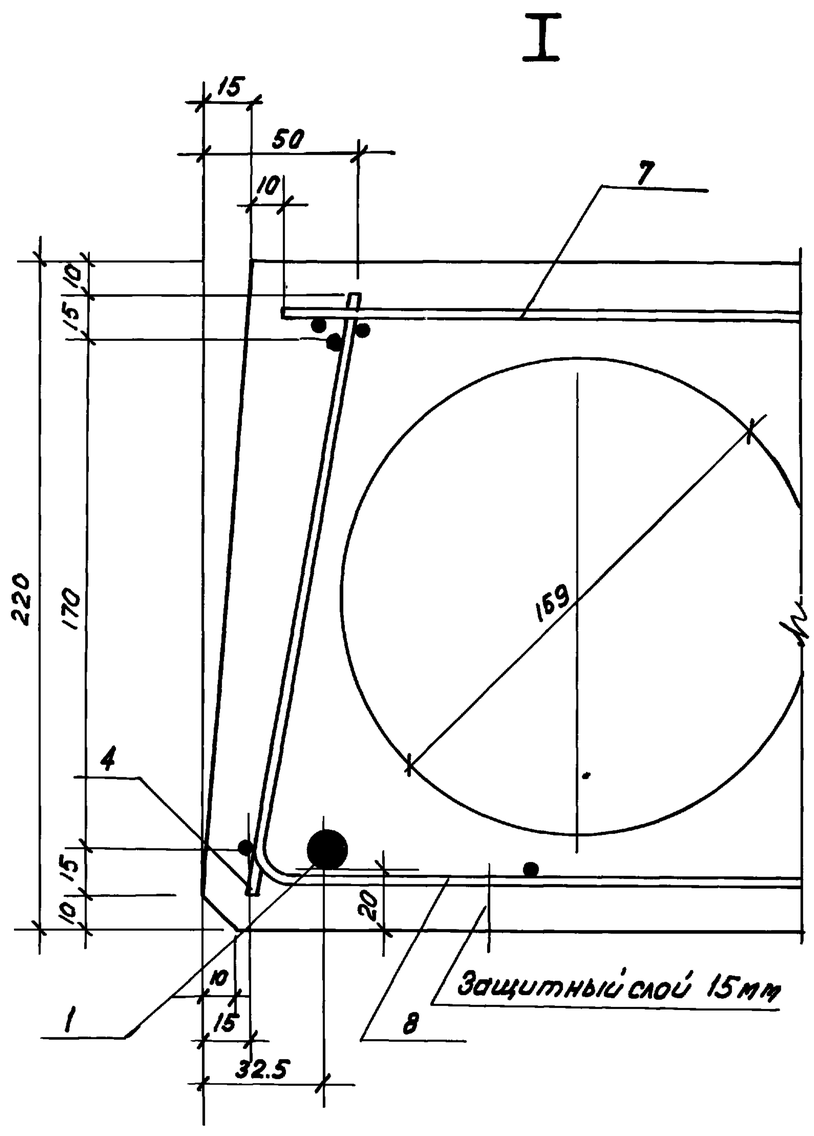

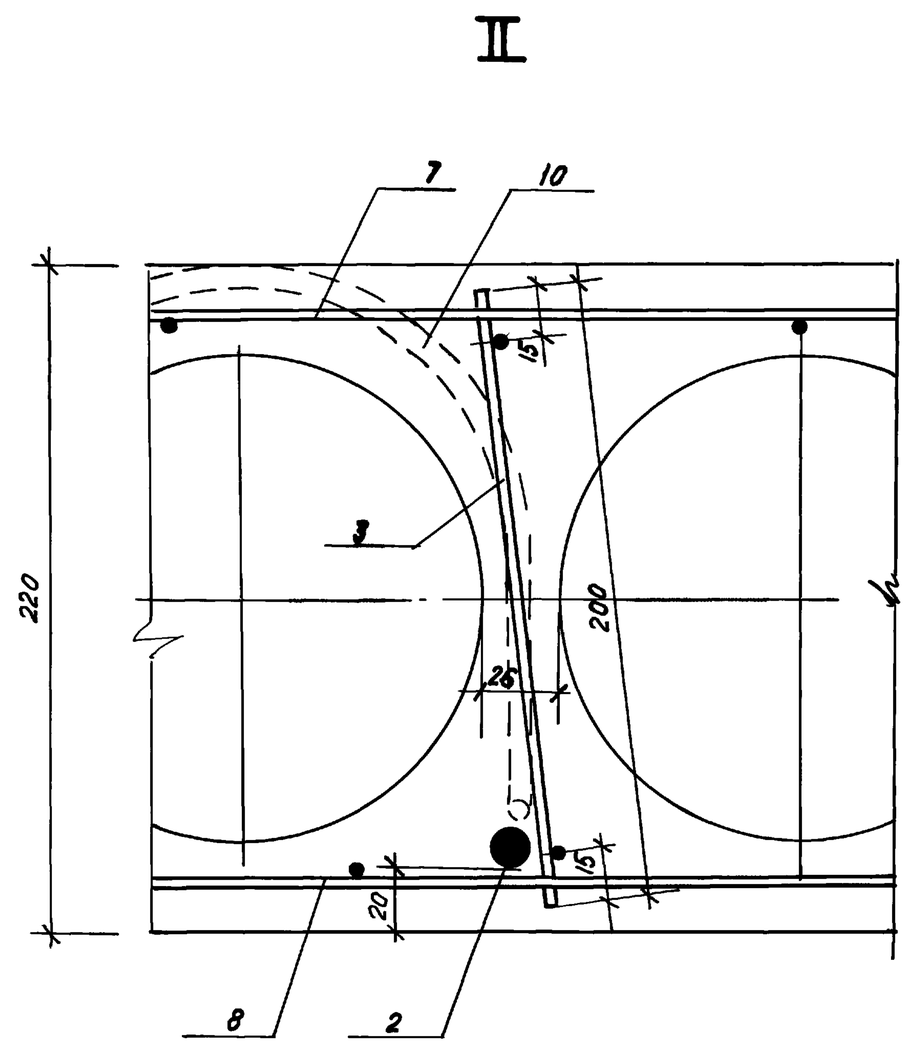

Инв.№подл.	Подп. и дата	Взам.инв.№
1546		

1.141-КР-1.5.020000сб

Лист 2

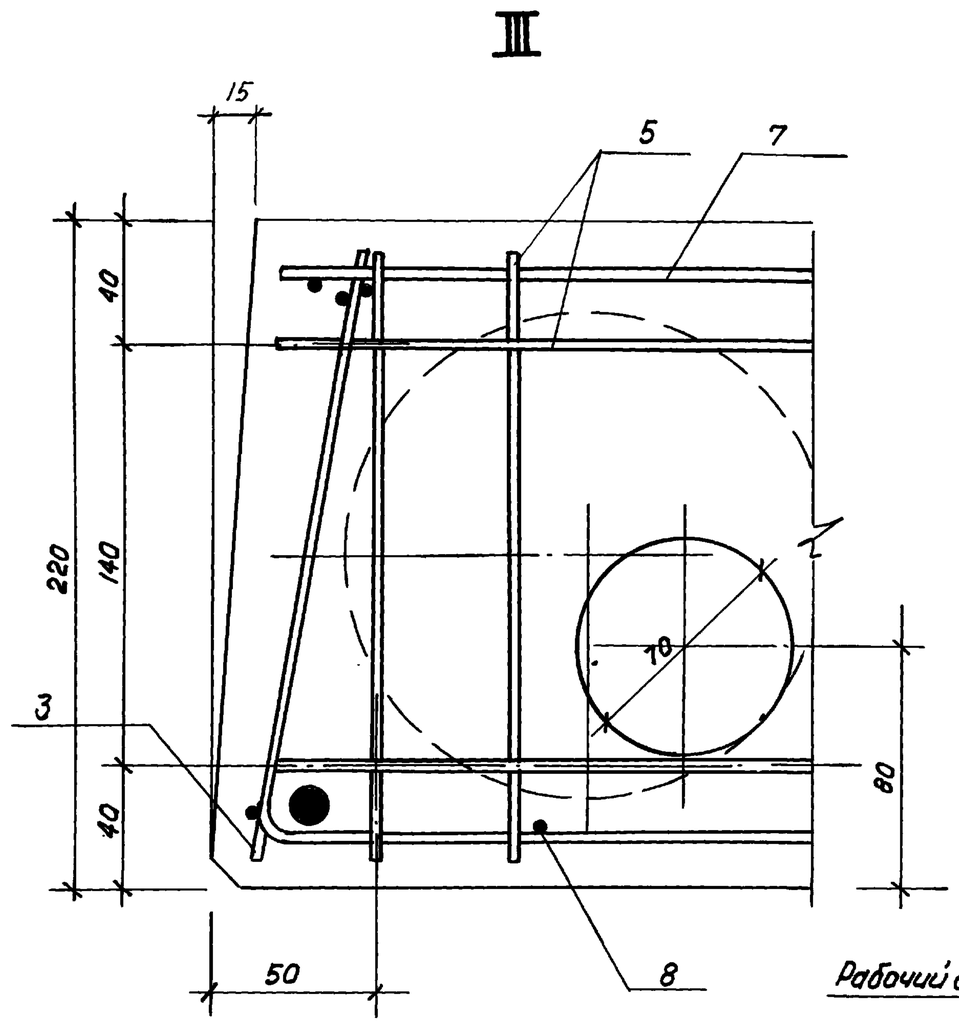

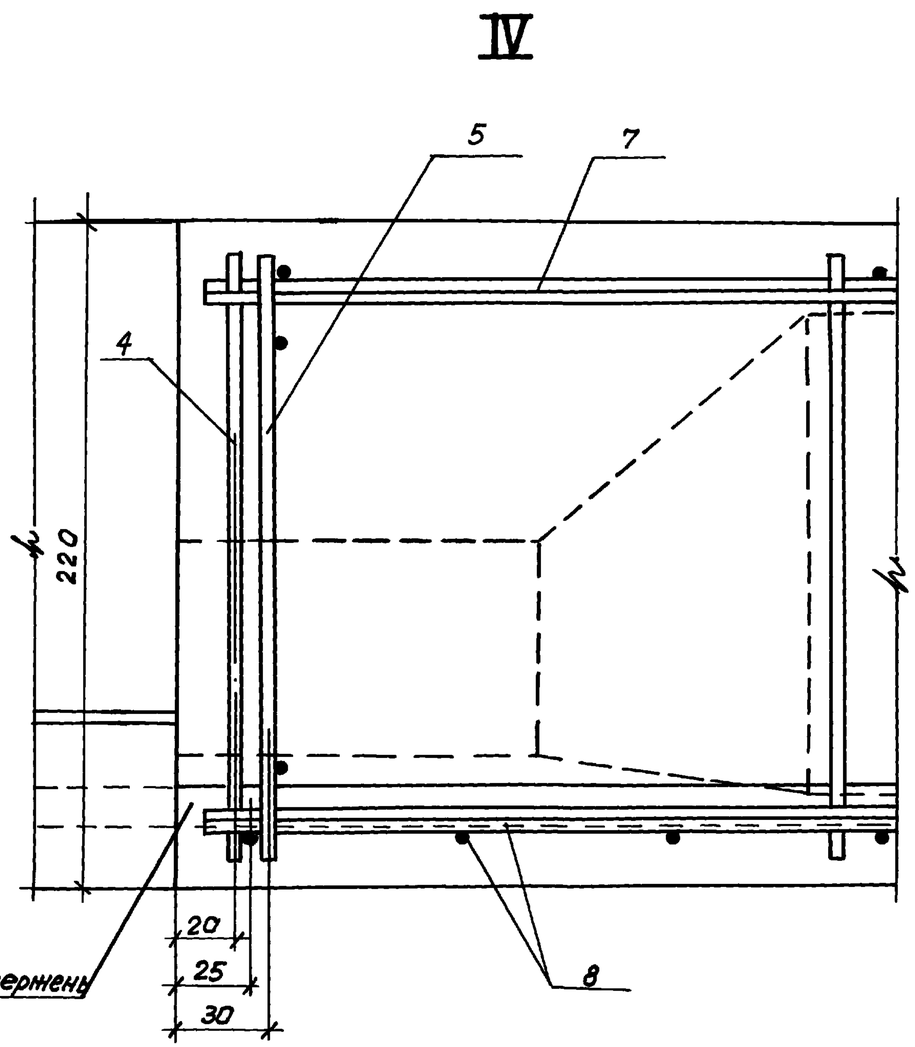

Инв. № подл.	Подп. и дата	Взам. инв. №
1846		

Форм.	Зона	Поз.	Обозначение	Наименование	Кол.	Примечание
				Документация		
			1.141-КР-1.5.000000 то	Техническое описание		
			1.141-КР-1.5.010000	Номенклатура		
			1.141-КР-1.5.000000 вс	Выборка стали		
			1.141-КР-1.5.020000	Опалубочный чертеж		
			1.141-КР-1.5.020000 сб	Сборочный чертеж		
				Сборочные единицы и детали		
		1	1.141-КР-1.5.020001-01	Стержень Т1	2	
		2	1.141-КР-1.5.020001-02	Стержень Т2	2	
		3	1.141-КР-1.5.020100-01	Каркас К-1	6	
		4	1.141-КР-1.5.020200-01	Каркас К-5	2	
		5	1.141-КР-1.5.020300	Каркас К-9	1	
		6	1.141-КР-1.5.020400	Каркас К-10	2	
		7	1.141-КР-1.5.020500-01	Сетка С1-01	1	
		8	1.141-КР-1.5.020600	Сетка-2	2	
		9	1.141-КР-1.5.020700	Сетка С-3	1	
		10	1.141-КР-1.5.020002	Петля П-1	4	

Инв. № подл. | Подпись и дата | Взам. инв. №

1.141-КР-1.5.030000

Гл.спец.	Винер		
Вед.инж.	Хомич		
Провер.	Хомич		
Разраб.	Засорина		
Исполн.	Засорина		

Панель перекрытия многопустотная КНК 8-27.10 Спецификация

Стад.	Лист	Листов
Р		

Проектный институт ЛЕНЖИЛПРОЕКТ

			Обозначение	Наименование		Примечание
				Документация		
			1.141-КР-1.5.000000 то	Техническое описание		
			1.141-КР-1.5.010000	Номенклатура		
			1.141-КР-1.5.000000 вс	Выборка стали		
			1.141-КР-1.5.020000	Опалубочный чертеж		
			1.141-КР-1.5.020000 сб	Сборочный чертеж		
				Сборочные единицы и детали		
		1	1.141-КР-1.5.020001-03	Стержень Т3	2	
		2	1.141-КР-1.5.020001-04	Стержень Т4	2	
		3	1.141-КР-1.5.020100-01	Каркас К-1	6	
		4	1.141-КР-1.5.020200-01	Каркас К-5	2	
		5	1.141-КР-1.5.020300	Каркас К-9	1	
		6	1.141-КР-1.5.020400	Каркас К-10	2	
		7	1.141-КР-1.5.020500-02	Сетка С1-02	1	
		8	1.141-КР-1.5.020600	Сетка С-2	2	
		9	1.141-КР-1.5.020700	Сетка С-3	1	
		10	1.141-КР-1.5.020002	Петля П-1	4	

Инв. № подл. | Подпись и дата | Взам. инв. №

1.141-КР-1.5.040000

Гл.спец.	Винер		
Вед.инж.	Хомич		
Провер.	Хомич		
Разраб.	Засорина		
Исполн.	Засорина		

Панель перекрытия многопустотная КНК 8-28.10 Спецификация

Стад.	Лист	Листов
Р		

Проектный институт ЛЕНЖИЛПРОЕКТ

Форм.	Зона	Поз.	Обозначение	Наименование	Кол.	Примечание
				Документация		
			1.141-КР-1.5.000000 то	Техническое описание		
			1.141-КР-1.5.010000	Номенклатура		
			1.141-КР-1.5.000000 вс	Выборка стали		
			1.141-КР-1.5.020000	Опалубочный чертеж		
			1.141-КР-1.5.020000 сб	Сборочный чертеж		
			Сборочные	единицы и детали		
		1	1.141-КР-1.5.020001-05	Стержень Т5	2	
		2	1.141-КР-1.5.020001-06	Стержень Т6	2	
		3	1.141-КР-1.5.020100-01	Каркас К-1	6	
		4	1.141-КР-1.5.020200-01	Каркас К-5	2	
		5	1.141-КР-1.5.020300	Каркас К-9	1	
		6	1.141-КР-1.5.020400	Каркас К-10	2	
		7	1.141-КР-1.5.020500-03	Сетка С1-03	1	
		8	1.141-КР-1.5.020600	Сетка С-2	2	
		9	1.141-КР-1.5.020700	Сетка С-3	1	
		10	1.141-КР-1.5.020002	Петля П-1	4	

Инв. № подл. | Подпись и дата | Взам. инв. №

1346

1.141-КР-1.5.050000

Гл. спец.	Винер		
Вед. инж.	Хомич		
Провер.	Хомич		
Разраб.	Засорина		
Исполн.	Засорина		

Панель перекрытия многопустотная КНК 8-29.10 Спецификация

Стад.	Лист	Листов
Р		

Проектный институт ЛЕНЖИЛПРОЕКТ

Форм.	Зона	Поз.	Обозначение	Наименование	Кол.	Примечание
				Документация		
			1.141-КР-1.5.000000 то	Техническое описание		
			1.141-КР-1.5.010000	Номенклатура		
			1.141-КР-1.5.000000 вс	Выборка стали		
			1.141-КР-1.5.020000	Опалубочный чертеж		
			1.141-КР-1.5.020000 сб	Сборочный чертеж		
			Сборочные	единицы и детали		
		1	1.141-КР-1.5.020001-07	Стержень Т7	2	
		2	1.141-КР-1.5.020001-08	Стержень Т8	2	
		3	1.141-КР-1.5.020100-01	Каркас К-1	6	
		4	1.141-КР-1.5.020200-01	Каркас К-5	2	
		5	1.141-КР-1.5.020300	Каркас К-9	1	
		6	1.141-КР-1.5.020400	Каркас К-10	2	
		7	1.141-КР-1.5.020500-04	Сетка С1-04	1	
		8	1.141-КР-1.5.020600	Сетка С-2	2	
		9	1.141-КР-1.5.020700	Сетка С-3	1	
		10	1.141-КР-1.5.020002	Петля П-1	4	

Инв. № подл. | Подпись и дата | Взам. инв. №

1346

1.141-КР-1.5.060000

Гл. спец.	Винер		
Вед. инж.	Хомич		
Провер.	Хомич		
Разраб.	Засорина		
Исполн.	Засорина		

Панель перекрытия многопустотная КНК 8-30.10 Спецификация

Стад.	Лист	Листов
Р		

Проектный институт ЛЕНЖИЛПРОЕКТ

Форм.	Зона	Поз.	Обозначение	Наименование	Кол.	Примечание
				Документация		
			1.141-КР-1.5.000000 то	Техническое описание		
			1.141-КР-1.5.010000	Номенклатура		
			1.141-КР-1.5.000000 вс	Выборка стали		
			1.141-КР-1.5.020000	Опалубочный чертеж		
			1.141-КР-1.5.020000 сб	Сборочный чертеж		
			Сборные	единицы и детали		
		1	1.141-КР-1.5.020001-09	Стержень Т9	2	
		2	1.141-КР-1.5.020001-10	Стержень Т10	2	
		3	1.141-КР-1.5.020100-01	Каркас К-1	6	
		4	1.141-КР-1.5.020200-01	Каркас К-5	2	
		5	1.141-КР-1.5.020300	Каркас К-9	1	
		6	1.141-КР-1.5.020400	Каркас К-10	2	
		7	1.141-КР-1.5.020500-05	Сетка С1-05	1	
		8	1.141-КР-1.5.020600	Сетка С-2	2	
		9	1.141-КР-1.5.020700	Сетка С-3	1	
		10	1.141-КР-1.5.020002	Петля П-1	4	

Инв.№ подл. | Подпись и дата | Взам. инв.№

1.141-КР-1.5.070000

Гл.спец.	Винер		Панель перекрытия многопустотная КНК 8-31.10 Спецификация
Вед.инж.	Хомич		
Провер.	Хомич		
Разраб.	Засорина		
Испол.	Засорина		

Стад.	Лист	Листов
Р		

Проектный институт ЛЕНЖИЛПРОЕКТ

Форм.	Зона	Поз.	Обозначение	Наименование	Кол.	Примечание
				Документация		
			1.141-КР-1.5.000000 то	Техническое описание		
			1.141-КР-1.5.010000	Номенклатура		
			1.141-КР-1.5.000000 вс	Выборка стали		
			1.141-КР-1.5.020000	Опалубочный чертеж		
			1.141-КР-1.5.020000 сб	Сборочный чертеж		
			Сборочные	единицы и детали		
		1	1.141-КР-1.5.020001-11	Стержень Т 11	2	
		2	1.141-КР-1.5.020001-01	Стержень Т1	2	
		3	1.141-КР-1.5.020100-01	Каркас К-1	6	
		4	1.141-КР-1.5.020200-01	Каркас К-5	2	
		5	1.141-КР-1.5.020300	Каркас К-9	1	
		6	1.141-КР-1.5.020400	Каркас К-10	2	
		7	1.141-КР-1.5.020500-06	Сетка С1-06	1	
		8	1.141-КР-1.5.020600	Сетка С-2	2	
		9	1.141-КР-1.5.020700	Сетка С-3	1	
		10	1.141-КР-1.5.020002	Петля П-1	4	

Инв.№ подл. | Подпись и дата | Взам. инв.№

1.141-КР-1.5.080000

Гл.спец.	Винер		Панель перекрытия многопустотная КНК 8-32.10 Спецификация
Вед.инж.	Хомич		
Провер.	Хомич		
Разраб.	Засорина		
Испол.	Засорина		

Стад.	Лист	Листов
Р		

Проектный институт ЛЕНЖИЛПРОЕКТ

Форм.	Зона	Поз.	Обозначение	Наименование	Кол.	Примечание
				Документация		
			1.141-КР-1.5.000000 то	Техническое описание		
			1.141-КР-1.5.010000	Номенклатура		
			1.141-КР-1.5.000000 вс	Выборка стали		
			1.141-КР-1.5.020000	Опалубочный чертеж		
			1.141-КР-1.5.020000 сб	Сборочный чертеж		
				Сборочные единицы и детали		
		1	1.141-КР-1.5.020001-12	Стержень Т12	2	
		2	1.141-КР-1.5.020001-03	Стержень Т3	2	
		3	1.141-КР-1.5.020100-01	Каркас К-1	6	
		4	1.141-КР-1.5.020200-01	Каркас К-5	2	
		5	1.141-КР-1.5.020300	Каркас К-9	1	
		6	1.141-КР-1.5.020400	Каркас К-10	2	
		7	1.141-КР-1.5.020600	Сетка С1-07	1	
		8	1.141-КР-1.5.020600	Сетка С-2	2	
		9	1.141-КР-1.5.020700	Сетка С-3	1	
		10	1.141-КР-1.5.020002	Петля П-1	4	

Инв. N подл. | Подпись и дата | Взам. инв. N

Гл. спец.	Винер		
Вед. инж.	Хомич		
Провер.	Хомич		
Разраб.	Засорина		
Испол.	Засорина		

1.141-КР-1.5.090000

Панель перекрытия многопустотная КНК 8-33.10 Спецификация

Стад.	Лист	Листов
Р		

Проектный институт ЛЕНЖИЛПРОЕКТ

Форм.	Зона	Поз.	Обозначение	Наименование	Кол.	Примечание
				Документация		
			1.141-КР-1.5.000000 то	Техническое описание		
			1.141-КР-1.5.010000	Номенклатура		
			1.141-КР-1.5.000000 вс	Выборка стали		
			1.141-КР-1.5.020000	Опалубочный чертеж		
			1.141-КР-1.5.020000 сб	Сборочный чертеж		
				Сборочные единицы и детали		
		1	1.141-КР-1.5.020001-13	Стержень Т13	2	
		2	1.141-КР-1.5.020001-05	Стержень Т5	2	
		3	1.141-КР-1.5.020100-01	Каркас К-1	6	
		4	1.141-КР-1.5.020200-01	Каркас К-5	2	
		5	1.141-КР-1.5.020300	Каркас К-9	1	
		6	1.141-КР-1.5.020400	Каркас К-10	2	
		7	1.141-КР-1.5.020500-08	Сетка С1-08	1	
		8	1.141-КР-1.5.020600	Сетка С-2	2	
		9	1.141-КР-1.5.020700	Сетка С-3	1	
		10	1.141-КР-1.5.020002	Петля П-1	4	

Инв. N подл. | Подпись и дата | Взам. инв. N

Гл. спец.	Винер		
Вед. инж.	Хомич		
Провер.	Хомич		
Разраб.	Засорина		
Испол.	Засорина		

1.141-КР-1.5.100000

Панель перекрытия многопустотная КНК 8-34.10 Спецификация

Стад.	Лист	Листов
Р		

Проектный институт ЛЕНЖИЛПРОЕКТ

Форм.	Зона	Поз.	Обозначение	Наименование		Примечание
				Документация		
			1.141-КР-1.5.000000 то	Техническое описание		
			1.141-КР-1.5.010000	Номенклатура		
			1.141-КР-1.5.000000 вс	Выборка стали		
			1.141-КР-1.5.020000	Опалубочный чертеж		
			1.141-КР-1.5.020000 сб	Сборочный чертеж		
				Сборочные единицы и детали		
		1	1.141-КР-1.5.020001-14	Стержень Т14	2	
		2	1.141-КР-1.5.020001-07	Стержень Т7	2	
		3	1.141-КР-1.5.020100-01	Каркас К-1	6	
		4	1.141-КР-1.5.020200-01	Каркас К-5	2	
		5	1.141-КР-1.5.020300	Каркас К-9	1	
		6	1.141-КР-1.5.020400	Каркас К-10	2	
		7	1.141-КР-1.5.020500-09	Сетка С1-09	1	
		8	1.141-КР-1.5.020600	Сетка С-2	2	
		9	1.141-КР-1.5.020700	Сетка С-3	1	
		10	1.141-КР-1.5.020002	Петля П-1	4	

Инв.N подл. | Подпись и дата | Взам. инв.N

1.141-КР-1.5.110000

Гл.спец.	Винер		
Вед.инж.	Хомич		
Провер.	Хомич		
Разраб.	Захорина		
Испол.	Захорина		

Панель перекрытия многопустотная КНК 8-35.10 Спецификация

стад.	лист	листов
Р		

Проектный институт ЛЕНЖИЛПРОЕКТ

Форм.	Зона	Поз.	Обозначение	Наименование	Кол.	Примечание
				Документация		
			1.141-КР-1.5.000000 то	Техническая описание		
			1.141-КР-1.5.010000	Номенклатура		
			1.141-КР-1.5.000000 вс	Выборка стали		
			1.141-КР-1.5.020000	Опалубочный чертеж		
			1.141-КР-1.5.020000	Сборочный чертеж		
				Сборочные единицы и детали		
		1	1.141-КР-1.5.020001-15	Стержень Т15	2	
		2	1.141-КР-1.5.020001-09	Стержень Т9	2	
		3	1.141-КР-1.5.020100-01	Каркас К-1	6	
		4	1.141-КР-1.5.020200-01	Каркас К-5	2	
		5	1.141-КР-1.5.020300	Каркас К-9	1	
		6	1.141-КР-1.5.020400	Каркас К-10	2	
		7	1.141-КР-1.5.020500-10	Сетка С1-10	1	
		8	1.141-КР-1.5.020600	Сетка С-2	2	
		9	1.141-КР-1.5.020700	Сетка С-3	1	
		10	1.141-КР-1.5.020002	Петля П-1	4	

Инв.N подл. | Подпись и дата | Взам. инв.N

1.141-КР-1.5.120000

Гл.спец.	Винер		
Вед.инж.	Хомич		
Провер.	Хомич		
Разраб.	Захорина		
Испол.	Захорина		

Панель перекрытия многопустотная КНК 8-36.10 Спецификация

стад.	лист	листов
Р		

Проектный институт ЛЕНЖИЛПРОЕКТ

Форм.	Зона	Поз.	Обозначение	Наименование	Кол.	Примечание
				Документация		
			1.141-КР-1.5.000000 то	Техническое описание		
			1.141-КР-1.5.010000	Номенклатура		
			1.141-КР-1.5.000000 вс	Выборка стали		
			1.141-КР-1.5.020000	Опалубочный чертеж		
			1.141-КР-1.5.020000 сб	Сборочный чертеж		
				Сборочные единицы и детали		
		1.	1.141-КР-1.5.020001-16	Стержень Т16	2	
		2	1.141-КР-1.5.020001-11	Стержень Т11	2	
		3	1.141-КР-1.5.020100-01	Каркас К-1	6	
		4	1.141-КР-1.5.020200-01	Каркас К-5	2	
		5	1.141-КР-1.5.020300	Каркас К-9	1	
		6	1.141-КР-1.5.020400	Каркас К-10	2	
		7	1.141-КР-1.5.020500-11	Сетка С1-11	1	
		8	1.141-КР-1.5.020600	Сетка С-2	2	
		9	1.141-КР-1.5.020700	Сетка С-3	1	
		10	1.141-КР-1.5.020002	Петля П-1	4	

Инв.№ подл. | Подпись и дата | Взам. инв.№

Гл.спец.	Винер		
Вед.инж.	Хомич		
Провер.	Хомич		
Разраб.	Засорина		
Исполн.	Засорина		

1.141-КР-1.5.130000

Панель перекрытия многопустотная КНК 8-37.10 Спецификация

Стад.	Лист	Листов
Р		

Проектный институт ЛЕНЖИЛПРОЕКТ

Форм.	Зона	Поз.	Обозначение	Наименование	Кол.	Примечание
				Документация		
			1.141-КР-1.5.000000 то	Техническое описание		
			1.141-КР-1.5.010000	Номенклатура		
			1.141-КР-1.5.000000 вс	Выборка стали		
			1.141-КР-1.5.020000	Опалубочный чертеж		
			1.141-КР-1.5.020000 сб	Сборочный чертеж		
				Сборочные единицы и детали		
		1	1.141-КР-1.5.020001-17	Стержень Т17	2	
		2	1.141-КР-1.5.020001-12	Стержень Т12	2	
		3	1.141-КР-1.5.020100-01	Каркас К-1	6	
		4	1.141-КР-1.5.020200-01	Каркас К-5	2	
		5	1.141-КР-1.5.020300	Каркас К-9	1	
		6	1.141-КР-1.5.020400	Каркас К-10	2	
		7	1.141-КР-1.5.020500-12	Сетка С1-12	1	
		8	1.141-КР-1.5.020600	Сетка С-2	2	
		9	1.141-КР-1.5.020700	Сетка С-3	1	
		10	1.141-КР-1.5.020002	Петля П-1	4	

Инв.№ подл. | Подпись и дата | Взам. инв.№

Гл.спец.	Винер		
Вед.инж.	Хомич		
Провер.	Хомич		
Разраб.	Засорина		
Исполн.	Засорина		

1.141-КР-1.5.140000

Панель перекрытия многопустотная КНК 8-38.10 Спецификация

Стад.	Лист	Листов
Р		

Проектный институт ЛЕНЖИЛПРОЕКТ

Форм.	Зона	Поз.	Обозначение	Наименование	Кол.	Примечание
				Документация		
			1.141-КР-1.5.000000 то	Техническое описание		
			1.141-КР-1.5.010000	Номенклатура		
			1.141-КР-1.5.000000 вс	Выборка стали		
			1.141-КР-1.5.020000	Опалубочный чертеж.		
			1.141-КР-1.5.020000 сб	Сборочный чертеж.		
				Сборочные единицы и детали		
		1	1.141-КР-1.5.020001-18	Стержень Т18	2	
		2	1.141-КР-1.5.020001-13	Стержень Т13	2	
		3	1.141-КР-1.5.020100-01	Каркас К-1	6	
		4	1.141-КР-1.5.020200-01	Каркас К-5	2	
		5	1.141-КР-1.5.020300	Каркас К-9	1	
		6	1.141-КР-1.5.020400	Каркас К-10	2	
		7	1.141-КР-1.5.020500-13	Сетка С1-13	1	
		8	1.141-КР-1.5.020600	Сетка С-2	2	
		9	1.141-КР-1.5.020700	Сетка С-3	1	
		10	1.141-КР-1.5.020002	Петля П-1	4	

Взам. инв.№ | Подпись и дата | Инв.№ подл. 1846

1.141-КР-1.5.150000

Гл.спец.	Винер		
Вед.инж.	Хомич	Хомич	
Провер.	Хомич	Хомич	
Разраб.	Засорина	Азалов	
Исполн.	Засорина	Азалов	

Панель перекрытия многопустотная КНК 8-39.10 Спецификация

Стад.	Лист	Листов
Р		

Проектный институт ЛЕННИЛПРОЕКТ

Форм.	Зона	Поз.	Обозначение	Наименование	Кол.	Примечание
				Документация		
			1.141-КР-1.5.000000 то	Техническое описание		
			1.141-КР-1.5.010000	Номенклатура		
			1.141-КР-1.5.000000 вс	Выборка стали		
			1.141-КР-1.5.020000	Опалубочный чертеж		
			1.141-КР-1.5.020000 сб	Сборочный чертеж		
				Сборочные единицы и детали		
		1	1.141-КР-1.5.020001-19	Стержень Т19	2	
		2	1.141-КР-1.5.020001-14	Стержень Т14	2	
		3	1.141-КР-1.5.020100-01	Каркас К-1	6	
		4	1.141-КР-1.5.020200-01	Каркас К-5	2	
		5	1.141-КР-1.5.020300	Каркас К-9	1	
		6	1.141-КР-1.5.020400	Каркас К-10	2	
		7	1.141-КР-1.5.020500-14	Сетка С1-14	1	
		8	1.141-КР-1.5.020600	Сетка С-2	2	
		9	1.141-КР-1.5.020700	Сетка С-3	1	
		10	1.141-КР-1.5.020002	Петля П-1	4	

Взам. инв.№ | Подпись и дата | Инв.№ подл. 1846

1.141-КР-1.5.160000

Гл.спец.	Винер		
Вед.инж.	Хомич	Хомич	
Провер.	Хомич	Хомич	
Разраб.	Засорина	Азалов	
Исполн.	Засорина	Азалов	

Панель перекрытия многопустотная КНК 8-40.10 Спецификация

Стад.	Лист	Листов
Р		

Проектный институт ЛЕННИЛПРОЕКТ

Форм.	Зона	Поз.	Обозначение	Наименование	Кол.	Примечание
				Документация		
			1.141-КР-1.5.000000 т.о	Техническое описание		
			1.141-КР-1.5.010000	Номенклатура		
			1.141-КР-1.5.000000 вс	Выборка стали		
			1.141-КР-1.5.020000	Опалубочный чертеж		
			1.141-КР-1.5.020000 сб	Сборочный чертеж		
				Сборочные единицы и детали		
		1	1.141-КР-1.5.020000-20	Стержень Т20	2	
		2	1.141-КР-1.5.020001-15	Стержень Т15	2	
		3	1.141-КР-1.5.020100-01	Каркас К-1	6	
		4	1.141-КР-1.5.020200-01	Каркас К-5	2	
		5	1.141-КР-1.5.020300	Каркас К-9	1	
		6	1.141-КР-1.5.020400	Каркас К-10	2	
		7	1.141-КР-1.5.020500-15	Сетка С1-15	1	
		8	1.141-КР-1.5.020600	Сетка С-2	2	
		9	1.141-КР-1.5.020700	Сетка С-3	1	
		10	1.141-КР-1.5.020002	Петля П-1	4	

Инв.№ подл. | Подпись и дата | Взам. инв.№

Гл.спец.	Винер		
Вед.инж.	Хомич		
Провер.	Хомич		
Разраб.	Засорина		
Исполн.	Засорина		

1.141-КР-1.5.170000

Панель перекрытия многопустотная КНК8-41.10 Спецификация

Стад.	Лист	Листов
Р		

Проектный институт ЛЕНЖИЛПРОЕКТ

Форм.	Зона	Поз.	Обозначение	Наименование	Кол.	Примечание
				Документация		
			1.141-КР-1.5.000000 то	Техническое описание		
			1.141-КР-1.5.010000	Номенклатура		
			1.141-КР-1.5.000000 вс	Выборка стали		
			1.141-КР-1.5.020000	Опалубочный чертеж		
			1.141-КР-1.5.020000 сб	Сборочный чертеж		
				Сборочные единицы и детали		
		1	1.141-КР-1.5.020001-21	Стержень Т21	2	
		2	1.141-КР-1.5.020001-16	Стержень Т16	2	
		3	1.141-КР-1.5.020100-01	Каркас К-1	6	
		4	1.141-КР-1.5.020200-01	Каркас К-5	2	
		5	1.141-КР-1.5.020300	Каркас К-9	1	
		6	1.141-КР-1.5.020400	Каркас К-10	2	
		7	1.141-КР-1.5.020500-16	Сетка С1-16	1	
		8	1.141-КР-1.5.020600	Сетка С-2	2	
		9	1.141-КР-1.5.020700	Сетка С-3	1	
		10	1.141-КР-1.5.020002	Петля П-1	4	

Инв.№ подл. | Подпись и дата | Взам. инв.№

Гл.спец.	Винер		
Вед.инж.	Хомич		
Провер.	Хомич		
Разраб.	Засорина		
Исполн.	Засорина		

1.141-КР-1.5.180000

Панель перекрытия многопустотная КНК8-42.10 Спецификация

Стад.	Лист	Листов
Р		

Проектный институт ЛЕНЖИЛПРОЕКТ

Форм.	Зона	Поз.	Обозначение	Наименование		Примечание
				Документация		
			1.141-КР-1.5.000000 то	Техническое описание		
			1.141-КР-1.5.010000	Номенклатура		
			1.141-КР-1.5.000000 вс	Выборка стали		
			1.141-КР-1.5.020000	Опалубочный чертеж		
			1.141-КР-1.5.020000 сб	Сборочный чертеж		
			Сборочные	единицы и детали		
		1	1.141-КР-1.5.020001-22	Стержень Т22	2	
		2	1.141-КР-1.5.020001-17	Стержень Т17	2	
		3	1.141-КР-1.5.020100-01	Каркас К-1	6	
		4	1.141-КР-1.5.020200-01	Каркас К-5	2	
		5	1.141-КР-1.5.020300	Каркас К-9	1	
		6	1.141-КР-1.5.020400	Каркас К-10	2	
		7	1.141-КР-1.5.020500-17	Сетка С1-17	1	
		8	1.141-КР-1.5.020600	Сетка С-2	2	
		9	1.141-КР-1.5.020700	Сетка С-3	1	
		10	1.141-КР-1.5.020002	Петля П-1	4	

Инв.№ подл. | Подпись и дата | Взам. инв.№

1546

Гл. спец.	Винер		1.141-КР-1.5.190000
Вед. инж.	Хомич		Панель перекрытия многопустотная КНК 8-43.10 Спецификация
Провер.	Хомич		стад. Р / лист / листов
Разраб.	Засорина		Проектный институт ЛЕНЖИЛПРОЕКТ
Исполн.	Засорина		

Форм.	Зона	Поз.	Обозначение	Наименование	Кол.	Примечание
				Документация		
			1.141-КР-1.5.000000 то	Техническое описание		
			1.141-КР-1.5.010000	Номенклатура		
			1.141-КР-1.5.000000 вс	Выборка стали		
			1.141-КР-1.5.020000	Опалубочный чертеж		
			1.141-КР-1.5.020000 сб	Сборочный чертеж		
			Сборочные	единицы и детали		
		1	1.141-КР-1.5.020001-23	Стержень Т23	2	
		2	1.141-КР-1.5.020001-18	Стержень Т18	2	
		3	1.141-КР-1.5.020100-01	Каркас К-1	6	
		4	1.141-КР-1.5.020200-01	Каркас К-5	2	
		5	1.141-КР-1.5.020300	Каркас К-9	1	
		6	1.141-КР-1.5.020400	Каркас К-10	2	
		7	1.141-КР-1.5.020500-18	Сетка С1-18	1	
		8	1.141-КР-1.5.020600	Сетка С-2	2	
		9	1.141-КР-1.5.020700	Сетка С-3	1	
		10	1.141-КР-1.5.020002	Петля П-1	4	

Инв.№ подл. | Подпись и дата | Взам. инв.№

1546

Гл. спец.	Винер		1.141-КР-1.5.200000
Вед. инж.	Хомич		Панель перекрытия многопустотная КНК 8-44.10 Спецификация
Провер.	Хомич		стад. Р / лист / листов
Разраб.	Засорина		Проектный институт ЛЕНЖИЛПРОЕКТ
Исполн.	Засорина		

Форм.	Зона	Поз.	Обозначение	Наименование	Кол.	Примечание
				Документация		
			1.141-КР-1.5.000000 то	Техническое описание		
			1.141-КР-1.5.010000	Номенклатура		
			1.141-КР-1.5.000000 вс	Выборка стали		
			1.141-КР-1.5.020000	Опалубочный чертеж		
			1.141-КР-1.5.020000 сб	Сборочный чертеж		
				Сборочные единицы и детали		
		1	1.141-КР-1.5.020001-24	Стержень Т24	2	
		2	1.141-КР-1.5.020001-19	Стержень Т19	2	
		3	1.141-КР-1.5.020100-01	Каркас К-1	6	
		4	1.141-КР-1.5.020200-01	Каркас К-5	2	
		5	1.141-КР-1.5.020300	Каркас К-9	1	
		6	1.141-КР-1.5.020400	Каркас К-10	2	
		7	1.141-КР-1.5.020500-19	Сетка С1-19	1	
		8	1.141-КР-1.5.020600	Сетка С-2	2	
		9	1.141-КР-1.5.020700	Сетка С-3	1	
		10	1.141-КР-1.5.020002	Петля П-1	4	

Инв.№ подл. | Подпись и дата | Взам. инв.№

1.141-КР-1.5.210000

Гл.спец.	Винер		
Вед.инж.	Хомич		
Провер.	Хомич		
Разраб.	Засорина		
Исполн.	Засорина		

Панель перекрытия многопустотная КНК8-45.10
Спецификация

Стад.	Лист	Листов
Р		

Проектный институт ЛЕНЖИЛПРОЕКТ

Форм.	Зона	Поз.	Обозначение	Наименование	Кол.	Примечание
				Документация		
			1.141-КР-1.5.000000 то	Техническое описание		
			1.141-КР-1.5.010000	Номенклатура		
			1.141-КР-1.5.000000	Выборка стали		
			1.141-КР-1.5.020000	Опалубочный чертеж		
			1.141-КР-1.5.020000 сб	Сборочный чертеж		
				Сборочные единицы и детали		
		1	1.141-КР-1.5.020001-25	Стержень Т25	2	
		2	1.141-КР-1.5.020001-20	Стержень Т20	2	
		3	1.141-КР-1.5.020100-01	Каркас К-1	6	
		4	1.141-КР-1.5.020200-01	Каркас К-5	2	
		5.	1.141-КР-1.5.020300	Каркас К-9	1	
		6	1.141-КР-1.5.020400	Каркас К-10	2	
		7	1.141-КР-1.5.020500-20	Сетка С1-20	1	
		8	1.141-КР-1.5.020600	Сетка С-2	2	
		9	1.141-КР-1.5.020700	Сетка С-3	1	
		10	1.141-КР-1.5.020002	Петля П-1	4	

Инв.№ подл. | Подпись и дата | Взам. инв.№

1.141-КР-1.5.220000

Гл.спец.	Винер		
Вед.инж.	Хомич		
Провер.	Хомич		
Разраб.	Засорина		
Исполн.	Засорина		

Панель перекрытия многопустотная КНК8-46.10
Спецификация

Стад.	Лист	Листов
Р		

Проектный институт ЛЕНЖИЛПРОЕКТ

Форм.	Зона	Поз.	Обозначение	Наименование	Кол.	Примечание
				Документация		
			1.141-КР-1.5.000000 то	Техническое описание		
			1.141-КР-1.5.010000	Номенклатура		
			1.141-КР-1.5.000000 вс	Выборка стали		
			1.141-КР-1.5.020000	Опалубочный чертеж		
			1.141-КР-1.5.020000 сб	Сборочный чертеж		
			Сборочные	единицы и детали		
		1	1.141-КР-1.5.020001-25	Стержень Т26	2	
		2	1.141-КР-1.5.020001-21	Стержень Т21	2	
		3	1.141-КР-1.5.020100-01	Каркас К-1	6	
		4	1.141-КР-1.5.020200-01	Каркас К-5	2	
		5	1.141-КР-1.5.020300	Каркас К-9	1	
		6	1.141-КР-1.5.020400	Каркас К-10	2	
		7	1.141-КР-1.5.020500-21	Сетка С1-21	1	
		8	1.141-КР-1.5.020600	Сетка С-2	2	
		9	1.141-КР-1.5.020700	Сетка С-3	1	
		10	1.141-КР-1.5.020002	Петля П-1	4	

Инв. N подл. | Подпись и дата | Взам. инв. N

1.141-КР-1.5.230000

Гл. спец.	Винер		
Вед. инж.	Хомич		
Провер.	Хомич		
Разраб.	Засорина		
Исполн.	Засорина		

Панель перекрытия многопустотная КНК 8-47.10
Спецификация

Стад.	Лист.	Листов
Р		

Проектный институт ЛЕНЖИЛПРОЕКТ

Форм.	Зона	Поз.	Обозначение	Наименование	Кол.	Примечание
				Документация		
			1.141-КР-1.5.000000 то	Техническое описание		
			1.141-КР-1.5.010000	Номенклатура		
			1.141-КР-1.5.000000 вс	Выборка стали		
			1.141-КР-1.5.020000	Опалубочный чертеж		
			1.141-КР-1.5.020000 сб	Сборочный чертеж		
			Сборочные	единицы и детали		
		1	1.141-КР-1.5.020001-27	Стержень Т27	2	
		2	1.141-КР-1.5.020001-22	Стержень Т22	2	
		3	1.141-КР-1.5.020100-01	Каркас К-1	6	
		4	1.141-КР-1.5.020200-01	Каркас К-5	2	
		5	1.141-КР-1.5.020300	Каркас К-9	1	
		6	1.141-КР-1.5.020400	Каркас К-10	2	
		7	1.141-КР-1.5.020500-22	Сетка С1-22	1	
		8	1.141-КР-1.5.020600	Сетка С-2	2	
		9	1.141-КР-1.5.020700	Сетка С-3	1	
		10	1.141-КР-1.5.020002	Петля П-1	4	

Инв. N подл. | Подпись и дата | Взам. инв. N

1.141-КР-1.5.240000

Гл. спец.	Винер		
Вед. инж.	Хомич		
Провер.	Хомич		
Разраб.	Засорина		
Исполн.	Засорина		

Панель перекрытия многопустотная КНК 8-48.10
Спецификация

Стад.	Лист.	Листов
Р		

Проектный институт ЛЕНЖИЛПРОЕКТ

Форм.	Зона	Поз.	Обозначение	Наименование	Кол.	Примечание
				Документация		
			1.141-КР-1.5.000000 то	Техническое описание		
			1.141-КР-1.5.010000	Номенклатура		
			1.141-КР-1.5.000000 вс	Выборка стали		
			1.141-КР-1.5.020000	Опалубочный чертеж		
			1.141-КР-1.5.020000 сб	Сборочный чертеж		
				Сборочные единицы и детали		
		1	1.141-КР-1.5.020001-28	Стержень Т28	2	
		2	1.141-КР-1.5.020001-23	Стержень Т23	2	
		3	1.141-КР-1.5.020100-02	Каркас К-2	6	
		4	1.141-КР-1.5.020200-02	Каркас К-6	2	
		5	1.141-КР-1.5.020300	Каркас К-9	1	
		6	1.141-КР-1.5.020400	Каркас К-10	2	
		7	1.141-КР-1.5.020500-23	Сетка С1-23	1	
		8	1.141-КР-1.5.020600	Сетка С-2	2	
		9	1.141-КР-1.5.020700	Сетка С-3	1	
		10	1.141-КР-1.5.020002	Петля П-1	4	

Инв.№ подл. | Подпись и дата | Взам. инв.№

1346

1.141-КР-1.5.250000

Гл.спец.	Винер		Панель перекрытия многопустотная КНК 8-49.10 Спецификация
Вед.инж.	Хомич	Хомич	
Провер.	Хомич	Хомич	
Разраб.	Засорина	Азаф	
Исполн.	Засорина	Азаф	

Стад.	Лист	Листов
Р		

Проектный институт ЛЕНЖИЛПРОЕКТ

Форм.	Зона	Поз.	Обозначение	Наименование	Кол.	Примечание
				Документация		
			1.141-КР-1.5.000000 то	Техническое описание		
			1.141-КР-1.5.010000	Номенклатура		
			1.141-КР-1.5.000000 вс	Выборка стали		
			1.141-КР-1.5.020000	Опалубочный чертеж		
			1.141-КР-1.5.020000 сб	Сборочный чертеж		
				Сборочные единицы и детали		
		1	1.141-КР-1.5.020001-29	Стержень Т29	2	
		2	1.141-КР-1.5.020001-24	Стержень Т24	2	
		3	1.141-КР-1.5.020100-02	Каркас К-2	6	
		4	1.141-КР-1.5.020200-02	Каркас К-5	2	
		5	1.141-КР-1.5.020300	Каркас К-9	1	
		6	1.141-КР-1.5.020400	Каркас К-10	2	
		7	1.141-КР-1.5.020500-24	Сетка С1-24	1	
		8	1.141-КР-1.5.020600	Сетка С-2	2	
		9	1.141-КР-1.5.020700	Сетка С-3	1	
		10	1.141-КР-1.5.020002	Петля П-1	4	

Инв.№ подл. | Подпись и дата | Взам. инв.№

1.141-КР-1.5.260000

Гл.спец.	Винер		Панель перекрытия многопустотная КНК 8-50.10 Спецификация
Вед.инж.	Хомич	Хомич	
Провер.	Хомич	Хомич	
Разраб.	Засорина	Азаф	
Исполн.	Засорина	Азаф	

Стад.	Лист	Листов
Р		

Проектный институт ЛЕНЖИЛПРОЕКТ

Форм.	Зона	Поз.	Обозначение	Наименование	Кол.	Примечание
				Документация		
			1.141-КР-1.5.000000 то	Техническое описание		
			1.141-КР-1.5.010000	Номенклатура		
			1.141-КР-1.5.000000 вс	Выборка стали		
			1.141-КР-1.5.020000	Опалубочный чертеж		
			1.141-КР-1.5.020000 сб	Сборочный чертеж		
			Сборочные	единицы и детали		
		1	1.141-КР-1.5.020001-30	Стержень Т30	2	
		2	1.141-КР-1.5.020001-25	Стержень Т25	2	
		3	1.141-КР-1.5.020100-02	Каркас К-2	6	
		4	1.141-КР-1.5.020200-02	Каркас К-6	2	
		5	1.141-КР-1.5.020300	Каркас К-9	1	
		6	1.141-КР-1.5.020400	Каркас К-10	2	
		7	1.141-КР-1.5.020500-25	Сетка С1-25	1	
		8	1.141-КР-1.5.020600	Сетка С-2	2	
		9	1.141-КР-1.5.020700	Сетка С-3	1	
		10	1.141-КР-1.5.020002	Петля П-1	4	

Инв.№ подл. | Подпись и дата | Взам. инв.№

1.141-КР-1.5.270000

Гл. спец.	Винер		
Вед. инж.	Хомич		
Провер.	Хомич		
Разраб.	Засорина		
Исполн.	Засорина		

Панель перекрытия многопустотная КНК 8-51.10 Спецификация

Стад.	Лист	Листов
Р		

Проектный институт ЛЕНЖИЛПРОЕКТ

Форм.	Зона	Поз.	Обозначение	Наименование	Кол.	Примечание
				Документация		
			1.141-КР-1.5.000000 то	Техническое описание		
			1.141-КР-1.5.010000	Номенклатура		
			1.141-КР-1.5.000000 вс	Выборка стали		
			1.141-КР-1.5.020000	Опалубочный чертеж		
			1.141-КР-1.5.020000 сб	Сборочный чертеж		
			Сборочные	единицы и детали		
		1	1.141-КР-1.5.020001-31	Стержень Т31	2	
		2	1.141-КР-1.5.020001-26	Стержень Т26	2	
		3	1.141-КР-1.5.020100-02	Каркас К-2	6	
		4	1.141-КР-1.5.020200-02	Каркас К-6	2	
		5	1.141-КР-1.5.020300	Каркас К-9	1	
		6	1.141-КР-1.5.020400	Каркас К-10	2	
		7	1.141-КР-1.5.020500-26	Сетка С1-26	1	
		8	1.141-КР-1.5.020600	Сетка С-2	2	
		9	1.141-КР-1.5.020700	Сетка С-3	1	
		10	1.141-КР-1.5.020002	Петля П-1	4	

Инв.№ подл. | Подпись и дата | Взам. инв.№

1.141-КР-1.5.280000

Гл. спец.	Винер		
Вед. инж.	Хомич		
Провер.	Хомич		
Разраб.	Засорина		
Исполн.	Засорина		

Панель перекрытия многопустотная КНК 8-52.10 Спецификация

Стад.	Лист	Листов
Р		

Проектный институт ЛЕНЖИЛПРОЕКТ

Форм.	Зона	Поз.	Обозначение	Наименование	Кол.	Примечание
				Документация		
			1.141-КР-1.5.000000 то	Техническое описание		
			1.141-КР-1.5.010000	Номенклатура		
			1.141-КР-1.5.000000 вс	Выборка стали		
			1.141-КР-1.5.020000	Опалубочный чертеж		
			1.141-КР-1.5.020000 сб	Сборочный чертеж		
			Сборочные	единицы и чертежи		
		1	1.141-КР-1.5.020001-32	Стержень Т 32	2	
		2	1.141-КР-1.5.020001-27	Стержень Т27	2	
		3	1.141-КР-1.5.020100-02	Каркас К-2	6	
		4	1.141-КР-1.5.020200-02	Каркас К-6	2	
		5	1.141-КР-1.5.020300	Каркас К-9	1	
		6	1.141-КР-1.5.020400	Каркас К-10	2	
		7	1.141-КР-1.5.020500-27	Сетка С1-27	1	
		8	1.141-КР-1.5.020600	Сетка С-2	2	
		9	1.141-КР-1.5.020700	Сетка С-3	1	
		10	1.141-КР-1.5.020002	Петля П-1	4	

Инв.№ подл. | Подпись и дата | Взам. инв.№

1846

1.141-КР-1.5.290000

Гл.спец.	Винер		
Вед.инж.	Хомич		
Провер.	Хомич		
Разраб.	Засорина		
Исполн.	Засорина		

Панель перекрытия многопустотная КНК 8-53.10 Спецификация

Стад.	Лист	Листов
Р		

Проектный институт ЛЕНЖИЛПРОЕКТ

Форм.	Зона	Поз.	Обозначение	Наименование	Кол.	Примечание
				Документация		
			1.141-КР-1.5.000000 то	Техническое описание		
			1.141-КР-1.5.010000	Номенклатура		
			1.141-КР-1.5.000000 вс	Выборка стали		
			1.141-КР-1.5.020000	Опалубочный чертеж		
			1.141-КР-1.5.020000 сб	Сборочный чертеж		
			Сборочные	единицы и чертежи		
		1	1.141-КР-1.5.020001-33	Стержень Т-33	2	
		2	1.141-КР-1.5.020001-28	Стержень Т-28	2	
		3	1.141-КР-1.5.020100-02	Каркас К-2	6	
		4	1.141-КР-1.5.020200-02	Каркас К-6	2	
		5	1.141-КР-1.5.020300	Каркас К-9	1	
		6	1.141-КР-1.5.020400	Каркас К-10	2	
		7	1.141-КР-1.5.020500-28	Сетка С1-28	1	
		8	1.141-КР-1.5.020600	Сетка С-2	2	
		9	1.141-КР-1.5.020700	Сетка С-3	1	
		10	1.141-КР-1.5.020002	Петля П-1	4	

Инв.№ подл. | Подпись и дата | Взам. инв.№

1846

1.141.-КР-1.5.300000

Гл.спец.	Винер		
Вед.инж.	Хомич		
Провер.	Хомич		
Разраб.	Засорина		
Исполн.	Засорина		

Панель перекрытия многопустотная КНК 8-54.10 Спецификация

Стад.	Лист	Листов
Р		

Проектный институт ЛЕНЖИЛПРОЕКТ

Форм.	Зона	Поз.	Обозначение	Наименование	Кол.	Примечание
				Документация		
			1.141-КР-1.5.000000 то	Техническое описание		
			1.141-КР-1.5.010000	Номенклатура		
			1.141-КР-1.5.000000 вс	Выборка стали		
			1.141-КР-1.5.020000	Опалубочный чертеж		
			1.141-КР-1.5.020000 сб	Сборочный чертеж		
			Сборочные	единицы и детали		
		1	1.141-КР-1.5.020001-34	Стержень Т34	2	
		2	1.141-КР-1.5.020001-29	Стержень Т29	2	
		3	1.141-КР-1.5.020100-02	Каркас К-2	6	
		4	1.141-КР-1.5.020200-02	Каркас К-8	2	
		5	1.141-КР-1.5.020300	Каркас К-9	1	
		6	1.141-КР-1.5.020400	Каркас К-10	2	
		7	1.141-КР-1.5.020500-29	Сетка С1-29	1	
		8	1.141-КР-1.5.020600	Сетка С-2	2	
		9	1.141-КР-1.5.020700	Сетка С-3.	1	
		10	1.141-КР-1.5.020002	Петля П-1	4	

Инв.№ подл. | Подпись и дата | Взам. инв.№

1.141-КР-1.5.310000

Гл.спец.	Винер		Панель перекрытия многопустотная КНК 8-55.10 Спецификация
Вед.инж.	Хомич		
Провер.	Хомич		
Разраб.	Засорина		
Исполн.	Засорина		

стад.	лист	листов
Р		

Проектный институт ЛЕНЖИЛПРОЕКТ

Форм.	Зона	Поз.	Обозначение	Наименование	Кол.	Примечание
				Документация		
			1.141-КР-1.5.000000 то	Техническое описание		
			1.141-КР-1.5.010000	Номенклатура		
			1.141-КР-1.5.000000 вс	Выборка стали		
			1.141-КР-1.5.020000	Опалубочный чертеж		
			1.141-КР-1.5.020000 сб	Сборочный чертеж		
			Сборочные	единицы и детали		
		1	1.141-КР-1.5.020000-35	Стержень Т35	2	
		2	1.141-КР-1.5.020001-30	Стержень Т30	2	
		3	1.141-КР-1.5.020100-02	Каркас К-2	6	
		4	1.141-КР-1.5.020200-02	Каркас К-6	2	
		5	1.141-КР-1.5.020300	Каркас К-9	1	
		6	1.141-КР-1.5.020400	Каркас К-10	2	
		7	1.141-КР-1.5.020500-30	Сетка С1-30	1	
		8	1.141-КР-1.5.020600	Сетка С-2	2	
		9	1.141-КР-1.5.020700	Сетка С-3	1	
		10	1.141-КР-1.5.020002	Петля П-1	4	

Инв.№ подл. | Подпись и дата | Взам. инв.№

1.141-КР-1.5.320000

Гл.спец.	Винер		Панель перекрытия многопустотная КНК 8-56.10 Спецификация
Вед.инж.	Хомич		
Провер.	Хомич		
Разраб.	Засорина		
Исполн.	Засорина		

стад.	лист	листов
Р		

Проектный институт ЛЕНЖИЛПРОЕКТ

Форм.	Зона	Поз.	Обозначение	Наименование	Кол.	Примечание
				Документация		
			1.141-КР-1.5.000000 то	Техническое описание		
			1.141-КР-1.5.010000	Номенклатура		
			1.141-КР-1.5.000000 вс	Выборка стали		
			1.141-КР-1.5.020000	Опалубочный чертеж		
			1.141-КР-1.5.020000 сб	Сборочный чертеж		
			Сборочные	единицы и детали		
		1.	1.141-КР-1.5.020001-36	Стержень Т36	2	
		2	1.141-КР-1.5.020001-31	Стержень Т31	2	
		3	1.141-КР-1.5.020100-02	Каркас К-2	6	
		4	1.141-КР-1.5.020200-02	Каркас К-6	2	
		5	1.141-КР-1.5.020300	Каркас К-9	1	
		6	1.141-КР-1.5.020400	Каркас К-10	2	
		7	1.141-КР-1.5.020500-31	Сетка С1-31	1	
		8	1.141-КР-1.5.020600	Сетка С-2	2	
		9	1.141-КР-1.5.020700	Сетка С-3	1	
		10	1.141-КР-1.5.020002	Петля П-1	4	

Инв. N подл. | Подпись и дата | Взам. инв. N

1946

1.141-КР-1.5.330000

Гл. спец.	Винер		
Вед. инж.	Хомич		
Провер.	Хомич		
Разраб.	Засорина		
Испол.	Засорина		

Панель перекрытия многопустотная КНК 8-57.10
Спецификация

Стад.	Лист	Листов
Р		

Проектный институт ЛЕНЖИЛПРОЕКТ

Форм.	Зона	Поз.	Обозначение	Наименование	Кол.	Примечание
				Документация		
			1.141-КР-1.5.000000 то	Техническое описание		
			1.141-КР-1.5.010000	Номенклатура		
			1.141-КР-1.5.000000 вс	Выборка стали		
			1.141-КР-1.5.020000	Опалубочный чертеж		
			1.141-КР-1.5.020000 сб	Сборочный чертеж		
			Сборочные	единицы и детали		
		1	1.141-КР-1.5.020001-37	Стержень Т37	2	
		2	1.141-КР-1.5.020001-32	Стержень Т32	2	
		3	1.141-КР-1.5.020100-02	Каркас К-2	6	
		4	1.141-КР-1.5.020200-02	Каркас К-6	2	
		5	1.141-КР-1.5.020300	Каркас К-9	1	
		6	1.141-КР-1.5.020400	Каркас К-10	2	
		7	1.141-КР-1.5.020500-32	Сетка С1-32	1	
		8	1.141-КР-1.5.020600	Сетка С-2	2	
		9	1.141-КР-1.5.020700	Сетка С-3	1	
		10	1.141-КР-1.5.020002	Петля П-1	4	

Инв. N подл. | Подпись и дата | Взам. инв. N

1946

1.141-КР-1.5.340000

Гл. спец.	Винер		
Вед. инж.	Хомич		
Провер.	Хомич		
Разраб.	Засорина		
Испол.	Засорина		

Панель перекрытия многопустотная КНК 8-58.10
Спецификация

Стад.	Лист	Листов
Р		

Проектный институт ЛЕНЖИЛПРОЕКТ

Форм.	Зона	Поз.	Обозначение	Наименование	Кол.	Примечание
				Документация		
			1.141-КР-1.5.000000 то	Техническое описание		
			1.141-КР-1.5.010000	Номенклатура		
			1.141-КР-1.5.000000 вс	Выборка стали		
			1.141-КР-1.5.020000	Опалубочный чертеж		
			1.141-КР-1.5.020000 СБ	Сборочный чертеж		
			Сборочные	единицы и детали		
		1	1.141-КР-1.5.020001-38	Стержень Т38	2	
		2	1.141-КР-1.5.020001-33	Стержень Т33	2	
		3	1.141-КР-1.5.020100-02	Каркас К-2	6	
		4	1.141-КР-1.5.020200-02	Каркас К-6	2	
		5	1.141-КР-1.5.020300	Каркас К-9	1	
		6	1.141-КР-1.5.020400	Каркас К-10	2	
		7	1.141-КР-1.5.020500-33	Сетка С1-3	1	
		8	1.141-КР-1.5.020600	Сетка С-2	2	
		9	1.141-КР-1.5.020700	Сетка С-3	1	
		10	1.141-КР-1.5.020002	Петля П-1	4	

Инв.№ подл. | Подпись и дата | Взам. инв.№

1.141-КР-1.5.350000

Гл.спец.	Винер		Панель перекрытия многопустотная КНК8-59.10 Спецификация	стад.	лист	листов
Вед.инж.	Хомич			Р		
Провер.	Хомич			Проектный институт ЛЕНЖИЛПРОЕКТ		
Разраб.	Засорина					
Исполн.	Засорина					

Форм.	Зона	Поз.	Обозначение	Наименование	Кол.	Примечание
				Документация		
			1.141-КР-1.5.000000 то	Техническое описание		
			1.141-КР-1.5.010000	Номенклатура		
			1.141-КР-1.5.000000 во	Выборка стали		
			1.141-КР-1.5.020000	Опалубочный чертеж		
			1.141-КР-1.5.020000 СБ	Сборочный чертеж		
			Сборочные	единицы и детали		
		1	1.141-КР-1.5.020001-39	Стержень Т39	2	
		2	1.141-КР-1.5.020001-34	Стержень Т34	2	
		3	1.141-КР-1.5.020100-02	Каркас К-2	6	
		4	1.141-КР-1.5.020200-02	Каркас К-6	2	
		5	1.141-КР-1.5.020300	Каркас К-9	1	
		6	1.141-КР-1.5.020400	Каркас К-10	2	
		7	1.141-КР-1.5.020500-34	Сетка С1-34	1	
		8	1.141-КР-1.5.020600	Сетка С-2	2	
		9	1.141-КР-1.5.020700	Сетка С-3	1	
		10	1.141-КР-1.5.020002	Петля П-1	4	

Инв.№ подл. | Подпись и дата | Взам. инв.№

1.141-КР-1.5.360000

Гл.спец.	Винер		Панель перекрытия многопустотная КНК8-60.10 Спецификация	стад.	лист	листов
Вед.инж.	Хомич			Р		
Провер.	Хомич			Проектный институт ЛЕНЖИЛПРОЕКТ		
Разраб.	Засорина					
Испол.	Засорина					

Форм.	Зона	Поз.	Обозначение	Наименование	Кол.	Примечание
				Документация		
			1.141-КР-1.5.000000 то	Техническое описание		
			1.141-КР-1.5.010000	Номенклатура		
			1.141-КР-1.5.000000 вс	Выборка стали		
			1.141-КР-1.5.020000	Опалубочный чертеж		
			1.141-КР-1.5.020000 сб	Сборочный чертеж		
				Сборочные единицы и детали		
		1	1.141-КР-1.5.020001-40	Стержень Т40	2	
		2	1.141-КР-1.5.020001-55	Стержень Т55	2	
		3	1.141-КР-1.5.020100-03	Каркас К-3	6	
		4	1.141-КР-1.5.020200-03	Каркас К-7	2	
		5	1.141-КР-1.5.020300	Каркас К-9	1	
		6	1.141-КР-1.5.020400	Каркас К-10	2	
		7	1.141-КР-1.5.020500-35	Сетка С1-35	1	
		8	1.141-КР-1.5.020600	Сетка С-2	2	
		9	1.141-КР-1.5.020700	Сетка С-3	1	
		10	1.141-КР-1.5.020002	Петля П-1	4	

Инв. N подл. | Подпись и дата | Взам. инв. N

Гл.спец.	Винер		
Вед.инж.	Хомич		
Провер.	Хомич		
Разраб.	Засорина		
Исполн.	Засорина		

1.141-КР-1.5.370000

Панель перекрытия многопустотная К.НК 8-61.10 Спецификация

стад.	лист	листов
Р		

Проектный институт ЛЕНЖИЛПРОЕКТ

Форм.	Зона	Поз.	Обозначение	Наименование	Кол.	Примечание
				Документация		
			1.141-КР-1.5.000000 то	Техническое описание		
			1.141-КР-1.5.010000	Номенклатура		
			1.141-КР-1.5.000000 вс	Выборка стали		
			1.141-КР-1.5.020000	Опалубочный чертеж		
			1.141-КР-1.5.020000 сб	Сборочный чертеж		
				Сборочные единицы и детали		
		1	1.141-КР-1.5.020001-41	Стержень Т41	2	
		2	1.141-КР-1.5.020001-36	Стержень Т36	2	
		3	1.141-КР-1.5.020100-03	Каркас К-3	6	
		4	1.141-КР-1.5.020200-03	Каркас К 7	2	
		5	1.141-КР-1.5.020300	Каркас К-9	1	
		6	1.141-КР-1.5.020400	Каркас К-10	2	
		7	1.141-КР-1.5.020500-36	Сетка С1-36	1	
		8	1.141-КР-1.5.020600	Сетка С-2	2	
		9	1.141-КР-1.5.020700	Сетка С-3	1	
		10	1.141-КР-1.5.020002	Петля П-1	4	

Инв. N подл. | Подпись и дата | Взам. инв. N

Гл.спец.	Винер		
Вед.инж.	Хомич		
Провер.	Хомич		
Разраб.	Засорина		
Исполн.	Засорина		

1.141-КР-1.5.380000

Панель перекрытия многопустотная КНК 8-62.10 Спецификация

стад.	лист	листов
Р		

Проектный институт ЛЕНЖИЛПРОЕКТ

Форм.	Зона	Поз.	Обозначение	Наименование	Кол.	Примечание
				Документация		
			1.141-КР-1.5.000000 то	Техническое описание		
			1.141-КР-1.5.010000	Номенклатура		
			1.141-КР-1.5.000000 вс	Выборка стали		
			1.141-КР-1.5.020000	Опалубочный чертеж		
			1.141-КР-1.5.020000 сб	Сборочный чертеж		
				Сборочные единицы и детали		
		1	1.141-КР-1.5.020001-42	Стержень Т42	2	
		2	1.141-КР-1.5.020001-37	Стержень Т37	2	
		3	1.141-КР-1.5.020100-03	Каркас К-3	6	
		4	1.141-КР-1.5.020200-03	Каркас К-7	2	
		5	1.141-КР-1.5.020300	Каркас К-9	1	
		6	1.141-КР-1.5.020400	Каркас К-10	2	
		7	1.141-КР-1.5.020500-37	Сетка С1-37	1	
		8	1.141-КР-1.5.020600	Сетка С-2	2	
		9	1.141-КР-1.5.020700	Сетка С-3	1	
		10	1.141-КР-1.5.020002	Петля П-1	4	

Инв.N подл. | Подпись и дата | Взам. инв.N

1.141-КР-1.5.390000

Гл.спец.	Винер		
Вед.инж.	Хомич		
Провер.	Хомич		
Разраб.	Засорина		
Испол.	Засорина		

Панель перекрытия многопустотная КНК 8.63.10 Спецификация

Стад.	Лист	Листов
Р		

Проектный институт ЛЕННИИЛПРОЕКТ

Копировал: Керцман. Формат 11

Форм.	Зона	Поз.	Обозначение	Наименование	Кол.	Примечание
				Документация		
			1.141-КР-1.5.000000 то	Техническое описание		
			1.141-КР-1.5.010000	Номенклатура		
			1.141-КР-1.5.000000 вс	Выборка стали		
			1.141-КР-1.5.020000	Опалубочный чертеж		
			1.141-КР-1.5.020000 сб	Сборочный чертеж		
				Сборочные единицы и детали		
		1	1.141-КР-1.5.020001-43	Стержень Т43	2	
		2	1.141-КР-1.5.020001-38	Стержень Т38	2	
		3	1.141-КР-1.5.020100-03	Каркас К-3	6	
		4	1.141-КР-1.5.020200-03	Каркас К-7	2	
		5	1.141-КР-1.5.020300	Каркас К-9	1	
		6	1.141-КР-1.5.020400	Каркас К-10	2	
		7	1.141-КР-1.5.020500-38	Сетка С1-38	1	
		8	1.141-КР-1.5.020600	Сетка С-2	2	
		9	1.141-КР-1.5.020700	Сетка С-3	1	
		10	1.141-КР-1.5.020002	Петля П-1	4	

Инв.N подл. | Подпись и дата | Взам. инв.N

1.141-КР-1.5.400000

Гл.спец.	Винер		
Вед.инж.	Хомич		
Провер.	Хомич		
Разраб.	Засорина		
Испол.	Засорина		

Панель перекрытия многопустотная КНК 8-64.10 Спецификация

Стад.	Лист	Листов
Р		

Проектный институт ЛЕННИИЛПРОЕКТ

Копировал. Керцман. Формат 11

Форм.	Зона	Поз.	Обозначение	Наименование	Кол.	Примечание
				Документация		
			1.141-КР-1.5.000000 то	Техническое описание		
			1.141-КР-1.5.010000	Номенклатура		
			1.141-КР-1.5 000000 вс	Выборка стали		
			1.141-КР-1.5.020000	Опалубочный чертеж		
			1.141-КР-1.5.020000 сб	Сборочный чертеж		
				Сборочные единицы и детали		
		1	1.141-КР-1.5.020001-44	Стержень Т44	2	
		2	1.141-КР-1.5.020001-39	Стержень Т39	2	
		3	1.141-КР-1.5.020100-03	Каркас К-3	6	
		4	1.141-КР-1.5.020200-03	Каркас К-7	2	
		5	1.141-КР-1.5.020300	Каркас К-9	1	
		6	1.141-КР-1.5.020400	Каркас К-10	2	
		7	1.141-КР-1.5.020600-39	Сетка С1-39	1	
		8	1.141-КР-1.5.020600	Сетка С-2	2	
		9	1.141-КР-1.5.020700	Сетка С-3	1	
		10	1.141-КР-1.5.020002	Петля П-1	4	

Инв. № подл. | Подпись и дата | Взам. инв. №

1.141-КР-1.5.410000

Гл. спец.	Винер		
Вед. инж.	Хомич		
Провер.	Хомич		
Разраб.	Засорина		
Исполн.	Засорина		

Панель перекрытия многопустотная КНК 8-65.0 Спецификация

стад.	лист	листов
Р		

Проектный институт ЛЕНЖИЛПРОЕКТ

Форм.	Зона	Поз.	Обозначение	Наименование	Кол.	Примечание
				Документация		
			1.141-КР-1.5.000000 то	Техническое описание		
			1.141-КР-1.5.010000	Номенклатура		
			1.141-КР-1.5.000000 вс	Выборка стали		
			1.141-КР-1.5.020000	Опалубочный чертеж		
			1.141-КР-1.5.020000 сб	Сборочный чертеж		
				Сборочные единицы и детали		
		1	1.141-КР-1.5.020001-45	Стержень Т45	2	
		2	1.141-КР-1.5.020001-40	Стержень Т40	2	
		3	1.141-КР-1.5.020100-03	Каркас К-3	6	
		4	1.141-КР-1.5.020200-03	Каркас К-7	2	
		5	1.141-КР-1.5.020300	Каркас К-9	1	
		6	1.141-КР-1.5.020400	Каркас К-10	2	
		7	1.141-КР-1.5.020500-40	Сетка С1-40	1	
		8	1.141-КР-1.5.020600	Сетка С-2	2	
		9	1.141-КР-1.5.020700	Сетка С-3	1	
		10	1.141-КР-1.5.020002	Петля П-1	4	

Инв. № подл. | Подпись и дата | Взам. инв. №

1.141-КР-1.5.420000

Гл. спец.	Винер		
Вед. инж.	Хомич		
Провер.	Хомич		
Разраб.	Засорина		
Исполн.	Засорина		

Панель перекрытия многопустотная КНК 8-66.10 Спецификация

стад.	лист	листов
Р		

Проектный институт ЛЕНЖИЛПРОЕКТ

Форм.	Зона	Поз.	Обозначение	Наименование	Кол.	Примечание
				Документация		
			1.141-КР-1.5.000000 то	Техническое описание		
			1.141-КР-1.5.010000	Номенклатура		
			1.141-КР-1.5.000000 вс	Выборка стали		
			1.141-КР-1.5.020000	Опалубочный чертеж		
			1.141-КР-1.5.020000 сб	Сборочный чертеж		
				Сборочные единицы и детали		
		1	1.141-КР-1.5.020001-46	Стержень Т46	2	
		2	1.141-КР-1.5.020001-56	Стержень Т56	2	
		3	1.141-КР-1.5.020100-03	Каркас К-3	6	
		4	1.141-КР-1.5.020200-03	Каркас К-7	2	
		5	1.141-КР-1.5.020300	Каркас К-9	1	
		6	1.141-КР-1.5.020400	Каркас К-10	2	
		7	1.141-КР-1.5.020500-41	Сетка С1-41	1	
		8	1.141-КР-1.5.020600	Сетка С-2	2	
		9	1.141-КР-1.5.020700	Сетка С-3	1	
		10	1.141-КР-1.5.020002	Петля П-1	4	

Инв.№ подл. | Подпись и дата | Взам. инв.№

1.141-КР-1.5.430000

Гл.спец.	Винер		
Вед.инж.	Хомич		
Провер.	Хомич		
Разраб.	Засорина		
Испол.	Засорина		

Панель перекрытия многопустотная КНК 8-67.10
Спецификация

стад.	лист	листов
Р		

Проектный институт ЛЕНГИПРОЕКТ

Форм.	Зона	Поз.	Обозначение	Наименование	Кол.	Примечание
				Документация		
			1.141-КР-1.5.000000 то	Техническое описание		
			1.141-КР-1.5.010000	Номенклатура		
			1.141-КР-1.5.000000 вс	Выборка стали		
			1.141-КР-1.5.020000	Опалубочный чертеж		
			1.141-КР-1.5.020000 сб	Сборочный чертеж		
				Сборочные единицы и детали		
		1	1.141-КР-1.5.020001-47	Стержень Т47	2	
		2	1.141-КР-1.5.020001-57	Стержень Т57	2	
		3	1.141-КР-1.5.020100-03	Каркас К-3	6	
		4	1.141-КР-1.5.020200-03	Каркас К-7	2	
		5	1.141-КР-1.5.020300	Каркас К-9	1	
		6	1.141-КР-1.5.020400	Каркас К-10	2	
		7	1.141-КР-1.5.020500-42	Сетка С1-42	1	
		8	1.141-КР-1.5.020600	Сетка С-2	2	
		9	1.141-КР-1.5.020700	Сетка С-3	1	
		10	1.141-КР-1.5.020002	Петля П-1	4	

Инв.№ подл. | Подпись и дата | Взам. инв.№

1.141-КР-1.5.440000

Гл.спец.	Винер		
Вед.инж.	Хомич		
Провер.	Хомич		
Разраб.	Засорина		
Испол.	Засорина		

Панель перекрытия многопустотная КНК 8-68.10
Спецификация

стад.	лист	листов
Р		

Проектный институт ЛЕНГИПРОЕКТ

Форм.	Зона	Поз.	Обозначение	Наименование	Кол.	Примечание
				Документация		
			1.141-КР-1.5.000000 то	Техническое описание		
			1.141-КР-1.5.010000	Номенклатура		
			1.141-КР-1.5.000000 вс	Выборка стали		
			1.141-КР-1.5.020000	Опалубочный чертеж		
			1.141-КР-1.5.020000 сб	Сборочный чертеж		
				Сборочные единицы и детали		
		1	1.141-КР-1.5.020001-48	Стержень Т48	2	
		2	1.141-КР-1.5.020001-58	Стержень Т58	2	
		3	1.141-КР-1.5.020100-04	Каркас К-4	6	
		4	1.141-КР-1.5.020200-04	Каркас К-8	2	
		5	1.141-КР-1.5.020300	Каркас К-9	1	
		6	1.141-КР-1.5.020400	Каркас К-10	2	
		7	1.141-КР-1.5.020500-43	Сетка С1-43	1	
		8	1.141-КР-1.5.020600	Сетка С-2	2	
		9	1.141-КР-1.5.020700	Сетка С-3	1	
		10	1.141-КР-1.5.020002	Петля П-1	4	

Инв.№ подл. | Подпись и дата | Взам. инв.№ 1846

1.141-КР-1.5.450000

Гл. спец.	Винер		
Вед. инж.	Хомич		
Провер.	Хомич		
Разраб.	Загорина		
Испол.	Загорина		

Панель перекрытия многопустотная КНК 8-69.10 Спецификация

Стад.	Лист	Листов
Р		

Проектный институт ЛЕННИЛПРОЕКТ

Форм.	Зона	Поз.	Обозначение	Наименование	Кол.	Примечание
				Документация		
			1.141-КР-1.5.000000 то	Техническое описание		
			1.141-КР-1.5.010000	Номенклатура		
			1.141-КР-1.5.000000 вс	Выборка стали		
			1.141-КР-1.5.020000	Опалубочный чертеж		
			1.141-КР-1.5.020000 сб	Сборочный чертеж		
				Сборочные единицы и детали		
		1	1.141-КР-1.5.020001-49	Стержень Т49	2	
		2	1.141-КР-1.5.020001-44	Стержень Т44	2	
		3	1.141-КР-1.5.020100-04	Каркас К-4	6	
		4	1.141-КР-1.5.020200-04	Каркас К-8	2	
		5	1.141-КР-1.5.020300	Каркас К-9	1	
		6	1.141-КР-1.5.020400	Каркас К-10	2	
		7	1.141-КР-1.5.020500-44	Сетка С1-44	1	
		8	1.141-КР-1.5.020600	Сетка С-2	2	
		9	1.141-КР-1.5.020700	Сетка С-3	1	
		10	1.141-КР-1.5.020002	Петля П-1	4	

Инв.№ подл. | Подпись и дата | Взам. инв.№ 1846

1.141-КР-1.5.460000

Гл. спец.	Винер		
Вед. инж.	Хомич		
Провер.	Хомич		
Разраб.	Загорина		
Испол.	Загорина		

Панель перекрытия многопустотная КНК 8-70.10 Спецификация

Стад.	Лист	Листов
Р		

Проектный институт ЛЕННИЛПРОЕКТ

Форм.	Зона	Поз.	Обозначение	Наименование	Кол.	Примечание
				Документация		
			1.141-КР-1.5.000000 то	Техническое описание		
			1.141-КР-1.5.010000	Номенклатура		
			1.141-КР-1.5.000000 вс	Выборка стали		
			1.141-КР-1.5.020000	Опалубочный чертеж		
			1.141-КР-1.5.020000 сб	Сборочный чертеж		
			Сборочные единицы и детали			
		1	1.141-КР-1.5.020001-50	Стержень Т50	2	
		2	1.141-КР-1.5.020001-59	Стержень Т59	2	
		3	1.141-КР-1.5.020100-04	Каркас К-4	6	
		4	1.141-КР-1.5.020200-04	Каркас К-8	2	
		5	1.141-КР-1.5.020300	Каркас К-9	1	
		6	1.141-КР-1.5.020400	Каркас К-10	2	
		7	1.141-КР-1.5.020500-45	Сетка С1-45	1	
		8	1.141-КР-1.5.020600	Сетка С-2	2	
		9	1.141-КР-1.5.020700	Сетка С-3	1	
		10	1.141-КР-1.5.020002	Петля П-1	4	

Инв.№ подл. | Подпись и дата | Взам. инв.№

1.141-КР-1.5.470000

Гл.спец.	Винер		
Вед.инж.	Хомич		
Провер.	Хомич		
Разраб.	Засорина		
Испол.	Засорина		

Панель перекрытия многопустотная КНК8-71.10
Спецификация

Стад.	Лист	Листов
Р		

Проектный институт ЛЕНЖИЛПРОЕКТ

Форм.	Зона	Поз.	Обозначение	Наименование	Кол.	Примечание
				Документация		
			1.141-КР-1.5.000000 то	Техническое описание		
			1.141-КР-1.5.010000	Номенклатура		
			1.141-КР-1.5.000000 вс	Выборка стали		
			1.141-КР-1.5.020000	Опалубочный чертеж		
			1.141-КР-1.5.020000 сб	Сборочный чертеж		
			Сборочные единицы и детали			
		1	1.141-КР-1.5.020001-51	Стержень Т51	2	
		2	1.141-КР-1.5.020001-60	Стержень Т60	2	
		3	1.141-КР-1.5.020100-04	Каркас К-4	6	
		4	1.141-КР-1.5.020200-04	Каркас К-8	2	
		5	1.141-КР-1.5.020300	Каркас К-9	1	
		6	1.141-КР-1.5.020400	Каркас К-10	2	
		7	1.141-КР-1.5.020500-46	Сетка С1-46	1	
		8	1.141-КР-1.5.020600	Сетка С-2	2	
		9	1.141-КР-1.5.020700	Сетка С-3	1	
		10	1.141-КР-1.5.020002	Петля П-2	4	

Инв.№ подл. | Подпись и дата | Взам. инв.№

1.141-КР-1.5.480000

Гл.спец.	Винер		
Вед.инж.	Хомич		
Провер.	Хомич		
Разраб.	Засорина		
Испол.	Засорина		

Панель перекрытия многопустотная КНК8-72.10
Спецификация

Стад.	Лист	Листов
Р		

Проектный институт ЛЕНЖИЛПРОЕКТ

Форм.	Зона	Поз.	Обозначение	Наименование	Кол.	Примечание
				Документация		
			1.141-КР-1.5.000000то	Техническое описание		
			1.141-КР-1.5.010000	Номенклатура		
			1.141-КР-1.5.000000вс	Выборка сталц		
			1.141-КР-1.5.020000	Опалубочный чертеж		
			1.141-КР-1.5.020000сб	Сборочный чертеж		
				Сборочные единицы и детали		
		1	1.141-КР-1.5.020001-52	Стержень Т52	2	
		2	1.141-КР-1.5.020001-61	Стержень Т61	2	
		3	1.141-КР-1.5.020100-04	Каркас К-4	6	
		4	1.141-КР-1.5.020200-04	Каркас К-8	2	
		5	1.141-КР-1.5.020300	Каркас К-9	1	
		6	1.141-КР-1.5.020400	Каркас К-10	2	
		7	1.141-КР-1.5.020500-47	Сетка С1-47	1	
		8	1.141-КР-1.5.020600	Сетка С-2	2	
		9	1.141-КР-1.5.020700	Сетка С-3	1	
		10	1.141-КР-1.5.020002	Петля П-2	4	

Инв.N подл. | Подпись и дата | Взам. инв.N

Гл.спец.	Винер		
Вед.инж.	Хомич		
Провер.	Хомич		
Разраб.	Засорина		
Исполн.	Засорина		

1.141-КР-1.5.490000

Панель перекрытия многопустотная КНК8-73.10
Спецификация

стад.	лист	листов
Р		

Проектный институт ЛЕНЖИЛПРОЕКТ

Форм.	Зона	Поз.	Обозначение	Наименование	Кол.	Примечание
				Документация		
			1.141-КР-1.5.000000то	Техническое описание		
			1.141-КР-1.5.010000	Номенклатура		
			1.141-КР-1.5.000000вс	Выборка сталц		
			1.141-КР-1.5.020000	Опалубочный чертеж		
			1.141-КР-1.5.020000сб	Сборочный чертеж		
				Сборочные единицы и детали		
		1	1.141-КР-1.5.020001-53	Стержень Т53	2	
		2	1.141-КР-1.5.020001-62	Стержень Т62	2	
		3	1.141-КР-1.5.020100-04	Каркас К-4	6	
		4	1.141-КР-1.5.020200-04	Каркас К-8	2	
		5	1.141-КР-1.5.020300	Каркас К-9	1	
		6	1.141-КР-1.5.020400	Каркас К-10	2	
		7	1.141-КР-1.5.020500-48	Сетка С1-48	1	
		8	1.141-КР-1.5.020600	Сетка С-2	2	
		9	1.141-КР-1.5.020700	Сетка С-3	1	
		10	1.141-КР-1.5.020002	Петля П-2	4	

Инв.N подл. | Подпись и дата | Взам. инв.N

Гл.спец.	Винер		
Вед.инж.	Хомич		
Провер.	Хомич		
Разраб.	Засорина		
Исполн.	Засорина		

1.141-КР-1.5.500000

Панель перекрытия многопустотная КНК8-74.10
Спецификация

стад.	лист	листов
Р		

Проектный институт ЛЕНЖИЛПРОЕКТ

Форм.	Зона	Поз.	Обозначение	Наименование	Кол.	Примечание
				Документация		
			1.141-КР-1.5.000000 то	Техническое описание		
			1.141-КР-1.5.010000	Номенклатура		
			1.141-КР-1.5.000000 вс	Выборка стали		
			1.141-КР-1.5.020000	Опалубочный чертеж		
			1.141-КР-1.5.020000 сб	Сборочный чертеж		
			Сборочные	единицы и детали		
		1	1.141-КР-1.5.020001-54	Стержень Т54	2	
		2	1.141-КР-1.5.020001-63	Стержень Т63	2	
		3	1.141-КР-1.5.020100-04	Каркас К-4	6	
		4	1.141-КР-1.5.020200-04	Каркас К-8	2	
		5	1.141-КР-1.5.020300	Каркас К-9	1	
		6	1.141-КР-1.5.020400	Каркас К-10	2	
		7	1.141-КР-1.5.020500-49	Сетка С1-49	1	
		8	1.141-КР-1.5.020600	Сетка С-2	2	
		9	1.141-КР-1.5.020700	Сетка С-3	1	
		10	1.141-КР-1.5.020002	Петля П-2	4	

Инв.N подл. | Подпись и дата | Взам. инв.N

Гл.спец.	Винер		
Вед.инж.	Хомич		
Провер.	Хомич		
Разраб.	Засорина		
Исполн.	Засорина		

1.141-КР-1.5.510000

Панель перекрытия многопустотная КНК 8-75.10
Спецификация

стад.	лист	листов
Р		

Проектный Институт
ЛЕННИИПРОЕКТ

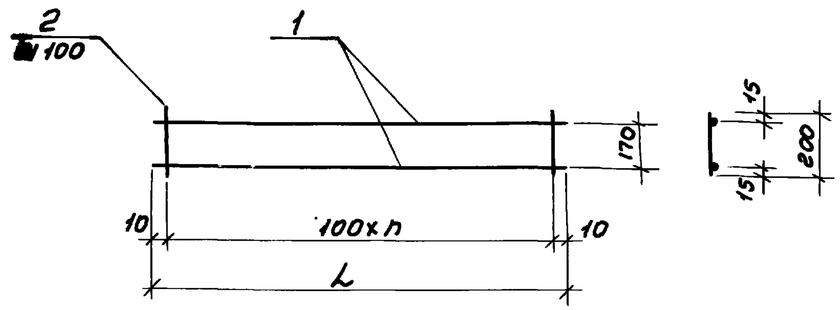

Каркасы изготовлять при помощи контактной точечной электросварки в соответствии с требованиями ГОСТ 14098-68 и СН 393-78

Обозначение	Марка	L мм	n	Масса кг
1.141 - кр 1.5.020100-01	К-1	1220	12	0.499
1.141 - кр 1.5.020100-02	К-2	1520	15	0.961
1.141 - кр 1.5.020100-03	К-3	1720	17	1.08
1.41 - кр 15.020100 - 04	К-4	1920	19	1.21

Форм	Зона	Поз	Обозначение	Наименование	Кол	Примечание
			1.141 - кр - 1.5.020100 - 01	К-1		
12		1	1.141 - кр - 1.5.020101	ф 4 ВI ГОСТ 6727-53* L=1220	2	
		2	1.141 - кр - 1.5.02.0102	ф4 ВI —"— e=200	13	
			1.141. - кр - 1.5.02020100 - 02	К-2		
12		1	1.141 - кр - 1.5.020103	ф5 ВI ГОСТ 6727-53* L=1520	2	
		2	1.141 - кр - 1.5.020104	ф5 ВI —"— e=200	16	
			1.141 - кр - 1.5.020100 - 03	К-3		
12		1	1.141 - кр - 1.5.020105	ф 5ВI —"— L=1720	2	
		2	1.141 - кр - 1.5.020104	ф 5 ВI —"— e=200	18	
			1.141 - кр - 1.5.020100 - 04	К-4		
12		1	1.141 - кр - 1.5.020106	ф5ВI —"— L=1920	2	
		2	1.141 - кр - 1.5.020104	ф5 ВI —"— e=200	20	

Гл.спец	Винер	
Вед инж	Хомич	
Провер	Хомич	
Разраб	Засорина	
Исполн	Засорина	

1.141 - КР - 1.5.020100

Каркасы К-1 ÷ К-4

Стад	Масса	Масшт
Р		

Лист | Листов

Проектный институт ЛЕНЖИЛПРОЕКТ

Взам инв№ | Подп и дата | Инв № подл

Копировал | Формат 12

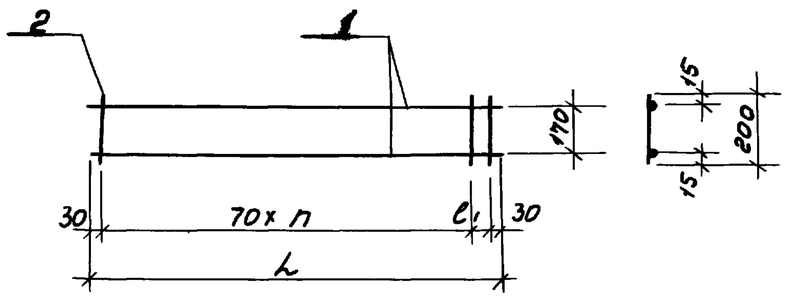

Каркасы изготовлять при помощи контактной точечной электросварки в соответствии с требованиями ГОСТ 14098-68 и СН 393-78

Обозначение	Марка	L мм	n	e1 мм	Масса кг
1.141-кр-1.5.020200-01	К-5	1220	16	40	0.60
1.141-кр-1.5.020200-02	К-6	1520	20	60	1.12
1.141-кр-1.5.020200-03	К-7	1720	23	50	1.30
1.141-кр-1.5.020200-04	К-8	1920	26	40	1.45

Форм	Зона	Поз	Обозначение	Наименование	Кол	Примечание
			1.141 - кр - 1.5020200-01	К-5		
12		1	1.141-кр-1.5020201	ф 4 ВI ГОСТ 6727-53* L=1220	2	
		2	1.141-кр 1.5.020202	ф 4ВI —"— e= 200	18	
12			1.141-кр-1.5.020200-02	К-6		
		1	1.141-кр-1.5020203	ф 5 ВI —"— L=1520	2	
		2	1.141-кр-1.5.020202	ф 5 ВI —"— e= 200	22	
			1.141-кр-1.5.020200-03	К-7		
12		1	1.141-кр-1.5020204	ф 5 ВI —"— L=1720	2	
		2	1.141-кр-1.5.020202	ф 5 ВI —"— e= 200	25	
			1.141-кр-1.5.020200-04	К-8		
12		1	1.141-кр-1.5.020205	ф 5 ВI —"— L=1920	2	
		2	1.141-кр-1.5020202	ф 5 ВI —"— e= 200	28	

Гл.спец.	Винер	
Вед.инж.	Хомич	
Провер.	Хомич	
Разраб.	Засорина	
Исполн.	Засорина	

1.141-кр-1.5.020200

каркасы К-5 ÷ К-8

Стад	Масса	Масшт
Р		
Лист	Листов	

Проектный институт ЛЕНЖИЛПРОЕКТ

Копировал

формат 12

Взам инв N | Подп и дата | Инв N подл 1846

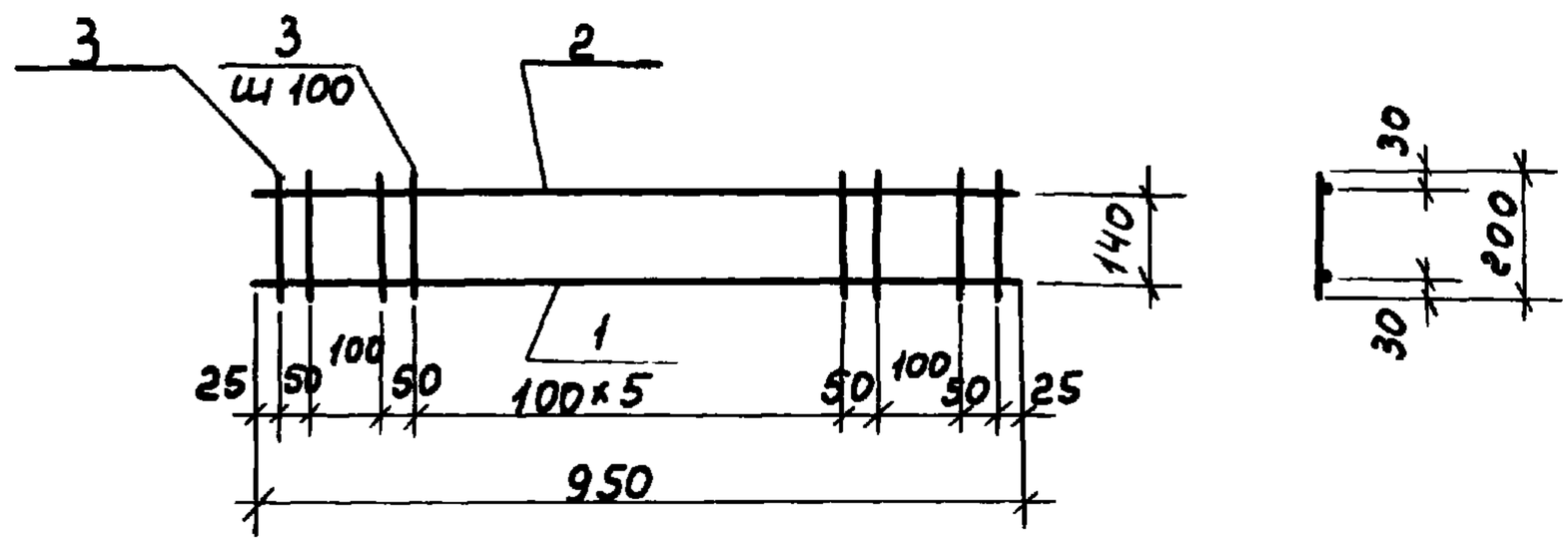

Форм	Зона	Поз	Обозначение	Наименование	Кол	Примечание
				Детали		кг
		1		Ф8АI ГОСТ 5781-75 ℓ= 950	1	0.40
		2		Ф6АI — " — ℓ= 350	1	0.22
		3		Ф4ВI ГОСТ 6727-53* ℓ= 200	12	0.24
						0.86

Каркас изготовлять при помощи контактной точечной электросварки в соответствии с требованиями ГОСТ 14098-68 и СН 393-78

Взам инв N

Подп и дата

Инв N подл

Гл спец	Винер		
Вед инж	Хомич		
Провер	Хомич		
Разраб	Засорина		
Исполн	Засорина		

1.141-КР-1.5 020300

каркас К-3

Стад	Масса	Масштаб
Р	0.86кг	
Лист	Листов	

Проектный институт ЛЕНЖИЛПРОЕКТ

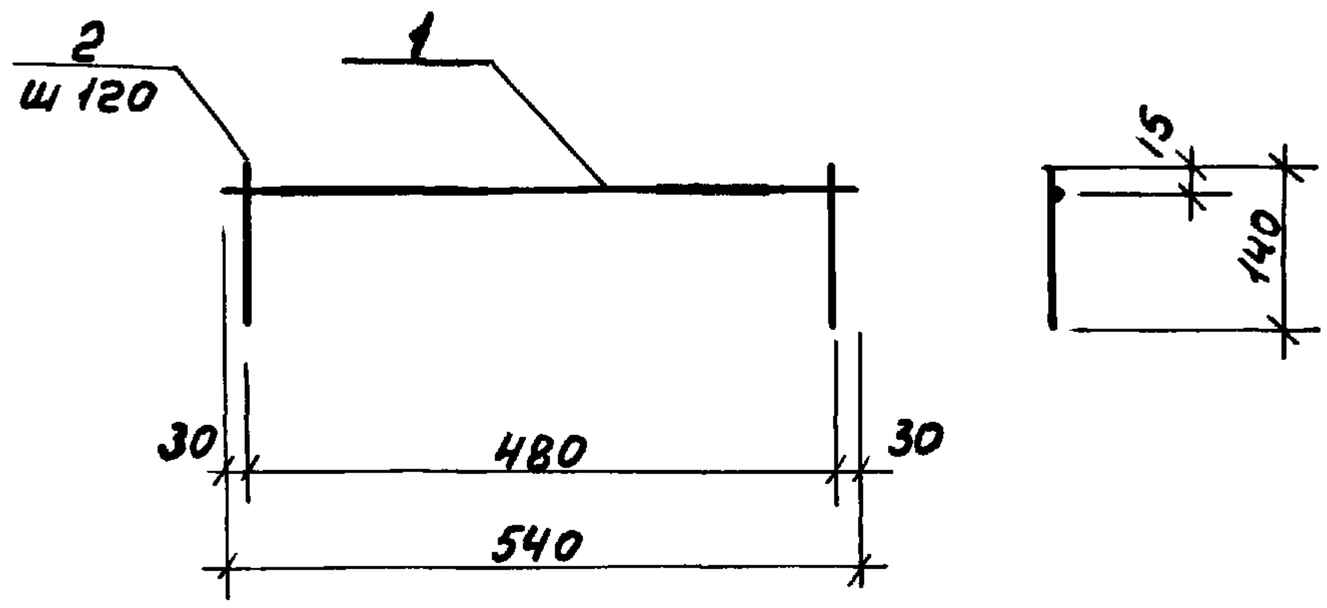

Форм.	Зона	Поз	Обозначение	Наименование	Кол	Примечание
				Детали		
		1	1.141-кр-1.5020401	ф 5ВI ГОСТ 6727-53* L=540	1	0.083
		2	1.141-кр-1.5.020402	ф 4ВI — " — e=140	5	0.07
						0.153

Каркас изготовлять при помощи контактной точечной электросварки в соответствии с требованиями ГОСТ 14098-68 и СН 393-78

Взам инв №

Подп. и дата

Инв № подл

Гл.спец	Винер	
Вед инж	Хомич	
Провер	Хомич	
Разраб	Засорина	
Исполн	Засорина	

1.141-КР-1.5.020400

Каркас К-10

Стад	Масса	Масшт
Р	0.153	
Лист	Листов	

Проектный институт ЛЕНЖИЛПРОЕКТ

копировал — формат 12

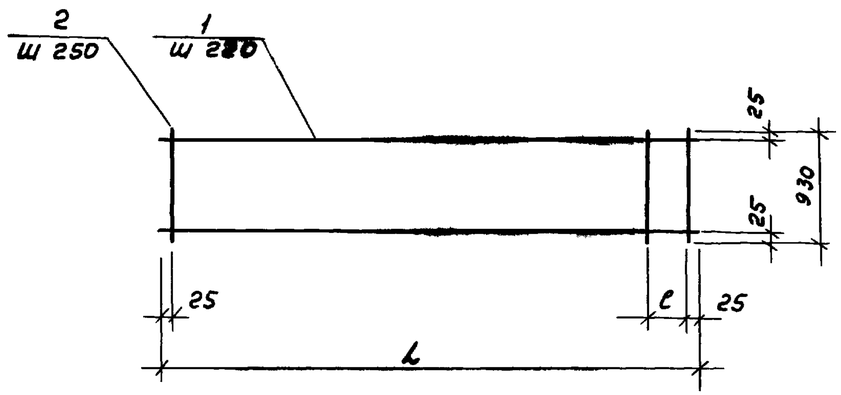

Сетки изготовлять при помощи контактной точечной электросварки в соответствии с требованиями ГОСТ 14098-68 и СН 393-78

Обозначение	Марка	Марка элемента	L мм	e мм	B мм	Масса кг
1.141-кр-1.5020500-01	С1-01	КНК8-29.10	2180	130	930	2.00
1.141-кр-1.5.020500-02	С1-02	КНК8-28.10	2280	230	930	2.05
1.141-кр-1.5.020500-03	С1-03	КНК8-29.10	2380	80	930	2.19
1.141-кр-1.5.020500-04	С1-04	КНК8-30.10	2480	180	930	2.24
1.141-кр-1.5.020500-05	С1-05	КНК8-31.10	2580	280	930	2.29
1.141-кр-1.5.020500-06	С1-06	КНК8-32.10	2680	130	930	2.44
1.141-кр-1.5.020500-07	С1-07	КНК8-33.10	2780	230	930	2.49
1.141-кр-1.5.020500-08	С1-08	КНК8-34.10	2880	80	930	2.63

Форм	Зона	Поз	Обозначение	Наименование	Кол	Примечание
			1.141-кр-1.5.020500-01	С1-01		
12		1	1.141-кр-1.5.020501	ф 4 ВI ГОСТ 6727-53* L=2180	5	
		2	1.141-кр-1.5.020502	ф 4 ВI —"— B= 930	10	
			1.141-кр-1.5.020500-02	С1-62		
12		1	1.141-кр-1.5.020503	ф 4 ВI —"— L=2280	5	
		2	1.141-кр-1.5020502	ф 4 ВI —"— B= 930	10	
			1.141-кр-1.5.020500-03	С1-03		
12		1	1.141-кр-1.5.020504	ф 4 ВI —"— L=2380	5	
		2	1.141-кр-1.5.020502	ф 4 ВI —"— B= 930	11	
			1.141-кр-1.5.020500-04	С1-04		
12		1	1.141-кр-1.5.020505	ф 4 ВI —"— L=2480	5	
		2	1.141-кр-1.5.020502	ф 4 ВI —"— B= 930	11	
			1.141-кр-1.5.020500-05	С1-05		
12		1	1.141-кр-1.5.020506	ф 4 ВI —"— L=2580	5	
		2	1.141-кр-1.5.020502	ф 4 ВI —"— B= 930	11	
			1.141-кр-1.5.020500-06	С1-06		
12		1	1.141-кр-1.5.020507	ф 4 ВI —"— L=2680	5	
		2	1.141-кр-1.5.020502	ф 4 ВI —"— B= 930	12	
			1.141-кр-1.5.020500-07	С1-07		
12		1	1.141-кр-1.5.020508	ф 4 ВI —"— L=2780	5	
		2	1.141-кр-1.5.020502	ф 4 ВI —"— B= 930	12	
			1.141-кр-1.5.020500-08	С1-08		
12		1	1.141-кр-1.5.020509	ф 4 ВI —"— L=2880	5	
		2	1.141-кр-1.5.020502	ф 4 ВI —"— B= 930	13	

Гл.спец	Винер	
Вед.инж	Хомич	
Провер	Хомич	
Разраб	Засорина	
Исполн	Засорина	

1.141-кр-1.5.020500

Сетки С1-01 ÷ С1-49

Стад	Масса	Масшт
Р		
Лист 1	Листов 5	

Проектный институт ЛЕНЖИЛПРОЕКТ

Взам.инв№ | Подп. и дата | Инв № подл.

копировал — формат 12

Обозначение	Марка	Марка элемента	L мм	l мм	B мм	Масса кг
1.141-КР-1.5.020500-09	С1-09	КНК8-35.10	2980	180	930	2.68
1.141-КР-1.5.020500-10	С1-10	КНК8-36.10	3080	280	930	2.73
1.141-КР-1.5.020500-11	С1-11	КНК8-37.10	3180	130	930	2.86
1.141-КР-1.5.020500-12	С1-12	КНК8-38.10	3280	230	930	2.91
1.141-КР-1.5.020500-13	С1-13	КНК8-39.10	3380	80	930	3.05
1.141-КР-1.5.020500-14	С1-14	КНК8-40.10	3480	180	930	3.1
1.141-КР-1.5.020500-15	С1-15	КНК8-41,10	3580	280	930	3.15
1.141-КР-1.5.020500-16	С1-16	КНК8-42.10	3680	130	930	3.29
1.141-КР-1.5.020500-17	С1-17	КНК8-43.10	3780	230	930	3.34
1.141-КР-1.5.020500-18	С1-18	КНК8-44.10	3880	80	930	3.49

Форм.	Зона	Поз.	Обозначение	Наименование	Кол.	Примечание
			1.141-КР-1.5.020500-09	С1-09		
12		1	1.141-КР-1.5.020510	⌀4ВI ГОСТ 6727-53* L=2980	5	
		2	1.141-КР-1.5.020502	⌀4ВI —"— B=930	13	
			1.141-КР-1.5.020500-10	С1-10		
12		1	1.141-КР-1.5.020511	⌀4ВI —"— L=3080	5	
		2	1.141-КР-1.5.020502	⌀4ВI —"— B=930	13	
			1.141-КР-1.5.020500-11	С1-11		
12		1	1.141-КР-1.5.020512	⌀4ВI —"— L=3180	5	
		2	1.141-КР-1.5.020502	⌀4ВI —"— B=930	14	
			1.141-КР-1.5.020500-12	С1-12		
12		1	1.141-КР-1.5.020513	⌀4ВI —"— L=3280	5	
		2	1.141-КР-1.5.020502	⌀4ВI —"— B=930	14	
			1.141-КР-1.5.020500-13	С1-13		
12		1	1.141-КР-1.5.020514	⌀4ВI —"— L=3380	5	
		2	1.141-КР-1.5.020502	⌀4ВI —"— B=930	15	
			1.141-КР-1.5.020500-14	С1-14		
12		1	1.141-КР-1.5.020515	⌀4ВI —"— L=3480	5	
		2	1.141-КР-1.5.020502	⌀4ВI —"— B=930	15	
			1.141-КР-1.5.020500-15	С1-15		
12		1	1.141-КР-1.5.020516	⌀4ВI —"— L=3580	5	
		2	1.141-КР-1.5.020502	⌀4ВI —"— B=930	15	
			1.141-КР-1.5.020500-16	С1-16		
12		1	1.141-КР-1.5.020517	⌀4ВI —"— L=3680	5	
		2	1.141-КР-1.5.020502	⌀4ВI —"— B=930	16	
			1.141-КР-1.5.020500-17	С1-17		
12		1	1.141-КР-1.5.020518	⌀4ВI —"— L=3780	5	
		2	1.141-КР-1.5.020502	⌀4ВI —"— B=930	16	
			1.141-КР-1.5.020500-18	С1-18		
12		1	1.141-КР-1.5.020519	⌀4ВI —"— L=3880	5	
		2	1.141-КР-1.5.020502	⌀4ВI —"— B=930	17	

Взам. инв. N | Подп. и дата | Инв. N подп. 1846

Обозначение	Марка	Марка элемента	L мм	e мм	B мм	Масса кг
1.141-КР-1.5.020500-19	С1-19	КНК8-45.10	3980	180	930	3.54
1.141-КР-1.5.020500-20	С1-20	КНК8-46.10	4080	280	930	3.59
1.141-КР-1.5.020500-21	С1-21	КНК8-47.10	4180	130	930	3.73
1.141-КР-1.5.020500-22	С1-22	КНК8-48.10	4280	230	930	3.78
1.141-КР-1.5.020500-23	С1-23	КНК8-49.10	4380	80	930	3.92
1.141-КР-1.5.020500-24	С1-24	КНК8-50.10	4480	180	930	3.97
1.141-КР-1.5.020500-25	С1-25	КНК8-51.10	4580	280	930	4.02
1.141-КР-1.5.020500-26	С1-26	КНК8-52.10	4680	130	930	4.16
1.141-КР-1.5.020500-27	С1-27	КНК8-53.10	4780	280	930	4.21
1.141-КР-1.5.020500-28	С1-28	КНК8-54.10	4880	80	930	4.35

Форм.	Зона	Поз.	Обозначение	Наименование	Кол.	Примечание
			1.141-КР-1.5.020500-19	С1-19		
12		1	1.141-КР-1.5.020520	⌀4ВI ГОСТ 6727-53 * L=3980	5	
		2	1.141-КР-1.5.020502	⌀4ВI —"— B=930	17	
			1.141-КР-1.5.020500-20	С1-20		
12		1	1.141-КР-1.5.020521	⌀4ВI —"— L=4080	5	
		2	1.141-КР-1.5.020502	⌀4ВI —"— B=930	17	
			1.141-КР-1.5.020500-21	С1-21		
12		1	1.141-КР-1.5.020522	⌀4ВI —"— L=4180	5	
		2	1.141-КР-1.5.020502	⌀4ВI —"— B=930	18	
			1.141-КР-1.5.020500-22	С1-22		
12		1	1.141-КР-1.5.020523	⌀4ВI —"— L=4280	5	
		2	1.141-КР-1.5.020502	⌀4ВI —"— B=930	18	
			1.141-КР-1.5.020500-23	С1-23		
12		1	1.141-КР-1.5.020524	⌀4ВI —"— L=4380	5	
		2	1.141-КР-1.5.020502	⌀4ВI —"— B=930	19	
			1.141-КР-1.5.020500-24	С1-24		
12		1	1.141-КР-1.5.020525	⌀4ВI —"— L=4480	5	
		2	1.141-КР-1.5.020502	⌀4ВI —"— B=930	19	
			1.141-КР-1.5.020500-25	С1-25		
12		1	1.141-КР-1.5.020526	⌀4ВI —"— L=4580	5	
		2	1.141-КР-1.5.020502	⌀4ВI —"— B=930	19	
			1.141-КР-1.5.020500-26	С1-26		
12		1	1.141-КР-1.5.020527	⌀4ВI —"— L=4680	5	
		2	1.141-КР-1.5.020502	⌀4ВI —"— B=930	20	
			1.141-КР-1.5.020500-27	С1=27		
12		1	1.141-КР-1.5.020528	⌀4ВI —"— L=4780	5	
		2	1.141-КР-1.5.020502	⌀4ВI —"— B=930	20	
			1.141-КР-1.5.020500-28	С1-28		
12		1	1.141-КР-1.5.020529	⌀4ВI —"— L=4880	5	
		2	1.141-КР-1.5.020502	⌀4ВI —"— B=930	21	

Взам. инв.№ | Подп. и дата | Инв.№ подл. 1846

Обозначение	Марка	Марка элемента	L мм	e мм	B мм	Масса кг
1.141-КР-1.5.020500-29	С1-29	КНК8-55.10	4980	180	930	4.4
1.141-КР-1.5.020500-30	С1-30	КНК8-56.10	5080	280	930	4.45
1.141-КР-1.5.020500-31	С1-31	КНК8-57.10	5180	130	930	4.59
1.141-КР-1.5.020500-32	С1-32	КНК8-58.10	5280	230	930	4.64
1.141-КР-1.5.020500-33	С1-33	КНК8-59.10	5380	80	930	4.78
1.141-КР-1.5.020500-34	С1-34	КНК8-60.10	5480	180	930	4.83
1.141-КР-1.5.020500-35	С1-35	КНК8-61.10	5580	280	930	4.88
1.141-КР-1.5.020500-36	С1-36	КНК8-62.10	5680	130	930	5.02
1.141-КР-1.5.020500-37	С1-37	КНК8-63.10	5780	230	930	5.07
1.141-КР-1.5.020500-38	С1-38	КНК8-64.10	5880	8	930	5.21

Форм.	Зона	Поз.	Обозначение	Наименование	Кол.	Примечание
			1.141-КР-1.5.020500-29	С1-29		
12		1	1.141-КР-1.5.020530	⌀4ВI ГОСТ 6727-53* L=4980	5	
		2	1.141-КР-1.5.020502	⌀4ВI —"— B=930	21	
			1.141-КР-1.5.020500-30	С1-30		
12		1	1.141-КР-1.5.020531	⌀4ВI —"— L=5080	5	
		2	1.141-КР-1.5.020502	⌀4ВI —"— B=930	21	
			1.141-КР-1.5.020500-31	С1-31		
12		1	1.141-КР-1.5.020532	⌀4ВI —"— L=5180	5	
		2	1.141-КР-1.5.020502	⌀4ВI —"— B=930	22	
			1.141-КР-1.5.020500-32	С1-32		
12		1	1.141-КР-1.5.020533	⌀4ВI —"— L=5280	5	
		2	1.141-КР-1.5.020502	⌀4ВI —"— B=930	22	
			1.141-КР-1.5.020500-33	С1-33		
12		1	1.141-КР-1.5.020534	⌀4ВI —"— L=5380	5	
		2	1.141-КР-1.5.020502	⌀4ВI —"— B=930	23	
			1.141-КР-1.5.020500-34	С1-34		
12		1	1.141-КР-1.5.020535	⌀4ВI —"— L=5480	5	
		2	1.141-КР-1.5.020502	⌀4ВI —"— B=930	23	
			1.141-КР-1.5.020500-35	С1-35		
12		1	1.141-КР-1.5.020536	⌀4ВI —"— L=5580	5	
		2	1.141-КР-1.5.020502	⌀4ВI —"— B=930	23	
			1.141-КР-1.5.020500-36	С1-36.		
12		1	1.141-КР-1.5.020537	⌀4ВI —"— L=5680	5	
		2	1.141-КР-1.5.020502	⌀4ВI —"— B=930	24	
			1.141-КР-1.5.020500-37	С1-37		
12		1	1.141-КР-1.5.020538	⌀4ВI —"— L=5780	5	
		2	1.141-КР-1.5.020502	⌀4ВI —"— B=930	24	
			1.141-КР-1.5.020500-38	С1-38		
12		1	1.141-КР-1.5.020539	⌀4ВI —"— L=5880	5	
		2	1.141-КР-1.5.020502	⌀4ВI —"— B=930	25	

Инв.№ подл. 1846 | Подп. и дата | Взам. инв.№

Обозначение	Марка	Марка элемента	L мм	e мм	B мм	Масса кг
1.141-кр-1.5.020500-39	С1-39	КНК8-65.10	5980	180	930	5.26
1.141-кр-1.5.020500-40	С1-40	КНК8-66.10	6080	280	930	5.31
1.141-кр-1.5.020500-41	С1-41	КНК8-67.10	6180	130	930	5.45
1.141-кр-1.5.020500-42	С1-42	КНК8-68.10	6280	230	930	5.5
1.141-кр-1.5.020500-43	С1-43	КНК8-69.10	6380	80	930	5.65
1.141-кр-1.5.020500-44	С1-44	КНК8-70.10	6480	180	930	5.7
1.141-кр-1.5.020500-45	С1-45	КНК8-71.10	6580	280	930	5.75
1.141-кр-1.5.020500-46	С1-46	КНК8-72.10	6680	130	930	5.89
1.141-кр-1.5.020500-47	С1-47	КНК8-73.10	6780	230	930	5.94
1.141-кр-1.5.020500-48	С1-48	КНК8-74.10	6880	80	930	6.08
1.141-кр-1.5.020500-49	С1-49	КНК8-75.10	6980	180	930	6.13

Форм.	Зона	Поз.	Обозначение	Наименование	Кол	Примечание
			1.141-кр-1.5.020500-39	С1-39		
12		1	1.141-кр-1.5.020540	⌀4ВI ГОСТ 6727-53* L=5980	5	
		2	1.141-кр-1.5.020502	⌀4ВI —"— B=930	25	
			1.141-кр-1.5.020500-40	С1-40		
12		1	1.141-кр-1.5.020541	⌀4ВI —"— L=6080	5	
		2	1.141-кр-1.5.020502	⌀4ВI —"— B=930	25	
			1.141-кр-1.5.020500-41	С1-41		
12		1	1.141-кр-1.5.020542	⌀4ВI —"— L=6180	5	
		2	1.141-кр-1.5.020502	⌀4ВI —"— B=930	26	
			1.141-кр-1.5.020500-42	С1-42		
12		1	1.141-кр-1.5.020543	⌀4ВI —"— L=6280	5	
		2	1.141-кр-1.5.020502	⌀4ВI —"— B=930	26	
			1.141-кр-1.5.020500-43	С1-43		
12		1	1.141-кр-1.5.020544	⌀4ВI —"— L=6380	5	
		2	1.141-кр-1.5.020502	⌀4ВI —"— B=930	27	
			1.141-кр-1.5.020500-44	С1-44		
12		1	1.141-кр-1.5.020545	⌀4ВI —"— L=6480	5	
		2	1.141-кр-1.5.020502	⌀4ВI —"— B=930	27	
			1.141-кр-1.5.020500-45	С1-45		
12		1	1.141-кр-1.5.020546	⌀4ВI —"— L=6580	5	
		2	1.141-кр-1.5.020502	⌀4ВI —"— B=930	27	
			1.141-кр-1.5.020500-46	С1-46		
12		1	1.141-кр-1.5.020547	⌀4ВI —"— L=6680	5	
		2	1.141-кр-1.5.020502	⌀4ВI —"— B=930	28	
			1.141-кр-1.5.020500-47	С1-47		
12		1	1.141-кр-1.5.020548	⌀4ВI —"— L=6780	5	
		2	1.141-кр-1.5.020502	⌀4ВI —"— B=930	28	
			1.141-кр-1.5.020500-48	С1-48		
12		1	1.141-кр-1.5.020549	⌀4ВI —"— L=6880	5	
		2	1.141-кр-1.5.020502	⌀4ВI —"— B=930	29	
			1.141-кр-1.5.020500-49	С1-49		
12		1	1.141-кр-1.5.020550	⌀4ВI —"— L=6980	5	
		2	1.141-кр-1.5.020502	⌀4ВI —"— B=930	29	

Инв. N подл. | Подп. и дата | Взам. инв. N

1846

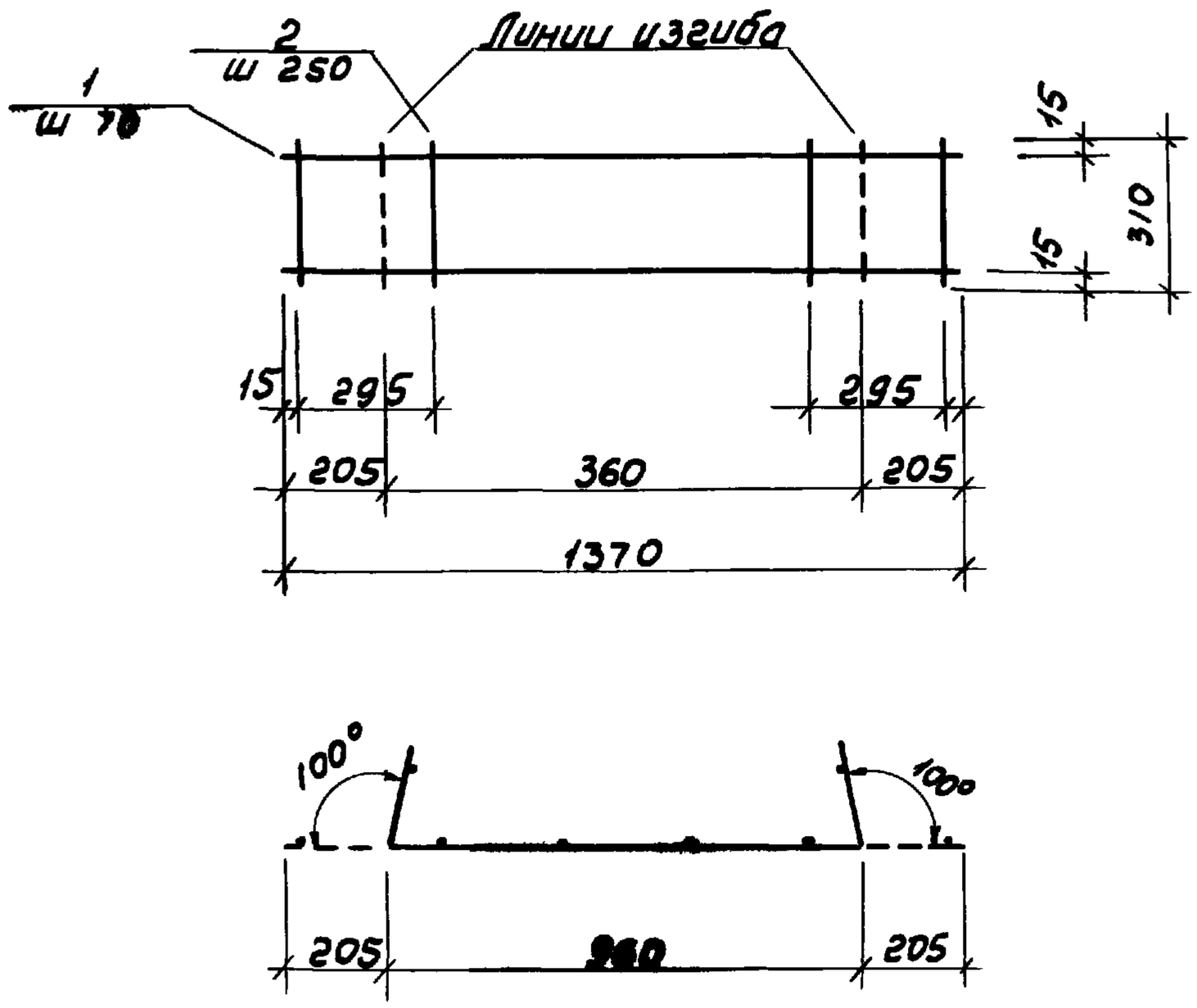

форм	зона	поз	Обозначение	Наименование	кол	Примечание
				Детали		
		1	1.141-кр-1.5.020601	ф4 ВI ГОСТ 6727-53* ℓ= 13.70	5	0.68
		2	1.141-кр-1.5.020602	ф4 ВI —"— ℓ= 310	6	0.18
						0.86

Сетку изготовлять при помощи компактной точечной электросварки в соответствии с требованиями ГОСТ 14098-68 и СН 393-78.

Гл.спец	Винер		
Вед.инж	Хомич		
Провер	Хомич		
Разраб	Засорина		
Исполн	Засорина		

1.141-кр-1.5.020600

Сетка С-2

Стад	Масса	Масштаб
Р	0.86кг	
Лист	Листов	

Проектный институт ЛЕНЖИЛПРОЕКТ

Взам. инв N | Подп и дата | Инв N подл

копиров — формат 11

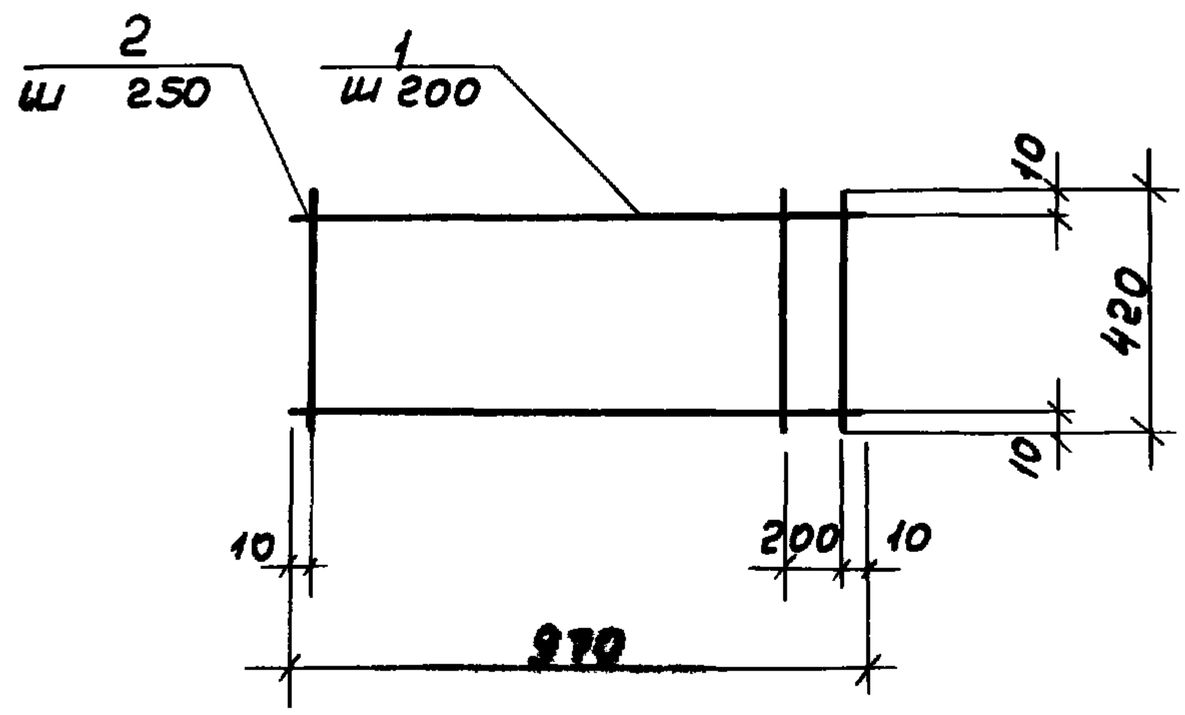

Форм	Зона	Поз	Обозначение	Наименование	Кол	Приме-чание
				Детали		
		1	1.141-кр-1.5.020701	ф4ВI ГОСТ 6727-53* ℓ= 970	3	0.29
		2	1.141-кр-1.5.020702	ф4ВI — " — ℓ= 420	5	0.21
						0.50

Сетку изготовлять при помощи контактной точечной электросварки в соответствии с требованиями ГОСТ 14098-68 и СН 393-78.

Взам. инв N | Подп и дата | Инв N подл 1846

Гл.спец	Винер		
Ведущ	Хомич		
Провер	Хомич		
Разраб	Засорина		
Исполн	Засорина		

1.141-кр-1.5020700

Сетка С-3

Стад	Масса	Масштаб
Р	0.50кг	
Лист	Листов	

Проектный институт ЛЕНЖИЛПРОЕКТ

копировал — формат 11

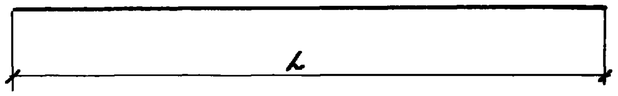

Обозначение	Марка	ф класс стали, мм	L мм	Масса, кг	Примечание
1	2	3	4	5	6
1.141-КР-1.5.020001-01	Т1	ф10А IV	2700	1.65	ГОСТ 5781-75
1.141-КР-1.5.020001-02	Т2	ф10А IV	2200	1.35	—"—
1.141-КР-1.5.020001-03	Т3	ф10А IV	2800	1.72	—"—
1.141-КР-1.5.020001-04	Т4	ф10А IV	2300	1.41	—"—
1.141-КР-1.5.020001-05	Т5	ф10А IV	2800	1.78	—"—
1.141-КР-1.5.020001-06	Т6	ф10А IV	2400	1.47	—"—
1.141-КР-1.5.020001-07	Т7	ф10А IV	3000	1.84	—"—
1.141-КР-1.5.020001-08	Т8	ф10А IV	2500	1.54	—"—
1.141-КР-1.5.020001-09	Т9	ф10А IV	3100	1.90	—"—
1.141-КР-1.5.020001-10	Т10	ф10А IV	2600	1.59	—"—
1.141-КР-1.5.020001-11	Т11	ф10А IV	3200	1.96	—"—
1.141-КР-1.5.020001-12	Т12	ф10А IV	3300	2.02	—"—
1.141-КР-1.5.020001-13	Т13	ф10А IV	3400	2.09	—"—
1.141-КР-1.5.020001-14	Т14	ф10А IV	3500	2.15	—"—
1.141-КР-1.5.020001-15	Т15	ф10А IV	3600	2.21	—"—
1.141-КР-1.5.020001-16	Т16	ф10А IV	3700	2.27	—"—
1.141-КР-1.5.020001-17	Т17	ф10А IV	3800	2.33	—"—
1.141-КР-1.5.020001-18	Т18	ф10А IV	3900	2.39	—"—
1.141-КР-1.5.020001-19	Т19	ф10А IV	4000	2.46	—"—
1.141-КР-1.5.020001-20	Т20	ф10А IV	4100	2.52	—"—
1.141-КР-1.5.020001-21	Т21	ф10А IV	4200	2.58	—"—
1.141-КР-1.5.020001-22	Т22	ф10А IV	4300	2.64	—"—
1.141-КР-1.5.020001-23	Т23	ф10А IV	4400	2.70	—"—
1.141-КР-1.5.020001-24	Т24	ф10А IV	4500	2.76	—"—
1.141-КР-1.5.020001-25	Т25	ф10А IV	4600	2.83	—"—
1.141-КР-1.5.020001-26	Т26	ф10А IV	4700	2.89	—"—
1.141-КР-1.5.020001-27	Т27	ф12А IV	4800	4.25	—"—
1.141-КР-1.5.020001-28	Т28	ф12А IV	4900	4.33	ГОСТ 5781-75
1.141-КР-1.5.020001-29	Т29	ф12А IV	5000	4.42	—"—
1.141-КР-1.5.020001-30	Т30	ф12А IV	5100	4.51	—"—
1.141-КР-1.5.020001-31	Т31	ф12А IV	5200	4.60	—"—
1.141-КР-1.5.020001-32	Т32	ф12А IV	5300	4.69	—"—
1.141-КР-1.5.020001-33	Т33	ф12А IV	5400	4.78	—"—
1.141-КР-1.5.020001-34	Т34	ф12А IV	5500	4.87	—"—
1.141-КР-1.5.020001-35	Т35	ф12А IV	5600	4.96	—"—
1.141-КР-1.5.020001-36	Т36	ф14А IV	5700	6.92	—"—
1.141-КР-1.5.020001-37	Т37	ф14А IV	5800	7.04	—"—
1.141-КР-1.5.020001-38	Т38	ф14А IV	5900	7.16	—"—
1.141-КР-1.5.020001-39	Т39	ф14А IV	6000	7.28	—"—
1.141-КР-1.5.020001-40	Т40	ф14А IV	6100	7.41	—"—
1.141-КР-1.5.020001-41	Т41	ф14А IV	6200	7.53	—"—
1.141-КР-1.5.020001-42	Т42	ф14А IV	6300	7.65	—"—
1.141-КР-1.5.020001-43	Т43	ф14А IV	6400	7.77	—"—
1.141-КР-1.5.020001-44	Т44	ф16А IV	6500	10.26	—"—
1.141-КР-1.5.020001-45	Т45	ф16А IV	6600	10.41	—"—
1.141-КР-1.5.020001-46	Т46	ф16А IV	6700	10.54	—"—
1.141-КР-1.5.020001-47	Т47	ф16А IV	6800	10.70	—"—
1.141-КР-1.5.020001-48	Т48	ф16А IV	6900	10.86	—"—
1.141-КР-1.5.020001-49	Т49	ф18А IV	7000	13.95	—"—
1.141-КР-1.5.020001-50	Т50	ф18А IV	7100	14.15	—"—
1.141-КР-1.5.020001-51	Т51	ф18А IV	7200	14.35	—"—
1.141-КР-1.5.020001-52	Т52	ф18А IV	7300	14.55	—"—
1.141-КР-1.5.020001-53	Т53	ф20А IV	7400	18.20	—"—
1.141-КР-1.5.020001-54	Т54	ф20А IV	7500	18.45	—"—
1.141-КР-1.5.020001-55	Т55	ф14А IV	5800	6.78	—"—
1.141-КР-1.5.020001-56	Т56	ф16А IV	6200	9.8	—"—

Инв.№ подл. | Подп. и дата | Взам.инв.№

Гл.спец.	Винер		
Вед.инж.	Хомич		
Провер.	Хомич		
Разраб.	Засорина		
Исполн.	Засорина		

1.141-КР-1.5.020001

Стержни напрягаемые Т1 ÷ Т63

стад.	масса	масшт.
Р		
лист 1	листов 2	

Проектный институт ЛЕНЖИЛПРОЕКТ

Копировал: Керцман Формат 11

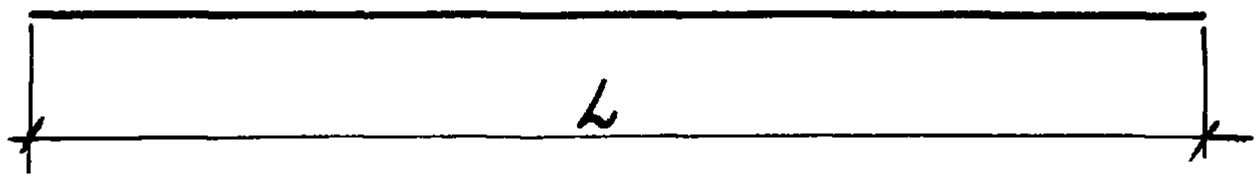

Обозначение	Марка	ф Класс стали мм	L мм	Масса кг	Примечание
1.141-кр-1,5 020 001-57	Т 57	ф16 А IV	6300	9.95	ГОСТ 5781-75
1.141-кр-1.5.020001-58	Т 58	ф 16 А IV	6400	10.11	—"—
1.141-кр-1.5.020001-59	Т 59	ф 18 А IV	6600	13.19	—"—
1.141-кр-1.5.020001-60	Т 60	ф 18 А IV	6700	13.39	—"—
1.141-кр-1.5.020001-61	Т 61	ф 18 А IV	6800	13.59	—"—
1.141-кр-1.5.020001-62	Т 62	ф 20 А IV	6900	17.04	—"—
1.141-кр-1.5020001-63	Т 63	ф 20 А IV	7000	17.29	—"—

Взам. инв N

Подп. и дата

Инв N подл.

Копировал:

Формат 11

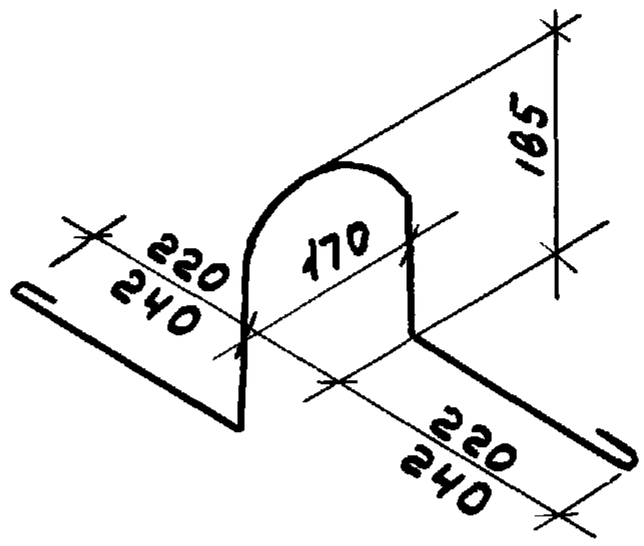

Формат	Зона	Поз	Обозначение	Наименование	Кол	Примечание
				П-1		
11			1.141-Кр-1.5.020002	Ф 10 А I ГОСТ 5781-75 ℓ=1040	1	0.617
				П-2		
11			1.141-Кр-1.5.020002-01	Ф 12 А I ГОСТ 5781-75 ℓ=1100	1	0.977

Взам инв №

Подп и дата

Инв № подл

Гл.спец	Винер		
Ведущ	Хомич		
Провер	Хомич		
Разраб	Засорина		
Исполн	Засорина		

1.141-Кр-1.5 020002

Петли П-1 и П-2

Стад	Масса	Масштаб
Р	0.617 кг 0.977	
Лист	Листов	

Проектный институт
ЛЕНЖИЛПРОЕКТ

Копировал

Формат 11

Схема испытания

/по ГОСТ 8829-77/

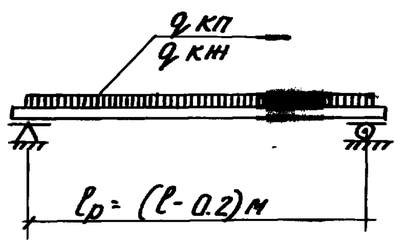

Контрольные нагрузки (дополнительные к собственному весу панели).

Контрольная разрушающая:

$q'_{кп} = 1080 \frac{кг}{м^2}$ (С = 1.4) $q''_{кп} = 1230 \frac{кг}{м^2}$ (С = 1.6)

Контрольная нагрузка по проверке жесткости (дополнительная к собственному весу панели).

$q_{кн} = 640 \frac{кг}{м^2}$.

Таблица контрольных прогибов

Марка панели	Расчетн. пролет, см.	Контрол. прогиб, см	1	2	3
1	2	3	КНК 8 - 51.10	490	0.30
КНК 8 - 27.10	250	0.02	КНК 8 - 52.10	500	0.32
КНК 8 - 28.10	260	0.02	КНК 8 - 53.10	510	0.35
КНК 8 - 29.10	270	0.03	КНК 8 - 54.10	520	0.37
КНК 8 - 30.10	280	0.03	КНК 8 - 55.10	530	0.40
КНК 8 - 31.10	290	0.04	КНК 8 - 56.10	540	0.43
КНК 8 - 32.10	300	0.04	КНК 8 - 57.10	550	0.46
КНК 8 - 33.10	310	0.05	КНК 8 - 58.10	560	0.50
КНК 8 - 34.10	320	0.06	КНК 8 - 59.10	570	0.54
КНК 8 - 35.10	330	0.06	КНК 8 - 60.10	580	0.57
КНК 8 - 36.10	340	0.07	КНК 8 - 61.10	590	0.60
КНК 8 - 37.10	350	0.08	КНК 8 - 62.10	600	0.65
КНК 8 - 38.10	360	0.09	КНК 8 - 63.10	610	2.06
КНК 8 - 39.10	370	0.10	КНК 8 - 64.10	620	2.30
КНК 8 - 40.10	380	0.11	КНК 8 - 65.10	630	0.79
КНК 8 - 41.10	390	0.12	КНК 8 - 66.10	640	2.48
КНК 8 - 42.10	400	0.13	КНК 8 - 67.10	650	0.90
КНК 8 - 43.10	410	0.15	КНК 8 - 68.10	660	1.08
КНК 8 - 44.10	420	0.16	КНК 8 - 69.10	670	1.46
КНК 8 - 45.10	430	0.18	КНК 8 - 70.10	680	1.30
КНК 8 - 46.10	440	0.19	КНК 8 - 71.10	690	1.13
КНК 8 - 47.10	450	0.21	КНК 8 - 72.10	700	1.20
КНК 8 - 48.10	460	0.23	КНК 8 - 73.10	710	1.62
КНК 8 - 49.10	470	0.25	КНК 8 - 74.10	720	1.34
КНК 8 - 50.10	480	0.27	КНК 8 - 75.10	730	1.40

1.141 - КР - 1.5.000000 ДН

Гл.спец.	Винер	
Вед.инж.	Антонова	
Провер.	Антонова	
Разраб.	Моренкова	
Исполн.	Моренкова	

Данные для испытания

стадия	лист	листов
Р		

Проектный Институт ЛЕННИЛПРОЕКТ

Ленжилпроект 1.141-100-14.10.85

Инв.№ подл. | Подпись и дата | Взам.инв.№ | 1846