ТИПОВОЙ ПРОЕКТ

902-2-379.83

ОТСТОЙНИКИ

КАНАЛИЗАЦИОННЫЕ
РАДИАЛЬНЫЕ ПЕРВИЧНЫЕ
ИЗ СБОРНОГО ЖЕЛЕЗОБЕТОНА
ДИАМЕТРОМ 40 М

Альбом VII

19158 – 08
ЦЕНА 2-74

ЦЕНТРАЛЬНЫЙ ИНСТИТУТ ТИПОВОГО ПРОЕКТИРОВАНИЯ
ГОССТРОЯ СССР

Москва, А-445, Смольная ул., 22

Сдано в печать XII 1983 года

Заказ № 14168 Тираж 550 экз.

ТИПОВОЙ ПРОЕКТ
902-2-379.83

ОТСТОЙНИКИ КАНАЛИЗАЦИОННЫЕ РАДИАЛЬНЫЕ ПЕРВИЧНЫЕ ИЗ СБОРНОГО ЖЕЛЕЗОБЕТОНА

ДИАМЕТРОМ 40 м

СОСТАВ ПРОЕКТА:

АЛЬБОМ:

I Технологическая и санитарно-техническая части
II Архитектурно-строительная часть
III Строительные изделия
IV Электротехническая часть
V Задание заводу-изготовителю
VI Нестандартизированное оборудование. Илоскреб. Часть 1 и часть 2
VII Нестандартизированное оборудование. Затворы щитовые, установка сигнализатора уровня осадка и фасонные части
VIII Нестандартизированное оборудование. Токоприемник кольцевой. (из т.п. 902-2-346)
IX Нестандартизированное оборудование. Устройство для удаления плавающих веществ
X Спецификации оборудования
XI Сборник спецификаций оборудования
XII Ведомость потребности в материалах
XIII Сметы

АЛЬБОМ VII

РАЗРАБОТАН
проектным институтом
„МосводоканалНИИпроект"

Главный инженер института — СОКОЛИН
Главный инженер проекта — КАЗАНОВ

Рабочие чертежи введены в действие
МосводоканалНИИпроектом
Приказ № 193 от 10 августа 1983 г.

				Привязан:	
Инв. №					

Типовой проект 902-2-379.83
Альбом VII

Содержание альбома

Наименование	Обозначение чертежа	NN стр.
1	2	3
Титульный лист		1
Содержание альбома		2
Затвор плоский поверхностный 2200 x 1000. Ведомость покупных изделий	1Ф.656.00.000ВП	3
Затвор плоский поверхностный 2200 x 1000. Спецификация лист 1÷2	1Ф.656.00.000	3
Затвор плоский поверхностный 2200 x 1000 лист 1	1Ф.656.00.000СБ	4
лист 2		
Щит	1Ф.656.01.000СБ	5
Щит. Спецификация	1Ф.656.01.000	6
Каркас. Спецификация	1Ф.656.01.100	6
Каркас	1Ф.656.01.100СБ	6
Ригель	1Ф.656.01.101	7
Ребро	1Ф.656.01.102	7
Ушко	1Ф.656.01.103	7
Упор	1Ф.656.01.104	7
Уплотнение	1Ф.656.01.001	8
Накладка	1Ф.656.01.002	8
Рама затвора. Спецификация лист 1÷2	1Ф.656.02.000	8
Рама затвора	1Ф.656.02.000СБ	9
Рама верхняя	1Ф.656.02.100СБ	10
Рама верхняя. Спецификация	1Ф.656.02.100	10
Ребро	1Ф.656.02.101	10
Кронштейн	1Ф.656.02.001	11
Кронштейн	1Ф.656.02.002	11
Направляющая	1Ф.656.02.003	11
Полоса анкерная	1Ф.656.02.004	11
Проставка	1Ф.656.02.005	12
Поперечина	1Ф.656.02.006	12
Уплотнение	1Ф.656.02.007	12
Втулка	1Ф.656.03.001	12
Головка штанговая	1Ф.656.03.000СБ	13
Головка штанговая Спецификация лист 1÷2	1Ф.656.03.000	14
Крышка	1Ф.656.03.002	14
Корпус	1Ф.657.03.003	15
Кронштейн	1Ф.657.03.004	16
Вал	1Ф.657.03.005	16
Шестерня коническая Z=14, m=6	1Ф.656.03.006	16
Кольцо сферическое нижнее	1Ф.656.03.007	17
Гайка	1Ф.656.03.008	17
Колесо коническое Z=28, m=6	1Ф.656.03.009	17
Кольцо сферическое верхнее	1Ф.656.03.011	18
Планка стопорная	1Ф.656.03.012	18
Маховик. Спецификация	1Ф.656.04.000	18
Маховик	1Ф.656.04.000СБ	18
Маховик	1Ф.656.04.001	19
Ручка	1Ф.656.04.002	19
Колпак. Спецификация	1Ф.656.05.000	19
Колпак	1Ф.656.05.000СБ	19
Фланец	1Ф.656.05.001	20

1	2	3
Штанга винтовая	1Ф.656.00.001	20
Ограждение	1Ф.656.00.002	20
Прокладка	1Ф.656.00.003	20
Затвор донного выпуска	1Ф.657.00.000СБ	21
Палец	1Ф.656.00.004	22
Затвор донного выпуска. Спецификация	1Ф.657.00.000	22
Рама затвора	1Ф.657.01.000СБ	22
Рама затвора Спецификация	1Ф.657.01.000	23
Обрамление. Спецификация	1Ф.657.01.100	23
Обрамление	1Ф.657.01.100СБ	23
Пластина	1Ф.657.01.101	24
Направляющая	1Ф.657.01.001	24
Проставка	1Ф.657.01.002	24
Щиток. Спецификация	1Ф.657.02.000	24
Щиток	1Ф.657.02.000СБ	25
Ручка	1Ф.657.02.001	25
Клин	1Ф.657.01.002	25
Скоба	1Ф.657.00.001	25
Пробоотборник	9А.470.00.000СБ	26
Пробоотборник. Спецификация	9А.470.00.000	27
Корпус. Спецификация лист 1÷2	9А.470.01.000	27
Лист	9А.470.01.001	27
Корпус	9А.470.01.000СБ	28
Патрубок	9А.470.01.002	28
Лист	9А.470.01.003	29
Лист	9А.470.01.004	29
Крышка откидная. Спецификация	9А.470.02.000	29
Крышка откидная	9А.470.02.000СБ	29
Петля. Спецификация	9А.470.02.100	30
Петля	9А.470.02.100СБ	30
Петля	9А.470.02.101	30
Петля	9А.470.02.102	30
Установка сигнализатора уровня осадка с фотосопротивлением	3р.77.000СБ	31
Ручка	9А.470.00.001	32
Установка сигнализатора уровня осадка с фотосопротивлением Спецификация.	3Р.77.000	32
Скоба закладная. Спецификация	3Р77.100	32
Скоба закладная	3Р.77.100СБ	32
Упор	3Р.77.101	33
Шпилька	3Р.77.102	33
Скоба	3Р.77.103	33
Прижим. Спецификация	3Р.77.200	33
Прижим	3Р.77.200СБ	34
Патрубок 2010 x 10	6С.70.28.000	34
Патрубок 3030 x 10	6С.70.29.000	34
Полоса	3Р.77.201	34

Гл. инж. пр-та Сокольин
Гл. инж. проекта Пенгере В
Гл. инж. проекта Казанов
Институт Мосводоканалниипроект г. Москва

Копировал: ГИ-14158-08 3 формат

Типовой проект 902-2-379.83
Альбом VII

№ строки	Наименование	Обозначение документа на поставку	Поставщик	Куда входит (обозначение)	Количество: на изделие	в комплекты	на регулир.	всего	Примечание
1	Подшипник 8213	ГОСТ 6874-75			1			1	
2	Масленка 1.2.Ц6	ГОСТ 19853-74			1			1	
3	Болт М6х16.5.8.096				1			1	
4	М8х16.5.8.096				4			4	
5	М10х40.5.8.096				10			10	
6	М12х35.5.8.096				4			4	
7	М12х50.5.8.096				16			16	
8	М12х60.5.8.096				10			10	
9	М16х35.5.8.096				4			4	
10	М16х40.5.8.096				4			4	
11	М16х60.5.8.096				4			4	
12	Винт М8х18.5.8.096	ГОСТ 17475-80			4			4	
13	Гайка М8.5.096	ГОСТ 5915-70			4			4	
14	М10.5.096				10			10	
15	М12.5.096				26			26	
16	М16.5.096				4			8	
17	М24.5.096				1			1	
18	Шайба 16.02.096	ГОСТ 10906-78			4			8	
19	16.02.096	ГОСТ 11371-78			4			4	
20	24.02.096	ГОСТ 11371-78			1			1	
21	Шайба 7019-0627	ГОСТ 14734-69			1			1	
22	Шпонка 10х8х28	ГОСТ 23360-78			1			1	
23	12х12х28				2			2	
24	Шплинт 6,3х60-001	ГОСТ 397-79			1			1	
25	Штифт 4т6х12	ГОСТ 3128-70			1			1	

Инв.№ подл. | Подп. и дата | Взам. инв.№ | Инв.№ дубл. | Подп. и дата

Изм.	Лист	№ докум.	Подп.	Дата	1Ф.656.00.000ВП			
Разраб.		Криничная			Затвор плоский поверхностный 2200х1000	Лит. И	Лист	Листов 1
Пров.		Пендерев				Мосводоканалниипроект Отдел №5		
Н.контр.		Потутков						
Утв.		Гаврилов			Ведомость покупных изделий			

формат 12

Формат	Зона	Поз.	Обозначение	Наименование	Кол.	Примечание
				Документация		
*)			1Ф.656.00.000СБ	Сборочный чертеж		*) 22,12
12			1Ф.656.00.000ВП	Ведомость покупных изделий		
				Сборочные единицы		
11		1	1Ф.656.01.000	Щит	1	
11		2	1Ф.656.02.000	Рама затвора	1	
11		3	1Ф.656.03.000	Головка штанговая	1	
11		4	1Ф.656.04.000	Маховик	1	
11		5	1Ф.656.05.000	Колпак		
				Детали		
11		6	1Ф.656.00.001	Штанга винтовая	1	
11		7	1Ф.656.00.002	Ограждение	1	
11		8	1Ф.656.00.003	Прокладка	2	
11		9	1Ф.656.00.004	Палец	1	

Инв.№ подл. | Подп. и дата | Взам. инв.№ | Инв.№ дубл. | Подп. и дата

Изм.	Лист	№ докум.	Подп.	Дата	1Ф.656.00.000			
Разраб.		Криничная			Затвор плоский поверхностный 2200 х 1000	Лит. И	Лист 1	Листов 2
Пров.		Пендерев				Мосводоканалниипроект Отдел №5		
Н.контр.		Потутков						

формат 11

Формат	Зона	Поз.	Обозначение	Наименование	Кол.	Примечание
				Стандартные изделия		
		10		Болт М8х16.5.8.096 ГОСТ 7798-70	4	
		11		Болт М16х60.5.8.096 ГОСТ 7798-70	4	
		12		Винт М8х18.5.8.096 ГОСТ 17475-80	4	
		13		Гайка М8.5.096 ГОСТ 5915-70	4	
		14		Гайка М16.5.096 ГОСТ 5915-70	4	
		15		Гайка М24.5.096 ГОСТ 5915-70	1	
		16		Шайба 16.02.096 ГОСТ 10906-66	4	
		17		Шайба 24.02.096 ГОСТ 11371-78	1	
		18		Шпонка 10х8х28 ГОСТ 23360-78	1	
		19		Шплинт 6,3х60-001 ГОСТ 397-79	1	

Инв.№ подл. | Подп. и дата | Взам. инв.№ | Инв.№ дубл. | Подп. и дата

Изм.	Лист	№ докум.	Подп.	Дата	1Ф.656.00.000	Лист 2

Альбом VII

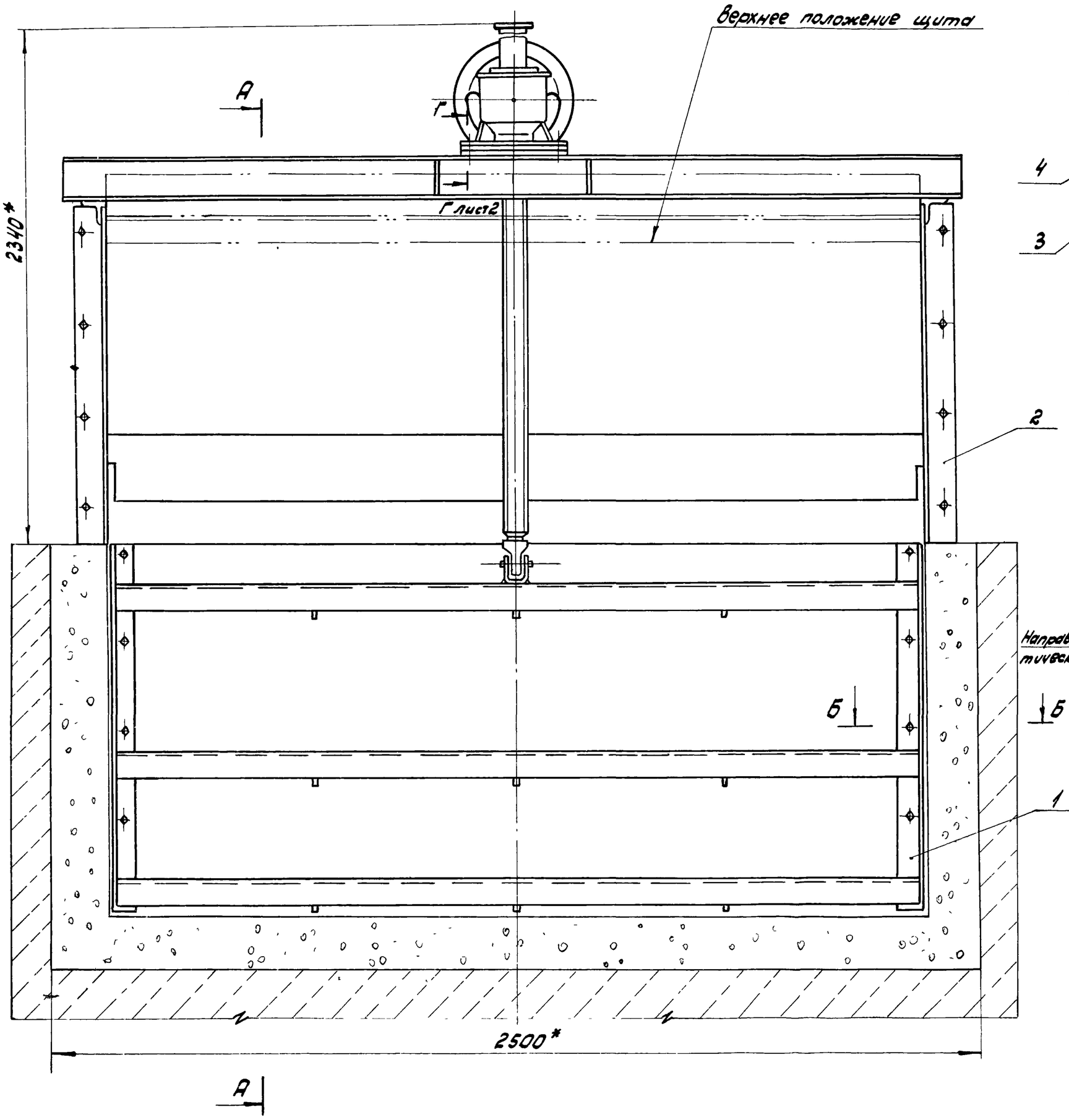

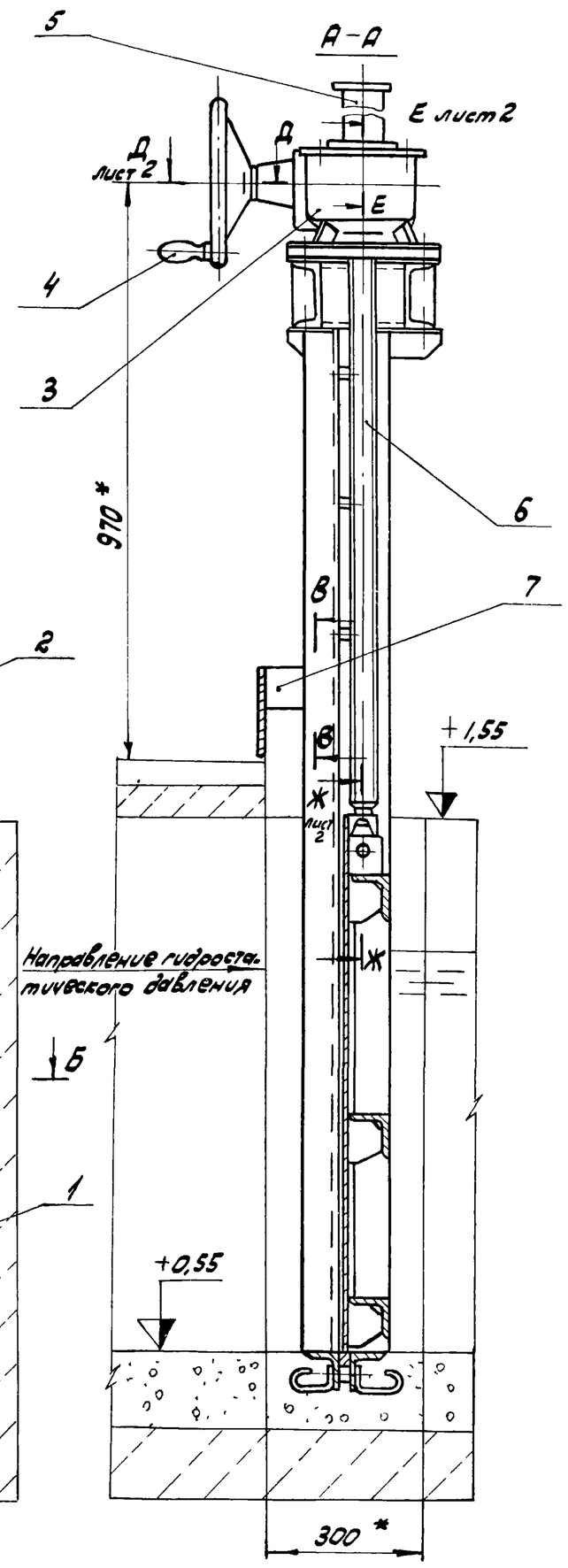

Б-Б
М1:1

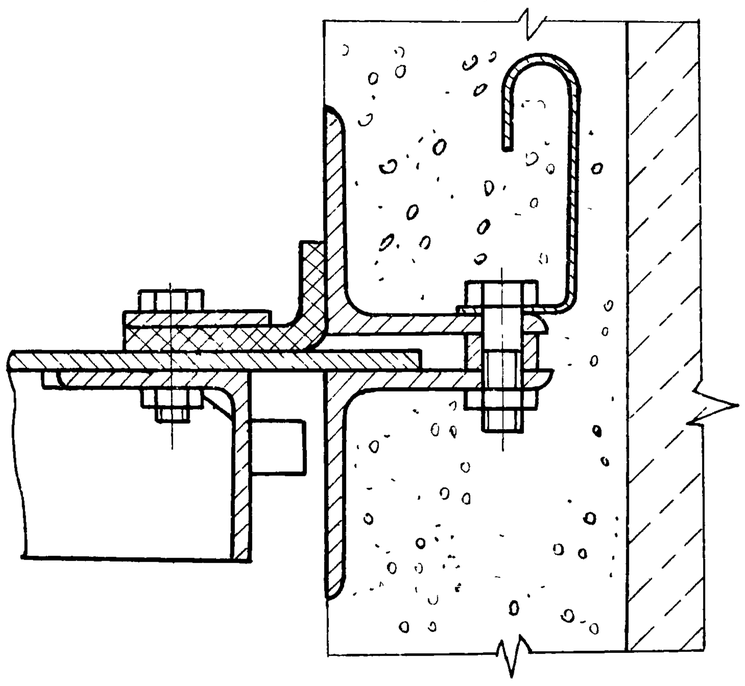

В-В
М1:2

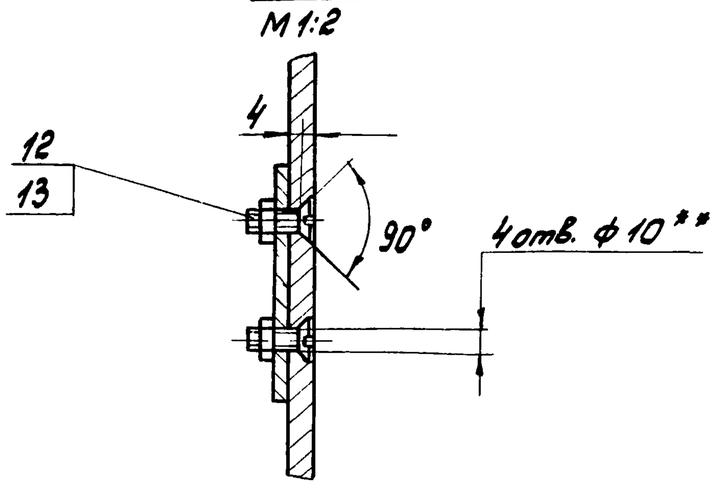

Техническая характеристика

Тип затвора	Плоский скользящий с резиновым уплотнением
Ширина проема рамы в свету	2200 мм
Высота щита	1000 мм
Направление гидростатического давления	Одностороннее
Расчетное подъемное усилие при перепаде, равном высоте щита	950 кг
Тип привода	Ручной с конической зубчатой передачей
Время необходимое для полного подъема или опускания щита	≈ 5 мин.
Наибольшее расчетное усилие на маховике	≈ 22 кг

Технические требования

1. Изготовление и монтаж затвора произвести в соответствии со строительными нормами и правилами СН и П III-18-75.
2. * Размеры для справок.
3. ** Размечать по сопрягаемой детали.
4. Затвор покрыть грунтом ХС-010; краска эм ХС-710, серый лак ХС-76 IVВ ГОСТ 9355-81 кругом, за исключением обработанных и соприкасающихся со штрабным бетоном поверхностей.

Изм.	Лист	№ докум.	Подп.	Дата
Разраб.		Криничная		
Пров.		Пендерев		
Рук.		Пендерев		
Н. контр.		Потутков		

1Ф. 656.00.000СБ

Затвор плоский поверхностный 2200 х 1000 Сборочный чертеж

Лит	Масса	Масштаб
И	452,0	1:10

Лист 1 | Листов: 2

Мосводоканалниипроект Отдел N 5

Инв. N подл. | Подп. и дата | Взам. инв. N | Инв. N дубл. | Подп. и дата

Копировал: 19158-08 5 Формат 22

1Ф.656.00.000СБ

Типовой проект 902-2-319.83
Альбом VII

Д-Д
М1:2

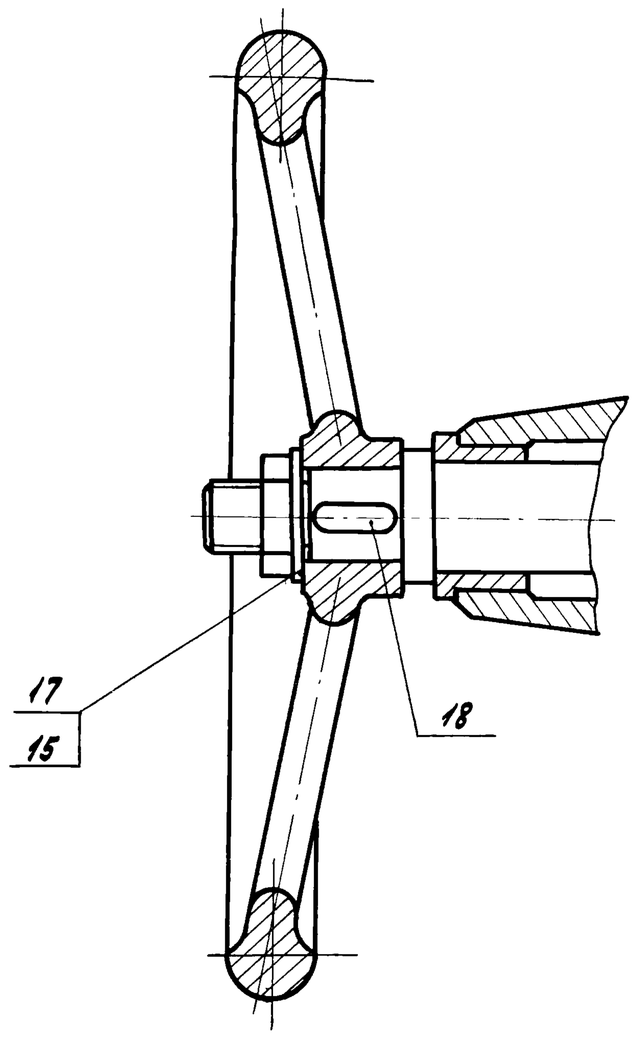

Е-Е
М1:2

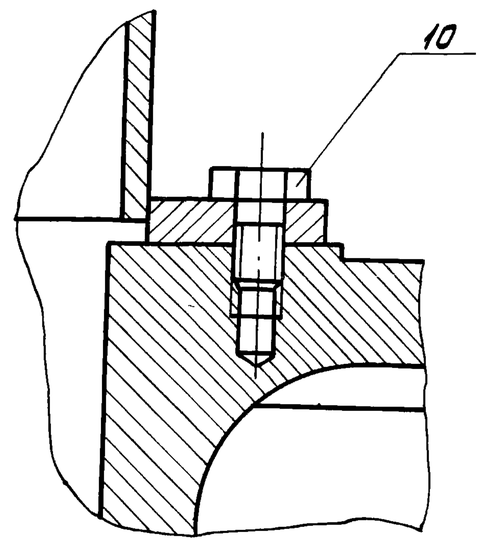

Ж-Ж
М1:2

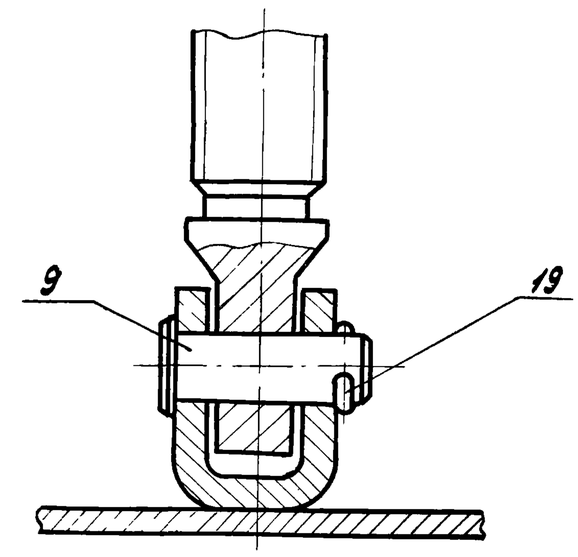

Г-Г
М1:1

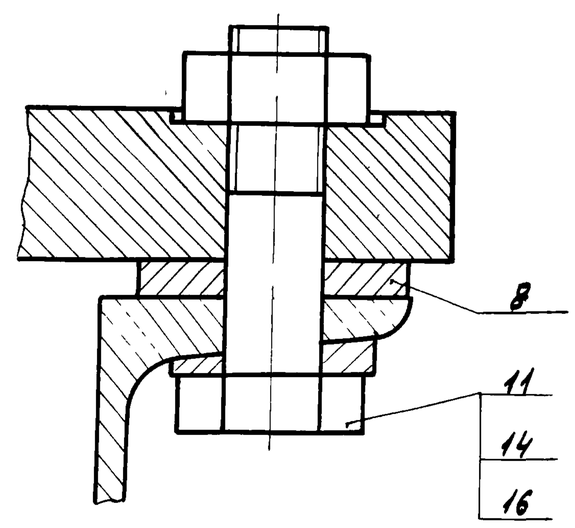

Изм.	Лист	№ докум.	Подп.	Дата	1Ф.656.00.000СБ	Лист 2

Формат 12

Инв. № подл. | Подп. и дата | Взам. инв. № | Инв. № дубл. | Подп. и дата

1Ф.656.01.000СБ

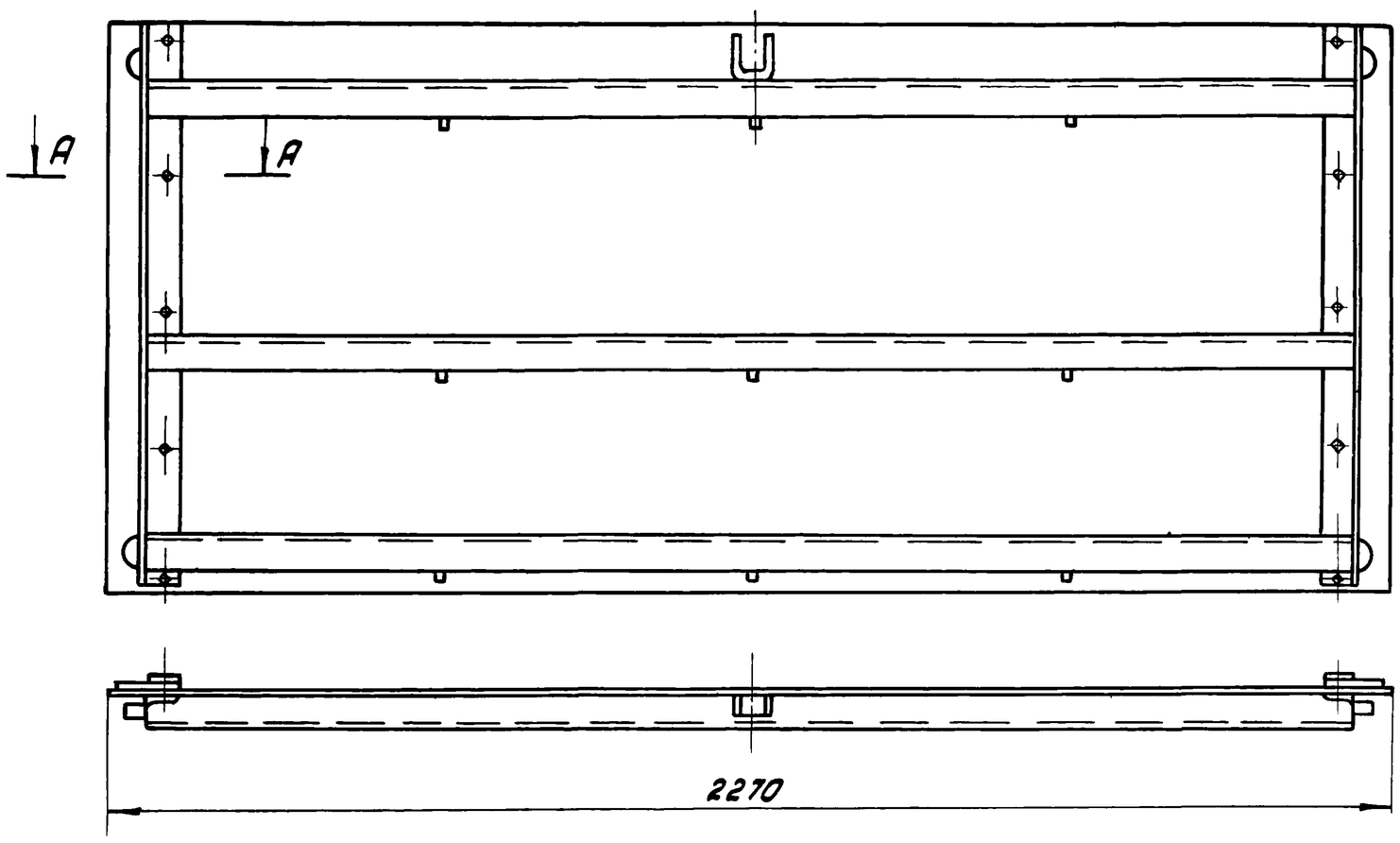

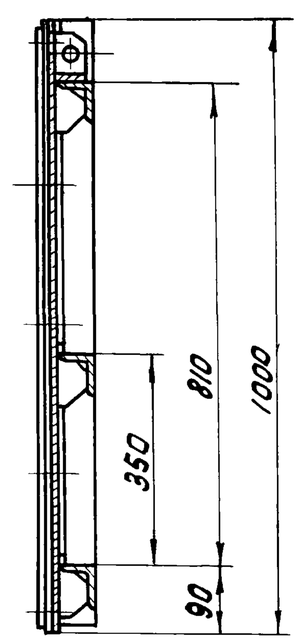

А-А
М1:1

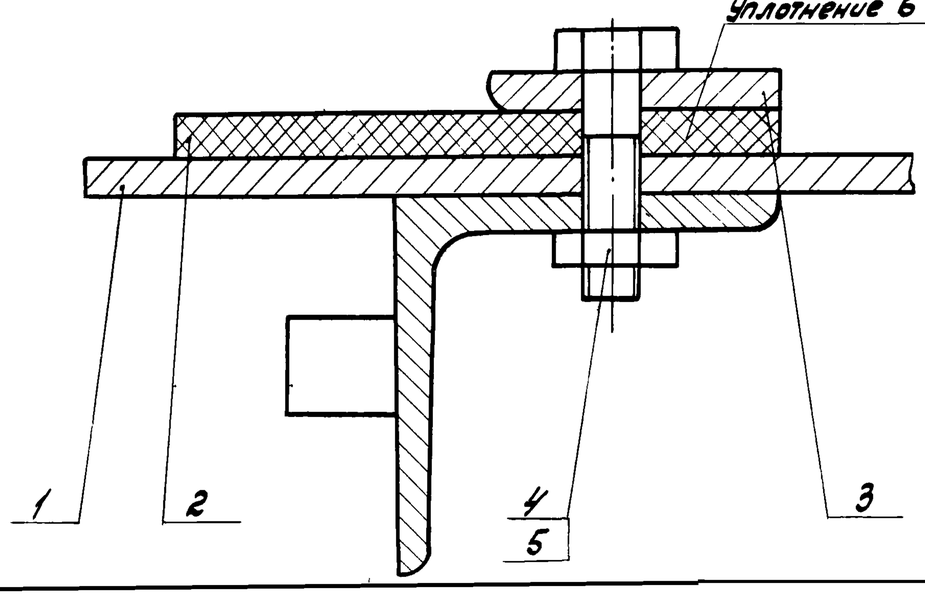

1. Размеры для справок.
2. При установке щита в пазы рамы затвора, уплотнение поз.2 отогнуть как показано на черт. 1Ф.656.00.000СБ сечение Б-Б.

Изм.	Лист	№ докум.	Подп.	Дата	1Ф.656.01.000СБ			
Разраб.		Криничная			Щит Сборочный чертеж	Лит.	Масса	Масштаб
Пров.		Пендерев				Н	210,0	1:10
Рук.		Пендерев				Лист	Листов: 1	
Н.контр.		Потутков				Мосводоканалниипроект Отдел N 5		

Копировал: зтц-19158-08 6 Формат 12

Альбом VIII

Формат	Зона	Поз.	Обозначение	Наименование	кол.	Примеч.
				Документация		
12			1Ф.656.01.000СБ	Сборочный чертеж		
				Сборочные единицы		
11		1	1Ф.656.01.100	Каркас	1	
				Детали		
11		2	1Ф.656.01.001	Уплотнение	2	
11		3	1Ф.656.01.002	Накладка	2	
				Стандартные изделия		
		4		Болт М10х40.58.096 ГОСТ 7798-70	10	
		5		Гайка М10.5.096 ГОСТ 5915-70	10	

Изм	Лист	№ докум.	Подп.	Дата	1Ф.656.01.000			
Разраб.		Криничная			Щит	Лит. И	Лист	Листов 1
Пров.		Пендерев				Мосводоканалниипроект Отдел N5		
Рук.								
Н.контр.		Потутков						

Формат 11

Формат	Зона	Поз.	Обозначение	Наименование	кол.	Примеч.
				Документация		
12			1Ф.656.01.100СБ	Сборочный чертеж		
				Детали		
11		1	1Ф.656.01.101	Ригель	3	
11		2	1Ф.656.01.102	Ребро	9	
11		3	1Ф.656.01.103	Ушко	1	
11		4	1Ф.656.01.104	Упор	4	
54		5	1Ф.656.01.105	Стойка		
				Уголок $\frac{Б\text{-}63\times63\times6\ ГОСТ\ 8509\text{-}72}{ВСт3сп\ ГОСТ\ 535\text{-}79}$		
				L = 990h14	2	5,65кг
54		6	1Ф.656.01.106	Обшивка		
				Лист $\frac{Б8\ ГОСТ\ 19903\text{-}74}{ВСт3сп\ ГОСТ\ 14637\text{-}79}$		
				1000h14 × 2270h14	1	142,5кг

Изм	Лист	№ докум.	Подп.	Дата	1Ф.656.01.100			
Разраб.		Криничная			Каркас	Лит. И	Лист	Листов 1
Пров.		Пендерев				Мосводоканалниипроект Отдел N5		
Н.контр.		Потутков						

Формат 11

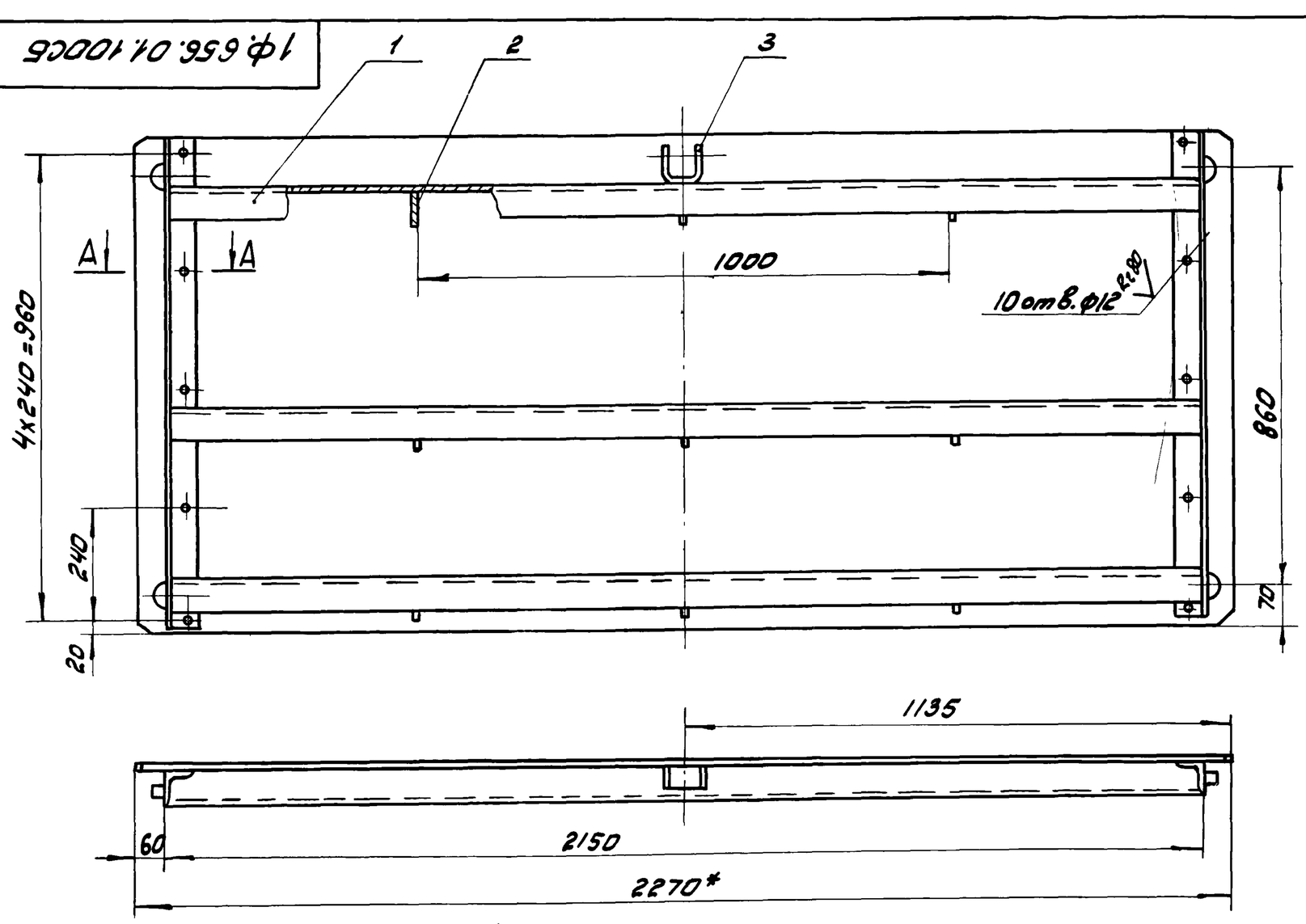

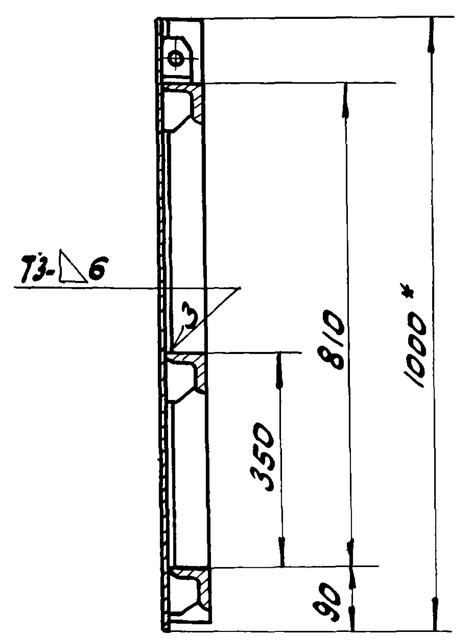

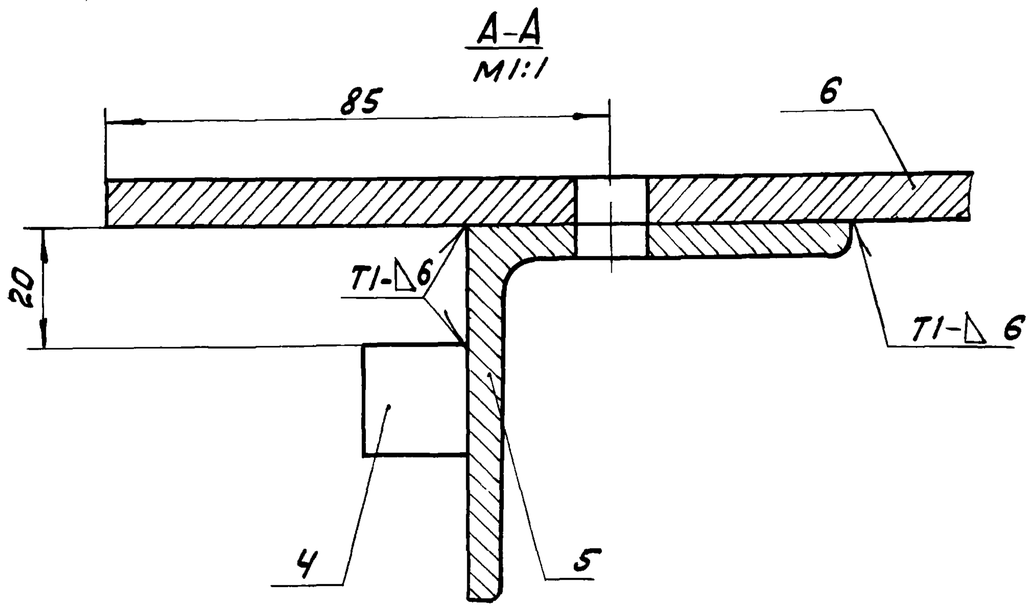

1. H14, h14; $\pm\frac{IT14}{2}$.
2. * Размеры для справок.
3. Шероховатость обрабатываемых поверхностей деталей без чертежа – $R_z 160$.
4. Сварку производить по ГОСТ 5264-80.

Изм	Лист	№ докум.	Подп.	Дата	1Ф.656.01.100СБ			
Разраб.		Криничная			Каркас Сборочный чертеж	Лит. И	Масса 205	Масштаб 1:10
Пров.		Пендерев				Лист	Листов: 1	
Рук.		Пендерев				Мосводоканалниипроект Отдел N5		
Н.контр.		Потутков						

Типовой проект 902-2-379.83
Альбом VII

1Ф 656.01.101

Rz160 (√)

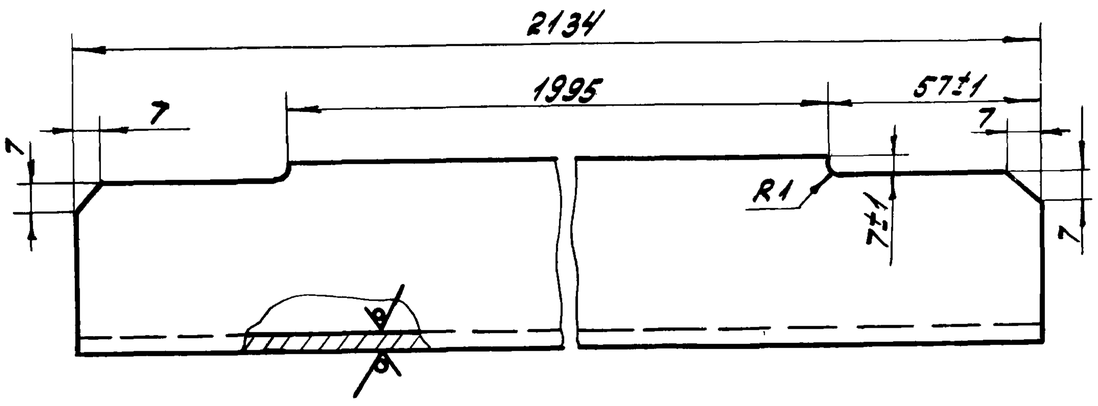

h14; ± IT14/2.

Изм. Лист	№ докум.	Подп.	Дата	1Ф. 656.01.101			
Разраб.	Криничная			Ригель	Лит. И	Масса 75,6	Масштаб 1:2
Пров.	Пендерев				Лист	Листов: 1	
Н.контр.	Потутков			Уголок Б-63х63х6 ГОСТ 8509-72 / ВСт3сп ГОСТ 535-79	Мосводоканалниипроект Отдел N 5		

Формат 11

1Ф 656.01.102

(√)

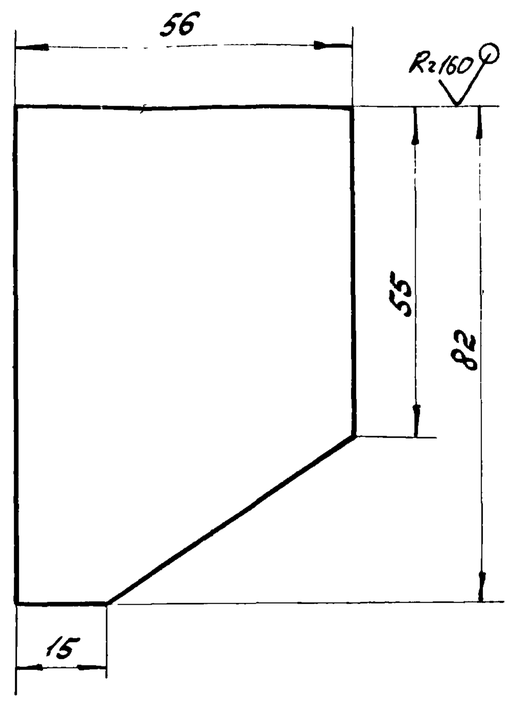

h14; ± IT14/2.

Изм. Лист	№ докум.	Подп.	Дата	1Ф. 656.01.102			
Разраб.	Криничная			Ребро	Лит. И	Масса 0,18	Масштаб 1:1
Пров.	Пендерев				Лист	Листов: 1	
Н.контр.	Потутков			Лист Б8 ГОСТ 19903-74 / ВСт3сп ГОСТ 14637-79	Мосводоканалниипроект Отдел N5		

Формат 11

1Ф 656.01.103

Rz80 (√)

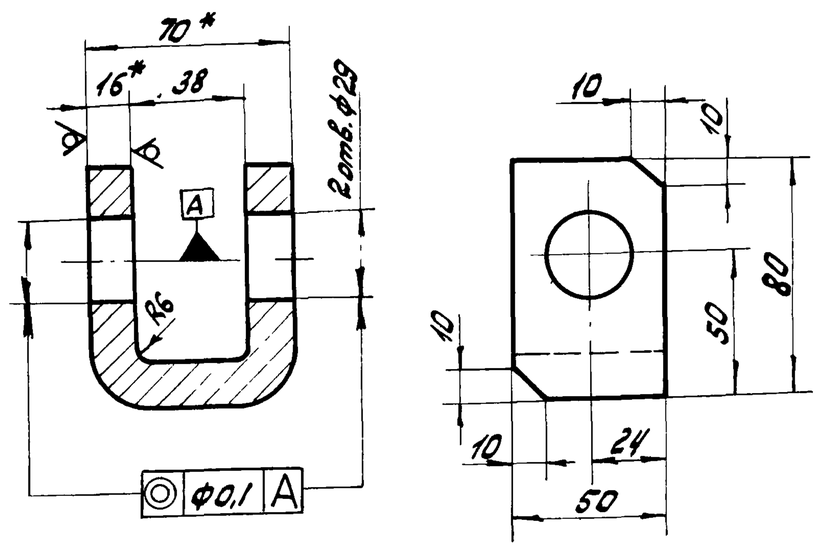

1. * Размеры для справок.
2. H14, h14; ± IT14/2

Изм. Лист	№ докум.	Подп.	Дата	1Ф. 656.01.103			
Разраб.	Криничная			Ушко	Лит. И	Масса 1,14	Масштаб 1:2
Пров.	Пендерев				Лист	Листов: 1	
Н.контр.	Потутков			Полоса Б-2-16х50 ГОСТ 103-76 / ВСт3сп ГОСТ 535-79	Мосводоканалниипроект Отдел N5		

Формат 11

1Ф 656.01.104

Rz80

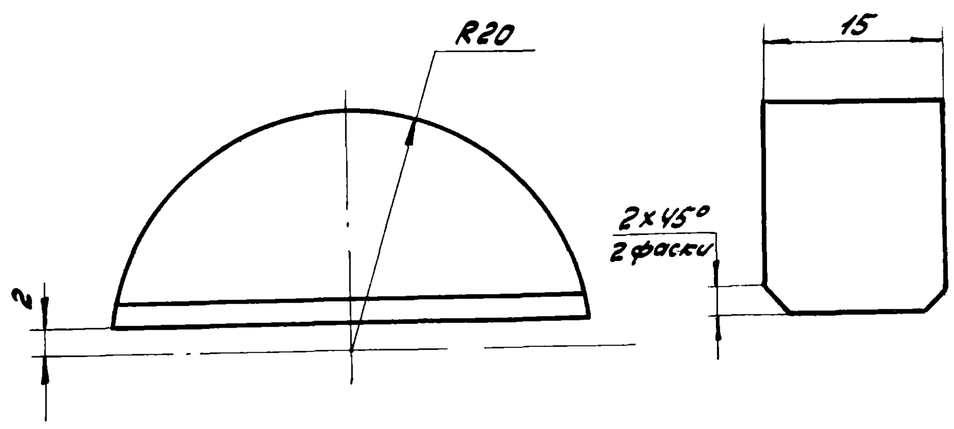

h14; ± IT14/2.

Изм. Лист	№ докум.	Подп.	Дата	1Ф. 656.01.104			
Разраб.	Криничная			Упор	Лит. И	Масса 0,09	Масштаб 2:1
Пров.	Пендерев				Лист	Листов: 1	
Н.контр.	Потутков			Ст3 ГОСТ 380-71	Мосводоканалниипроект Отдел N5		

Копировал: Ры — 19158-08 8

Инв.N подл. | Подп. и дата | Взам. инв. | Инв.N дубл. | Подп. и дата

Типовой проект 902-2-379.83
Альбом VIII

1Ф656.01.001

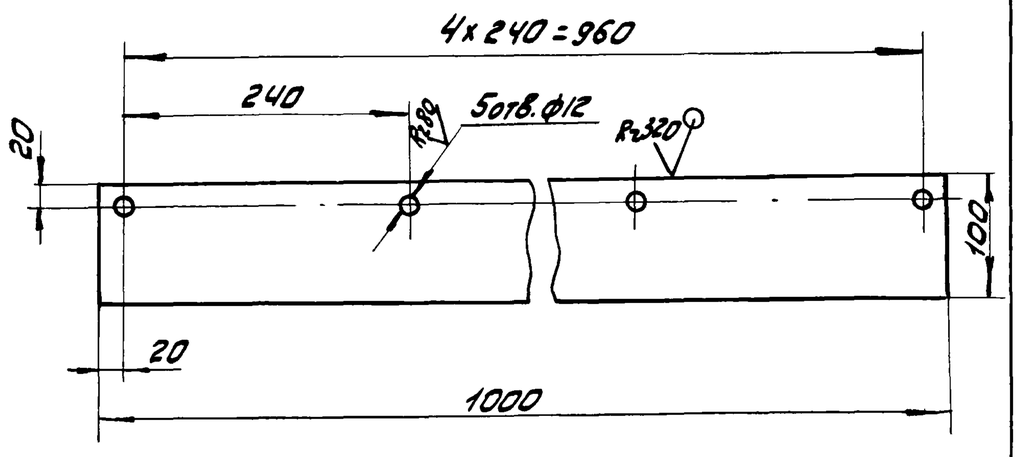

H14, h14; ± IT14/2

Изм. Лист	№ докум.	Подп.	Дата	1Ф656.01.001	
Разраб.	Криничная			Уплотнение	Лит. И; Масса 1,0; Масштаб 1:5
Пров.	Пендерев				Лист; Листов: 1
Н.контр.	Потутков			Пластина лист I ПМБ-М-8-1,2 ГОСТ 7338-77	Мосводоканалниипроект Отдел N5

Формат 11

1Ф.656.01.002

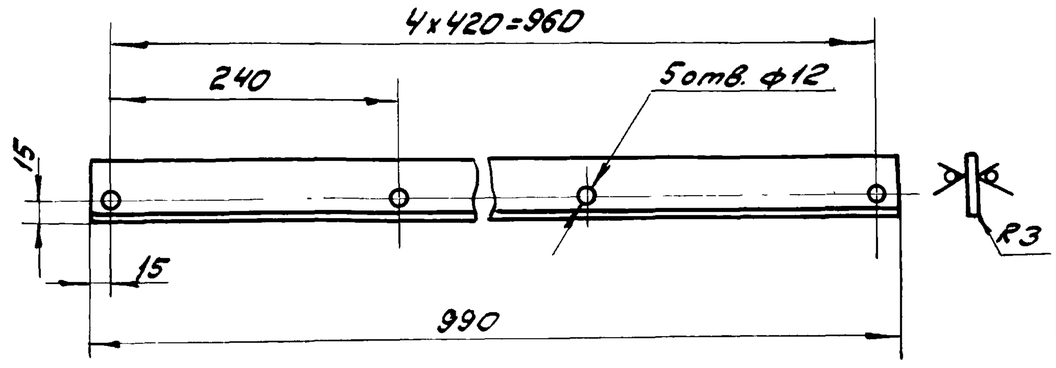

H14, h14; ± IT14/2

Изм. Лист	№ докум.	Подп.	Дата	1Ф.656.01.002	
Разраб.	Криничная			Накладка	Лит. И; Масса 1,94; Масштаб 1:5
Пров.	Пендерев				Лист; Листов: 1
Н.контр.	Потутков			Полоса Б-2-5x50 ГОСТ 103-76 / Вст3сп ГОСТ 535-79	Мосводоканалниипроект Отдел N5

Формат 11

Формат	Зона	Поз.	Обозначение	Наименование	Кол.	Примеч.
				Документация		
22			1Ф.656.02.000СБ	Сборочный чертёж		
				Сборочные единицы		
11		1	1Ф.656.02.100	Рама верхняя	1	
				Детали		
11		2	1Ф.656.02.001	Кронштейн	1	
11		3	1Ф.656.02.001-01	Кронштейн	1	
11		4	1Ф.656.02.002-	Кронштейн	1	
11		5	1Ф.656.02.002-01	Кронштейн	1	
11		6	1Ф.656.02.003	Направляющая	2	
11		7	1Ф.656.02.003-01	Направляющая	2	
11		8	1Ф.656.02.004	Полоса анкерная	16	
11		9	1Ф.656.02.005	Проставка	2	
11		10	1Ф.656.02.006	Поперечина	2	
11		11	1Ф656.02.007	Уплотнение	1	
Б4		12	1Ф.656.02.008	Втулка		

Изм. Лист	№ докум.	Подп.	Дата	1Ф.656.02.000	
Разраб.	Криничная			Рама затвора	Лит. И; Лист 1; Листов 2
Пров.	Пендерев				Мосводоканалниипроект Отдел N5
Н.контр.	Потутков				

Формат 11

Формат	Зона	Поз.	Обозначение	Наименование	Кол.	Примеч.
				Труба 25x6 ГОСТ 8734-75 / Ст10 ГОСТ 8733-74		
				L = 13h14	8	0,04кг
Б4		13	1Ф.656.02.009	Втулка		
				Труба 25x6 ГОСТ 8734-75 / Ст10 ГОСТ 8733-74		
				L = 29h14	8	0,08кг
				Стандартные изделия		
				Болт ГОСТ 7798-70		
		14		М12 x 50.58.096	16	
		15		М12 x 60.58.096	10	
		16		М16 x 40.58.096	4	
				Гайка ГОСТ 5915-70		
		17		М12.5.096	26	
		18		М16.5.096	4	
		19		Шайба 16.02.096		
				ГОСТ 10906-78	4	
		20		Шайба 16.02.096		
				ГОСТ 11371-78	4	

Изм. Лист	№ докум.	Подп.	Дата	1Ф.656.02.000	Лист 2

Копировал: ТМ-19158-08 9

1Ф.656.02.000СБ

Типовой проект 902-2-379.83
Альбом VII

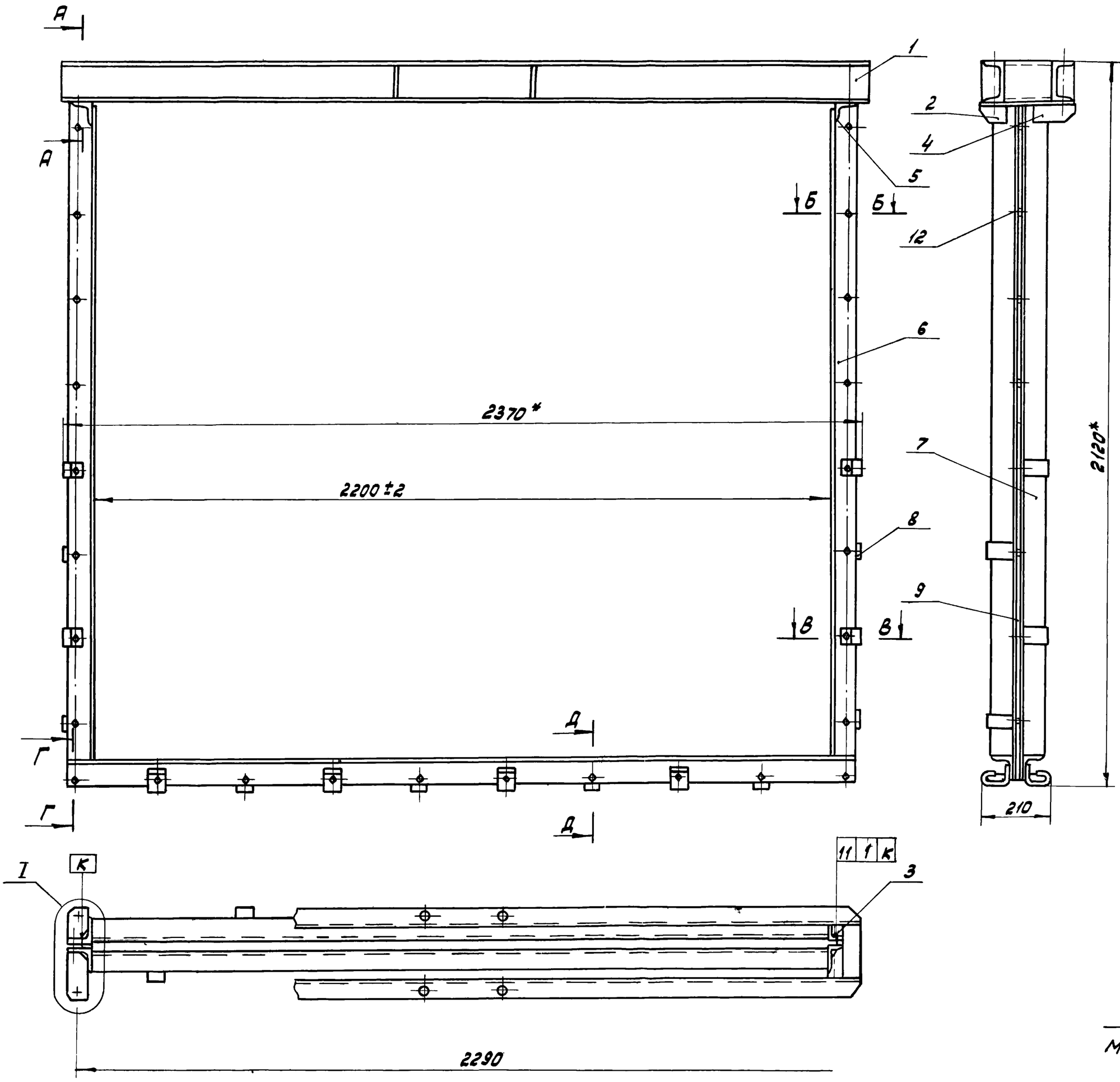

I
М1:2,5

А-А
М1:5

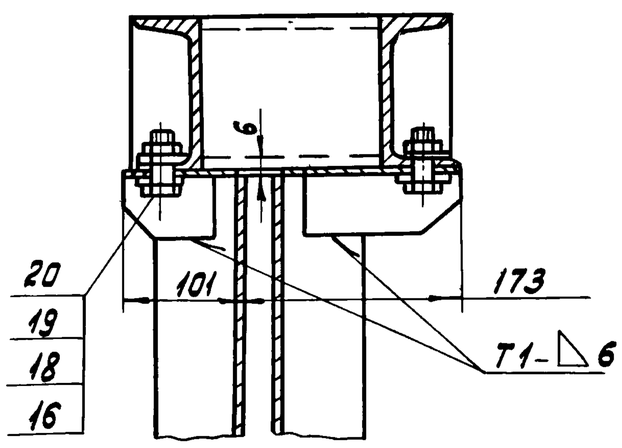

Б-Б
М1:2,5

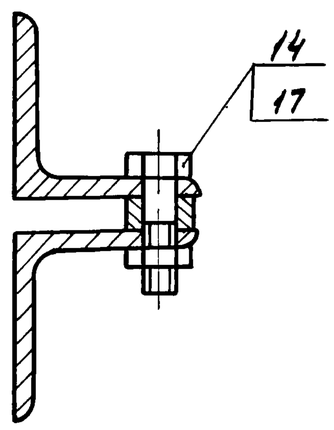

В-В
М1:2,5

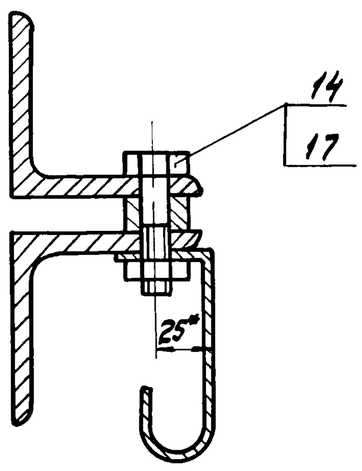

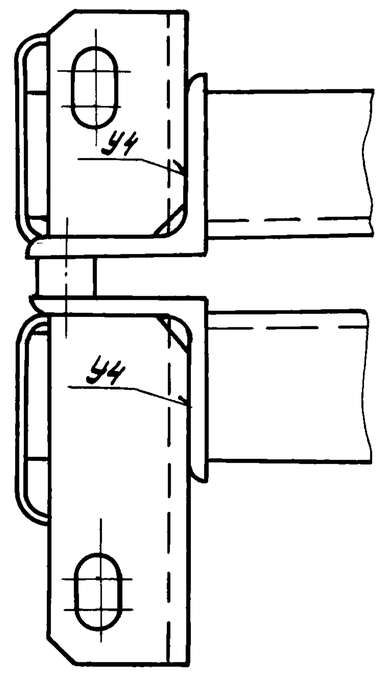

Г-Г
М1:2,5

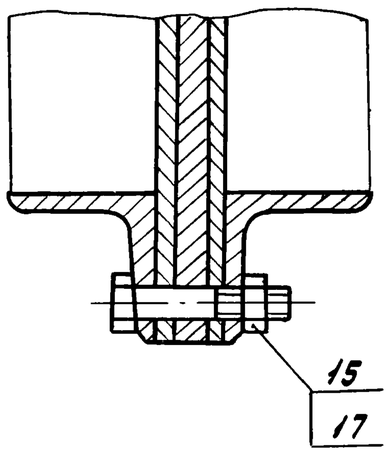

Д-Д
М1:2,5

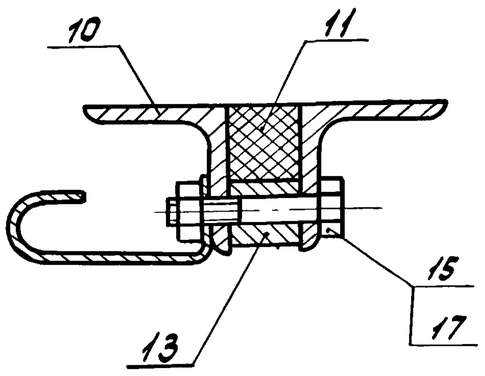

1. $h14; \pm \frac{IT14}{2}$.
2. При сборке рамы затвора уплотнение поз.11 приклеить к поперечинам поз.10 клеем № 88 ТУ 38105106 1-76.
3. Сварку производить по ГОСТ 5264-80.
4.* Размеры для справок.
5. Шероховатость обрабатываемых поверхностей деталей без чертежа — $R_z 160$.

Изм.	Лист	№ докум.	Подп.	Дата	1Ф.656.02.000СБ		
Разраб.		Криничная			Рама затвора Сборочный чертеж	Лит.	Масса	Масштаб
Пров.		Пендерев				И	169.0	1:10
Рук.		Пендерев				Лист	Листов: 1	
Н.контр.		Потупков				Мосводоканалниипроект Отдел №5		

Подп. и дата | Инв. № дубл. | Взам. инв. № | Подп. и дата | Инв. № подл.

1Ф 656.02.100

Типовой проект 902-2-379.83
Альбом VIII

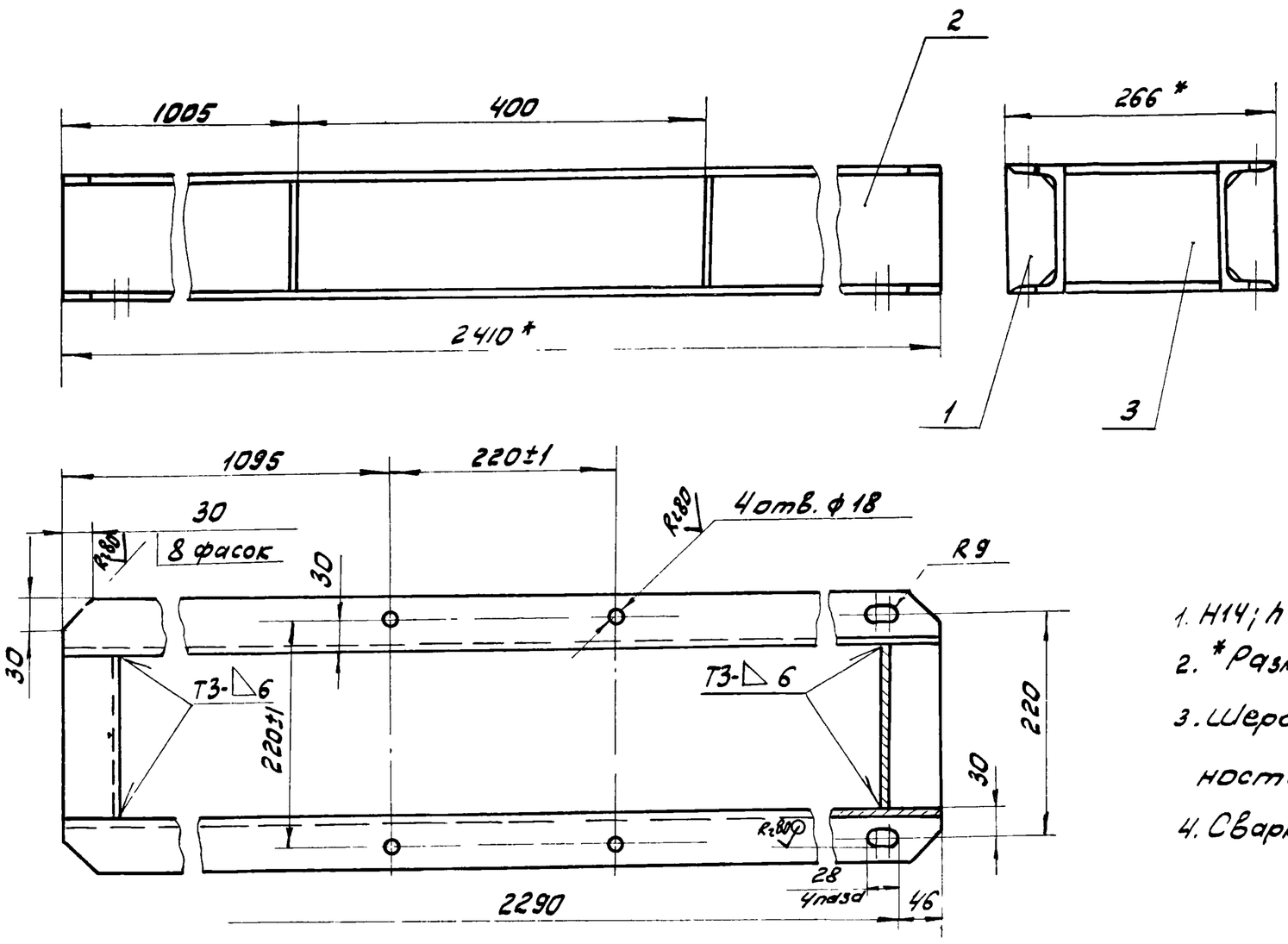

1. H14; h14; ± IT14/2.
2. *Размеры для справок.
3. Шероховатость обрабатываемых поверхностей деталей без чертежа Rz160.
4. Сварку производить по ГОСТ 5264-80.

Изм.	Лист	№ докум.	Подп.	Дата	1Ф.656.02.100СБ
Разраб.	Криничная				Рама верхняя — Сборочный чертеж
Пров.	Пендерев				Лит. И; Масса 44,0; Масшт. 1:5
Рук.	Пендерев				Лист; Листов 1
Н.контр.	Потутков				Мосводоканалниипроект Отдел N5

Формат 12

Формат	Зона	Поз.	Обозначение	Наименование	Кол.	Примеч.
				Документация		
12			1Ф.656.02.100СБ	Сборочный чертеж		
				Детали		
11		1	1Ф.656.02.101	Ребро	4	
Б4		2	1Ф.656.02.102	Швеллер		
				Швеллер 12 ГОСТ 8240-72 / ВСт3сп ГОСТ 535-79		
				L = 2140 h14	2	25,0 кг
Б4		3	1Ф.656.02.103	Швеллер		
				Швеллер 12 ГОСТ 8240-72 / ВСт3сп ГОСТ 535-79		
				L = 158 h14	2	1,6 кг

Изм.	Лист	№ докум.	Подп.	Дата	1Ф.656.02.100
Разраб.	Криничная				Рама верхняя
Пров.	Пендерев				Лит. И; Лист; Листов 1
Н.контр.	Потутков				Мосводоканалниипроект Отдел N5

Формат 11

1Ф 656.02.101

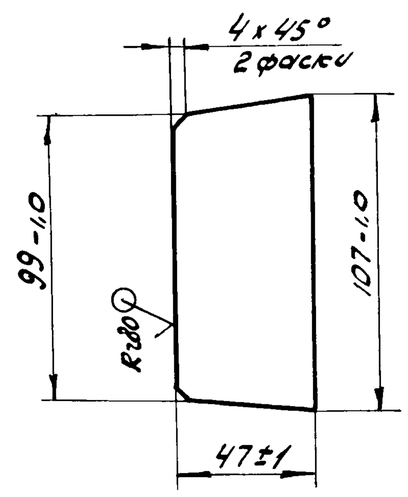

Изм.	Лист	№ докум.	Подп.	Дата	1Ф.656.02.101
Разраб.	Криничная				Ребро
Пров.	Пендерев				Лит. И; Масса 0,18; Масшт. 1:2
Н.контр.	Потутков				Лист; Листов 1
					Лист Б5 ГОСТ 19903-74 / ВСт3сп ГОСТ 14637-79
					Мосводоканалниипроект Отдел N5

Копировал: ЭМ-19158-08 11 Формат 11

Типовой проект 902-2-379.83
Альбом VIII

1Ф.656.02.001

1Ф.656.02.001 - изображено
1Ф.656.02.001-01- зеркальное отражение

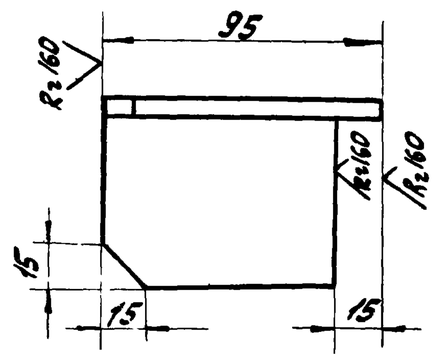

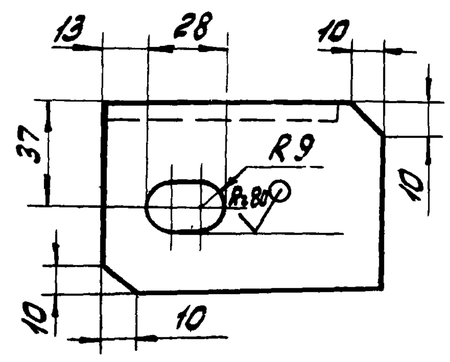

H14, h14; $\pm \frac{IT14}{2}$.

Изм.	Лист	№ докум.	Подп.	Дата	1Ф.656.02.001		
Разраб.	Криничная				Кронштейн	Лит. И	Масса 0,6 / Масштаб 1:2
Пров.	Пендерев					Лист / Листов: 1	
Н. контр.	Потутков				Уголок 5-63х63х6 ГОСТ 8509-72 / ВСт3сп ГОСТ 535-79	Мосводоканалниипроект Отдел № 5	

Инв. № подл. | Подпись и дата | Взам. инв. | Инв. № дубл. | Подп. и дата

формат 11

1Ф.656.02.002

1Ф.656.02.002 - изображено
1Ф.656.02.002-01- зеркальное отражение

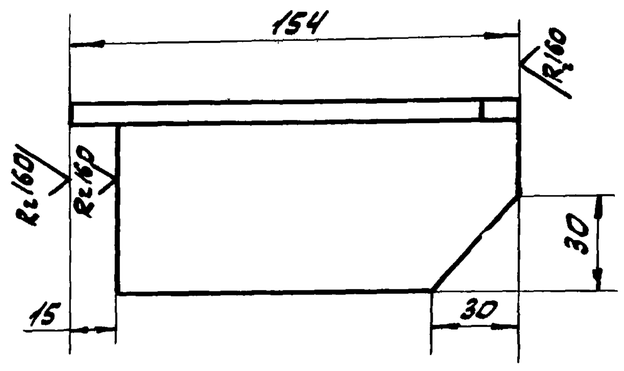

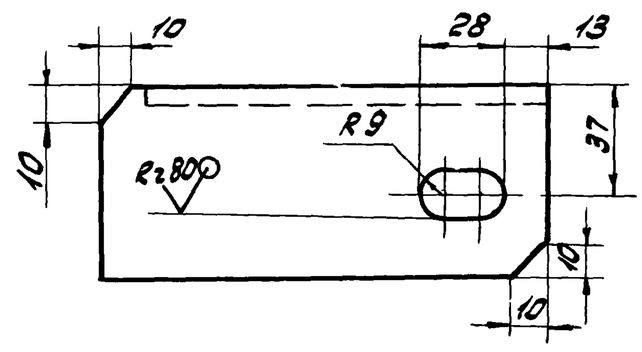

H14, h14; $\pm \frac{IT14}{2}$.

Изм.	Лист	№ докум.	Подп.	Дата	1Ф.656.02.002		
Разраб.	Криничная				Кронштейн	Лит. И	Масса 1,9 / Масштаб 1:2
Пров.	Пендерев					Лист / Листов: 1	
Н. контр.	Потутков				Уголок 5-63х63х6 ГОСТ 8509-72 / ВСт3сп ГОСТ 535-79	Мосводоканалниипроект Отдел № 5	

Инв. № подл. | Подпись и дата | Взам. инв. | Инв. № дубл. | Подп. и дата

формат 11

1Ф.656.02.003

1Ф.656.02.003 - изображено
1Ф.656.02.003-01- зеркальное отражение

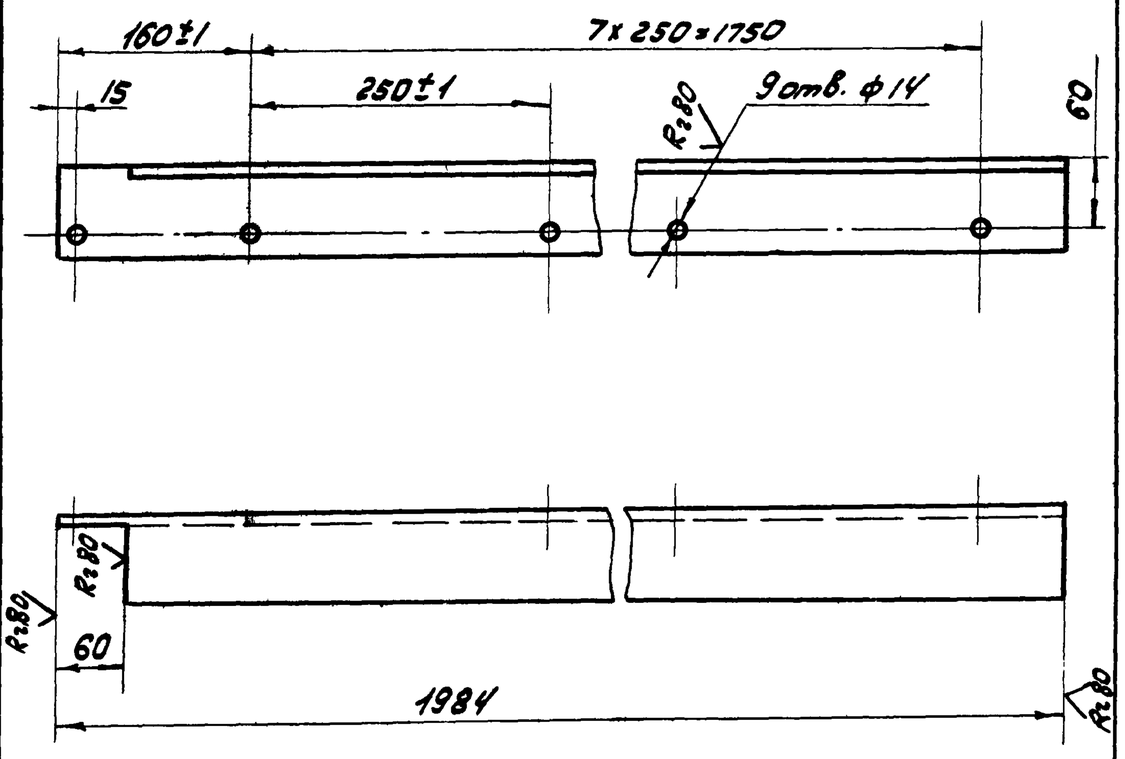

H14, h14; $\pm \frac{IT14}{2}$.

Изм.	Лист	№ докум.	Подп.	Дата	1Ф.656.02.003		
Разраб.	Криничная				Направляющая	Лит. И	Масса 17,9 / Масштаб 1:5
Пров.	Пендерев					Лист: 1 / Листов: 1	
Н. контр.	Потутков				Уголок 5-75х75х8 ГОСТ 8509-72 / ВСт3сп ГОСТ 535-79	Мосводоканалниипроект Отдел № 5	

Инв. № подл. | Подпись и дата | Взам. инв. | Инв. № дубл. | Подп. и дата

формат 11

1Ф.656.02.004

Rz80

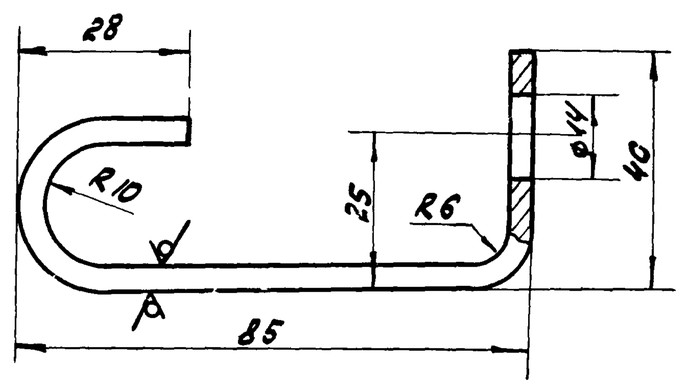

H14, h14; $\pm \frac{IT14}{2}$.

Изм.	Лист	№ докум.	Подп.	Дата	1Ф.656.02.004		
Разраб.	Криничная				Полоса анкерная	Лит. И	Масса 0,2 / Масштаб 1:1
Пров.	Пендерев					Лист / Листов: 1	
Н. контр.	Потутков				Полоса 6-2-4х40 ГОСТ 103-76 / ВСт3сп ГОСТ 535-79	Мосводоканалниипроект Отдел № 5	

Инв. № подл. | Подпись и дата | Взам. инв. | Инв. № дубл. | Подп. и дата

формат 11

Типовой проект 902-2-379.83
Альбом VII

1ф.656.02.005

Rz 80

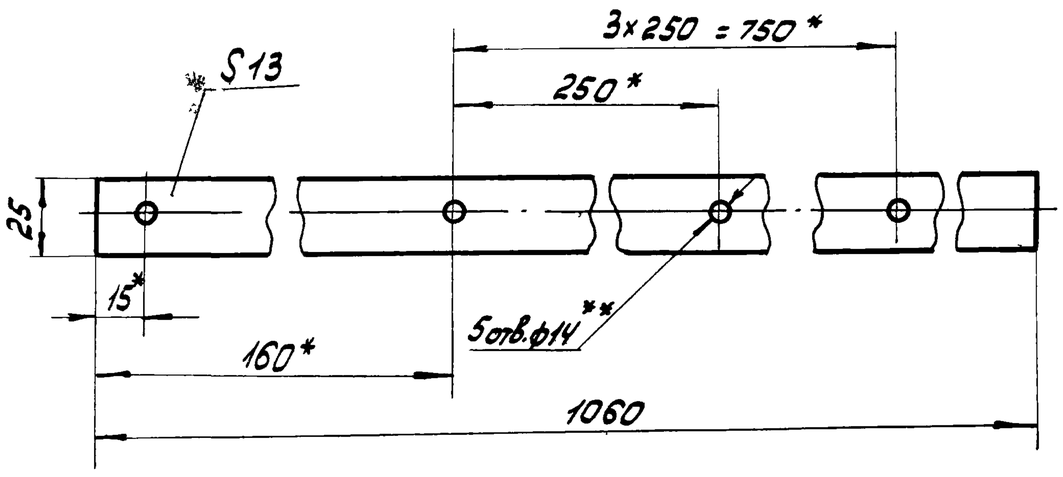

1. H14, h14; $\pm \frac{IT14}{2}$.
2. * Размеры для справок.
3. ** Обработать по сопрягаемой детали.

Изм. Лист	№ докум.	Подп.	Дата	1ф.656.02.005			
Разраб.	Криничная			Проставка	Лит. И	Масса 2,9	Масштаб 1:2
Пров.	Пендерев				Лист	Листов: 1	
Н.контр.	Потутков			Ст.3 ГОСТ 380-71	Мосводоканалниипроект Отдел N5		

Инв. N подл. | Подп. и дата | Взам. инв. N | Инв. N дубл. | Подп. и дата

формат 11

1ф.656.02.006

Rz 160 (√)

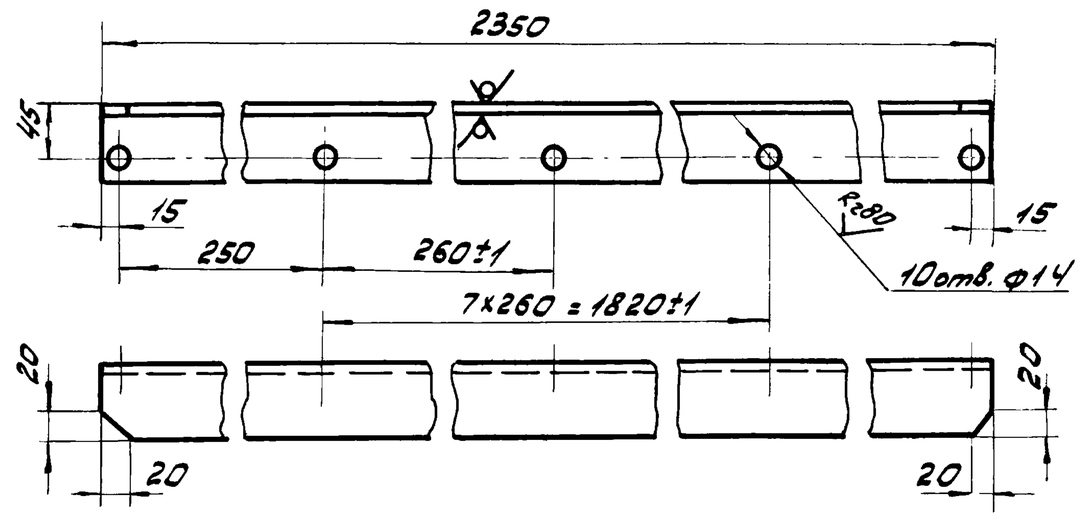

H14, h14; $\pm \frac{IT14}{2}$.

Изм. Лист	№ докум.	Подп.	Дата	1ф.656.02.006			
Разраб.	Криничная			Поперечина	Лит. И	Масса 14,3	Масштаб 1:5
Пров.	Пендерев				Лист	Листов: 1	
Н.контр.	Потутков			Уголок Б63x63x6 ГОСТ 8509-72 ВСт.3 ГОСТ 535-79	Мосводоканалниипроект Отдел N5		

Инв. N подл. | Подп. и дата | Взам. инв. N | Инв. N дубл. | Подп. и дата

формат 11

1ф.656.02.007

(√)

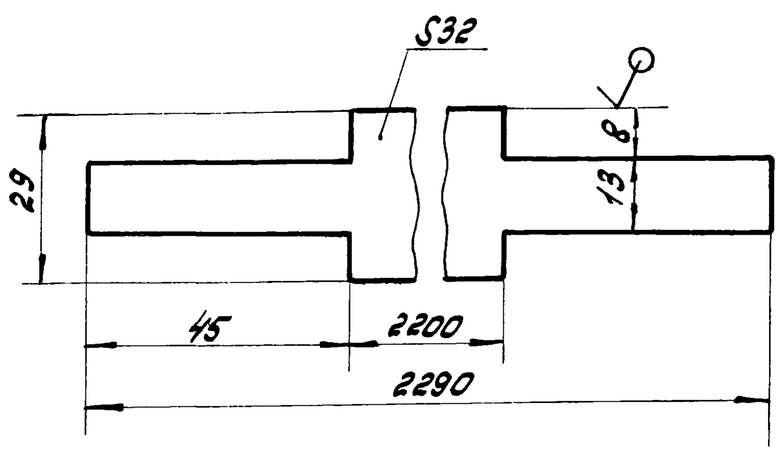

h14, $\pm \frac{IT14}{2}$.

Изм. Лист	№ докум.	Подп.	Дата	1ф.656.02.007			
Разраб.	Криничная			Уплотнение	Лит. И	Масса 1,5	Масштаб 1:1
Пров.	Пендерев				Лист	Листов: 1	
Н.контр.	Потутков			Пластина I, лист ПМБ-М-30 ГОСТ 7338-77	Мосводоканалниипроект Отдел N5		

Инв. N подл. | Подп. и дата | Взам. инв. N | Инв. N дубл. | Подп. и дата

формат 11

1ф.656.03.001

Rz 80 (√)

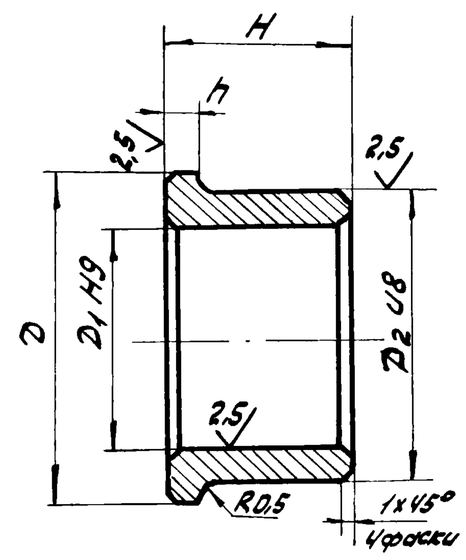

Обозначение	D мм	D1 мм	D2 мм	H мм	h мм	Масса кг
1ф.656.03.001	55	38	48	30	5	0,14
1ф.656.03.001-01	80	64	75	22	4	0,25
1ф.656.03.001-02	75	55	65	25	4	0,2

h14.

Изм. Лист	№ докум.	Подп.	Дата	1ф.656.03.001			
Разраб.	Криничная			Втулка	Лит. И	Масса см. табл.	Масштаб —
Пров.	Пендерев				Лист	Листов: 1	
Н.контр.	Потутков			Бр.ОЦС5-5-5 ГОСТ 613-79	Мосводоканалниипроект Отдел N5		

Инв. N подл. | Подп. и дата | Взам. инв. | Инв. N дубл. | Подп. и дата

Типовой проект 902-2-379.83
Альбом VII

1Ф.656.03.000СБ

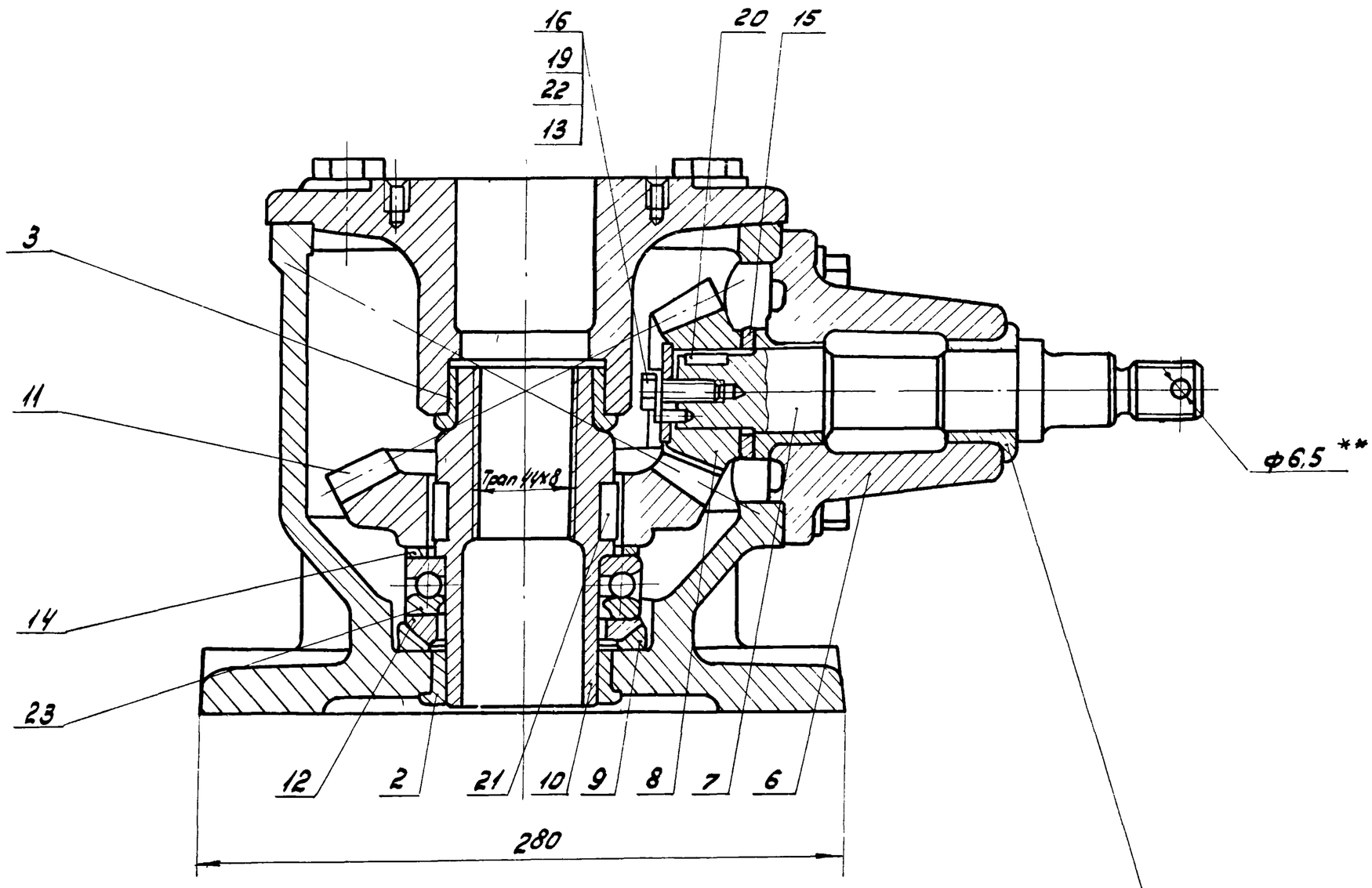

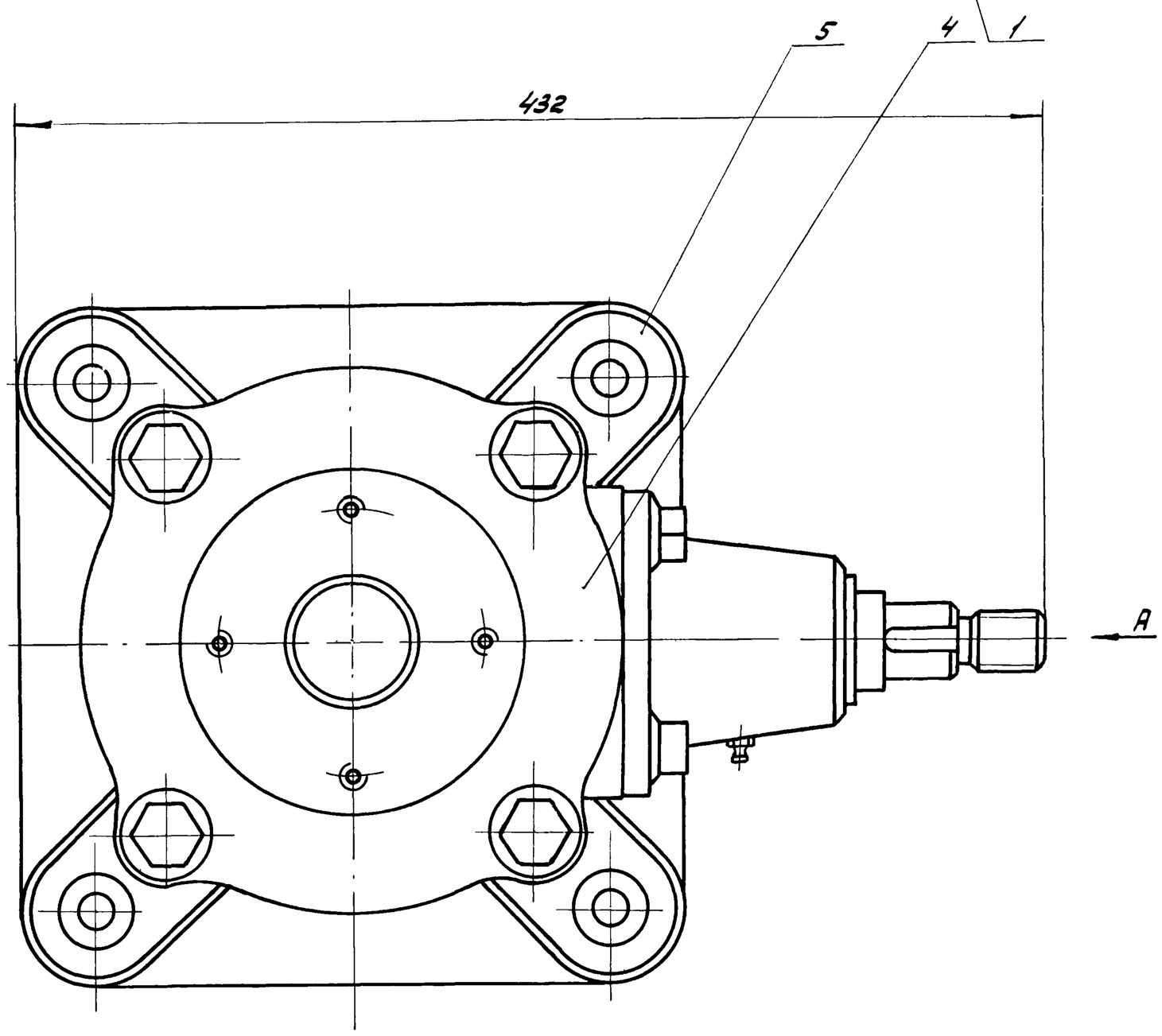

Вид А повернуто

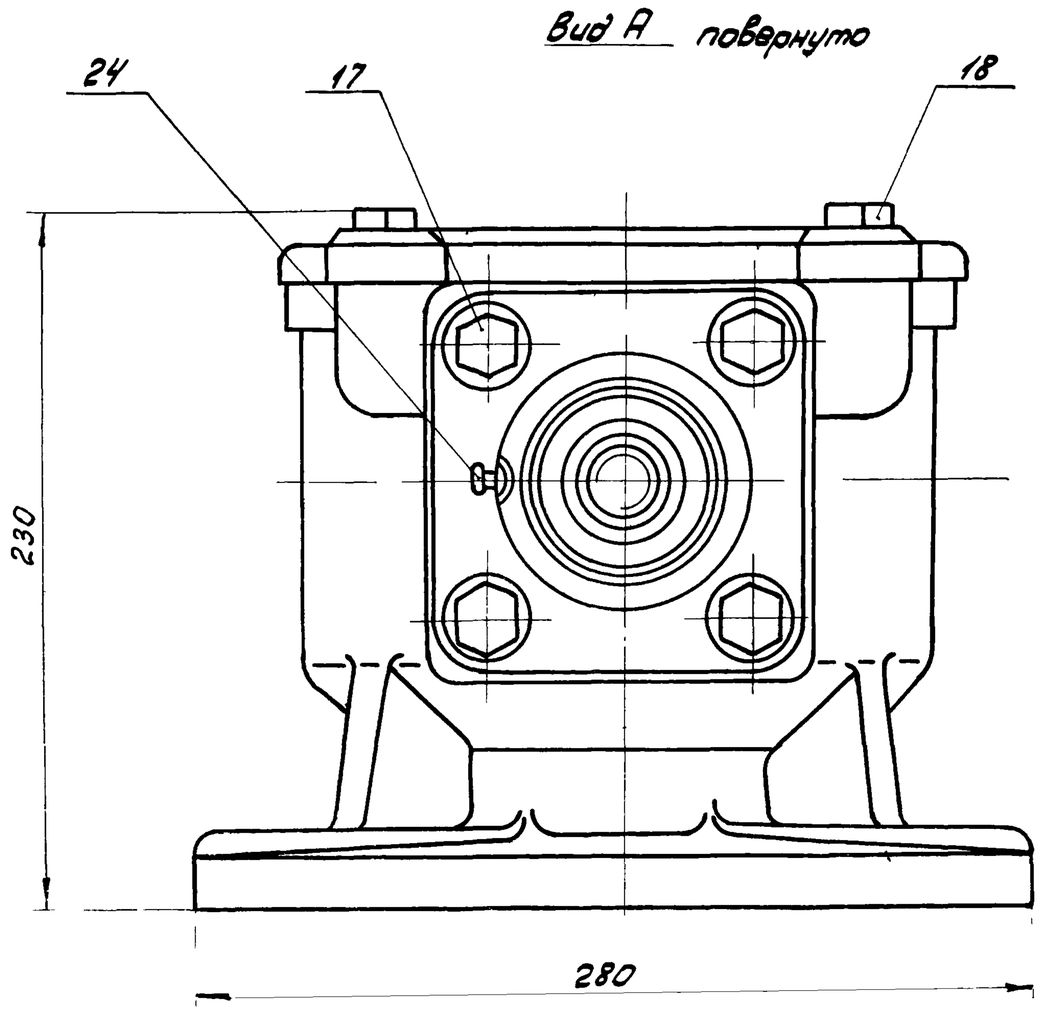

1. Изготовление головки произвести в соответствии с техническими условиями на изготовление и монтаж механического оборудования и стальных конструкций гидротехнических сооружений СНиП III-18-75.
2. Для обеспечения правильности монтажа конических зубчатых колес поз.8 и поз.11 предусмотрена установка регулировочных колец поз.14 и поз.15, толщину которых следует определить по месту.
3. После изготовления головку окрасить серой глифталевой эмалью кругом, за исключением обработанных и сопрягающихся поверхностей.
Все обработанные поверхности покрыть смазкой для предохранения от коррозии ГОСТ 9.014-78
4. Размеры для справок.
5. ** Размечать при сборке затвора.
6. Шероховатость обрабатываемых поверхностей деталей без чертежа — Rz80

Изм.	Лист	№ докум.	Подп.	Дата	1Ф.656.03.000СБ			
Разраб.		Криничная			Головка штанговая	Лит.	Масса	Масштаб
Пров.		Пендерев			Сборочный чертеж	И	40,0	1:2
Рук.		Пендерев				Лист	Листов: 1	
Н.контр.		Потутков				Мосводоканалниипроект Отдел N 5		

Инв. N подл. | Подп. и дата | Взам. инв. N | Инв. N дубл. | Подп. и дата

Копировал: 19158-08 14 Формат 22

Типовой проект 902-2-379.83
Альбом VII

Формат	Зона	Поз.	Обозначение	Наименование	кол.	Примеч.
				Документация		
22			1Ф.656.03.000СБ	Сборочный чертеж		
				Детали		
11		1	1Ф.656.03.001	Втулка	2	
11		2	1Ф.656.03.001-01	Втулка	1	
11		3	1Ф.656.03.001-02	Втулка	1	
12		4	1Ф.656.03.002	Крышка	1	
22		5	1Ф.656.03.003	Корпус	1	
12		6	1Ф.656.03.004	Кронштейн	1	
12		7	1Ф.656.03.005	Вал	1	
12		8	1Ф.656.03.006	Шестерня коническая Z-14; m=6	1	
11		9	1Ф.656.03.007	Кольцо сферическое нижнее	1	
11		10	1Ф.656.03.008	Гайка	1	
12		11	1Ф.656.03.009	Колесо коническое Z=28; m=6	1	
11		12	1Ф.656.03.011	Колесо сферическое верхнее	1	

Изм. Лист №докум. Подп. Дата
Разраб. Криничная
Пров. Пендерев
Н.контр. Потутков

1Ф.656.03.000

Головка штанговая

Лит. И | Лист 1 | Листов 2

Мосводоканалниипроект Отдел №5

формат 11

Формат	Зона	Поз.	Обозначение	Наименование	кол.	Примеч.
11		13	1Ф.656.03.012	Планка стопорная	1	
Б4		14	1Ф.656.03.013	Кольцо регулировочное		
				лист $\frac{\text{ГОСТ 19903-74}}{\text{В Ст3сп ГОСТ 14637-79}}$		
				Ф76Н14 х Ф100h14	1	п.2
Б.4		15	1Ф.656.03.014	Кольцо регулировочное		
				лист $\frac{\text{ГОСТ 19903-74}}{\text{В Ст3сп ГОСТ 14637-79}}$		
				Ф33Н14 х Ф55h14	1	п.2
				Стандартные изделия		
				Болты ГОСТ 7798-70		
		16		М6х16.58.096	1	
		17		М12х35.58.096	4	
		18		М16х35.58.096	4	
		19		Шайба 7019-0627		
				ГОСТ 14734-69	1	
		20		Шпонка 10х8х28		
				ГОСТ 23360-78	1	
		21		Шпонка 20х12х28		
				ГОСТ 23360-78	2	
		22		Штифт 4h8х12		
				ГОСТ 3128-70	1	
		23		Подшипник 8213 ГОСТ 6874-75	1	
		24		Масленка 1,2Ц6 ГОСТ 6874-75	1	

Изм. Лист №докум. Подп. Дата

1Ф.656.03.000

Лист 2

формат 11

1Ф.656.03.002

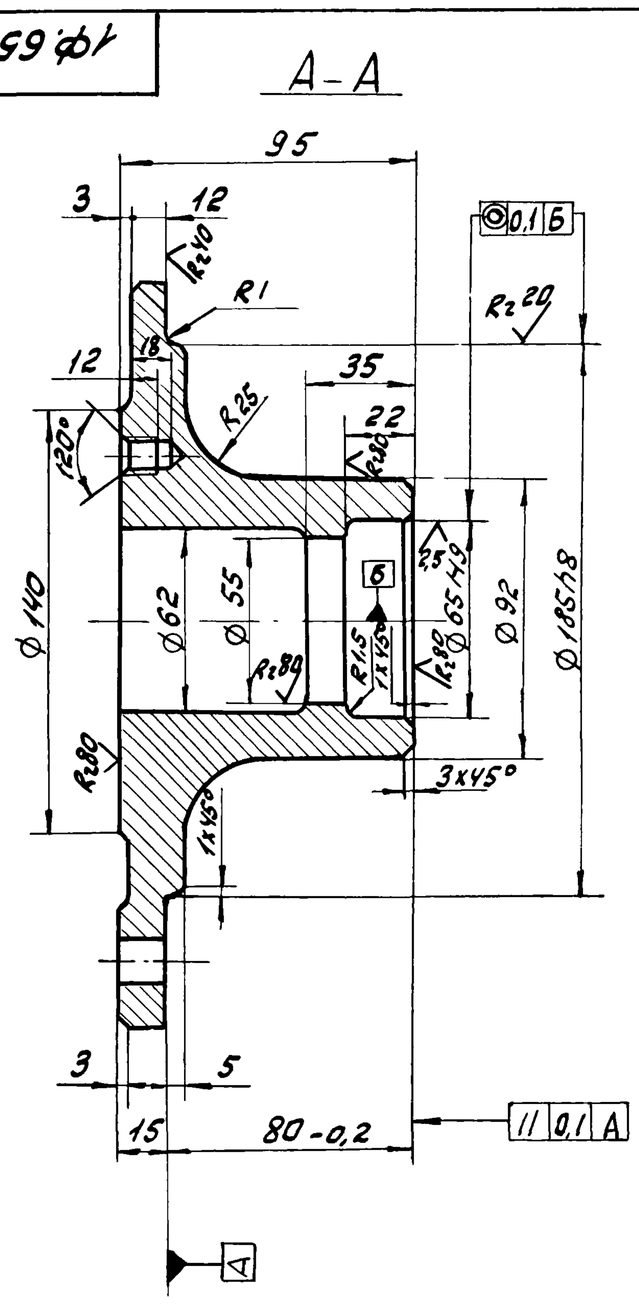

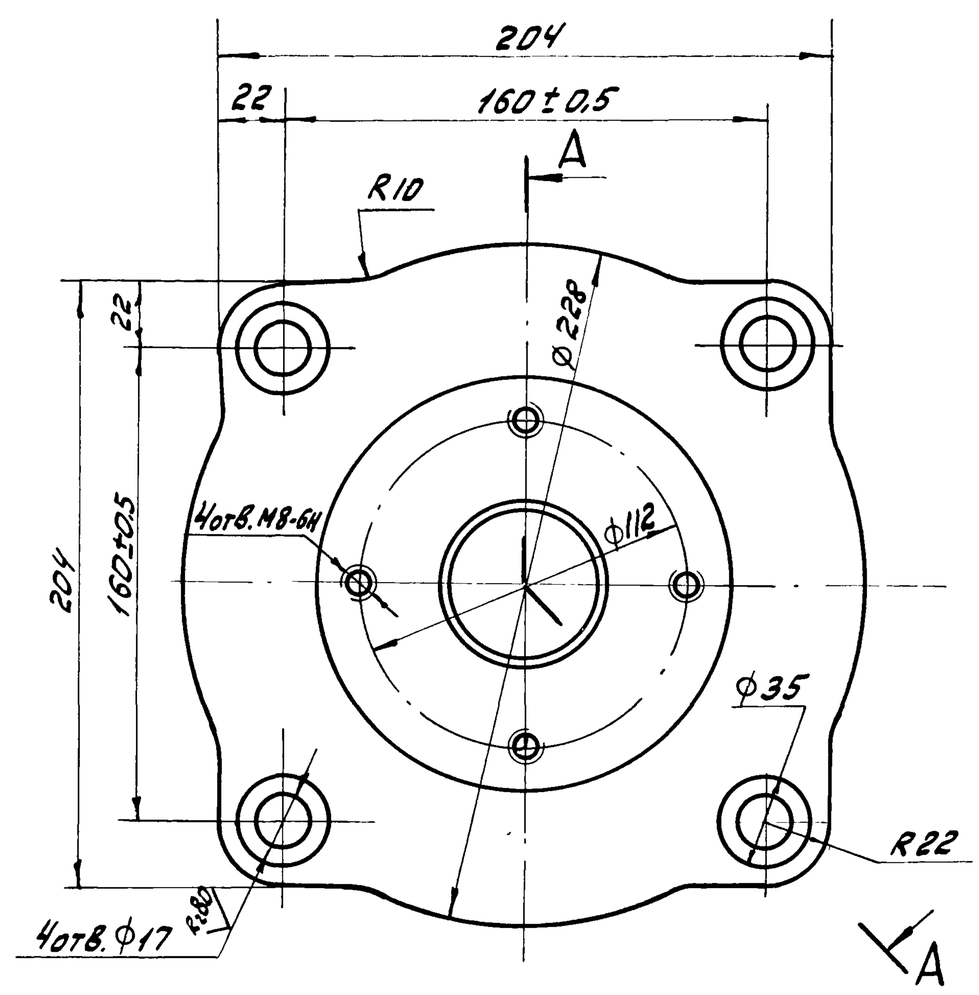

1. Допускаемые отклонения на размеры отливки по III классу точности ГОСТ 1855-55.
2. Литейные радиусы, неуказанные на чертеже, выполнить R3, уклоны 1:20.
3. Н14, h14; $\pm \frac{IT14}{2}$.

Изм.	Лист	№докум.	Подп.	Дата
Разраб.	Криничная			
Пров.	Пендерев			
Н.контр.	Потутков			

1Ф.656.03.002

Крышка

Лит.	Масса	Масштаб
И	1,4	1:2

Лист | Листов: 1

С418-36 ГОСТ 1412-79

Мосводоканалниипроект Отдел №5

копировал: ЗТЛ –

формат 12

Инв.№подл. | Подп. и дата | Взам.инв.№ | Инв.№дубл. | Подп. и дата

Типовой проект 902-2-379.83
Альбом VII

1Ф.656.03.003

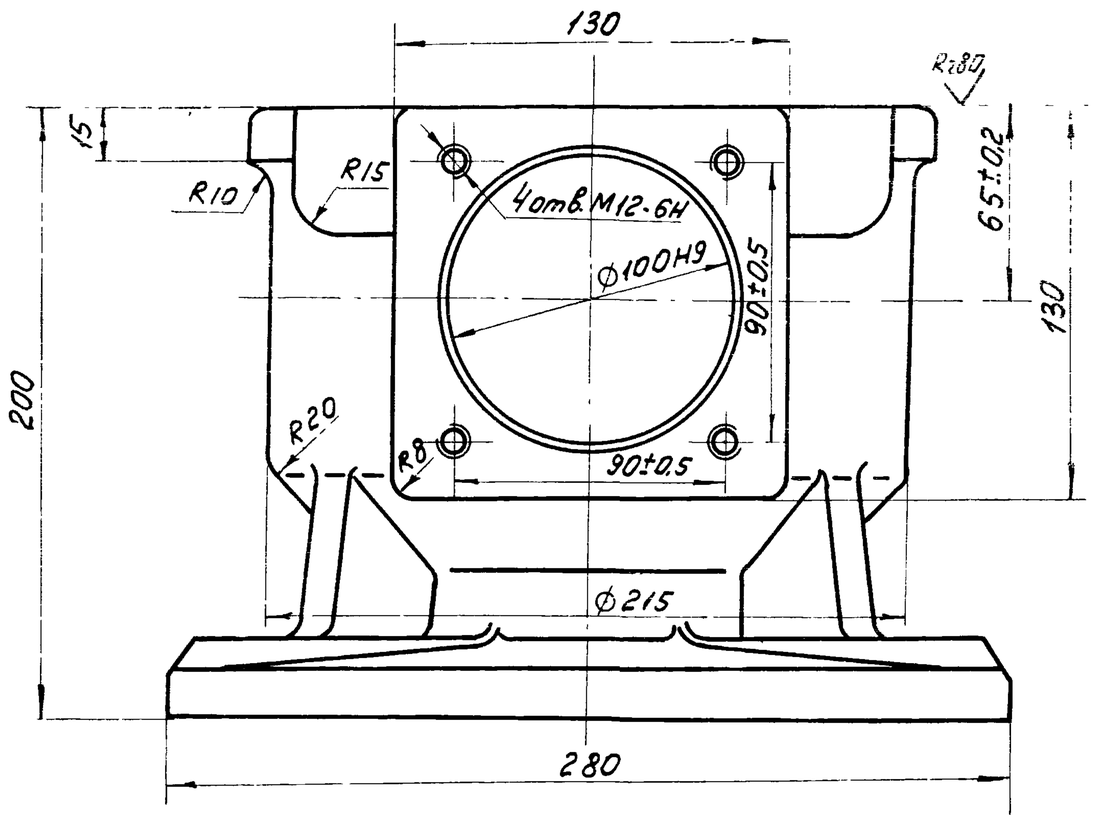

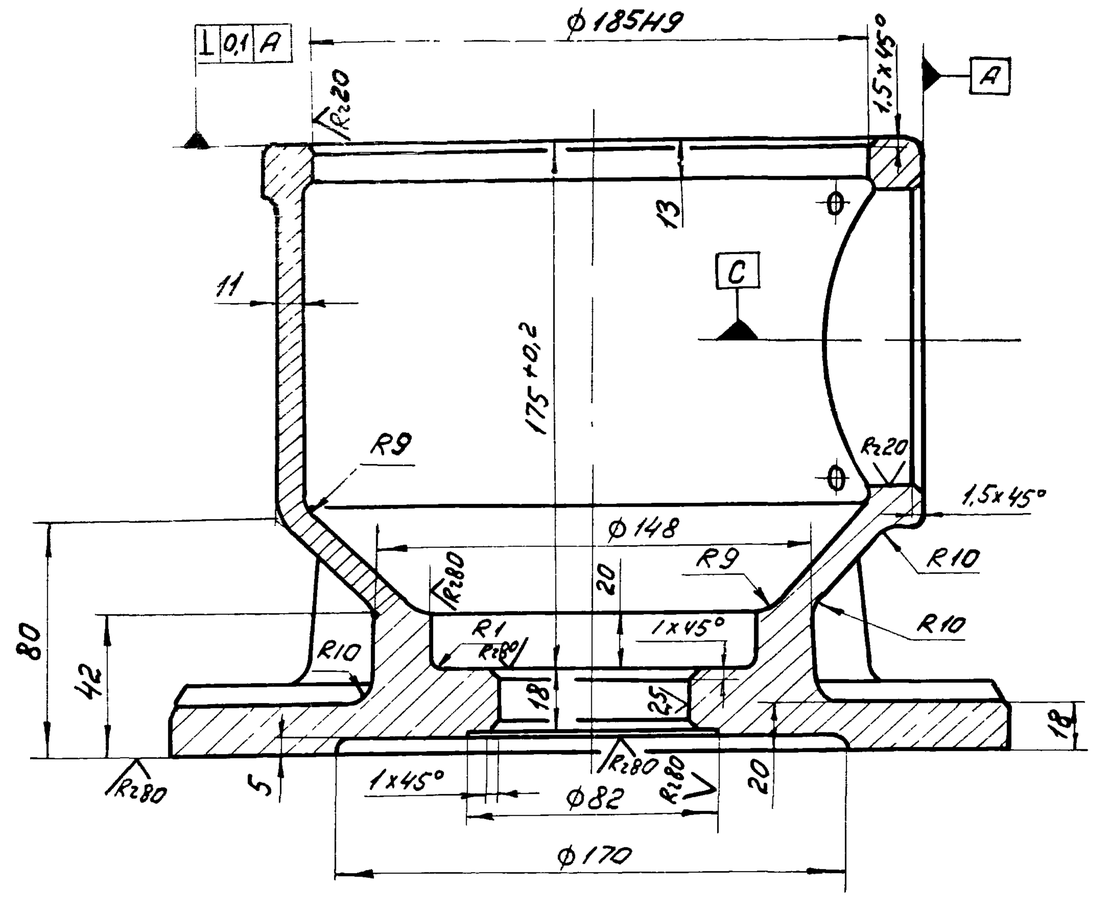

А-А повернуто
М1:1

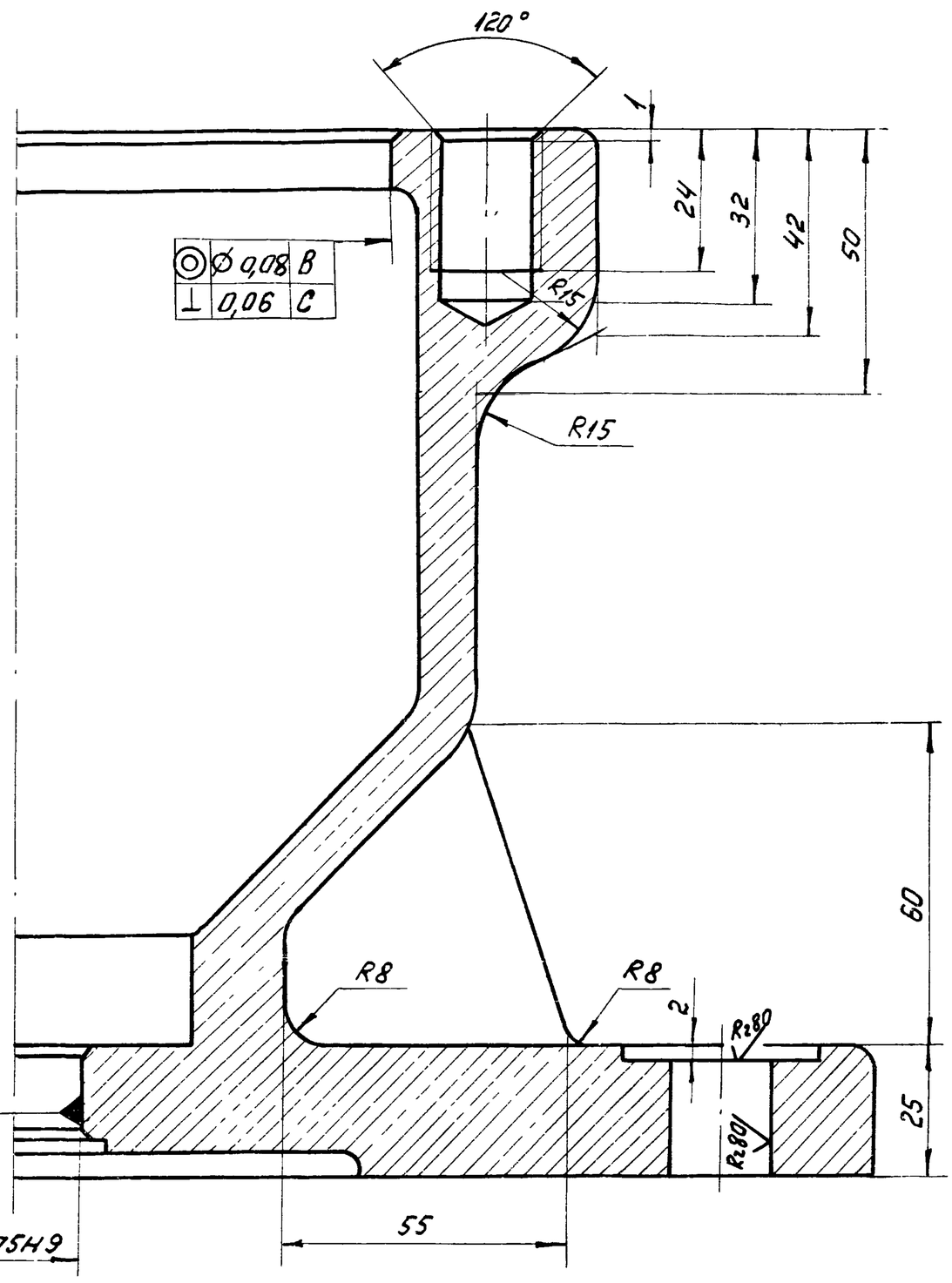

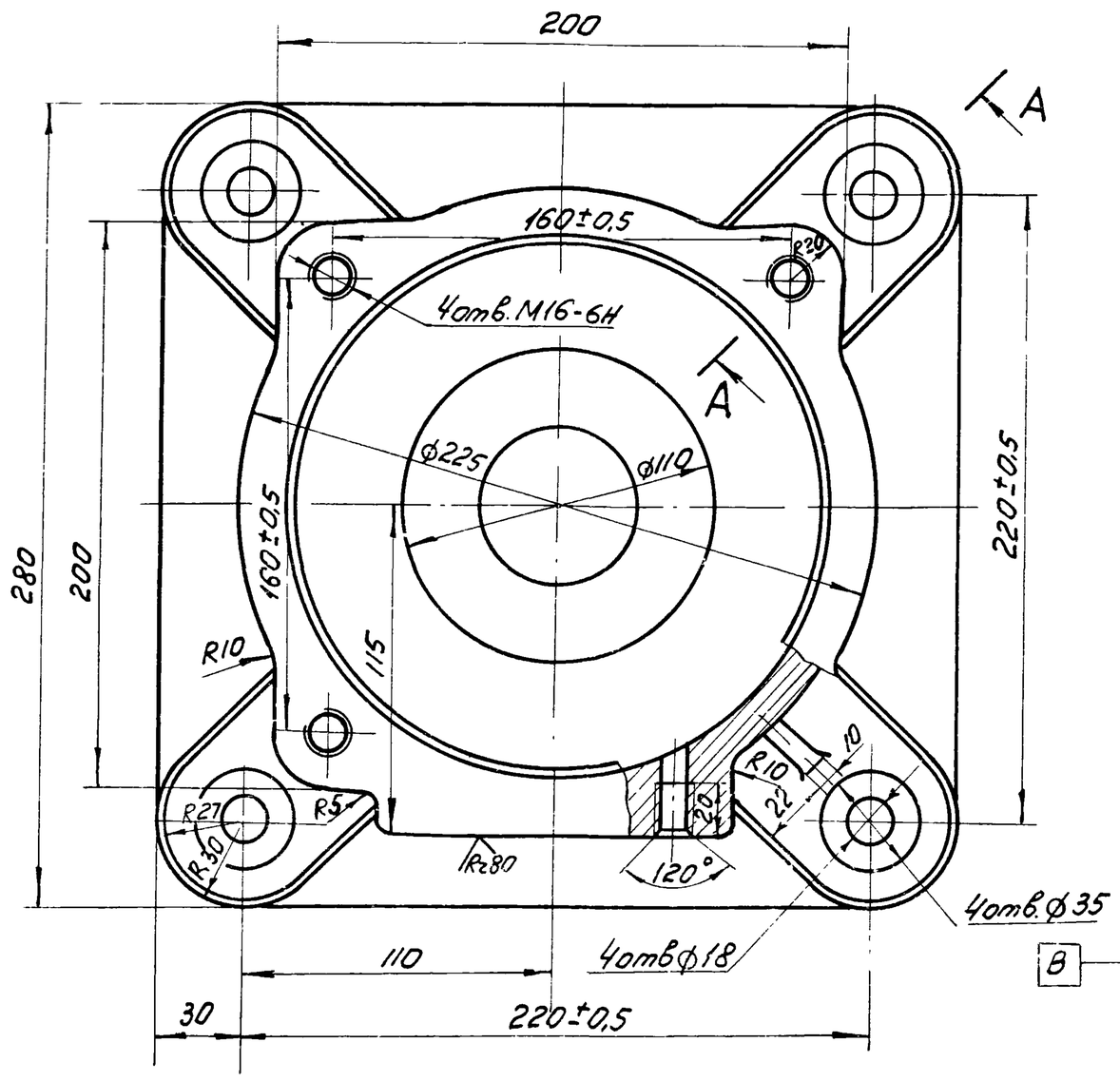

1. Допускаемые отклонения на размеры отливки по III классу точности ГОСТ 1855-55.
2. Литейные радиусы, не указанные на чертеже, выполнить R3, уклоны - 1:20.
3. H14, h14; $\pm \frac{IT14}{2}$

					1Ф.656.03.003			
Изм.	Лист	№ докум.	Подп.	Дата	Корпус	Лит.	Масса	Масштаб
Разраб.		Криничная				И	21,0	1:2
Пров.		Пендерев				Лист	Листов 1	
Н. контр.		Патутков			СЧ18-36 ГОСТ 1412-79	Мосводоканалниипроект Отдел № 5		

Инв. № подл. | Подп. и дата | Взам. инв. № | Инв. № дубл. | Подп. и дата

копировал: ЗИЗ - 19158-08 16 формат 22

Типовой проект 902-2-379.83
Альбом VIII

1ф.656.03.004

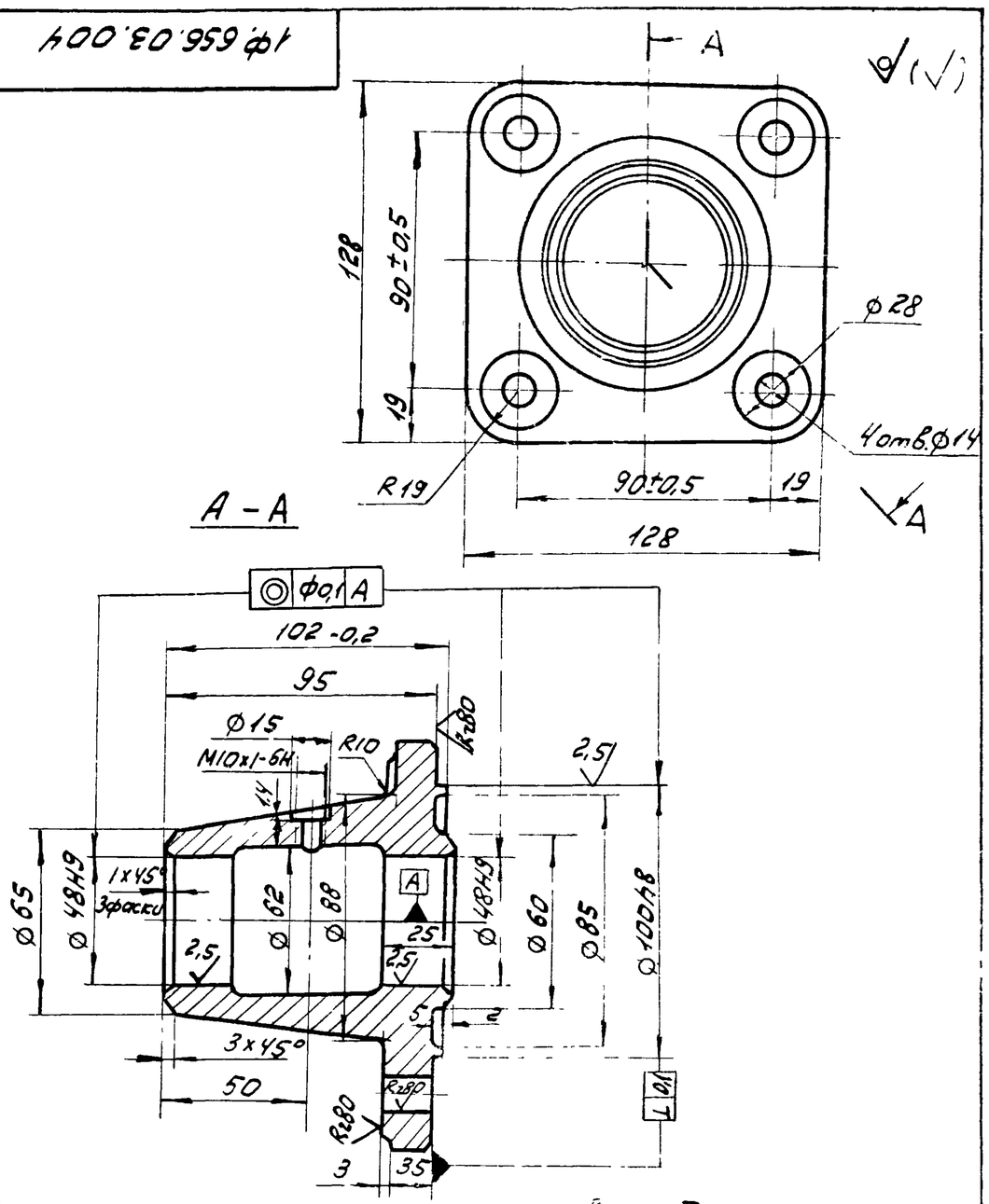

1. Допускаемые отклонения на размеры отливки по III кл. точности ГОСТ 1855-55
2. Литейные радиусы не указанные на чертеже выполнить R3, уклоны 1:20
3. H14, h14; $\pm\frac{IT14}{2}$.

Изм.	Лист	№ докум.	Подп.	Дата	1ф.656.03.004			
Разраб.		Криничная			Кронштейн	Лит.	Масса	Масштаб
Пров.		Пендерев				И	3,0	1:2
						Лист	Листов 1	
Н.контр.		Потутков			СЧ18-32 ГОСТ 1412-79	Мосводоканалниипроект Отдел №5		

Формат 11

1ф.656.03.005

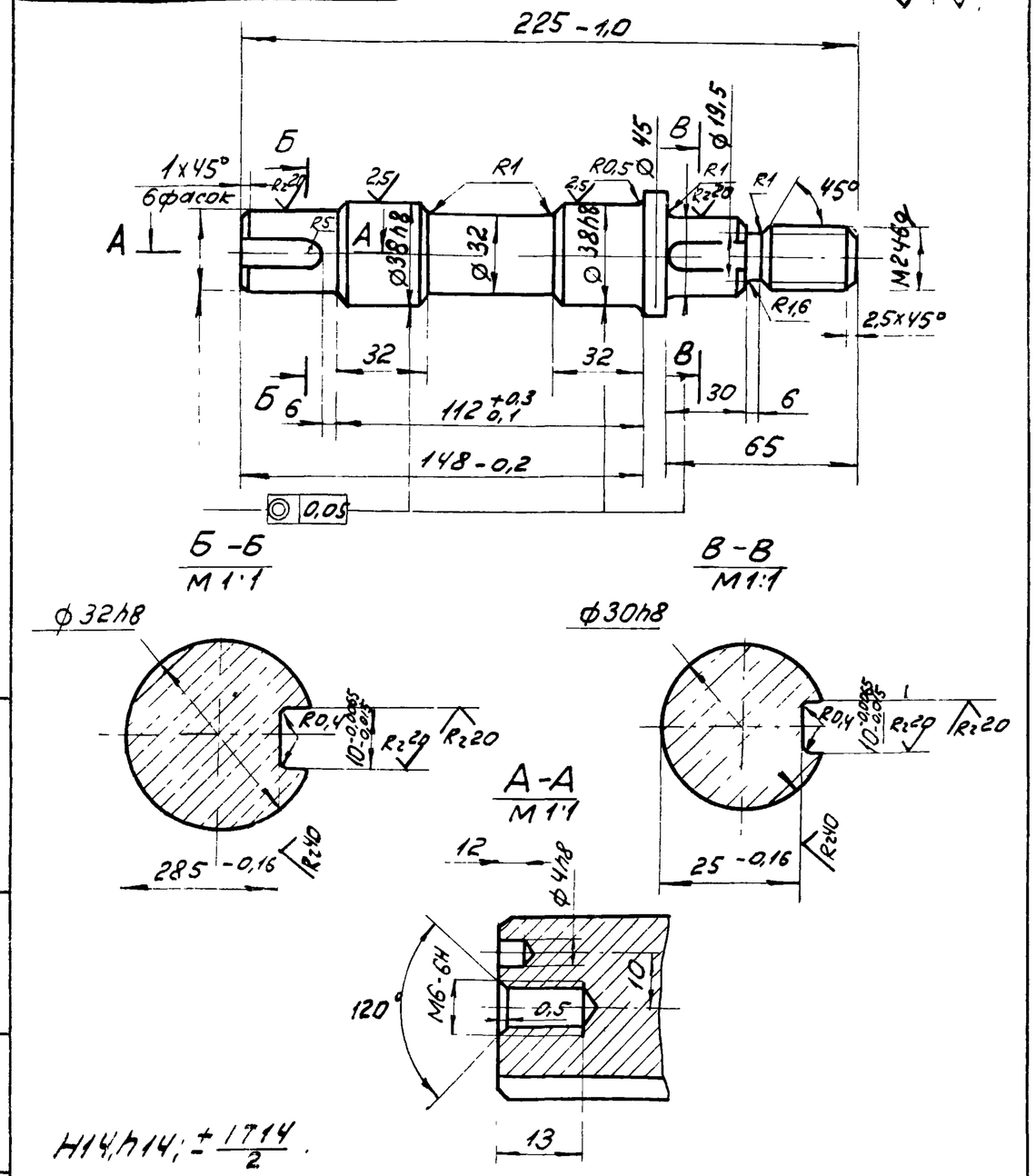

H14, h14; $\pm\frac{IT14}{2}$.

Изм.	Лист	№ докум.	Подп.	Дата	1ф.656.03.005			
Разраб.		Криничная			Вал	Лит.	Масса	Масштаб
Пров.		Пендерев				И	1,7	1:2
						Лист	Листов 1	
Н.контр.		Потутков			Сталь 45 ГОСТ 1050-74	Мосводоканалниипроект Отдел №5		

Формат 11

1ф.656.03.006

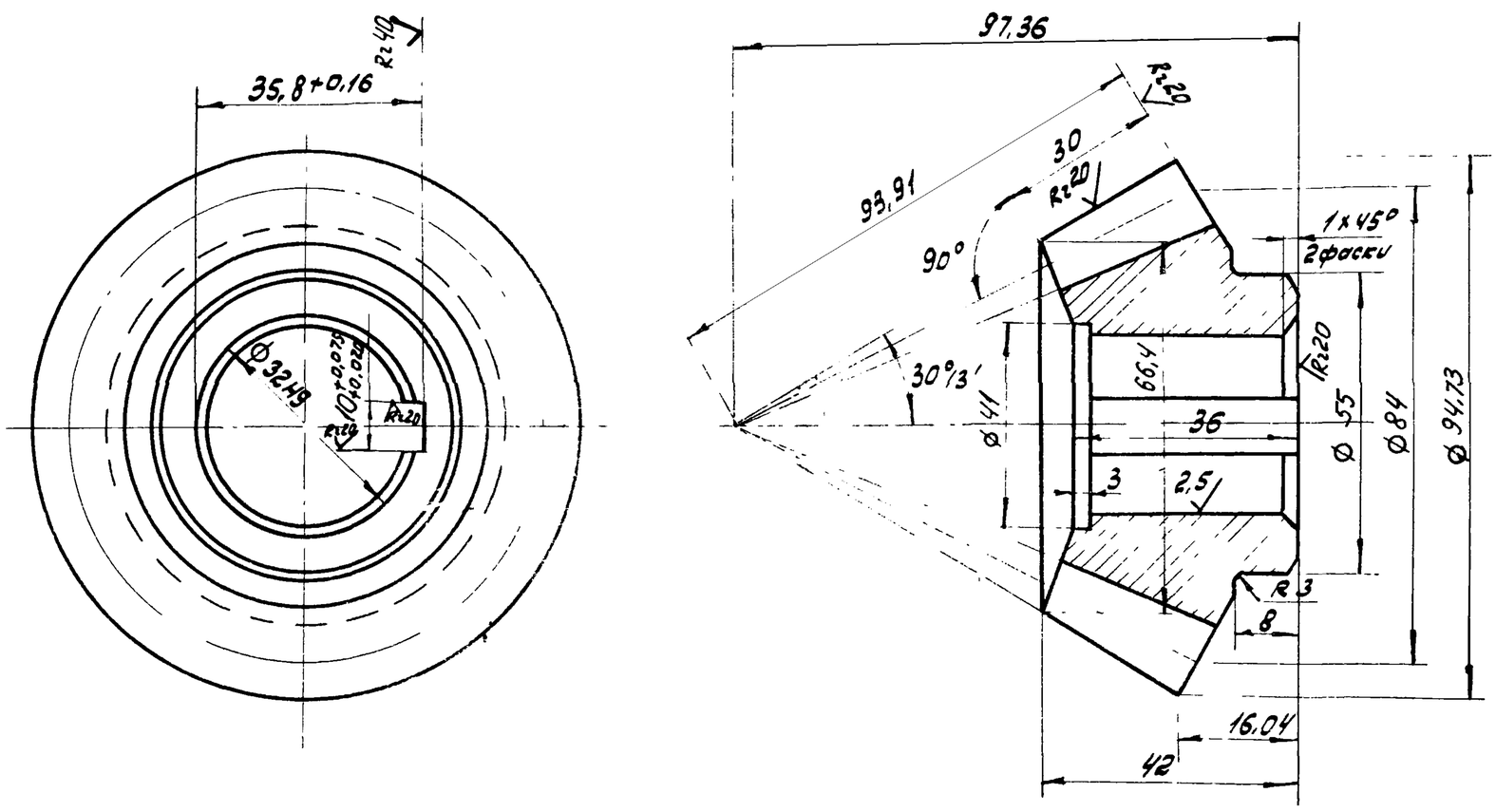

Внешний окружной модуль	m_e 6
Число зубьев	z 14
Тип зуба	— Прямой
Исходный контур	— ГОСТ 13754-81
Коэффициент смещения	X_e 0
Коэффициент изменения толщины зуба	$X_г$ 0
Угол делительного конуса	δ 26°34'
Степень точности	— 8-Ва
Толщина зуба по хорде	S_x 8,322
Измерительная высота до хорды	h_x 4,488
Межосевой угол передачи	Σ 90°
Средний окружной модуль	m_m 5,04
Внешнее конусное расстояние	R_e 93,91
Среднее конусное расстояние	R_m 78,91
Средний делительный диаметр	d_m 70,56
Угол конуса впадин	δ_f 22°11'
Внешняя высота зуба	h_e 13,2
Обозначение чертежа сопряженного зубчатого колеса	1ф.656.03009

H14, h14; $\pm\frac{IT14}{2}$.

Изм.	Лист	№ докум.	Подп.	Дата	1ф.656.03.006			
Разраб.		Криничная			Шестерня коническая z=14, m 6	Лит.	Масса	Масштаб
Пров.		Пендерев				И	0,9	1:1
						Лист	Листов 1	
Н.контр.		Потутков			Сталь 45 ГОСТ 1050-74	Мосводоканалниипроект Отдел №5		

Типовой проект 902-2-379.83
Альбом VIII

1ф.656.03.007

Rz80 (√)

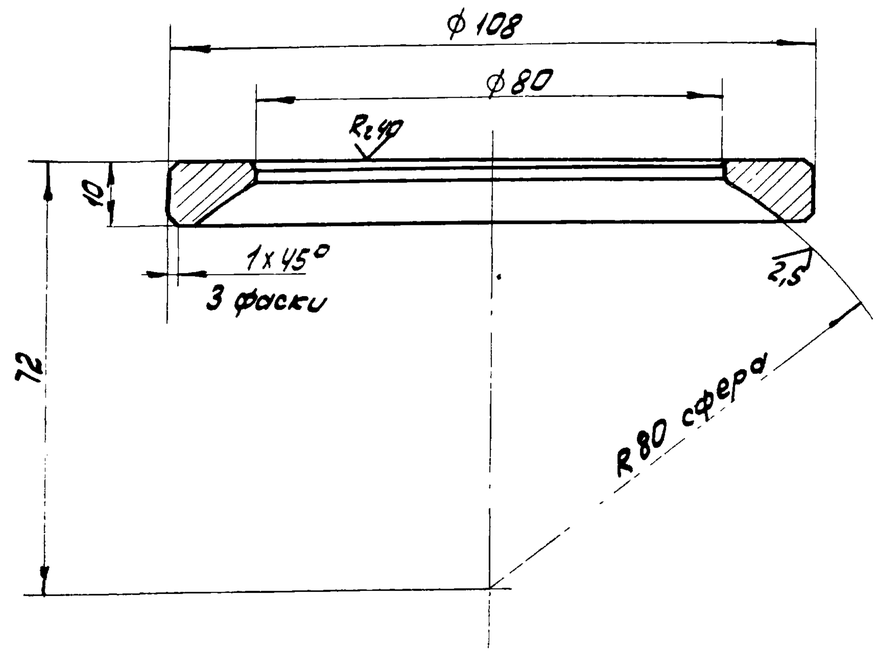

H14, h14; ± IT14/2.

					1Ф656 03 007		
Изм.	Лист	№ докум.	Подп.	Дата	Кольцо сферическое нижнее	Лит.	Масса	Масштаб
Разраб.	Криничная					И	0,18	1:1
Пров.	Пендерев					Лист	Листов: 1
Н.контр.	Потутков				Ст.3 ГОСТ 380-71	Мосводоканалниипроект Отдел №5	

Формат 11

1ф.656.03.008

Rz80 (√)

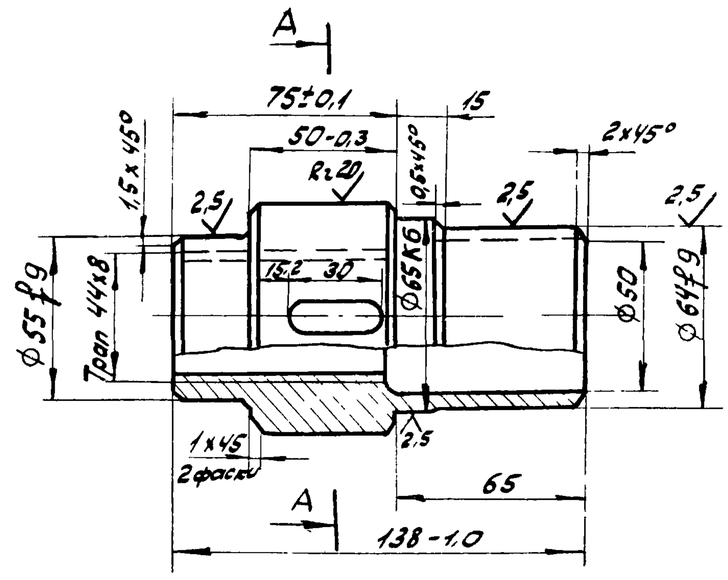

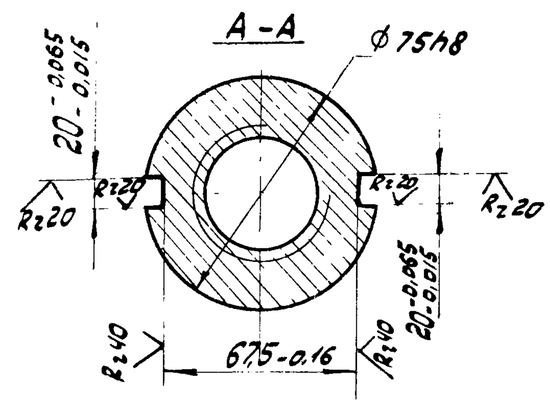

1. Допускаемые отклонения на размеры отливки по III классу точности ГОСТ 1855-55.
2. Литейные радиусы не указанные на чертеже, выполнить R3, уклоны – 1:20.
3. H14, h14; ± IT14/2

					1Ф.656.03.008		
Изм.	Лист	№ докум.	Подп.	Дата	Гайка	Лит.	Масса	Масштаб
Разраб.	Криничная					И	1,7	1:2
Пров.	Пендерев					Лист	Листов: 1
Н.контр.	Потутков				АУС-1 ГОСТ 1585-79	Мосводоканалниипроект Отдел №5	

Формат 11

1ф.656.03.009

Rz80 (√)

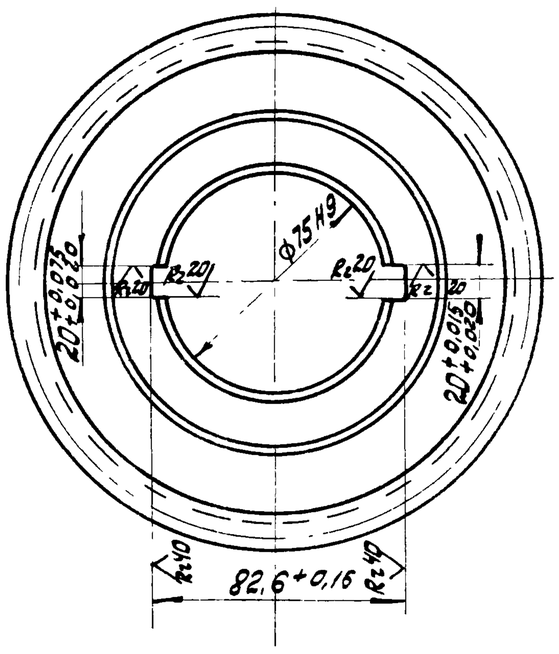

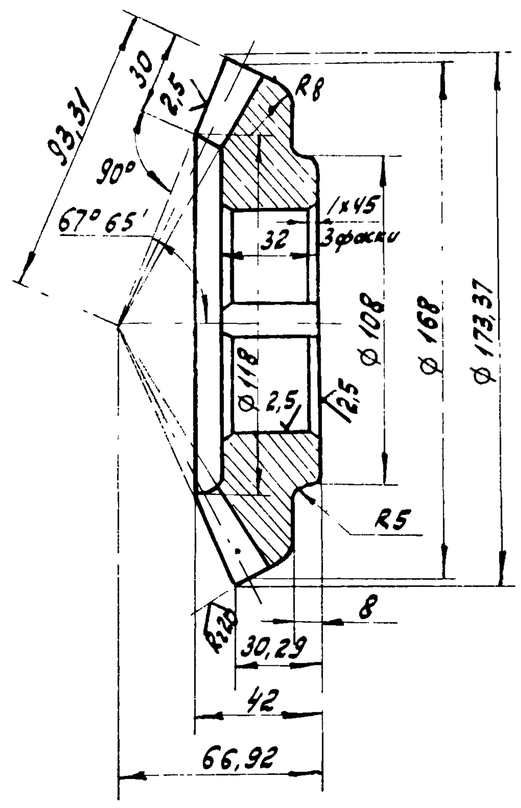

Внешний окружной модуль	m_e	6
Число зубьев	z	28
Тип зуба	—	прямой
Исходный контур	—	ГОСТ 13754-81
Коэффициент смещения	X_e	0
Коэффициент изменения толщины зуба	X_τ	0
Угол делительного конуса	δ	63°26'
Степень точности	—	8-Ва
Толщина зуба по хорде	S_x	$8{,}322^{-0{,}09}_{-0{,}17}$
Измерительная высота до хорды	h_x	4,488
Межосевой угол передачи	Σ	90°
Средний окружной модуль	m_m	5,04
Внешнее конусное расстояние	R_e	93,31
Среднее конусное расстояние	R	78,31
Средний делительный диаметр	d	140
Угол конуса впадин	δ_f	59°03'
Внешняя высота зуба	h_e	13,2
Обозначение чертежа сопряженного зубчатого колеса		1Ф.656 03006

1. Допускаемые отклонения на размеры отливки чугуна выполнить по III кл. точности ГОСТ 1855-55
2. Литейные радиусы, неуказанные на чертеже, выполнить – R3.
3. H14, h14; ± IT14/2

					1Ф.656.03.009		
Изм.	Лист	№ докум.	Подп.	Дата	Колесо коническое $z=28$, $m=6$	Лит.	Масса	Масштаб
Разраб.	Криничная					И	1,9	1:2
Пров.	Пендерев					Лист	Листов: 1
Н.контр.	Потутков				СУ 21-40 ГОСТ 1412-79	Мосводоканалниипроект Отдел №5	

Копировал: 19158-08 18

Типовой проект 902-2-379.83
Альбом VII

1Ф.656.03.011

Rz80

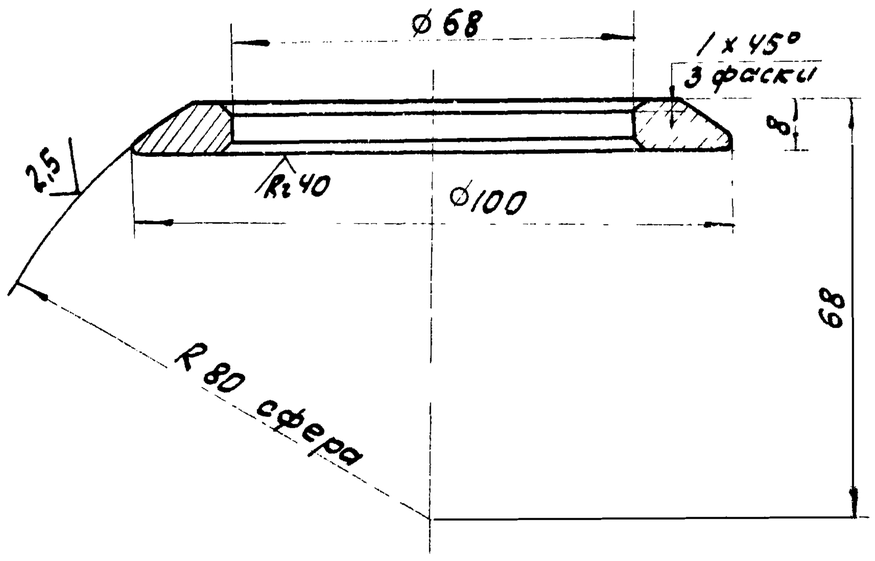

$H14; h14; \pm\frac{IT14}{2}$.

Изм.	Лист	№ докум.	Подп.	Дата	1Ф.656.03.011		
Разраб.		Криничная			Кольцо сферическое Верхнее	Лит. И	Масса 0,3	Масштаб 1:1
Пров.		Пендерев				Лист	Листов 1
Н.контр.		Потутков			СТ3 ГОСТ 380-71	Мосводоканалниипроект Отдел N5	

Инв.N подл. | Подп. и дата | Взам. инв. | Инв.N дубл. | Подп. и дата

Формат 11

1Ф.656.03.012

Rz80

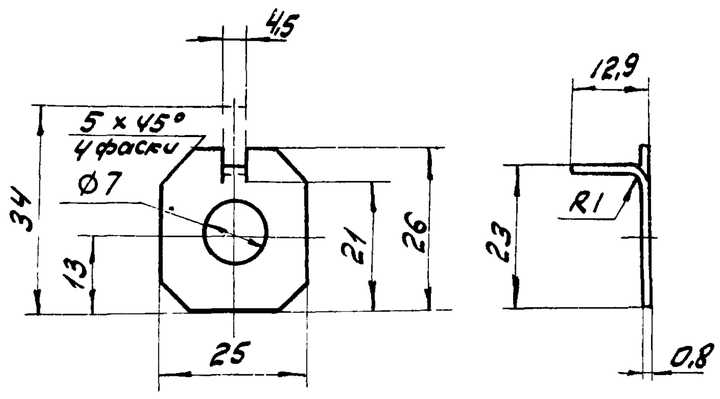

$H14, h14; \pm\frac{IT14}{2}$.

Изм.	Лист	№ докум.	Подп.	Дата	1Ф.656.03.012		
Разраб.		Криничная			Планка Стопорная	Лит. И	Масса 0,004	Масштаб 1:1
Пров.		Пендерев				Лист	Листов 1
Н.контр.		Потутков			СТ3 ГОСТ 380-71	Мосводоканалниипроект Отдел N5	

Инв.N подл. | Подп. и дата | Взам. инв. | Инв.N дубл. | Подп. и дата

Формат 11

Формат	Зона	Поз.	Обозначение	Наименование	Кол.	Примеч.
				Документация		
12			1Ф.656.04.000СБ	Сборочный чертеж		
				Детали		
11		1	1Ф.656.04.001	Маховик	1	
11		2	1Ф.656.04.002	Ручка	1	

Изм.	Лист	№ докум.	Подп.	Дата	1Ф.656.04.000		
Разраб.		Криничная			Маховик	Лит. И	Лист	Листов 1
Пров.		Пендерев				Мосводоканалниипроект Отдел N5	
Н.контр.		Потутков					

Инв.N подл. | Подп. и дата | Взам. инв.N | Инв.N дубл. | Подп. и дата

Формат 11

1Ф.656.04.000СБ

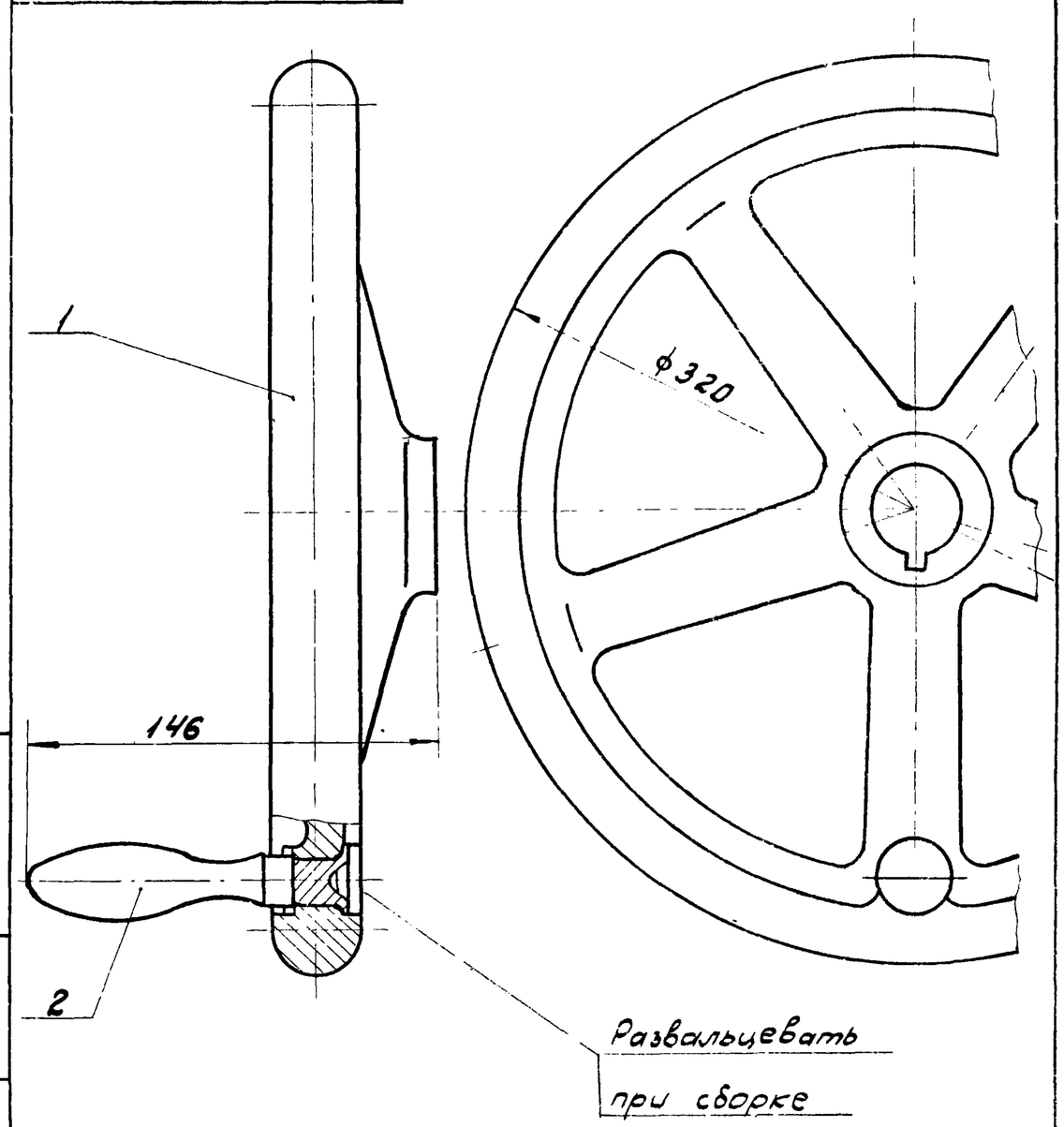

Размеры для справок

Изм.	Лист	№ докум.	Подп.	Дата	1Ф.656.04.000СБ		
Разраб.		Криничная			Маховик	Лит. И	Масса 7,8	Масштаб 1:2
Пров.		Пендерев			Сборочный чертеж	Лист	Листов 1
Н.контр.		Потутков				Мосводоканалниипроект Отдел N5	

Инв.N подл. | Подп. и дата | Взам. инв. | Инв.N дубл. | Подп. и дата

Типовой проект 902-2-379.83
Альбом VII

1Ф.656.04.001

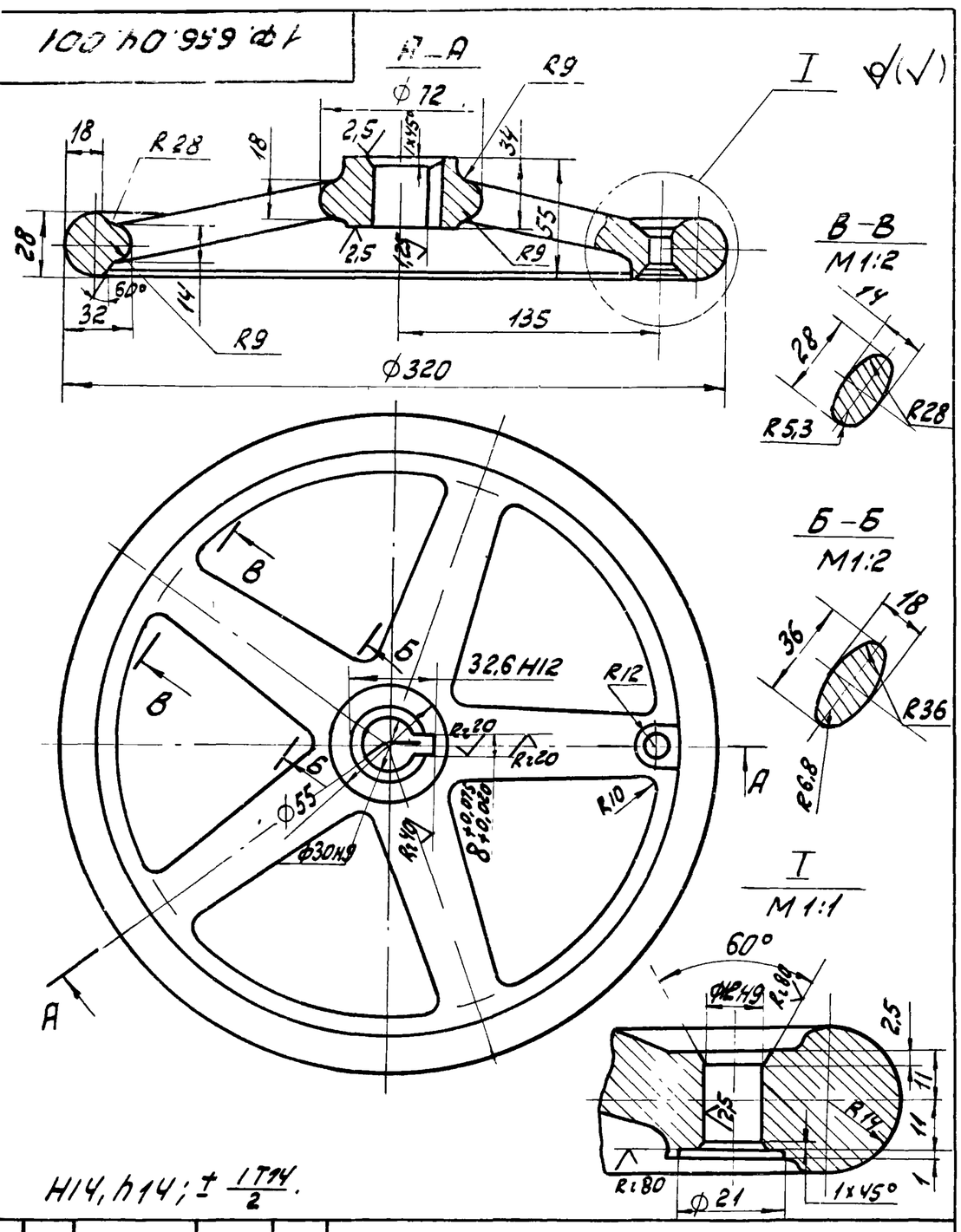

H14, h14; ± IT14/2.

Изм.	Лист	№ докум.	Подп.	Дата	1Ф.656.04.001
Разраб.		Криничная			Маховик
Пров.		Пендерев			
Н.контр.		Потутков			СЧ18-36 ГОСТ 1412-79

Лит. И | Масса 7,5 | Масштаб 1:2,5
Лист | Листов: 1
Мосводоканалниипроект Отдел N5
Формат 11

1Ф.656.04.002

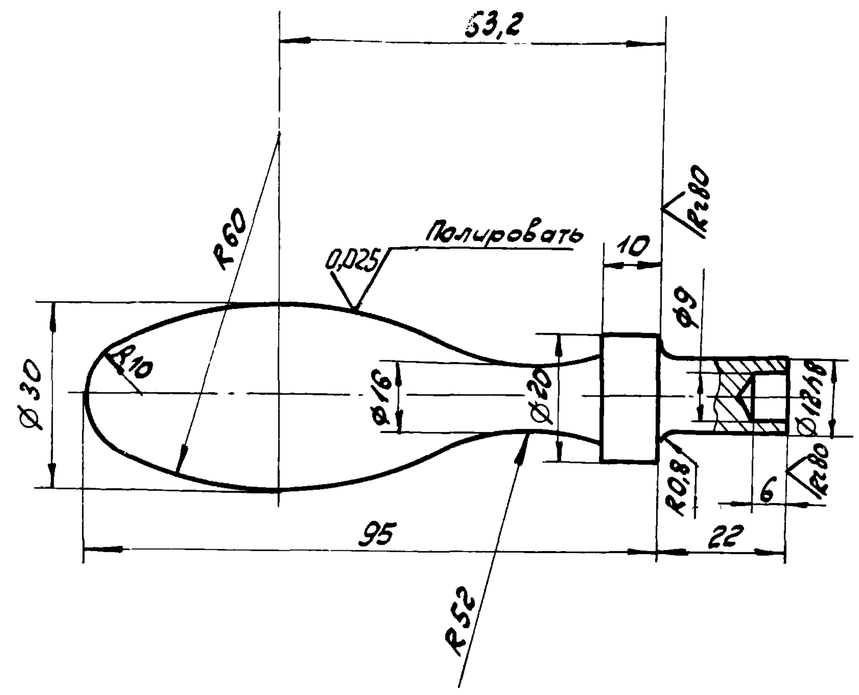

H14, h14; ± IT14/2.

Изм.	Лист	№ докум.	Подп.	Дата	1Ф.656.04.002
Разраб.		Криничная			Ручка
Пров.		Пендерев			
Н.контр.		Потутков			Ст.3 ГОСТ 380-71

Лит. И | Масса 0,3 | Масштаб 1:1
Лист | Листов: 1
Мосводоканалниипроект Отдел N5
Формат 11

Формат	Зона	Поз.	Обозначение	Наименование	Кол.	Примеч.
				Документация		
11			1Ф.656.05.000СБ	Сборочный чертеж		
				Детали		
11		1	1Ф.656.05.001	Фланец	1	
Б4		2	1Ф.656.05.002	Труба		
				Труба 65×4		
				ГОСТ 3262-75		
				L=1058 h14	1	7,45кг
Б4		3	1Ф.656.05.003	Заглушка		
				Лист 6-3 ГОСТ 19903-74 / Ст3сп ГОСТ 16523-70		
				Ф85 h14	1	0,13кг

Изм.	Лист	№ докум.	Подп.	Дата	1Ф.656.05.000
Разраб.		Криничная			Колпак
Пров.		Пендерев			
Н.контр.		Потутков			

Лит. И | Лист | Листов 1
Мосводоканалниипроект Отдел N5
Формат 11

1Ф.656.05.000СБ

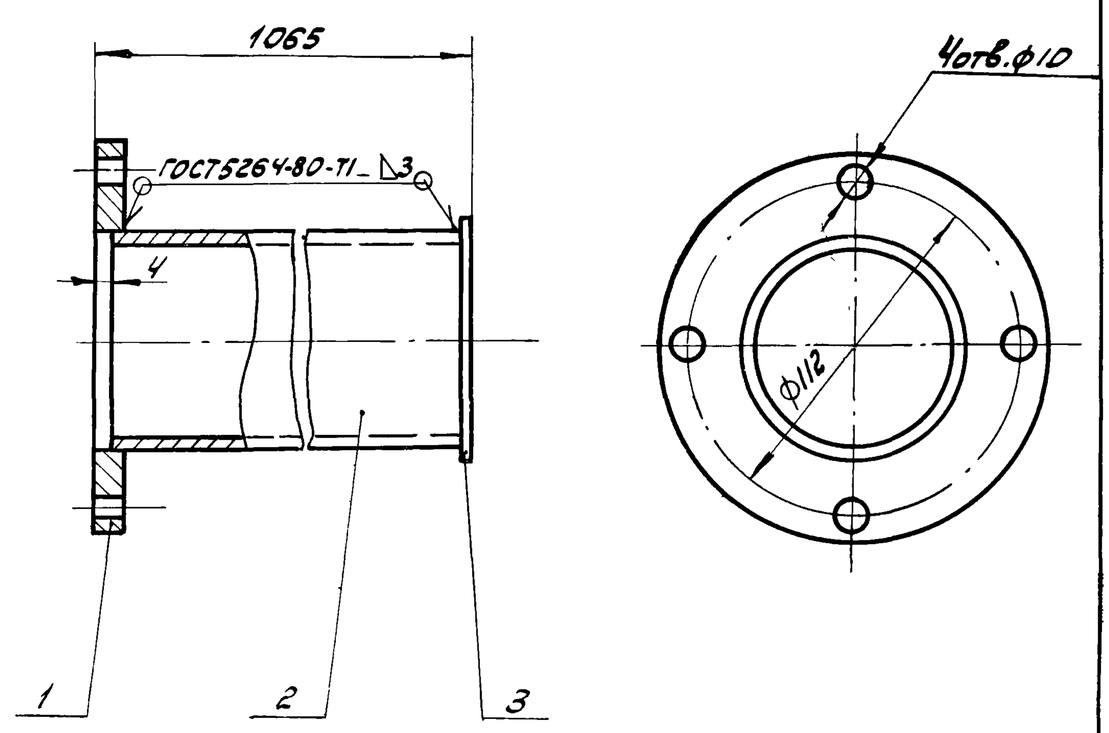

1. Размеры для справок.
2. Шероховатость обрабатываемых поверхностей детали без чертежа – Rz160.

Изм.	Лист	№ докум.	Подп.	Дата	1Ф.656.05.000СБ
Разраб.		Криничная			Колпак
Пров.		Пендерев			Сборочный чертеж
Рук.		Пендерев			
Н.контр.		Потутков			

Лит. И | Масса 7,7 | Масштаб 1:2
Лист | Листов: 1
Мосводоканалниипроект Отдел N5

Копировал: ГКА-19158-08 20

Типовой проект 902-2-379.83
Альбом VIII

1Ф.656.05.001

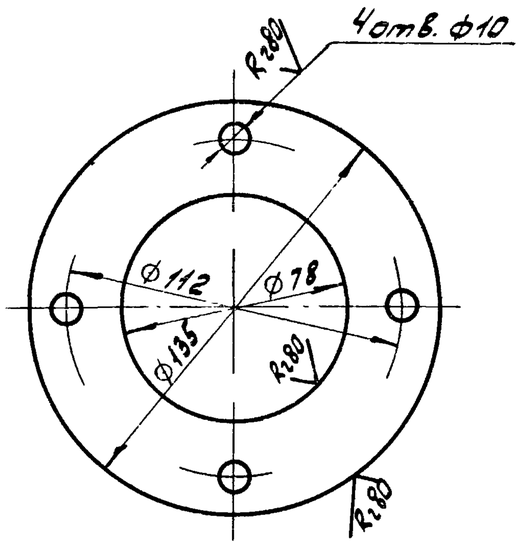

H14, h14; ± IT14/2.

Изм. Лист	№ докум.	Подп.	Дата	1Ф.656.05.001			
Разраб.	Криничная			Фланец	Лит. И	Масса 0,18	Масштаб 1:1
Пров.	Пендерев				Лист	Листов: 1	
Н. контр.	Потутков			Лист Б8 ГОСТ 19903-74 / Вст3сп ГОСТ 14637-79	Мосводоканалниипроект Отдел N 5		

Подп. и дата | Взам. инв. N | Инв. N дубл. | Подп. и дата | Инв. N подл.

формат 11

1Ф.656.00.001

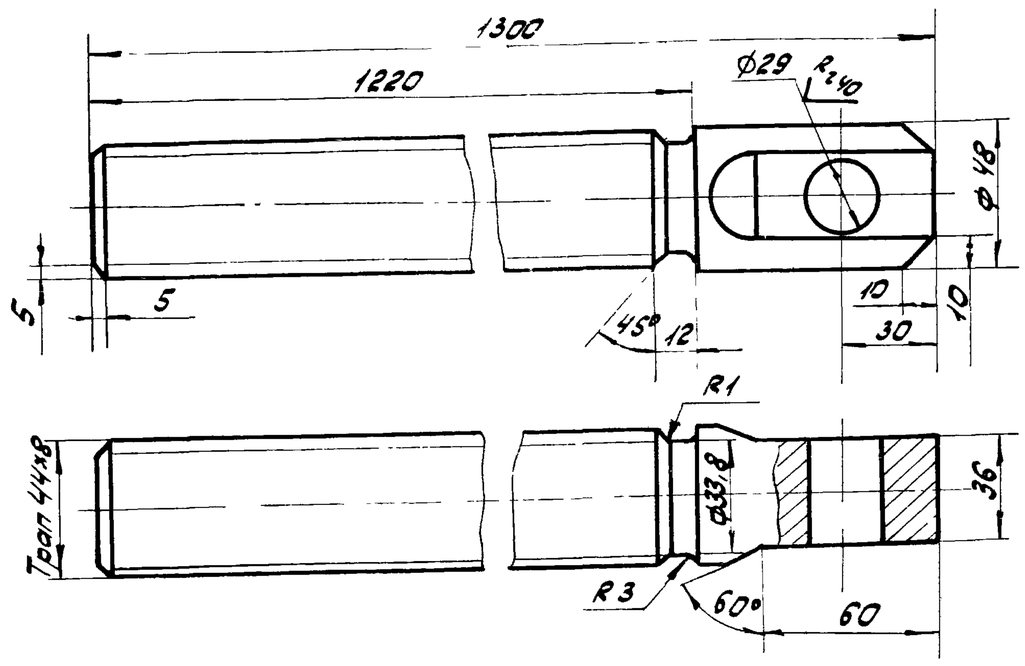

H14, h14; ± IT14/2.

Изм. Лист	№ докум.	Подп.	Дата	1Ф.656.00.001			
Разраб.	Криничная			Штанга винтовая	Лит. И	Масса 13,0	Масштаб 1:2
Пров.	Пендерев				Лист	Листов: 1	
Н. контр.	Потутков			Ст. 2Х13 ГОСТ 5949-75	Мосводоканалниипроект Отдел N 5		

Подп. и дата | Взам. инв. N | Инв. N дубл. | Подп. и дата | Инв. N подл.

формат 11

1Ф.656.00.002

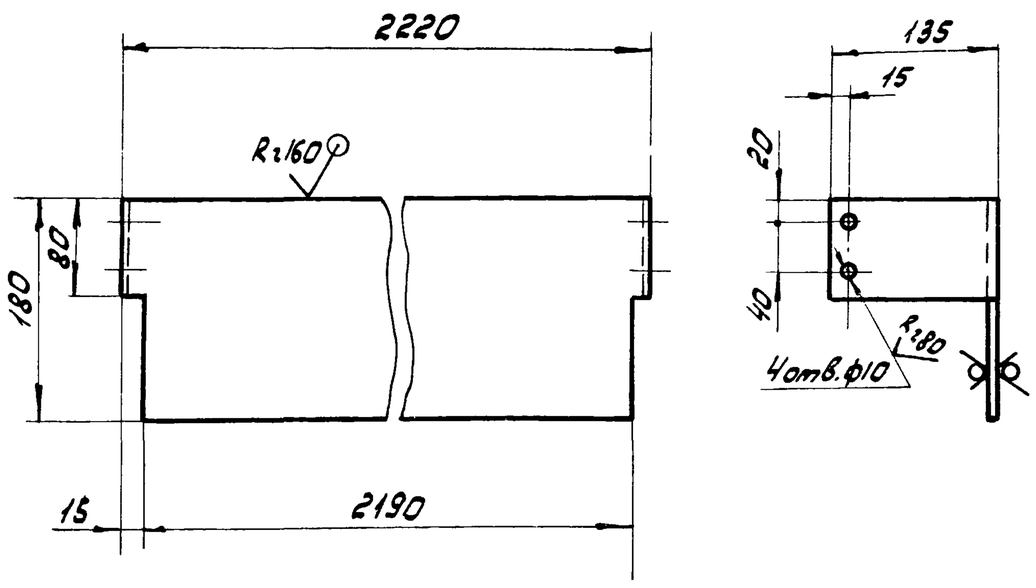

H14, h14; ± IT14/2.

Изм. Лист	№ докум.	Подп.	Дата	1Ф.656.00.002			
Разраб.	Криничная			Ограждение	Лит. И	Масса 6,6	Масштаб 1:2
Пров.	Пендерев				Лист	Листов: 1	
Н. контр.	Потутков			Лист Б-2 ГОСТ 19903-74 / Вст3сп ГОСТ 16523-70	Мосводоканалниипроект Отдел N 5		

Подп. и дата | Взам. инв. N | Инв. N дубл. | Подп. и дата | Инв. N подл.

1Ф.656.00.003

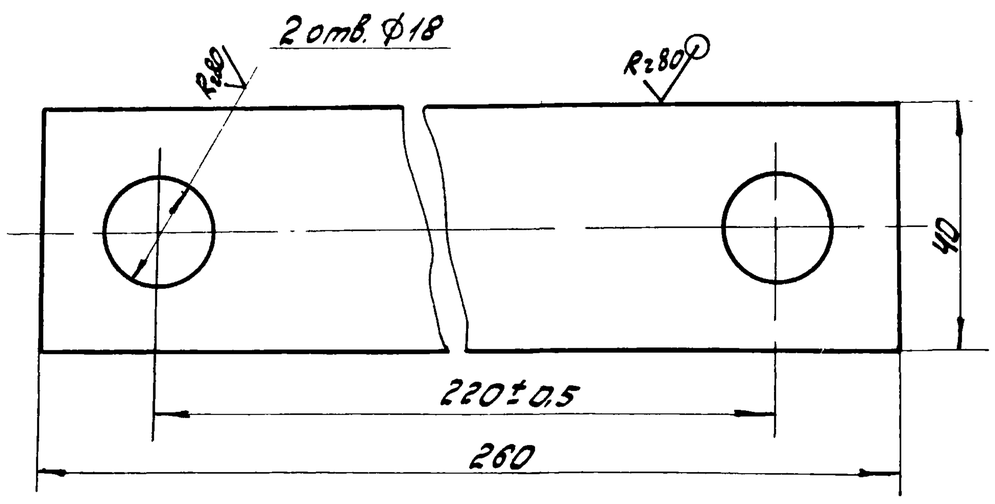

H14, h14; ± IT14/2.

Изм. Лист	№ докум.	Подп.	Дата	1Ф.656.00.003			
Разраб.	Криничная			Прокладка	Лит. И	Масса 0,22	Масштаб 1:1
Пров.	Пендерев				Лист	Листов: 1	
Н. контр.	Потутков			Лист Б-4 ГОСТ 19903-74 / Вст3сп ГОСТ 16523-70	Мосводоканалниипроект Отдел N 5		

Подп. и дата | Взам. инв. N | Инв. N дубл. | Подп. и дата | Инв. N подл.

1Ф657.00.000СБ

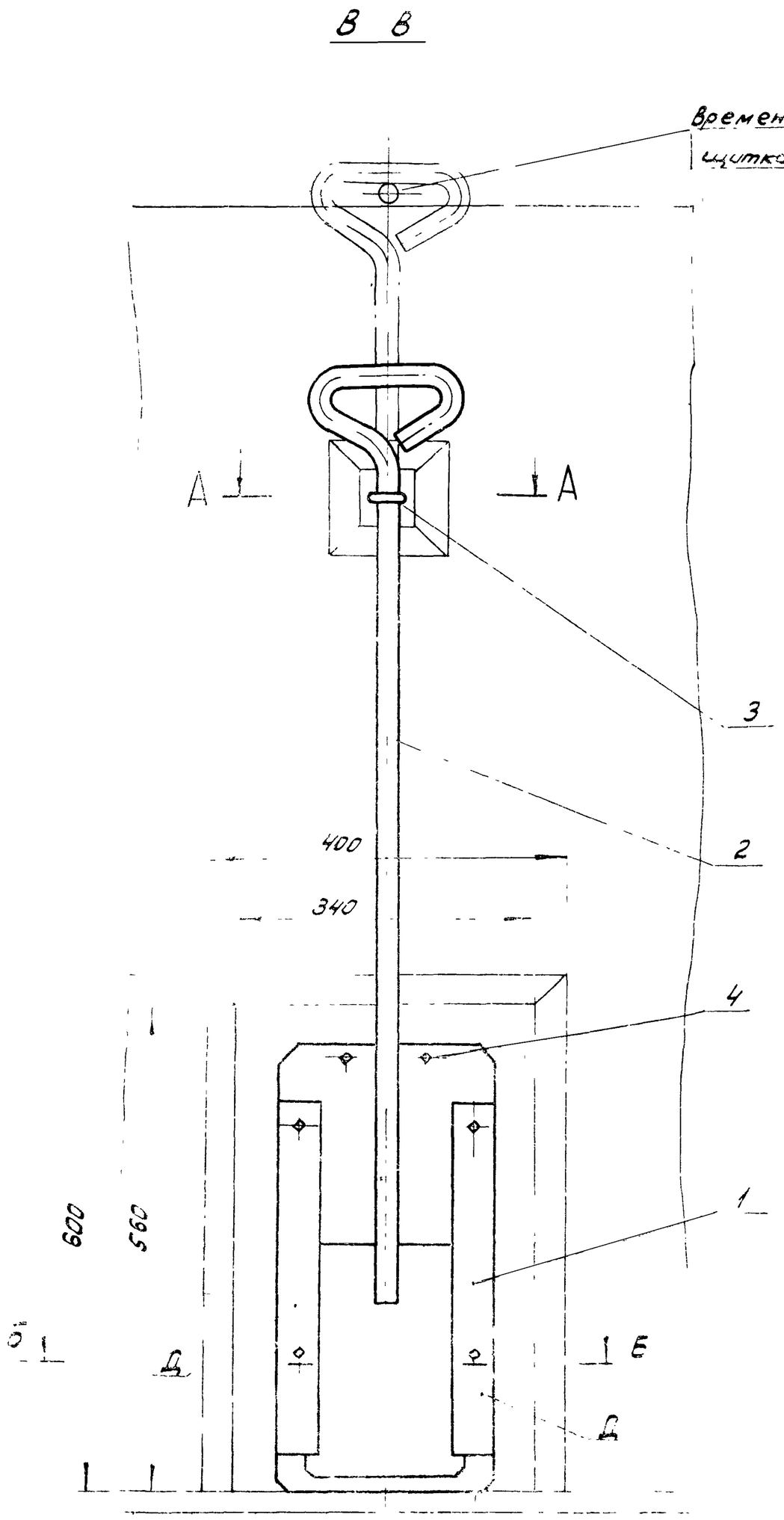

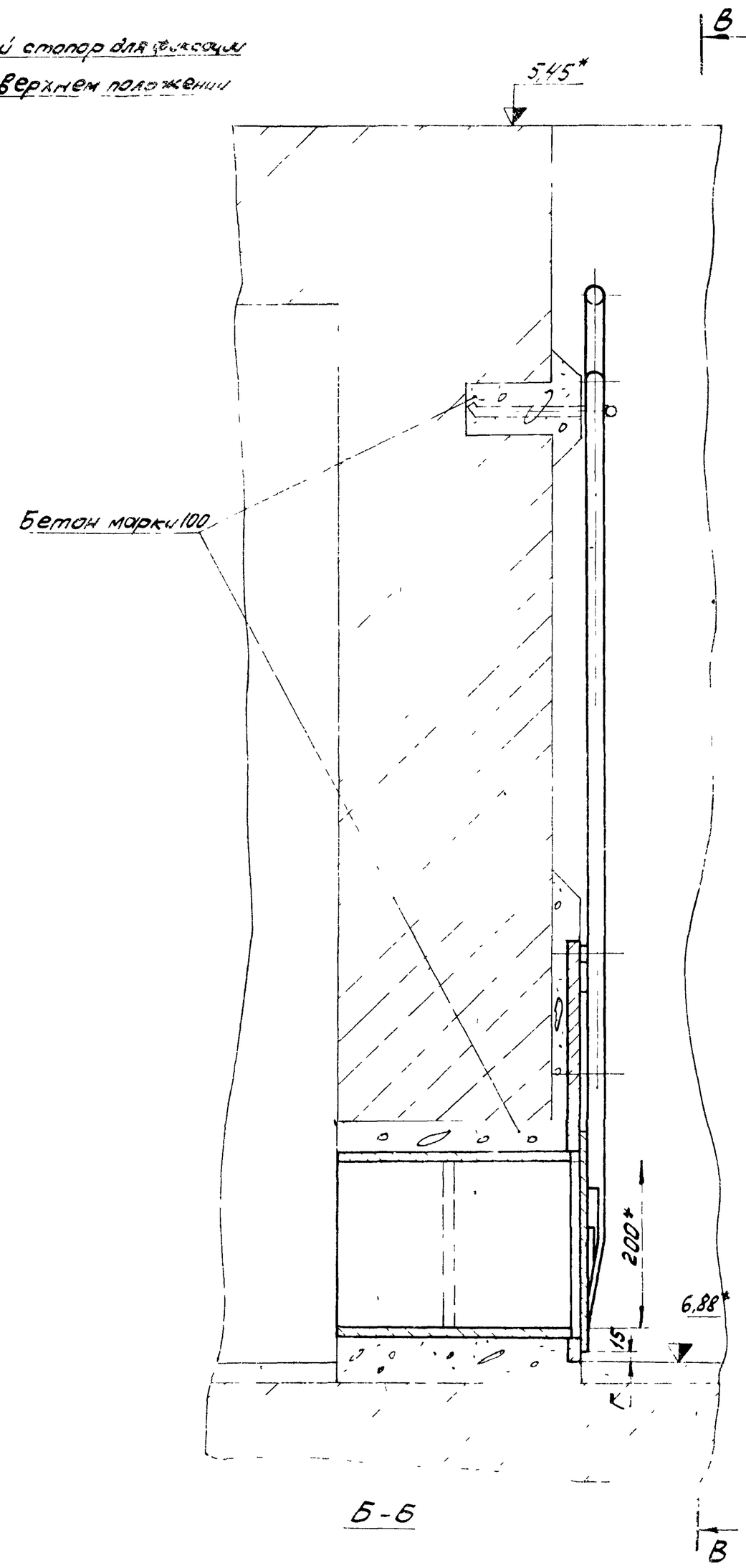

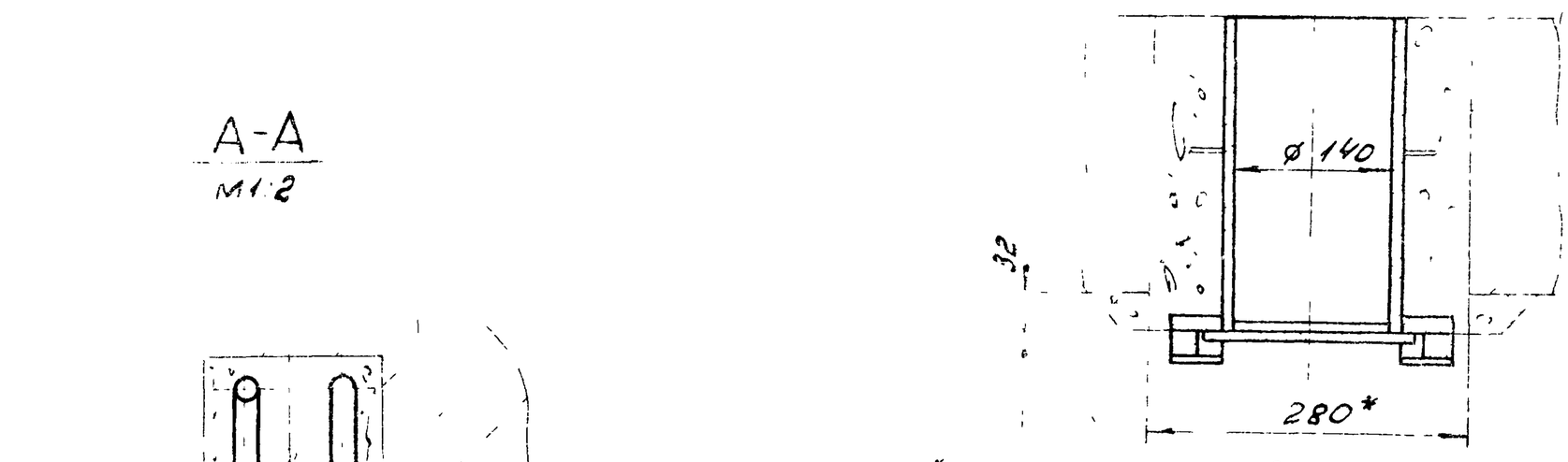

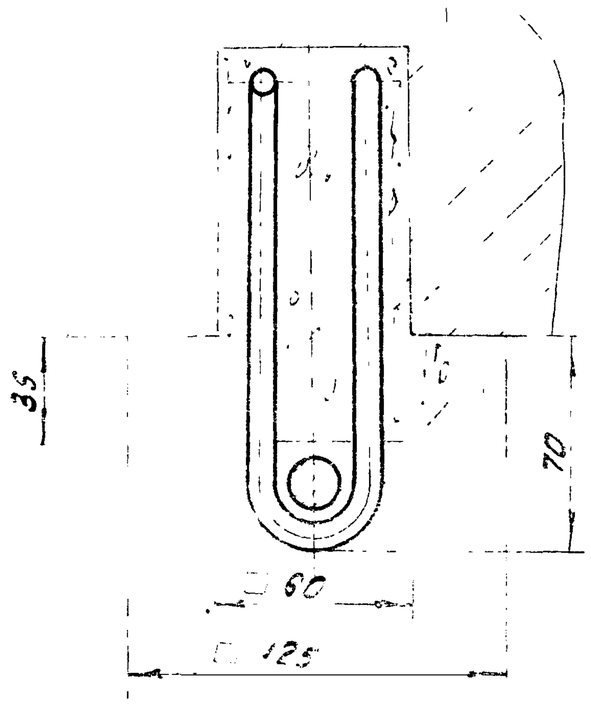

1. * Размеры для справок
2. Затвор донного выпуска покрыть: грунтом ХС-010, краска Эм Хс-710, серый, лак ХС-76 IV В ГОСТ 9355-81 кругом, за исключением обработанных и соприкасающихся со штрабным бетоном поверхностей
3. Размер „Г" при плотном прилегании щитка поз 2 к раме затвора поз. 1 выдержать посредством передвижки направляющих Д.

					1Ф657.00.000СБ		
Изм.	Лист	Докум.	Подп.	Дата	Затвор донного выпуска Сборочный чертеж	Лит.	Масса	Масштаб
Разраб.		Крюнчная				И	27,0	1:5
Пров.		Пендерев				Лист	Листов 1
Рук.		Пендерев					
Н. контр.		Потутков				Мосводоканалниипроект	
Утв.		Гаврилов				Отдел № 5	

Инв. № подл. | Подп. и дата | Взам. инв. № | Инв. № дубл. | Подп. и дата

Типовой проект 902-2-379.83
Альбом VIII

1Ф 656.00.004

Rz80/(√)

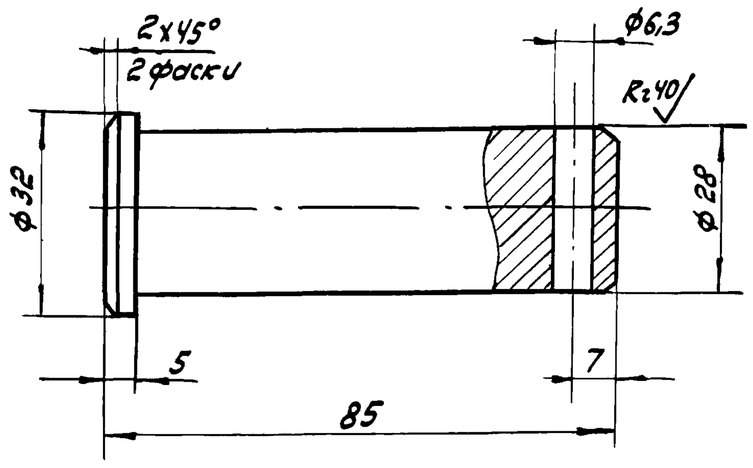

H14, h14; ± IT14/2.

Изм.	Лист	№ докум.	Подп.	Дата	1Ф.656.00.004			
Разраб.		Криничная			Палец	Лит. И	Масса 0,43	Масштаб 1:1
Пров.		Пендерев				Лист	Листов: 1	
Н. контр.		Потутков			Ст3 ГОСТ 380-71	Мосводоканалниипроект Отдел N5		

Формат 11

Формат	Зона	Поз.	Обозначение	Наименование	Кол.	Примеч.
				Документация		
12			1Ф.657.00.000СБ	Сборочный чертеж		
				Сборочные единицы		
11		1	1Ф.657.01.000	Рама затвора	1	
11		2	1Ф.657.02.000	Щиток	1	
				Детали		
		3		Скоба	1	
				Стандартные изделия		
		4		Винт М10х18.58.096 ГОСТ 1491-80	2	

Изм.	Лист	№ докум.	Подп.	Дата	1Ф.657.00.000			
Разраб.		Криничная			Затвор донного выпуска	Лит. И	Лист	Листов 1
Пров.		Пендерев				Мосводоканалниипроект Отдел N5		
Н. контр.		Потутков						

Формат 11

1Ф.657.01.000СБ

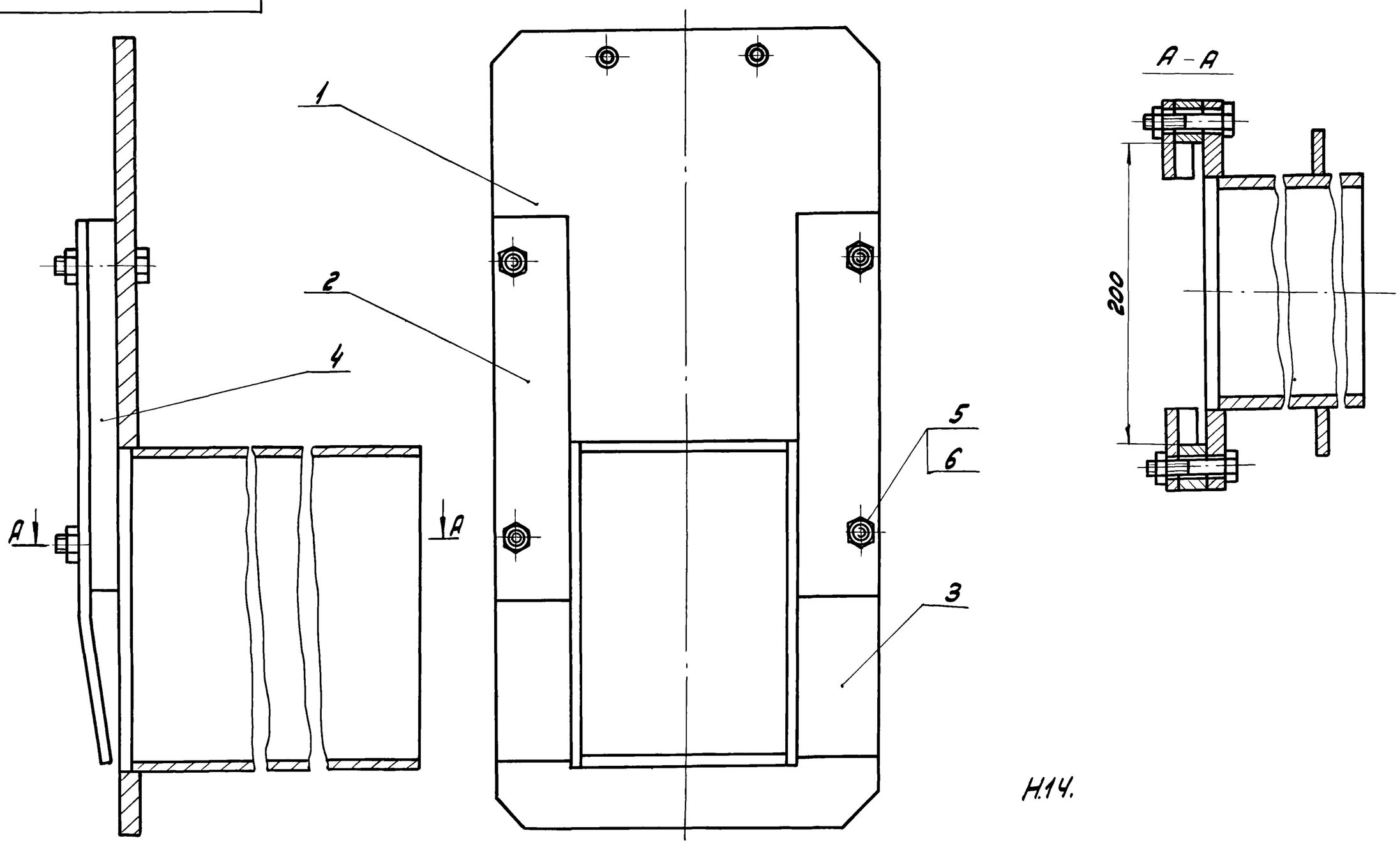

H14.

Изм.	Лист	№ докум.	Подп.	Дата	1Ф.657.01.000СБ			
Разраб.		Криничная			Рама затвора Сборочный чертеж	Лит. И	Масса 21,5	Масштаб 1:2,5
Пров.		Пендерев				Лист	Листов: 1	
Рук.		Пендерев				Мосводоканалниипроект Отдел N5		
Н. контр.		Потутков						

Копировал: ЗКЦ-19158-08 23 Формат 12

Альбом VII

Формат	Зона	Поз.	Обозначение	Наименование	Кол.	Примеч.
				Документация		
12			1Ф.657.01.000СБ	Сборочный чертеж		
				Сборочные единицы		
11		1	1Ф.657.01.100	Обрамление	1	
				Детали		
11		2	1Ф.657.01.001	Направляющая	1	
11		3	1Ф.657.01.001-01	Направляющая	1	
11		4	1Ф.657.01.002	Проставка	2	
				Стандартные изделия		
		5		Болт М10х50.58.016 ГОСТ 7798-70	4	
		6		Гайка М10.5.016 ГОСТ 5915-70	4	

Изм	Лист	№докум.	Подп.	Дата	1Ф.657.01.000			
Разраб.		Криничная			Рама затвора	Лит. И	Лист	Листов 1
Пров.		Пендерев				МосводоканалНиипроект Отдел №5		
Н.контр.		Потутков						

Инв.№подл. | Подп. и дата | Взам.инв.№ | Инв.№дубл. | Подп. и дата

Формат 11

Формат	Зона	Поз.	Обозначение	Наименование	Кол.	Примеч.
				Документация		
12			1Ф.657.01.100СБ	Сборочный чертеж		
				Детали		
11		1	1Ф.657.01.101	Пластина	1	
Б4		2	1Ф.657.01.102	Стенка горизонтальная Лист $\frac{Б5\ ГОСТ19903-74}{ВСт3сп\ ГОСТ14637-79}$ 140 h14 x 27 h14	2	1,5кг
Б4		3	1Ф.657.01.103	Стенка вертикальная Лист $\frac{Б5\ ГОСТ19903-74}{ВСт3сп\ ГОСТ14637-79}$ 210 h14 x 274 h14	2	2,2кг
Б4		4	1Ф.657.01.104	Ребро Полоса $\frac{Б-2-5х30\ ГОСТ103-76}{ВСт3сп\ ГОСТ535-79}$ L = 210 h14	2	0,25кг

Изм	Лист	№докум.	Подп.	Дата	1Ф.657.01.100			
Разраб.		Криничная			Обрамление	Лит.	Лист	Листов 1
Пров.		Пендерев				МосводоканалНиипроект Отдел №5		
Н.контр.		Потутков						

Инв.№подл. | Подп. и дата | Взам.инв.№ | Инв.№дубл. | Подп. и дата

Формат 11

1Ф.657.01.100СБ

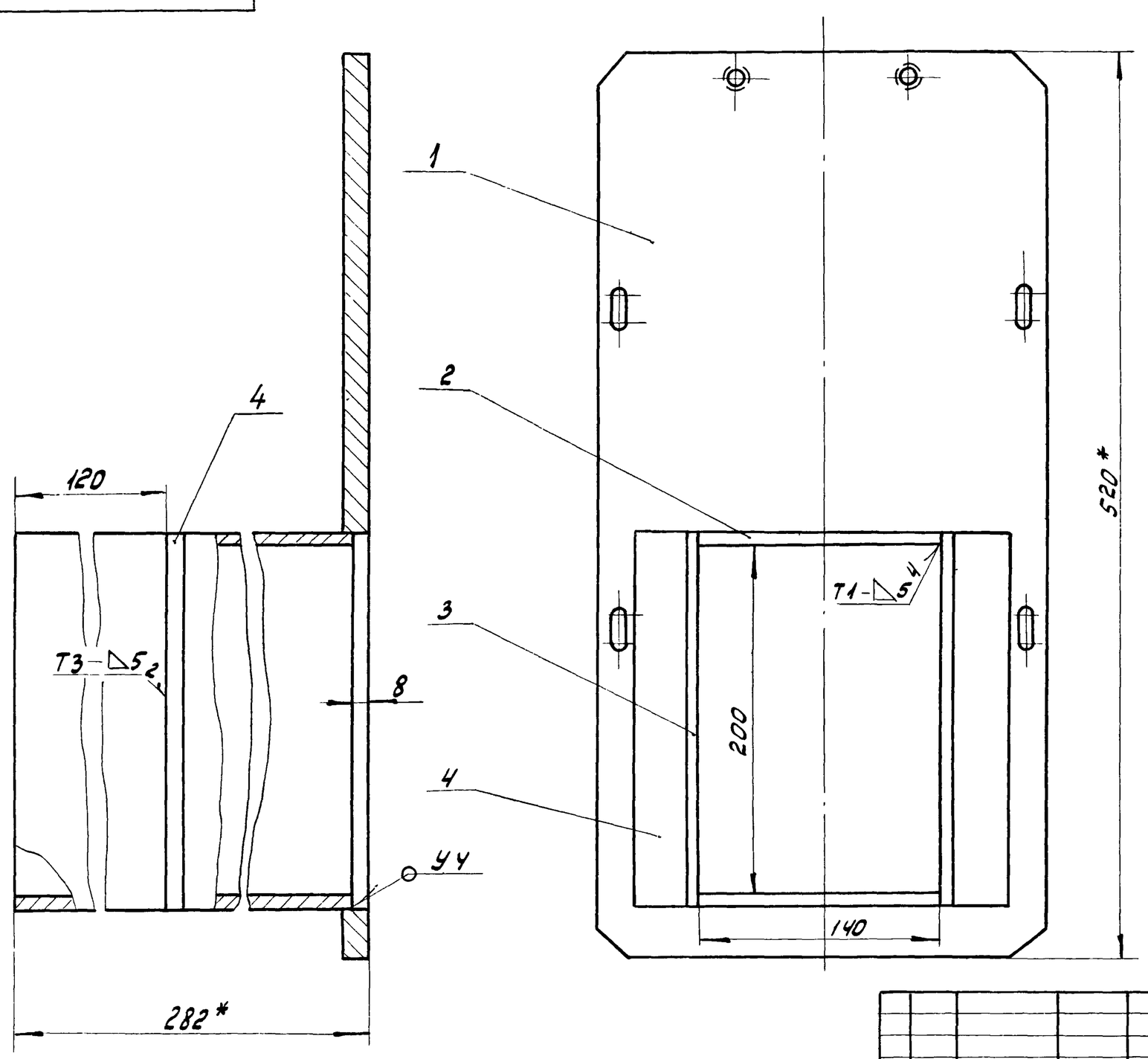

1. H14; h14; ± IT14/2.
2. * Размеры для справок.
3. Сварные швы выполнять по ГОСТ 5264-80.
4. Шероховатость обрабатываемых поверхностей деталей без чертежа — Rz160.

Изм.	Лист	№докум.	Подп.	Дата	1Ф.657.01.100СБ			
Разраб.		Криничная			Обрамление	Лит. И	Масса 17,7	Масштаб 1:2,5
Пров.		Пендерев			Сборочный чертеж	Лист	Листов: 1	
Рук.		Пендерев				МосводоканалНиипроект Отдел №5		
Н.контр.		Потутков						

Инв.№подл. | Подп. и дата | Взам.инв.№ | Инв.№дубл. | Подп. и дата

Типовой проект 902-2-379.83
Альбом VII

1Ф.657.01.101

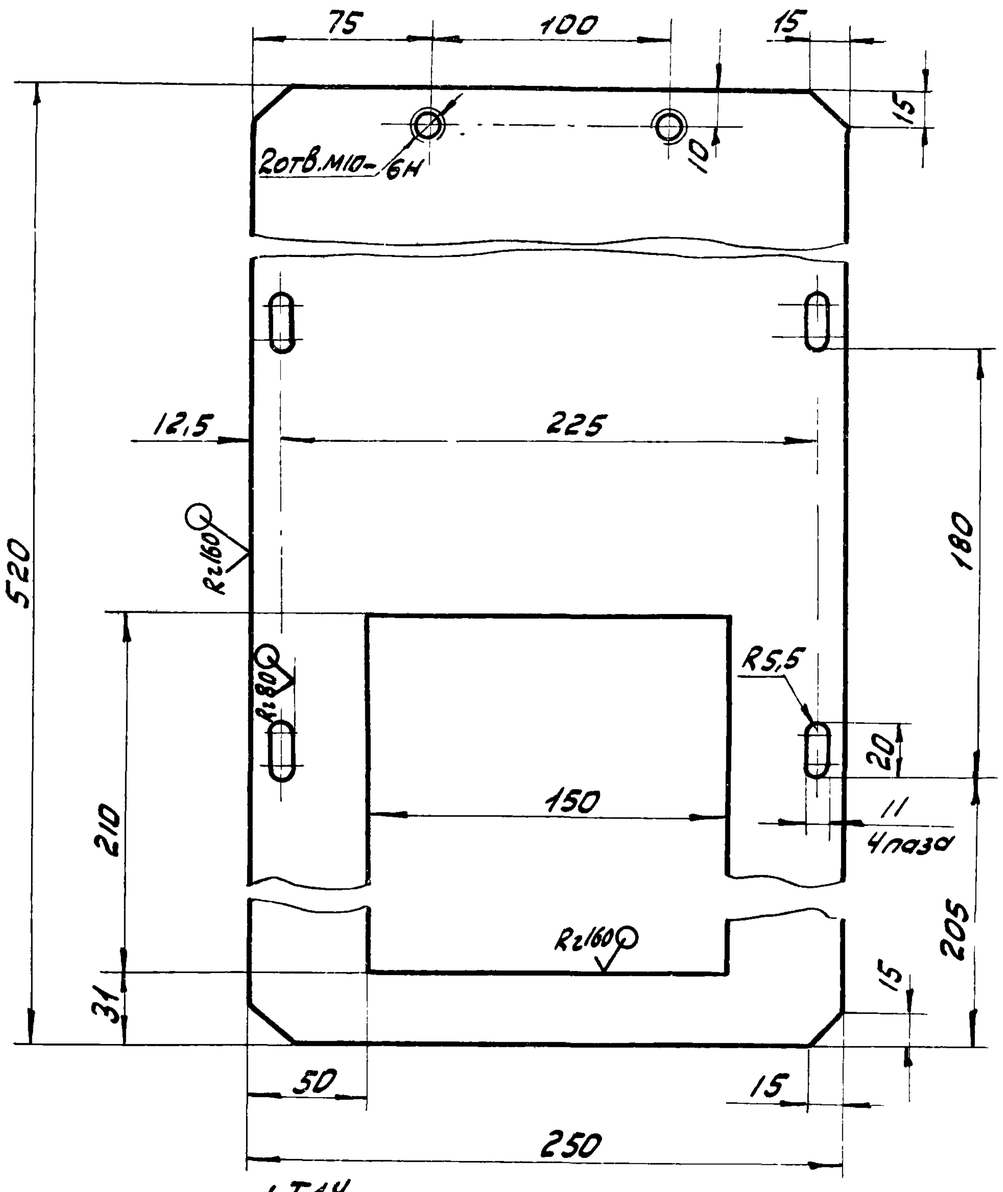

Н14, h14; $\pm\frac{IT14}{2}$.

Изм.	Лист	№ докум.	Подп.	Дата	1Ф.657.01.101	
Разраб.	Криничная				Пластина	Лит. И; Масса 9,8; Масштаб 1:2,5
Пров.	Пендерев					Лист; Листов: 1
Н.контр.	Потутков				Лист Б12 ГОСТ 19903-74 / Вст3сп ГОСТ 14637-79	Мосводоканалниипроект Отдел №5

Формат 11

Подп. и дата | Инв. N дубл. | Взам. инв. N | Подп. и дата | Инв. N подл.

1Ф.657.01.001

Rz160 (√)

1Ф.657.01.001 – изображено
1Ф.657.01.001-01 – зеркальное отражение

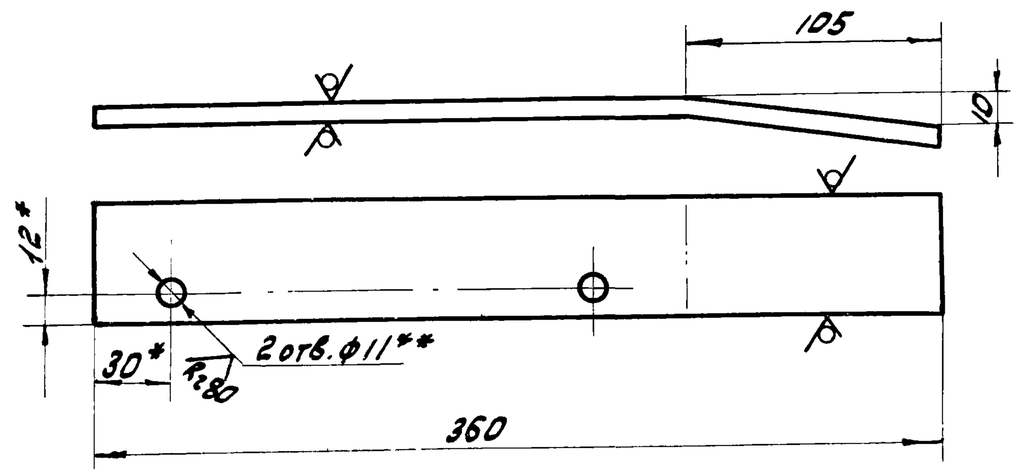

1. Н14, h14; $\pm\frac{IT14}{2}$.
2. * Размеры для справок.
3. ** Размечать по дет. 1Ф.657.01.002

Изм.	Лист	№ докум.	Подп.	Дата	1Ф.657.01.001	
Разраб.	Криничная				Направляющая	Лит. И; Масса 0,84; Масштаб 1:2,5
Пров.	Пендерев					Лист; Листов: 1
Н.контр.	Потутков				Полоса Б2-6х50 ГОСТ 103-76 / ВСТ3сп ГОСТ 535-79	Мосводоканалниипроект Отдел №5

Формат 11

1Ф.657.02.02

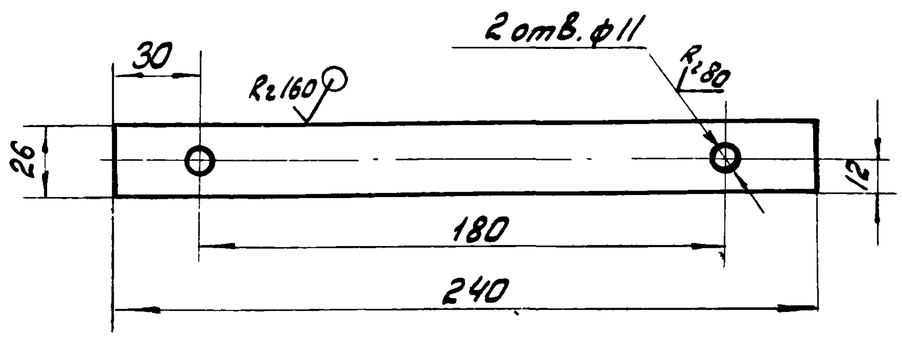

Н14, h14; $\pm\frac{IT14}{2}$

Изм.	Лист	№ докум.	Подп.	Дата	1Ф.657.02.002	
Разраб.	Криничная				Проставка	Лит. И; Масса 0,94; Масштаб 1:2
Пров.	Пендерев					Лист; Листов: 1
Н.контр.	Потутков				Лист Б20 ГОСТ 19903-74 / Вст3сп ГОСТ 14637-79	Мосводоканалниипроект Отдел №5

Формат	Зона	Поз.	Обозначение	Наименование	Кол.	Примеч.
				Документация		
11			1Ф.657.02.000СБ	Сборочный чертеж		
				Детали		
11		1	1Ф.657.02.001	Ручка	1	
11		2	1Ф.657.02.002	Клин	2	
Б4		3	1Ф.657.02.003	Пластина		
				Лист Б8 ГОСТ 19903-74 / ВСт3сп ГОСТ 14637-79		
				190h14х250h14	1	0,15 кг

Изм.	Лист	№ докум.	Подп.	Дата	1Ф.657.02.000	
Разраб.	Криничная				Щиток	Лит. И; Лист; Листов 1
Пров.	Пендерев					Мосводоканалниипроект Отдел №5
Н.контр.	Потутков					

Типовой проект 902-2-379.83
Альбом VII

1ф657.02.00006

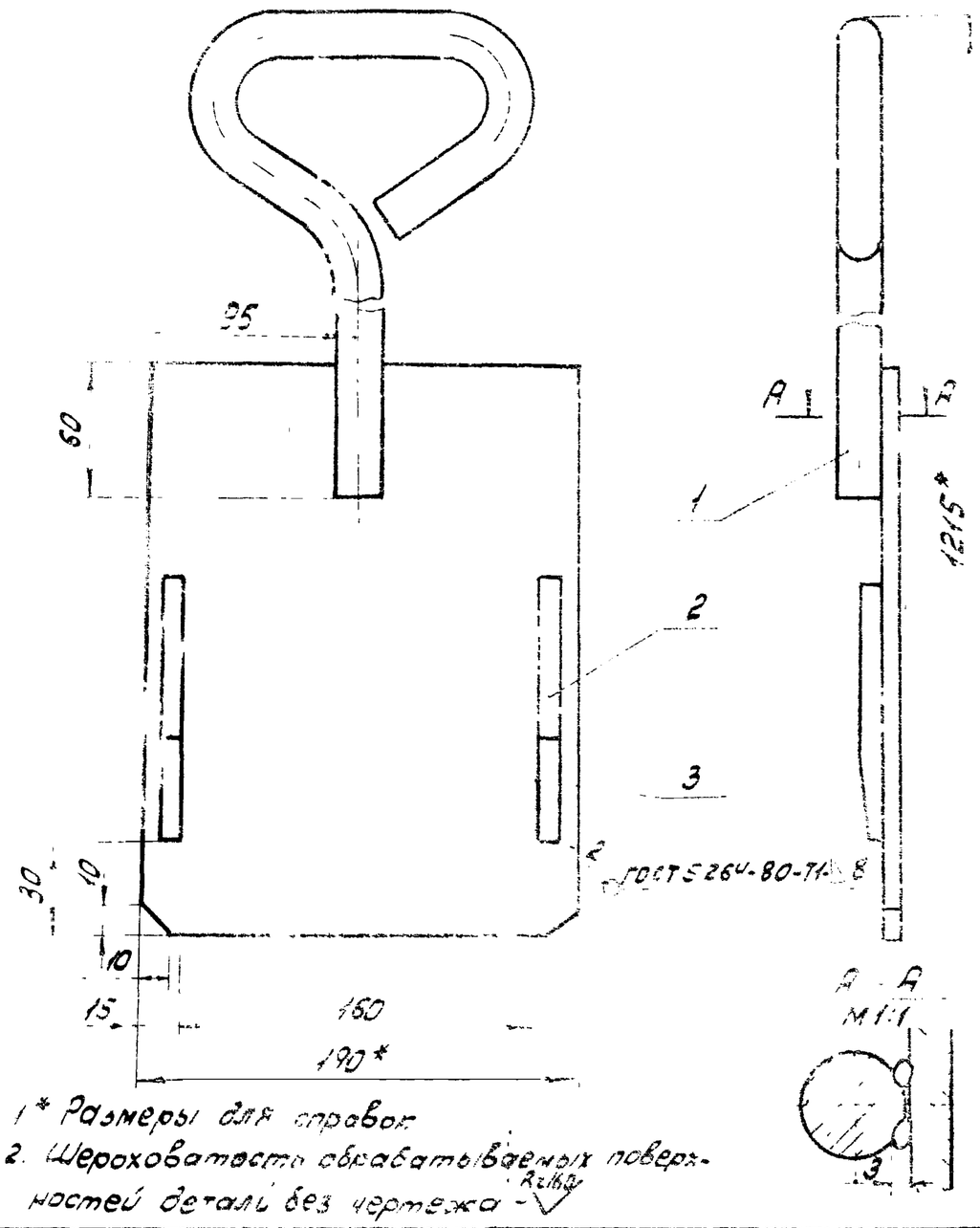

1* Размеры для справок
2. Шероховатость обрабатываемых поверхностей деталей без чертежа - Rz160

				1Ф657.02.00006			
Изм.	Лист	№ докум.	Подп.	Дата	Щиток	Лит.	Масса	Масштаб
Разраб.		Криничная				1	5,5	1:2,5
Пров.		Пендерев			Сборочный чертеж	Лист	Листов 1	
Рук.		Пендерев				Мосводоканалниипроект Отдел №5		
Н. контр.		Потутков						

Инв. № подл. | Подп. и дата | Взам. инв. № | Инв. № дубл. | Подп. и дата

Формат 11

1ф657.02.001

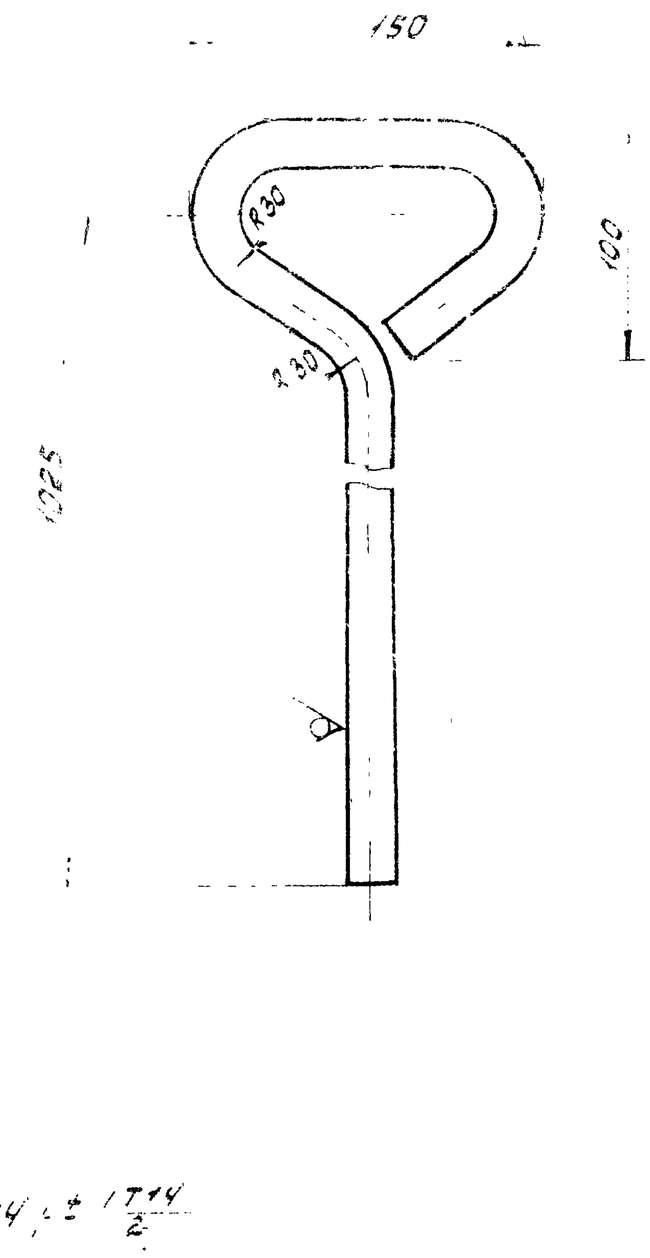

				1Ф657.02.001			
Изм.	Лист	№ докум.	Подп.	Дата	Ручка	Лит.	Масса	Масштаб
Разраб.		Криничная				И	3,2	1:2,5
Пров.		Пендерев				Лист	Листов 1	
Н. контр.		Потутков			ГОСТ 2590-71 / Ст3сп ГОСТ 535-79	Мосводоканалниипроект Отдел №5		

Инв. № подл. | Подп. и дата | Взам. инв. № | Инв. № дубл. | Подп. и дата

Формат 11

1ф657.04.002

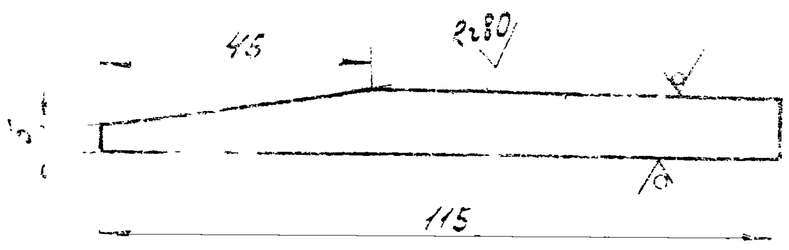

Н14; ± IT14/2

				1Ф657.01.002			
Изм.	Лист	№ докум.	Подп.	Дата	Клин	Лит.	Масса	Масштаб
Разраб.		Криничная				И	0,1	1:1
Пров.		Пендерев				Лист	Листов 1	
Н. контр.		Потутков			ГОСТ 2590-71 / Ст3сп ГОСТ 535-79	Мосводоканалниипроект Отдел №5		

Инв. № подл. | Подп. и дата | Взам. инв. № | Инв. № дубл. | Подп. и дата

1ф657.00.001

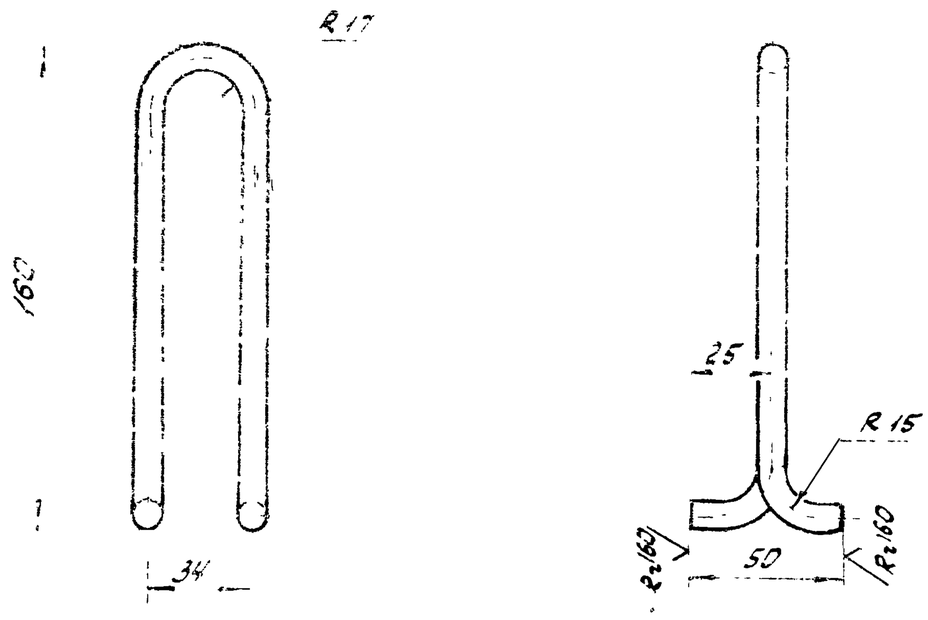

Н14; ± IT14/2

				1Ф657.00.001			
Изм.	Лист	№ докум.	Подп.	Дата	Скоба	Лит.	Масса	Масштаб
Разраб.		Криничная				И	0,15	1:2
Пров.		Пендерев				Лист	Листов 1	
Н. контр.		Потутков			ГОСТ 2590-71 / Ст3сп ГОСТ 535-79	Мосводоканалниипроект Отдел №5		

Инв. № подл. | Подп. и дата | Взам. инв. № | Инв. № дубл. | Подп. и дата

Типовой проект 902-2-379.86
Альбом VIII

9А.470.00.000СБ

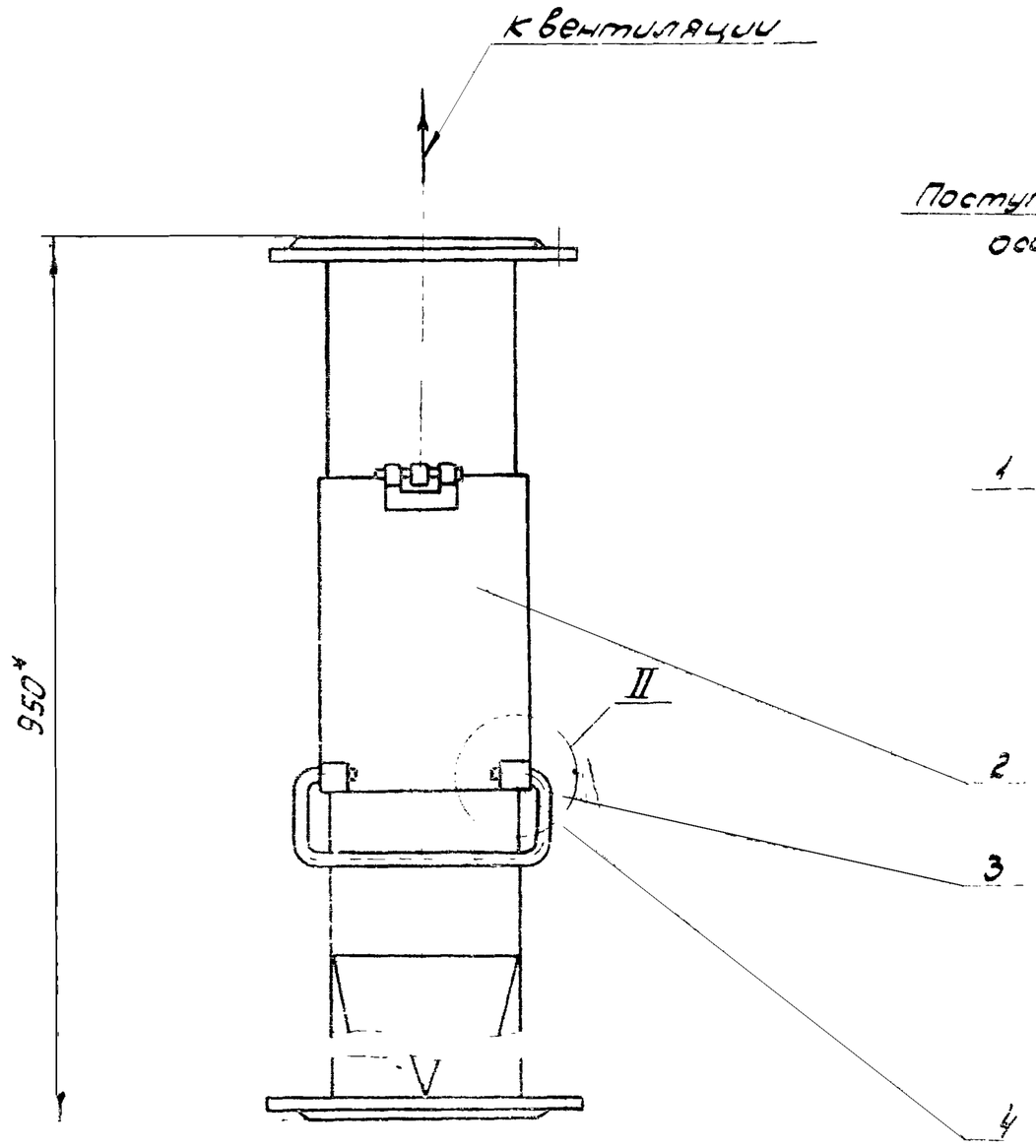

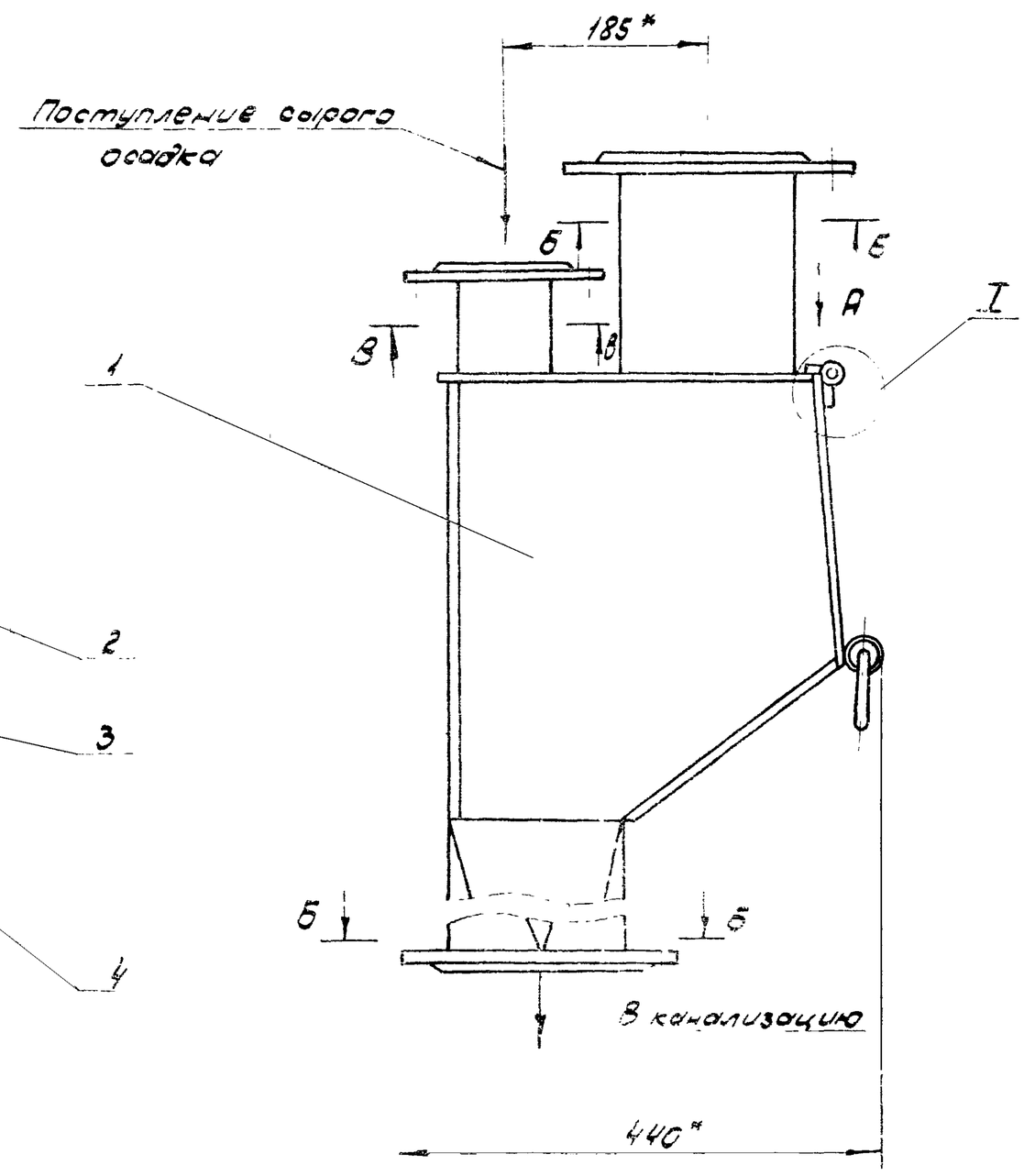

Б – Б

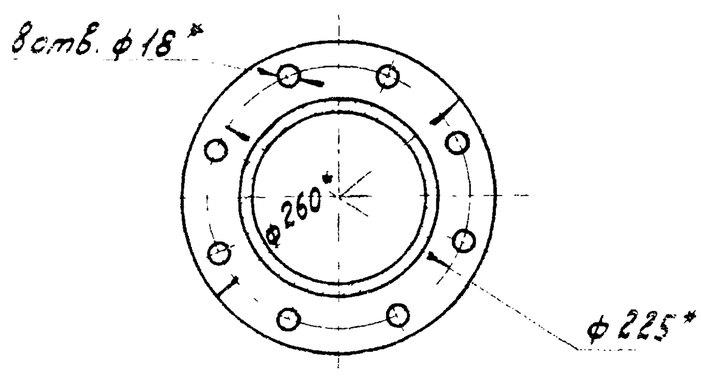

I
М1:1

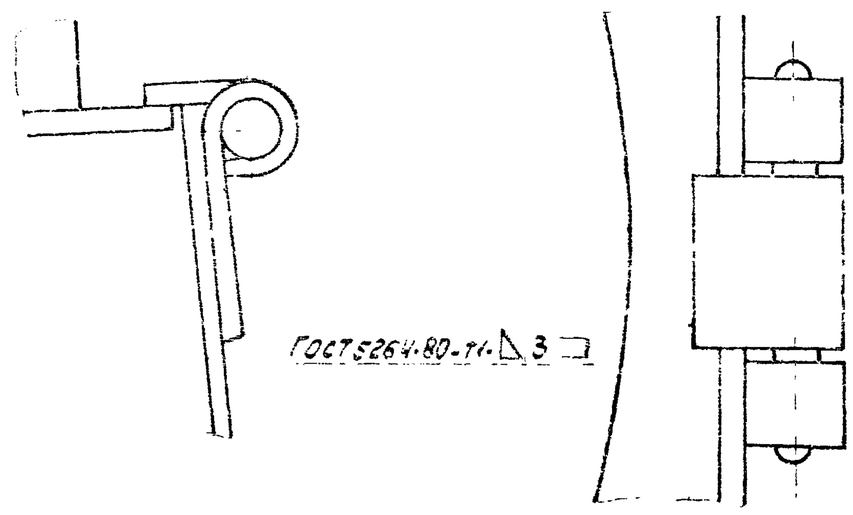

Вид А
М1:1

В – В

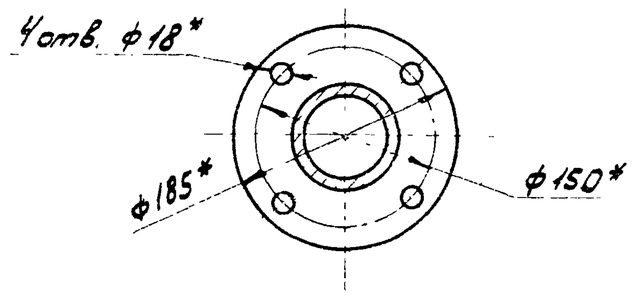

II
М1:1

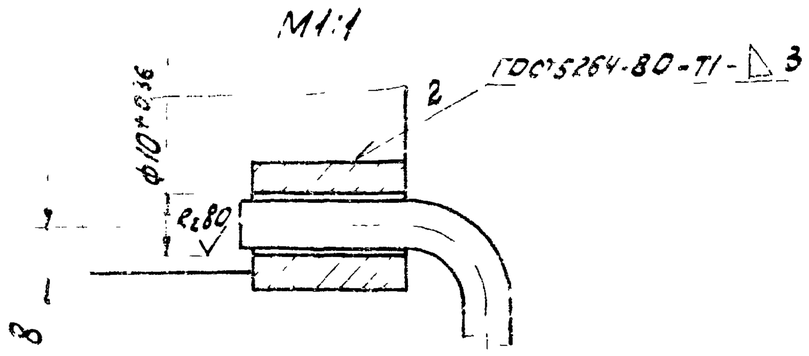

1.* Размеры для справок
2. Шероховатость обрабатываемых поверхностей деталей без чертежа – Rz160
3. Бобышки поз. 4 приварить к корпусу в сборе с ручкой поз. 3
4. Пробоотборник покрыть грунтом ХС-010, краска ЭмХС-710, серый лак ХС-76 IV В ГОСТ 9355-81 кругом, за исключением сопрягаемых поверхностей.

Изм.	Лист	№ докум.	Подп.	Дата	9А.470.00.000СБ		
Разраб.		Криничная			Пробоотборник	Лит.	Масса	Масштаб
Пров.		Пендерев				И	32,0	1:5
Рук.		Пендерев			Сборочный чертеж	Лист	Листов 1	
Н.контр.		Потутков				Чкаловское отделение ГПИ Отдел №5		
Утв.		Гаврилов						

Инв. № подл. | Подп. и дата | Взам. инв. № | Инв. № дубл. | Подп.

Формат А3 19158-03 27 Формат А2

Альбом VIII

Формат	Зона	Поз.	Обозначение	Наименование	кол.	Примеч.
				Документация		
22			9А 470.00.000СБ	Сборочный чертеж		
				Сборочные единицы		
11		1	9А. 470.01.000	Корпус	1	
11		2	9А. 470.02.000	Крышка откидная	1	
				Детали		
11		3	9А. 470.00.001	Ручка	1	
Б4		4	9А. 470.00.002	Бобышка		
				круг $\frac{В20\ ГОСТ\ 2590-71}{Вст3сп\ ГОСТ\ 535-79}$		
				L = 25h14	2	0,06кг

Подп. и дата | Инв. № дубл. | Взам. инв. № | Подп. и дата | Инв. № подл.

Изм.	Лист	№ докум.	Подп.	Дата
Разраб.	Криничная			
Пров.	Пендерев			
Н.контр.	Потутков			

9А.470.00.000

Пробоотборник

Лит. И | Лист | Листов 1

Мосводоканалниипроект Отдел N5

формат 11

Формат	Зона	Поз.	Обозначение	Наименование	кол.	Примеч.
				Документация		
22			9А. 470.01. 000СБ	Сборочный чертеж		
				Детали		
11		1	9А. 470. 01. 001	Лист	1	
12		2	9А. 470. 01. 002	Патрубок	1	
11		3	9А. 470. 01. 003	Лист	2	
11		4	9А. 470. 01. 004	Лист	1	
Б4		5	9А. 470. 01. 005	Лист		
				Лист $\frac{Б-3\ ГОСТ\ 19903-74}{Вст3сп\ ГОСТ\ 16523-70}$		
				170h14 x 395h14	1	1,6 кг
Б4		6	9А. 470 01.006	Патрубок		
				Труба $\frac{89 x 4\ ГОСТ\ 8732-78}{Вст2сп\ ГОСТ\ 8731-74}$		
				L = 93h14	1	0,8 кг
Б4		7	9А. 470. 01. 007	Патрубок		
				Труба $\frac{159 x 6\ ГОСТ\ 8732-78}{Вст2сп\ ГОСТ\ 8731-74}$		
				L = 195h14	1	4,4 кг

Подп. и дата | Инв. № дубл. | Взам. инв. № | Подп. и дата | Инв. № подл.

Изм.	Лист	№ докум.	Подп.	Дата
Разраб.	Криничная			
Пров.	Пендерев			
Н.контр.	Потутков			

9А.470.01.000

Корпус

Лит. И | Лист 1 | Листов 2

Мосводоканалниипроект Отдел N5

формат 11

Формат	Зона	Поз.	Обозначение	Наименование	кол.	Примеч.
				Стандартные изделия		
		8		Фланец 2,5 -80 ГОСТ 12820-80	1	
		9		Фланец 2,5-150 ГОСТ 12820-80	2	

Подп. и дата | Инв. № дубл. | Взам. инв. | Подп. и дата | Инв. № подл.

Изм.	Лист	№ докум.	Подп.	Дата

9А.470.01.000

Лист 2

9А. 470. 01. 001

R2160 (√)

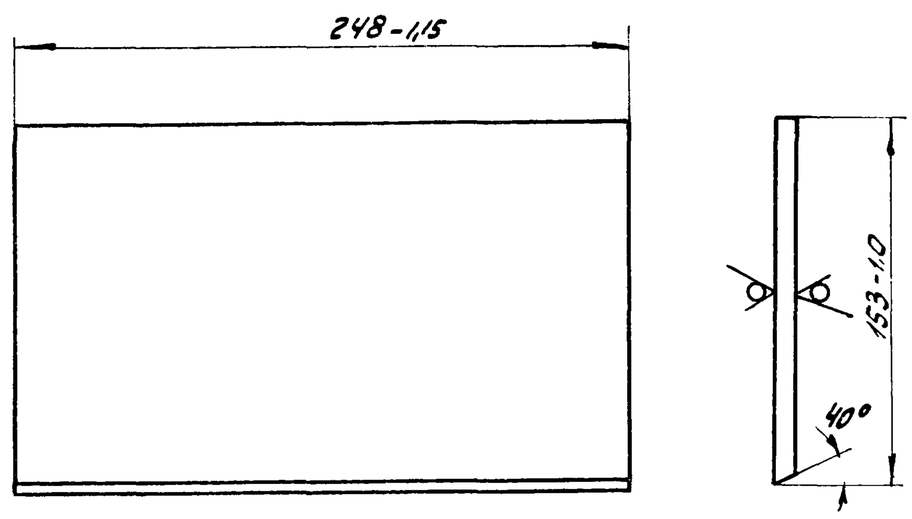

Подп. и дата | Инв. № дубл. | Взам. инв. № | Подп. и дата | Инв. № подл.

Изм.	Лист	№ докум.	Подп.	Дата
Разраб.	Криничная			
Пров.	Пендерев			
Н.контр.	Потутков			

9А.470.01.001

Лист

Лит. И | Масса 0,8 | Масштаб 1:2,5

Лист | Листов: 1

Лист $\frac{Б-3,0\ ГОСТ\ 19903-74}{Вст3сп\ ГОСТ\ 16523-70}$

Мосводоканалниипроект Отдел N5

9А.470.01.000СБ

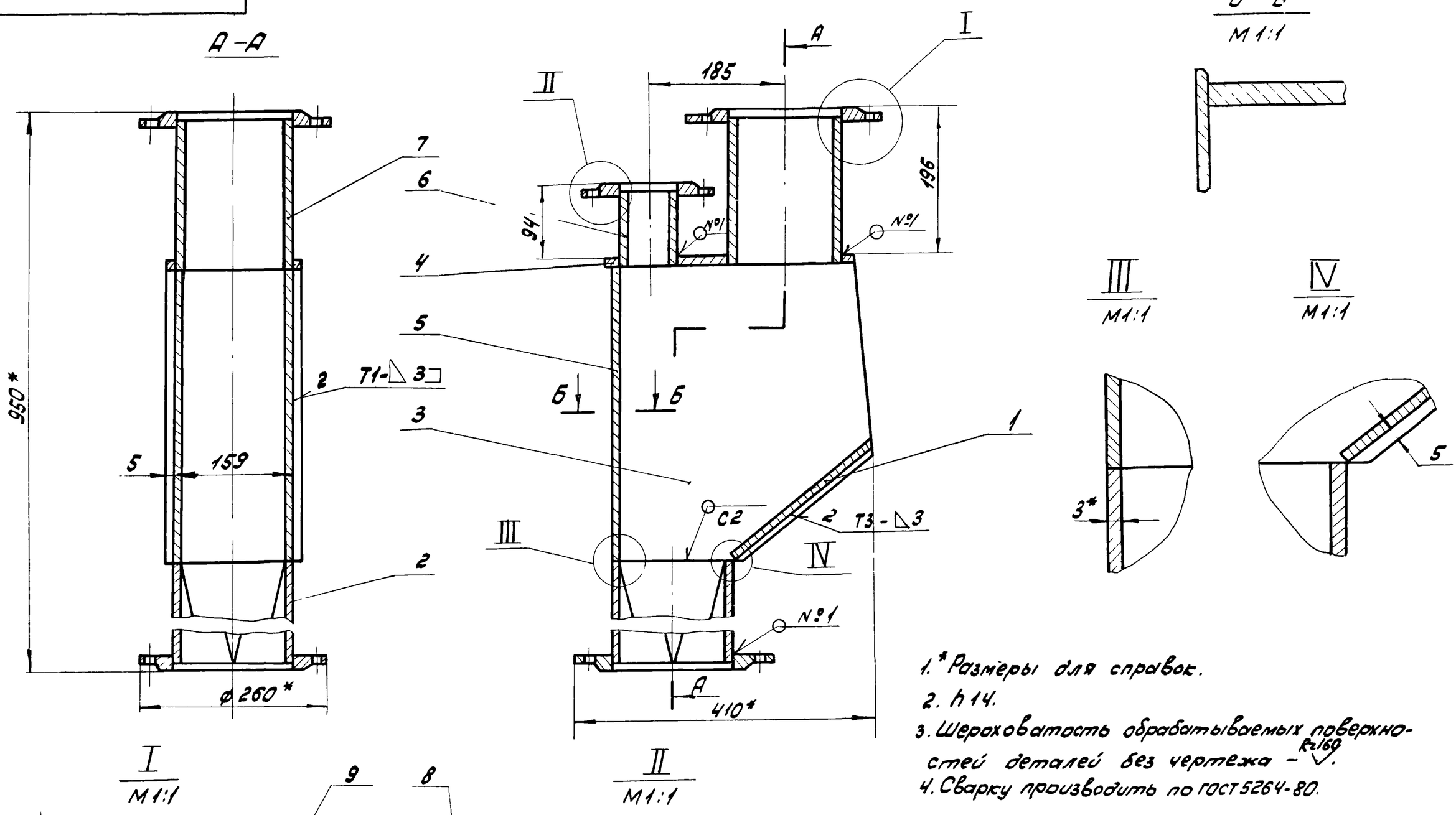

1.* Размеры для справок.
2. h14.
3. Шероховатость обрабатываемых поверхностей деталей без чертежа – Rz160.
4. Сварку производить по ГОСТ 5264-80.

Изм.	Лист	№ докум.	Подп.	Дата	9А.470.01.000СБ		
Разраб.		Криничная			Корпус Сборочный чертеж	Лит. И	Масса 30,0 / Масштаб 1:5
Пров.		Пендерев				Лист	Листов: 1
Рук.		Пендерев				Мосводоканалниипроект Отдел №5	
Н.контр.		Потутков					

Альбом VII

Инв. № подл. | Подп. и дата | Взам. инв. | Инв. № дубл. | Подп. и дата

Формат 12

9А.470.01.002

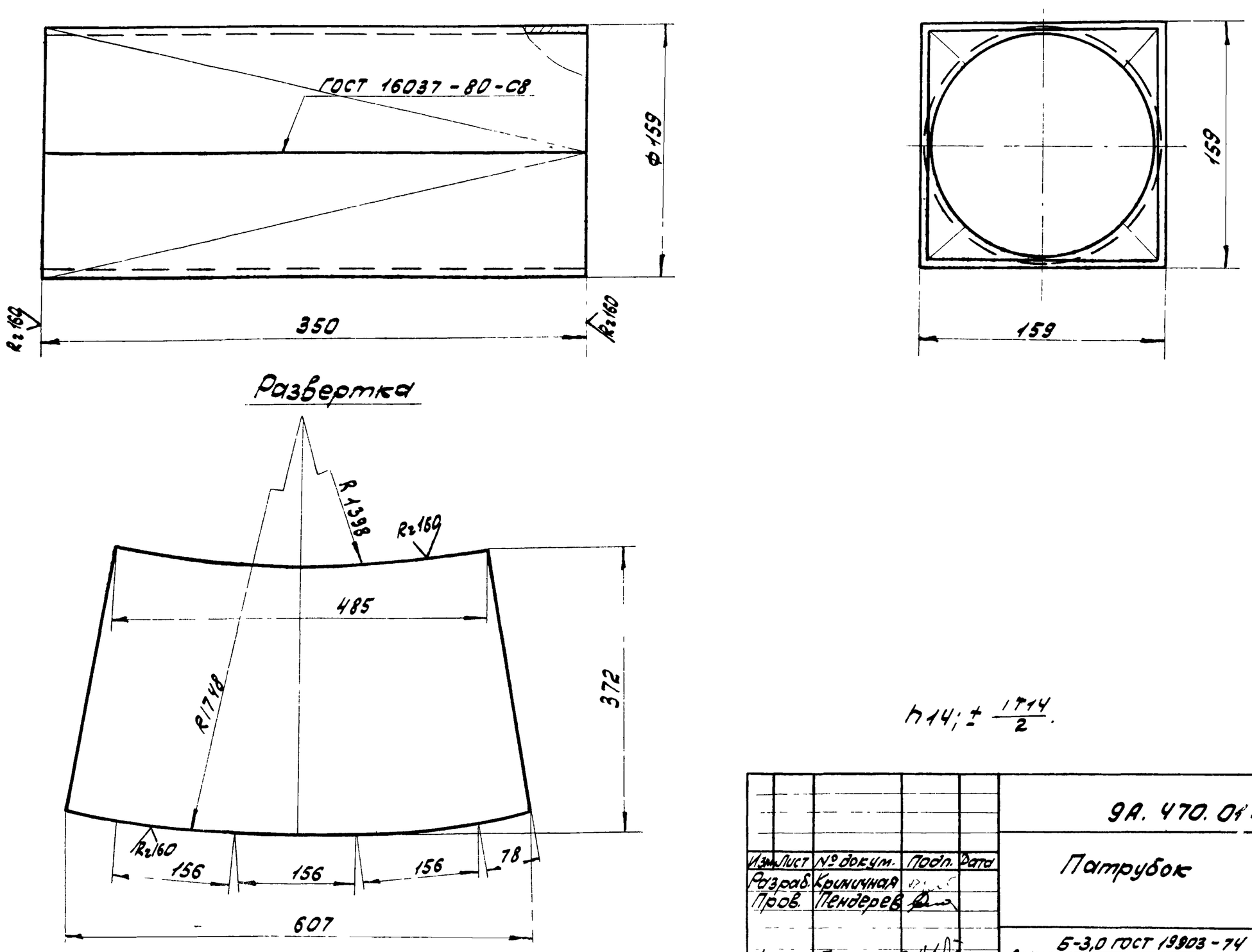

h14; ± IT14/2.

Изм.	Лист	№ докум.	Подп.	Дата	9А.470.01.002		
Разраб.		Криничная			Патрубок	Лит. И	Масса 4,8 / Масштаб 1:2,5
Пров.		Пендерев				Лист	Листов: 1
Н.контр.		Потутков			Лист Б-3,0 ГОСТ 19903-74 ВСт3сп ГОСТ 16523-70	Мосводоканалниипроект Отдел №5	

Инв. № подл. | Подп. и дата | Взам. инв. | Инв. № дубл. | Подп. и дата

Копировал: ЗРЬ – 19158-08 29 Формат 12

Типовой проект 902-2-379.83
Альбом VIII

9А.470.01.003

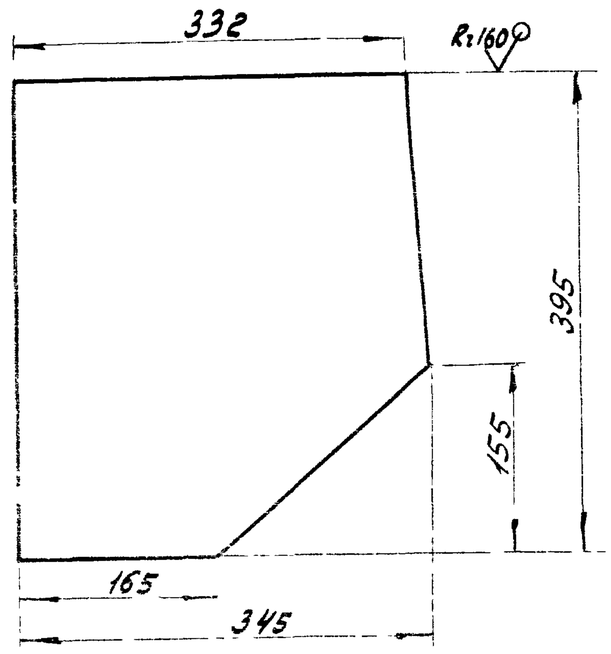

h14; ± IT14/2.

Изм. Лист	№ докум.	Подп.	Дата	9А.470.01.003			
Разраб.	Криничная			Лист	Лит. И	Масса 3,2	Масштаб 1:5
Пров.	Пендерев				Лист	Листов 1	
Н.контр.	Потутков			Лист Б-3,0 ГОСТ 19903-74 / ВСт3сп ГОСТ 16523-70	Мосводоканалниипроект Отдел №5		

формат II

9А.470.01.004

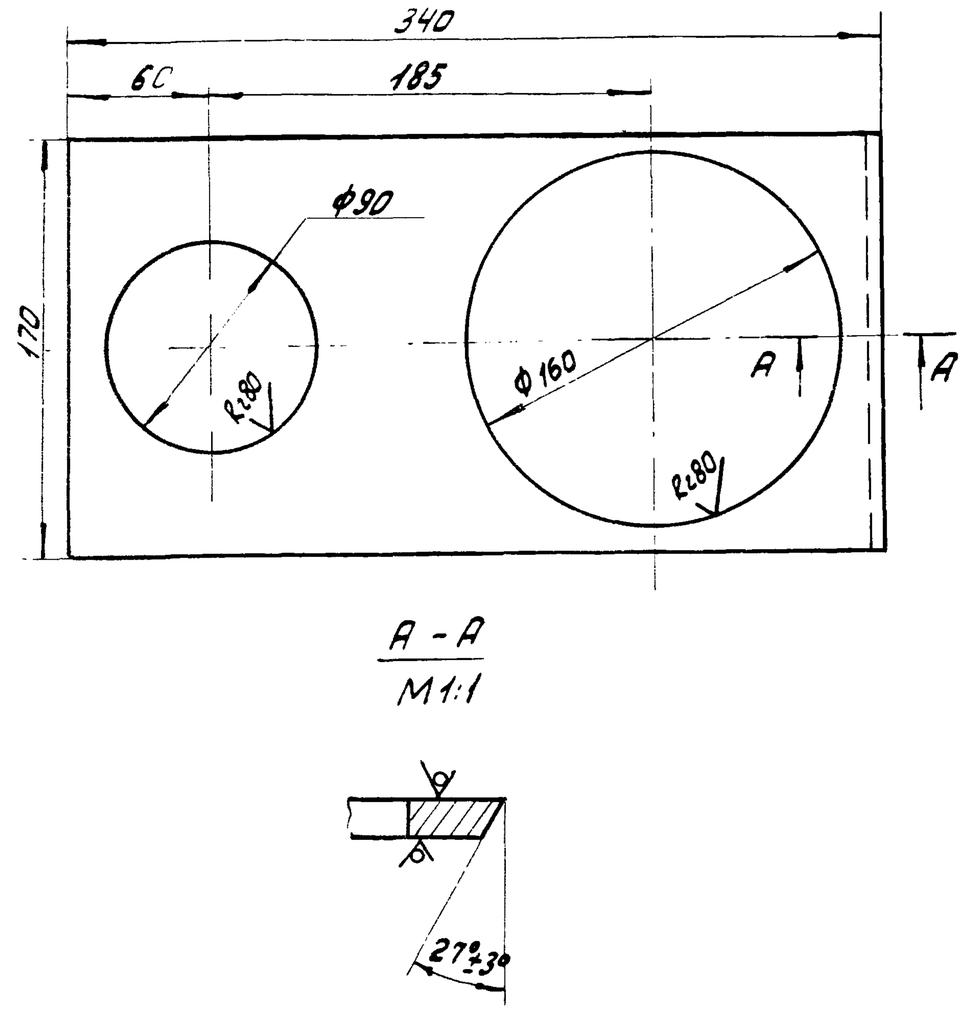

H14, h14; ± IT14/2.

Изм. Лист	№ докум.	Подп.	Дата	9А.470.01.004			
Разраб.	Криничная			Лист	Лит. И	Масса 1,5	Масштаб 1:2
Пров.	Пендерев				Лист	Листов 1	
Н.контр.	Потутков			Лист Б5 ГОСТ 19903-74 / ВСт3сп ГОСТ 14637-79	Мосводоканалниипроект Отдел №5		

формат II

Формат	Зона	Поз.	Обозначение	Наименование	Кол.	Примеч.
				Документация		
II			9А.470.02.000СБ	Сборочный чертеж		
				Сборочные единицы		
II		1	9А.470.02.100	Петля	1	
				Детали		
БЧ		2	9А.470.02.001	Лист		
				Лист Б-3 ГОСТ 19903-74 / ВСт3сп ГОСТ 16523-70		
				170 h14 x 260 h14	1	1,3 кг

Изм. Лист	№ докум.	Подп.	Дата	9А.470.02.000			
Разраб.	Криничная			Крышка откидная	Лит. И	Лист	Листов 1
Пров.	Пендерев				Мосводоканалниипроект Отдел №5		
Н.контр.	Потутков						

формат II

9А.470.02.000СБ

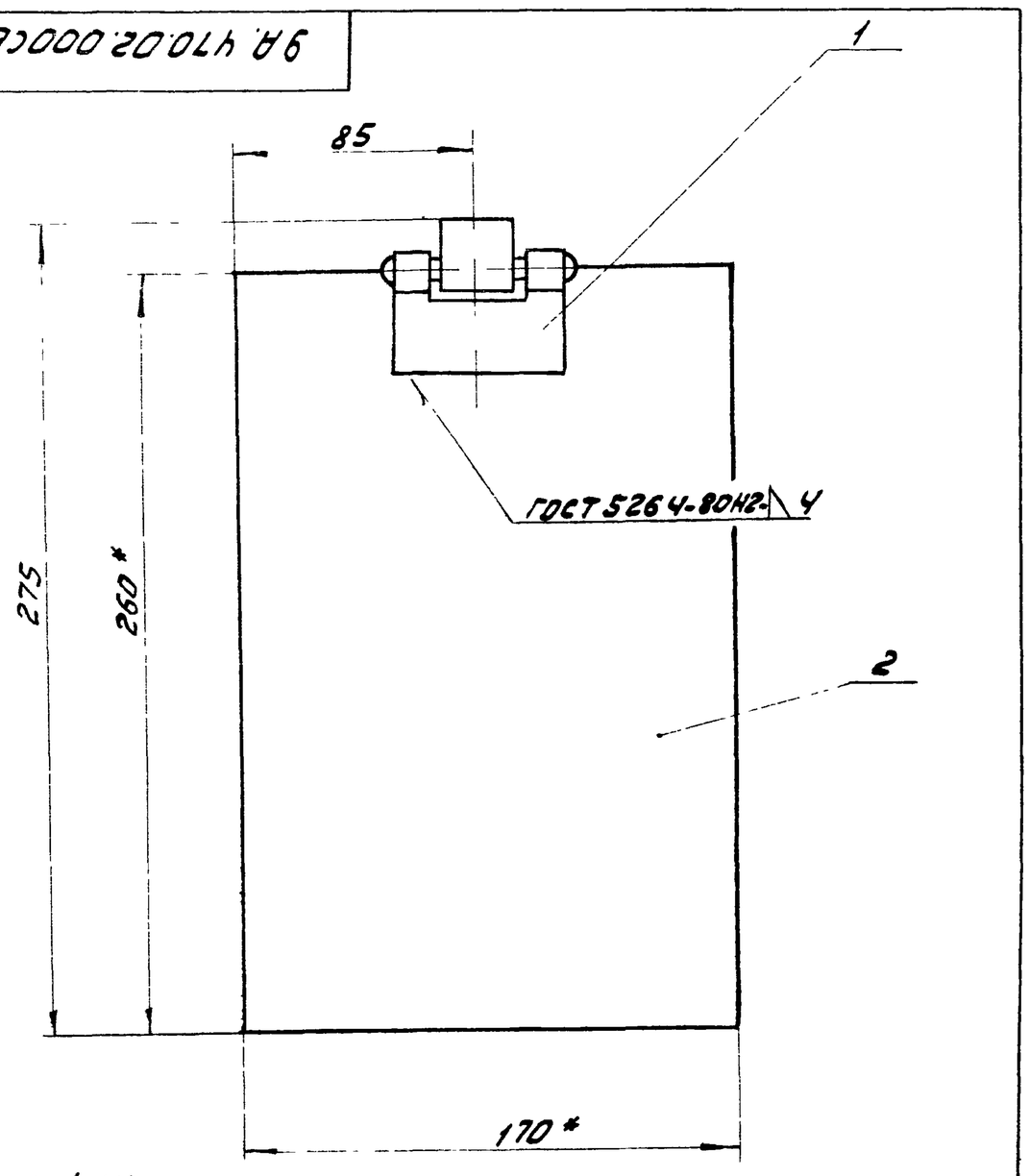

1. h14
2* Размеры для справок.
3. Шероховатость обрабатываемых поверхностей детали без чертежа – Rz160.

Изм. Лист	№ докум.	Подп.	Дата	9А 470.02.000СБ			
Разраб.	Криничная			Крышка откидная	Лит. И	Масса 1,5	Масштаб 1:2
Пров.	Пендерев			Сборочный чертеж	Лист	Листов 1	
Рук.	Пендерев				Мосводоканалниипроект Отдел №5		
Н.контр.	Потутков						

Типовой проект 902-2-379.83 Альбом VIII

Подп. и дата | Инв. № дубл. | Взам. инв. № | Подп. и дата | Инв. № подл.

копировал: ЖМ-19158-08 30 формат II

Альбом VIII

Формат	Зона	Поз.	Обозначение	Наименование	Кол.	Примеч.
				Документация		
11			9А. 470.02. 100 СБ	Сборочный чертеж		
				Детали		
11		1	9А. 470.02.101	Петля	1	
11		2	9А. 470.02.102	Петля	1	
64		3	9А. 470.02.103	Ось		
				круг $\frac{В6\ ГОСТ2590-71}{Вст3сп\ ГОСТ535-79}$		
				L = 75h14	1	0,015кг

Изм.	Лист	№ докум.	Подп.	Дата	9А. 470.02.100			
Разраб.		Криничная			Петля	Лит. И	Лист	Листов 1
Пров.		Пендерев				Мосводоканалниипроект Отдел N5		
Н.контр.		Потутков						

Инв. N подл. | Подп. и дата | Взам. инв. | Инв. N дубл. | Подп. и дата

формат 11

9А. 470.02.100СБ

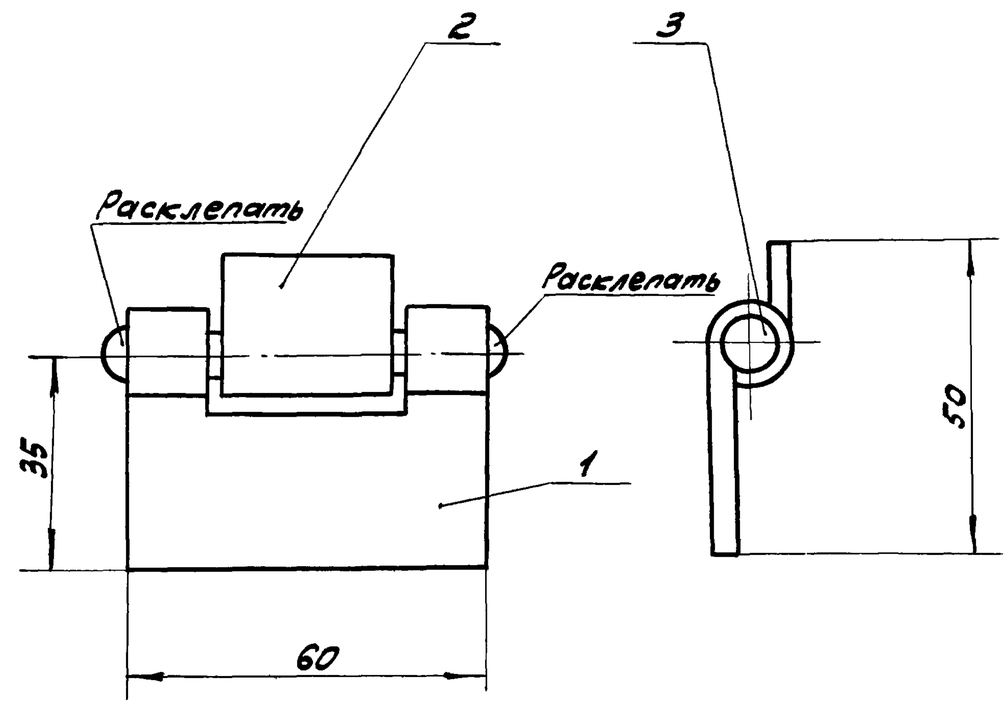

1. h14
2. При расклепывании концов оси поз. 3 должно быть обеспечено свободное проворачивание петель (поз. 1; 2) относительно друг друга.
3. Шероховатость обрабатываемых поверхностей детали без чертежа - Rz160.

Изм.	Лист	№ докум.	Подп.	Дата	9А. 470.02.100СБ			
Разраб.		Криничная			Петля	Лит. И	Масса 0,15	Масштаб 1:1
Пров.		Пендерев			Сборочный чертеж	Лист	Листов: 1	
Н.контр.		Потутков				Мосводоканалниипроект Отдел N5		

Инв. N подл. | Подп. и дата | Взам. инв. | Инв. N дубл. | Подп. и дата

формат 11

9А. 470.02.101

Rz80/(√)

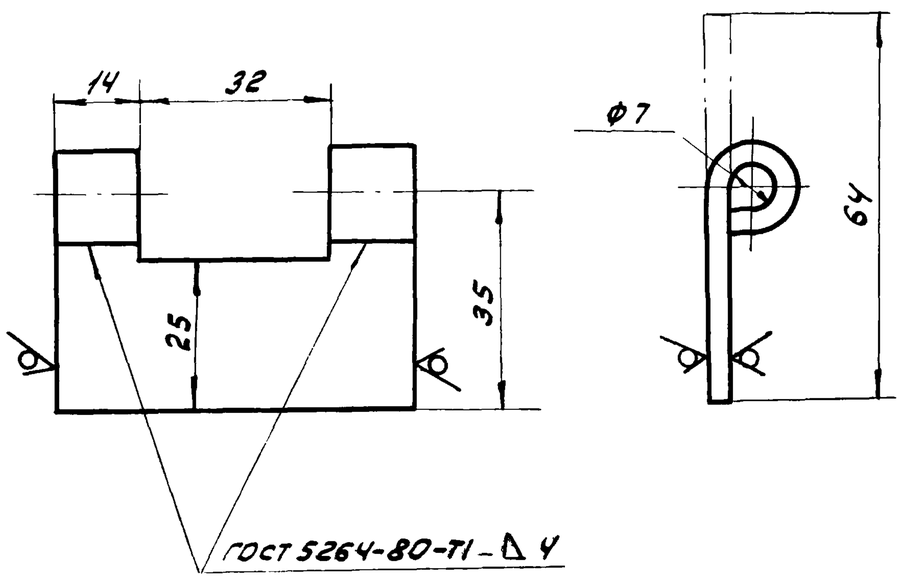

H14, h14; ± $\frac{IT14}{2}$.

Изм.	Лист	№ докум.	Подп.	Дата	9А. 470.02.101			
Разраб.		Криничная			Петля	Лит. И	Масса 0,08	Масштаб 1:1
Пров.		Пендерев				Лист	Листов: 1	
Н.контр.		Потутков			Полоса $\frac{6-2-4x60\ ГОСТ103-76}{Вст3сп\ ГОСТ535-79}$	Мосводоканалниипроект Отдел N5		

Инв. N подл. | Подп. и дата | Взам. инв. | Инв. N дубл. | Подп. и дата

формат 11

9А. 470.02.102

Rz80/(√)

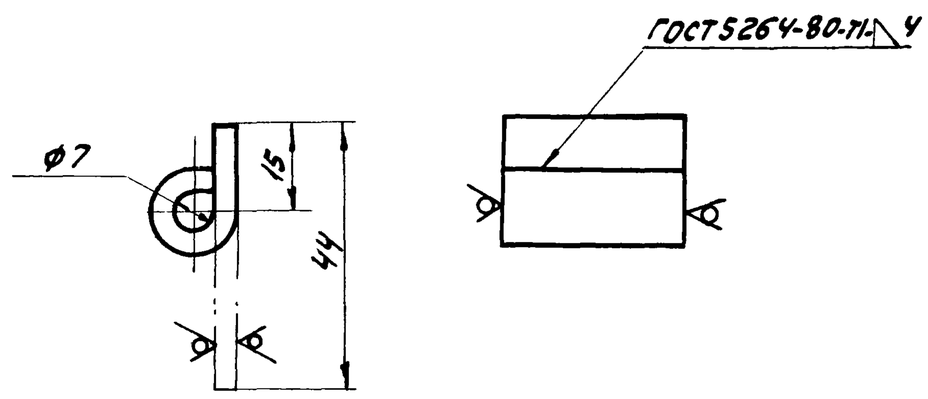

H14, h14; ± $\frac{IT14}{2}$.

Изм.	Лист	№ докум.	Подп.	Дата	9А. 470.02.102			
Разраб.		Криничная			Петля	Лит. И	Масса 0,05	Масштаб 1:1
Пров.		Пендерев				Лист	Листов: 1	
Н.контр.		Потутков			Полоса $\frac{6-2-4x30\ ГОСТ103-76}{Вст3сп\ ГОСТ535-79}$	Мосводоканалниипроект Отдел N5		

Инв. N подл. | Подп. и дата | Взам. инв. | Инв. N дубл. | Подп. и дата

формат 11

Типовой проект 902-2-379.83
Альбом VII

3Р.77.000СБ

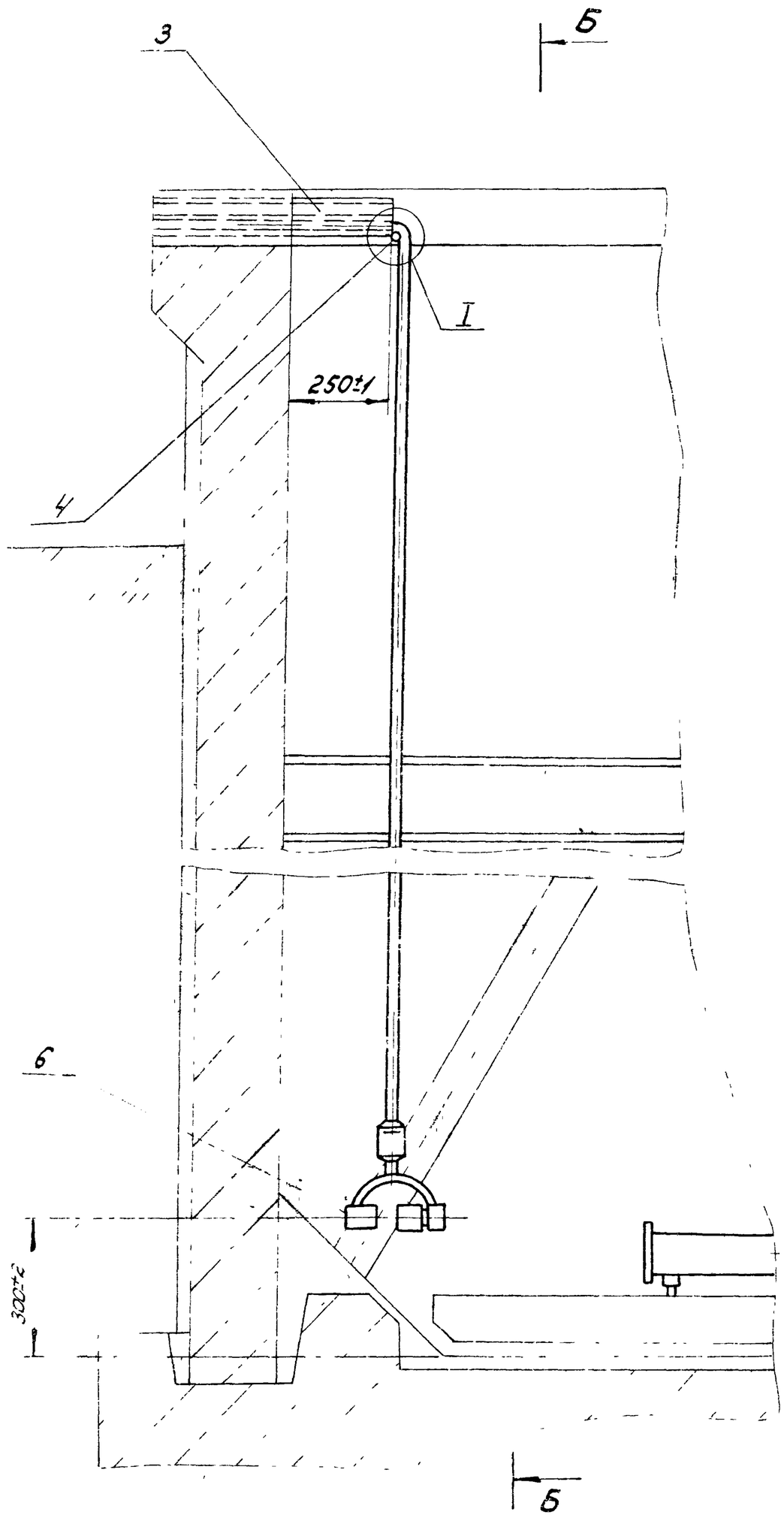

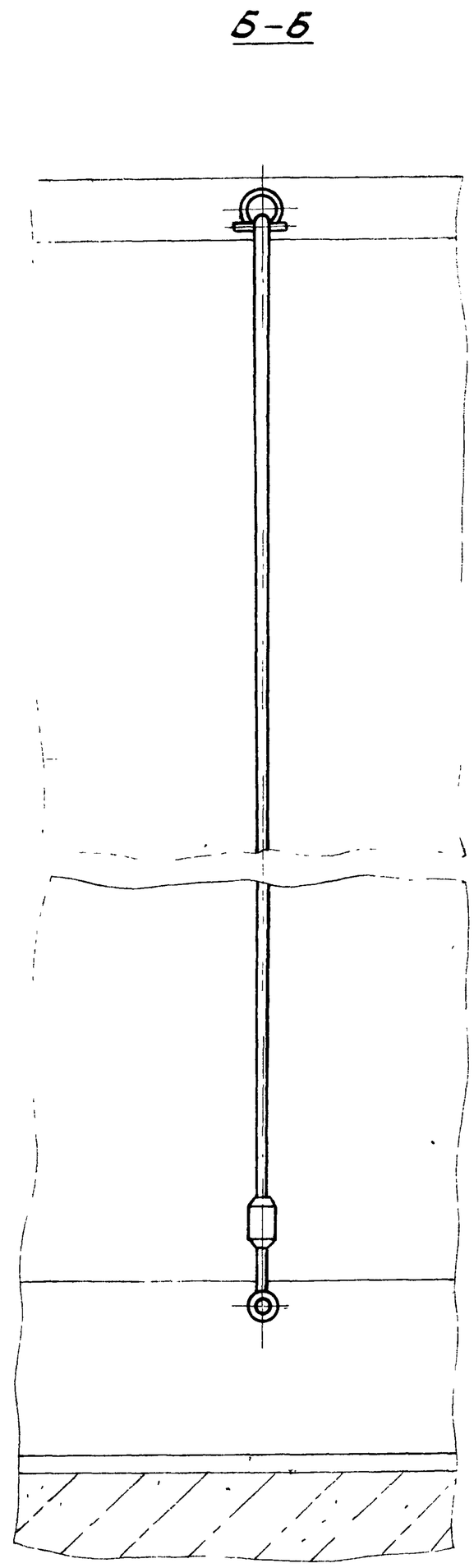

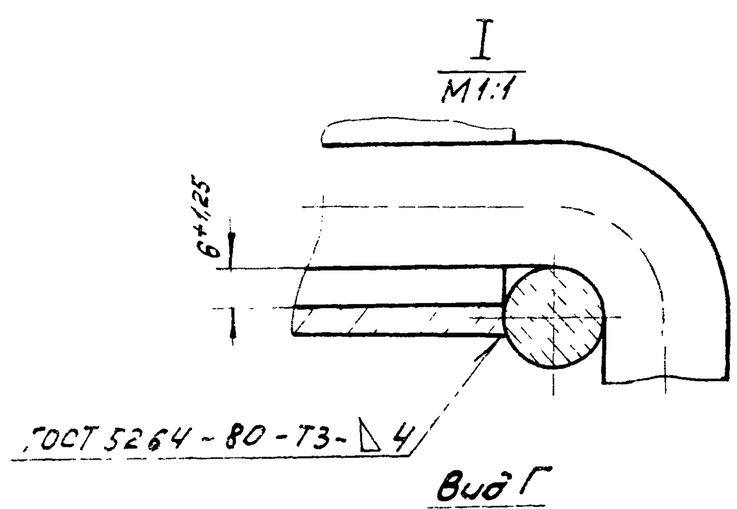

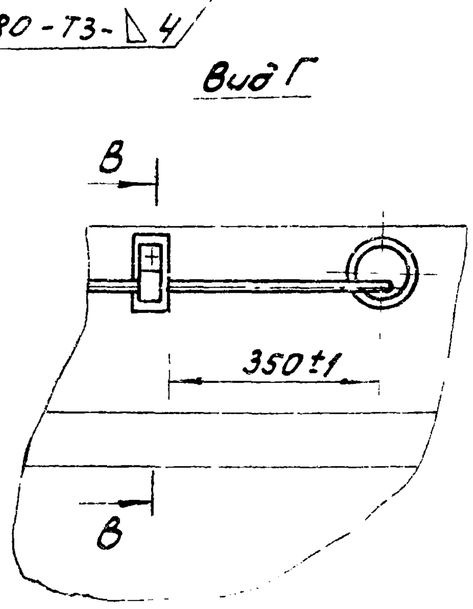

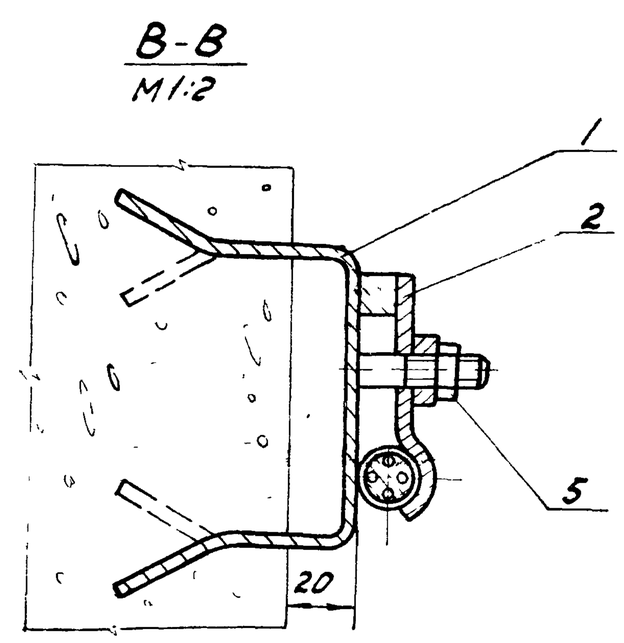

1. Детали поз 1 и 3 (после заделки в бетон), пруток поз. 4 (после приварки) и деталь поз. 2 покрыть грунтом ХС-010, краска Эм ХС-710, серый лак ХС-76 IV В ГОСТ 9355-81 кругом, кроме резьбы.
2. Шероховатость обрабатываемых поверхностей деталей без чертежа Rz160.

					3Р.77.000СБ			
Изм.	Лист	№ докум.	Подп.	Дата	Установка сигнализатора уровня осадка с фотосопротивлением. Сборочный чертеж	Лит.	Масса	Масштаб
Разраб.		Криничная				А1	6,0	1:10
Пров.		Пендерев				Лист	Листов: 1	
Рук.		Пендерев				Мосводоканалниипроект Отдел №5		
Н. контр.		Патутков						
Утв.		Гаврилов						

Подп. и дата | Инв. № дубл. | Взам. инв. № | Подп. и дата | Инв. № подл.

Типовой проект 902-2-379.83
Альбом VII

9А470.00.0.01

Rz160 (√)

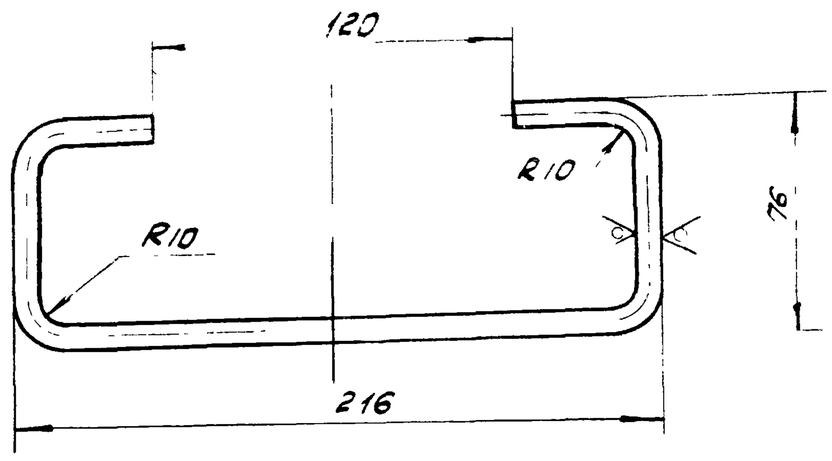

$H14, h14; \pm \frac{IT14}{2}$

Изм.	Лист	№ докум.	Подп.	Дата	9А470.00.0.01		
Разраб.	Крюнчная				Ручка	Лит. И	Масса 0,18	Масштаб 1:2
Пров.	Пендерев					Лист	Листов 1
Н.контр.	Потутков				круг $\frac{В8\ ГОСТ2590-71}{ВСТ3сп\ ГОСТ535-79}$	Мосводоканалниипроект Отдел N5	

Инв.№ подл. | Подп. и дата | Взам. инв.№ | Инв.№ дубл. | Подп. и дата

формат 1

Формат	Зона	Поз.	Обозначение	Наименование	Кол.	Прим.
				Документация		
22			3Р.77.000СБ	Сборочный чертеж		
				Сборочные единицы		
11		1	3Р.77.100	Скоба закладная	1	
11		2	3Р.77.200	Прижим	1	
				Детали		
54		3	3Р.77.001	Патрубок закладной		
				Труба 65×4 ГОСТ3262-75		
				L = 400 h14	1	2,8 кг
54		4	3Р.77.002	Пруток		
				круг $\frac{В16\ ГОСТ2590-71}{ВСТ3сп\ ГОСТ535-79}$		
				L = 76 h14	1	0,11 кг
				Стандартные изделия		
		5		Гайка М10.05.096 ГОСТ5915-70	1	

Изм.	Лист	№ докум.	Подп.	Дата	3Р.77.000		
Разраб.	Крюнчная				Установка сигнализатора уровня осадка с фотосопротивлением	Лит. И	Лист	Листов 2
Пров.	Пендерев					Мосводоканалниипроект Отдел N5	
Н.контр.	Потутков						

Инв.№ подл. | Подп. и дата | Взам. инв.№ | Инв.№ дубл. | Подп. и дата

формат 11

Формат	Зона	Поз.	Обозначение	Наименование	Кол.	Примеч.
				Документация		
11			3Р.77.100СБ	Сборочный чертеж		
				Детали		
11		1	3Р.77.101	Упор	1	
11		2	3Р.77.102	Шпилька	1	
11		3	3Р.77.103	Скоба	1	

Изм.	Лист	№ докум.	Подп.	Дата	3Р.77.100		
Разраб.	Крюнчная				Скоба закладная	Лит. И	Лист	Листов 1
Пров.	Пендерев					Мосводоканалниипроект Отдел N5	
Н.контр.	Потутков						

Инв.№ подл. | Подп. и дата | Взам. инв. | Инв.№ дубл. | Подп. и дата

3Р.77.100СБ

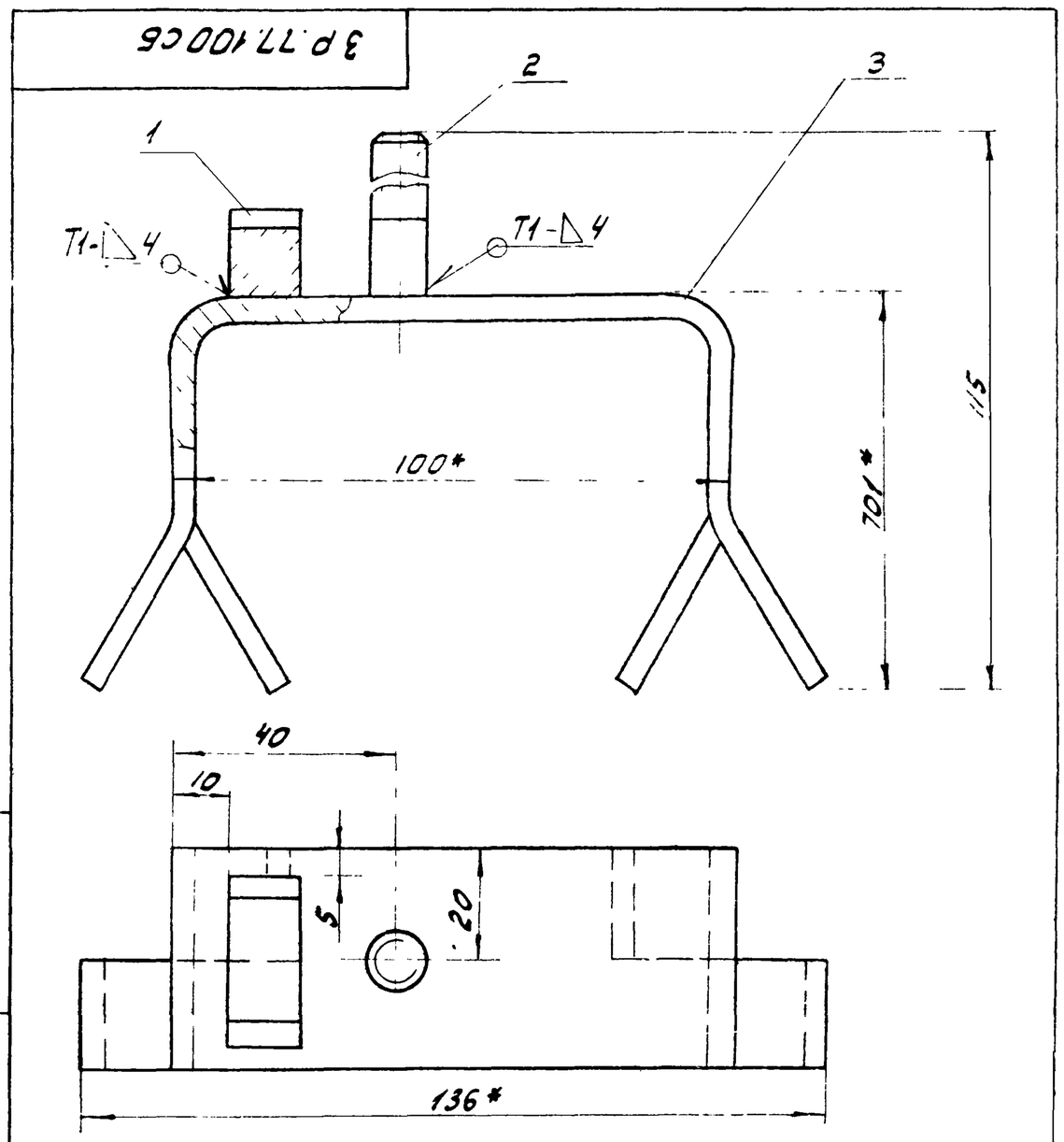

1 * Размеры для справок.
2. $h14, \pm \frac{IT14}{2}$
3. Сварку производить по ГОСТ 5264-80

Изм.	Лист	№ докум.	Подп.	Дата	3Р.77.100СБ		
Разраб.	Крюнчная				Скоба закладная	Лит. И	Масса 0,4	Масштаб 1:2
Пров.	Пендерев				Сборочный чертеж	Лист	Листов
Рук.	Пендерев					Мосводоканалниипр Отдел N5	
Н.контр.	Потутков						

Инв.№ подл. | Подп. и дата | Взам. инв.№ | Инв.№ дубл. | Подп. и дата

Типовой проект 902-2-379 83
Альбом VII

3Р.77.101

Rz80

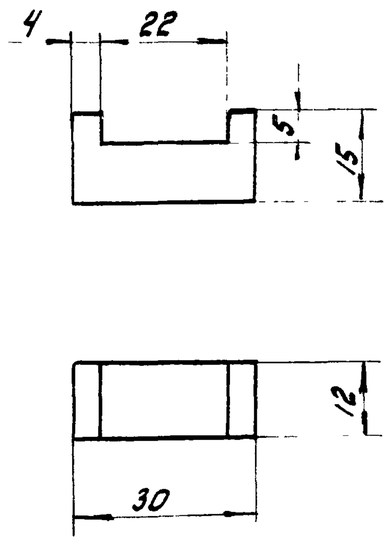

$H14; h14; \pm\frac{IT14}{2}$.

Изм. Лист	№ докум.	Подп.	Дата	3Р.77.101			
Разраб.	Криничная			Упор	Лит. И	Масса 0,01	Масштаб 1:1
Пров.	Пендерев				Лист	Листов: 1	
Н.контр.	Потутков			Ст.3 ГОСТ 380-71	Мосводоканалниипроект Отдел №5		

Формат 11

Подп. и дата | Инв. № дубл. | Взам. инв. | Подп. и дата | Инв. № подл.

3Р.77.102

Rz80 (√)

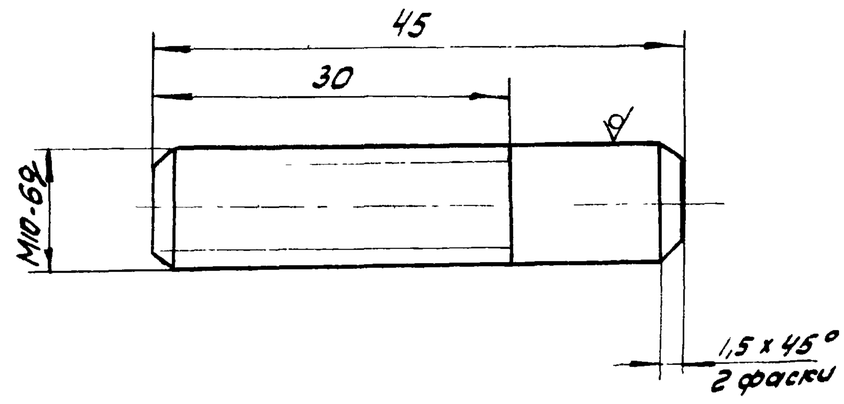

$h14; \pm\frac{IT14}{2}$.

Изм. Лист	№ докум.	Подп.	Дата	3Р.77.102			
Разраб.	Криничная			Шпилька	Лит. И	Масса 0,03	Масштаб 2:1
Пров.	Пендерев				Лист	Листов: 1	
Н.контр.	Потутков			Круг В10 ГОСТ 2590-71 / Вст3сп ГОСТ 535-79	Мосводоканалниипроект Отдел №5		

Формат 11

Подп. и дата | Инв. № дубл. | Взам. инв. | Подп. и дата | Инв. № подл.

3Р.77.103

Rz160 (√)

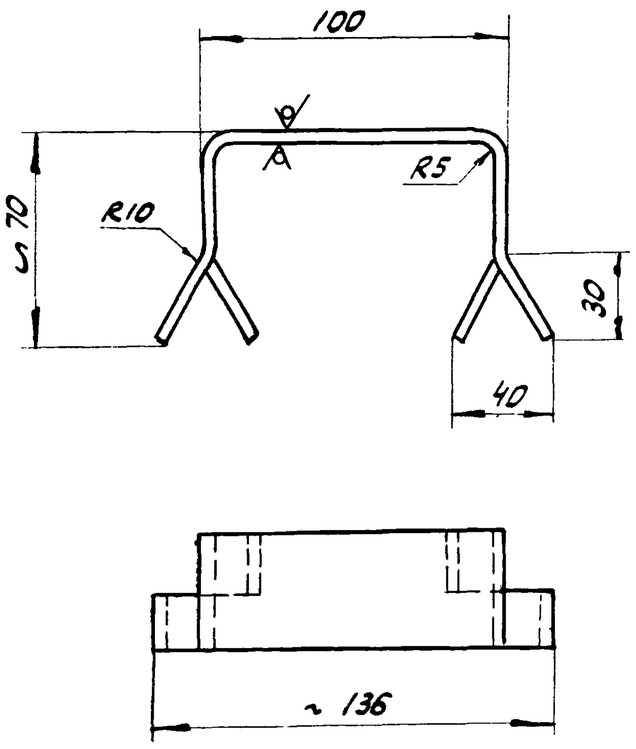

$H14, h14; \pm\frac{IT14}{2}$.

Изм. Лист	№ докум.	Подп.	Дата	3Р.77.103			
Разраб.	Криничная			Скоба	Лит. И	Масса 0,3	Масштаб 1:2
Пров.	Пендерев				Лист	Листов: 1	
Н.контр.	Потутков			Полоса Б-2-4 x 40 ГОСТ 103-76 / ВСт.3сп ГОСТ 535-79	Мосводоканалниипроект Отдел №5		

Формат 11

Подп. и дата | Инв. № дубл. | Взам. инв. | Подп. и дата | Инв. № подл.

Формат	Зона	Поз.	Обозначение	Наименование	Кол.	Примеч.
				Документация		
11			3Р.77.200СБ	Сборочный чертеж		
				Детали		
11		1	3Р.77.201	Полоса	1	
Б4		2	3Р.77.202	Бобышка		
				Лист Б12 ГОСТ 19903-74 / ВСт3сп ГОСТ 14637-79		
				25 h14 x 25 h14	1	0,06 кг

Изм. Лист	№ докум.	Подп.	Дата	3Р.77.200			
Разраб.	Криничная			Прижим	Лит. И	Лист	Листов 1
Пров.	Пендерев				Мосводоканалниипроект Отдел 5		
Н.контр.	Потутков						

Подп. и дата | Инв. № дубл. | Взам. инв. | Подп. и дата | Инв. № подл.

Типовой проект 902-2-379 83
Альбом VII

3Р 77.200СБ

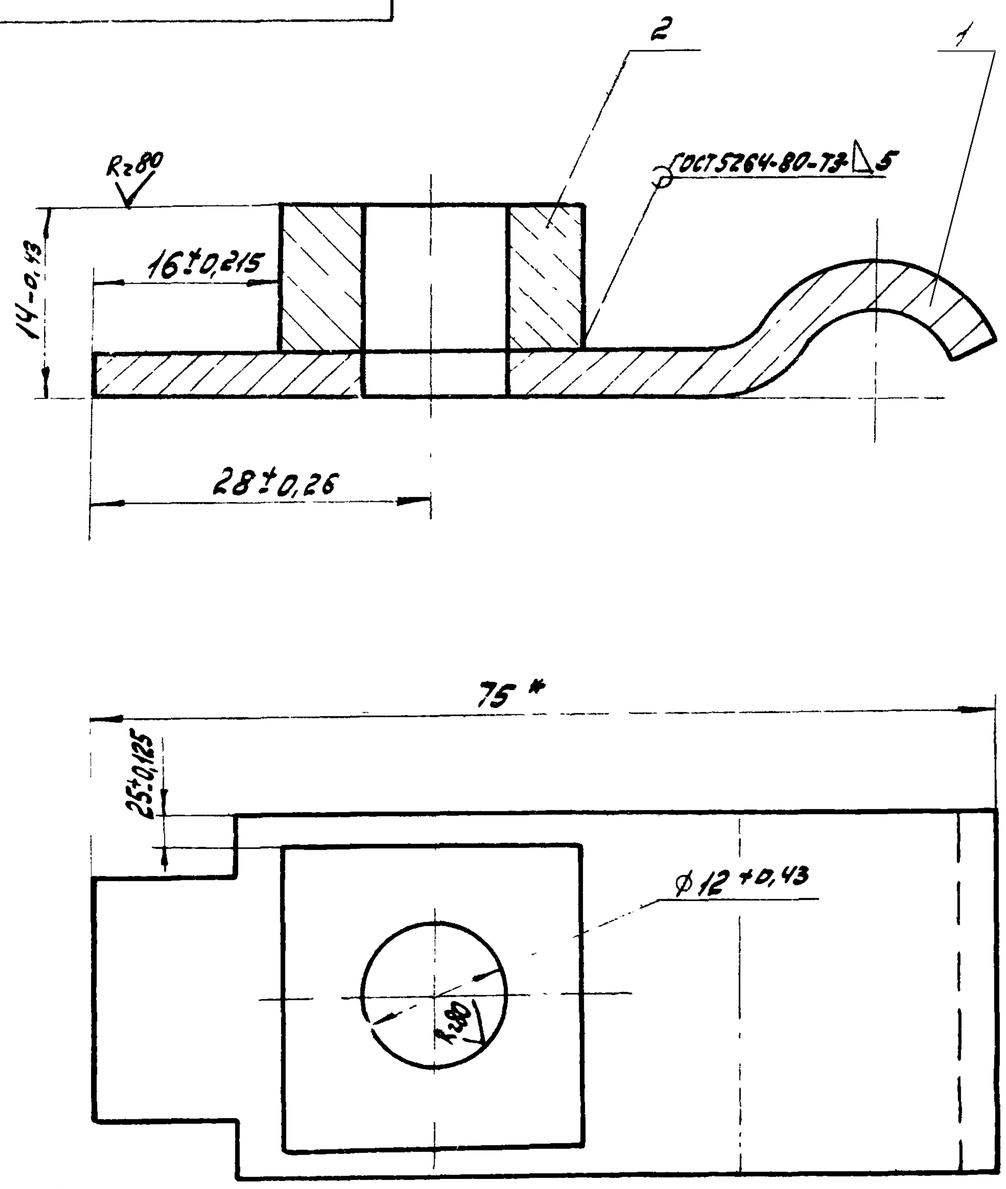

1. * Размеры для справок.
2. Шероховатость обрабатываемых поверхностей детали без чертежа – Rz160.

Изм.	Лист	№ докум.	Подп.	Дата	3Р.77.200СБ		
Разраб.		Криничная			Прижим Сборочный чертеж	Лит. И	Масса 0,12 / Масштаб 2:1
Пров.		Пендерев				Лист / Листов 1	
Рук.		Пендерев				Мосводоканалниипроект Отдел №5	
Н.контр.		Потутков					

Формат 11

3Р 77.201

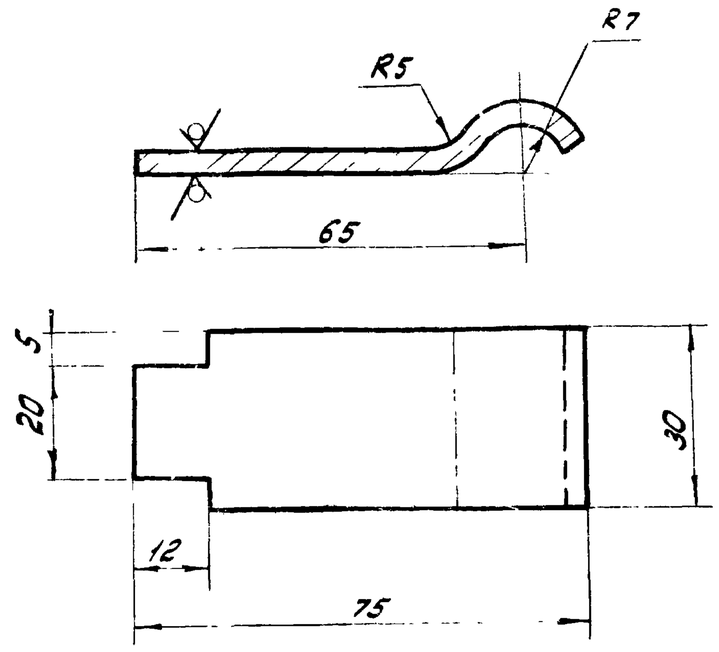

1. Развернутая длина L =85 мм
2. h14; ± IT14/2.

Изм.	Лист	№ докум.	Подп.	Дата	3Р.77.201		
Разраб.		Криничная			Полоса	Лит. И	Масса 0,08 / Масштаб 1:1
Пров.		Пендерев				Лист / Листов 1	
Н.контр.		Потутков			Лист Б4 ГОСТ 19903-74 В ст3сп ГОСТ 14637-79	Мосводоканалниипроект Отдел №5	

Формат 11

6С.70.28.000

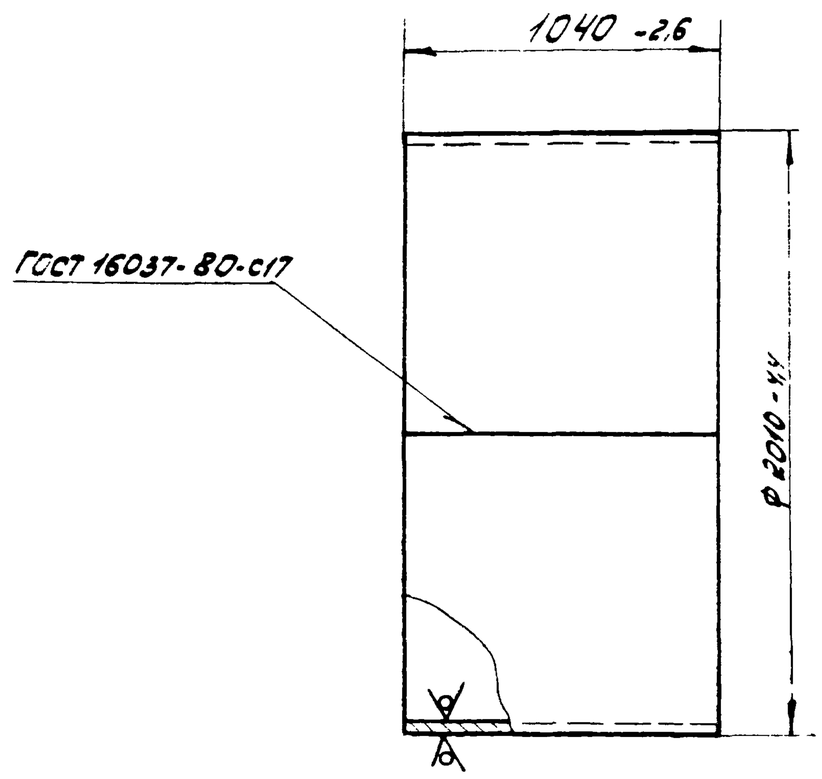

Изм.	Лист	№ докум.	Подп.	Дата	6С.70.28.000		
Разраб.		Криничная			Патрубок 2010×10	Лит. И	Масса 510 / Масштаб 1:20
Пров.		Пендерев				Лист / Листов 1	
Н.контр.		Потутков			Лист В10 ГОСТ 19903-74 В ст3сп ГОСТ 14637-79	Мосводоканалниипроект Отдел №5	

6С.70.29.000

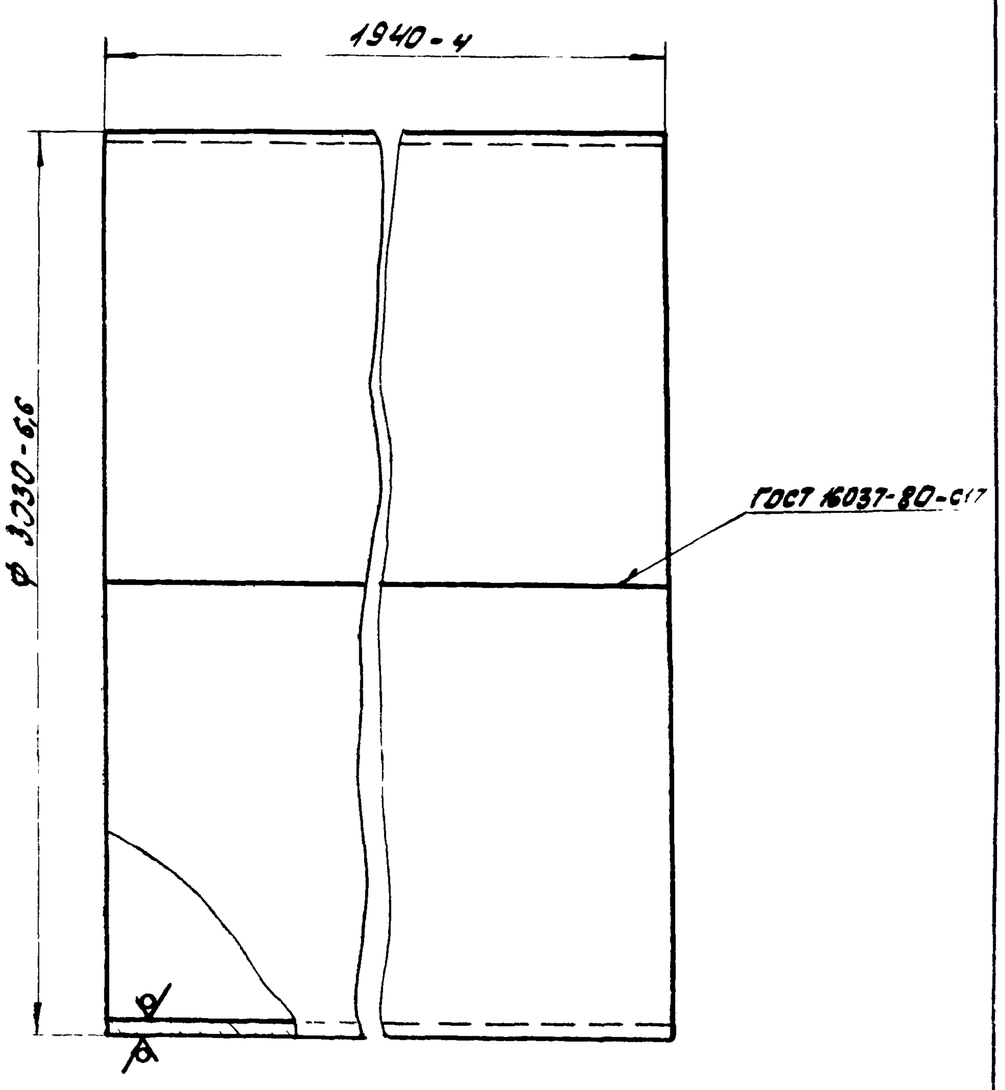

Изм.	Лист	№ докум.	Подп.	Дата	6С.70.29.000		
Разраб.		Криничная			Патрубок 3030×10	Лит. И	Масса 1870,0 / Масштаб 1:20
Пров.		Пендерев				Лист / Листов 1	
Н.контр.		Потутков			Лист В10 ГОСТ 19903-74 В ст3сп ГОСТ 14637-79	Мосводоканалниипроект Отдел №5	

Инв. № подл. | Подп. и дата | Взам. инв. № | Инв. № дубл. | Подп. и дата