ТИПОВОЙ ПРОЕКТ
902-2-379.83

ОТСТОЙНИКИ КАНАЛИЗАЦИОННЫЕ РАДИАЛЬНЫЕ ПЕРВИЧНЫЕ ИЗ СБОРНОГО ЖЕЛЕЗОБЕТОНА

ДИАМЕТРОМ 40 м

АЛЬБОМ III

Строительные изделия

19158-03
ЦЕНА 1-75

ЦЕНТРАЛЬНЫЙ ИНСТИТУТ ТИПОВОГО ПРОЕКТИРОВАНИЯ
ГОССТРОЯ СССР

Москва, А-445, Смольная ул., 22

Сдано в набор XII 1963 г.
Заказ № 14136 Тираж 550 экз.

ТИПОВОЙ ПРОЕКТ
902-2-379.83

ОТСТОЙНИКИ КАНАЛИЗАЦИОННЫЕ РАДИАЛЬНЫЕ ПЕРВИЧНЫЕ ИЗ СБОРНОГО ЖЕЛЕЗОБЕТОНА

ДИАМЕТРОМ 40 м

СОСТАВ ПРОЕКТА:

АЛЬБОМ:

I ТЕХНОЛОГИЧЕСКАЯ И САНИТАРНО-ТЕХНИЧЕСКАЯ ЧАСТИ
II АРХИТЕКТУРНО-СТРОИТЕЛЬНАЯ ЧАСТЬ
III СТРОИТЕЛЬНЫЕ ИЗДЕЛИЯ
IV ЭЛЕКТРОТЕХНИЧЕСКАЯ ЧАСТЬ
V ЗАДАНИЕ ЗАВОДУ-ИЗГОТОВИТЕЛЮ
VI НЕСТАНДАРТИЗИРОВАННОЕ ОБОРУДОВАНИЕ. ИЛОСКРЕБ. ЧАСТЬ 1 И ЧАСТЬ 2
VII НЕСТАНДАРТИЗИРОВАННОЕ ОБОРУДОВАНИЕ. ЗАТВОРЫ ЩИТОВЫЕ, УСТАНОВКА СИГНАЛИЗАТОРА УРОВНЯ ОСАДКА И ФАСОННЫЕ ЧАСТИ
VIII НЕСТАНДАРТИЗИРОВАННОЕ ОБОРУДОВАНИЕ. ТОКОПРИЕМНИК КОЛЬЦЕВОЙ (ИЗ Т.П. 902-2-346)
IX НЕСТАНДАРТИЗИРОВАННОЕ ОБОРУДОВАНИЕ. УСТРОЙСТВО ДЛЯ УДАЛЕНИЯ ПЛАВЛЮЩИХ ВЕЩЕСТВ
X СПЕЦИФИКАЦИИ ОБОРУДОВАНИЯ
XI СБОРНИК СПЕЦИФИКАЦИЙ ОБОРУДОВАНИЯ
XII ВЕДОМОСТЬ ПОТРЕБНОСТИ В МАТЕРИАЛАХ
XIII СМЕТЫ

АЛЬБОМ III

РАЗРАБОТАН
ПРОЕКТНЫМ ИНСТИТУТОМ
„МОСВОДОКАНАЛНИИПРОЕКТ"

ГЛАВНЫЙ ИНЖЕНЕР ИНСТИТУТА СОКОЛИН

ГЛАВНЫЙ ИНЖЕНЕР ПРОЕКТА КАЗАНОВ

РАБОЧИЕ ЧЕРТЕЖИ ВВЕДЕНЫ В ДЕЙСТВИЕ
„МОСВОДОКАНАЛНИИПРОЕКТОМ"
ПРИКАЗ № 132 от 10 августа 1983 г.

				Привязан:
Инв. №				

Содержание альбома

Формат	Обозначение	Наименование	Стр.	Примеч.
А3	т.п.902- -ТТ	Технические требования	3	
А3	КЖИ-ПСЦ3-42-1/1	Панель стеновая ПСЦ3-42-1/1	4	
А3	КЖИ-ПС1-42-62а	ПС1-42-62а	5,6	2 листа
А3	КЖИ-ЛТ16-9-9/1	Лоток ЛТ16 - 9 - 9/1	7	
А3	КЖИ-П1	Плита П1	8,9	2 листа
А3	КЖИ-К1	Колонна К1	10	
А3	КЖИ-КР1	Каркас плоский КР1	11	
А3	КЖИ-КР11	КР11	12	
А3	КЖИ-КР12	КР12	13	
А3	КЖИ-С1	Сетка С1	14	
А3	КЖИ-С3	С3	15	
А4	КЖИ-С4	С4	16	
А4	КЖИ-С6	С6	16	
А3	КЖИ-С5	С5	17	
А4	КЖИ-С-36а	С-36а	18	
А4	КЖИ-С-36б	С-36б	18	
А3	КЖИ-С-37а	С-37а	19	
А3	КЖИ-С-38а	С-38а	20	
А4	КЖИ-М1-1	Изделие закладное М1-1	21	
А4	КЖИ-М1-2	М1-2	21	
А4	КЖИ-М2-1	М2-1	22	
А4	КЖИ-М2-2	М2-2	22	
А4	КЖИ-М2-3(4)	М2-3(4)	23	
А4	КЖИ-М3-1	М3-1	23	
А4	КЖИ-М4-1	М4-1	24	
А4	КЖИ-М5-1	М5-1	24	
А4	КЖИ-МН1	МН1	25	
А4	КЖИ-МН7	МН7	25	
А3	КЖИ-МН2	МН2	26	
А3	КЖИ-МН3	Изделие закладное МН3	27	
А3	КЖИ-МН4	МН4	28	
А3	КЖИ-МН5	МН5	29	
А3	КЖИ-МН6	МН6	30	
А4	КЖИ-МН10	МН10	31	
А4	КЖИ-МН11	МН11	31	
А3	КЖИ-МН12	МН12	32	
А3	КЖИ-СП01	Подкос СП01	33	
А3	КЖИ-СП02	СП02	34	
А3	КЖИ-СРП01	Ригель СРП01	35	
А3	КЖИ-Р1	Рама Р1	36	
А3	КЖИ-Р2	Р2	37	
А3	КЖИ-РШ1	РШ1	38	
А3	КЖИ-ЛС1	Лестница ЛС1	39	
А3	КЖИ-ЛС2	ЛС2	40	
А3	КЖИ-ОГ1	Ограждение ОГ1	41	
А3	КЖИ-ОГ2	ОГ2	42	
А3	КЖИ-Кн1	Кронштейн Кн1	43	
А4	КЖИ-ЖР1	Жалюзийная решетка ЖР1	44	
А4	КЖИ-В1	Водослив В1	44	

Технические требования

В альбоме даны железобетонные, арматурные и закладные изделия.

Сборные железобетонные стеновые панели приняты по серии 3.900-3, выпуски 4,5 с дополнениями по данному альбому.

Сборные железобетонные лотки-индивидуальные с возможностью изготовления в опалубке лотков по серии 3.900-3, выпуск 8.

Технические требования на изготовление сборных железобетонных изделий приняты по серии 3.900-3, выпуски 4,5, часть 1

Бетон сборных конструкций гидротехнический, марок I
по прочности М200,
по морозостойкости Мрз 100,
по водонепроницаемости В4 в соответствии с требованиями ГОСТа 4795-68 „Бетон гидротехнический. Технические требования."

Арматурные и закладные изделия должны изготавливаться в соответствии с ГОСТ'ом 10922-75 „Арматурные изделия и закладные детали сварные железобетонных конструкций. Контактная и ванная сварка. Основные типы и конструктивные элементы."

На поверхность закладных деталей нанести цинковое покрытие слоем 0,05 мм в соответствии с требованиями СНиП'а III-23-76 „Защита строительных конструкций и сооружений от коррозии."

Покрытие поверхностей монтируемых металлоконструкций осуществляется окраской лаком ХВ784 по ГОСТ'у 7313-75* за три раза по огрунтовке ХС-010 за два раза.

				т.п. 902-2-379.83		-ТТ
Нач.отд.	Мешолкин			Технические требования.	Стадия	Лист	Листов
Н.контр.	Нильцер				Р		
Гл.спец.	Руссин				Мосводоканалпроект		
ГИП	Крюков						

копировал:

19158-03 4

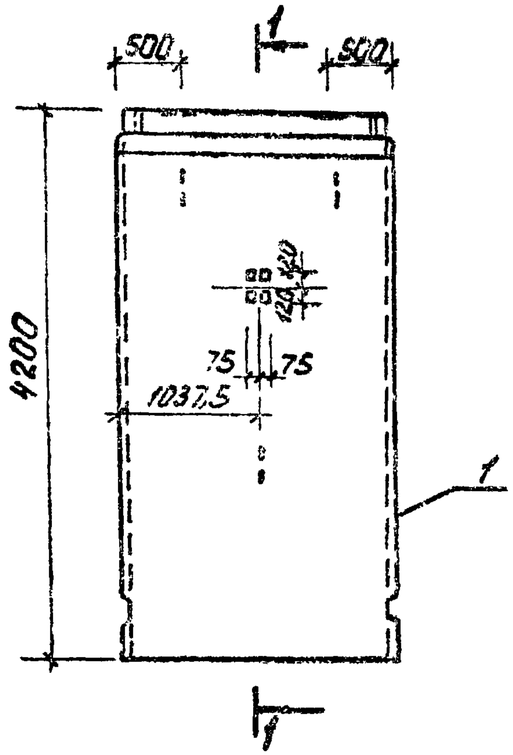

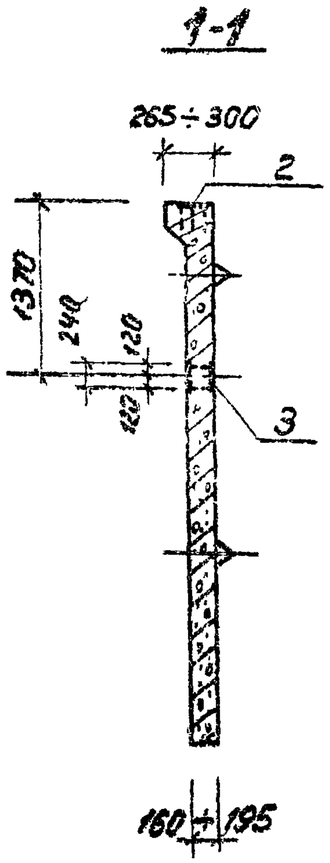

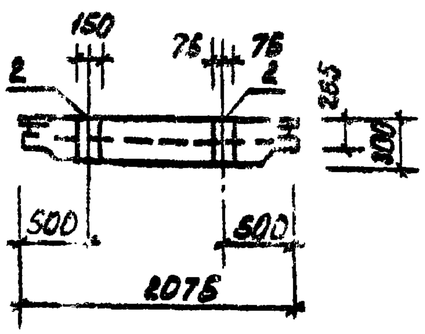

Формат	Зона	Поз.	Обозначение	Наименование	Кол.	Примечание
				Документация		
А3			Серия 3.900-3	Панели стеновые		
			Вып. 5	для цилиндрических		
				сооружений		
				Сборочные единицы		
А3		1	Серия 3.900-3, Вып.5, ч. 1.2	Панель ПСЦ3-42-1	1	
А4		2	т.п. 902-2-379.83 - КЖИ М1-1	Изделие закладное М1-1	2	
А4		3	- КЖИ-М1-2	М1-2	1	

Ведомость расхода стали на дополнительные закладные изделия, кг

Марка элемента	Изделия закладные						Общий расход
	Арматура класса		Прокат марки				
	А-II		С38/23 ВСт3кп2				
	ГОСТ 5781-82		ГОСТ 103-76				
	Ф16	Итого	-150х8	-150х10	-50х10	Итого	
ПСЦ3-42-1/1	5,6	5,6	5,5	2,8	0,8	9,1	14,7

Нач.отд.	Меньшикин		
Н.контр.	Мильцер		
Провер.	Русин		
ГИП	Крюков		
Рук.гр.	Волстова		

т.п. 902-2-379.83 КЖИ-ПСЦ3-42-1/1

Панель стеновая ПСЦ3-42-1/1.

Стадия	Масса	Масштаб
Р	4100	1:50
Лист	Листов 1	

Мосводоканалниипроект

19158-03

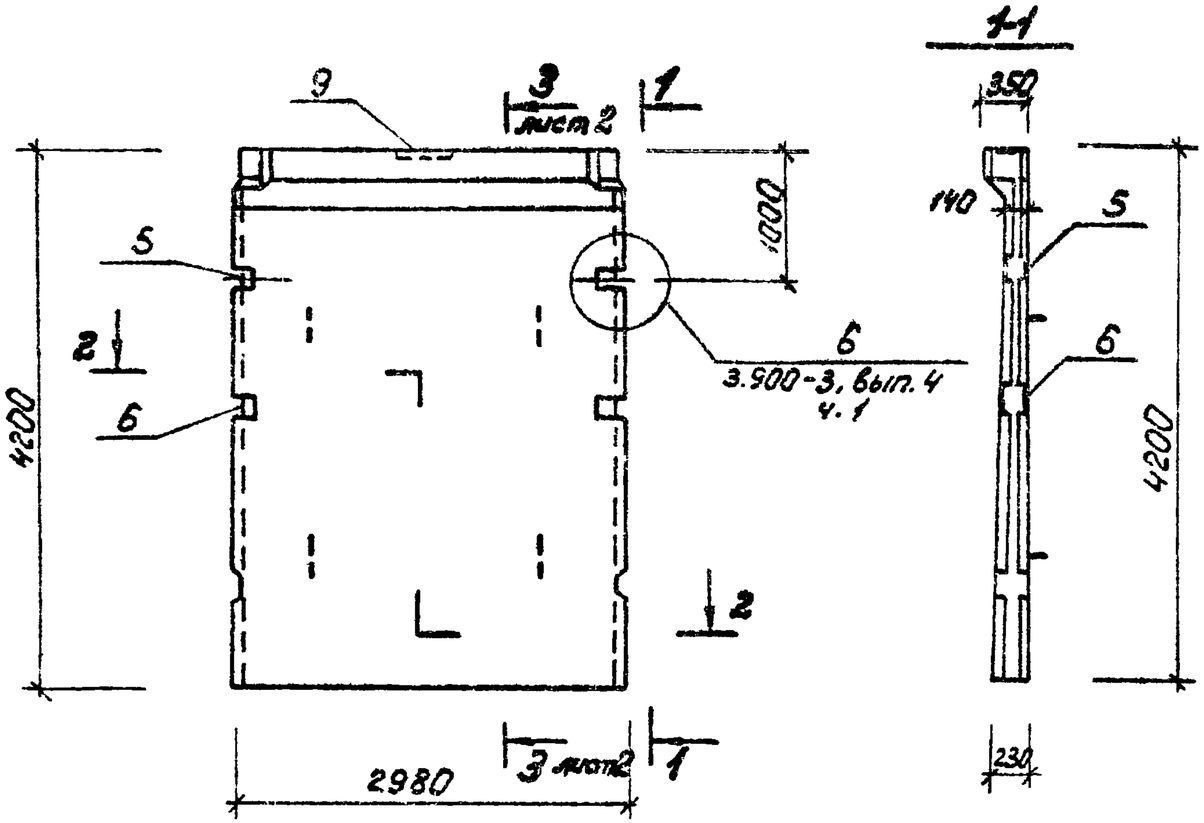

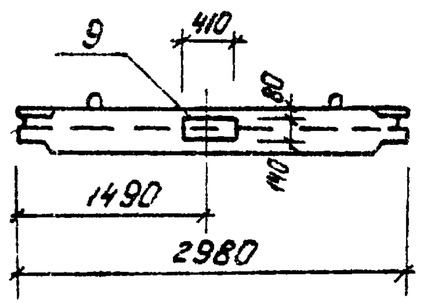

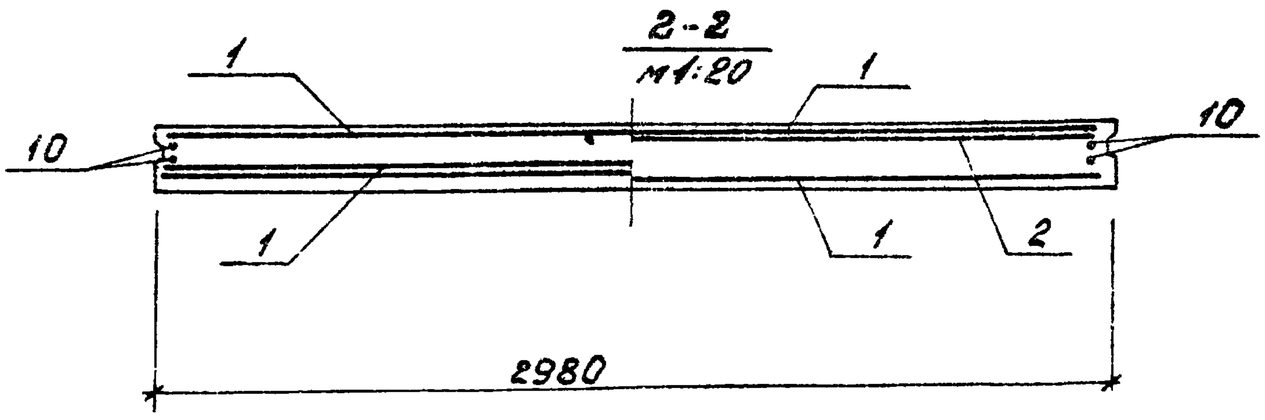

Формат	Зона	Поз.	Обозначение	Наименование	Кол.	Примечание
				Документация		
А3			Серия 3.900-3, Вып. 4, ч. 1,2	Панель стеновая балочная для прямоугольных сооружений		
				Сборочные единицы		
А4		1	Серия 3.900-3 вып.4, ч.2 л.9	Сетка С23	2	
А4		2	л.13	Сетка С33	1	
А4		3	л.18	Каркас КР2	4	
А4		4	л.24,25,26	Изделие закладное МН-3	1	
А4		5	л.27,28	МН-10	1	
А4		6	л.27,28	МН-12	1	
А4		7	л.29,30,31	МН-25	2	
А4		8	л.29,30,31	МН-26	2	
А4		9	т.п.902-2-379.83 - КЖИ-М3-1	М3-1	1	
				Детали		
А4		10	Серия 3.900-3 вып.4, ч2. л.23	Поз. 11	4	
				Материалы		
		11		Бетон М200	-	2,53м³

Нач. отд.	Нешалкин			т.п. 902-2-379.83	КЖИ-ПС1-42-Б2а	
Н. контр.	Нильцер			Панель стеновая ПС1-42-Б2а	Стадия	Масса	Масштаб
Гл. спец.	Руссин				Р	6330	1:50
ГИП	Крюков				Лист 1	Листов 2	
Рук. бр.	Балтовская		Е-83г.		Мосводоканалгипроект		
Рук. бр.	Попов		-"-				
Ст. инж.	Корнеева		-"-				

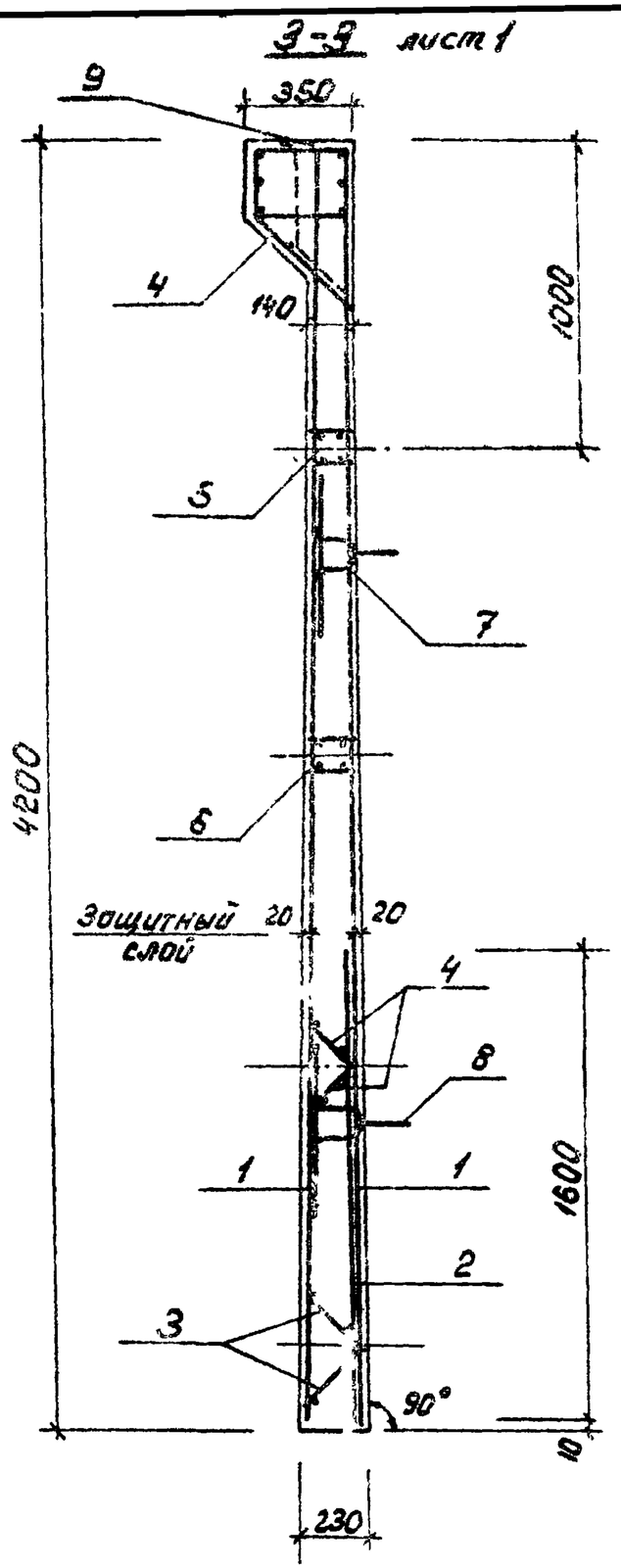

Ведомость расхода стали на элемент, кг

Марка элемента	Изделия арматурные								Изделия закладные			
	Арматура класса							Всего	Арматура класса			
	В-I		А-I		А-III				В-I		А-I	
	ГОСТ 6727-80		ГОСТ 5781-82						ГОСТ 6727-80		ГОСТ 5781-82	
	ф5	Итого	ф10	Итого	ф10	ф22	Итого		ф5	Итого	ф10	Итого
ПС1-42-Б2а'	21,8	21,8	9,1	9,1	103,2	62,1	165,3	196,2	7,2	7,2	8,2	8,2

Продолжение:

Изделия закладные													Общий расход
Арматура класса							Прокат марки						
АII	АIII					Всего	В ст. 3 кп 2					Всего	
ГОСТ 5781-82							ГОСТ 103-75				Лист ст. б=8		
ф18	Итого	ф10	ф12	ф14	Итого		-40х5	-120х5	-140х12	Итого			
13,6	13,6	6,9	10,2	21	38,1	67,1	0,6	6,4	5,4	12,4	21,2	33,6	296,9

Нач.отд.	Нешалкин		
Н.контр.	Мильцев		
Гл.спец.	Русин		
ГИП	Крюков		
Рук.бр.	Золотова		
Рук.бр.	Попов		
Гл.инж.	Корнеева		

т.п. 902-2-379.83

КЖИ-ПС1-42-Б2а

Панель стеновая ПС1-42-Б2а.

Стадия	Масса	Масштаб
Р	–	1:20
Лист 2	Листов	

Мосводоканалниипроект

19158-03 7

копировал:

формат А3.

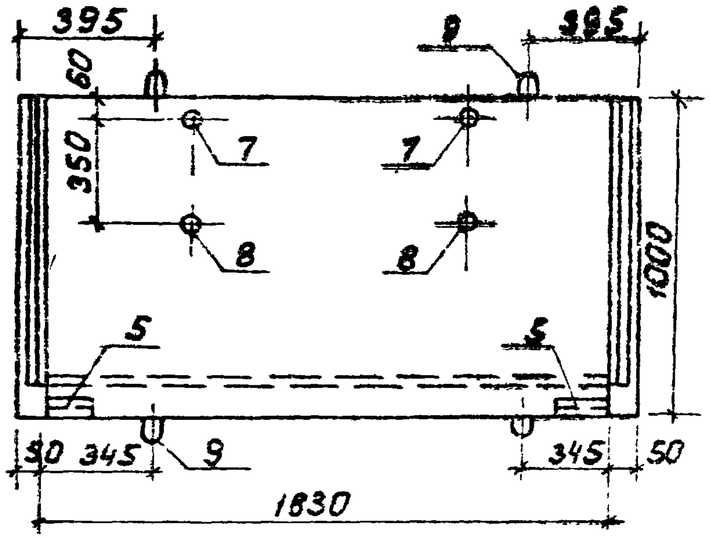

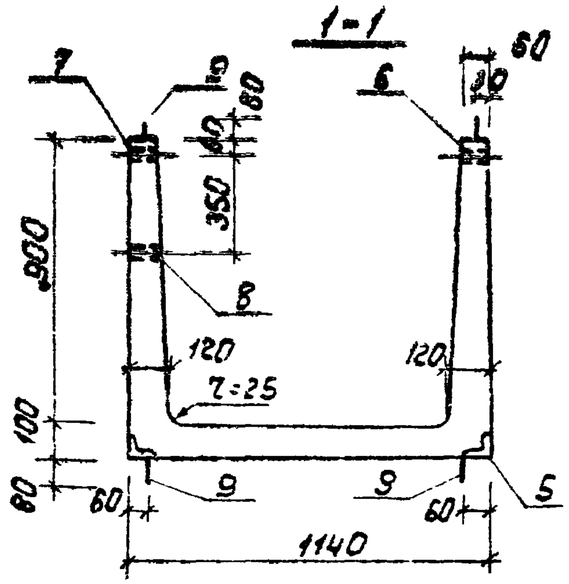

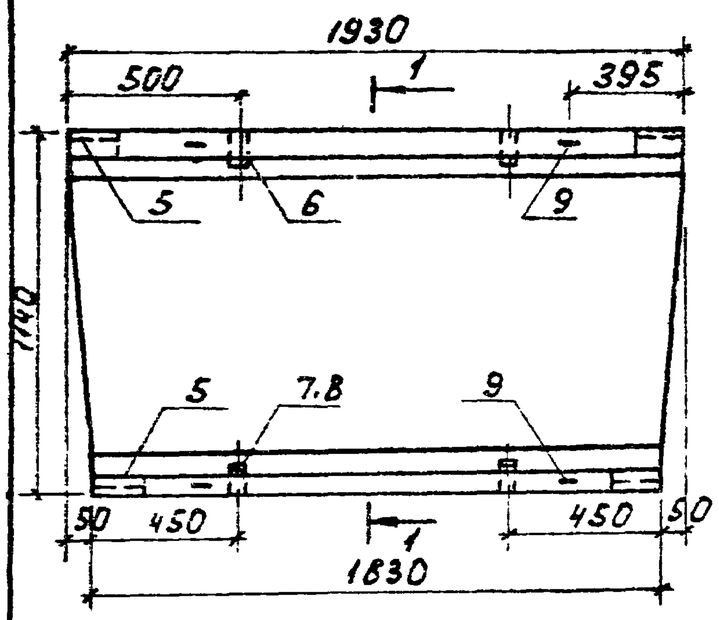

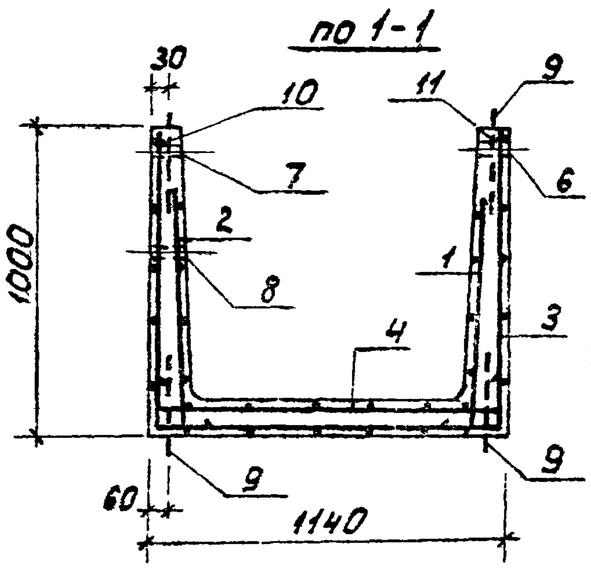

Формат	Зона	Поз.	Обозначение	Наименование	Кол.	Примечание
				Документация		
А3			т.п. 902-2-379.83 -ТТ	Технические требования		
				Сборочные единицы		
А4		1	т.п.902-2-379.83 - КЖИ-С-35а	Сетка С-35а	1	
А4		2	- С-35б	С-35б	1	
А3		3	- С-37а	С-37а	1	
А3		4	- С-38а	С-38а	1	
А4		5	т.п.902-2-379.83 - КЖИ - М2-1	Изделие закладное М2-1	4	
А4		6	- М2-2	М2-2	2	
А4		7	- М2-3	М2-3	2	
А4		8	- М2-4	М2-4	2	
А4		9	Серия 1.400-9, вып.1, л.9	Петля УП1-4	8	
				Детали		
Б4		10		ф8 АIII ГОСТ5781-82, ℓ=1820	1	0,72 кг
Б4		11		ℓ=1920	1	0,76 кг
				Материалы		
		12		Бетон М200	-	0,52 м³

1. Петля поз. 9 приварить к стержням сеток.
2. Защитный слой - 20 мм.

Ведомость расхода стали на элемент, кг

Марка элемента	Изделия арматурные								Изделия закладные								Общий расход
	Арматура класса								Арм. кл.	Прокат марки							
	Вр-I			А-I		А-III		Всего	А-III	ВСт.3кп2						Всего	
	ТУ14-4-659-75			ГОСТ 5781-82					ГОСТ 5781-82	ГОСТ 8509-72*		ГОСТ 3262-75*					
	ф4	ф5	Итого	ф10	Итого	ф8	Итого		ф8	L63×6	Итого	Тр. ф15	Тр. ф25	Итого			
ЛТ16-9-9/1	2,4	14,2	16,6	4,8	4,8	1,5	1,5	22,9	2,52	3,44	3,44	0,18	0,88	1,1	7,1		30,0

Нач.отд.	Мешалкин		
Н.контр.	Мильцер		
Гл.спец.	Руссин		
ГИП	Крюков		
Рук.бр.	Болотова		
Ст.инж.	Корнеева		

т.п. 902-2-379.83 КЖИ-ЛТ16-9-9/1

Лоток ЛТ16-9-9/1.

Стадия	Масса	Масштаб
Р	1300	1:20
Лист	Листов 1	

Мосводоканалниипроект

Формат А3

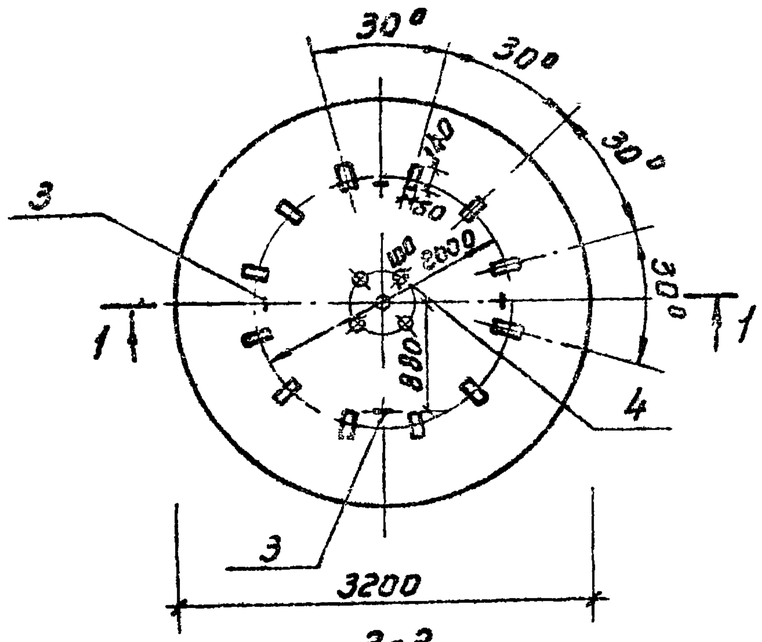

2-2

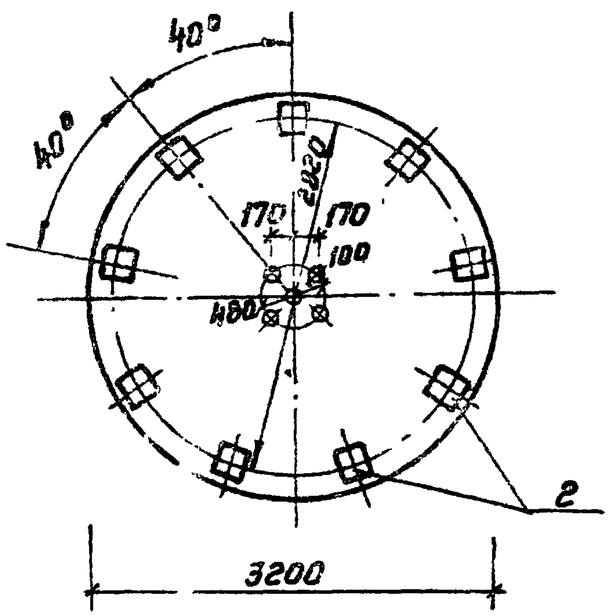

1-1

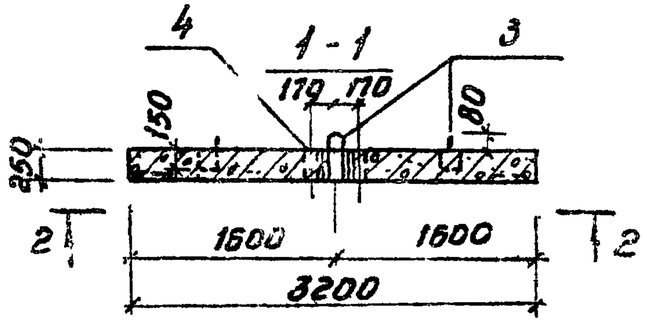

Форма	Зона	Поз.	Обозначение	Наименование	Кол.	Примеч.
				Документация		
А3			т.п. 902-2-379.83 -ТТ	Технические требования		
				Сборочные единицы		
А3		1	т.п. 902-2-379.83 -КЖИ С1	Сетка С1	2	
А4		2	т.п. 902-2-379.83 -КЖИ М4-1	Изделие закладное М4-1	9	
А4		3	Серия 1.400-9, Вып.1, л.18	Петля УП2-3	4	
				Детали		
Б4		4		Тр.100 ГОСТ 3262-75*; С=250	5	2,6 кг
Б4		5		ф10АII ГОСТ 5781-82; С=220	20	0,135 кг
				Материалы		
		6		Бетон М200		2,0 м³

				т.п. 902-2-379.83	КЖИ-П1	
Нач.отд.	Мешалкин			Плита П1	Стадия	Масса	Масштаб
Н.контр.	Миньцер				Р	5000	1:50
Гл.спец.	Эуссин				Лист 1	Листов 2
ГИП	Крюков				Новосибирский Нипроспецгаз	
Рук.гр.	Болотова					
Ст.инж.	Киселева					

копировал:

формат А3

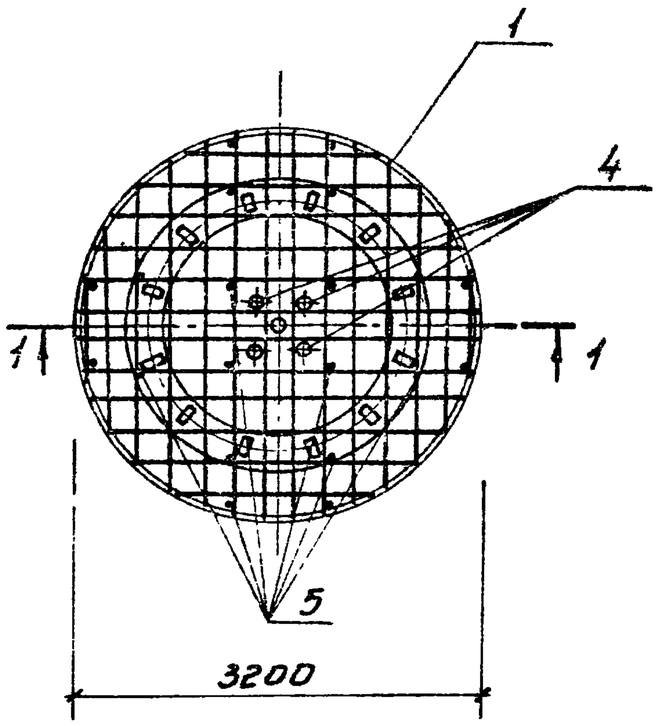

1-1

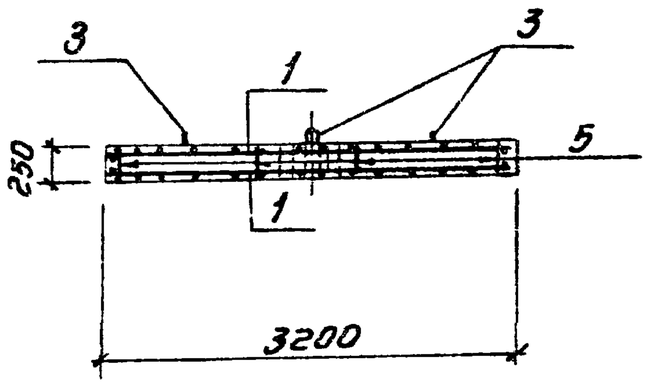

Ведомость расхода стали на элемент, кг

Марка элемента	Изделия армат.		Изделия закладные				
	Арматура класса		Арматура класса				
	А-II		А-I		А-II		
	ГОСТ 5781-82		ГОСТ 5781-82		ГОСТ 5781-82		
	ф14	Итого	ф12	Итого	ф10	ф16	Итого
Плита	192.0	192.0	3,4	3,4	2.7	12.9	15.6

Продолжение :

Изделия закладные						Общий расход
Прокат марки					Всего	
Вст3кп2						
ГОСТ103-76	ГОСТ19903-74*		ГОСТ 3262-75*			
-50×10	δ=10	Итого	тр.100	Итого		
7.2	56.0	63.2	13.0	13.0	76.2	287.2

Защитный слой арматуры принят 25мм.

Нач.отд.	Мешалкин		т.п. 902-2-379.83		КЖИ-П1	
Н.контр.	Мильцер		Плита П1	Стадия	Масса	Масштаб
Гл.спец.	Руссин			Р	–	1:50
ГИП	Крюков			Лист 2	Листов	
Рук.бр.	Болотова			Мосводоканалниипроект		
Ст.инж.	Киселева					

19158-03 10

копировал: Убр.

формат А3

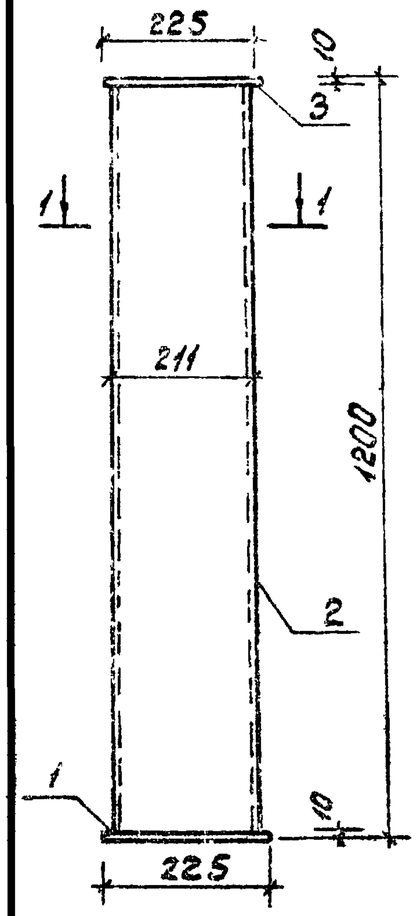

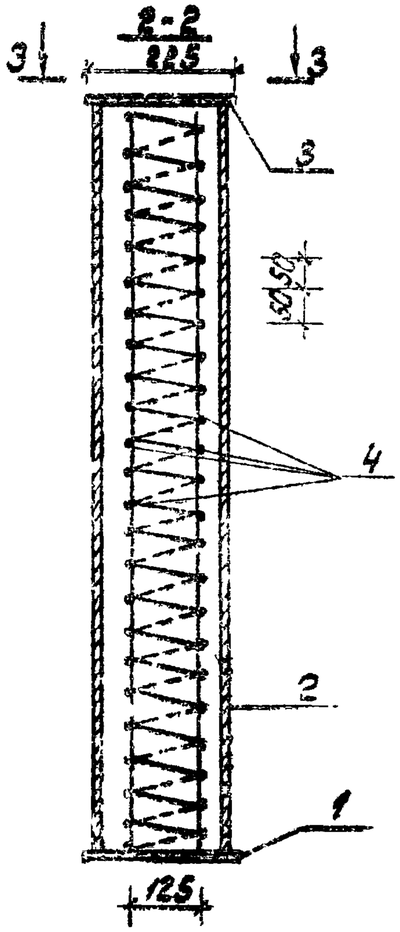

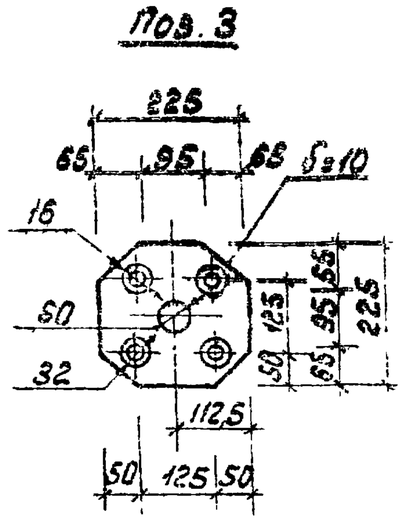

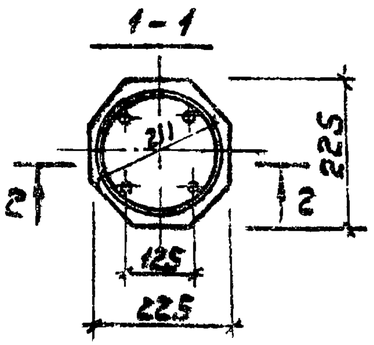

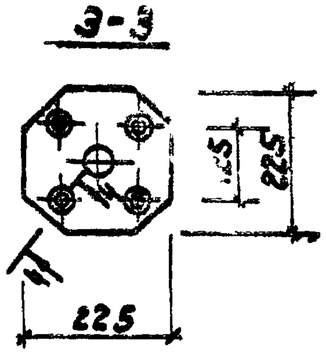

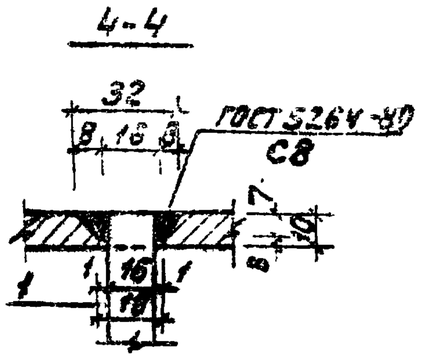

Формат	Зона	Поз.	Обозначение	Наименование	Кол.	Примечание
				Документация		
А3			т.п. 902-2-379.83 -ТТ	Технические требования		
				Сборочные единицы		
А4		1	т.п. 902-2-379.83 -КМН-М5-1	Изделие закладное М5-1	1	
Б4		2		Тр. арматурная ГОСТ 10884-81	1	17 кг
				Детали		
Б4		3		Лист Б-10 ГОСТ 19903-74*	1	4,0 кг
Б4		4		Пруток ГОСТ 14637-79 ⌀ 8А1 ГОСТ 5781-82; ℓ=1350	1	2,5 кг
				Материалы		
		5		Бетон М-200	-	0,38 м³

Ведомость расхода стали на элемент, кг

Марка элемента	Изделия закладные								Общий расход
	Арматура класса				Всего	Прокат марки		Всего	
	АI		АII			Вст.3кп2 ГОСТ 19903-74* лист. ст. с.10			
	ГОСТ 5781-82								
	⌀6	Итого	⌀16	Итого			Итого		
Колонна К1	2,5	2,5	7,6	7,6	10,1	8,0	8,0	8,0	18,1

Нач.отд.	Мешалкин		
Гл.инж.пр.	Нолинер		
Гл.спец.			
Ст.инж.	Киселева		

т.п. 902-2-379.83 КМН-К1

Колонна К1

Стадия	Масса	Масштаб
Р	950	1:10
Лист	Листов 1	

Мосводоканалпроект

19158-03 11

Копировал:

Формат А3

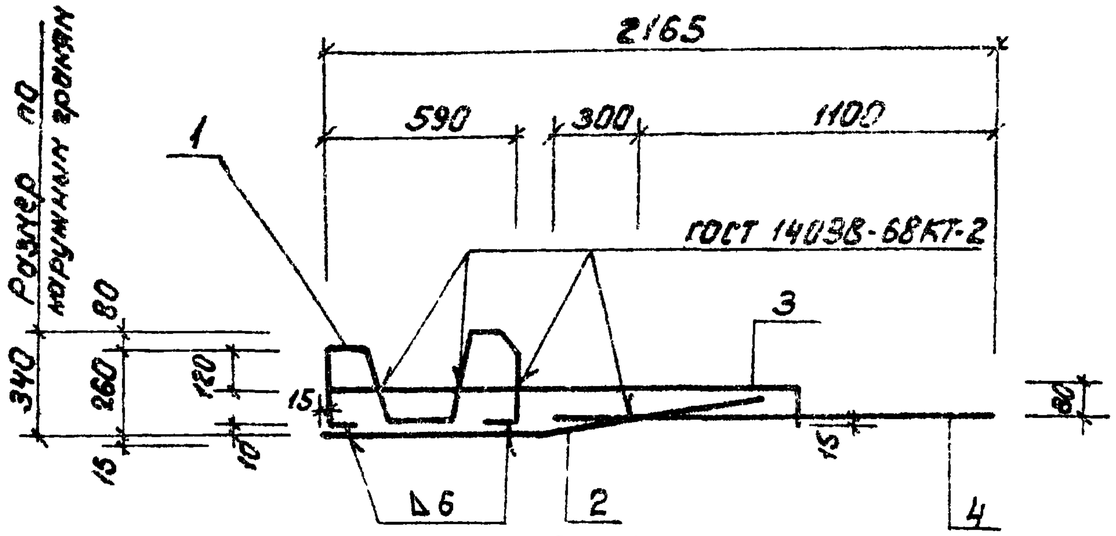

Поз.1

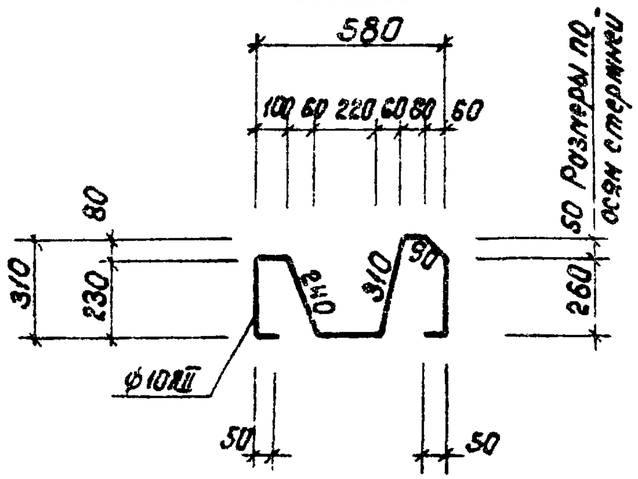

Поз.2

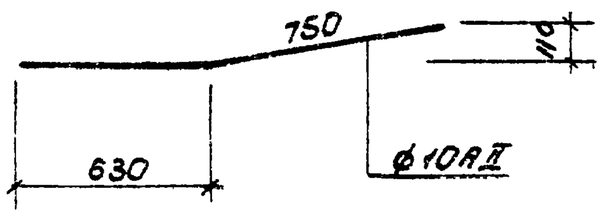

Поз.3

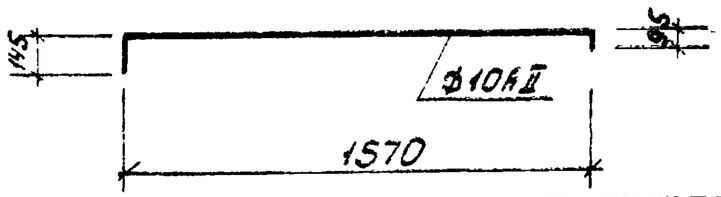

Формат	Зона	Поз.	Обозначение	Наименование	Кол.	Примечание
				Документация		
А3			т.п. 902-2-379.83 -ТТ	Технические требования		
				Детали		
Б4		1		ф10АII; ГОСТ 5781-82 ℓ=1630	1	1,0 кг
Б4		2		ℓ=1280	1	0,85 кг
Б4		3		ℓ=1810	1	1,19 кг
Б4		4		ℓ=1400	1	0,87 кг

Нач.отд.	Нешомкин		
Н.контр.	Мильцер		
Гл.спец.	Русин		
ГИП	Крюков		
Рук.гр.	Болотова		
Ст.инж.	Гудкова		

т.п. 902-2-379.83 КЖИ-КР1

Каркас плоский КР 1.

Стадия	Масса	Масштаб
Р	3,85	1:20
Лист	Листов 1	

Мосводоканалниипроект

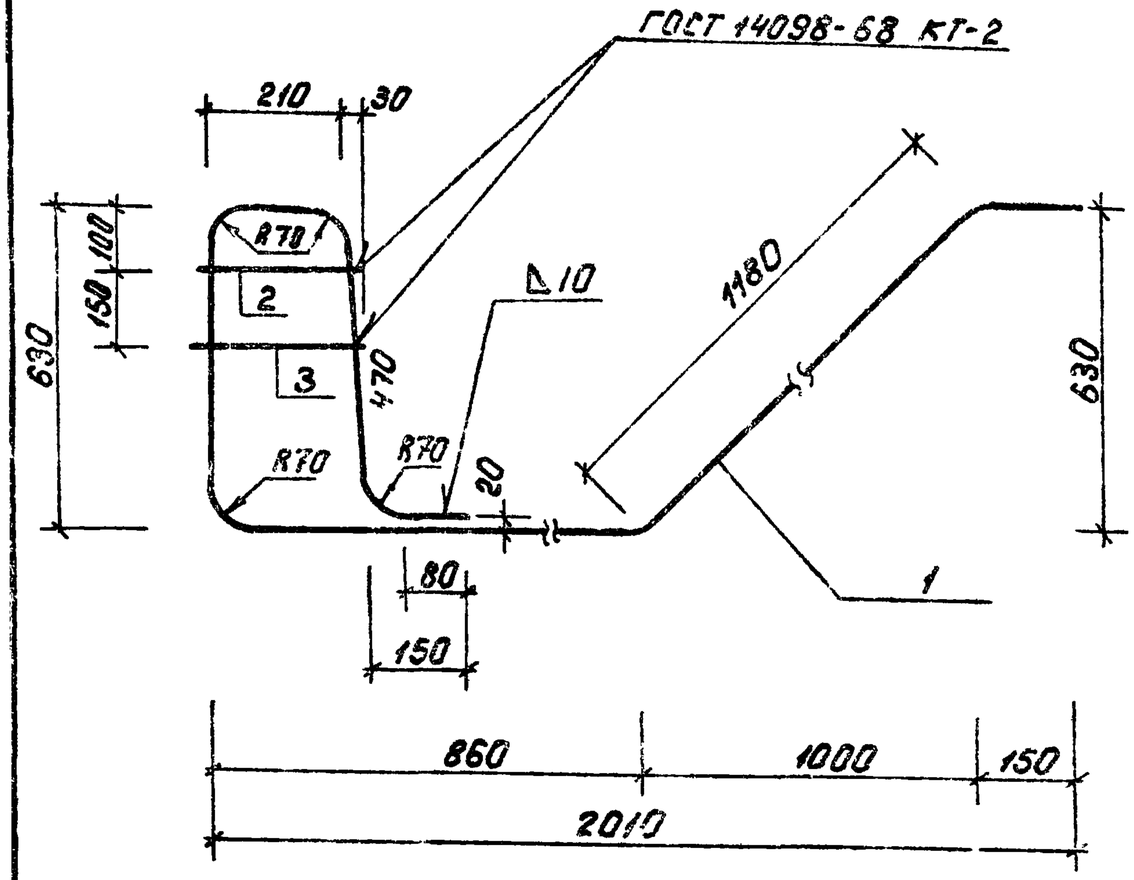

Формат	Зона	Поз.	Обозначение	Наименование	Кол.	Примечание
				Документация		
А3			т.п. 902-2-379.83 - ТТ	Технические требования		
				Детали		
Б4		1		ф18АII ГОСТ5781-82; ℓ=3670	1	7,34кг
Б4		2		ф10АII ГОСТ5781-82; ℓ=250	1	0,15кг
Б4		3		ℓ=270	1	0,17кг

Нач.отд.	Нешолкин			т.п. 902-2-379.83	КЖИ-КР11	
Н.контр.	Мильцер			Каркас плоский КР11	Стадия	Масса	Масштаб
Гл.спец.	Русин				Р	7,7	1:10
ГИП	Крюков				Лист	Листов 1	
Рук.бр.	Болотова				Мосводоканалгипроект		
Ст.инж.	Корнеева						

19158-03 13

копировал: Ш

формат А3

Развертка.

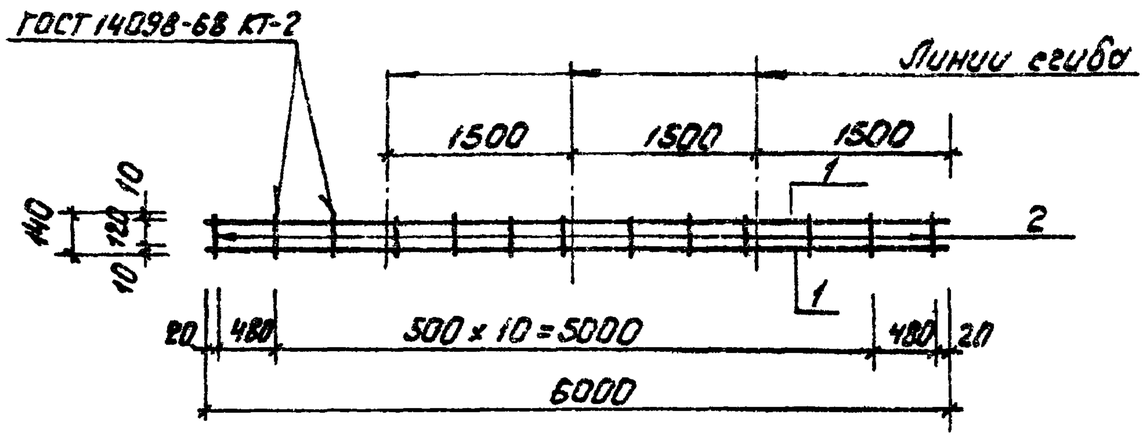

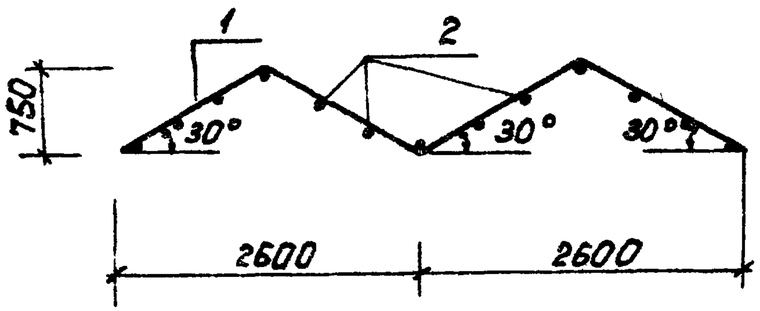

Формат	Зона	Поз.	Обозначение	Наименование	Кол.	Примечание
				Документация		
Б3			Т.П. 902-2-379.83 -ТТ	Технические требования		
				Детали		
Б4		1		ф 20 АII ГОСТ 5781-82; ℓ=6000	2	14,85 кг
Б4		2		ф 18 АII ГОСТ 5781-82; ℓ=140	13	0,3 кг

Нач.отд.	Мешалкин		
Н.контр.	Мильцер		
Гл.спец.	Русин		
ГИП	Крюков		
Рук.бр.	Болотова		
Ст.инж.	Киселева		

Т.П. 902-2-379.83 КЖИ-КР12

Каркас плоский КР 12

Стадия	Масса	Масштаб
Р	33,6	1:50
Лист	Листов 1	

Мосводоканалниипроект

19158-03 14

копировал:

формат А3

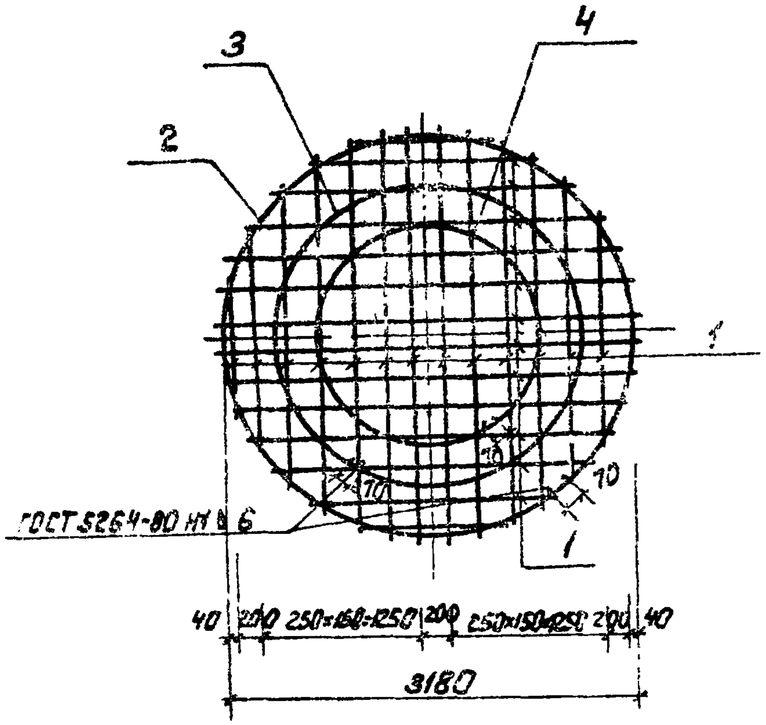

1-1

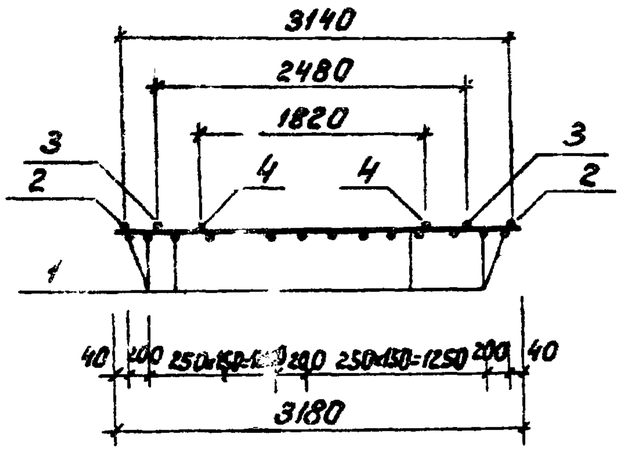

Формат	Зона	Поз.	Обозначение	Наименование	Кол.	Примечание
				Документация		
А3			Т.П. 902-2-379.83 -ТТ	Технические требования		
				Детали		
Б4		1		⌀Н АII ГОСТ 5781-82, $l_{ср}$=1990	28	2,4 кг
Б4		2		l=9930	1	12 кг
Б4		3		l=7860	1	9,5 кг
Б4		4		l=5730	1	7 кг

Нач.отд.	Мешалкин		Т.П. 902-2-379.83	КЖИ - С1
Н.контр.	Кильцер		Сетка С1	Стадия Р / Масса 95,7 / Масштаб 1:50
Гл.спец.	Руссин			Лист / Листов 1
ГИП	Крюков			Мосводоканалниипроект
Рук.гр.	Болотова			
Ст.инж.	Киселева			

Формат А3

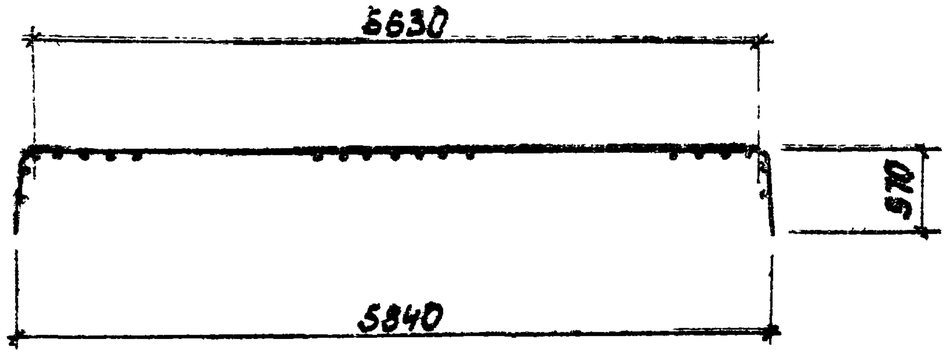

Развертка

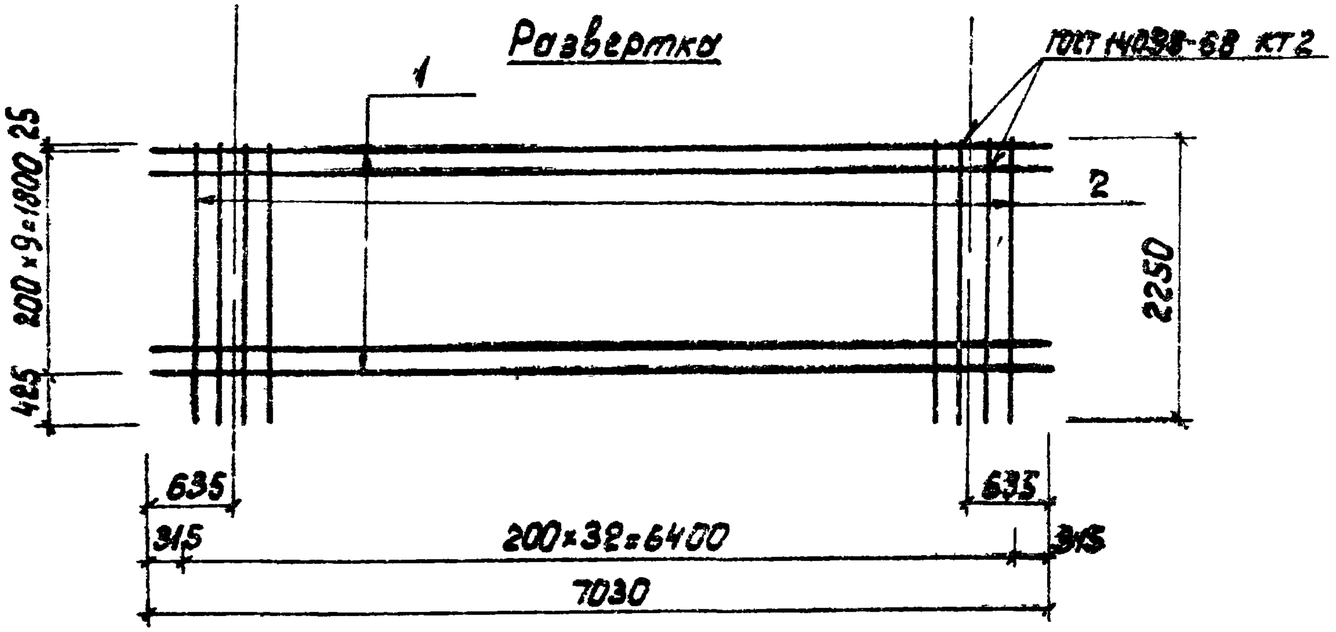

Поз. 1

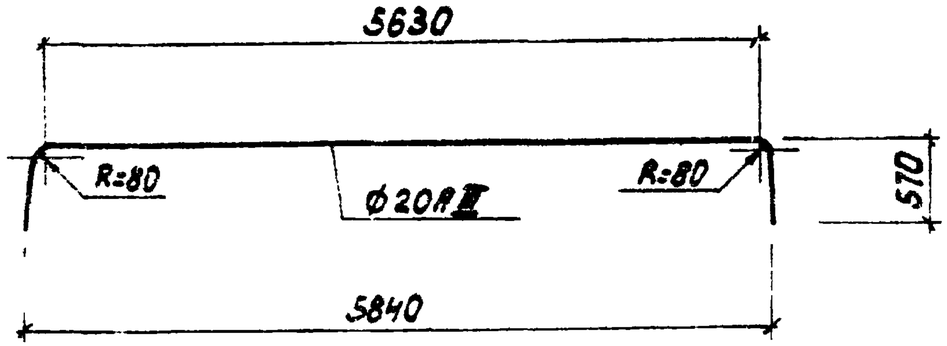

Формат	Зона	Поз.	Обозначение	Наименование	Кол.	Примечание
				Документация		
А3			т.п. 902-2-379.83 -ТТ	Технические требования		
				Детали		
Б4		1		Ф20АIII, ГОСТ 5781-82, ℓ=7030	10	17,4 кг
Б4		2		Ф10АI, ГОСТ 5781-82, ℓ=2250	33	1,4 кг

Нач.отд.	Нешелкин		т.п. 902-2-379.83		КЖИ-С3	
Н.контр.	Нильцер		Сетка С3	Стадия	Масса	Масштаб
Гл.спец.	Руссин			Р	220,2	1:50
ГИП	Крюков			Лист	Листов 1	
Рук.гр.	Болотова			Мосводоканалгипроект		
Инжен.	Нарунец					

19158-03 16

копировал:

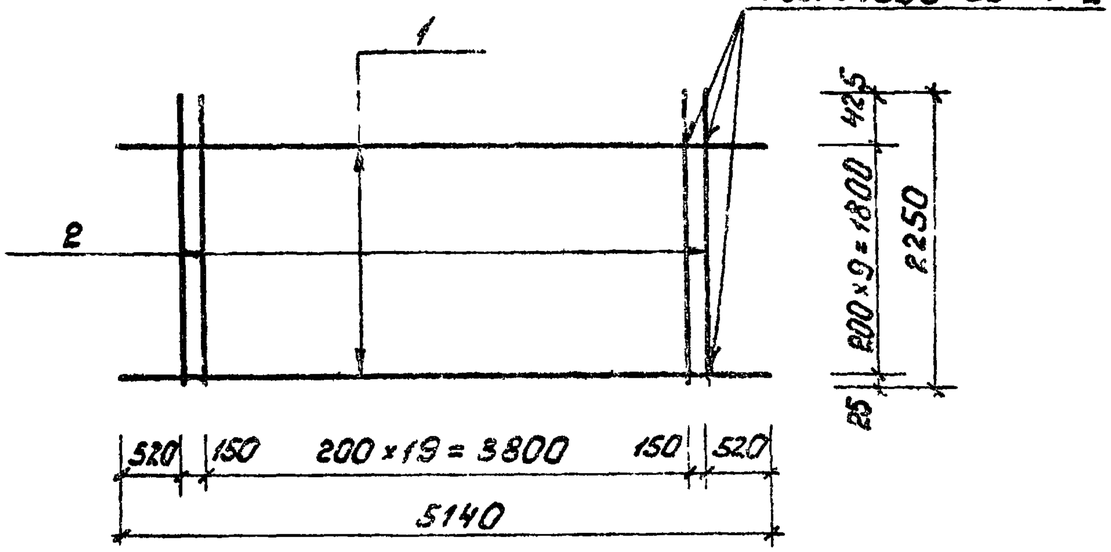

Зона	Поз.	Обозначение	Наименование	Кол.	Примечание
			Документация		
		т.п. 902-2-379.83 -ТТ	Технические требования		
			Детали		
54	1		ф18 AII ГОСТ 5781-82; ℓ=5140	10	10,3 кг
54	2		ф10 AI ГОСТ 5781-82; ℓ=2250	22	1,4 кг

т.п. 902-2-379.83 КЖИ-С4

Сетка С4

Стадия	Масса	Масштаб
Р	133,8	1:50

Лист | Листов 1

Мосводоканалпроект

Нач.отд. Мешалкин
Н.контр. Милоцер
Гл.спец. Русин
ГИП Конков
Рук.гр. Бо[illegible]

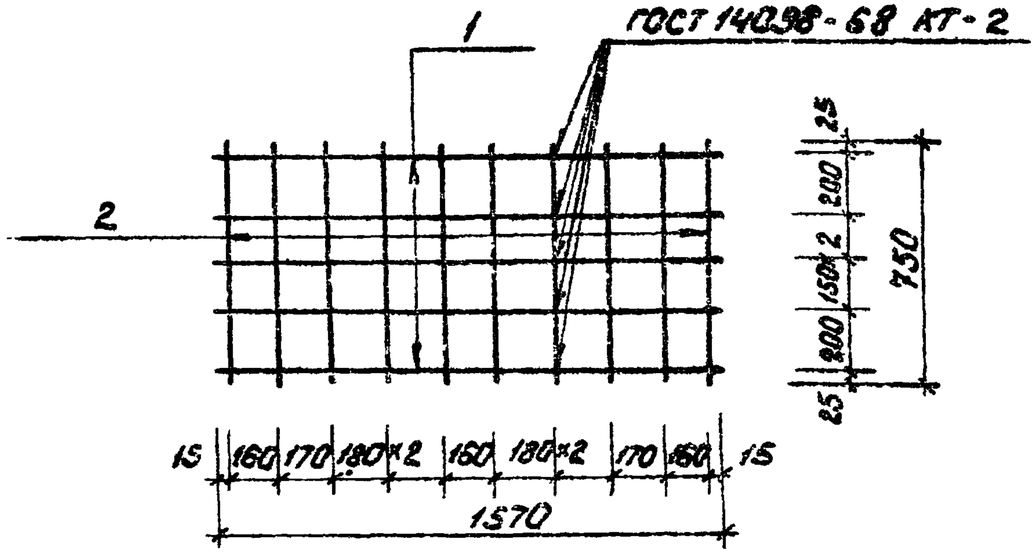

Формат	Зона	Поз.	Обозначение	Наименование	Кол.	Примечание
				Документация		
84			т.п. 902-2-379.83 -ТТ	Технические требования		
				Детали		
54		1		ф12 AII ГОСТ 5781-82; ℓ=1570	5	1,4 кг
54		2		ф12 AII ГОСТ 5781-82; ℓ=750	10	0,7 кг

т.п. 902-2-379.83 КЖИ-С6

Сетка С6

Стадия	Масса	Масштаб
Р	14	1:20

Лист | Листов 1

Мосводоканалпроект

Нач.отд. Мешалкин
Н.контр. Милоцер
Гл.спец. Русин
ГИП Конков
Рук.гр. Бо[illegible]

Инв.№ подл. | Подпись и дата | Взам. инв.№

т.п. 902-2-379.83

Копировал: [illegible]
Формат А4

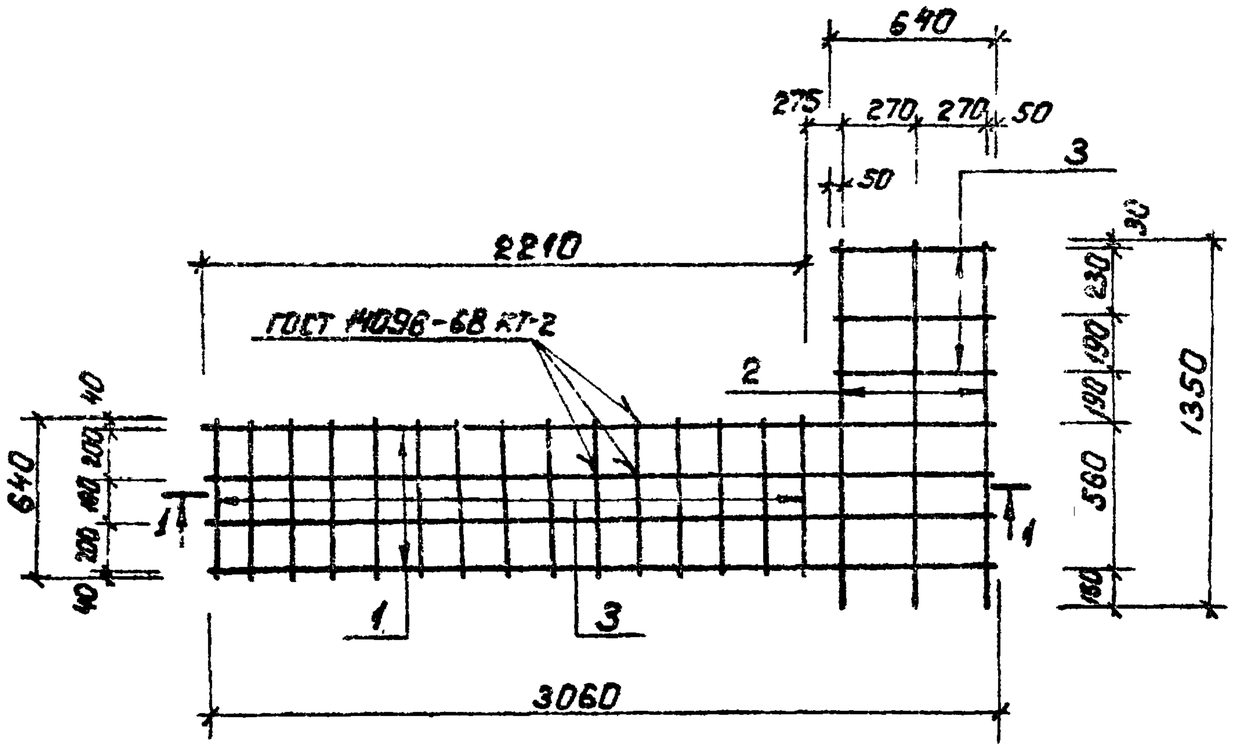

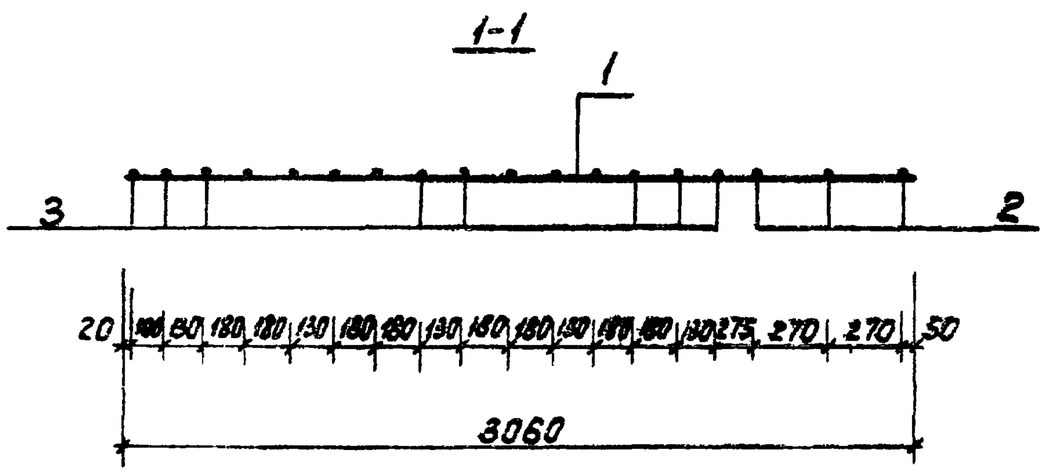

Формат	Зона	Поз.	Обозначение	Наименование	Кол.	Примечание
				Документация		
А3			т.п.902-2-379.83 -ТР	Технические требования		
				Детали		
Б4		1		ф12АII ГОСТ 5781-82 ℓ=3060	4	2.72кг
Б4		2		ℓ=1350	3	1.20кг
Б4		3		ℓ=640	18	0.57кг

Нач.отд.	Нешолкин		
Н.контр.	Мильцер		
Гл.спец.	Руссин		
ГИП	Крюков		
Рук.гр.	Балотобов		
Ст.инж.	Губкова		

т.п.902-2-379.83 КНИ-С5

Сетка С5.

Стадия	Масса	Масштаб
Р	24,8	1:25
Лист	Листов 1	

Мосводоканалниипроект

19158-03 18

Копировал:

Развертка

ГОСТ 14098-68 КТ-2

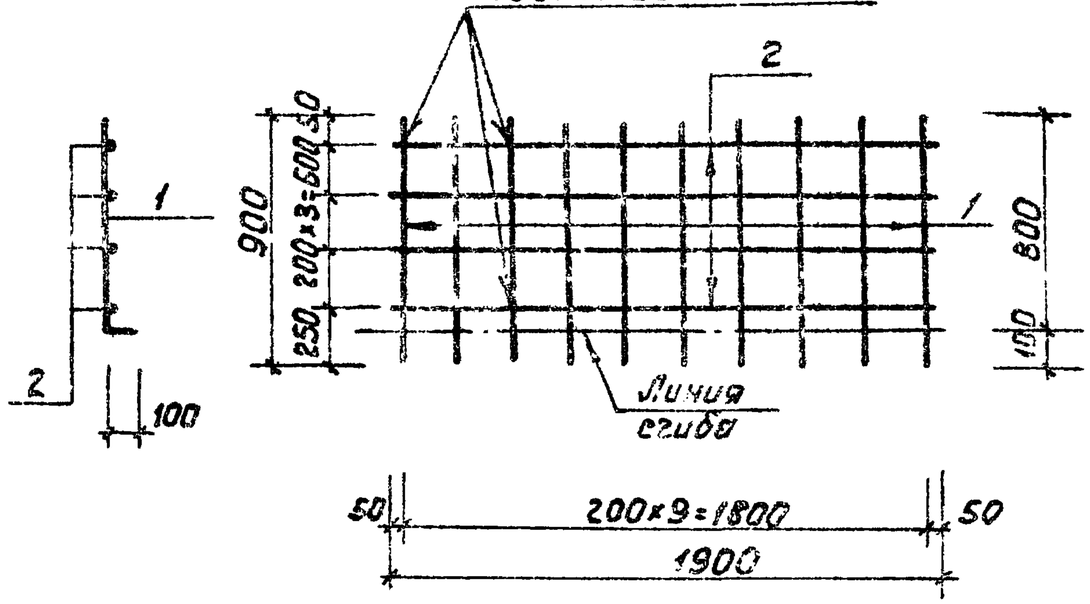

Формат	Зона	Поз.	Обозначение	Наименование	Кол.	Примечание
				Документация		
А3			т.п. 902-2-379.83 -ТТ	Технические требования		
				Детали		
Б4		1		ф5ВрI ТУ 14-4-659-75; ℓ=900	10	0.15кг
Б4		2		ф4ВрI ТУ 14-4-659-75; ℓ=1900	4	0.2кг

т.п. 902-2-379.83			КЖИ-С-36а		
Нач.отд. Мешоткин	Сетка С-36а	Стадия	Масса	Масштаб	
Н.контр. Мильцер		Р	2,5	1:20	
Гл.спец. Руссин		Лист	Листов 1		
ГИП Крюков		Мосводоканалниипроект			
Рук.бр. Болотова					
Ст.инж. Киселева					

А III

Развертка

ГОСТ 14098-68 КТ-2

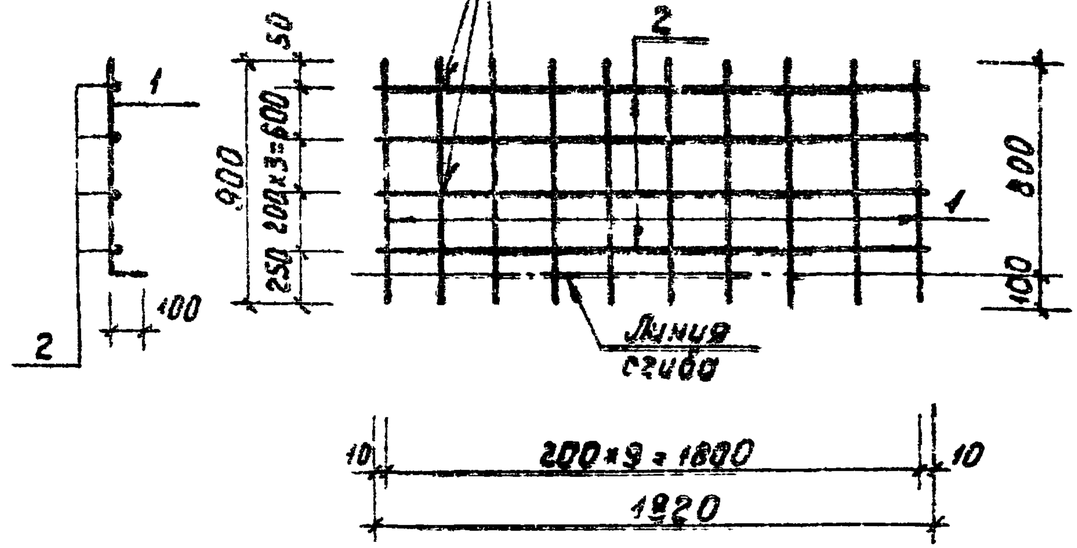

Формат	Зона	Поз.	Обозначение	Наименование	Кол.	Примечание
				Документация		
А3			т.п. 902-2-379.83 -ТТ	Технические требования		
				Детали		
Б4		1		ф5ВрI ТУ 14-4-659-75; ℓ=900	10	0,15кг
Б4		2		ф4ВрI ТУ 14-4-659-75; ℓ=1820	4	0,18кг

т.п. 902-2-379.83			КЖИ-С-36б		
Нач.отд. Мешоткин	Сетка С-36б.	Стадия	Масса	Масштаб	
Н.контр. Мильцер		Р	2,2	1:20	
Гл.спец. Руссин		Лист	Листов 1		
ГИП Крюков		Мосводоканалниипроект			
Рук.бр. Болотова					
Ст.инж. Киселева					

Инв.№ подл. | Подпись и дата | Взам.инв.№

т.п. 902-2-379.83

19158-03

Копировал:

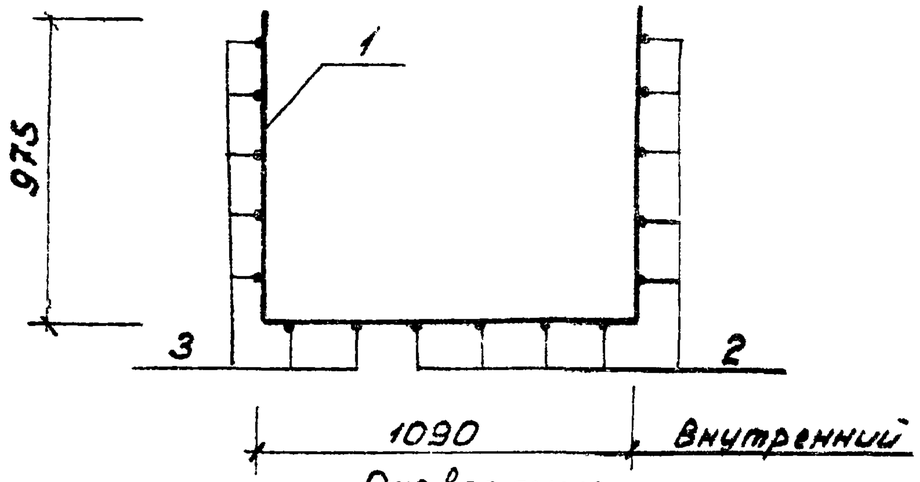

Развертка

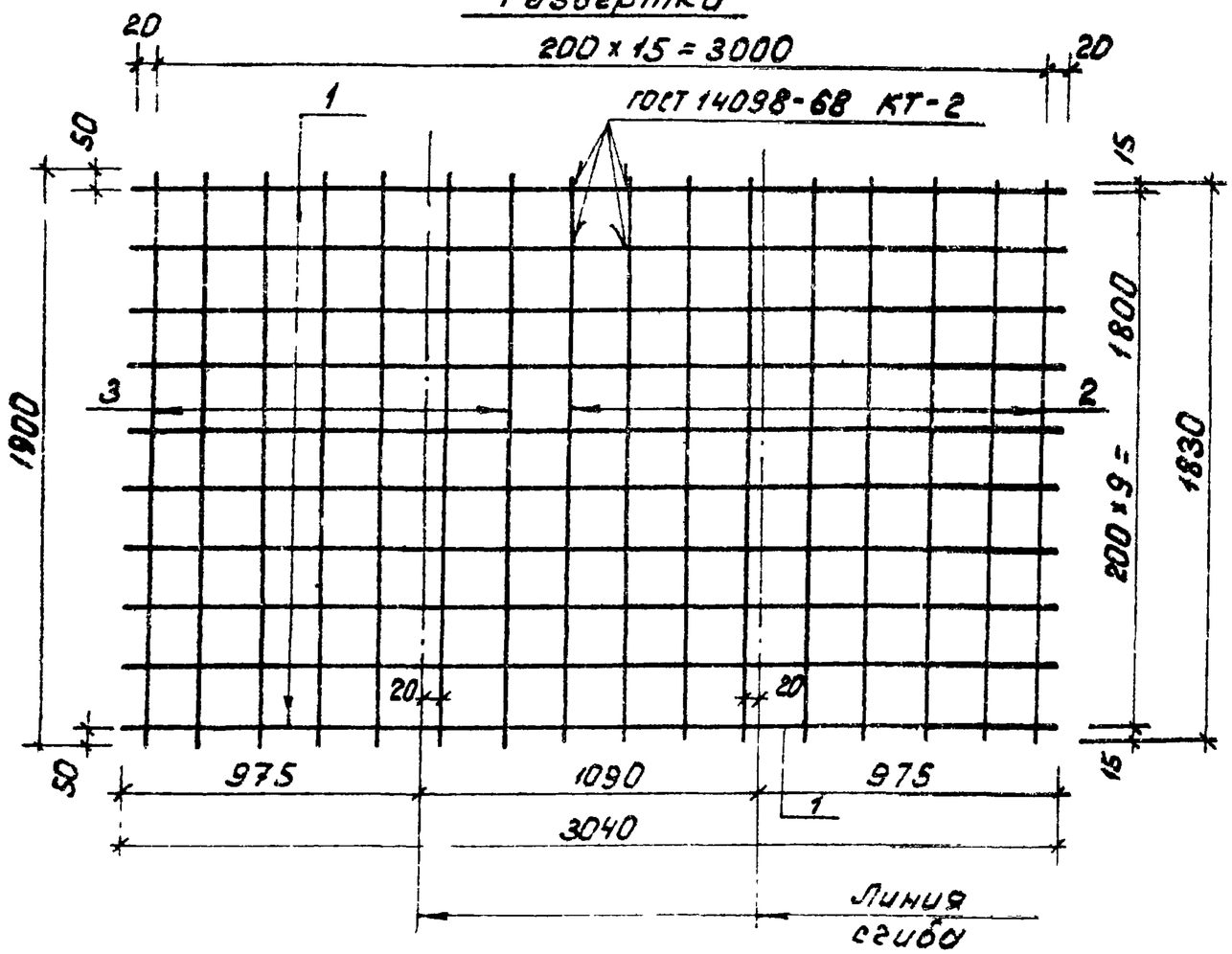

Формат	Зона	Поз.	Обозначение	Наименование	Кол. шт.	Примечание
				Документация		
А3			т.п. 902-2-379.83 -ТТ	Технические требования		
				Детали		
Б.4		1		⌀5 ВрI ГОСТ 6727-75; ℓ=3040	10	0,46 кг
Б.4		2		ℓ=1830	9	0,28 кг
Б.4		3		ℓ=1900	7	0,3 кг

Нач. отд.	Мешалкин		
Н. контр.	Мильцер		
Гл. спец.	Руссин		
ГИП	Крюков		
Рук. гр.	Болотова		
Ст. инж.	Киселева		

т.п. 902-2-379.83 КНИ-С-37а

Сетка С-37а.

Стадия	Масса	Масштаб
Р	92	1:20
Лист	Листов 61	

Мосводоканалгипроект

Развертка

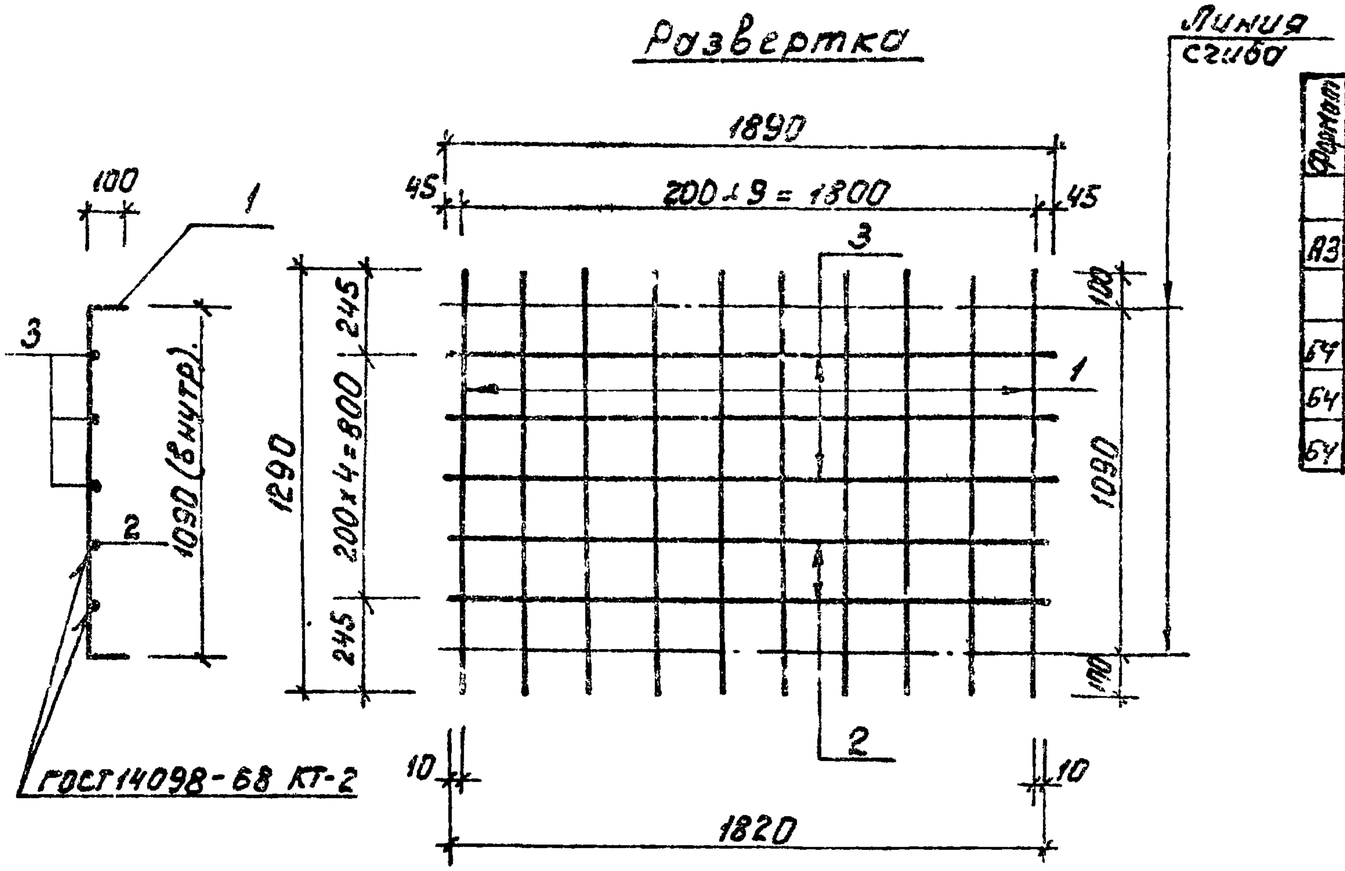

Формат	Зона	Поз.	Обозначение	Наименование	Кол.	Примечание
				Документация		
А3			т.п. 902-2-379.83 -ТТ	Технические требования		
				Детали		
Б4		1		Ф5 ВрI ТУ 14-4-659-75; ℓ=1290	10	0,2 кг
Б4		2		Ф4 ВрI ТУ 14-4-659-75; ℓ=1120	2	0,18 кг
Б4		3		ℓ=1890	3	0,19 кг

Нач.отд.	Чернякин		
Н.контр.	Мильцер		
Гл.спец.	Русин		
ГИП	Крюков		
Рук.гр.	Белотова		
Ст.инж.	Киселева		

т.п. 902-2-379.83 КЖИ-С-38а

Сетка С-38а

Стадия	Масса	Масштаб
Р	2.9	1:20
Лист	Листов 1	

Мосводоканалгипроект

19158-03 21

копировал

формат А3

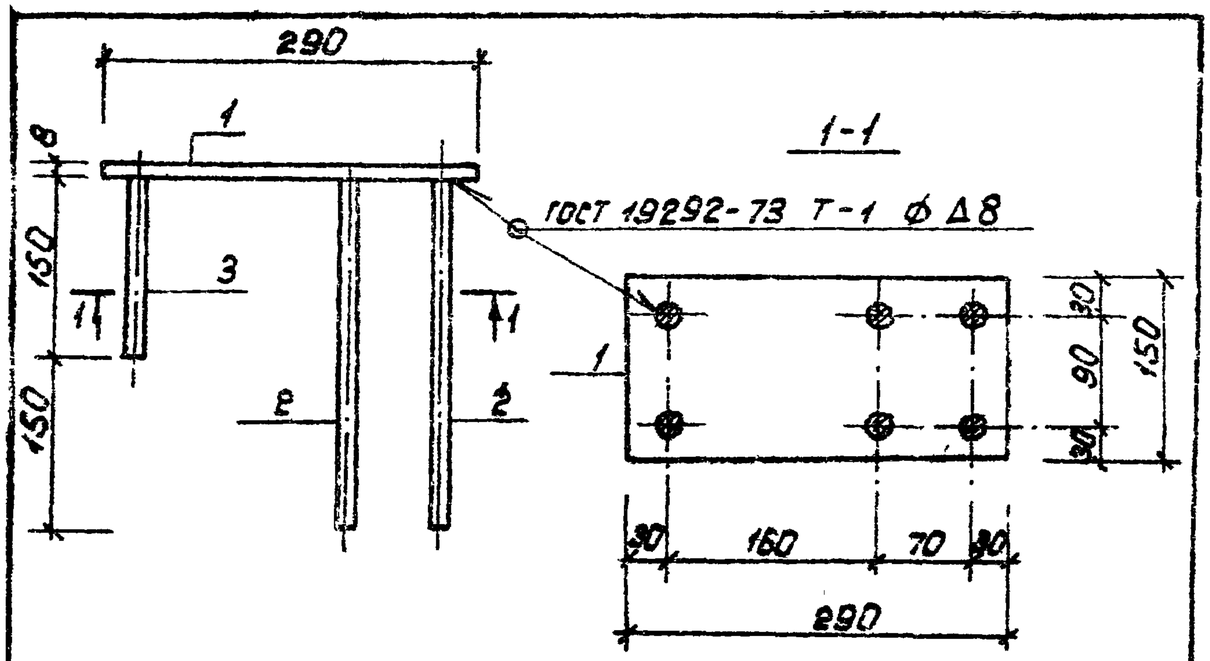

Формат	Зона	Поз.	Обозначение	Наименование	Кол.	Примеч.
				Документация		
А3			т.п.902-2-379.83 -ТТ	Технические требования		
				Детали		
Б4		1		Полоса $\frac{Б-150\times8\ ГОСТ103-76}{Вст3кп2\ ГОСТ535-79*}$; $l=290$	1	2,73 кг
Б4		2		⌀16АII ГОСТ 5781-82; $l=300$	4	0,48 кг
Б4		3		$l=150$	2	0,24 кг

Нач.отд.	Нешалкин		
Н.контр.	Мильцер		
Гл.спец.	Руссин		
ГИП	Крюков		
Рук.гр.	Белотово		
Ст.инж.	Гудкова		

т.п.902-2-379.83 КЖИ-М1-1

Изделие закладное М1-1.

Стадия	Масса	Масштаб
Р	5,13	1:10
Лист	Листов 1	

Мосводоканалниипроект

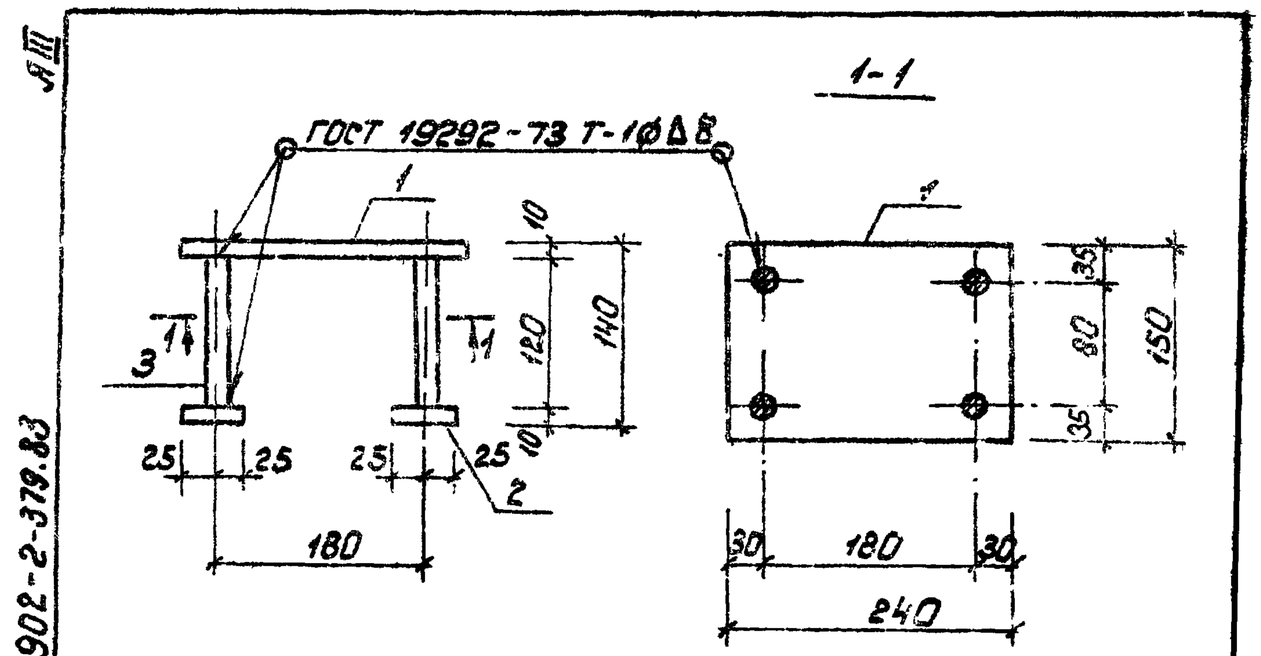

Формат	Зона	Поз.	Обозначение	Наименование	Кол.	Примеч.
				Документация		
А3			т.п.902-2-379.83 -ТТ	Технические требования		
				Детали		
Б4		1		Полоса $\frac{Б-150\times10\ ГОСТ103-76}{Вст3кп2\ ГОСТ535-79*}$; $l=240$	1	2,8 кг
Б4		2		Полоса $\frac{Б-50\times10\ ГОСТ103-76}{Вст3кп2\ ГОСТ535-79*}$; $l=50$	4	0,2 кг
Б4		3		⌀16АII ГОСТ 5781-82; $l=120$	4	0,2 кг

Инв.№ подл. | Подпись и дата | Взам. инв.№

Нач.отд.	Нешалкин		
Н.контр.	Мильцер		
Гл.спец.	Руссин		
ГИП	Крюков		
Рук.гр.	Белотово		
Ст.инж.	Гудкова		

т.п.902-2-379.83 КЖИ-М1-2

Изделие закладное М1-2.

Стадия	Масса	Масштаб
Р	4,4	1:10
Лист	Листов 1	

Мосводоканалниипроект

т.п.902-2-379.83

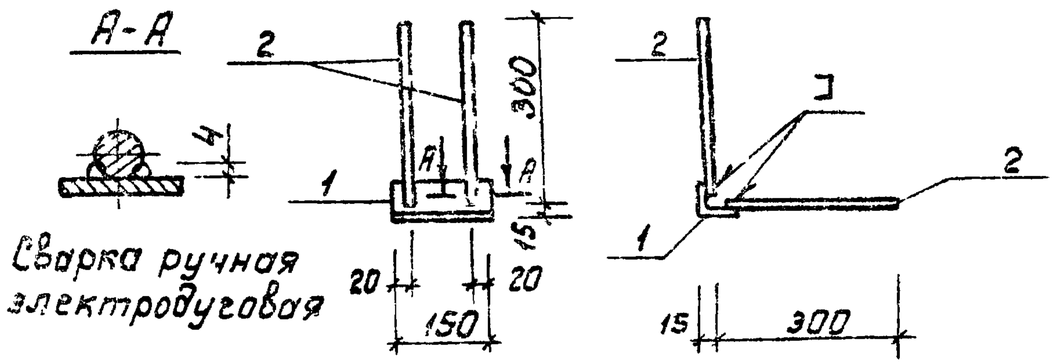

Формат	Зона	Поз.	Обозначение	Наименование	Кол.	Примечание
				Документация		
А3			т.п. 902-2-379.83 -ТТ	Технические требования		
				Детали		
Б4		1		Уголок $\frac{Б-63\times63\times6\ ГОСТ8509-72^{*}}{Вст3кп2\ ГОСТ535-79^{*}}$ ℓ=150	1	0.86 кг
Б4		2		ф8АIII ГОСТ5781-82; ℓ=300	4	0,12 кг

Нач.отд.	Мешалкин		
Н.контр.	Мильцер		
Гл.спец.	Руссин		
ГИП	Крюков		
Рук.гр.	Болотова		
Ст.инж.	Киселева		

т.п. 902-2-379.83 КЖИ-М2-1

Изделие закладное М2-1.

Стадия	Масса	Масштаб
Р	1,34	1:10
Лист	Листов 1	

МосводоканалНИИпроект

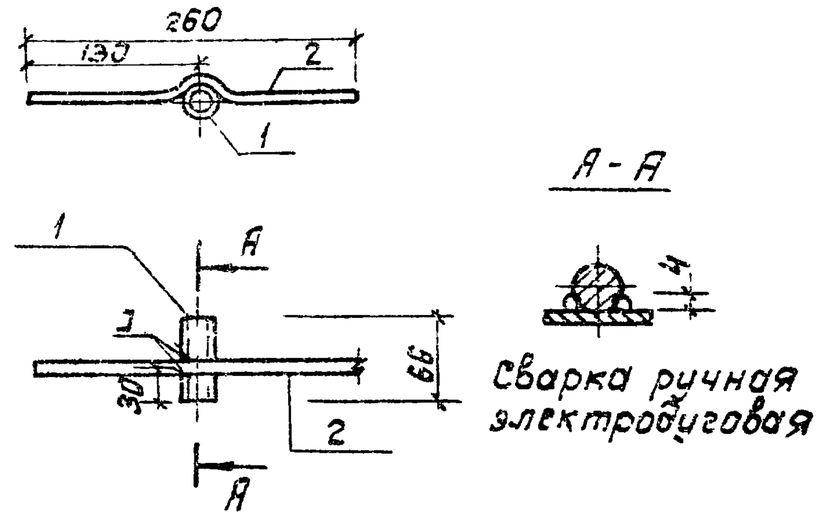

Формат	Зона	Поз.	Обозначение	Наименование	Кол.	Примечание
				Документация		
А3			т.п. 902-2-379.83 -ТТ	Технические требования		
				Детали		
Б4		1		тр 15×3,2 ГОСТ3262-75*; ℓ=66	1	0.09 кг
Б4		2		ф8АIII ГОСТ5781-82; ℓ=260	1	0.1 кг

Нач.отд.	Мешалкин		
Н.контр.	Мильцер		
Гл.спец.	Руссин		
ГИП	Крюков		
Рук.гр.	Болотова		
Ст.инж.	Киселева		

т.п. 902-2-379.83 КЖИ-М2-2

Изделие закладное М2-2.

Стадия	Масса	Масштаб
Р	0,19	1:5
Лист	Листов 1	

МосводоканалНИИпроект

Инв.№подл. | Подпись и дата | Взам.инв.№

т.п. 902-2-379.83 А III

Формат А4

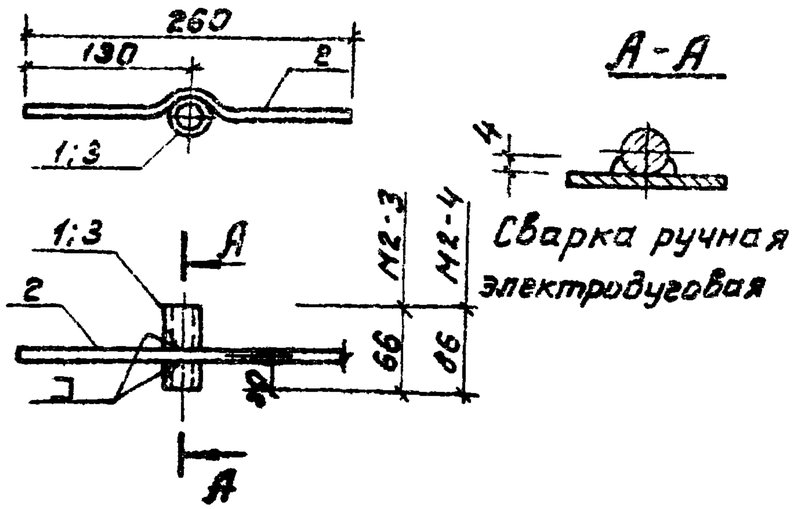

Формат	Зона	Поз.	Обозначение	Наименование	Кол.	Примечание
				Документация		
А3			т.п. 902-2-379.83 -ТТ	Технические требования		
				Изделие закладное М2-3		
				Детали		
Б4		1		Тр.25×4 ГОСТ3262-75*; ℓ=66	1	0,19 кг
Б4		2		⌀8АIII ГОСТ 5781-82; ℓ=260	1	0,10 кг
				Изделие закладное М2-4		
				Детали		
Б4		3		Тр.25×4 ГОСТ3262-75*; ℓ=86	1	0,25 кг
Б4		2		⌀8АIII ГОСТ5781-82; ℓ=260	1	0,10 кг

Нач.отд.	Нешлякин		
Н.контр.	Мильцер		
Гл.спец.	Русин		
ГИП	Крюков		
Рук.бр.	Болотова		
Ст.инж.	Киселева		

т.п. 902-2-379.83 КЖИ-М2-3(4)

Изделие закладное М2-3(4).

Стадия	Масса	Масштаб
Р	0,29 / 0,35	1:5
Лист	Листов 1	

Мосводоканалниипроект

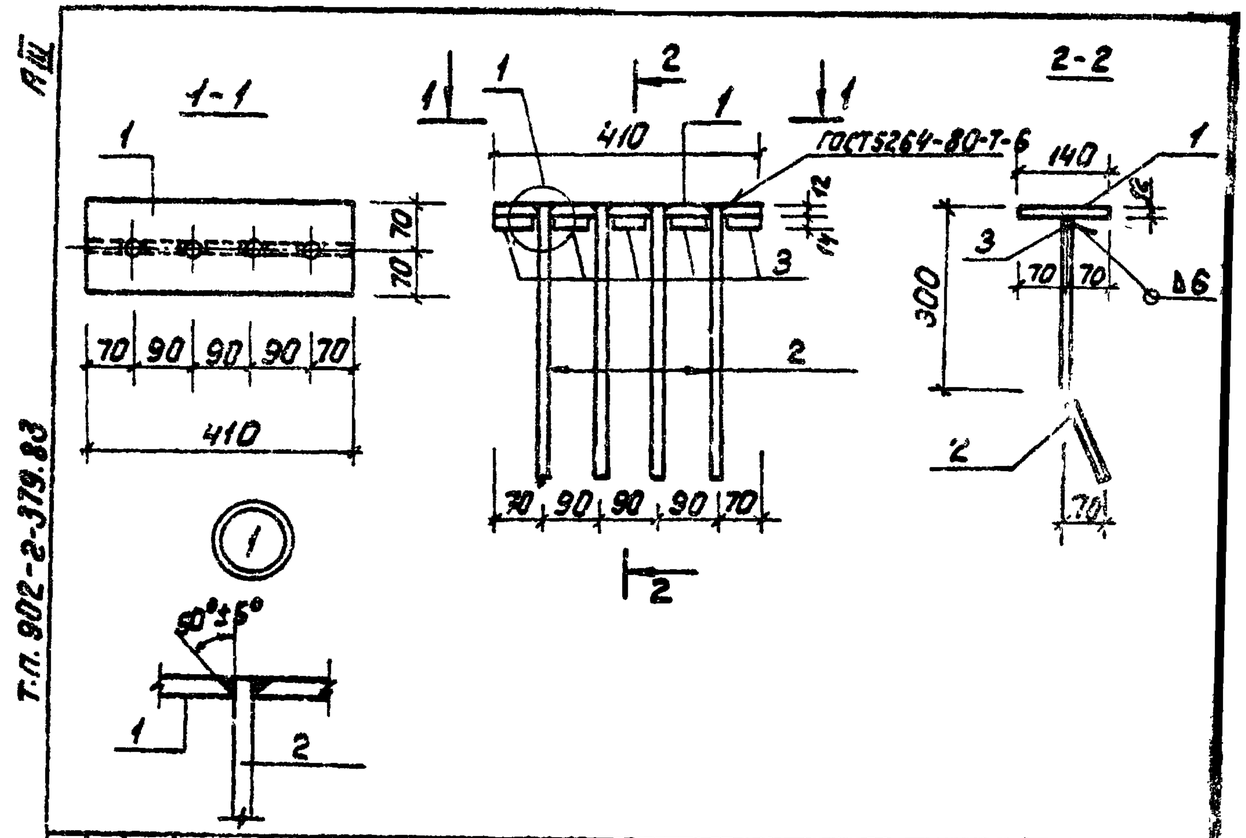

Формат	Зона	Поз.	Обозначение	Наименование	Кол.	Примечание
				Документация		
А3			т.п. 902-2-379.83 -ТТ	Технические требования		
				Детали		
Б4		1		Полоса Б-12×140 ГОСТ 103-76 ℓ=410 / Вст3кп2 ГОСТ535-79*	1	5,4 кг
Б4		2		⌀14АIII ГОСТ5781-82; ℓ=420	4	0,51 кг
Б4		3		ℓ=65	5	0,08 кг

Нач.отд.	Нешлякин		
Н.контр.	Мильцер		
Гл.спец.	Русин		
ГИП	Крюков		
Рук.бр.	Болотова		
Ст.инж.	Киселева		

т.п. 902-2-379.83 КЖИ-М3-1

Изделие закладное М3-1

Стадия	Масса	Масштаб
Р	7,84	1:5
Лист	Листов 1	

Мосводоканалниипроект

Т.П. 902-2-379.83

Инв.№ подл. | Подпись и дата | Взамен инв.№

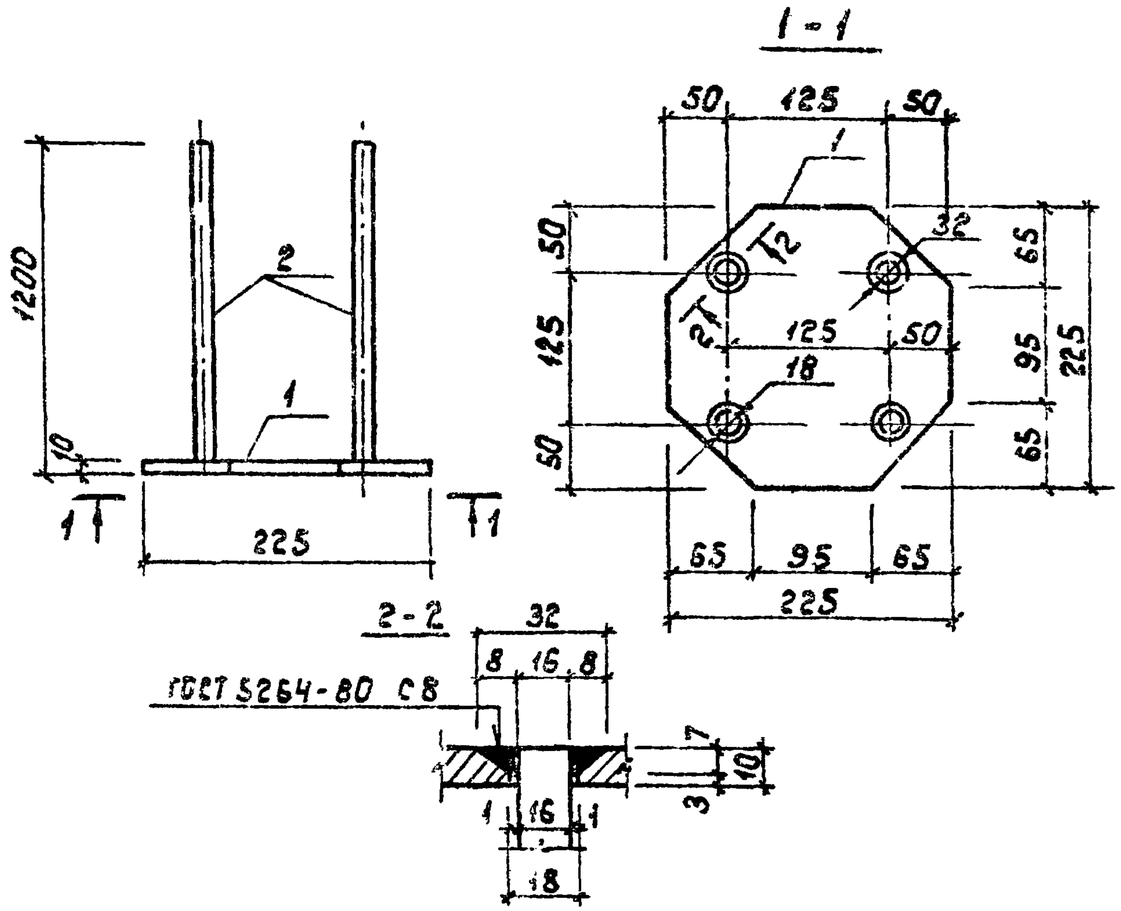

Формат	Зона	Поз.	Обозначение	Наименование	Кол.	Примечание
				Документация		
А3			т.п. 902-2-379.83 -ТТ	Технические требования		
				Детали		
Б4		1		Лист $\frac{Б\text{-}10\ ГОСТ\ 19903\text{-}74^*}{Вст3кп2\ ГОСТ\ 14637\text{-}79}$ $\ell=225$	1	4,0 кг
Б4		2		ф 16 АII, ГОСТ 5781-82, $\ell=1200$	4	1,9 кг

Нач.отд.	Мешалкин		т.п. 902-2-379.83 КЖИ-М4-1		
Н.контр.	Мильцер		Изделие закладное М4-1	Стадия	Масса	Масштаб
Инж.	Русин			Р	11,6	1:5
	Конков			Лист	Листов 1
Рук.гр.	Болотова			Мосводоканалниипроект	
Инженер	Норунец				

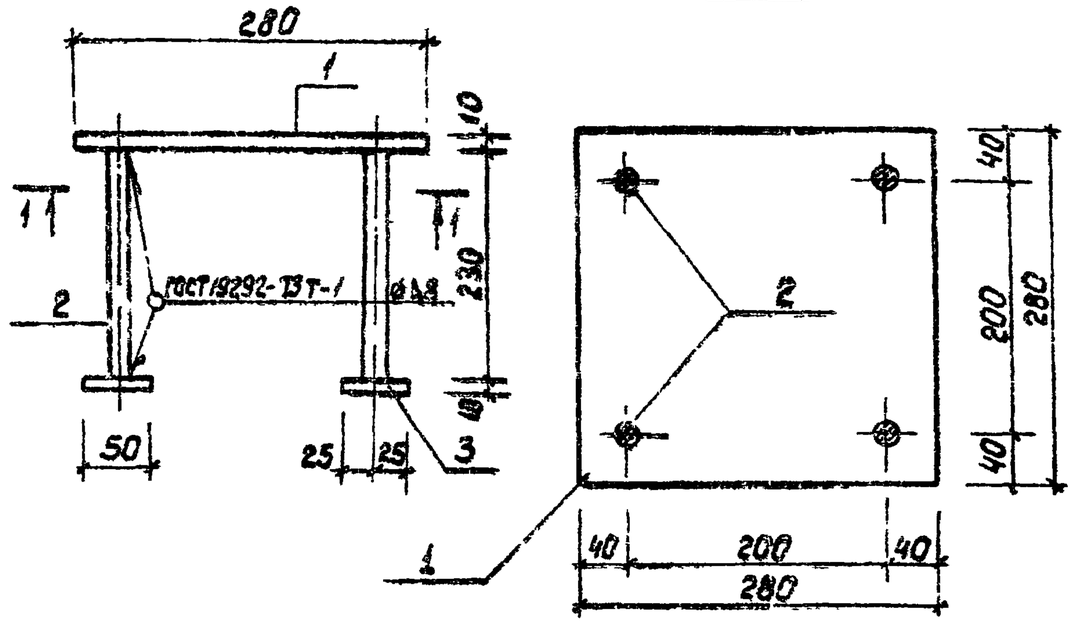

Формат	Зона	Поз.	Обозначение	Наименование	Кол.	Примечание
				Документация		
А3			т.п 902-2-379 83 -ТТ	Технические требования		
				Детали		
Б4		1		Лист $\frac{Б\text{-}10\ ГОСТ\ 19903\text{-}74^*}{Вст3кп2\ ГОСТ\ 14637\text{-}79}$ $\ell=280$	1	6,2 кг
Б4		2		ф 16 АII, ГОСТ 5781-82, $\ell=230$	4	0,4 кг
Б4		3		Полоса $\frac{Б\text{-}10\times50\ ГОСТ\ 103\text{-}76}{Вст3кп2\ ГОСТ\ 535\text{-}79^*}$ $\ell=50$	4	0,2 кг

Нач.отд.	Мешалкин		т.п 902-2-379.83 КЖИ-М5-1		
Н.контр.	Мильцер		Изделие закладное М5-1.	Стадия	Масса	Масштаб
Инж. спец.	Русин			Р	8,8	1:5
	Конков			Лист	Листов 1
Рук.гр.	Болотов			Мосводоканалниипроект	
Инженер	Норунец				

Инв. № подл. | Подпись и дата | Взамен инв. №

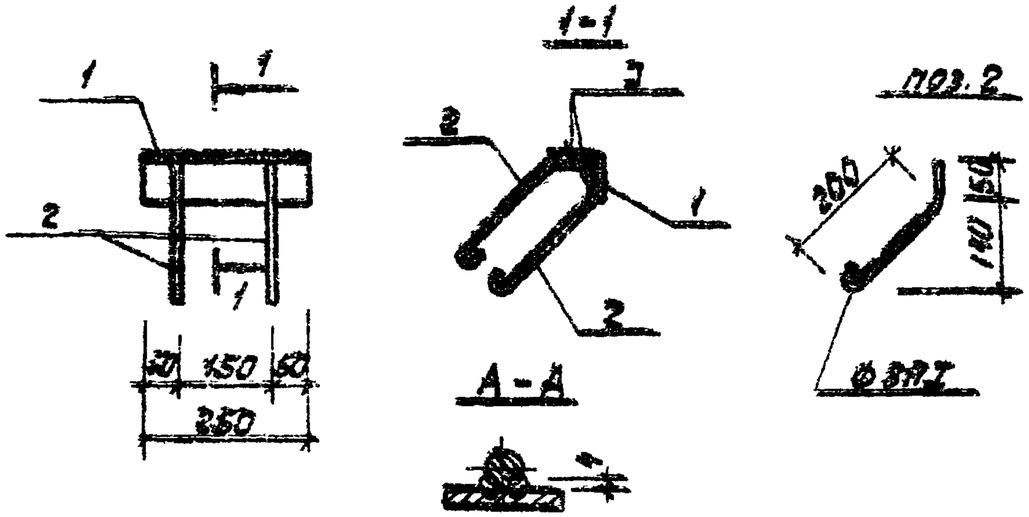

Формат	Зона	Поз.	Обозначение	Наименование	Кол.	Примечание
				Документация		
А3			т.п. 902-2-379.83 -ТТ	Технические требования		
				Детали		
Б4		1		Уголок $\frac{Б-75\times75\times8\ ГОСТ\ 8509-72^{*}}{Вст3кп2\ ГОСТ\ 535-79^{*}}$ ℓ=250	1	2,3 кг
Б4		2		ФВАI ГОСТ 5781-82; ℓ=710	4	0,12 кг

Нач.отд.	Мешалкин		т.п. 902-2-379.83 КЖИ-МН1		
Н.контр.	Мильцер		Изделие закладное МН1.	Стадия	Масса	Масштаб
Гл.спец.	Руссин			Р	2,8	1:10
ГИП	Крюков			Лист	Листов 1
Рук.бр.	Болотова			Мосводоканалниипроект
Ст.инж.	Киселева			

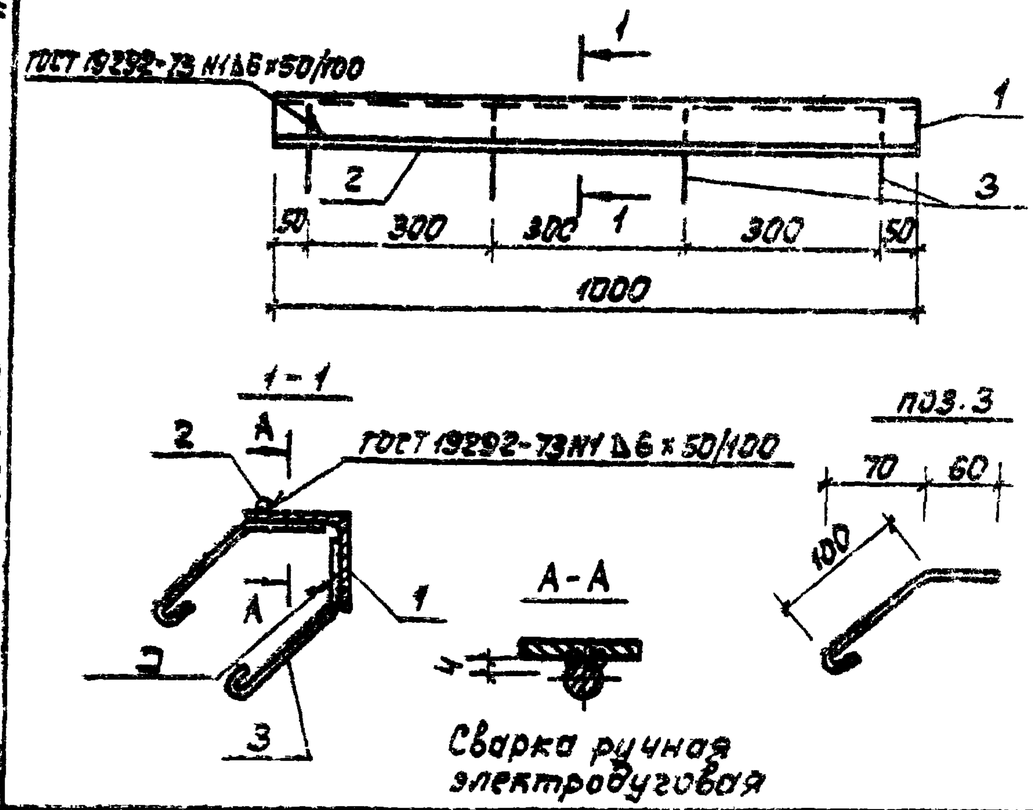

Формат	Зона	Поз.	Обозначение	Наименование	Кол.	Примечание
				Документация		
А3			т.п. 902-2-379.83 -ТТ	Технические требования		
				Детали		
Б4		1		Уголок $\frac{Б-75\times75\times8\ ГОСТ\ 8509-72^{*}}{Вст3кп2\ ГОСТ\ 535-79^{*}}$ ℓ=1000	1	9,0 кг
Б4		2		ФВАI ГОСТ 5781-82; ℓ=1000	1	0,4 кг
Б4		3		ℓ=205	8	0,05 кг

Нач.отд.	Мешалкин		т.п. 902-2-379.83 КЖИ-МН7		
Н.контр.	Мильцер		Изделие закладное МН7.	Стадия	Масса	Масштаб
Гл.спец.	Руссин			Р	9,8	1:10
ГИП	Крюков			Лист	Листов 1
Рук.бр.	Болотова			Мосводоканалниипроект
Ст.инж.	Киселева			

Инв.№ подл. | Подпись и дата | Взам.инв.№

т.п. 902-2-379.83

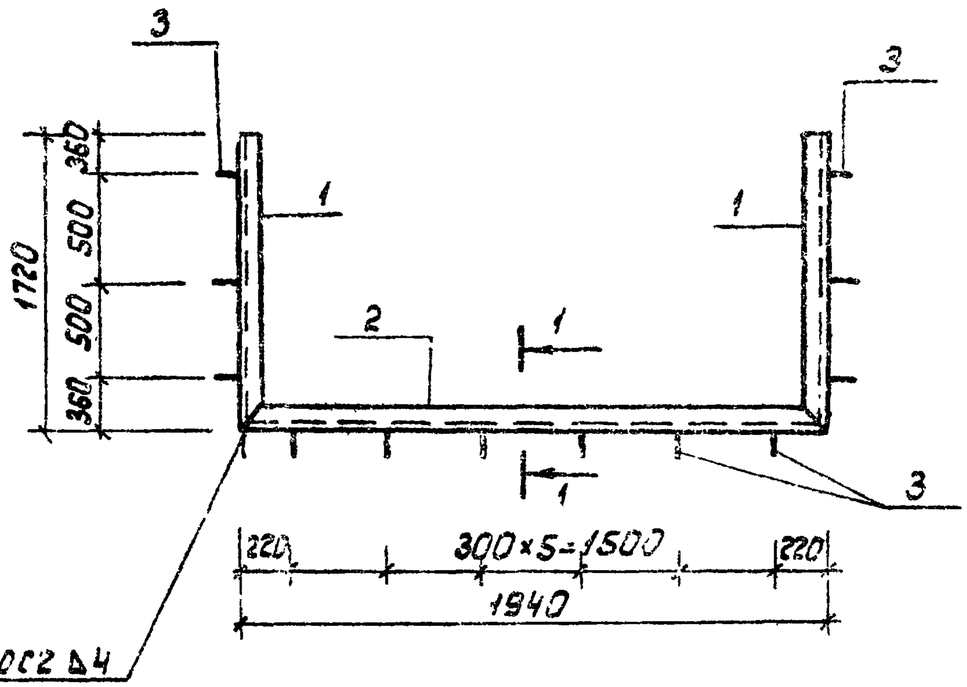

Формат	Зона	Поз.	Обозначение	Наименование	Кол.	Примечание
				Документация		
А3			т.п 902-2-379.83 -ТТ	Технические требования		
				Детали		
Б4		1		Швеллер $\frac{\text{С14 ГОСТ 8240-72*}}{\text{ВСт3кп2 ГОСТ 535-79*}}$ ℓ=1720	2	21,2 кг
Б4		2		ℓ=1940	1	23,9 кг
Б4		3		⌀10АII, ГОСТ 5781-82, ℓ=340	12	0,2 кг

1-1
М1:10

Поз. 3

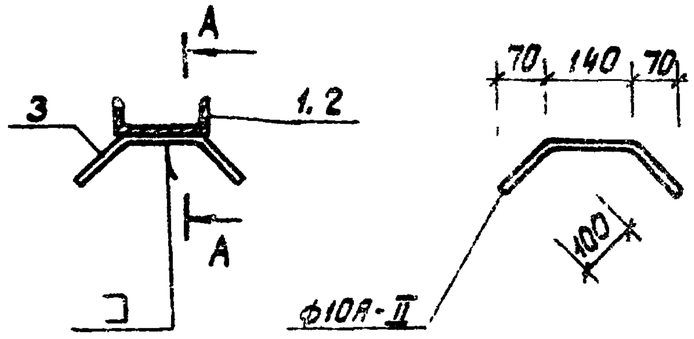

А - А

Сварка ручная электродуговая

Нач.отд.	Мешульский		
Н.контр.	Мильцер		
Гл.спец.	Руссин		
ГИП	Крюков		
Рук.Гр.	Борисова		
Инжен.	Нарунец		

Т.П. 902-2-379.83 КЖИ-МН2

Изделие закладное МН2.

Стадия	Масса	Масштаб
Р	68,7	1:25
Лист	Листов 1	

Мосводоканалниипроект

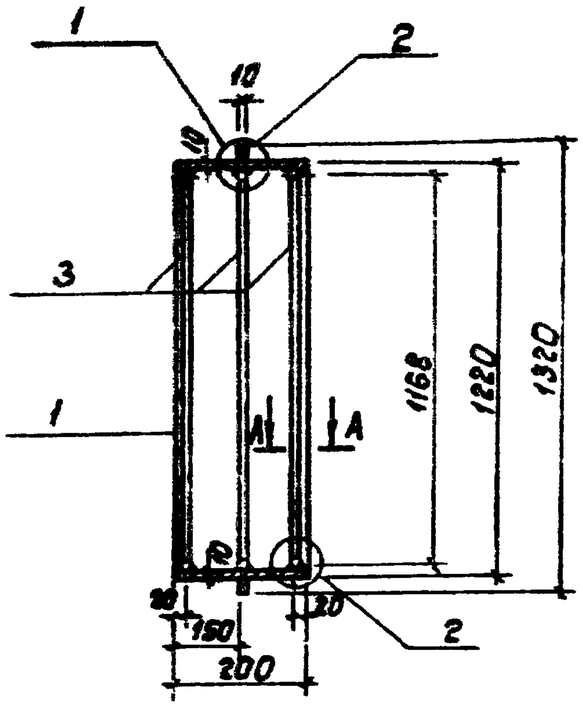

М 1:10

Формат	Зона	Поз.	Обозначение	Наименование	Кол.	Примечание
				Документация		
А3			Т.П. 902-2-379.83 -ТТ	Технические требования		
				Детали		
Б.4		1		Труба $\frac{1220\times10,\ ГОСТ\ 10704-76^{*}}{Б\ ст\ 10\ ГОСТ\ 10706-76}$	1	59,8 кг
Б.4		2		Лист $\frac{Б\text{-}10\ ГОСТ\ 19903-74^{*}}{Вст.3кп2\ ГОСТ\ 14637-79,\ \ell=200}$	1	15,4 кг
Б.4		3		ф16АI, ГОСТ 5781-82; ℓ=3730	3	5,9 кг

А - А

Сварка ручная электродуговая

1

2

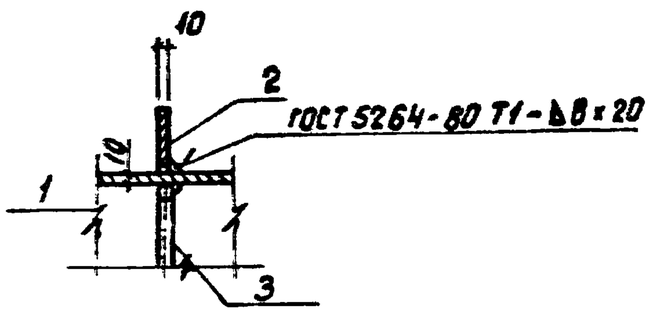

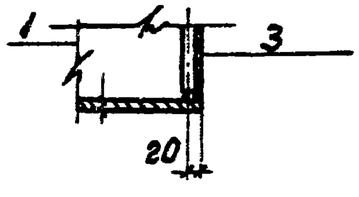

Нач.отд.	Мешоакин			Т.П. 902-2-379.83	КЖИ - МНЗ	
Н.контр.	Мильцер			Изделие закладное МНЗ.	Стадия	Масса	Масштаб
Гл.спец.	Руссин				Р	92,9	1:20
ГИП	Крюков				Лист	Листов 1	
Рук.гр.	Болотова				Мосводоканалпроект		
Инженер	Наручец						

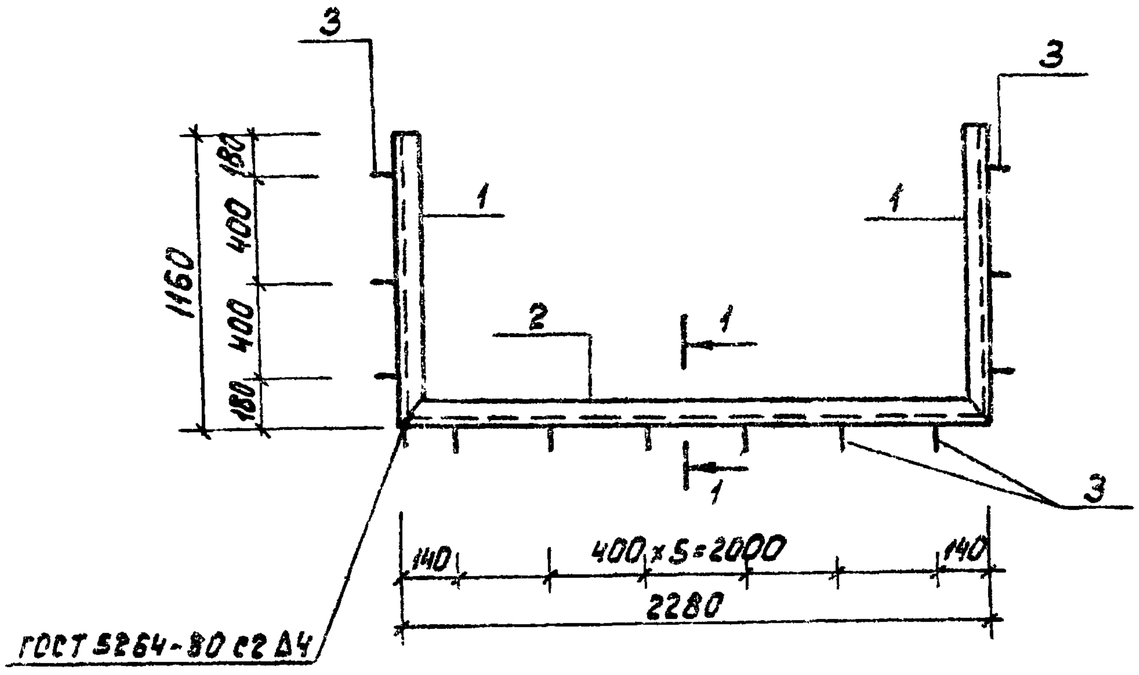

Формат	Зона	Поз.	Обозначение	Наименование	Кол.	Примечание
				Документация		
А3			т.п. 902-2-379.83 -ТТ	Технические требования		
				Детали		
Б.4		1		Швеллер [14, ГОСТ 8240-72* ℓ=1160 Ст3кп2 ГОСТ 535-79*	2	14,3 кг
Б.4		2		ℓ=2280	1	28,1 кг
Б.4		3		ф10АII, ГОСТ 5781-82; ℓ=340	12	0,2 кг

А-А

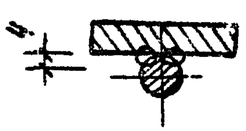

Сварка ручная электродуговая

1-1
М 1:10

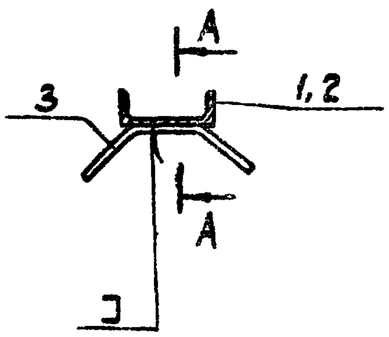

Поз. 3

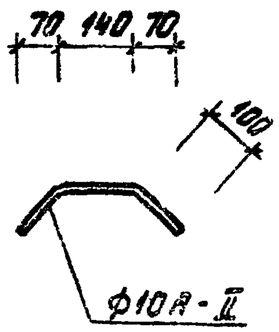

Нач.отд.	Мешалкин		
Н.контр.	Мизецер		
Гл.спец.	Русин		
ГИП	Крюков		
Рук.бр.	Болотова		
Инжен.	Нарунец		

т.п. 902-2-379.83 КЖИ-МНЧ

Изделие закладное МНЧ.

Стадия	Масса	Масштаб
Р	59,1	1:25
Лист	Листов 1	

Мосводоканалпроект

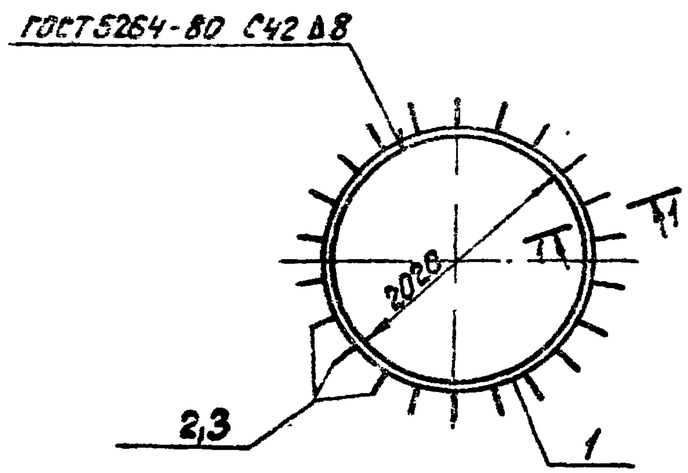

Формат	Зона	Поз.	Обозначение	Наименование	Кол.	Примечание
				Документация		
А3			т.п. 902-2-379.83 -ТТ	Технические требования		
				Детали		
Б4		1		Полоса $\frac{Б\text{-}8\times150,\ ГОСТ\ 103\text{-}76}{ВСт3кп2\ ГОСТ\ 535\text{-}79*}$ ℓ=380	1	60,1 кг
Б4		2		⌀10АII, ГОСТ 5781-82, ℓ=350	22	0,22 кг
Б4		3		ℓ=200	22	0,12 кг

А-А

Сварка ручная электродуговая

1-1

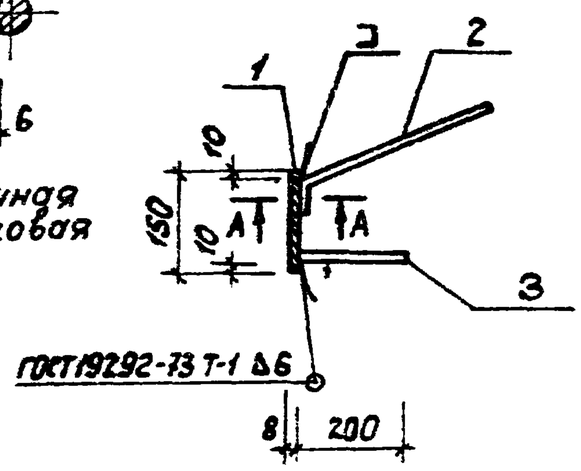

Поз. 2

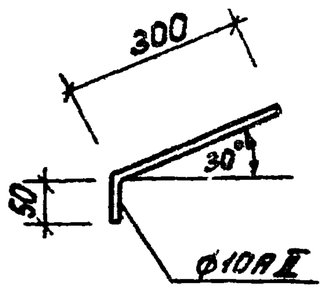

Нач.отд.	Нешалкин			т.п. 902-2-379.83	КНИ - МН5	
Н.контр.	Мильцер			Изделие закладное МН5	Стадия: Р	Масса: 67,6 / Масштаб: 1:50; 1:10
Гл.спец.	Русин				Лист	Листов 1
ГИП	Крюков				Мосводоканалниипроект	
Рук.бр.	Болотова					
Инжен.	Наумец					

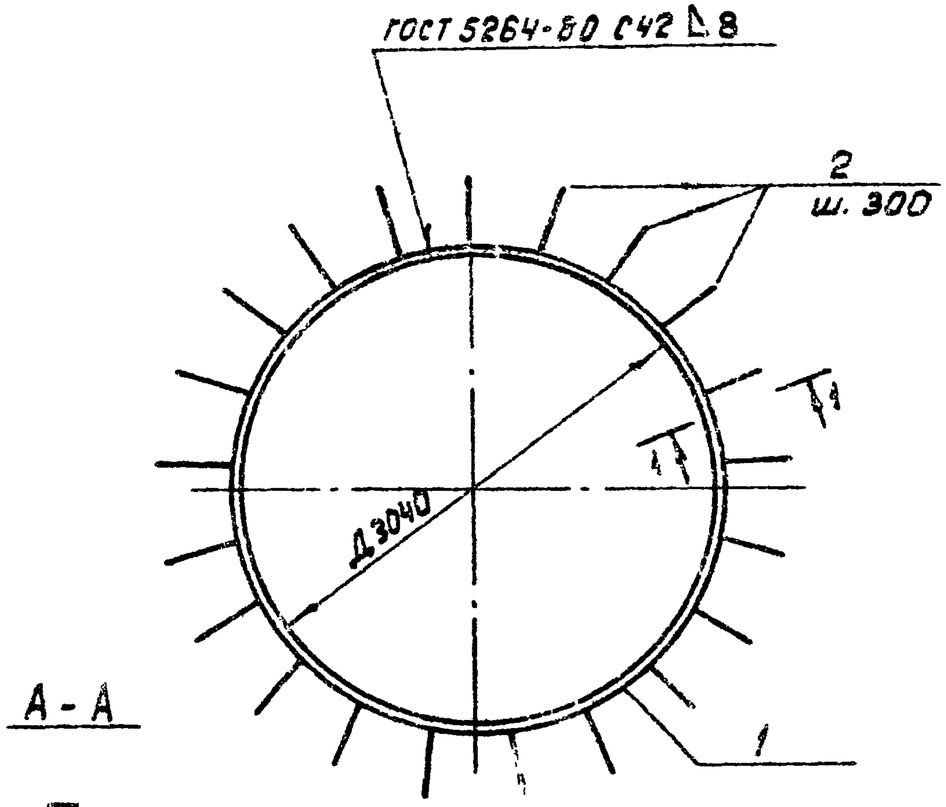

Сварка ручная электродуговая

1-1
М 1:10

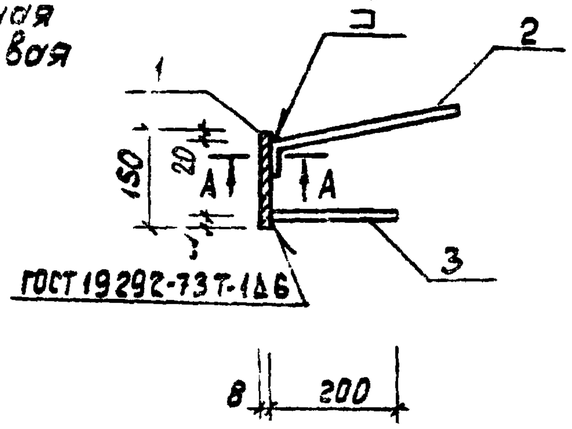

Поз. 2

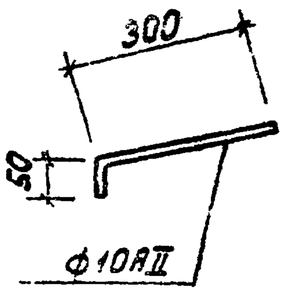

Формат	Зона	Поз.	Обозначение	Наименование	Кол.	Примечание
				Документация		
А3			т.п. 902-2-379.83 -ТТ	Технические требования		
				Детали		
Б4		1		Полоса $\frac{Б-8\times150,\ ГОСТ\ 103-76}{Вст3кп\ 2\ ГОСТ\ 535-79}$ ℓ=900	1	90,4 кг
Б4		2		ф10АII, ГОСТ 5781-82, ℓ=350	21	0,22 кг
Б4		3		ℓ=200	21	0,12 кг

Нач. отд.	Мешалкин		
Н. контр.	Мильцер		
Гл. спец.	Русецкий		
ГИП	Крюков		
Рук. бр.	Балятова		
Инжен.	Нарунец		

т.п. 902-2-379.83 КЖИ-МН6

Изделие закладное МН6.

Стадия	Масса	Масштаб
Р	97,5	1:50
Лист	Листов 1	

Мосводоканалниипроект

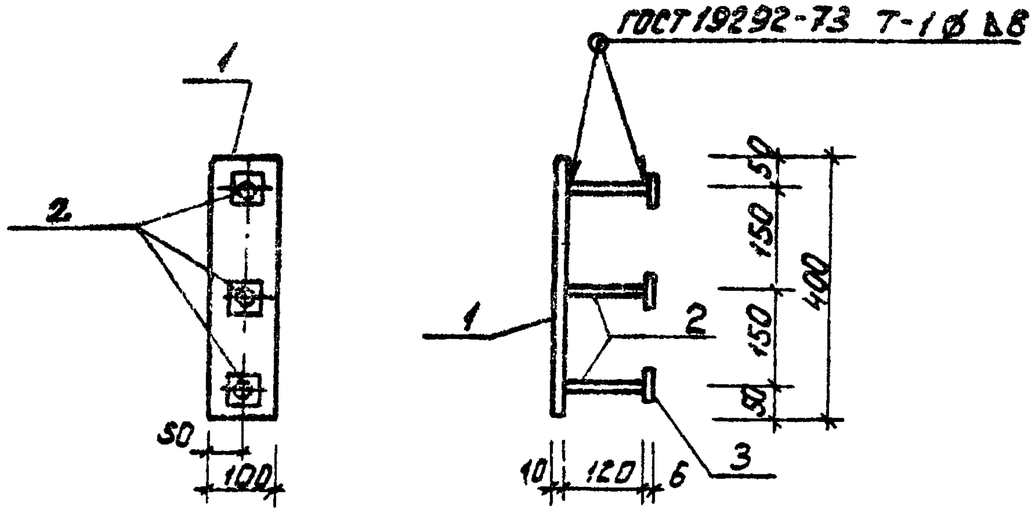

Формат	Зона	Поз.	Обозначение	Наименование	Кол.	Примечание
				Документация		
А3			т.п. 902-2-379.83 -ТТ	Технические требования		
				Детали		
Б4		1		Полоса $\frac{Б-10\times100\ ГОСТ103-76}{Вст3кп2\ ГОСТ535-79^*}$ ℓ=400	1	3,10кг
Б4		2		⌀12АI ГОСТ5781-82 ℓ=120	3	0,11кг
Б4		3		Полоса $\frac{Б-6\times50\ ГОСТ103-76}{Вст3кп2\ ГОСТ535-79^*}$ ℓ=50	3	0,12 кг

Нач.отд.	Мешалкин		
Н.контр.	Мильцер		
Гл.спец.	Русин		
ГИП	К.юков		
Рук.бр.	Болотова		
Ст.инж.	Гудкова		

т.п. 902-2-379.83 КЖИ-МН10

Изделие закладное МН 10

Стадия	Масса	Масштаб
Р	3,8	1:10
Лист	Листов 1	

Мосводоканалниипроект

формат А4

А III

т.п. 902-2-379.83

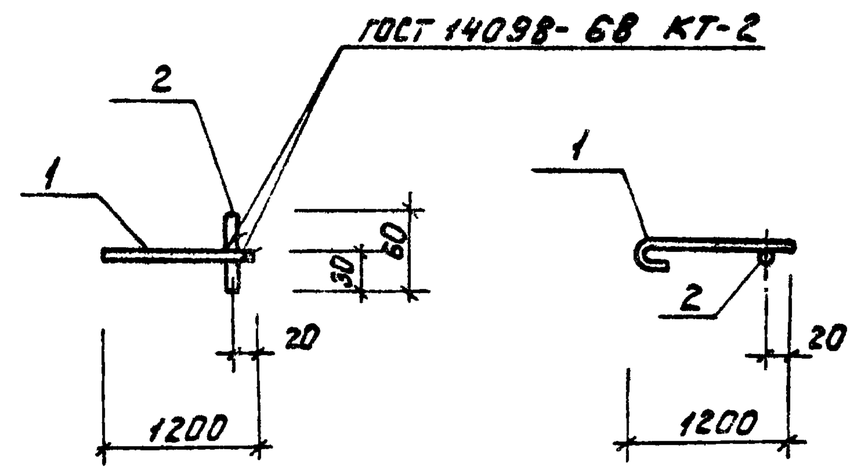

Формат	Зона	Поз.	Обозначение	Наименование	Кол.	Примечание
				Документация		
А3			т.п. 902-2-379.83 -ТТ	Технические требования		
				Детали		
Б4		1		⌀12АI ГОСТ5781-82; ℓ=1290	1	1,2кг
Б4		2		⌀20АI ГОСТ5781-82; ℓ=60	1	0,3кг

Нач.отд.	Мешалкин		
Н.контр.	Мильцер		
Гл.спец.	Русин		
ГИП	Крюков		
Рук.бр.	Болотова		
Ст.инж.	Гудкова		

т.п. 902-2-379.83 КЖИ-МН11

Изделие закладное МН11.

Стадия	Масса	Масштаб
Р	1,5	1:20
Лист	Листов 1	

Мосводоканалниипроект

Инв.№ подл. | Подпись и дата | Взам. инв.№

копировал: Ибл

формат А4

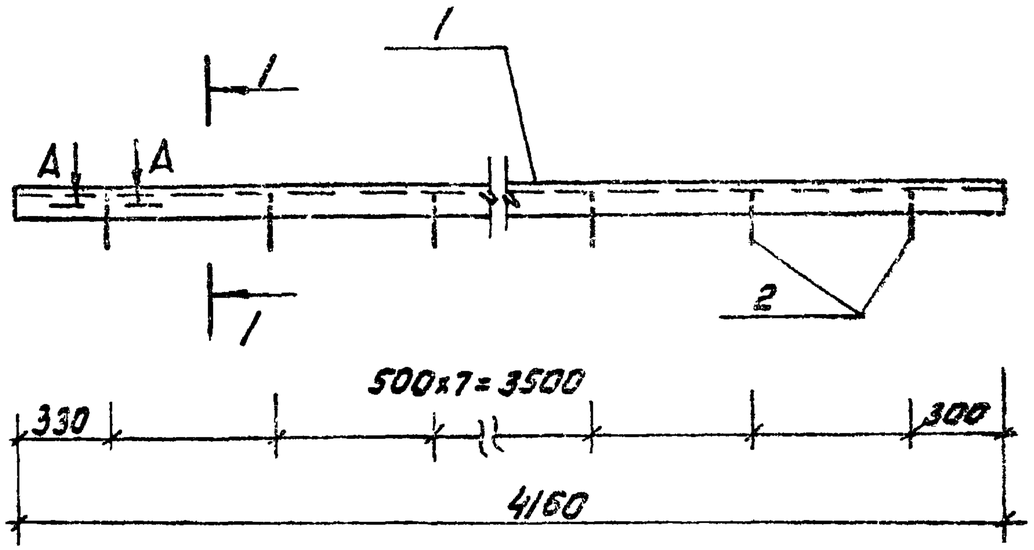

А-А

Сварка ручная электродуговая

1-1

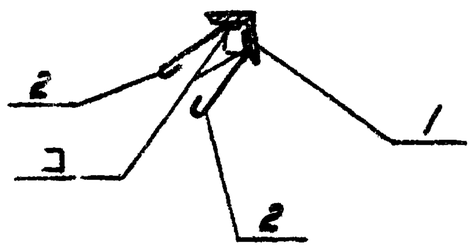

Поз. 2

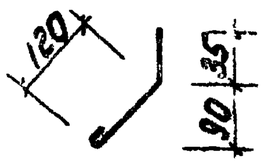

Формат	Зона	Поз.	Обозначение	Наименование	Кол.	Примечание
				Документация		
А3			т.п. 902-2-379.83 ТТ	Технические требования		
				Детали		
Б4		1		Уголок $\frac{8\text{-}50\times50\times8\ ГОСТ\ 8509\text{-}72^*}{Вст3кп2\ ГОСТ\ 535\text{-}79}$	1	15,7 кг
Б4		2		Ф8АI ГОСТ 5781-82; С=215	16	0,1 кг

Нач.отд.	Мешалкин			т.п. 902-2-379.83	КЭЖИ-МН12	
Н.контр.	Мильцер			Изделие закладное МН12	Стадия	Масса	Масштаб
Гл.спец.	Русин				Р	17,3	1:20
ГИП	Кококов				Лист	Листов 1	
Рук.бр.	Болотова				Мосводоканалниипроект		
Ст.инж.	Гудкова						

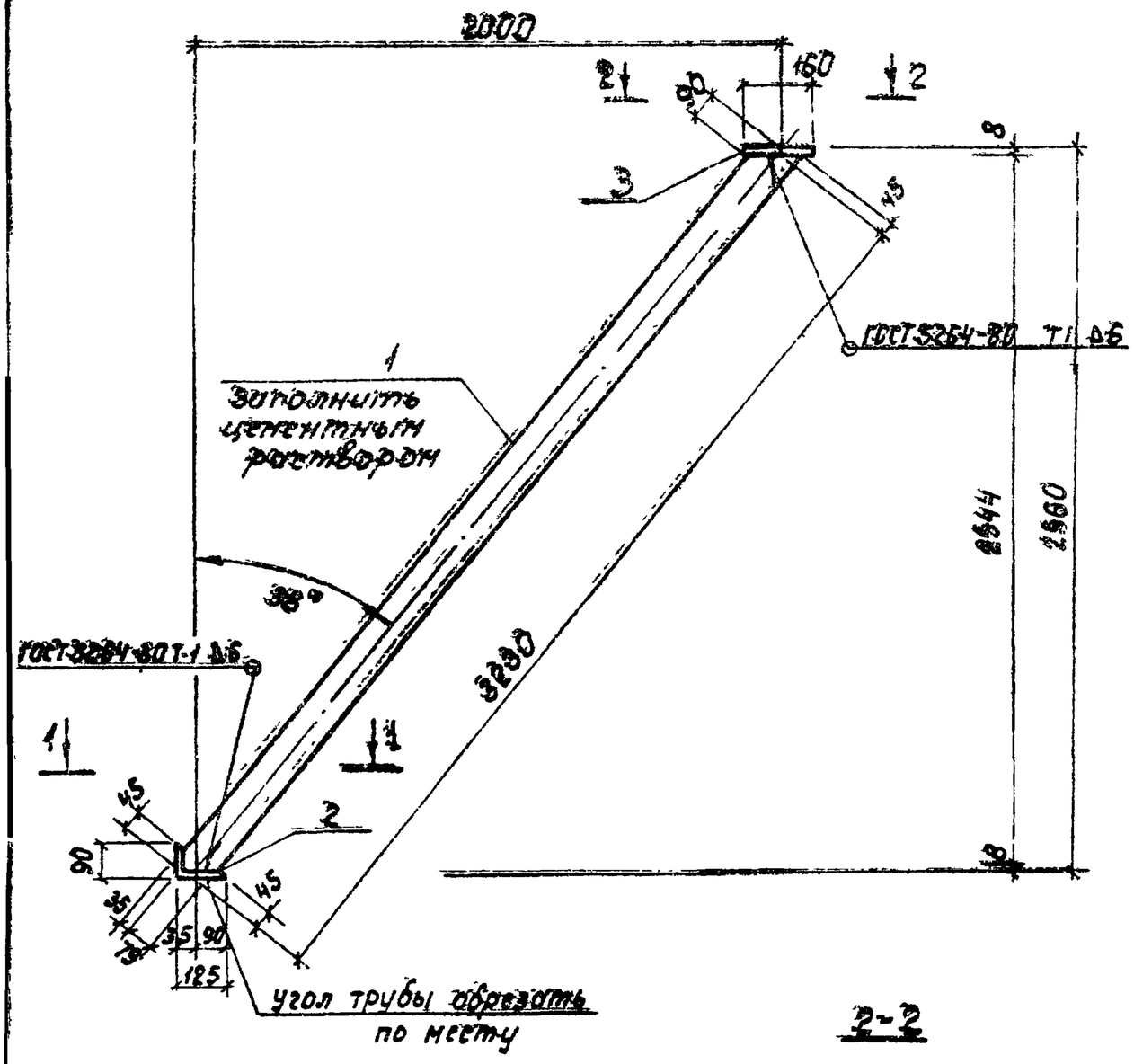

Формат	Зона	Поз.	Обозначение	Наименование	Кол.	Примечание
				Документация		
А3			т.п. 902-2-379.83 -ТТ			
				Детали		
Б4		1		Труба $\frac{114\times7,\ ГОСТ\ 8732-78^{*}}{Ст10\ ГОСТ\ 8731-74^{*}}$ ℓ=3275	1	60,5 кг
Б4		2		Уголок $\frac{Б-125\times80\times8;\ ГОСТ\ 8510-72^{*}}{ВСт3кп2\ ГОСТ\ 535-79^{*}}$ ℓ=130	1	1,6 кг
Б4		3		Полоса $\frac{Б-8\times130,\ ГОСТ\ 103-76}{ВСт3кп2\ ГОСТ\ 535-79^{*}}$ ℓ=167	1	1,3 кг

2-2

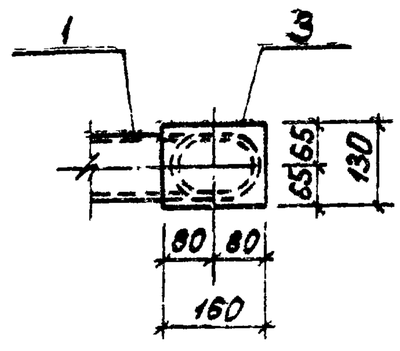

1-1
М 1:10

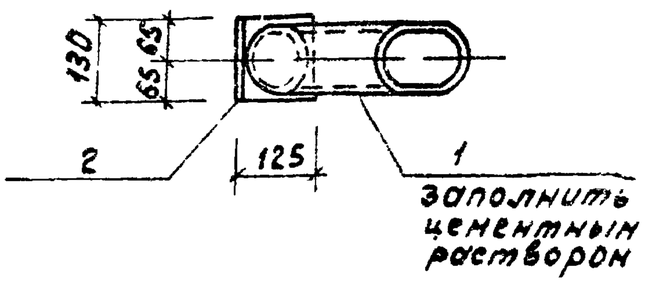

Нач.отд.	Нешалкин		
Н.контр.	Нильцер		
Гл.спец.	Русин		
ГИП	Крюков		
Рук.гр.	Болотова		
Инжен.	Нарунец		

т.п. 902-2-379.83 КЖИ-СП01

Подкос СП01.

Стадия	Масса	Масштаб
Р	63,3	1:20
Лист	Листов 1	

Росводоканалпроект

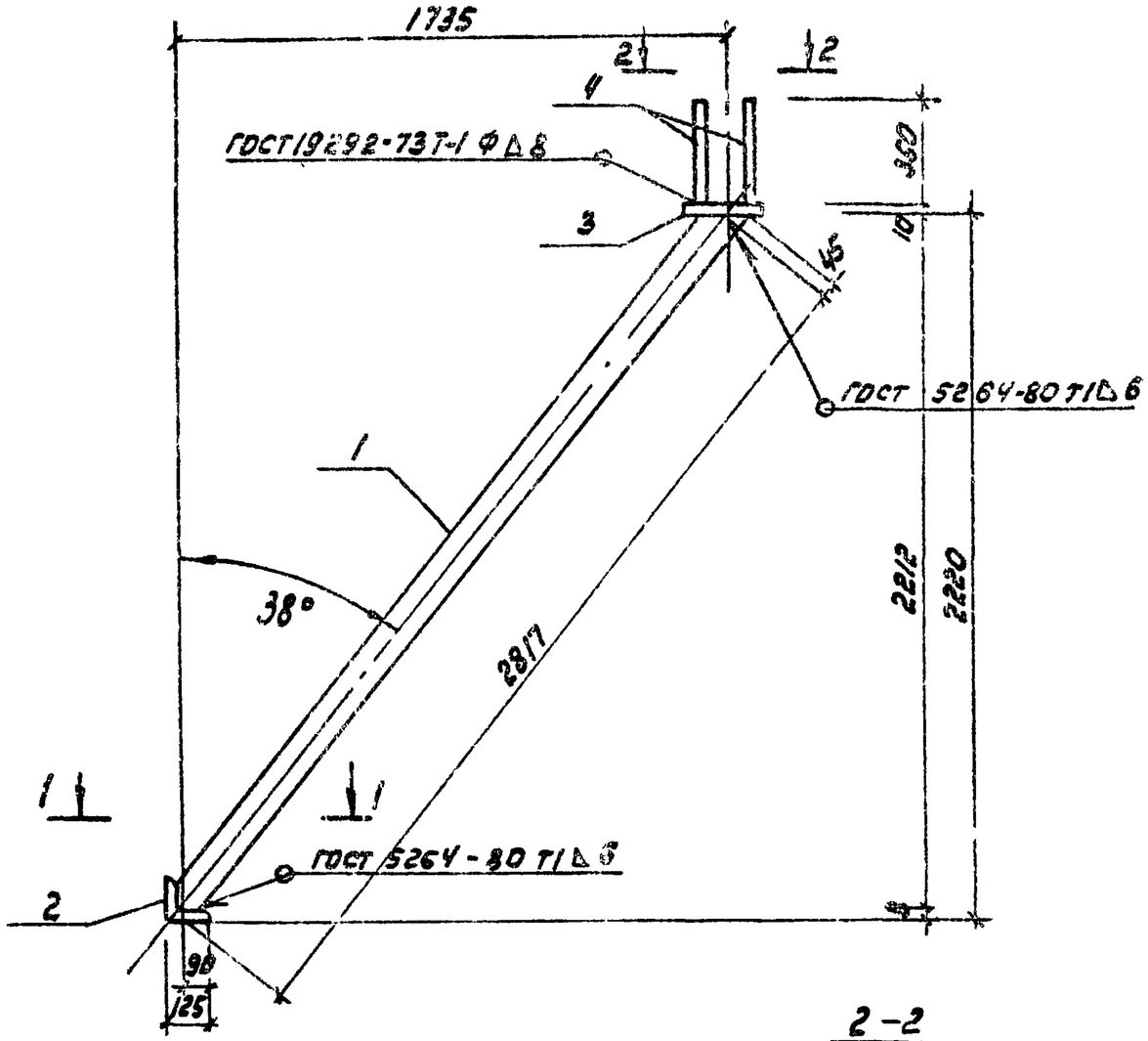

1 - 1

М 1:10

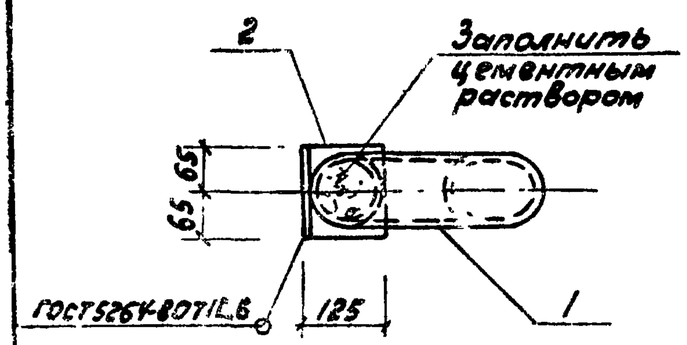

2 - 2

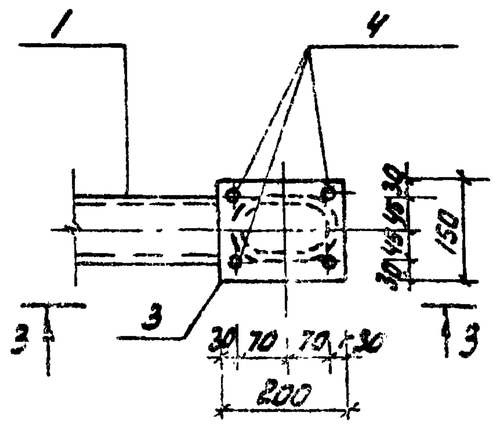

Формат	Зона	Поз.	Обозначение	Наименование	Кол.	Примечание
				Документация		
А3			Т.П. 902 - -ТТ	Технические требования		
				Детали		
Б4		1		Труба 114х7 ГОСТ 8732-78* в-2000 / Б ст10 ГОСТ 8731-74*	1	58.8 кг
Б4		2		Уголок Б-125х80х8 ГОСТ 8510-72* / Вст3кп2 ГОСТ 535-79* в=150	1	1.6 кг
Б4		3		Полоса Б-10х150 ГОСТ 103-76 / Вст3кп2 ГОСТ 535-79* в=200	1	2.4 кг
Б4		4		ФГ2АП, ГОСТ 5781-82, в=350	4	0.3 кг

Нач.отд.	Мешилкин		Т.П. 902-2-379.83		КЖИ-СП02	
Н.контр.	Мильцер		Подкос СП02	Стадия	Масса	Масштаб
Гл.спец.	Русин			Р	58.1	1:20
ГИП	Крюков			Лист	Листов: 1	
Рук.бр.	Балотова			Мосводоканалпроект		
Инженер	Нерунец					

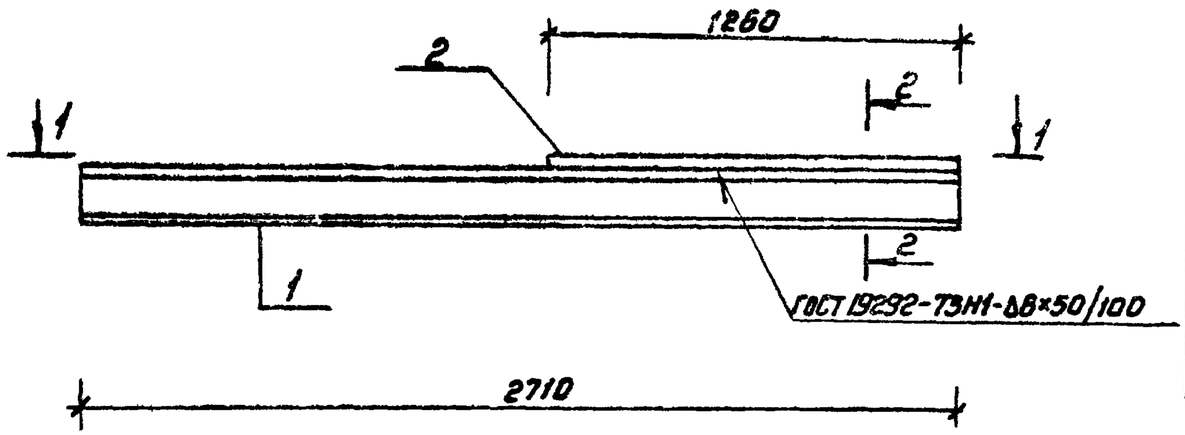

Формат	Зона	Поз.	Обозначение	Наименование	Кол.	Примечание
				Документация		
А3			т.п. 902-2-379.83 -ТТ	Технические требования		
				Детали		
Б4		1		Двутавр $\frac{16\ ГОСТ\ 8239-72^*}{Вст3кп2\ ГОСТ\ 535-79^*}$ ℓ=2710	1	43,1кг
Б4		2		Полоса $\frac{Б-10\times120\ ГОСТ\ 103-76}{Вст3кп2\ ГОСТ\ 535-79^*}$; ℓ=1260	1	11,9кг

1–1

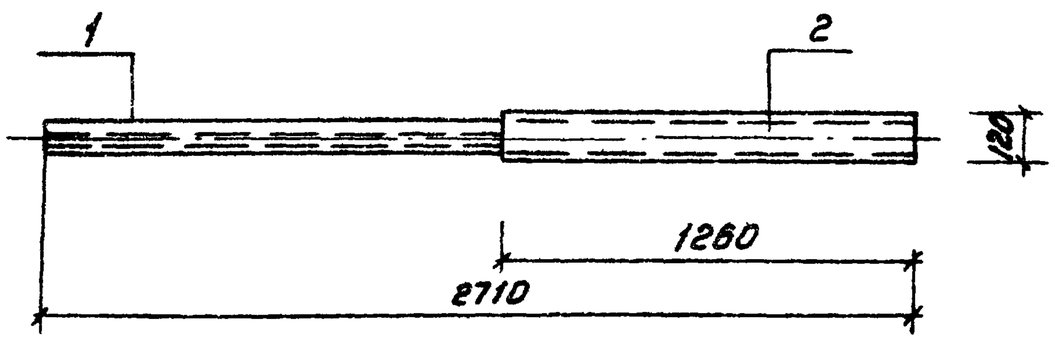

2–2

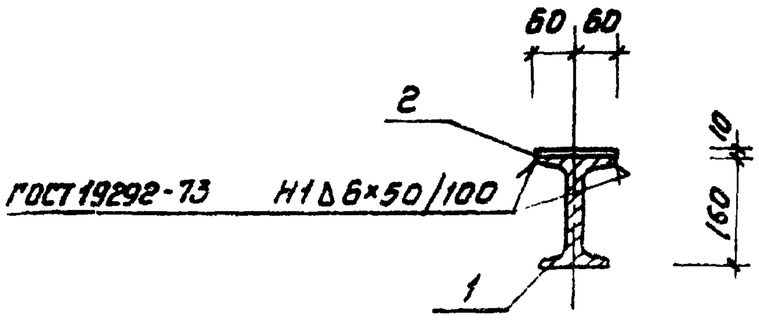

Нач.отд.	Мешалкин		т.п. 902-2-379.83	КЖИ-СРП01
Н.контр.	Мильцер		Ригель СРП01	Стадия: Р; Масса: 55; Масштаб: 1:20
Гл.спец.	Руссин			Лист; Листов 1
ГИП	Крюков			Мосводоканалниипроект
Рук.бр.	Болотова			
Инженер	Марунец			

19158-03 36

формат А3

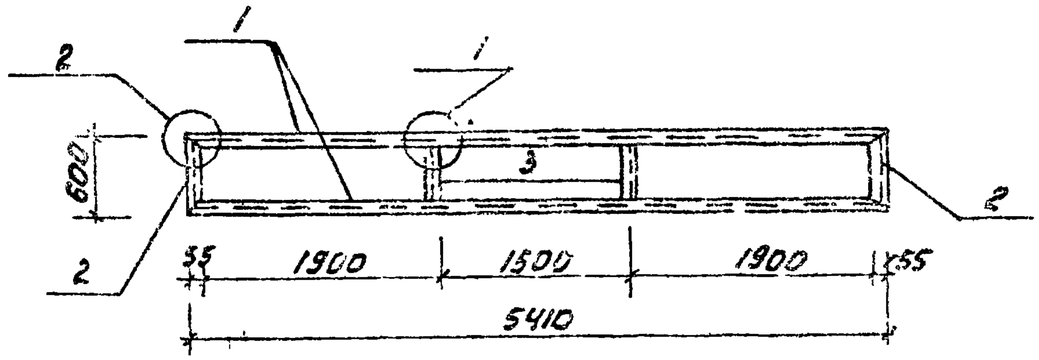

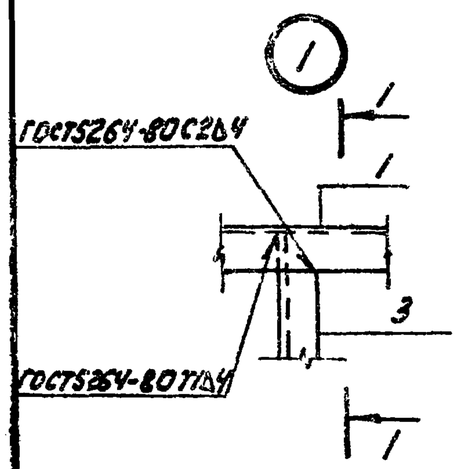

1–1

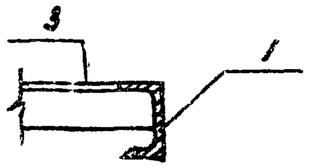

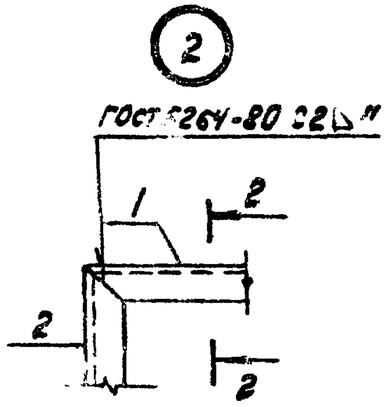

2–2

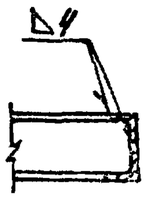

Формат	Зона	Поз.	Обозначение	Наименование	Кол.	Примечание
				Документация		
А3			Т.П. 902 -2-379.83 -ТТ	Технические требования		
				Детали		
Б.Ч.		1		Швеллер $\frac{10\ ГОСТ\ 8240\text{-}72^{*}}{Вст3сп3\ ГОСТ\ 535\text{-}79^{*}}$ ℓ=5410	2	46,5кг
Б.Ч.		2		ℓ=600	2	5,2кг
Б.Ч.		3		Уголок $\frac{Б\text{-}50\times50\times5\ ГОСТ\ 8509\text{-}72^{*}}{Вст3сп2\ ГОСТ\ 535\text{-}79^{*}}$ ℓ=530	2	2,3кг

Инж.отд.	Мешалкин			т.п. 902-2-379.83	КЖИ-Р1	
Н.контр.	Мильцер			Рама Р1	Стадия: Р	Масса: 108	Масштаб: 1:50, 1:10
Гл.спец.	Руссин				Лист	Листов 1
ГИП	Крюков				Мосводоканалниипроект	
Рук.бр.	Болотово					
Ст.инж.	Киселева					

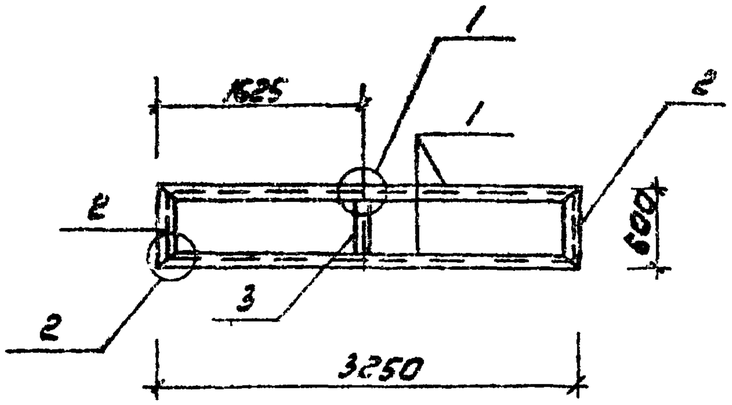

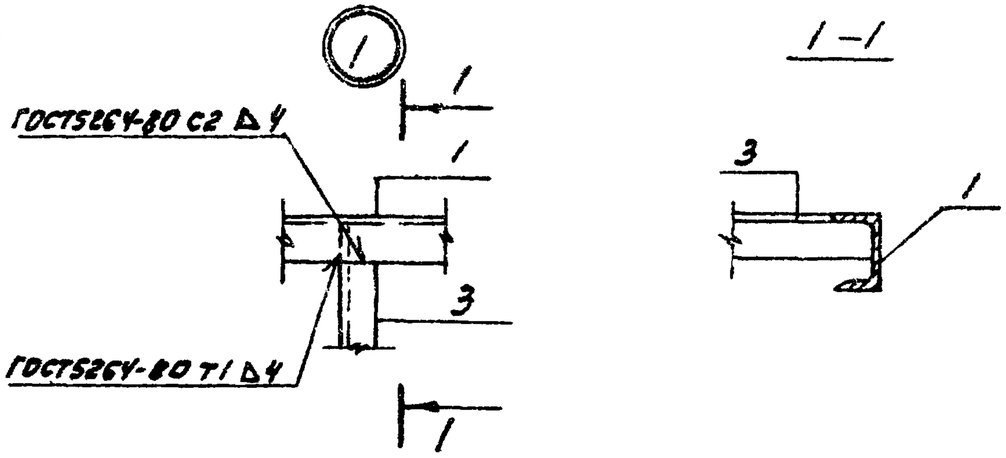

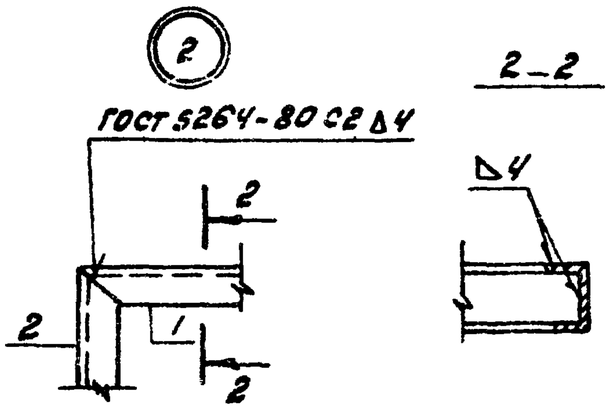

Формат	Зона	Поз.	Обозначение	Наименование	Кол.	Примечание
				Документация		
А3			т.п. 902-2-379.83 -ТТ	Технические требования		
				Детали		
Б4		1		Швеллер $\frac{10\ ГОСТ8240-72^{*}}{В\ Ст3кп2\ ГОСТ535-79^{*}}$ ℓ=3250	2	2,80 кг
Б4		2		ℓ=600	2	5,2 кг
Б4		3		Уголок $\frac{Б\text{-}50\times50\times5\ ГОСТ8509-72^{*}}{В\ Ст3кп2\ ГОСТ535-79^{*}}$ ℓ=530	1	2,3 кг

Нач.отд.	Мешалкин		т.п. 902-2-379.83	КЖИ-Р2		
Н.контр.	Мильцер		Рама Р2	Стадия	Масса	Масштаб
Гл.спец.	Руссин			Р	68,7	1:50 1:10
ГИП	Крюков			Лист	Листов 1	
Рук.бр.	Болотов			Мосводоканалгипроект		
Ст.инж.	Киселева					

копировал:

19158-03 38

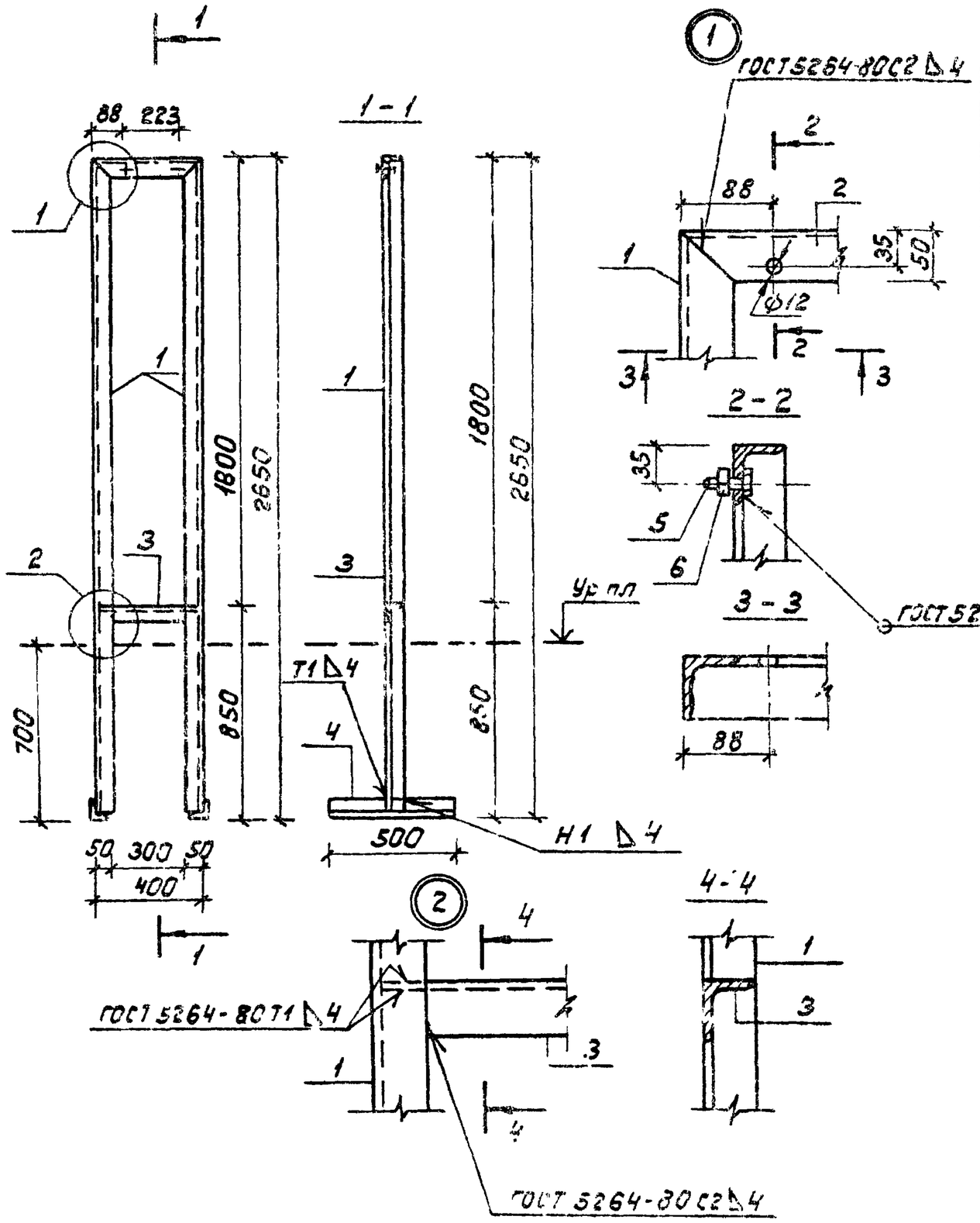

Формат	Зона	Поз.	Обозначение	Наименование	Кол.	Примеч.
				Документация		
А4			т.п. 902-2-379.83 - ТТ	Технические требования		
				Детали		
Б4		1		Уголок $\frac{Б\text{-}50\times50\times5\ ГОСТ\ 8509\text{-}72^{*}}{Вст3кп2\ ГОСТ\ 535\text{-}79^{*}}$ ℓ=2650	2	10,0кг
Б4		2		ℓ=400	1	1,5кг
Б4		3		ℓ=390	1	1,5кг
Б4		4		ℓ=500	2	1,9кг
				Стандартные изделия		
		5		Болт М10х30 ГОСТ 7798-70*	2	
		6		Гайка М10 ГОСТ 5915-70*	2	

Нач.отд.	Мешалкин			т.п. 902-2-379.83	КЖИ-РШ1	
Н.контр.	Мильцер			Рама РШ1.	Стадия	Масса	Масштаб
Гл.спец.	Рясин				Р	26,9	1:50
ГИП	Крюков				Лист	Листов 1	
Рук.бр.	Болотова				Мосводоканалниипроект		
Ст.инж.	Гудкова						

копировал: 19158-03 39

формат А3

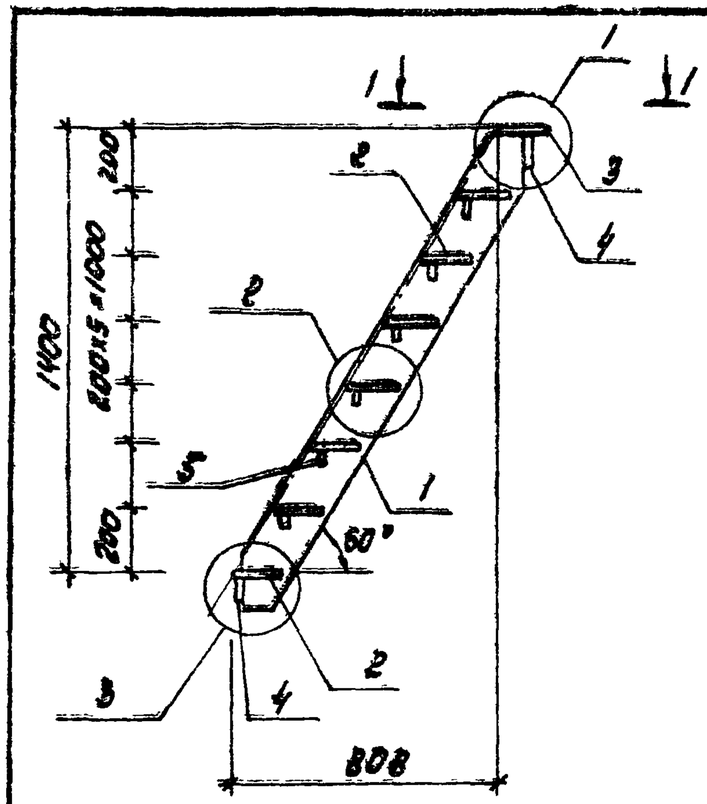

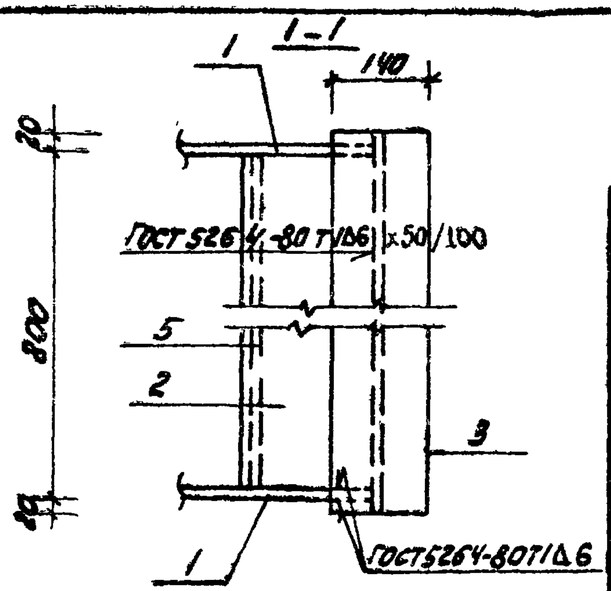

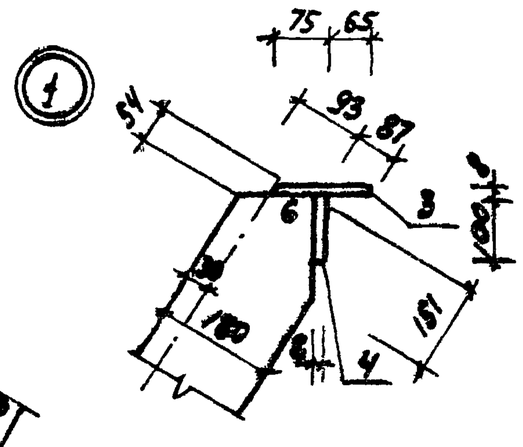

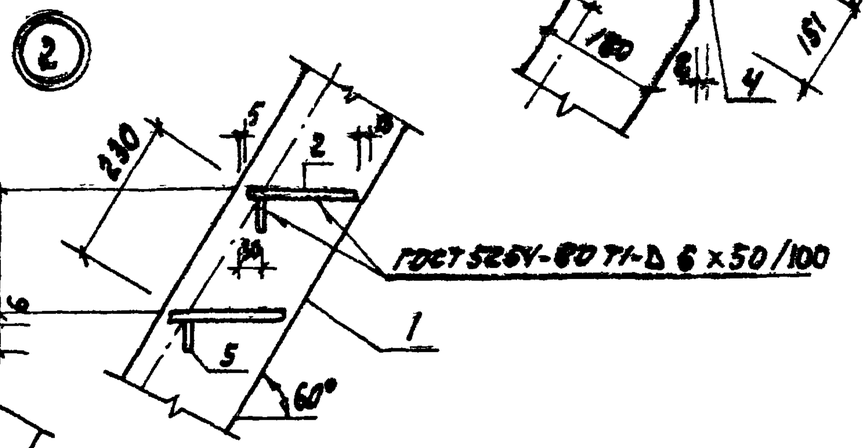

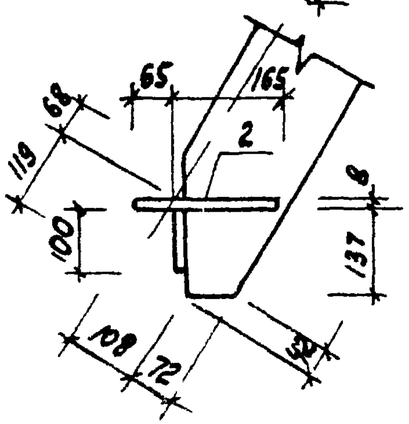

Формат	Зона	Поз.	Обозначение	Наименование	Кол.	Примеч.
				Документация		
А3			Т.П.902-2-379.83 -Т.Т.	Технические требования		
				Детали		
Б4		1		Полоса $\frac{Б-6 \times 180 \text{ ГОСТ } 103\text{-}76}{В\ Ст3кп2 \text{ ГОСТ } 535\text{-}79^*}$ ℓ=795	2	15,1 кг
Б4		2		Лист ромб. 6,0 х 230 х 790 В Ст3кп ГОСТ 8568-77*	7	9,1 кг
Б4		3		Лист ромб. 6,0 х 140 х 840 В Ст3кп ГОСТ 8568-77*	1	7,7 кг
Б4		4		Полоса $\frac{Б-8 \times 100 \text{ ГОСТ } 103\text{-}76}{В\ Ст3кп2 \text{ ГОСТ } 535\text{-}79^*}$ ℓ=840	2	5,3 кг
Б4		5		ℓ=790	6	1,6 кг

1. Сварку производить электродами типа Э-42 по ГОСТ 9467-75.

Нач. отд.	Мешалкин		Т.П.902-2-379.83	КЖИ-ЛС1		
Н.контр.	Мильцер		Лестница ЛС1	Стадия	Масса	Масштаб
Гл. спец.	Руссин			Р	121,8	1:20
ГИП	Крюков			Лист 1	Листов 3	
Рук. бр.	Болотова			Мосводоканалниипроект		
Ст. инж.	Гудкова					

19158-03 40

Копировал

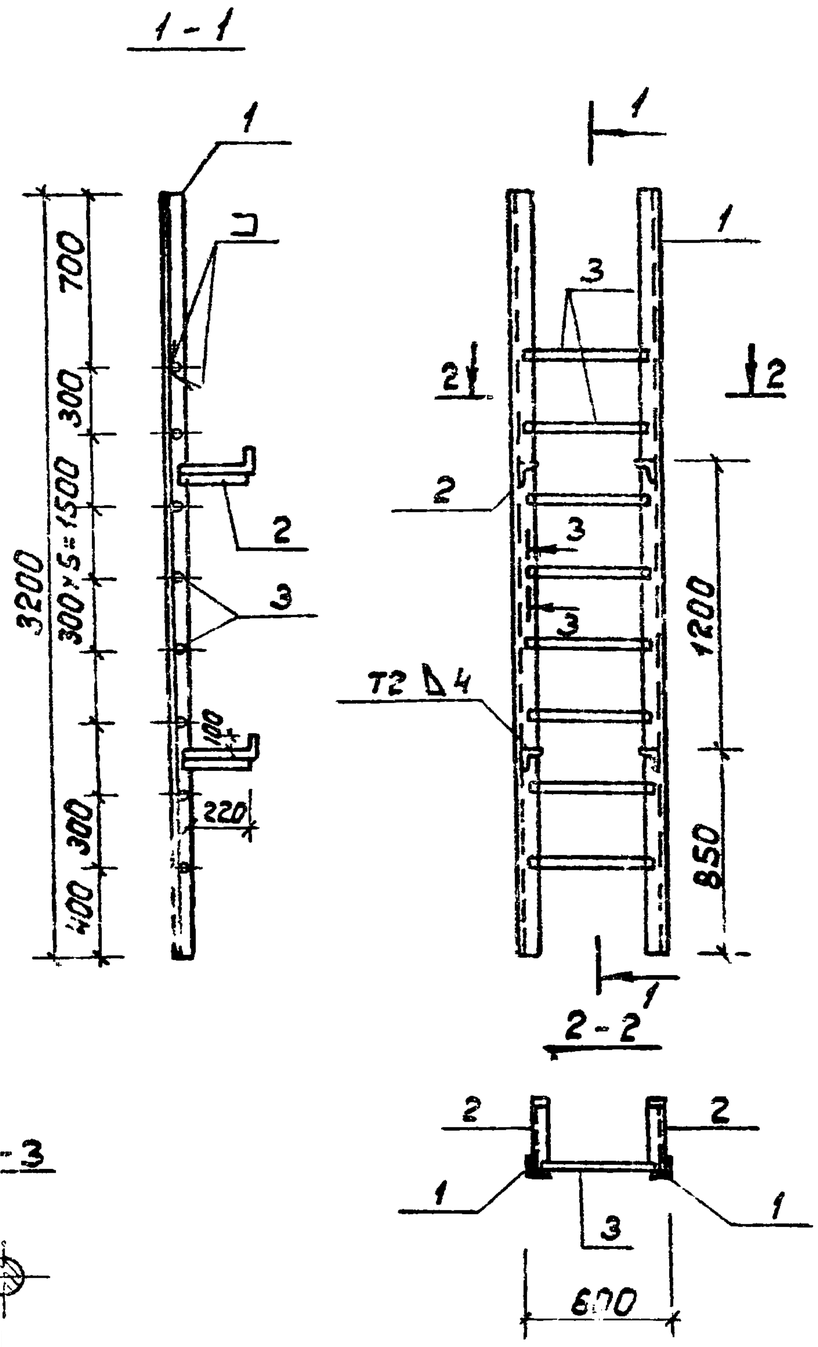

Сварка ручная электродуговая

Формат	Зона	Поз.	Обозначение	Наименование	Кол.	Примеч.
				Документация		
А3			т.п. 902-2-379.83 -ТТ	Технические требования		
				Детали		
Б4		1		Уголок $\frac{Б\text{-}63\times63\times6\ ГОСТ\ 8509\text{-}72^{*}}{Вст3кп2\ ГОСТ\ 535\text{-}79^{*}}$ ℓ=3000	2	18,3кг
Б4		2		ℓ=370	4	2,15кг
Б4		3		⌀18АI ГОСТ 5781-82; ℓ=570	8	1,15кг

Нач.отд.	Мешалкин		
Н.контр.	Мильцеб		
Гл.спец.	Русин		
ГИП	Крюков		
Рук.бр.	Болотова		
Ст.инж.	Гудкова		

т.п.902-2-379.83 КЖИ-ЛС2

Лестница ЛС2

Стадия	Масса	Масштаб
Р	54,4	1:25
Лист	Листов 1	

МосводоканалНИИпроект

1-1

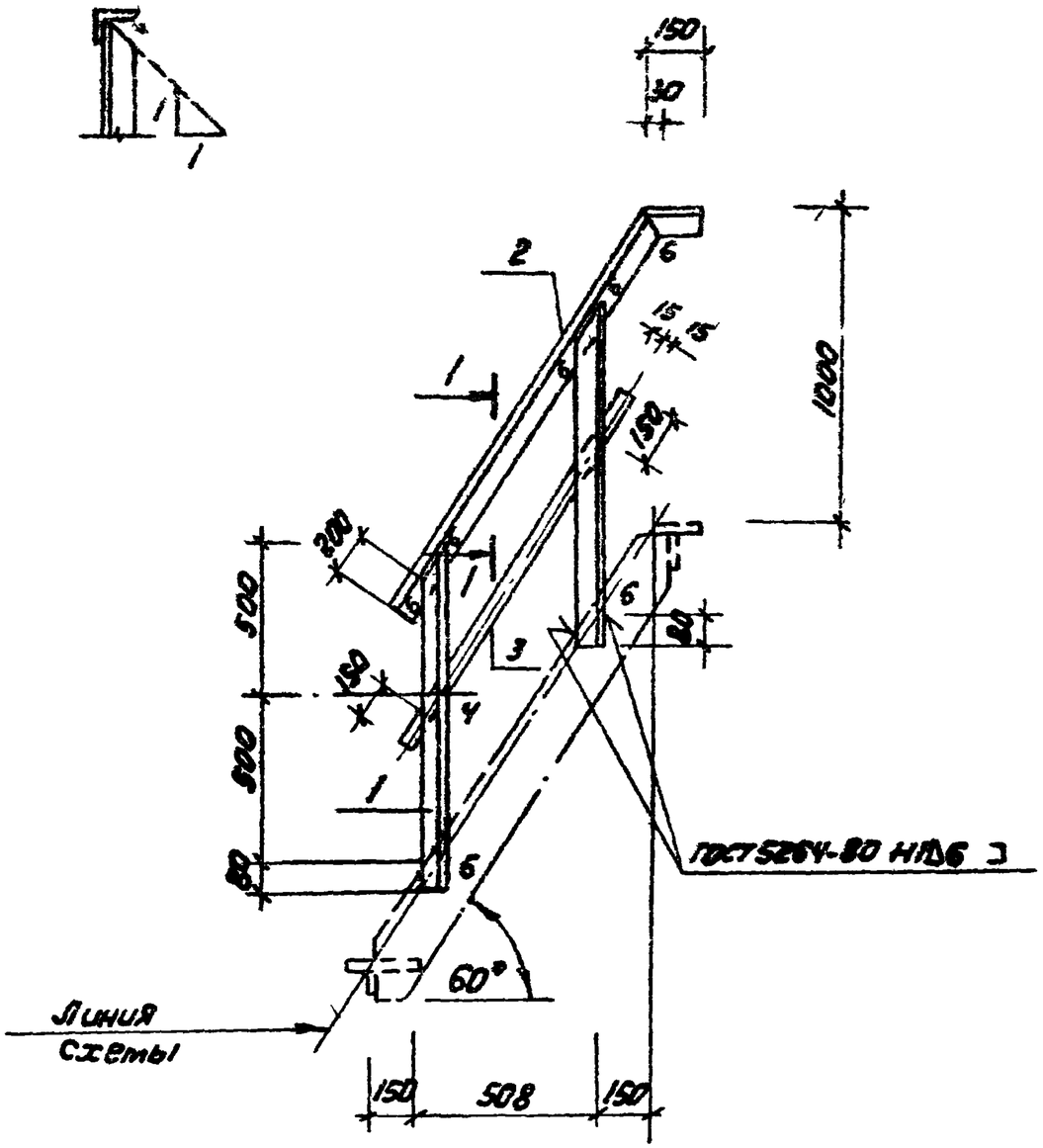

Формат	Зона	Поз.	Обозначение	Наименование	Кол.	Примеч.
				Документация		
А3			Т.П. 902-2-379.83 -ТТ	Технические требования		
				Детали		
Б4		1		Уголок $\frac{Б-50\times50\times5\ ГОСТ\ 8509-72^{*}}{Вст3кп2\ ГОСТ\ 535-79^{*}}$ ℓ=1080	2	4 кг
Б4		2		ℓ=1610	1	6,1 кг
Б4		3		Полоса $\frac{Б-4\times30\ ГОСТ\ 103-76}{Вст3кп2\ ГОСТ\ 535-79^{*}}$ ℓ=1300	1	1,2 кг

Нач.отд.	Мешалкин			Т.П. 902-2-379.83	КЖИ-ОГ1	
Н.контр.	Мильцер			Ограждение ОГ1	Стадия	Масса	Масштаб
Гл.спец.	Русин				Р	15,3	1:20
ГИП	Крюков				Лист	Листов 1
Рук.бри	Болотово				Мос.Водоканалпроект	
Ст.инж.	Гудков					

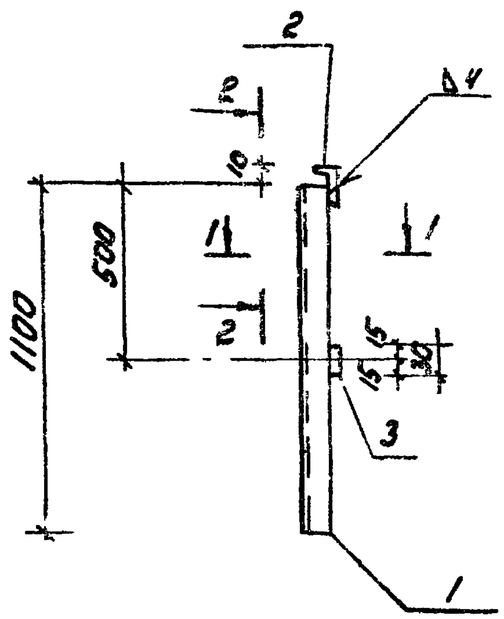

2—2

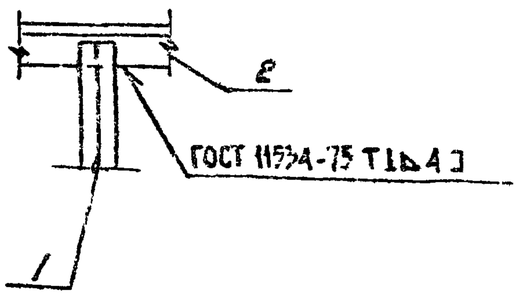

Формат	Зона	Поз.	Обозначение	Наименование	Кол.	Примеч.
				Документация		
А3			Т.п. 902-2-379.83 -77	Технические требования		
				Детали		
Б4		1		Уголок $\frac{Б\text{-}50\times50\times5\ ГОСТ\ 8509\text{-}72}{Вст3кп2\ ГОСТ\ 535\text{-}79^*}$ ℓ=1100	2	4,2кг
Б4		2		ℓ=1000	1	3,8кг
Б4		3		Полоса $\frac{Б\text{-}4\times30\ ГОСТ\ 103\text{-}76}{Вст3кп2\ ГОСТ\ 535\text{-}79^*}$ ℓ=1000	1	0,9кг

1 — 1.

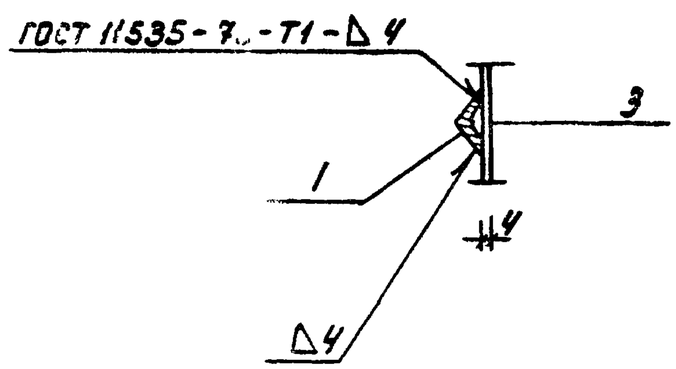

Нач.отд.	Мишаткин		
Н.контр.	Мильцер		
Гл.спец.	Русин		
ГИП	Крюков		
Рук.бри	Болотова		
Ст.инж.	Гудков Т.		

Т.п. 902-2-379.83 КЖИ-ОГ2

Ограждение ОГ2

Стадия	Масса	Масштаб
Р	13,1	1:20 1:10
Лист	Листов 7	

Мосводоканалниипроект

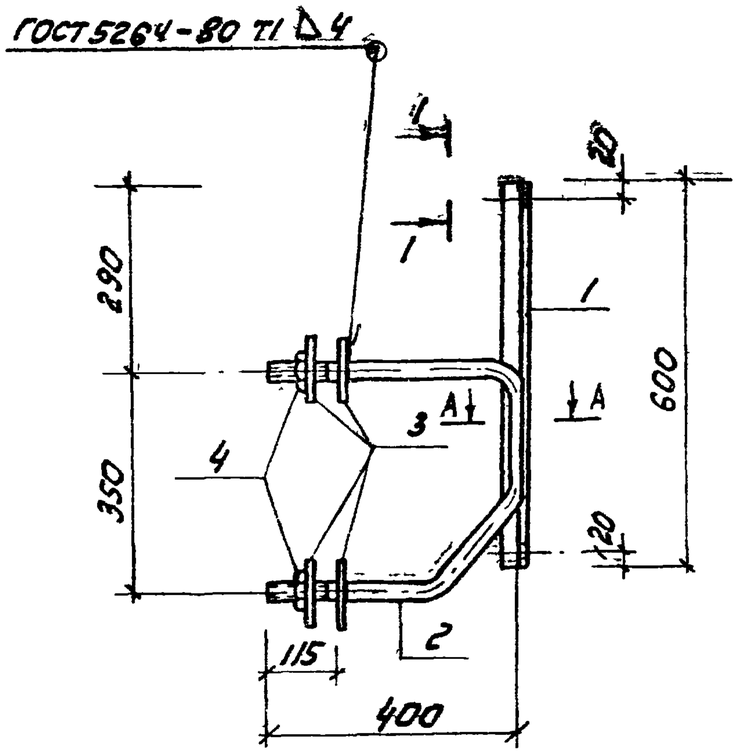

1-1

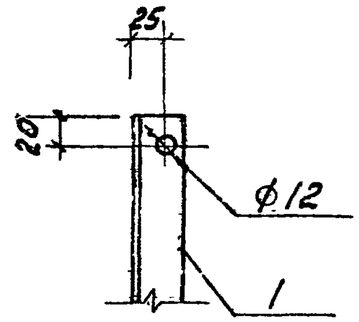

A-A

Сварка ручная электродуговая

Поз.2

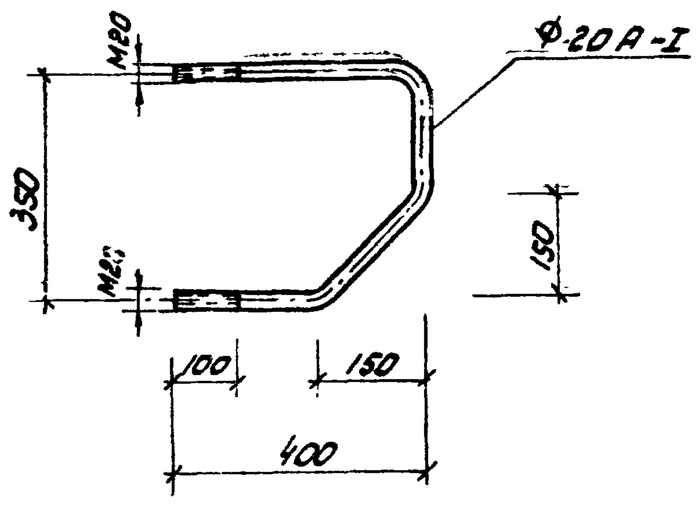

Формат	Зона	Поз.	Обозначение	Наименование	Кол.	Примечание
				Документация		
А3			т.п. 902-2-379.83 -ТТ	Технические требования		
				Детали		
Б4		1		уголок $\frac{Б\text{-}40\times40\times4\ ГОСТ\ 8509\text{-}72^*}{Вст3кп2\ ГОСТ\ 535\text{-}79^*}$ ℓ=600	1	1,45 кг
Б4		2		ф20 АI ГОСТ 5781-82* ℓ=1050	1	2,6 кг
Б4		3		полоса $\frac{Б\text{-}100\times4\ ГОСТ\ 103\text{-}76}{Вст3кп2\ ГОСТ\ 535\text{-}79^*}$ ℓ=100	4	0,3 кг
				Стандартные изделия		
		4		гайка М20 ГОСТ 5915-70*	2	

Нач. отд.	Мешалкин			т.п. 902-2-379.83	КЖИ-Км1	
Н. контр.	Мильцер			Изделие закладное Км1	Стадия	Масса	Масштаб
Гл. спец.	Русин				Р	5,4	1:10
ГИП	Крюков				Лист	Листов 1	
Рук. брит.	Болотова				Мосводоканалниипроект		
Гл. инж.	Киселева						

копировал

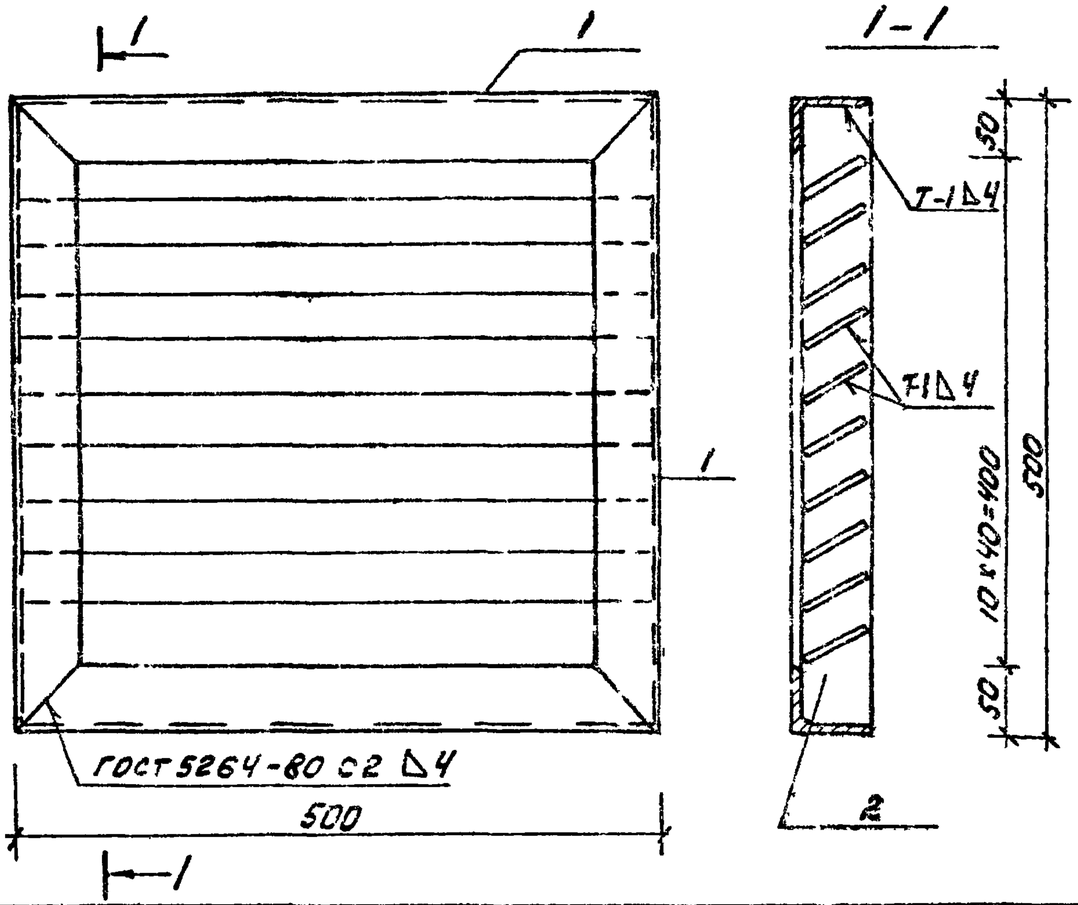

Формат	Зона	Поз.	Обозначение	Наименование	Кол.	Примечание
				Документация		
А3			т.п. 902-2-379.83 -ТТ	Технические требования		
				Детали		
Б4		1		Уголок $\frac{Б\text{-}50\times50\times4\ ГОСТ\ 8509\text{-}72^{*}}{Вст3кп2\ ГОСТ\ 535\text{-}79^{*}}$	4	1,5кг
Б4		2		Полоса $\frac{Б\text{-}4\times60,\ ГОСТ\ 103\text{-}76}{Вст3кп2\ ГОСТ\ 535\text{-}79^{*}}$	10	0,9кг

Нач.отд.	Мешалкин		т.п. 902-2-379.83	КЭЖИ -ЖР1
Н.контр.	Мильцер		Жалюзийная решетка ЖР1	Стадия: Р; Масса: 14,6; Масштаб: 1:5
Гл.спец.	Русин			Лист; Листов 1
ГИП	Кожаев			Мосводоканалниипроект
Рук.бр.	Болотова			
Инженер	Нарунец			

Копировал: Формат А3

А III

т.п. 902-2-379.83

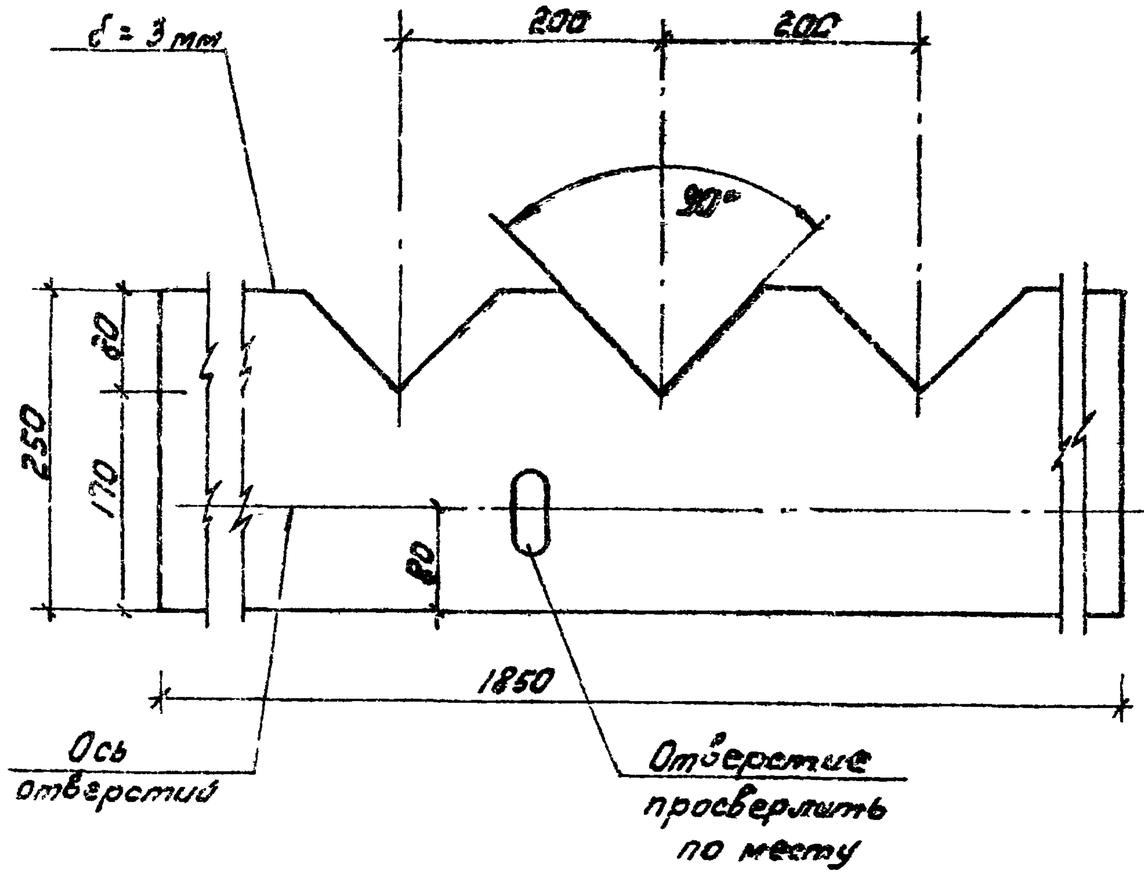

Нач.отд.	Мешалкин		т.п. 902-2-379.83	КЭЖИ -В1
Н.контр.	Мильцер		Водослив В1	Стадия: Р; Масса: ; Масштаб: 1:5
Гл.спец.	Русин			Лист; Листов 1
ГИП	Кожаев		Стекло СБ ПТ, II 3×1360×1190 ГОСТ 9784-75*	Мосводоканалниипроект
Рук.бр.	Болотова			
Инженер	Нарунец			

Копировал: 19158-03 (45) Формат А4