Типовые конструкции, изделия и узлы зданий и сооружений

СЕРИЯ 1.431-1Б

# ПЕРЕГОРОДКИ

ПАНЕЛЬНЫЕ АЛЮМИНИЕВЫЕ ДЛЯ ГЕРМЕТИЗИРОВАННЫХ ПОМЕЩЕНИЙ.

ВЫПУСК-3

ПРИБОРЫ МЕХАНИЧЕСКИЕ ДЛЯ ДВЕРЕЙ

РАБОЧИЕ ЧЕРТЕЖИ

15182-04

ЦЕНА 2-61

ЦЕНТРАЛЬНЫЙ ИНСТИТУТ ТИПОВОГО ПРОЕКТИРОВАНИЯ
ГОССТРОЯ СССР

Москва, А-445, Смольная ул., 22

Сдано в печать 1978 года

Заказ № 12418 Тираж 4800 экз.

Типовые конструкции, изделия и узлы зданий и сооружений

Серия 1.431-1б

# ПЕРЕГОРОДКИ

## ПАНЕЛЬНЫЕ АЛЮМИНИЕВЫЕ ДЛЯ ГЕРМЕТИЗИРОВАННЫХ ПОМЕЩЕНИЙ

Выпуск-3

## ПРИБОРЫ МЕХАНИЧЕСКИЕ ДЛЯ ДВЕРЕЙ

Рабочие чертежи


Разработаны „Гипроспецлегконструкция"

Гл. инженер института В.И. Шилов

Зам. заведующего ОАК-1 З.С. Лебединский

Гл. конструктор проекта Л.М. Хацкелевич

Гл. конструктор проекта А.А. Хайцер



Утверждены
Госстроем СССР протоколом № 43
от 26 мая 1977 г.

| Обозначение | Наименование | Стр. |
|---|---|---|
| | Обложка | 1 |
| | Титульный лист | 2 |
| | Содержание выпуска | 3 |
| | Схема расположения приборов на дверях с притвором | 4 |
| Э 01- 005 | Петля | 5 |
| УД 01-00-00-00 | Упор дверной | 10 |
| РД 05-00-00-00 | Ручка дверная | 12 |
| ЗДН 04-00-00-00 | Закрыватель дверной накладной | 13 |
| ШД 09-00-00-00 | Шпингалет дверной | 56 |
| ЗЦ 04-00-00-00 | Замок цилиндровый | 73 |
| | | |

## Двери однопольные

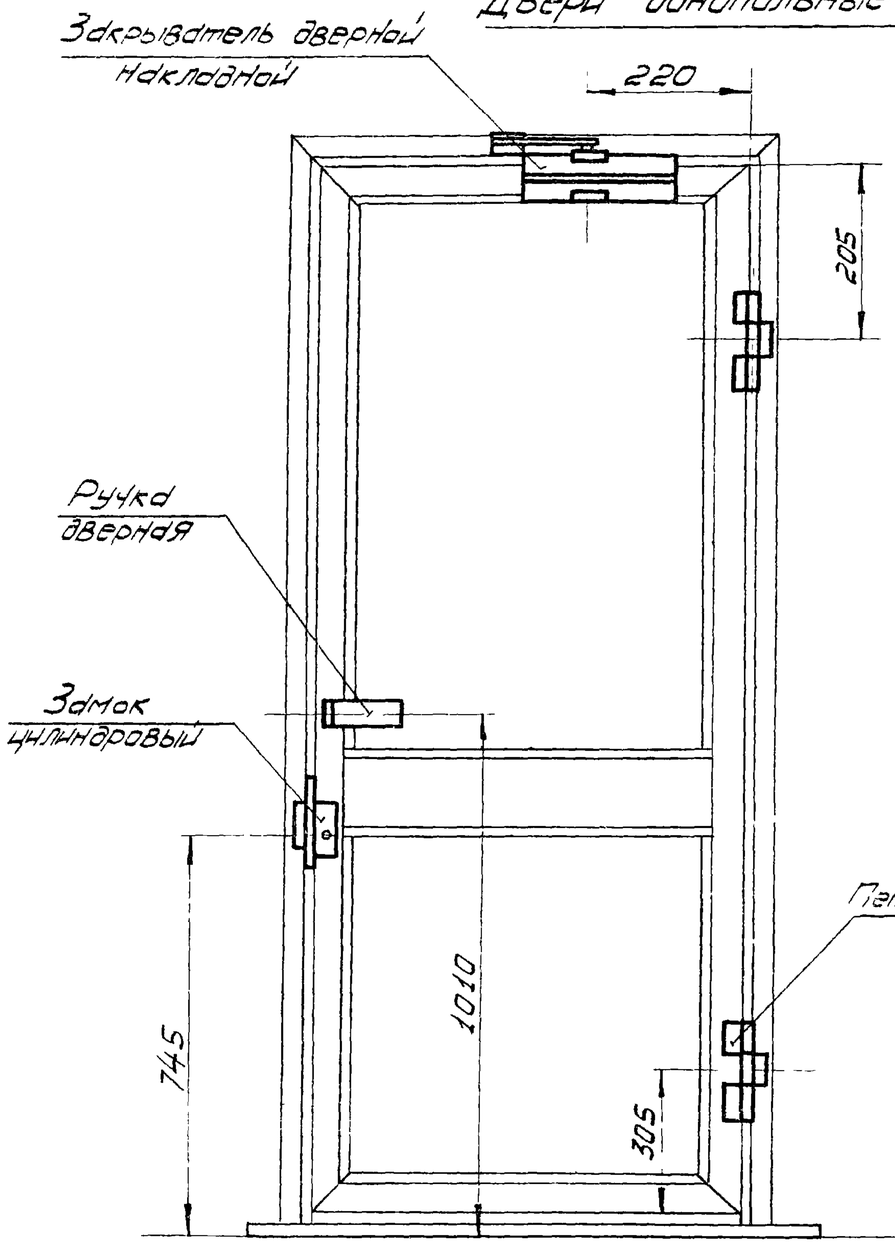


## Двери двупольные

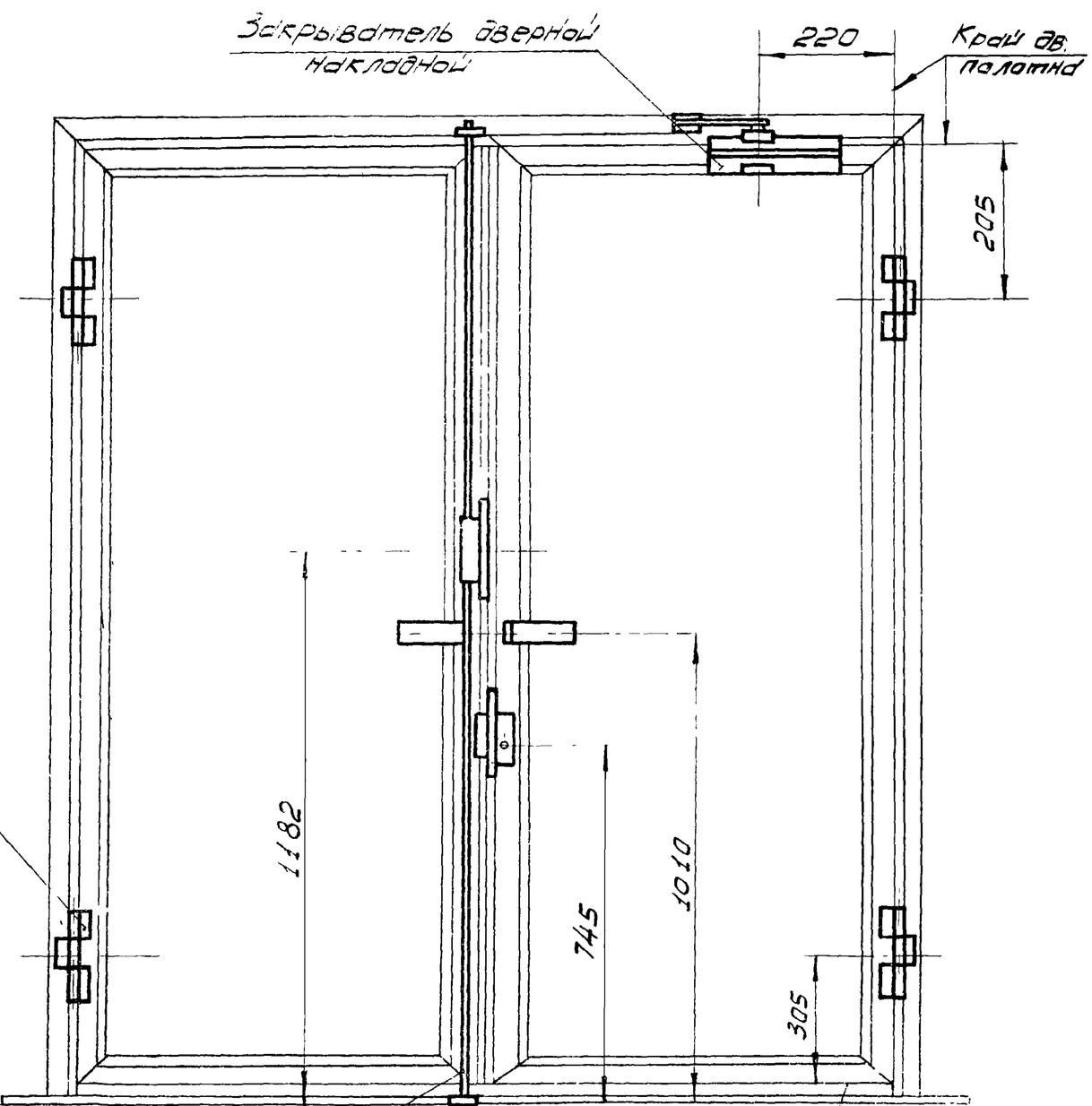


Схема расположения упор

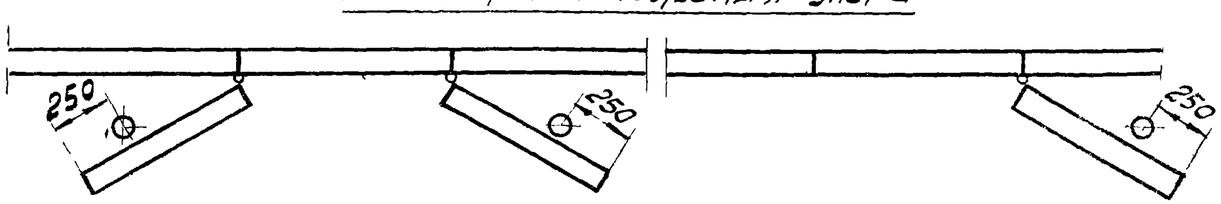


Двери двупольные

Двери однопольные

| Изм. | Лист | № докум. | Подп. | Дата |
|---|---|---|---|---|
| Разраб. | | Безрукова | | |
| Пров. | | Хайцер | | |
| Н. контр. | | Шапатов | | |
| Утв. | | Гебедин | | |

Серия 1.431-16 | Выпуск 3

Схема расположения приборов на дверях с притвором

| Лит. | Лист | Листов |
|---|---|---|
| | | 2 |

Минмонтажспецстрой СССР
Гипросельэлектросетьпроект

Инв. № подл. | Подп. и дата | Взам. инв. № | Инв. № дубл. | Подп. и дата

| Формат | Зона | Поз. | Обозначение | Наименование | Кол. | Примечан. |
|---|---|---|---|---|---|---|
| | | | | | | |
| | | | | Документация | | |
| 12 | | | 301-005 СБ. | Сборочный чертеж | | |
| | | | | | | |
| | | | | Детали | | |
| 12 | | 1 | 301-008 | Полупетля | 1 | |
| | | | | | | |
| 12 | | 2 | 301-009 | Полупетля | 1 | |
| | | | | | | |
| 11 | | 3 | 301-004 | Шайба | 4 | |
| | | | | | | |
| 11 | | 4 | 301-006 | Штифт | 1 | |
| | | | | | | |
| 11 | | 5 | 301-007 | Ось | 1 | |

Подпись и дата | Инв. № дубл. | Взам. инв. № | Подпись и дата | Инв. № подл.

| Изм | Лист | № докум. | Подп. | Дата |
|---|---|---|---|---|
| Разраб. | | Безрукова | БСС | 26 V-78 |
| Провер. | | Хайцер | | 26 VI-78 |
| Т. контр. | | | | |
| Н. контр. | | Шапатов | | 7-78 |
| Утв. | | Хайцер | | 7-78 |

Серия 1.431-16 | Выпуск 3

301-005

Петля

| Лит | Лист | Листов |
|---|---|---|
| | | 1 |

Минмонтажспецстрой СССР
Гипроспецлегконструкция

| | | | | |
|---|---|---|---|---|
| Серия 1.431-16 | | | Выпуск 3 | |
| 301-007 | | | | |
| Ось | Лит. | Масса | М-б | |
| | | 0,05 | 1:1 | |
| | Лист | Листов 1 | | |
| круг 8 ГОСТ 7417-75 / 20Х13 ГОСТ 5632-72 | Минмонтажспецстрой СССР Гипроспецлегконструкция | | | |

Изм. | Лист | № докум. | Подп. | Дата
Разраб. Безрукова БСС 26 V-78
Провер. Хайцер 26 VI-78
Т. контр.
Н. контр. Шапатов 7-78
Утв. Хайцер 7-78

Подпись и дата | Инв. № дубл. | Взам. инв. № | Подпись и дата | Инв. № подл.

Rz20 (√) 5

Серия 1.431-16 Выпуск 3 | 301-007

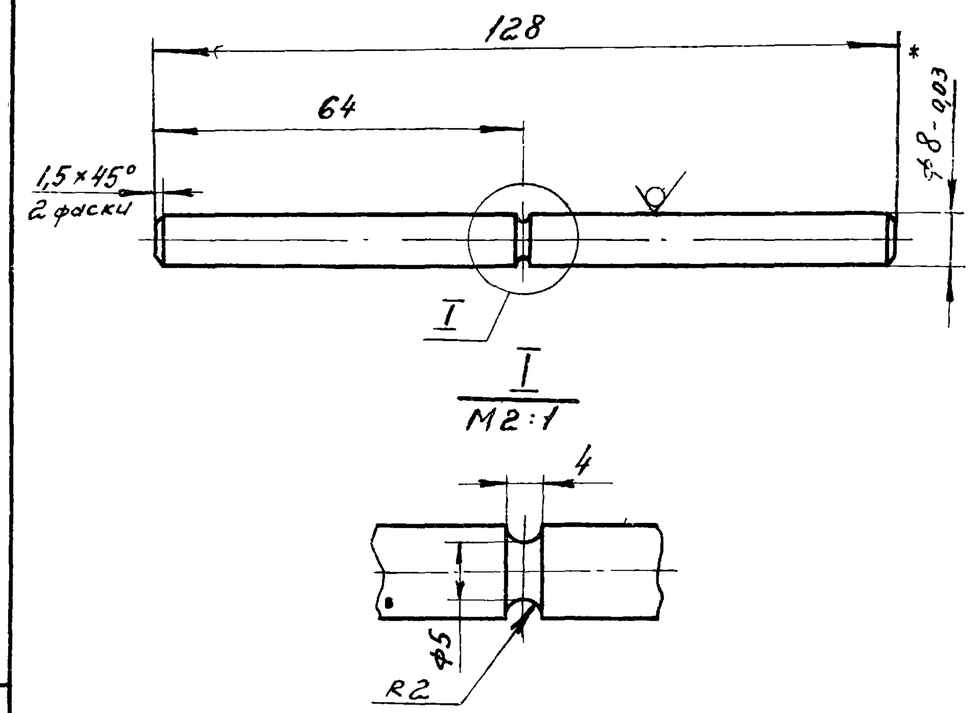


1* размер для справок
2. Маркировать на бирке УУ. шрифтом ПО-5 ГОСТ 2930-62

| | | |
|---|---|---|
| серия 1.431-16 | | 901-005 сб |
| выпуск 3 | | |

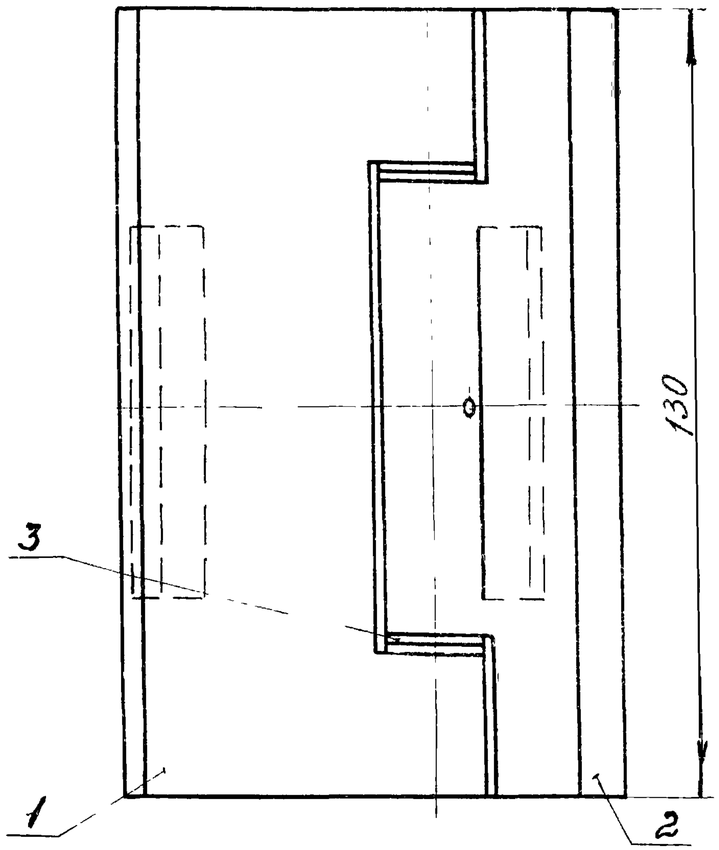


## Вид А

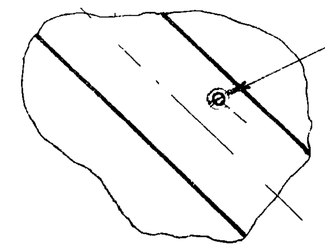


## Вид Б

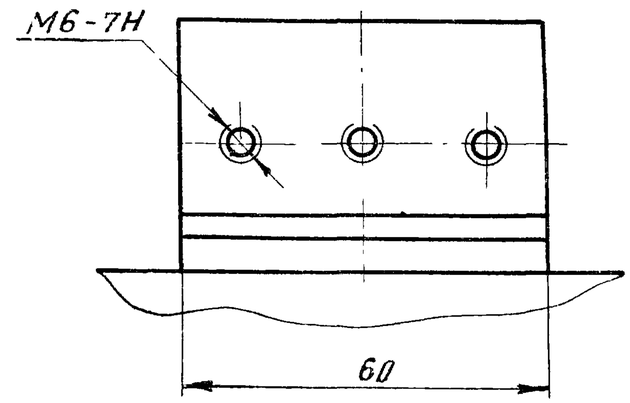


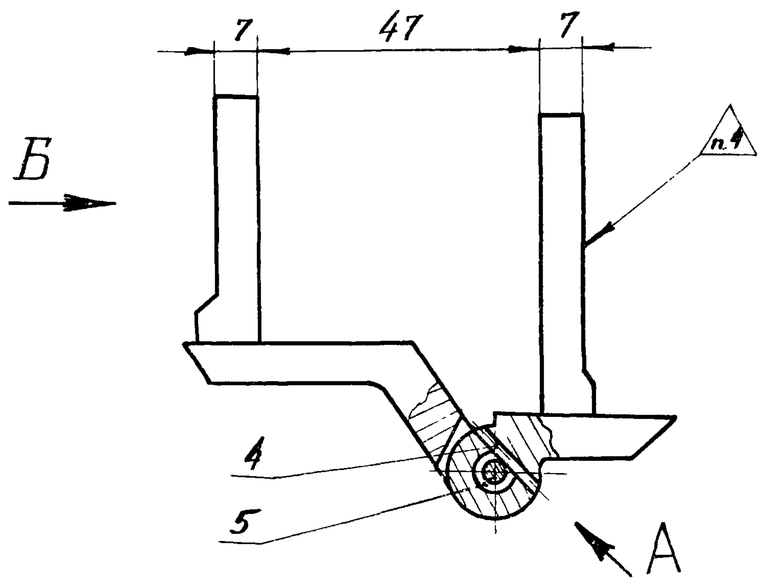


1. Размеры для справок
2. Керновку штифта производить после установки петли на изделие
3. Маркировать на бирке 4У шрифтом ПО-5 ГОСТ 2930-62
4. Клепнить ударным способом.

| | | | | | | | |
|---|---|---|---|---|---|---|---|
| | | | | | серия 1.431-16 | выпуск 3 | |
| | | | | | 901-005 сб. | | |
| изм. | лист | № докум. | подп. | дата | Петля | лит | масса | масштаб |
| разраб. | | Безрукова | | | | | 0,417 | 1:1 |
| провер. | | Хайцер | | | Сборочный чертеж | лист | листов 1 |
| т.контр. | | | | | | Минмонтажспецстрой СССР. Гипроспецпегконструкция | |
| н.контр. | | Шапатов | | | | | |
| утв. | | Гейдаинский | | | | | |

| | | |
|---|---|---|
| 301-008 | | Серия 1.431-16 Выпуск 3 |

7

Rz 40 (√)

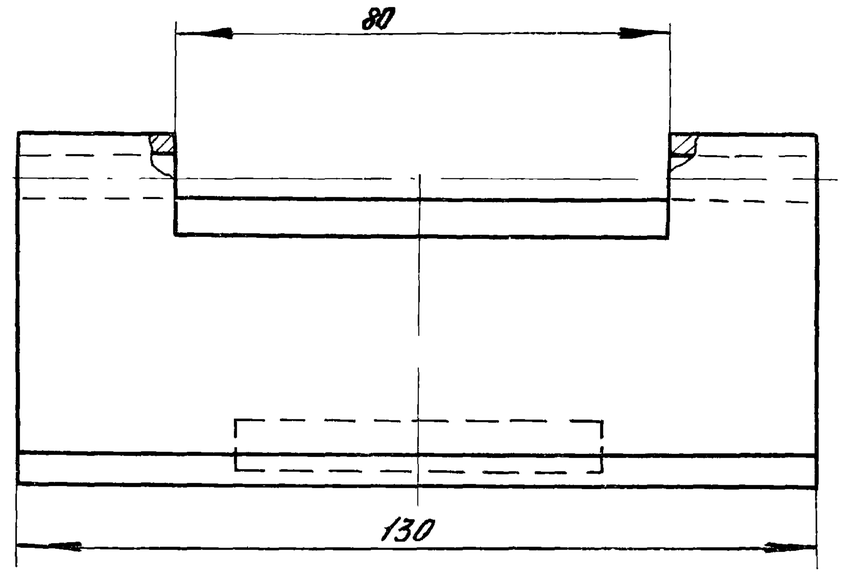


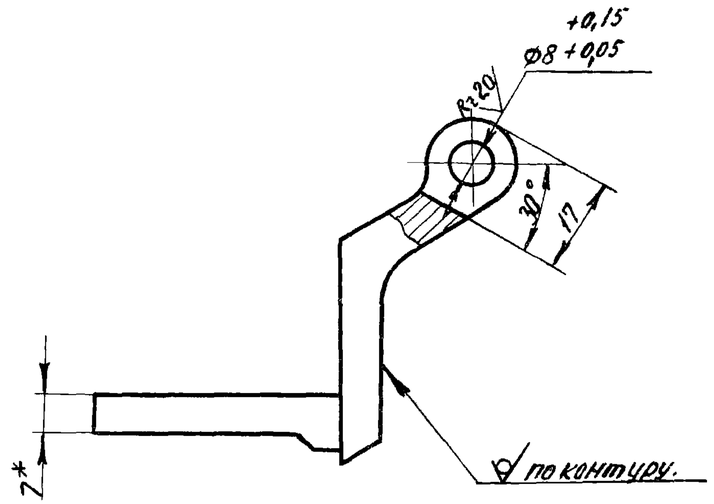


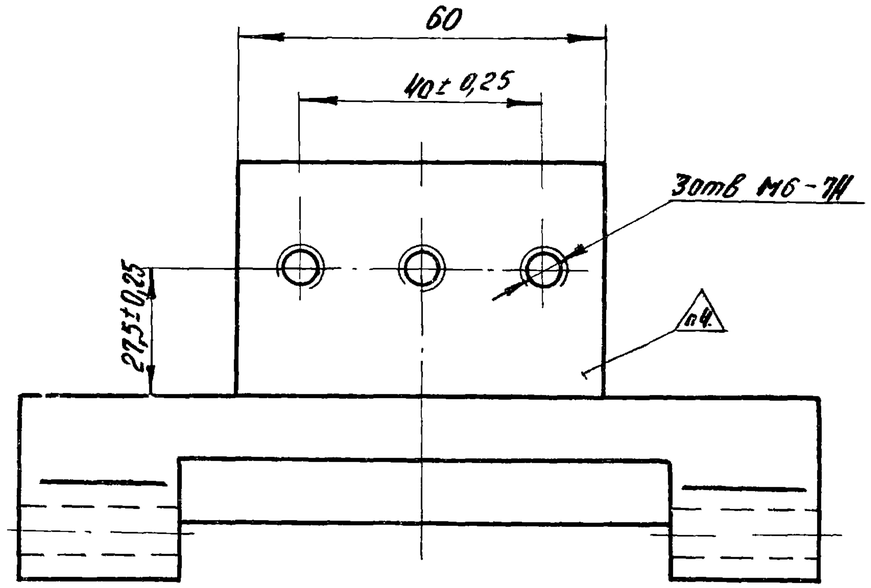


1* Размер для справок
2. Покрытие: Ан. Окс.20
3. Маркировать на бирке ЧУ шрифтом по-5 ГОСТ 2930-62
4. Клеймить ударным способом
5. Неуказанные предельные отклонения охватываемых размеров - по $B_1$, охватывающих - по $A_1$

| Изм. | Лист. | № докум. | Подп. | Дата |
|---|---|---|---|---|
| Разраб. | | Безрукова | БСБК | 26.03.86 |
| Провер. | | Хайцер | | 6.7.86 |
| Т. контр. | | | | |
| Гл. констр. пр. | | | | |
| Н. контр. | | Шапатов | | |
| Утв. | | Лебединский | | |

Серия 1.431-16 Выпуск 3

301-008

Полупетля

| Лит | Масса | Масштаб |
|---|---|---|
| | 0,216 | 1:1 |
| Лист | Листов: 1 | |

Профиль ПА-472 АД31Т1 ГОСТ 4784-74

Минмонтажспецстрой СССР Гипроспецтяжконстр

Подпись и дата | Инв. дубл. | Взам. инв. № | Подпись и дата | Инв. подл.

Rz 40 (✓)

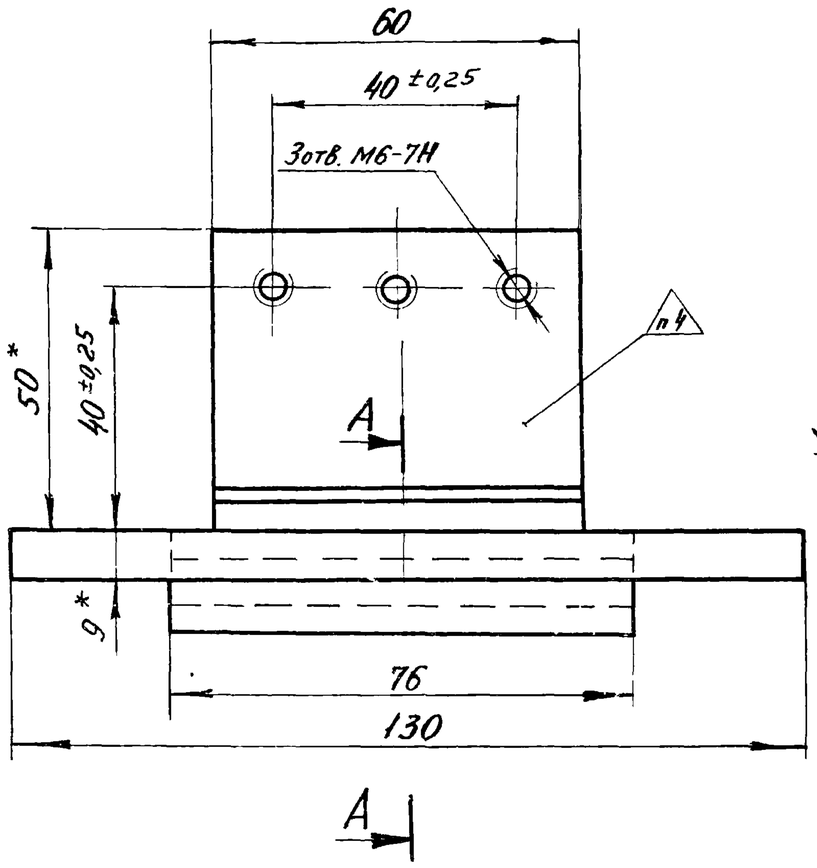


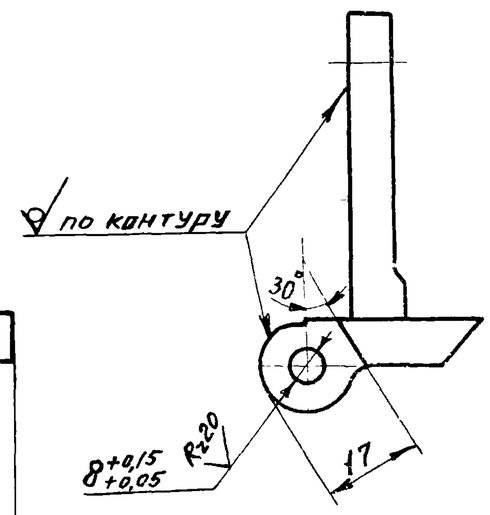


## А-А

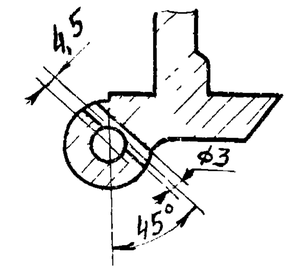


1.* Размеры для справок
2. Покрытие: Ан ОКС 20
3. Маркировать на бирке ЧУ шрифтом ПО-5 ГОСТ 2930-62
4. Клеймить ударным способом
5. Неуказанные предельные отклонения охватываемых - по В7, охватывающих - по А1, прочих - по СМ7

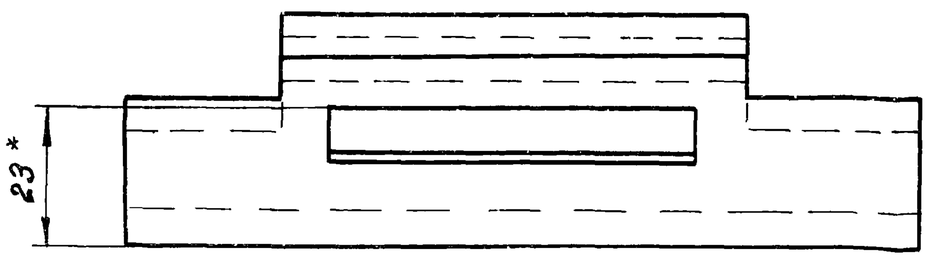


| | | | | | | | |
|---|---|---|---|---|---|---|---|
| Изм. | Лист. | № докум. | Подп. | Дата | Серия 1.431-16 | Выпуск 3 | |
| | | | | | 3О1-009 | | |
| Разраб. | | Безрукова | | | Полупетля | Лит. / Масса 0,150 / Масштаб 1:1 | |
| Провер. | | Хайцер | | | | Лист / Листов 1 | |
| Т. контр. | | | | | | | |
| Н. контр. | | Шапатов | | | Профиль ПА-473 АД-31-Т1 ГОСТ 4784-74 | Минмонтажспецстрой СССР Промспецпетконструкция | |
| Утв. | | Лебединский | | | | | |

301-009

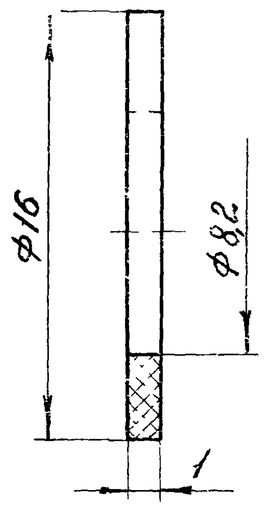


Маркировать на бирке ЧУ.
шрифтом ПО-5 ГОСТ 2930-62

| | | | | | | |
|---|---|---|---|---|---|---|
| Изм. | Лист | № докум. | Подп. | Дата | Шайба | Лит. / Масса 0,0001 / Масштаб 5:1 |
| Разраб. | | Безрукова | | | | Лист / Листов 1 |
| Провер. | | Хайцер | | | | |
| Т.контр. | | | | | Капрон ВТУ УХП 69-58 | Минмонтажспецстрой СССР Гипроспецмонтаж |
| Н.контр. | | Шаламов | | | | |
| Утв. | | Хайцер | | | | |

Инв. № подл. | Подпись и дата | Взам. инв. № | Инв. № дубл. | Подпись и дата



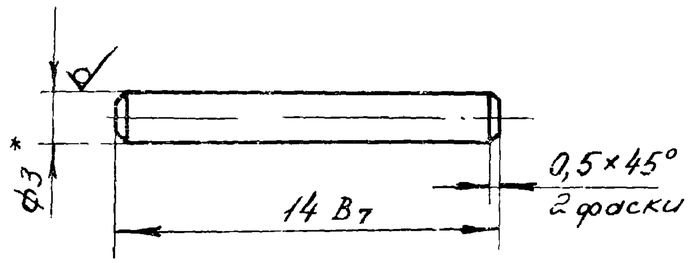


1*. Размеры для справок.
2. Покрытие: Ц12Хр.
3. Маркировать на бирке ЧУ шрифтом ПО-5 ГОСТ 2930-62.

| | | | | | | |
|---|---|---|---|---|---|---|
| Изм. | Лист | № докум. | Подпись | Дата | Штифт | Лит. / Масса 0,0007 / Масштаб 5:1 |
| Разраб. | | Безрукова | | | | Лист / Листов 1 |
| Провер. | | Хайцер | | | | |
| Т.контр. | | | | | Проволока II-3 ГОСТ 9389-75 | Минмонтажспецстрой СССР Гипроспецмонтаж конструкции |
| Гл.к.пр. | | | | | | |
| Н.контр. | | Шаламов | | | | |
| Утв. | | Хайцер | | | | |

Инв. № подл. | Подпись и дата | Взам. инв. № | Инв. № дубл. | Подпись и дата

УД01-00-00-01 | Серия 1.431-16

(√)

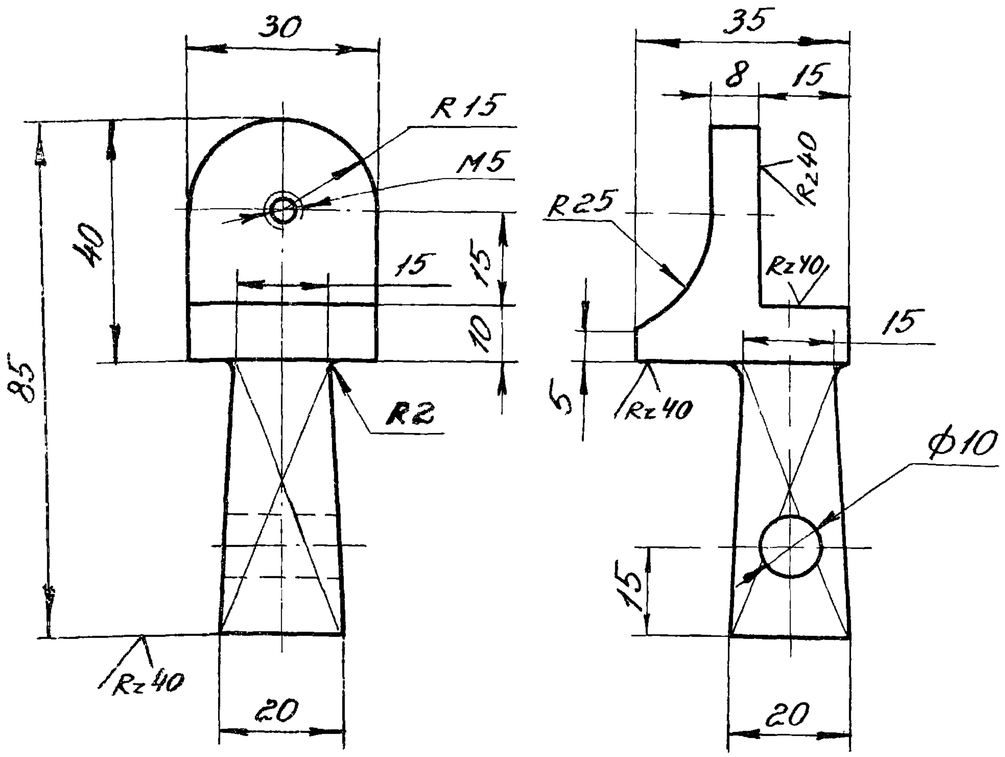


1. Предельные отклонения размеров:
отверстия – по $A_1$; вала – по $B_1$; остальное – по $CM_1$.
2. Покрытие – анодировать в натуральный цвет.

| Изм. | Лист | № докум. | Подп. | Дата |
|---|---|---|---|---|
| Разраб. | Воробьев | | | 20/VI 78 |
| Пров. | Хайцер | | | 26/VI 78 |
| Т.контр. | | | | |
| Н.контр. | Шапатов | | | 26/VI-78 |
| Утв. | Хайцер | | | 26/VI 78 |

Серия 1.431-16 | Выпуск 3

УД01-00-00-01

Стойка

| Лит. | Масса | Масштаб |
|---|---|---|
| 0 | 0,08 | 1:1 |

Лист | Листов 1

Ал9-Т4 ГОСТ 2685-75

Минмонтажспецстрой СССР
Гипроспецлегконструкц

| Формат | Зона | Поз. | Обозначение | Наименование | Кол. | Прим. |
|---|---|---|---|---|---|---|
| | | | | Документация | | |
| 12 | | | УД01-00-00-00 СБ | Сборочный чертеж | | |
| | | | | Детали | | |
| 11 | | 1 | УД01-00-00-01 | Стойка | 1 | |
| | | | | Стандартные изделия | | |
| | | 3 | | Винт М5×30.56.02 ГОСТ 17475-72 | 1 | |
| | | 4 | | Останов дверной ОД ГОСТ 5091-72 | 1 | |

Подп. и дата | Инв. № дубл. | Взам. инв. № | Подп. и дата | Инв. № подл.

Серия 1.431-16 | Выпуск 3

УД01-00-00-00

| Изм. | Лист | № докум. | Подп. | Дата |
|---|---|---|---|---|
| Разраб. | Воробьев | | | 20/VI 78 |
| Пров. | Хайцер | | | 26/VI-78 |
| Н.контр. | Шапатов | | | 26/VI 78 |
| Утв. | Хайцер | | | 26/VI 78 |

Упор дверной

| Лит. | Лист | Листов |
|---|---|---|
| 0 | | 1 |

Минмонтажспецстрой СССР
Гипроспецлегконструкц

| Серия 1.431-16 | Выпуск 3 | УД 01-00-00-00СБ |
|---|---|---|

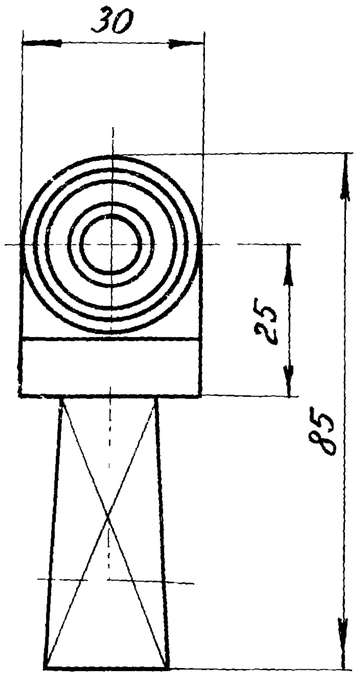


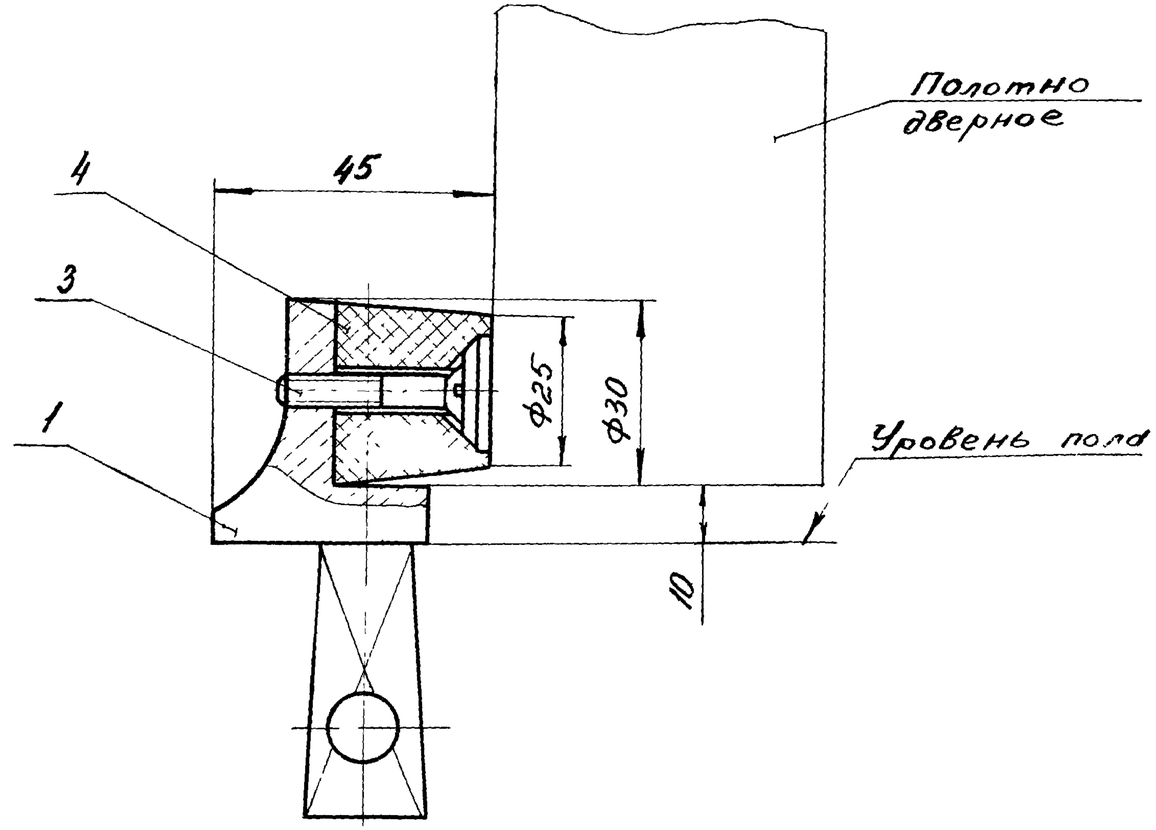


Схема установки упора дверного

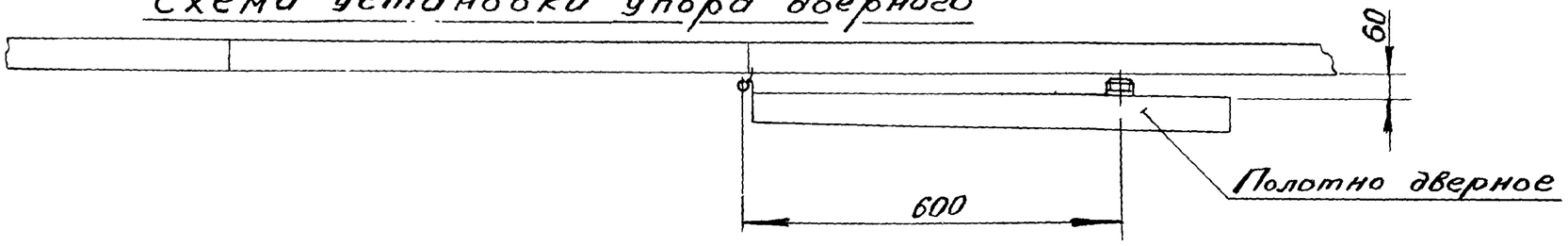


| Изм. | Лист | № докум. | Подп. | Дата |
|---|---|---|---|---|
| Разраб. | | Воробьев | | |
| Пров. | | Хайцер | | |
| Т.контр. | | | | |
| Н.контр. | | Щдамов | | |
| Утв. | | Лебединский | | |

| Серия 1.431-16 | Выпуск 3 |
|---|---|
| УД01-00-00-00СБ | |
| Упор дверной<br>Сборочный чертеж | Лит. 0 / Масса 0,12 / Масштаб 1:1 |
| | Лист / Листов 1 |
| | Минмонтажспецстрой СССР<br>Гипространсконструкция |

| Подп. и дата | Инв. № дубл. | Взам. инв. № | Подп. и дата | Инв. № подл. |
|---|---|---|---|---|
| | | | | |

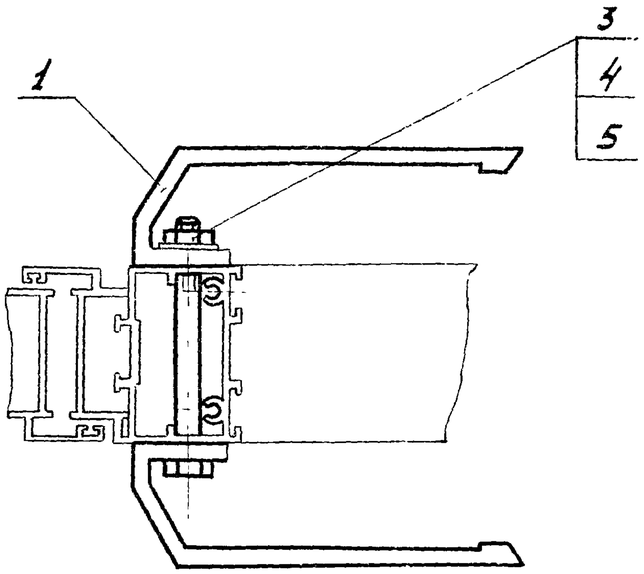


| Формат | Зона | Поз | Обозначение | Наименование | Кол. | Примеч. |
|---|---|---|---|---|---|---|
| | | | | Детали | | |
| | | 1 | ДА024-15/к 02.00.09 | Ручка | 2 | |
| | | | | Стандартные изделия | | |
| | | 3 | | Болт М8×80.58.02 | | |
| | | | | ГОСТ 7798-70 | 1 | |
| | | 4 | | Гайка М8.58.02 | | |
| | | | | ГОСТ 5915-70 | 1 | |
| | | 5 | | Шайба 8.02 | | |
| | | | | ГОСТ 11371-68 | 1 | |

| Изм. | Лист | № докум. | Подп. | Дата | РД 05.00.00.СБ | | | |
|---|---|---|---|---|---|---|---|---|
| Разраб. | | Безрукова | | | Установка ручек на дверях перегородок. Сборочный чертеж | Лит. | Масса | Масштаб 1:2 |
| Пров. | | Хайцер | | | | Лист | Листов 1 | |
| Т. контр. | | | | | | Минмонтажспецстрой СССР Гипроспецлегконструкция | | |
| Н. контр. | | Шалатов | | | | | | |
| Утв. | | Лебединский | | | | | | |



Rz40 (√)

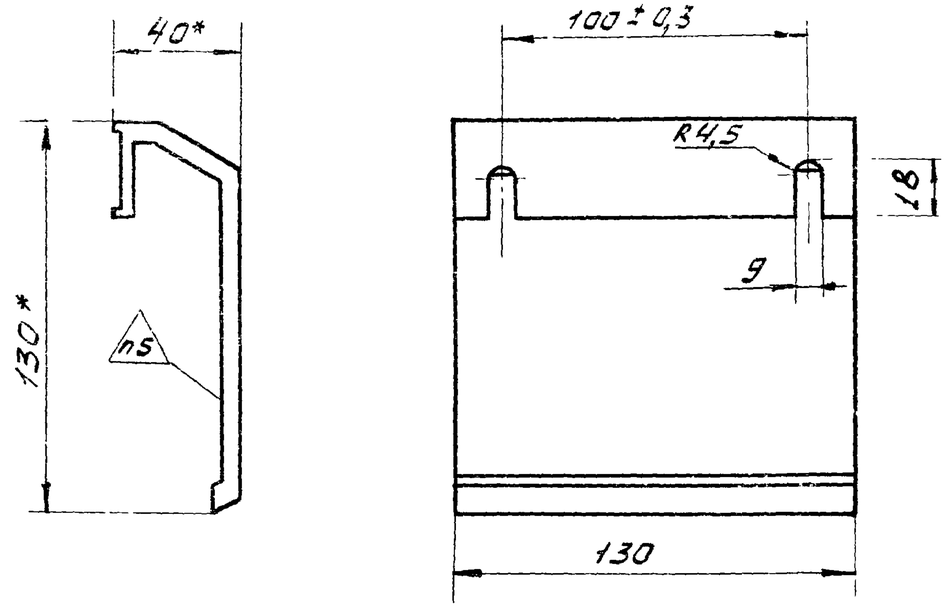


1.* Размеры для справок
2. Неуказанные предельные отклонения размеров: отверстий – по А7; остальные – по СМ7
3. Покрытие Ан. Окс. 21
4. Маркировать на бирке 4у
5. Клеймить 5у

| Изм. | Лист | № докум. | Подп. | Дата | ДА024-15/к 02.00.09 | | | |
|---|---|---|---|---|---|---|---|---|
| Разраб. | | Безрукова | | | Ручка | Лит. | Масса 0,38 | Масштаб 1:2 |
| Пров. | | Хайцер | | | | Лист | Листов 1 | |
| Т. контр. | | | | | Профиль ПАП-665 АД31-Т1 ГОСТ 4784-74 | Минмонтажспецстрой СССР Гипроспецлегконструкция | | |
| Н. контр. | | Шалатов | | | | | | |
| Утв. | | Лебединский | | | | | | |

Подп. и дата | Инв. № дубл. | Взам. инв. № | Подп. и дата | Инв. № подл.

| № строки | Обозначение | Наименование | Куда входит: Обозначение | Куда входит: Кол. | Общее кол | Примечание |
|---|---|---|---|---|---|---|
| 1 | 3ДН04-00-00-00 | Закрыватель дверной накладной | | | | |
| 2 | | | | | | |
| 3 | | | | | | |
| 4 | 3ДН03-01-00-00 | Система рычажная | 3ДН04-00-00-00 | 1 | 1 | |
| 5 | 3ПГ01-00-00-00 | Закрыватель пружинно-гидравлический | | | | |
| 6 | | | | | | |
| 7 | | | | | | |
| 8 | | | | | | |
| 9 | | | | | | |
| 10 | | | | | | |
| 11 | | | | | | |
| 12 | | | | | | |
| 13 | | | | | | |
| 14 | | | | | | |
| 15 | | | | | | |
| 16 | | | | | | |
| 17 | | | | | | |
| 18 | | | | | | |
| 19 | | | | | | |
| 20 | | | | | | |
| 21 | | | | | | |
| 22 | | | | | | |
| 23 | | | | | | |
| 24 | | | | | | |
| 25 | | | | | | |

Инв. № подл. | Подп. и дата | Взам. инв. № | Инв. № дубл. | Подп. и дата

| Изм. | Лист | № докум. | Подп. | Дата |
|---|---|---|---|---|
| Разраб. | | Мещеряков | БСЗ | 26/VI-78 |
| Пров. | | Воробьев | | 26/VI-78 |
| Н. контр. | | Шаламов | | 26/VI-78 |
| Утв. | | Хайцер | | 28/XII-78 |

Серия 1.431-16 | Выпуск 3

3ДН04-00-00-00 ВС

Ведомость спецификаций

| Лит. | Лист | Листов |
|---|---|---|
| О | | 1 |

Минмонтажспецстрой СССР
Гипроспецлегконструкция

| Форм. | Зона | Поз. | Обозначение | Наименование | Кол. | Примечание |
|---|---|---|---|---|---|---|
| | | | | | | |
| | | | | Документация | | |
| | | | | | | |
| 22 | | | 3ДН04-00-00-00СБ | Сборочный чертеж | | |
| 12 | | | 3ДН04-00-00-00ВС | Ведомость специфик | | |
| | | | | | | |
| | | | | Сборочные единицы | | |
| | | | | | | |
| 11 | | 1 | 3ДН03-01-00-00 | Система рычажная | 1 | |
| 11 | | 2 | 3ПГ01-00-00-00 | Закрыватель пружин | | |
| | | | | но-гидравлический | 1 | |
| | | | | | | |
| | | | | Детали | | |
| | | | | | | |
| 12 | | 5 | 3ДН04-00-00-01 | Пластина | 1 | |
| 11 | | 6 | 3ДН04-00-00-02 | Сухарь | 6 | |
| | | | | | | |
| | | | | Стандартные | | |
| | | | | изделия | | |
| | | | | | | |
| | | 9 | | Винт 5×20.56.02 | | |
| | | | | ГОСТ 10619-63 | 4 | |

| Форм. | Зона | Поз. | Обозначение | Наименование | Кол. | Прим. |
|---|---|---|---|---|---|---|
| | | 10 | | Винт М5×12.56.02 | | |
| | | | | ГОСТ 17475-72 | 4 | |
| | | 11 | | Винт 5×20.56.02 | | |
| | | | | ГОСТ 10621-63 | 2 | |
| | | 13 | | Болт М6×12.56.02 | | |
| | | | | ГОСТ 7798-70 | 1 | |
| | | 14 | | Шайба 6 5.02 | | |
| | | | | ГОСТ 11371-68 | 1 | |



Серия 1.431-16 | Выпуск 3

| Изм. | Лист | № докум. | Подп. | Дата |
|---|---|---|---|---|
| Разраб. | | Карпилов | | 25.4.78 |
| Пров. | | Хайцер | | 20.11.78 |
| Т.контр. | | | | |
| Н.контр. | | Шаламов | | 21.11.78 |
| Утв. | | Хайцер | | 28.11.78 |

3ДН04-00-00-00

Закрыватель дверной накладной

Лист 1 | Листов 2

Минмонтажспецстрой СССР
Гипроспецлегконструкция

Инв. № подл. | Подп. и дата | Взам. инв. № | Инв. № дубл. | Подп. и дата

| Изм. | Лист | № докум. | Подп. | Дата |
|---|---|---|---|---|

3ДН04-00-00-00

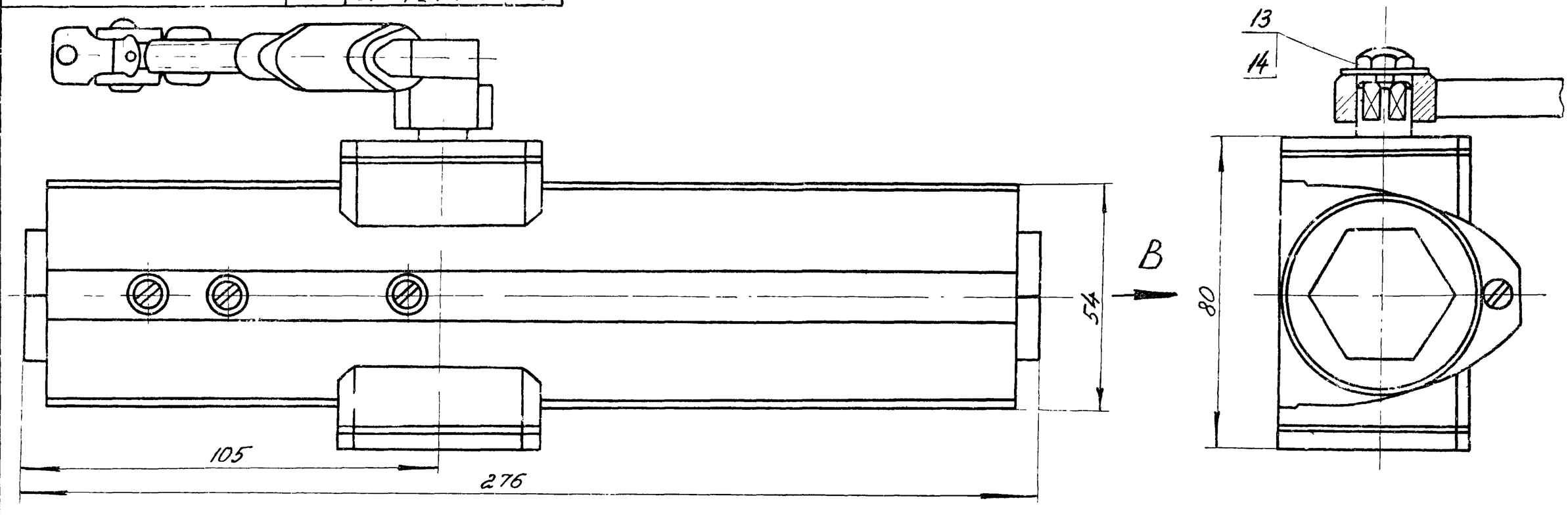


Вид В

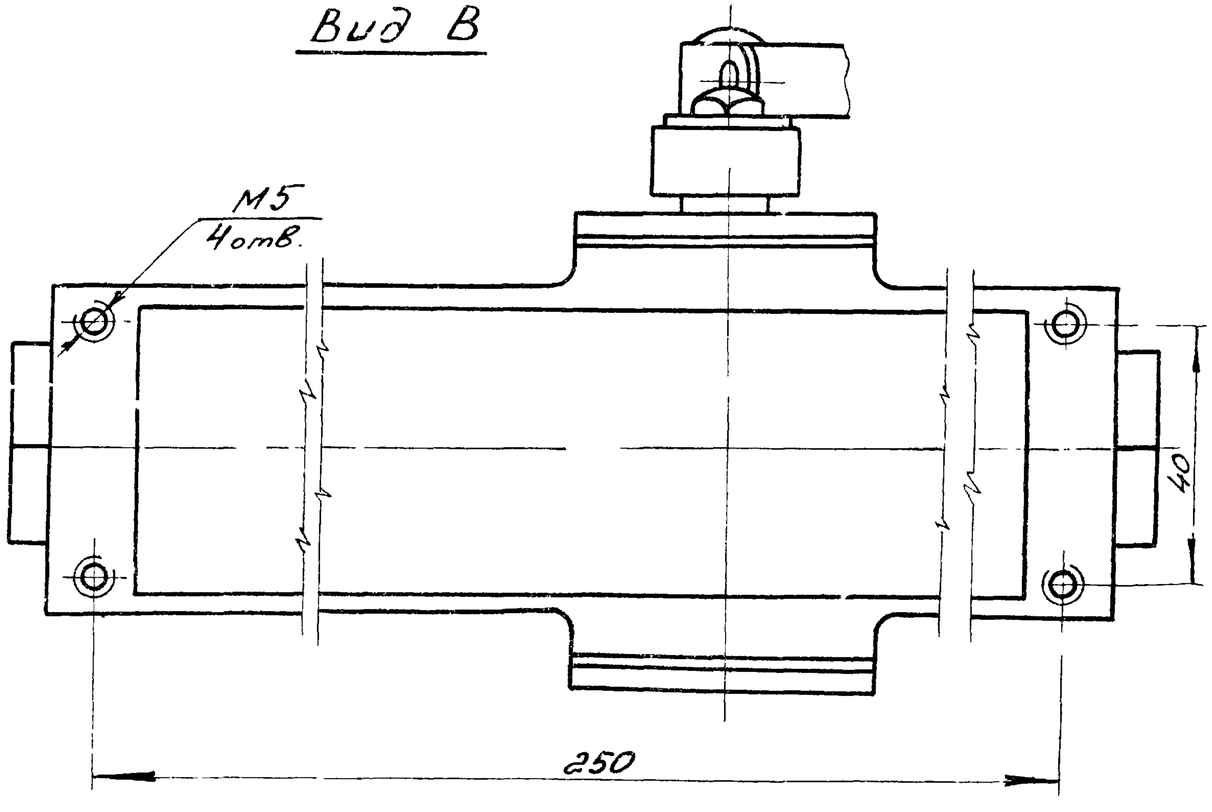


| Изм. | Лист | № докум. | Подп. | Дата |
|---|---|---|---|---|
| Разраб. | | Мещеряков | | |
| Пров. | | Воробьев | | |
| Т.контр. | | | | |
| Гл.констр. | | Хайцер | | |
| Н.контр. | | Шалимов | | |
| Утв. | | | | |

Серия 1.431-16 | Выпуск 3

ЗДН04-00-00-00СБ

Закрыватель дверной накладной

Сборочный чертеж

| Лит | Масса | Масштаб |
|---|---|---|
| 0 | 2,43 | 1:1 |

Лист 1 | Листов 5

Минмонтажспецстрой СССР
Гипростанцелесконструкция

Подп. и дата | Инв. № дубл. | Взам. инв. № | Подп. и дата | Инв. № подл.

| Серия 1.431-16 | Выпуск 3 | 3Д Н04-00-00-00СБ |
|---|---|---|

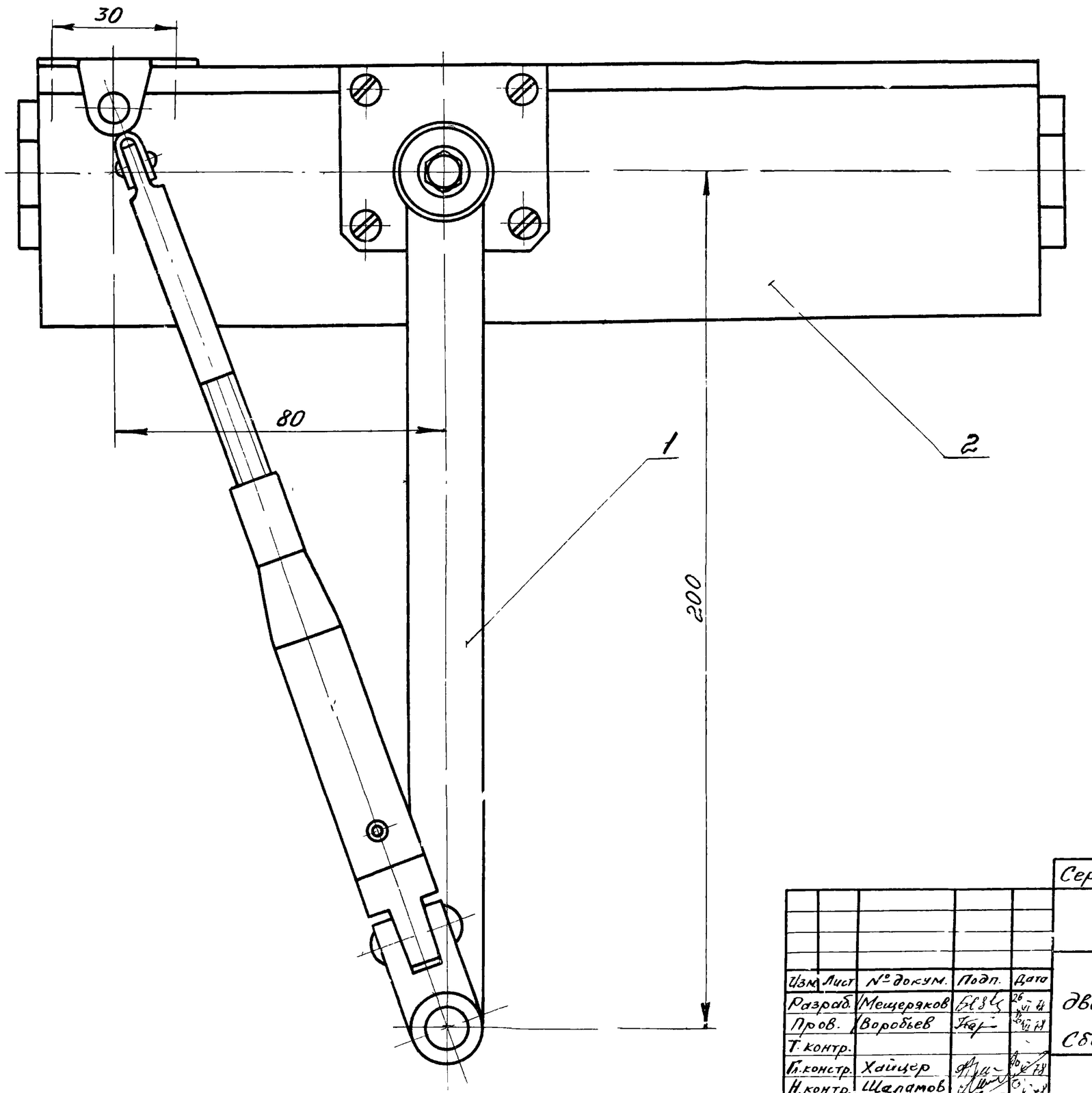


| Изм. | Лист | № докум. | Подп. | Дата |
|---|---|---|---|---|
| Разраб. | | Мещеряков | | 26.VI.74 |
| Пров. | | Воробьев | | 26.VI.74 |
| Т. контр. | | | | |
| Гл. констр. | | Хайцер | | 30.VI.74 |
| Н. контр. | | Шаламов | | 3.VII.74 |
| Утв. | | Лебединский | | 25.VII.74 |

Серия 1.431-16 | Выпуск 3

# 3Д Н04-00-00-00СБ

Закрыватель дверной накладной

Сборочный чертеж

| Лит. | Масса | Масштаб |
|---|---|---|
| О | — | 1:1 |

Лист 2 | Листов 5

Минмонтажспецстрой СССР
Гипроспецмеханоконструкц.

# Установка закрывателя



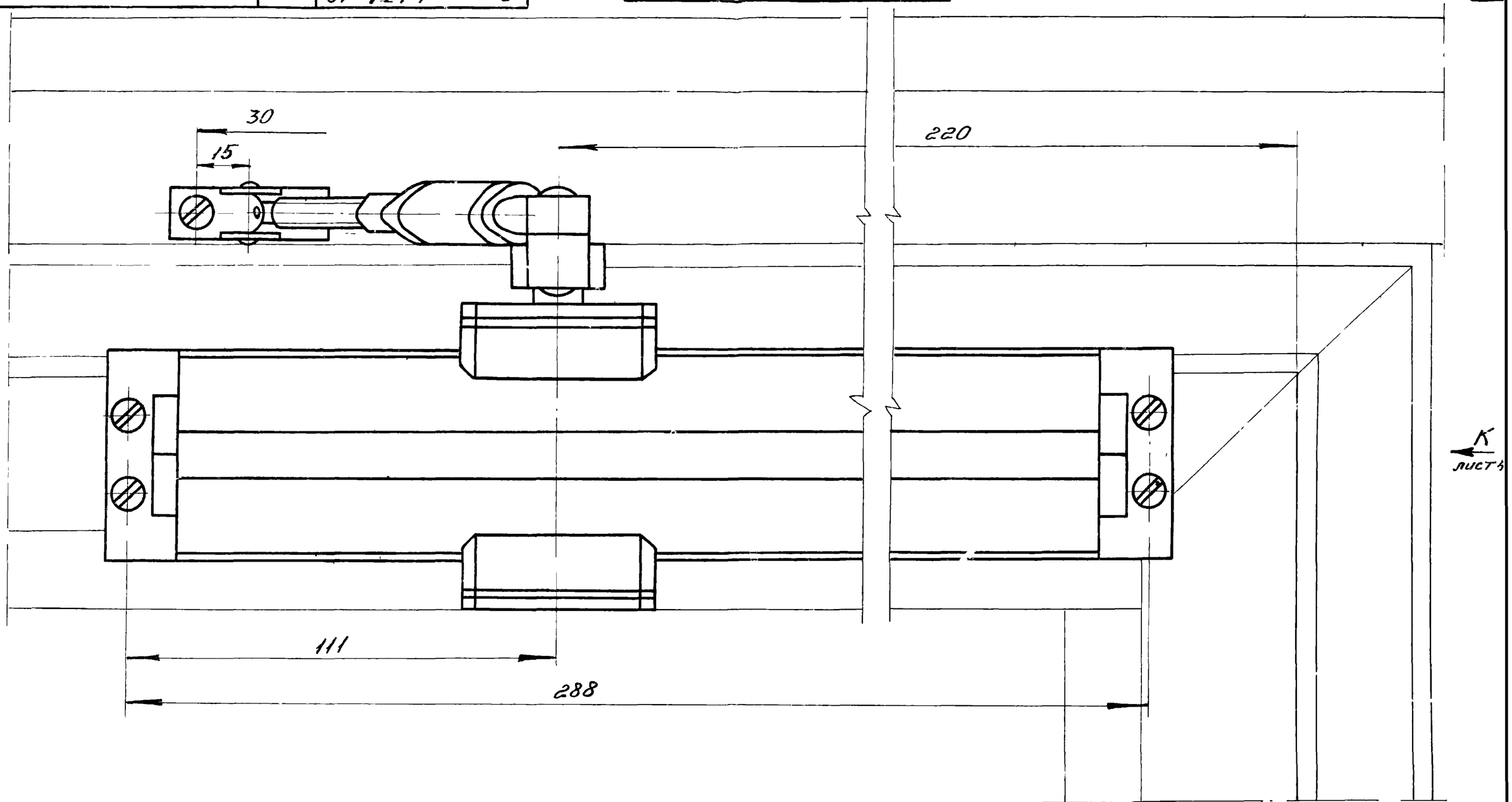


| Изм | Лист | № докум. | Подп. | Дата |
|---|---|---|---|---|
| Разраб. | | Бокова | | 28/VII-78 |
| Пров. | | Павлова | | 28/VII-78 |
| Т.контр. | | | | |
| Н.контр. | | Шапатов | | 28/VII-78 |
| Утв | | Хайцер | | 28/IX-78 |

Серия 1.431-16 | Выпуск 3

ЗДН 04-00-00-00 СБ

Закрыватель дверной накладной

Сборочный чертеж

| Лит. | Масса | Масштаб |
|---|---|---|
| 0 | — | 1:1 |

Лист 3 | Листов 5

Минмонтажспецстрой СССР
Гипроспецстройконструкция

Подп. и дата | Инв. № дубл. | Взам. инв. № | Подп. и дата | Инв. № подл.

| | | |
|---|---|---|
| Серия 1.431-16 | Выпуск 3 | 3ДН04-00-00-00СБ |

Вид К лист 3

Установка закрывателя

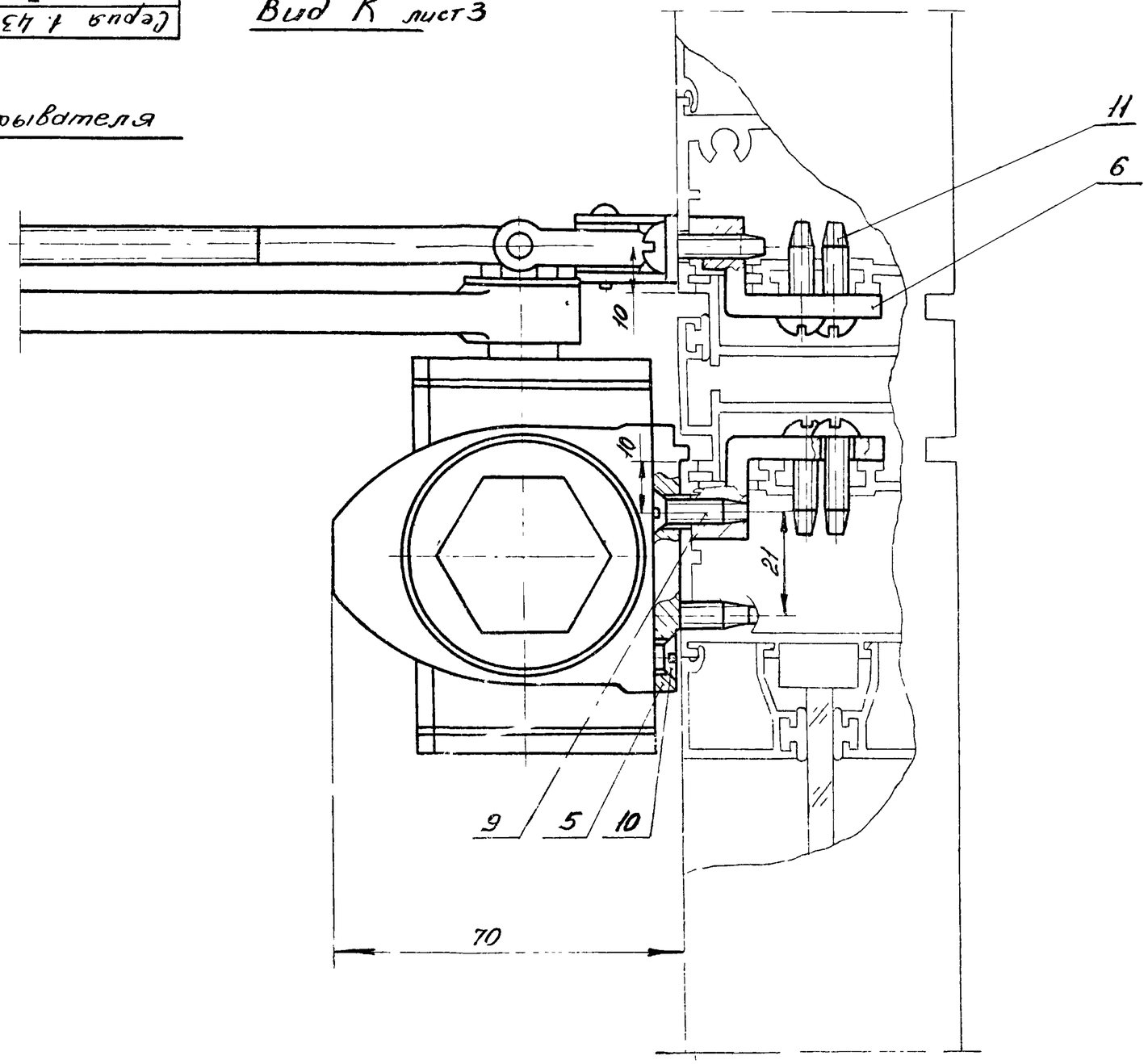


| Изм. | Лист | № докум. | Подп. | Дата |
|---|---|---|---|---|
| Разраб. | | Бокова | | |
| Пров. | | Павлова | | |
| Т. контр. | | | | |
| Н. контр. | | Шапатов | | |
| ГИП | | | | |

Серия 1.431-16 | Выпуск 3

3ДН04-00-00-00СБ

Закрыватель дверной накладной

Сборочный чертеж

| Лит. | Масса | Масштаб |
|---|---|---|
| 0 | — | 1:1 |

Лист 4 | Листов 5

Минмонтажспецстрой СССР

Гипроспецмеханмонтаж

Расположение отверстий для крепления закрывателя к дверному полотну и дверной панели



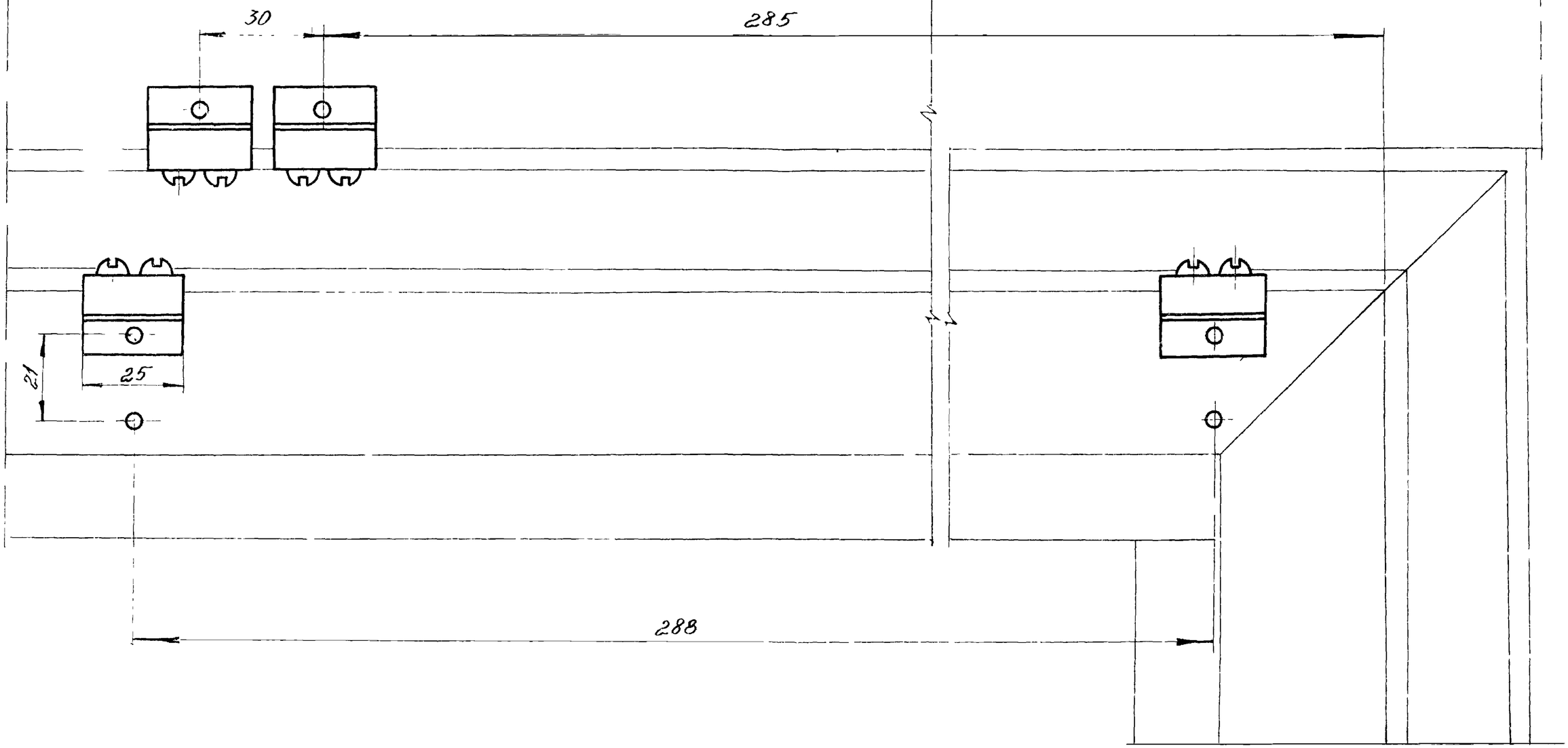


| | | | | | | | |
|---|---|---|---|---|---|---|---|
| Серия 1.431-16 | | | | | Выпуск 3 | | |
| 3ДН04-00-00-00СБ | | | | | | | |
| Изм. Лист | № докум. | Подп. | Дата | Закрыватель дверной накладной сборочный чертеж | Лит. | Масса | Масштаб |
| Разраб. | Карпилов | | | | 0 | — | 1:1 |
| Пров. | Хайцер | | | | Лист 5 | Листов 5 | |
| Т.контр. | | | | | | | |
| Н.контр. | Шапатов | | | | Минмонтажспецстрой СССР | | |
| Утв. | Хайцер | | | | Гипрогазконструкция | | |

Инв. N подл. | Подп. и дата | Взам. инв. N | Инв. N дубл. | Подп. и дата

Rz30 (√)

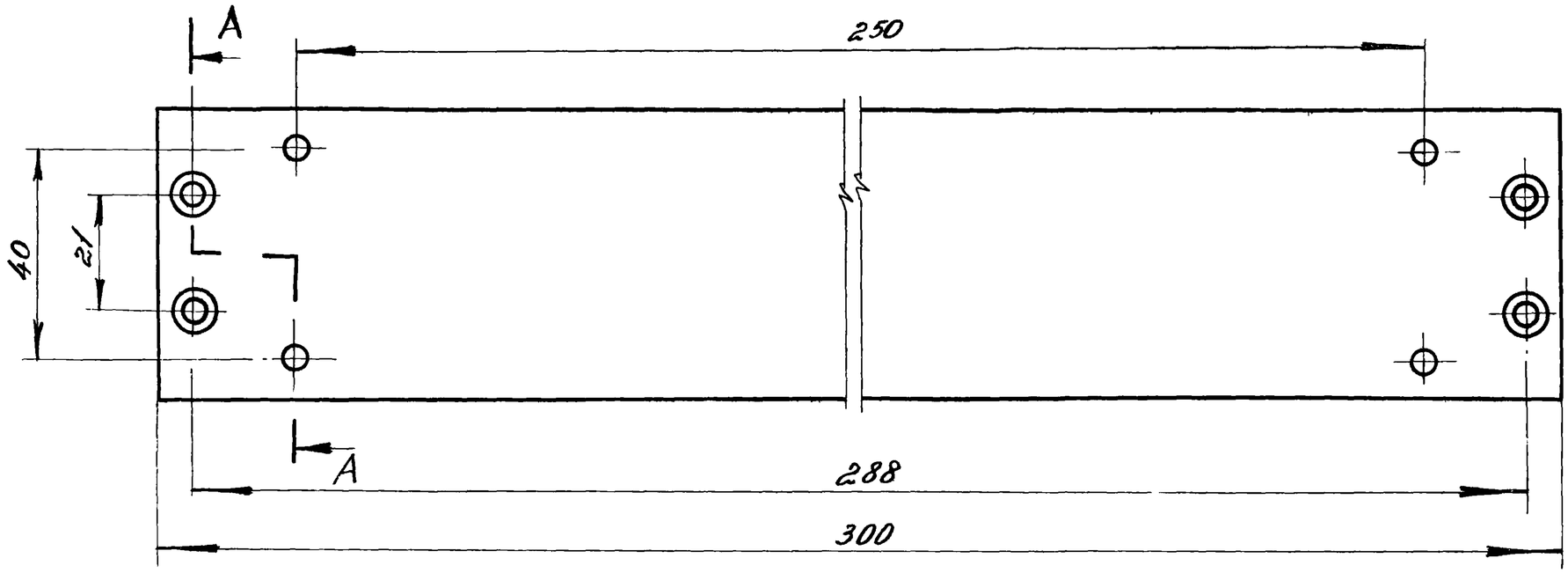


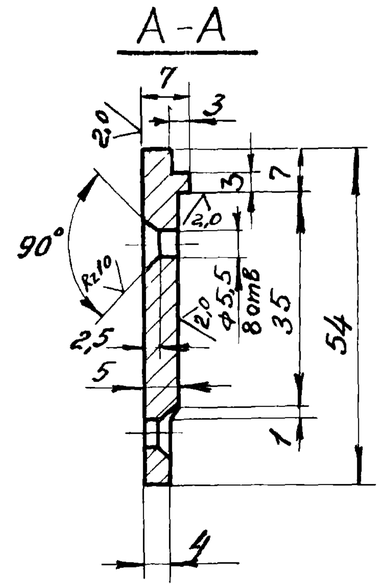


1. Предельные отклонения размеров:
отверстия - по $A_1$; вала - по $B_1$;
остальное - по $CM_1$.
2. Покрытие - Кд. 9. хр.

| | | | | | | | | |
|---|---|---|---|---|---|---|---|---|
| | | | | | Серия 1.431-16 | | Выпуск 3 | |
| | | | | | 3ДН04-00-00-01 | | | |
| Изм. | Лист | N докум. | Подп. | Дата | Пластина | Лит. | Масса | Масштаб |
| Разраб. | | Григорьева | | 26/VI-78 | | 0 | 0,6 | 1:1 |
| Пров. | | Хайцер | | 26/VI-78 | | Лист | Листов 1 | |
| Т.контр. | | | | | | | | |
| Н.контр. | | Шалатов | | 26/VI-78 | Ст.3 ГОСТ 380-71 | Минмонтажспецстрой СССР Гипроспецлегконструкция | | |
| Утв. | | Хайцер | | 26/VI-78 | | | | |

Серия 1.431-16 Выпуск 3
3ДН04-00-00-01

| № строки | Обозначение | Наименование | Куда входит: Обозначение | Куда входит: Кол. | Общее кол. | Примечание |
|---|---|---|---|---|---|---|
| 1 | ЗПГ 01-00-00-00 | Закрыватель пружинно-гидравлический | | | | |
| 2 | | | | | | |
| 3 | ЗПГ 01-10-00-00 | Поршень в сборе | ЗПГ 01-00-00-00 | 1 | 1 | |
| 4 | | | | | | |
| 5 | | | | | | |
| 6 | | | | | | |
| 7 | | | | | | |
| 8 | | | | | | |
| 9 | | | | | | |
| 10 | | | | | | |
| 11 | | | | | | |
| 12 | | | | | | |
| 13 | | | | | | |
| 14 | | | | | | |
| 15 | | | | | | |
| 16 | | | | | | |
| 17 | | | | | | |
| 18 | | | | | | |
| 19 | | | | | | |
| 20 | | | | | | |
| 21 | | | | | | |
| 22 | | | | | | |
| 23 | | | | | | |
| 24 | | | | | | |
| 25 | | | | | | |
| 26 | | | | | | |

Подп. и дата | Инв. № дубл. | Взам. инв. № | Подп. и дата | Инв. № подл.

| Изм. | Лист | N докум. | Подп. | Дата |
|---|---|---|---|---|
| Разраб. | | Мещеряков | | 24/VII-78 |
| Пров. | | Хайцер | | 26/VII-78 |
| Н. контр. | | Шапатов | | 26/VII-78 |
| Утв. | | Хайцер | | 28/VIII-78 |

Серия 1.431-16 | Выпуск 3

ЗПГ 01-00-00-00 ВС

Ведомость спецификаций

| Лит. | Лист | Листов |
|---|---|---|
| О | | 1 |

Минмонтажспецстрой СССР
Гипроспецлегконструкция

| Формат | Зона | Поз. | Обозначение | Наименование | Кол. | Примечание |
|---|---|---|---|---|---|---|
| | | | | Документация | | |
| 22 | | | ЗПГ01-00-00-00СБ | Сборочный чертеж | | |
| 12 | | | ЗПГ01-00-00-00 | Ведомость спецификаций | | |
| | | | | Сборочные единицы | | |
| 11 | | 1 | ЗПГ01-10-00-00 | Поршень в сборе | 1 | |
| | | | | Детали | | |
| 11 | | 3 | ЗПГ01-00-00-01 | Вал-шестерня | 1 | |
| 11 | | 4 | ЗПГ01-00-00-02 | Пружина большая | 1 | |
| 11 | | 5 | ЗПГ01-00-00-03 | Пружина малая | 1 | |
| 12 | | 6 | ЗПГ01-00-00-04 | Корпус | 1 | |
| 11 | | 7 | ЗПГ01-00-00-05 | Пробка | 2 | |
| 11 | | 8 | ЗПГ01-00-00-06 | Стакан | 1 | |
| 11 | | 9 | ЗПГ01-00-00-07 | Прокладка | 2 | |
| 11 | | 10 | ЗПГ01-00-00-08 | Игла регулировочная | 1 | |
| 11 | | 11 | ЗПГ01-00-00-09 | Заглушка | 3 | |
| 11 | | 12 | ЗПГ01-00-00-10 | Прокладка | 3 | |
| 11 | | 13 | ЗПГ01-00-00-11 | Крышка подшипника сквозная | 1 | |
| 11 | | 14 | ЗПГ01-00-00-12 | Прокладка | 2 | |
| 11 | | 15 | ЗПГ01-00-00-13 | Крышка подшипника глухая | 1 | |

| Формат | Зона | Поз. | Обозначение | Наименование | Кол. | Прим. |
|---|---|---|---|---|---|---|
| | | | | Стандартные изделия | | |
| | | 17 | | Винт М5х10-56.02 ГОСТ 17475-72 | 8 | |
| | | 18 | | Подшипник N202 ГОСТ 8338-75 | 2 | |
| | | 19 | | Манжета 1-14х28-3 ГОСТ 8752-70 | 1 | |
| | | 20 | | Кольцо 12-8х5 ГОСТ 9833-73 | 1 | |

Серия 1.431-16 | Выпуск 3

ЗПГ01-00-00-00

| Изм. | Лист | № докум. | Подп. | Дата |
|---|---|---|---|---|
| Разраб. | | Мещеряков | | 26.VI-74 |
| Провер. | | Воробьев | | 26.VI-74 |
| Н.контр. | | Шаламов | | 26.VI-74 |
| Утв. | | Хайцер | | 25.XII-76 |

Закрыватель пружинно-гидравлический.

| Лит. | Лист | Листов |
|---|---|---|
| 0 | 1 | 2 |

Минмонтажспецстрой СССР
Гипрогспецлегконструкция

Инв. № подл. | Подп. и дата | Взам. инв. № | Инв. № дубл. | Подп. и дата

ЗПГ01-00-00-00

Изм. | Лист | № докум. | Подп. | Дата

Лист 2

| | |
|---|---|
| Серия 1.431-16 | Выпуск 3 |
| ЗПГ01-00-00-00СБ | |

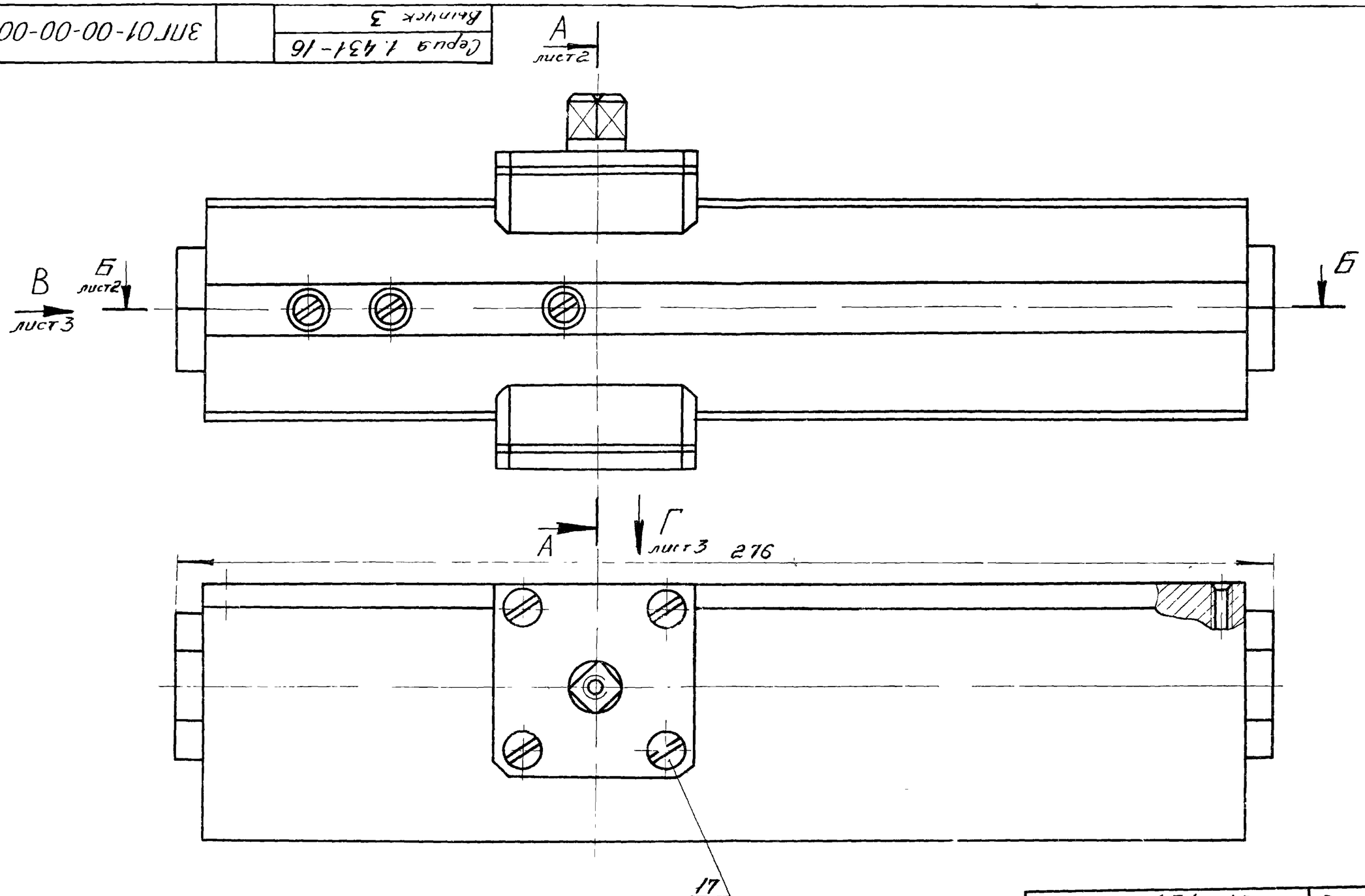


Примечание Детали закрывателя показаны в рабочем положении /дверь закрыта/

| Изм | Лист | № докум. | Подп | Дата |
|---|---|---|---|---|
| Разраб. | | Воробьев | | |
| Пров. | | Хаицер | | |
| Т.контр. | | | | |
| Гл.конст. | | Хаицер | | |
| Н.контр. | | Шаламов | | |
| Утв. | | Лазаренко | | |

Серия 1.431-16 | Выпуск 3

ЗПГ01-00-00-00СБ

Закрыватель пружинно-гидравлический

Сборочный чертеж

| Лит. | Масса | Масштаб |
|---|---|---|
| 0 | 1,75 | 1:1 |

Лист 1 | Листов 3

Минмонтажспецстрой СССР
Гипроспецлегеконструкция

Инв. № подл. | Подп. и дата | Взам. инв. № | Инв. № дубл. | Подп. и дата

Серия 1.431-16
Выпуск 3

## Б-Б лист 1

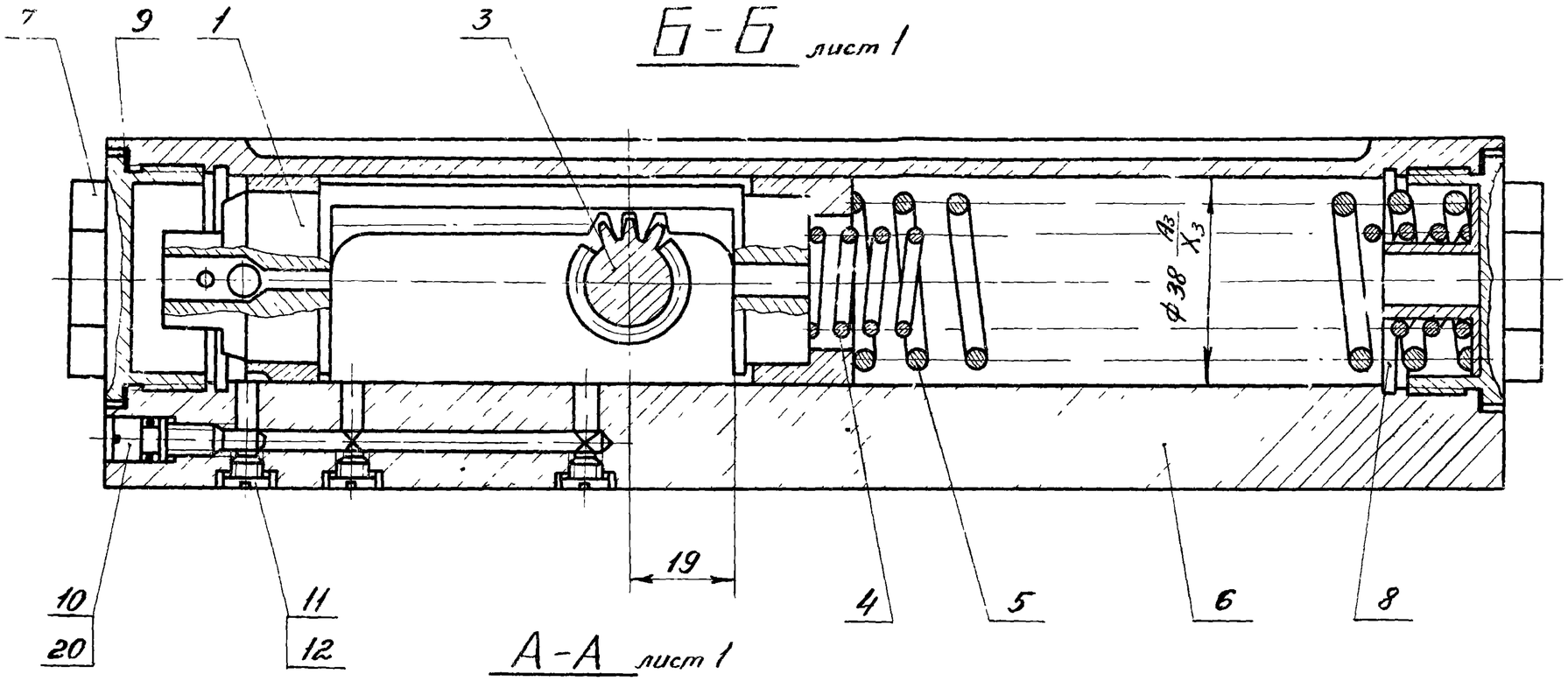


## А-А лист 1

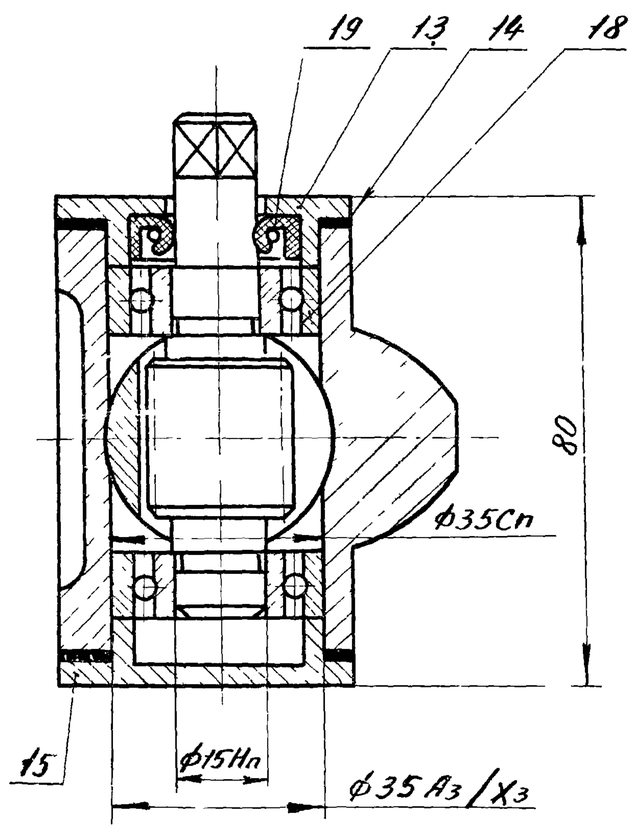


| Изм. | Лист | № докум. | Подп. | Дата |
|---|---|---|---|---|
| Разраб. | | Воробьев | | |
| Пров. | | Хайцер | | |
| Т.контр. | | | | |
| Гл.конст. | | Хайцер | | |
| Н.контр. | | Шапатов | | |
| Утв. | | | | |

Серия 1.431-16 | Выпуск 3

# ЗПГ 01-00-00-00 СБ

Закрыватель пружинно-гидравлический

Сборочный чертеж.

| Лит. | Масса | Масштаб |
|---|---|---|
| 0 | — | 1:1 |

Лист 2 | Листов 3

Минмонтажспецстрой СССР

Гипроспецгазкислородмаш

Вид В лист 1

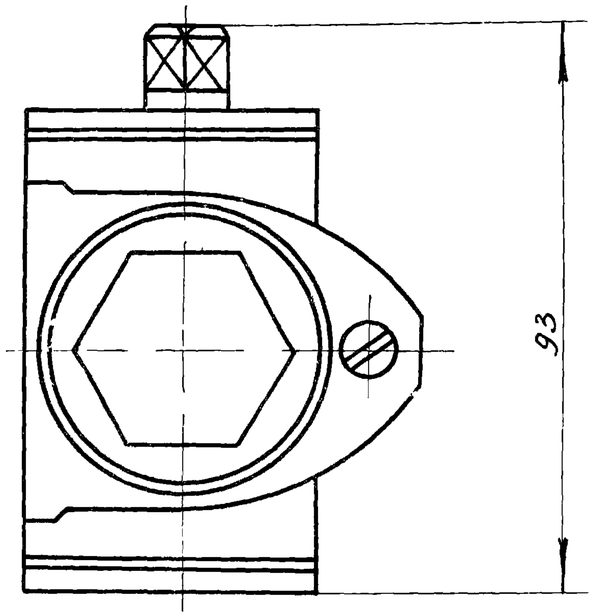


Вид Г лист 1

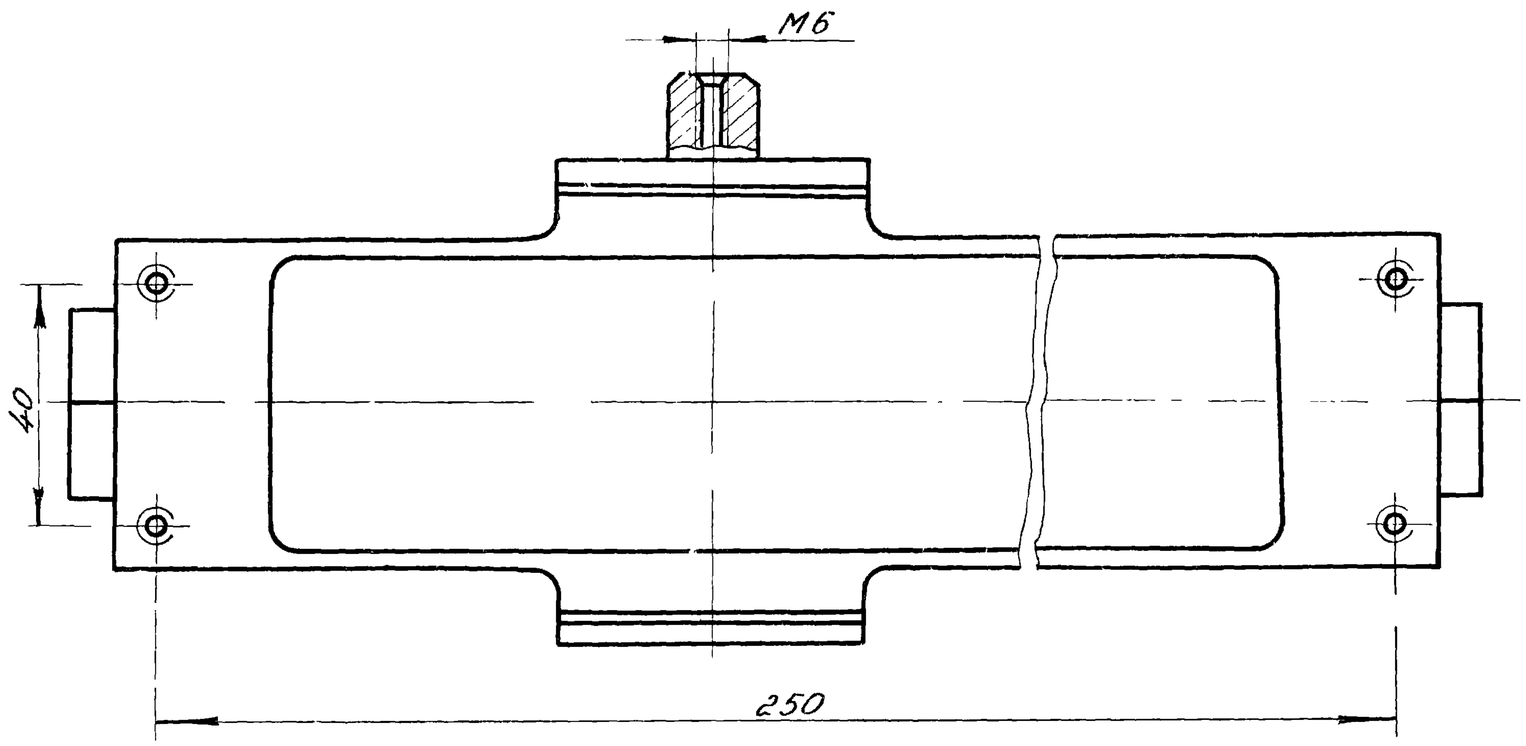


| Изм. | Лист | № докум. | Подп. | Дата |
|---|---|---|---|---|
| Разраб. | | Воробьев | | 26/VII-71 |
| Пров. | | Хайцер | | 1/VI 73 |
| Т.контр. | | | | |
| Гл.констр. | | Хайцер | | 26/VII 71 |
| Н.контр. | | Щаламов | | 1/VI 73 |
| Утв. | | Лебединский | | 26/XI 73 |

Серия 1.431-16 | Выпуск 3

ЗПГ 01-00-00-00СБ

Закрыватель пружинно-гидравлический
Сборочный чертеж

| Лит. | Масса | Масшт. |
|---|---|---|
| 0 | | 1:1 |

Лист 3 | Листов 3

Минмонтажспецстрой СССР
Гипроспецлегконструкция

Инв. № подл. | Подп. и дата | Взам. инв. № | Инв. № дубл. | Подп. и дата

| | | |
|---|---|---|
| Серия 1.431-16 | Выпуск 3 | 3ПГ01-00-00-11 |

Rz40 (∨)

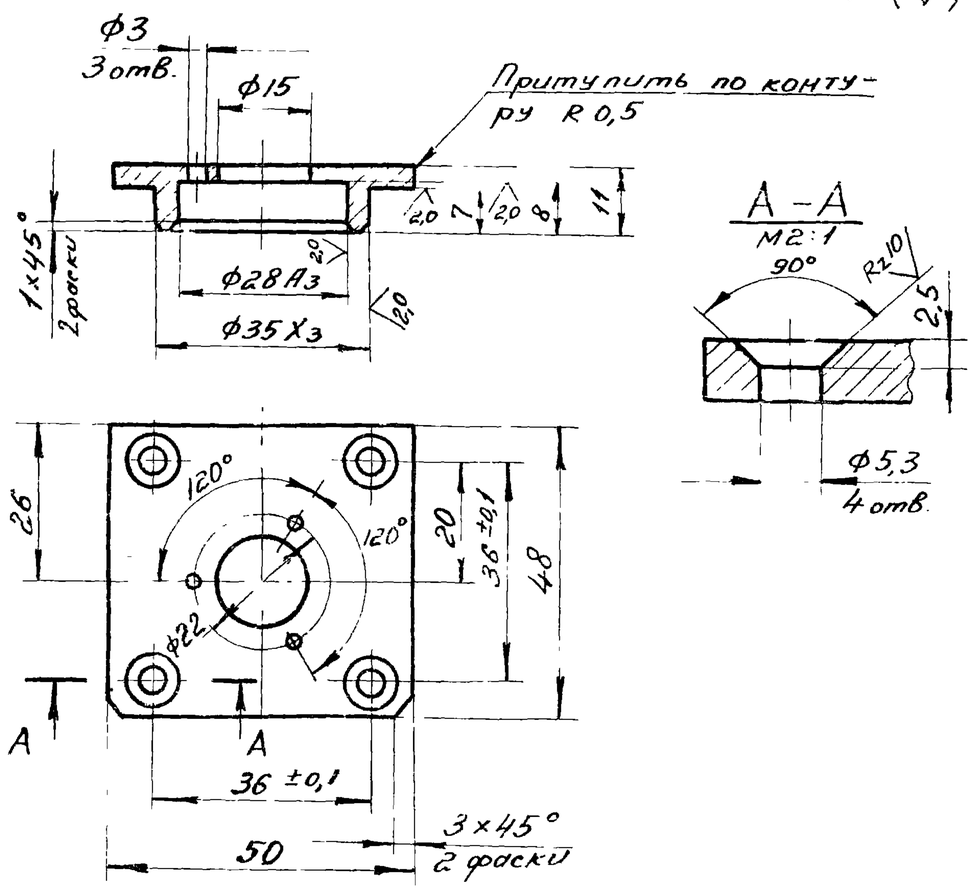


1. Неуказанные предельные отклонения размеров: отверстия – по $A_7$; вала – по $B_7$; остальное – по $CM_7$
2. Покрытие – анодировать в натуральный цвет.

| Изм. | Лист | № докум. | Подп. | Дата |
|---|---|---|---|---|
| Разраб. | | Рыжова | | 26.VI-78 |
| Пров. | | Воробьев | | 26.VI-78 |
| Т.контр. | | | | |
| Н.контр. | | Шапатов | | 26.VI-78 |
| Утв. | | Хайцер | | 26.XII.78 |

| | | | |
|---|---|---|---|
| Серия 1.431-16 | Выпуск 3 | | |
| 3ПГ01-00-00-11 | | | |
| Крышка подшипника сквозная | Лит. | Масса | Масштаб |
| | 0 | 0,019 | 1:1 |
| | Лист | Листов 1 | |
| Ад 31-Т1 ГОСТ 4784-74 | Минмонтажспецстрой СССР Гипроспецлегконструкция | | |

| Формат | Зона | Поз. | Обозначение | Наименование | Кол. | Прим. |
|---|---|---|---|---|---|---|
| | | | | Документация | | |
| 12 | | | 3ПГ01-10-00-00СБ | Сборочный чертеж | | |
| 12 | | | 3ПГ01-00-00-00 ВС | Ведомость спецификации | | |
| | | | | Детали | | |
| 12 | | 1 | 3ПГ01-10-00-01 | Поршень | 1 | |
| 11 | | 2 | 3ПГ01-10-00-02 | Втулка | 1 | |
| 11 | | 3 | 3ПГ01-10-00-03 | Втулка | 1 | |
| | | | | Стандартные изделия | | |
| | | 5 | | Штифт цил. 3Г×12 ГОСТ 3128-70 | 1 | |
| | | 6 | | Шарик Б.V.6мм.Н ГОСТ 3722-60 | 1 | |

Подп. и дата | Взам. инв. № | Инв. № дубл. | Подп. и дата | Инв. № подл.

| Изм. | Лист | № докум. | Подп. | Дата |
|---|---|---|---|---|
| Разраб. | | Воробьев | | 26.VI-78 |
| Пров. | | Хайцер | | 26.VI-78 |
| Н.контр. | | Шапатов | | 26.VI-78 |

| | | | |
|---|---|---|---|
| Серия 1.431-16 | Выпуск 3 | | |
| 3ПГ01-10-00-00 | | | |
| Поршень в сборе | Лит. | Лист | Листов |
| | 0 | | 1 |
| | Минмонтажспецстрой СССР Гипроспецлегконструкция | | |

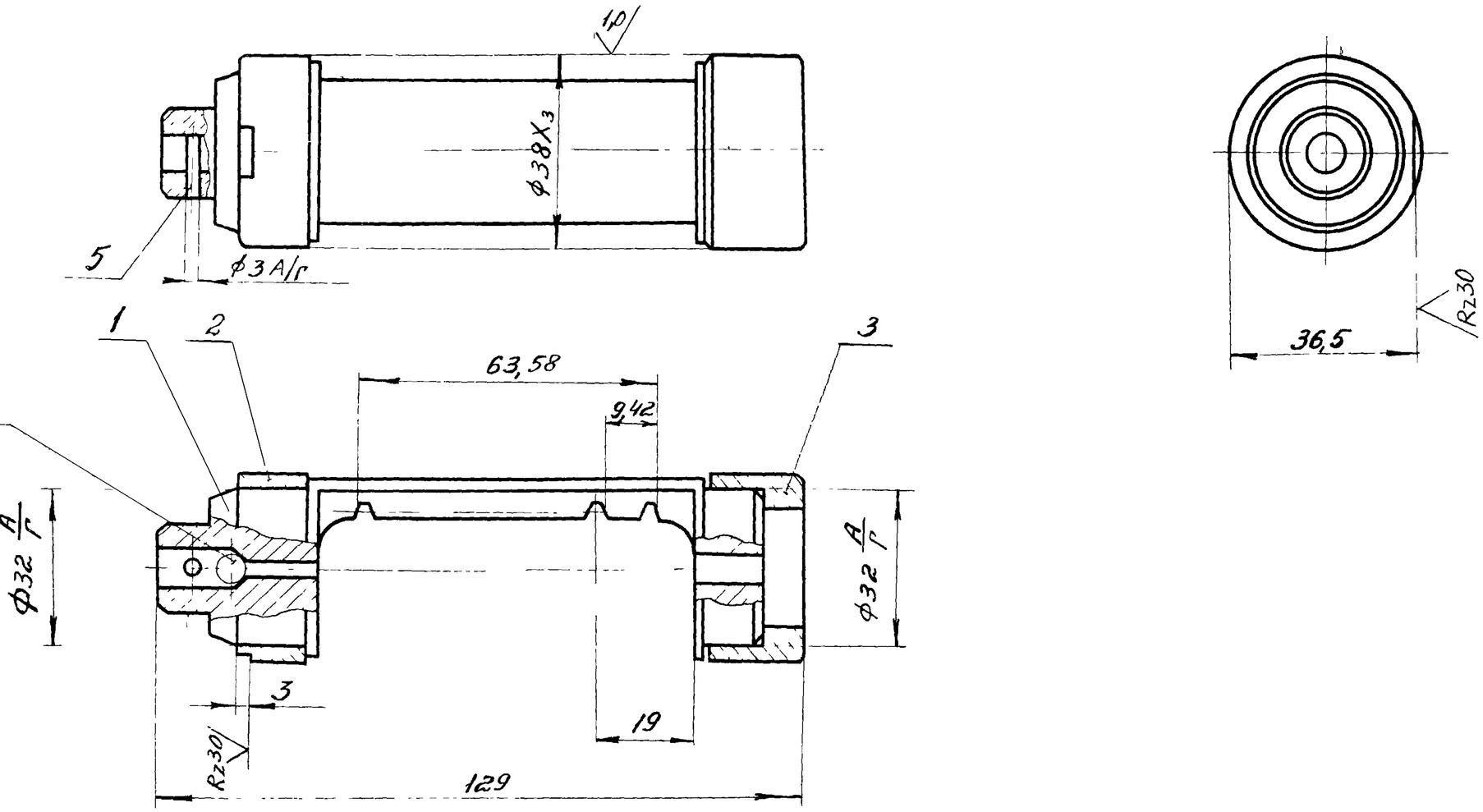


| | | | | | |
|---|---|---|---|---|---|
| Изм. | Лист | № докум. | Подп. | Дата | |
| Разраб. | | Воробьев | | | |
| Пров. | | Воробьев | | | |
| Т.контр. | | | | | |
| Н.контр. | | Шалатов | | | |
| Утв. | | | | | |

Серия 1.431-16 Выпуск 3

ЗПГ 01-10-00-00СБ

Поршень в сборе

Сборочный чертеж

| Лит. | Масса | Масштаб |
|---|---|---|
| 0 | 0,3 | 1:1 |

Лист Листов 1

Минмонтажспецстрой СССР
Гипроспецгазконструкция

Подп. и дата | Инв. N дубл. | Взам. инв. N | Подп. и дата | Инв. N подл.

28

Rz30 (V)

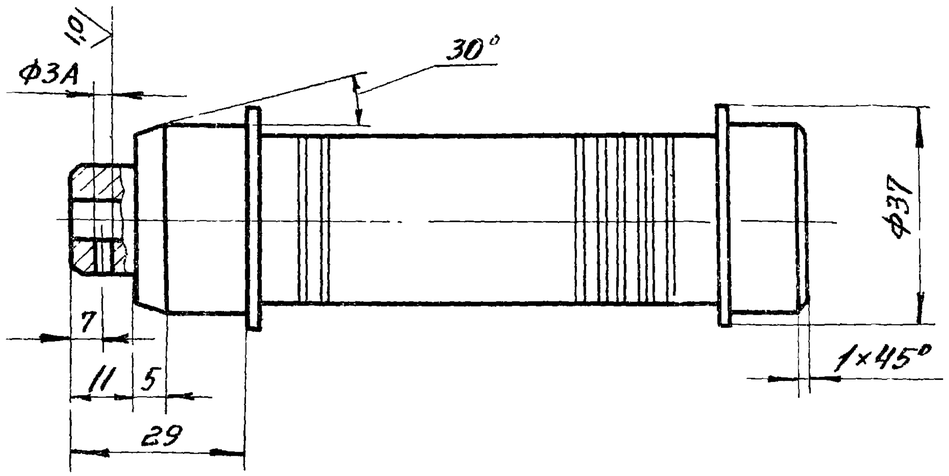


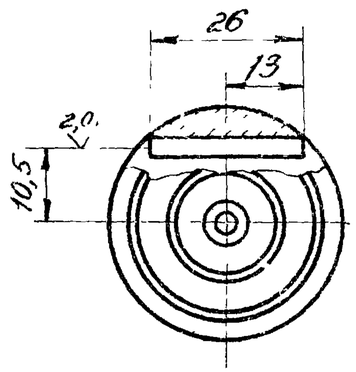


| | | |
|---|---|---|
| Модуль | m | 1,5 |
| Исходный контур | – | ГОСТ 13755-68 |
| Степень точности по ГОСТ 10242-73 | – | Ст. 8-Ш |
| Толщина зуба | S | 2,5 |
| Измерительная высота | h | 1,5 |
| Шаг | t | 4,71 |
| Число зубьев | Zр | 13 |

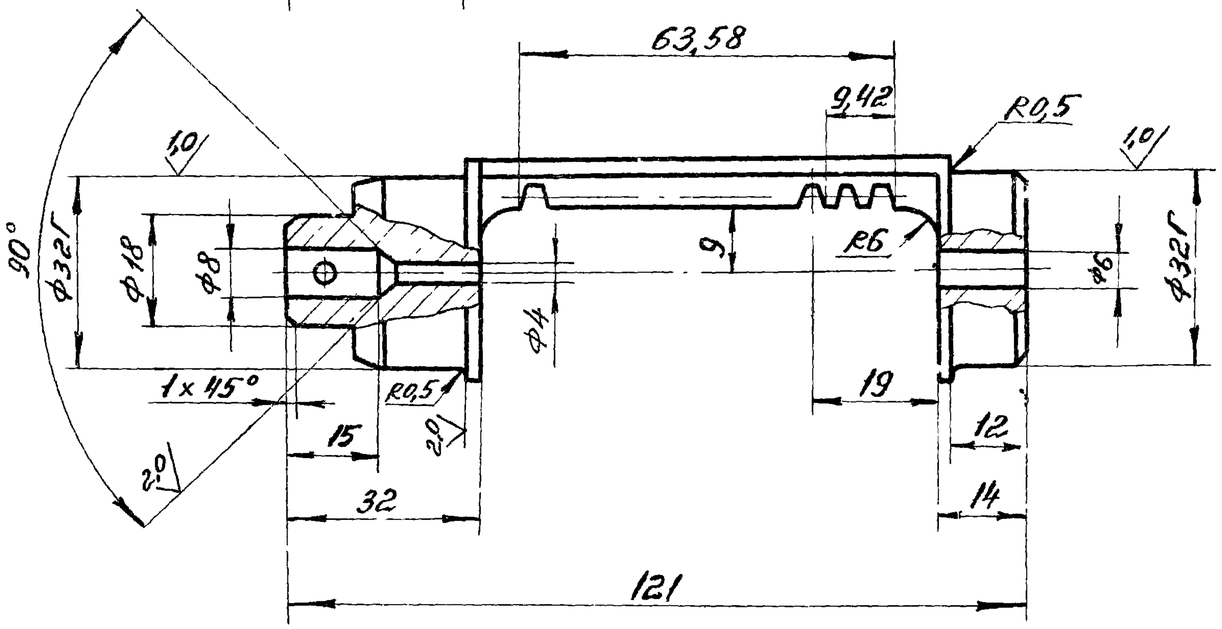


1. HRC 28...32
2. Неуказанные предельные отклонения линейных размеров поверхности типа вала – по $B_7$; остальных – по $CM_7$; угловых – по 7 степени точности
3. Данные для контроля по нормам точности ГОСТ 13755-68.

| | | | | | | | | |
|---|---|---|---|---|---|---|---|---|
| | | | | | Серия 1.431-16 | | Выпуск 3 | |
| | | | | | 3ПГ01-10-00-01 | | | |
| Изм. | Лист | № докум. | Подп. | Дата | Поршень | Лит. | Масса | Масштаб |
| Разраб. | | Мещеряков | | | | 0 | 0,25 | 1:1 |
| Пров. | | Воробьев | | | | Лист | Листов 1 | |
| Т.контр. | | | | | | | | |
| Н.контр. | | Шаламов | | | Круг 40 ГОСТ 2590-71 / 45 ГОСТ 1050-74 | Минмонтажспецстрой СССР Гипроспецлегконструкция | | |
| Утв. | | Хайцер | | | | | | |

Серия 1.431-16 | ЗПГ01-10-00-03

Rz30 (√)

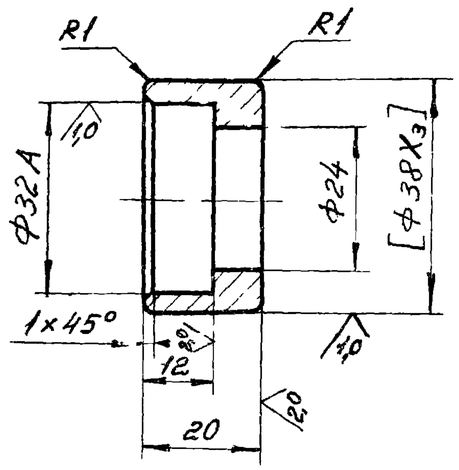


1. Неуказанные предельные отклонения размеров: отверстия - по $A_7$; вала - по $B_7$; остальное - по $CM_7$.
2. Обработку по размерам в квадратных скобках производить после сборки.

| | | | | | | |
|---|---|---|---|---|---|---|
| Серия 1.431-16 | | | | Выпуск 3 | | |
| ЗПГ01-10-00-03 | | | | | | |
| Изм. | Лист | № докум. | Подп. | Дата | Втулка | Лит. / Масса / Масштаб |
| Разраб. | | Мещеряков | | 26/VI-78 | | 0 / 0,018 / 1:1 |
| Пров. | | Воробьев | | 26/VI-78 | | Лист / Листов 1 |
| Т.контр. | | | | | | |
| Н.контр. | | Шапатов | | 26/VI-78 | АЧС-2 ГОСТ 1585-70 | Минмонтажспецстрой СССР |
| Утв. | | Хайцер | | 26/VI-78 | | Гипроспецлегконструкция |

Подп. и дата | Инв. № дубл. | Взам. инв. № | Подп. и дата | Инв. № подл.



Rz30 (√)

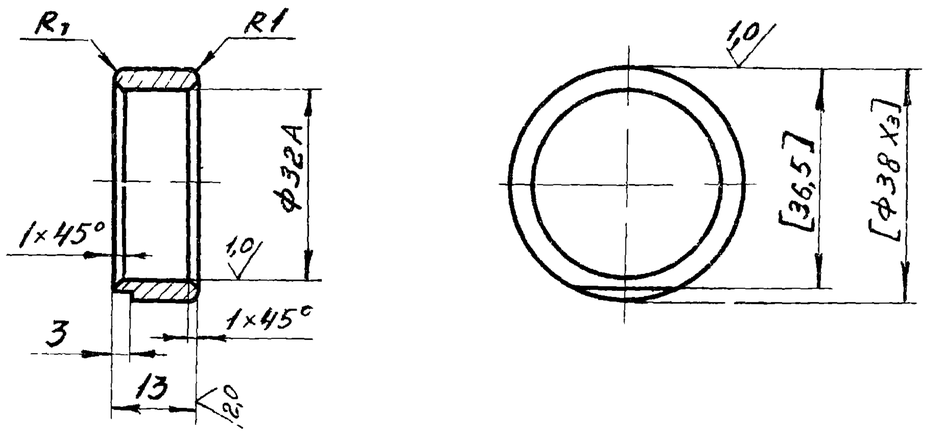


1. Неуказанные предельные отклонения размеров. отверстия - по $A_7$; вала - по $B_7$; остальное - по $CM_7$
2. Обработку по размерам в квадратных скобках производить после сборки

| | | | | | | |
|---|---|---|---|---|---|---|
| Серия 1.431-16 | | | | Выпуск 3 | | |
| ЗПГ01-10-00-02 | | | | | | |
| Изм. | Лист | № докум. | Подп. | Дата | Втулка | Лит. / Масса / Масштаб |
| Разраб. | | Мещеряков | | 26/VI-78 | | 0 / 0,012 / 1:1 |
| Пров. | | Воробьев | | 26/VI-78 | | Лист / Листов 1 |
| Т.контр. | | | | | | |
| Н.контр. | | Шапатов | | 26/VI-78 | АЧС-2 ГОСТ 1585-70 | Минмонтажспецстрой СССР |
| Утв. | | Хайцер | | 26/VI-78 | | Гипроспецлегконструкция |

Подп. и дата | Инв. № дубл. | Взам. инв. № | Подп. и дата | Инв. № подл.

Rz30 (∨)

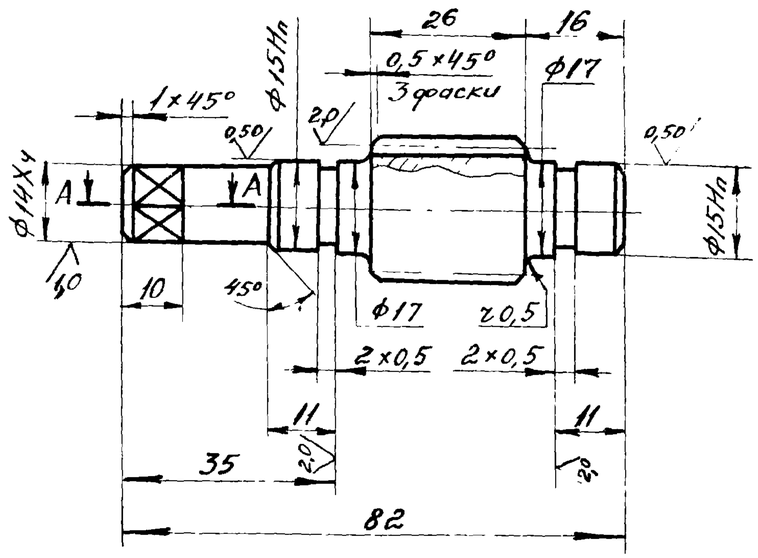


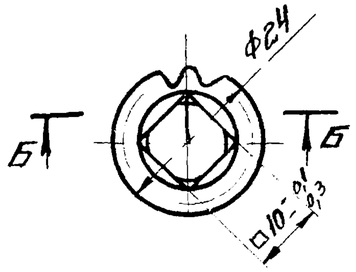


| | | |
|---|---|---|
| Модуль | m | 6 |
| Число зубьев | Z | 14 |
| Нормальный исходный контур | — | ГОСТ 13755-68 |
| Степень точности по ГОСТ 1643-72 | | Ст 8Х |
| Делительный диаметр | d | 21 |
| Толщина зуба по дуге делительной окружности | S | 2,55 |

1. HRC 28...32
2. Неуказанные предельные отклонения линейных ризмеров поверхности типа вала – по $B_7$; остальных – по $CM_7$; угловых – по 7 степени точности
3. Данные для контроля по нормам точности по ГОСТ 13755-68.
4. Покрытие – Кд 9. хр. на длине „35."

А-А

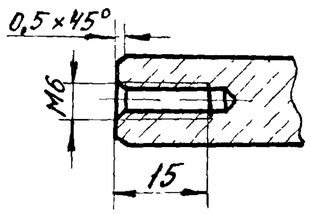


Б-Б
М5:1

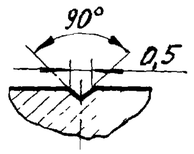


| | | | | | | | |
|---|---|---|---|---|---|---|---|
| Изм. | Лист | №докум. | Подп. | Дата | Серия 1.431-16 | Выпуск 3 | |
| | | | | | ЗПГ01-00-00-01 | | |
| Разраб. | | Рыжова | | 20.11-78 | Вал-шестерня | Лит. 0 / Масса 0,143 / Масштаб 1:1 | |
| Пров. | | Воробьев | | 20.11-78 | | Лист / Листов 1 | |
| Т.контр. | | | | | | | |
| Н.контр. | | Шалатов | | 20.11.78 | Круг ГОСТ 2590-71. / 45 ГОСТ 1050-74 | Минмонтажспецстрой СССР Гипроспецлегконструкция | |
| Утв. | | Хашин | | | | | |

| Серия 1.431-16 | Выпуск 3 | 3ПГ01-00-00-03 |
|---|---|---|

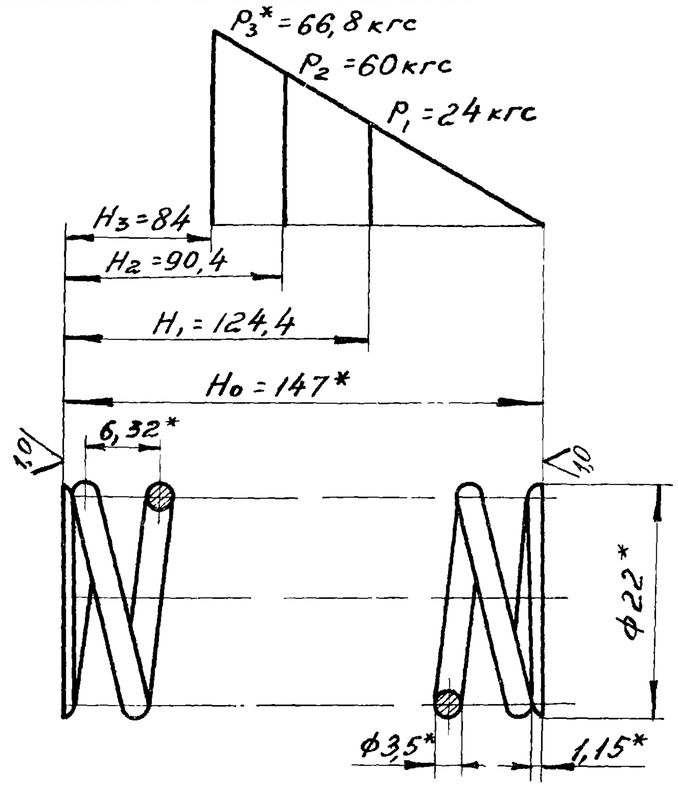


1. $G^* = 8000$ кгс/мм²
   $\tau_3^* = 121$ кгс/мм²
2. Направление навивки - правое
3. $n = 14$
4. $n_1 = 15$
5. HRC 46...52
6. $Д_г = 34,2 \pm 0,1$
7. * Размеры для справок
8. Покрытие - Хим. фос. с промасливанием

| Изм. | Лист | № докум. | Подп. | Дата |
|---|---|---|---|---|
| Разраб. | | Мещеряков | | 26/VI-78 |
| Пров. | | Воробьев | | 26/VI-78 |
| Т.контр. | | | | |
| Н.контр. | | Шапамов | | 26/VI-78 |
| Утв. | | Хайцер | | 26/VI-78 |

Серия 1.431-16 | Выпуск 3

3ПГ01-00-00-03

Пружина малая

| Лит. | Масса | Масшт. |
|---|---|---|
| 0 | 0,106 | 2:1 |
| Лист | Листов 1 | |

Проволока 60С2А-Н-ХН-3,5 ГОСТ 14693-69

Минмонтажспецстрой СССР Гипроспецлегконструкция

Подп. и дата | Инв. № подл. | Взам. инв. № | Инв. № дубл. | Подп. и дата

| Серия 1.431-16 | Выпуск 3 | 3ПГ01-00-00-02 |
|---|---|---|

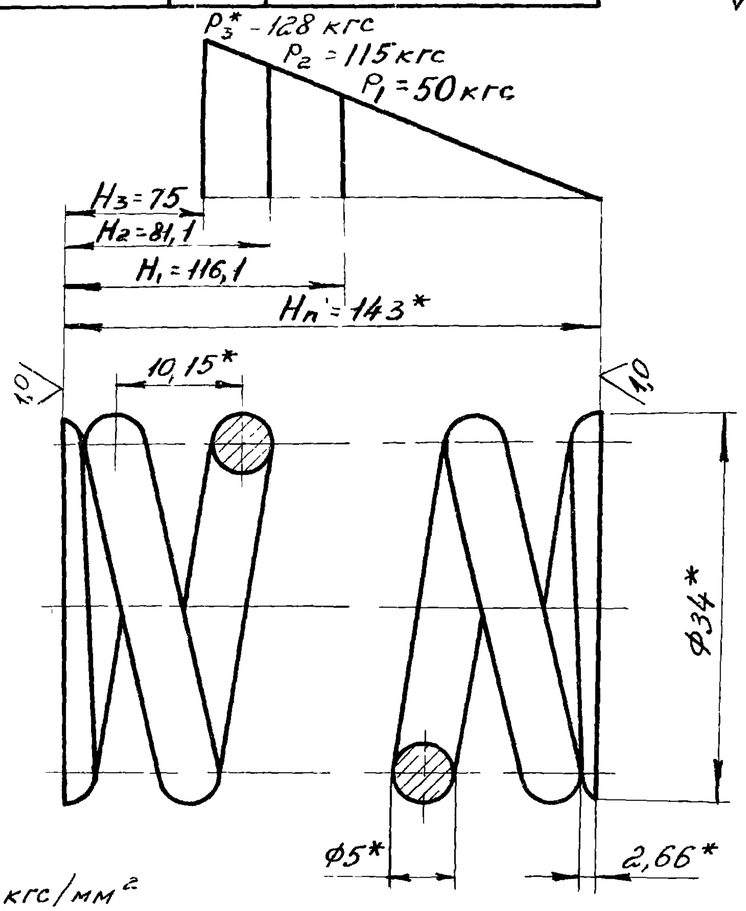


1. $G^* = 8000$ кгс/мм²
   $\tau_3^* = 121$ кгс/мм²
2. Направление навивки - правое
3. $n = 14$
4. $n_1 = 15$
5. HRC 46...52
6. $Д_г = 34,2 \pm 0,1$
7. * Размеры для справок
8. Покрытие - Хим. фос. с промасливанием

| Изм. | Лист | № докум. | Подп. | Дата |
|---|---|---|---|---|
| Разраб. | | Мещеряков | | 26/VI-78 |
| Пров. | | Воробьев | | 26/VI-78 |
| Т.контр. | | | | |
| Н.контр. | | Шапамов | | 26/VI-78 |
| Утв. | | Хайцер | | 26/VI-78 |

Серия 1.431-16 | Выпуск 3

3ПГ01-00-00-02

Пружина большая

| Лит | Масса | Масштаб |
|---|---|---|
| 0 | 0,213 | 2:1 |
| Лист | Листов 1 | |

Проволока 60С2А-Н-ХН-5 ГОСТ 14693-69

Минмонтажспецстрой СССР Гипроспецлегконструкция

Подп. и дата | Инв. № дубл. | Взам. инв. № | Инв. № дубл. | Подп. и дата

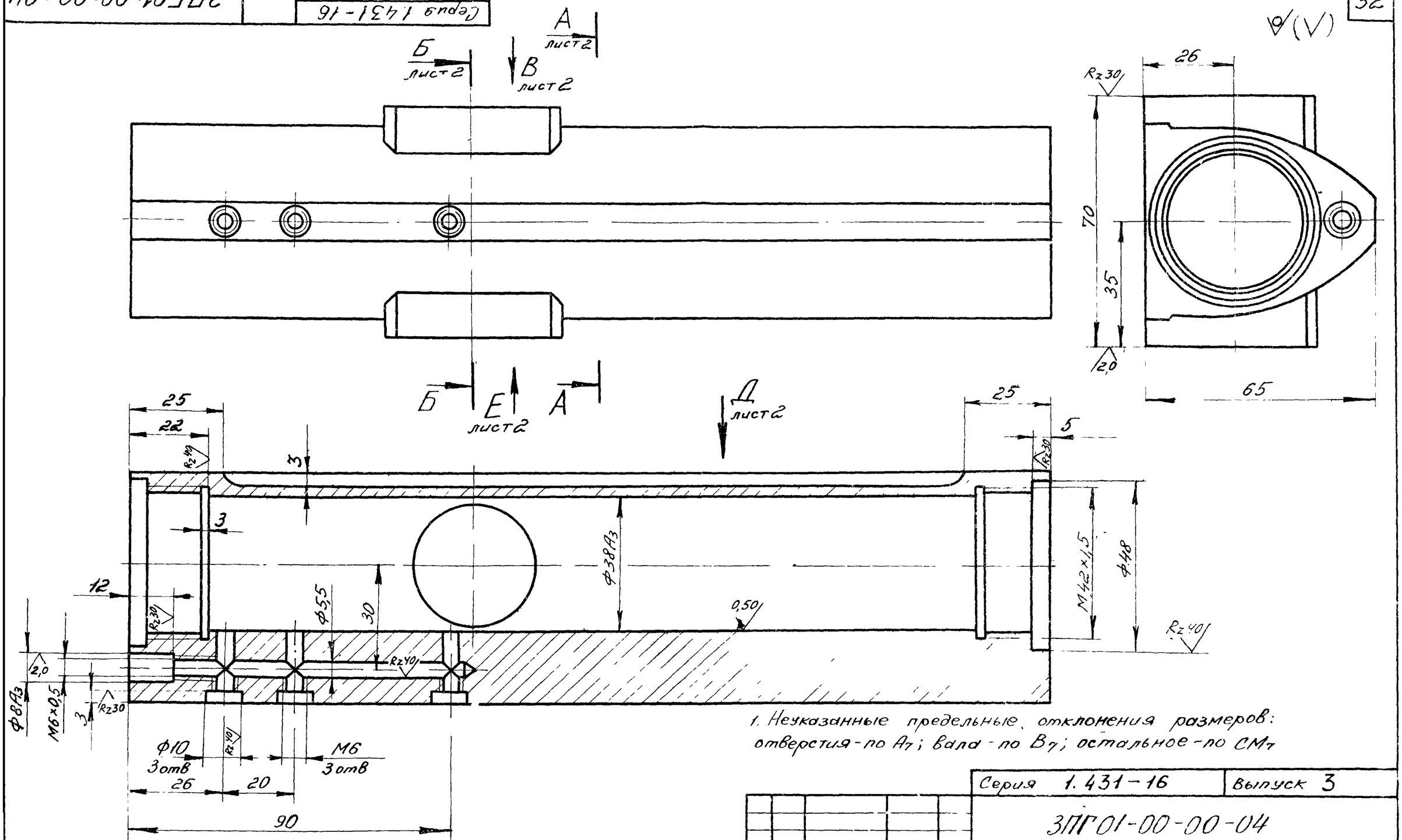


1. Неуказанные предельные отклонения размеров: отверстия - по $A_7$; вала - по $B_7$; остальное - по $CM_7$

2. Неуказанные литейные радиусы R=3мм.

3. Покрытие - анодировать в натуральный цвет.

| Изм. | Лист | № докум. | Подп. | Дата |
|---|---|---|---|---|
| Разраб. | | Воробьев | | |
| Пров. | | Воробьев | | |
| Т.контр. | | | | |
| Н.контр. | | Шапатов | | |
| Утв. | | Хайцев | | |

Серия 1.431-16 | Выпуск 3

3ПГ01-00-00-04

Корпус

| Лит. | Масса | Масштаб |
|---|---|---|
| 0 | 0,83 | 1:1 |

Лист 1 | Листов 2

Ал-9Т4
ГОСТ 2685-75

Минмонтажспецстрой СССР

## А-А лист 1

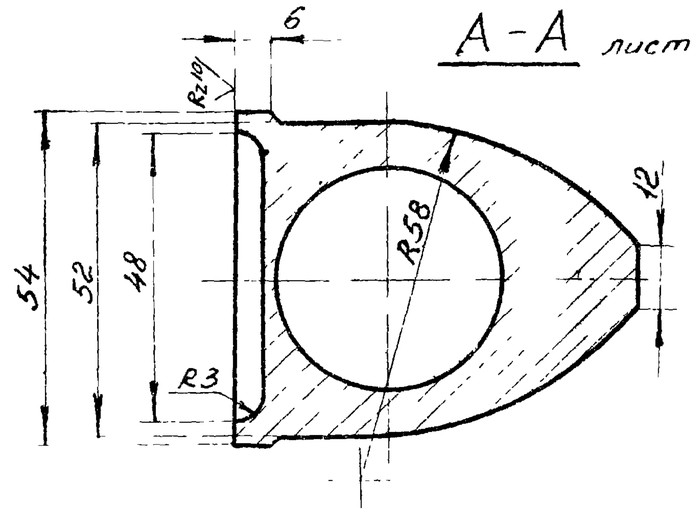


## Б-Б лист 1

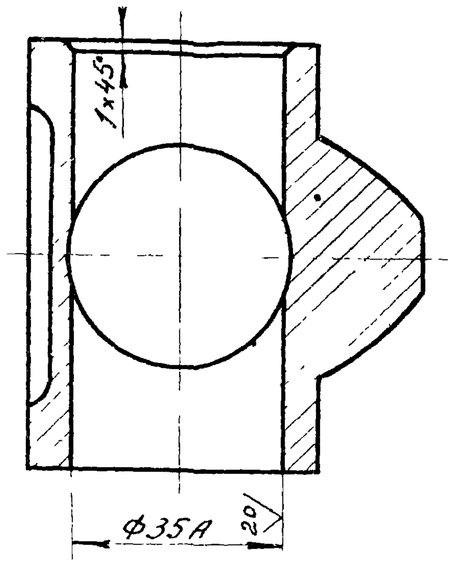


## Вид В лист 1

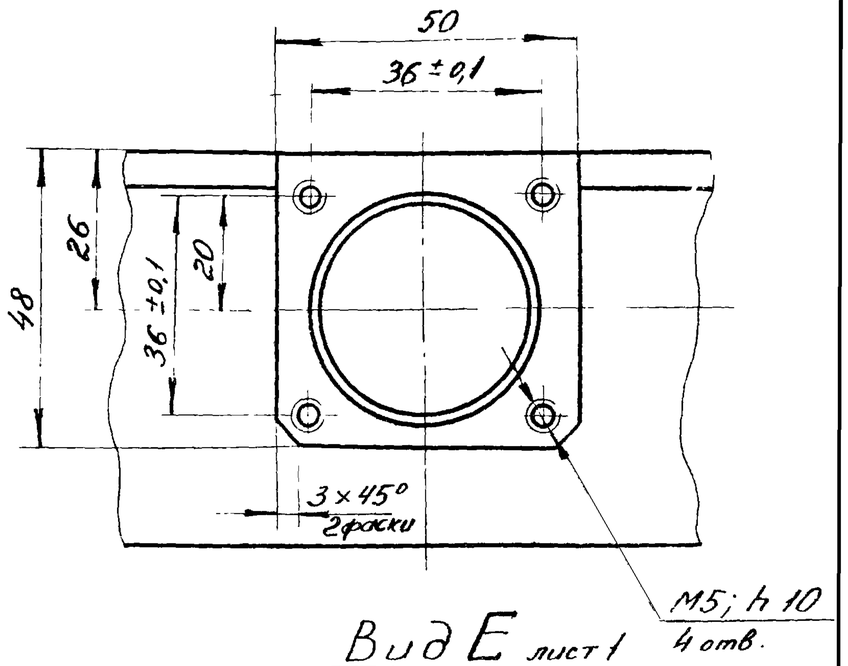


## Вид Д лист 1

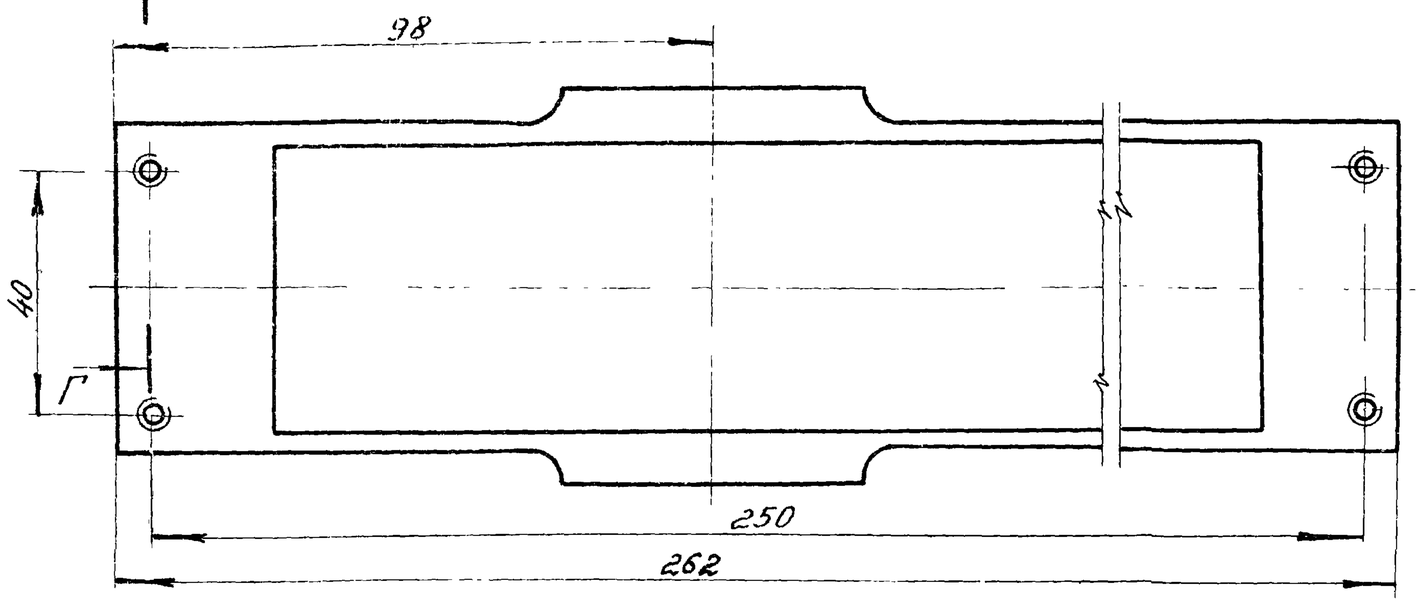


## Вид Е лист 1

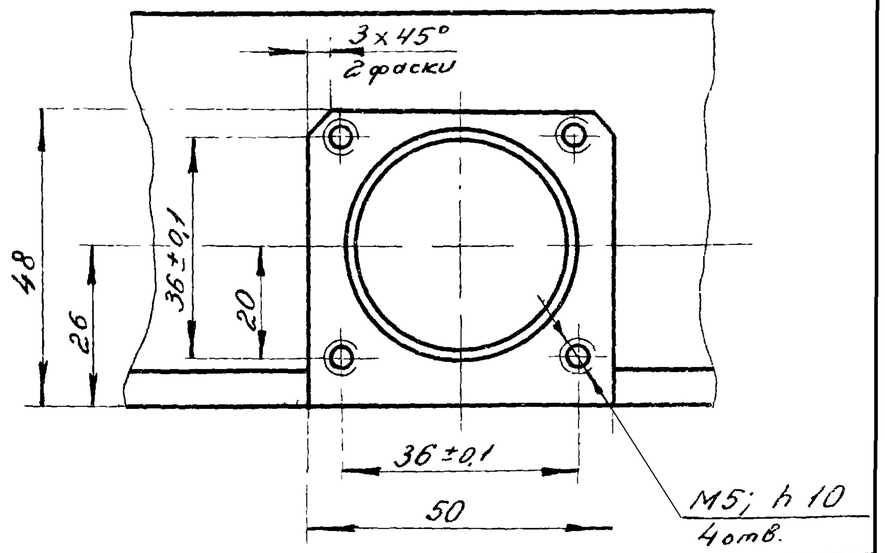


## Г-Г

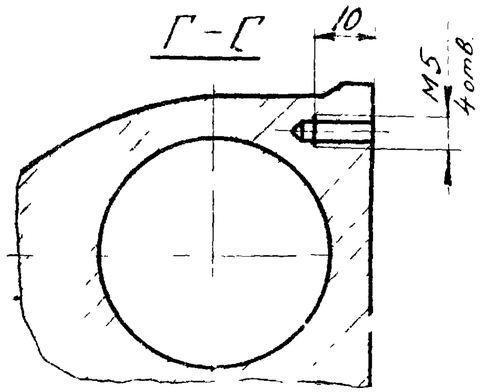


| | | | | |
|---|---|---|---|---|
| Изм. | Лист | № докум. | Подп. | Дата |
| Разраб. | | Воробьев | | |
| Пров. | | Воробьев | | |
| Т.контр. | | | | |
| Н.контр. | | Шаламов | | |
| Утв. | | Хницер | | |

Серия 1.431-16 | Выпуск 3

ЗПГ01-00-00-04

Корпус

| Лит. | Масса | Масш. |
|---|---|---|
| О | | |

Лист 2 | Листов 2

Минмонтажспецстрой СССР

Гипрострегеконтрольмонтаж

Инв. № подл. | Подп. и дата | Взамен инв. № | Инв. № дубл. | Подп. и дата

Rz30

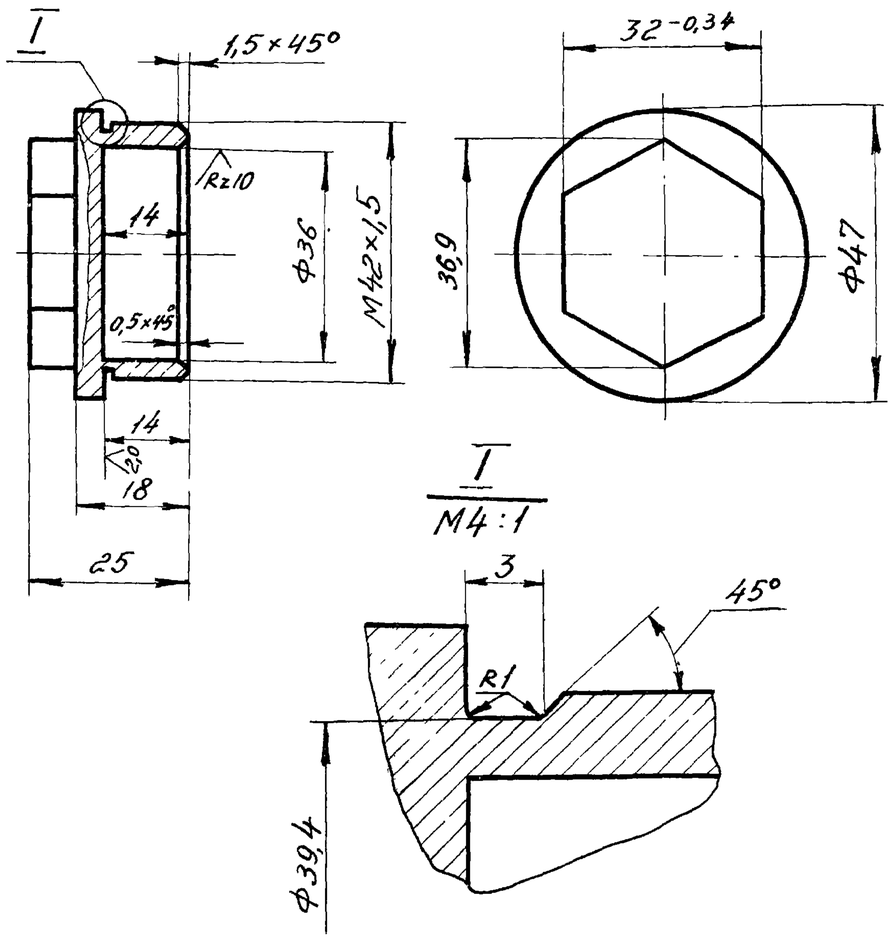


1. Неуказанные предельные отклонения размеров: отверстия - по $A_7$; вала - по $B_7$; остальное - по $CM_7$.
2. Покрытие - Кд. 6. хр.

| | | | | | | | |
|---|---|---|---|---|---|---|---|
| | | | | Серия 1.431-16 | | Выпуск 3 | |
| | | | | ЗПГ01-00-00-05 | | | |
| Изм. | Лист | № докум. | Подп. | Дата | Пробка | Лит. | Масса | Масштаб |
| Разраб. | | Мещеряков | | 26.VII-78 | | 0 | 0,065 | 1:1 |
| Пров. | | Воробьев | | 26.VII-78 | | Лист | Листов 1 | |
| Т.контр. | | | | | | | | |
| Н.контр. | | Шаламов | | 26.VII-78 | Круг 48 ГОСТ 2590-71 / 35 ГОСТ 1050-74 | Минмонтажспецстрой СССР Гипроспецлегконструкция | |
| Утв. | | Хайцер | | 26.VII-78 | | | |



Rz30

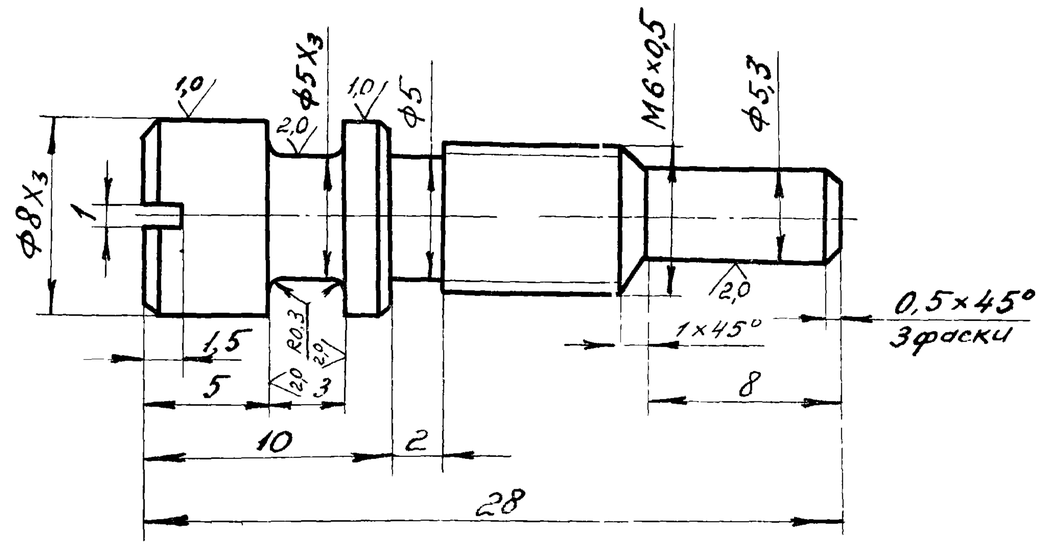


1. HRC 28 32
2. Неуказанные предельные отклонения размеров. Вала - по $B_7$, остальное - по $CM_7$
3. Покрытие - Кд 6. хр.

Подп. и дата | Инв.№ дубл. | Взам.инв.№ | Подп. и дата | Инв.№подл.

| | | | | | | | |
|---|---|---|---|---|---|---|---|
| | | | | Серия 1.431-16 | | Выпуск 3 | |
| | | | | ЗПГ01-00-00-08 | | | |
| Изм. | Лист | № докум. | Подп. | Дата | Игла регулировочная | Лит. | Масса | Масштаб |
| Разраб. | | Мещеряков | | 26.VII-78 | | 0 | 0,01 | 4:1 |
| Пров. | | Воробьев | | 26.VII-78 | | Лист | Листов 1 | |
| Т.контр. | | | | | | | | |
| Н.контр. | | Шаламов | | 26.VII-78 | Круг 9 ГОСТ 2590-71 / 45 ГОСТ 1050-74 | Минмонтажспецстрой СССР Гипроспецлегконструкция | |
| Утв. | | Хайцер | | 26.VII-78 | | | |

| Серия 1.431-16 | Выпуск 3 | 3ПГ01-00-00-09 |
|---|---|---|

Rz30 (√)

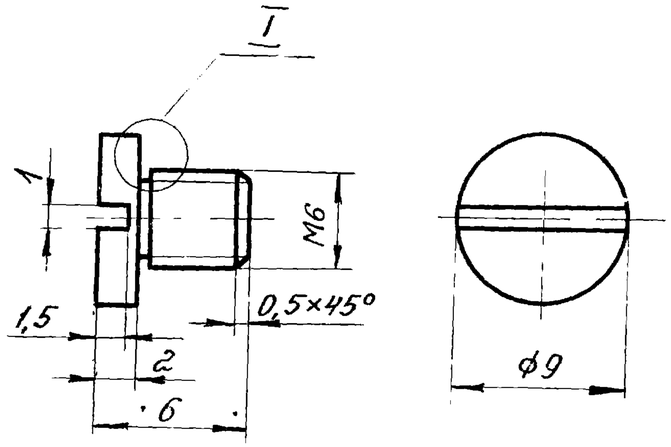


I
M5:1

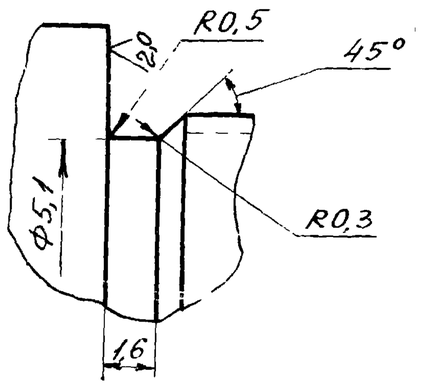


1. Предельные отклонения размеров: вала - по $B_7$, остальное - по $CM_7$
2. Покрытие - анодировать в натуральный цвет

| Изм. | Лист | № докум. | Подп. | Дата |
|---|---|---|---|---|
| Разраб. | | Мещеряков | | |
| Пров. | | Воробьев | | 20.11.71 |
| Т.контр. | | | | |
| Н.контр. | | Шапатов | | |
| Утв. | | Хайцер | | |

Серия 1.431-16 | Выпуск 3

3ПГ01-00-00-09

Заглушка

| Лит. | Масса | Масштаб |
|---|---|---|
| 0 | 0,003 | 4:1 |

Лист | Листов 1

Ад 31-Т1 ГОСТ 4784-74

Минмонтажспецстрой СССР
Гипроспецлегконструкция

Подп. и дата | Инв. № дубл. | Взам. инв. № | Подп. и дата | Инв. № подл.

| Серия 1.431-16 | Выпуск 3 | 3ПГ01-00-00-06 |
|---|---|---|

35

Rz30 (√)

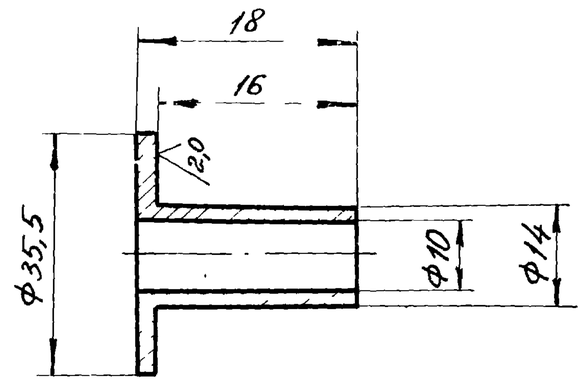


1. HRC 28...32
2. Предельные отклонения размеров: отверстия - по $A_7$; вала - по $B_7$.

| Изм. | Лист | № докум. | Подп. | Дата |
|---|---|---|---|---|
| Разраб. | | Мещеряков | | 24.11.71 |
| Пров. | | Воробьев | | 20.11.71 |
| Т.контр. | | | | |
| Н.контр. | | Шапатов | | |
| Утв. | | Хайцер | | 16.VII.71 |

Серия 1.431-16 | Выпуск 3

3ПГ01-00-00-06

Стакан

| Лит. | Масса | Масштаб |
|---|---|---|
| 0 | 0,024 | 1:1 |

Лист | Листов 1

Сталь 45 ГОСТ 1050-74

Минмонтажспецстрой СССР
Гипроспецлегконструкция

Подп. и дата | Инв. № дубл. | Взам. инв. № | Подп. и дата | Инв. № подл.

Rz 30

| Серия 1.431-16 | Выпуск 3 | 3ПГ01-00-00-10 |
|---|---|---|

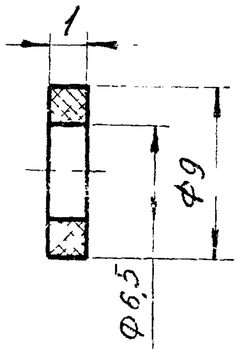


Предельные отклонения размеров: отверстия - по $A_7$; вала - по $B_7$.

| Изм. | Лист | № докум. | Подп. | Дата |
|---|---|---|---|---|
| Разраб. | | Мещеряков | | |
| Пров. | | Воробьев | | |
| Т.контр. | | | | |
| Н.контр. | | Шаламов | | |
| Утв. | | Хайцер | | |

Серия 1.431-16 Выпуск 3

3ПГ01-00-00-10

Прокладка

| Лит. | Масса | Масштаб |
|---|---|---|
| 0 | 0,001 | 4:1 |

Лист Листов 1

Паронит ПОН ГОСТ 481-71

Минмонтажспецстрой СССР Гипроспецлегконструкция

Подп. и дата | Инв. № дубл. | Взам. инв. № | Подп. и дата | Инв. № подл.

Rz 30

| Серия 1.431-16 | Выпуск 3 | 3ПГ01-00-00-07 |
|---|---|---|

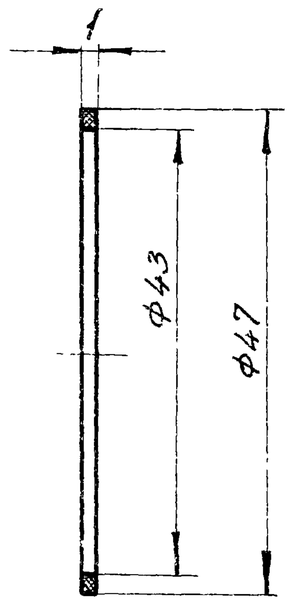


Предельные отклонения размеров: отверстия - по $A_7$; вала - по $B_7$.

| Лист | № докум. | Подп. | Дата |
|---|---|---|---|
| Разраб. | Мещеряков | | |
| Пров. | Воробьев | | |
| контр. | | | |
| контр. | Шаламов | | |
| Утв | Хайцер | | |

Серия 1.431-16 Выпуск 3

3ПГ01-00-00-07

Прокладка

| Лит. | Масса | Масштаб |
|---|---|---|
| 0 | 0,003 | 2:1 |

Лист Листов 1

Паронит ПОН ГОСТ 481-71

Минмонтажспецстрой СССР Гипроспецлегконструкция

| Серия 1.431-16 | Выпуск 3 | 3ПГ01-00-00-12 |
|---|---|---|

Rz30

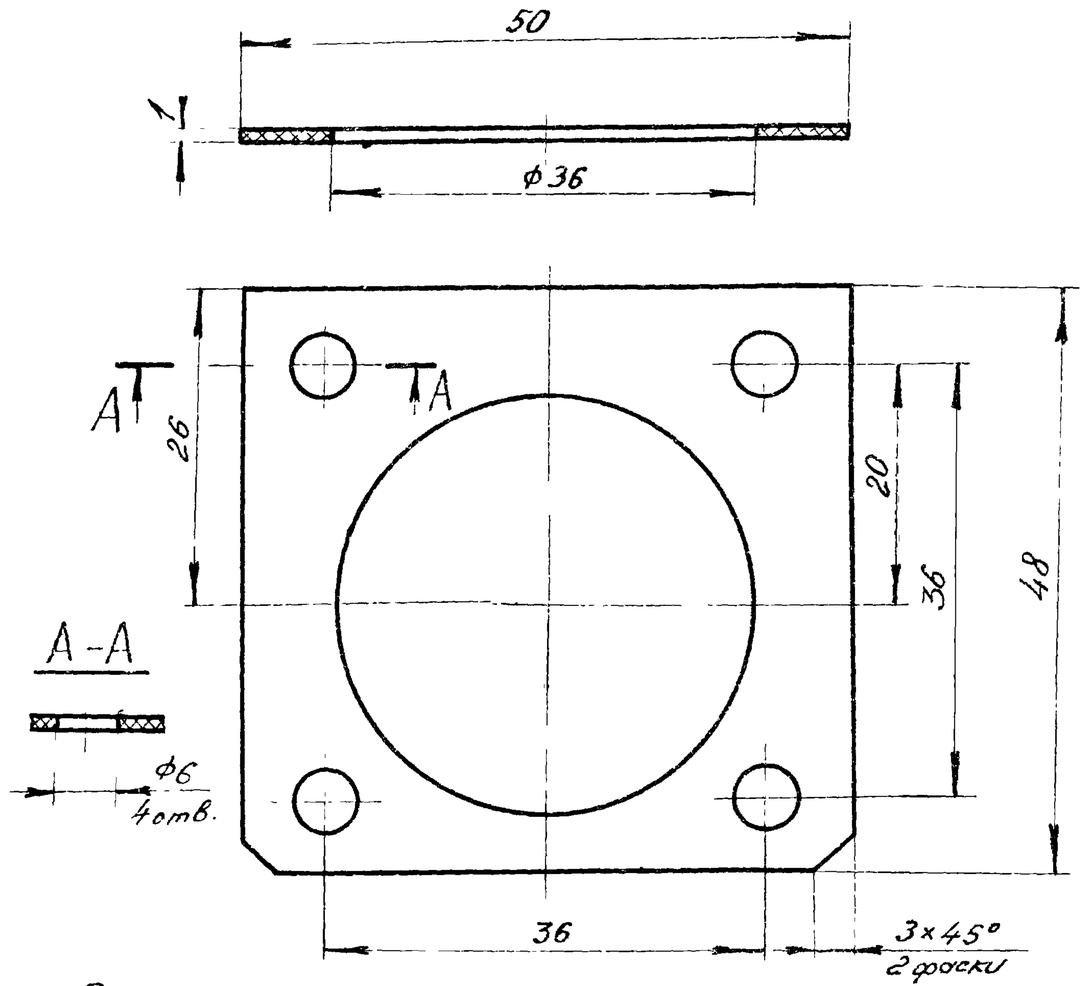


Предельные отклонения размеров: отверстия - по $A_7$; вала - по $B_7$; остальное - по $CM_7$.

| Серия 1.431-16 | Выпуск 3 |
|---|---|

3ПГ01-00-00-12

| Изм. | Лист | № докум. | Подп. | Дата | Прокладка | Лит. | Масса | Масштаб |
|---|---|---|---|---|---|---|---|---|
| Разраб. | | Мещеряков | | | | 0 | 0,006 | 2:1 |
| Пров. | | Воробьев | | | | Лист | Листов 1 | |
| Т.контр. | | | | | | | | |
| Н.контр. | | Шаламов | | | Паронит ПОН ГОСТ 481-71 | Минмонтажспецстрой СССР Гипроспецлегконструкция | | |
| Утв. | | Хайцер | | | | | | |

Подп. и дата | Инв. N дубл. | Взам. инв. N | Подп. и дата | Инв. N подл.



Rz40 (V)

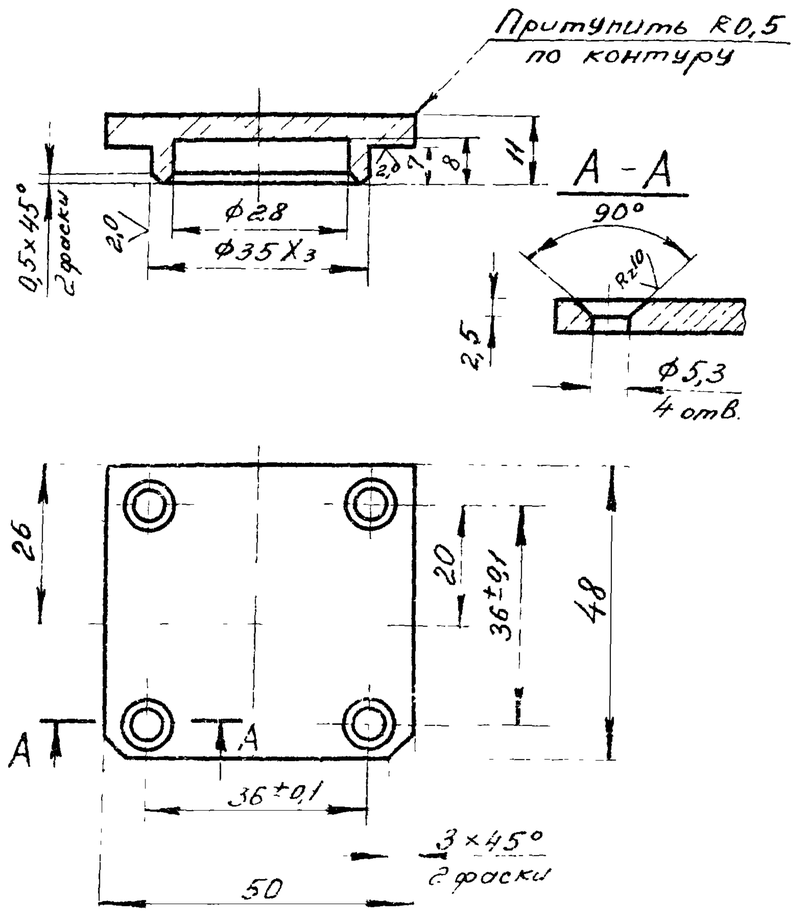


1. Неуказанные предельные отклонения размеров отверстия - по $A_7$, вала - по $B_7$; остальное - по $CM_1$
2. Покрытие - анодировать в натуральный цвет

| Серия 1.431-16 | Выпуск 3 |
|---|---|

3ПГ01-00-00-13

| Изм. | Лист | № докум. | Подп. | Дата | Крышка подшипника глухая | Лит. | Масса | Масштаб |
|---|---|---|---|---|---|---|---|---|
| Разраб. | | Мещеряков | | | | 0 | 0,025 | 1:1 |
| Пров. | | Воробьев | | | | Лист | Листов 1 | |
| Т.контр. | | | | | | | | |
| Н.контр. | | Шаламов | | | АД31-Т1 ГОСТ 4784-74 | Минмонтажспецстрой СССР Гипроспецлегконструкция | | |
| Утв. | | | | | | | | |

Подп. и дата | Инв. N дубл. | Взам. инв. N | Подп. и дата | Инв. N подл.

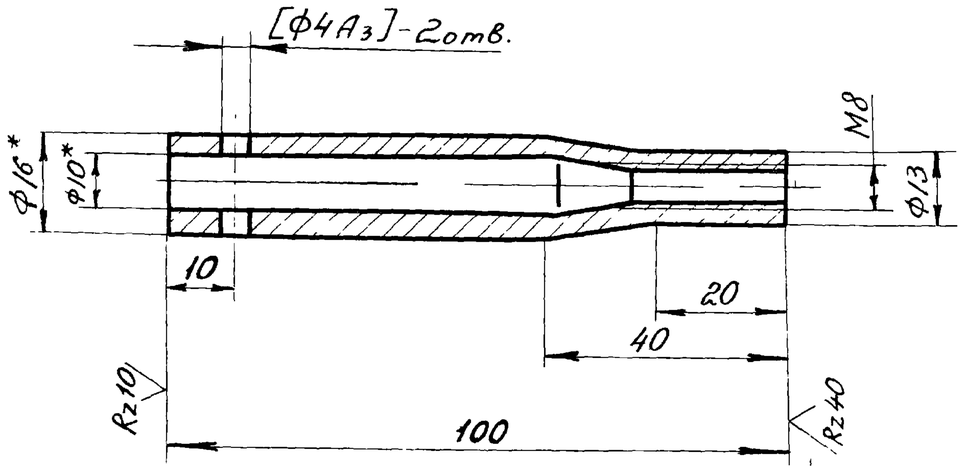


1. * Размеры для справок.
2. Предельные отклонения размеров: вала - по $B_7$; остальное - по $CM_7$.
3. Обработку по размерам в квадратных скобках - производить после сборки
4. Покрытие - Кд. 6.хр.

| Изм. | Лист | № докум. | Подп. | Дата |
|---|---|---|---|---|
| Разраб. | | Рыжова | | 26.VI-78 |
| Пров. | | Хайцер | | 27.VI-78 |
| Т.контр. | | | | |
| Н.контр. | | Шаламов | | |
| Утв. | | Хайцер | | 27.VI-78 |

Серия 1.431-16 | Выпуск 3

ЗДН03-01-00-03

Стяжка

| Лит. | Масса | Масштаб |
|---|---|---|
| 0 | 0,1 | 1:1 |

Лист | Листов 1

Труба 16×3-ГОСТ8734-58
Ст 45 ГОСТ 1050-74

Минмонтажспецстрой СССР
Гипроспецлегконструкция



| Формат | Зона | Поз. | Обозначение | Наименование | Кол. | Прим. |
|---|---|---|---|---|---|---|
| | | | | Документация | | |
| 12 | | | ЗДН03-01-00-00СБ | Сборочный чертеж | | |
| 12 | | | ЗДН03-00-00-00ВС | Ведом. спецификаций | | |
| | | | | Детали | | |
| 11 | | 1 | ЗДН03-01-00-01 | Рычаг | 1 | |
| 11 | | 2 | ЗДН03-01-00-02 | Ушко | 1 | |
| 11 | | 3 | ЗДН03-01-00-03 | Стяжка | 1 | |
| 11 | | 4 | ЗДН03-01-00-04 | Тяга | 1 | |
| 11 | | 5 | ЗДН03-01-00-05 | Кронштейн | 1 | |
| 11 | | 6 | ЗДН03-01-00-06 | Вилка | 1 | |
| 11 | | 7 | ЗДН03-01-00-07 | Хомут | 1 | |
| 11 | | 8 | ЗДН03-01-00-08 | Втулка | 1 | |
| | | | | Стандартные изделия | | |
| | | 10 | | Заклепка 6×30 01.02 ГОСТ 10299-69 | 1 | |
| | | 11 | | Заклепка 6×22 01.02 ГОСТ 10299-69 | 1 | |
| | | 12 | | Заклепка 5×22 01.02 ГОСТ 10299-69 | 1 | |
| | | 13 | | Заклепка 5×12-01.02 ГОСТ 10299-69 | 1 | |
| | | 14 | | Штифт цил. 4Пр2$_{2a}$×16 ГОСТ 3128-70 | 1 | |

Подп. и дата | Инв.N дубл. | Взам. инв.N | Подп. и дата | Инв.N подл.

Серия 1.431-16 | Выпуск 3

ЗДН03-01-00-00

| Изм. | Лист | № докум. | Подп. | Дата |
|---|---|---|---|---|
| Разраб. | | Воробьев | | 26.VI-78 |
| Пров. | | Хайцер | | 27.VI-78 |
| Н.контр. | | Шаламов | | 26.VI-78 |
| Утв. | | Хайцер | | 27.VI-78 |

Система рычажная

| Лит. | Лист | Листов |
|---|---|---|
| 0 | | 1 |

Минмонтажспецстрой СССР
Гипроспецлегконструкция

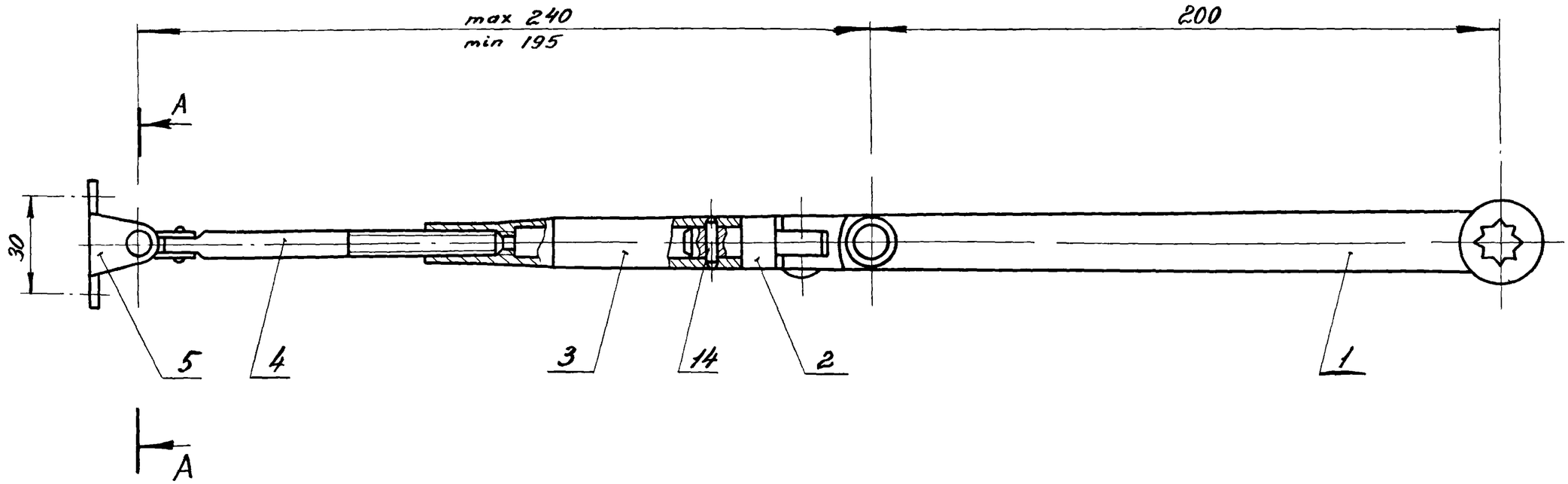


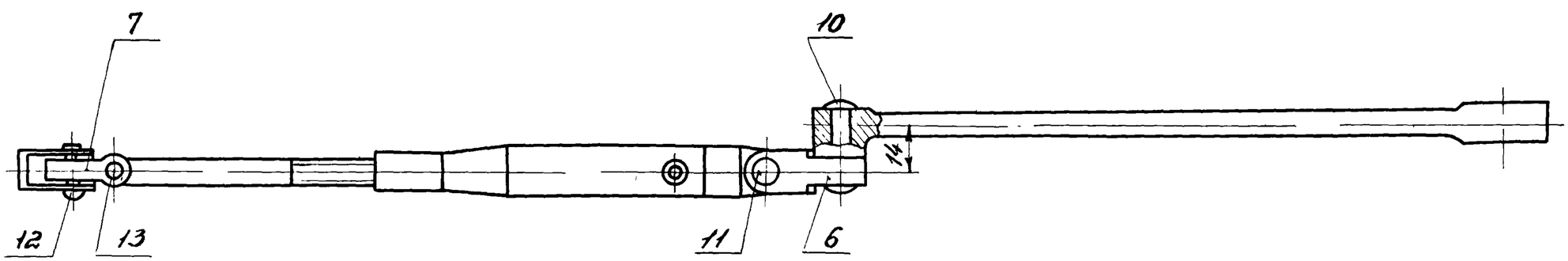


Элементы рычажной системы должны свободно, без качки поворачиваться вокруг осей (дет. поз. 10,11,12,13)

## А-А

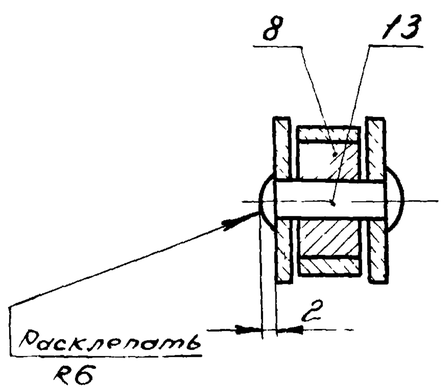


| | | | | | | | |
|---|---|---|---|---|---|---|---|
| Изм. | Лист | № докум. | Подп. | Дата | Серия 1431-16 | Выпуск 3 | |
| | | | | | 3ДН03-01-00-00СБ | | |
| Разраб. | | Рыжова | | | Система рычажная | Лит | Масса | Масштаб |
| Пров. | | Хайцер | | | | 0 | 0,45 | |
| Т.контр. | | | | | Сборочный чертеж | Лист | Листов 1 | |
| Н.контр. | | Шапамов | | | | Минмонтажспецстрой СССР | |
| Утв. | | Хайцер | | | | Гипроспецлегконструкция | |

Подп. и дата | Инв. № дубл. | Взам. инв. № | Подп. и дата | Инв. № подл.

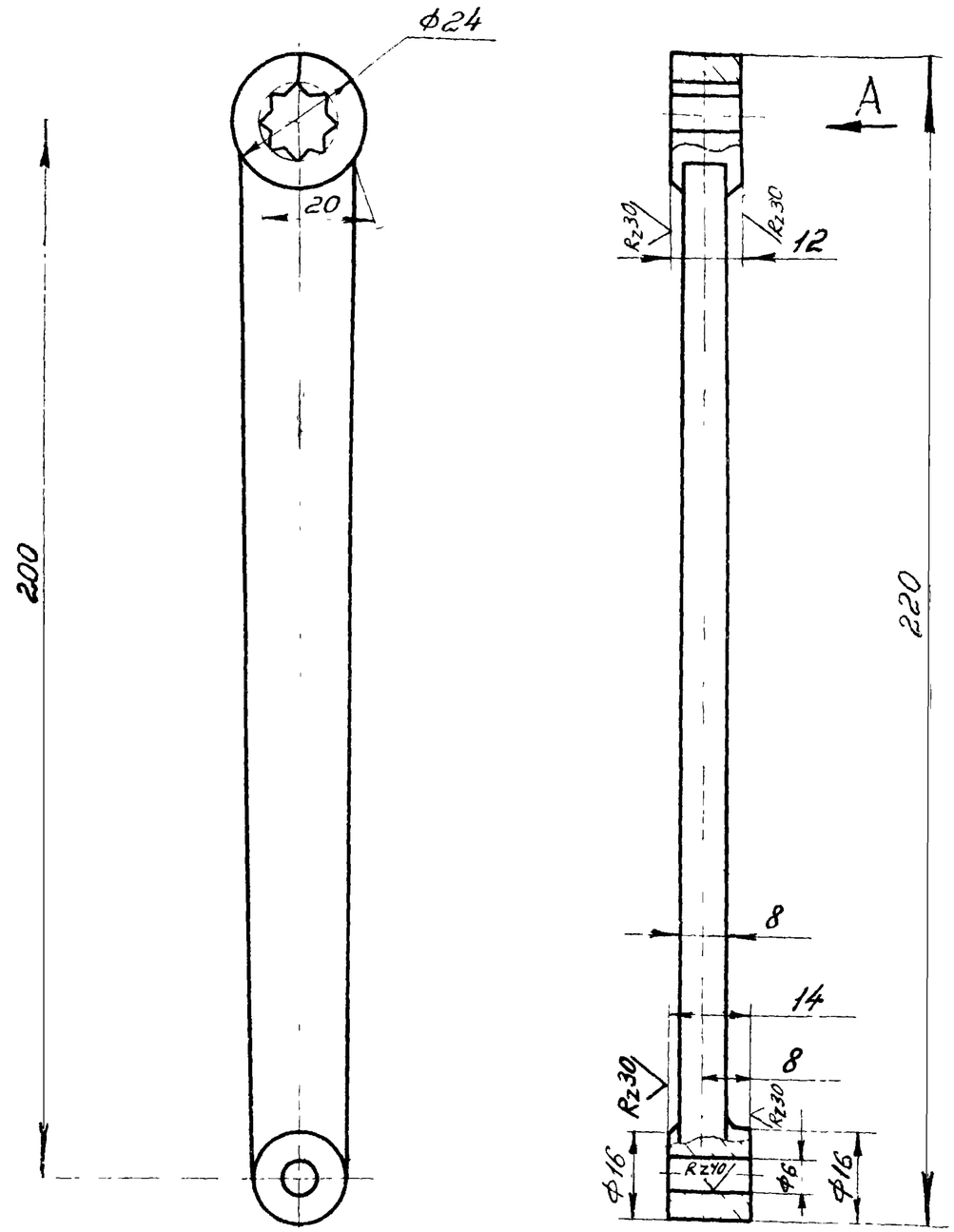


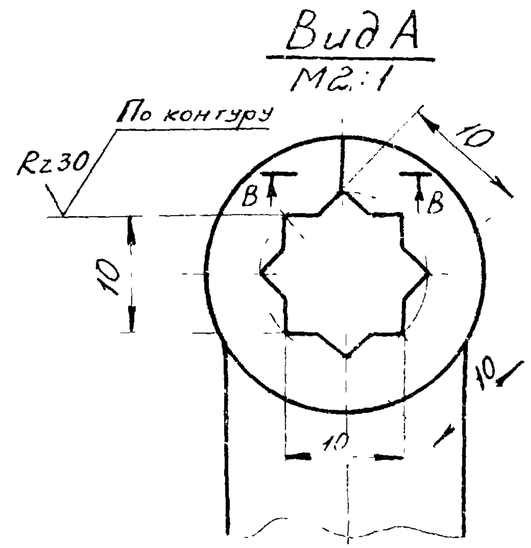


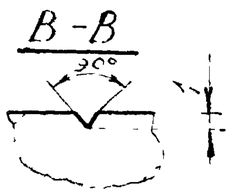


1. Предельные отклонения размеров: отверстия – по $A_7$; вала – по $B_7$.
2. Покрытие – анодировать в натуральный цвет.

| | | | | | | | |
|---|---|---|---|---|---|---|---|
| Серия 1431-16 | | | | | Выпуск 3 | | |
| ЗДН03-01-00-01 | | | | | | | |
| Изм | Лист | №докум | Подп. | Дата | Рычаг | Лит. | Масса | Масштаб |
| Разраб. | | Рыжова | | | | 0 | 0,09 | 1:1 |
| Пров. | | Воробьев | | | | Лист | Листов 1 | |
| Т.контр. | | | | | | | | |
| Н.контр. | | Шаламов | | | Ал 9-Т4 ГОСТ 1-5-75 | Минмонтажспецстрой СССР Гипроспецмонтажстройиндустрия | |
| Утв. | | | | | | | |

Rz40 (√)

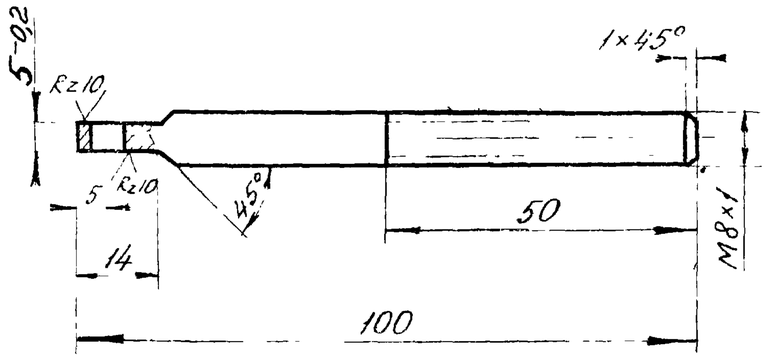


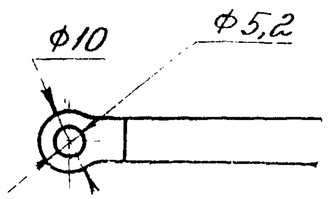


1. Неуказанные предельные отклонения размеров: отверстия - по $A_7$; вала - по $B_7$; остальное по $CM_7$
2. Покрытие - Кд.6.хр.

| | | | | | | | |
|---|---|---|---|---|---|---|---|
| Изм | Лист | № докум. | Подп | Дата | Серия 1.431-16 | Выпуск 3 | |
| | | | | | 3ДН03-01-00-04 | | |
| Разраб | | Мещеряков | | | Тяга | Лит | Масса | Масштаб |
| Пров | | Воробьев | | | | 0 | 0,040 | 1:1 |
| Т.контр | | | | | | Лист | Листов 1 |
| Н.контр | | Шалатин | | | Круг 8 ГОСТ 2590-71 / Ст3 ГОСТ 535-58 | Минмонтажспецстрой СССР |
| Утв | | Хайцев | | | | |

Инв.№ подл. | Подп. и дата | Взам.инв.№ | Инв.№ дубл. | Подп. и дата



Rz30 (√)

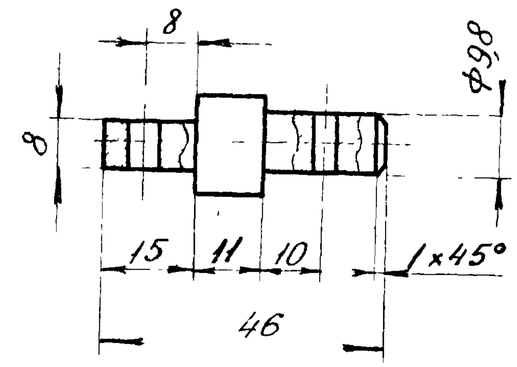


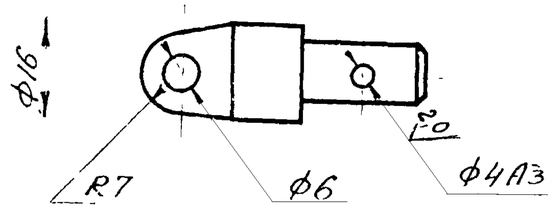


1. Неуказанные предельные отклонения размеров отверстия - по $A_7$; вала - по $B_7$, остальное - по $CM_7$
2. Покрытие - Кд.9. хр.

| | | | | | | | |
|---|---|---|---|---|---|---|---|
| Изм | Лист | № докум | Подп | Дата | Серия 1.431-16 | Выпуск 3 | |
| | | | | | 3ДН03-01-00-02 | | |
| Разраб | | Мещеряков | | | Ушко | Лит | Масса | Масштаб |
| Пров | | Воробьев | | | | 0 | 0,052 | 1:1 |
| Т.контр | | | | | | Лист | Листов 1 |
| Н.контр | | Шалатин | | | Круг 18 ГОСТ 2590-71 / Ст3 ГОСТ 535-58 | Минмонтажспецстрой СССР |
| Утв | | | | | | |

Инв.№ подл. | Подп. и дата | Взам.инв.№ | Инв.№ дубл. | Подп. и дата

| | | |
|---|---|---|
| Серия 1.431-16 | Выпуск 3 | 3ДН03-01-00-05 |

Rz40 (√)

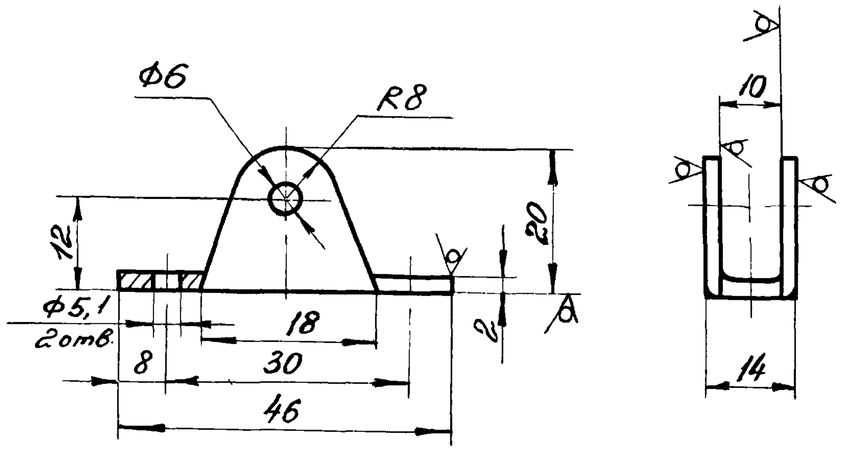


1. Предельные отклонения размеров:
отверстия - по $A_7$; вала - по $B_7$; остальное - по $CM_7$.
2. Покрытие - Кд. 9.хр.

| | | | | | | | |
|---|---|---|---|---|---|---|---|
| Изм | Лист | № докум. | Подп. | Дата | 3ДН03-01-00-05 | | |
| Разраб. | | Рыжова | | 26/VI-78 | Кронштейн | Лит. | Масса | Масштаб |
| Пров. | | Хайцер | | 26/VI-78 | | 0 | 0,61 | 1:1 |
| Т.контр. | | | | | | Лист | Листов 1 |
| Н.контр. | | Шапатов | | 26/VI-78 | Лист В2 ГОСТ 19904-74 / Ст3 ГОСТ 16523-70 | Минмонтажспецстрой СССР Гипроспецлегконструкция |
| Утв | | Хайцер | | 26/VI-78 | | |

| | | |
|---|---|---|
| Серия 1.431-16 | Выпуск 3 | 3ДН03-01-00-06 |

42

Rz30 (√)

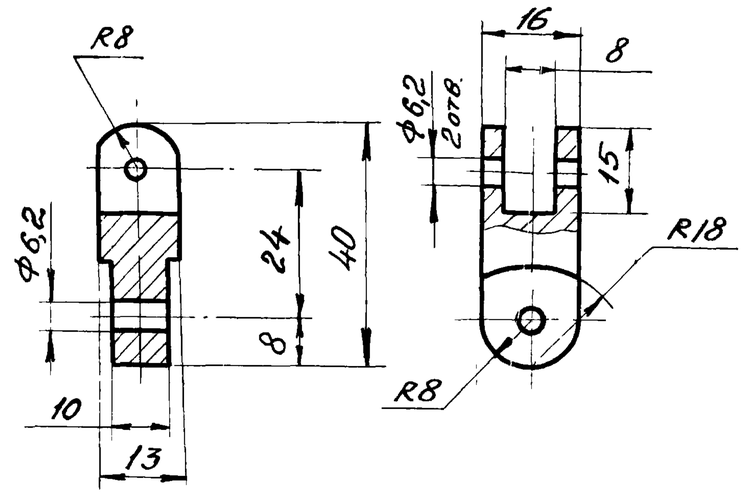


1. Предельные отклонения размеров:
отверстия - по $A_7$; вала - по $B_7$; остальное - по $CM_7$.
2. Покрытие - Кд. 9.хр.

Подп. и дата | Инв.N дубл. | Взам.инв.N | Подп. и дата | Инв.N подл.

| | | | | | | | |
|---|---|---|---|---|---|---|---|
| Изм. | Лист | № докум. | Подп. | Дата | 3ДН03-01-00-06 | | |
| Разраб. | | Мещеряков | | 26.VI-78 | Вилка | Лит. | Масса | Масштаб |
| Пров. | | Воробьев | | 26.VI-78 | | 0 | 0,054 | 1:1 |
| Т.контр. | | | | | | Лист | Листов 1 |
| Н.контр. | | Шапатов | | 26.VI-78 | Ст. 3 ГОСТ 380-71 | Минмонтажспецстрой СССР Гипроспецлегконструкция |
| Утв. | | Хайцер | | 27.VI-78 | | |

Rz40 (√)

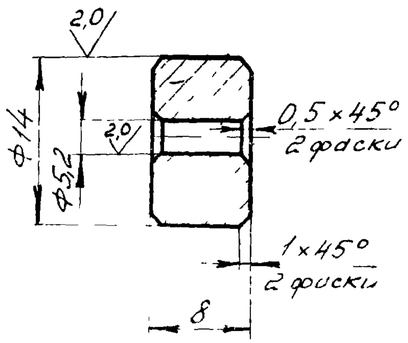


1. Предельные отклонения размеров:
отверстия – по $A_7$; вала – по $B_7$, остальное – по $CM_7$
2. Покрытие – Кд. 9. хр.

| | | | | | | |
|---|---|---|---|---|---|---|
| Изм. | Лист | № докум. | Подп. | Дата | Втулка | Лит. / Масса / Масштаб |
| Разраб. | | Мещеряков | | | | 0 / 0,01 / 2:1 |
| Пров. | | Воробьев | | | | Лист / Листов 1 |
| Т.контр. | | | | | | |
| Н.контр. | | Шаламов | | | Круг 15 ГОСТ 2590-71 / 45 ГОСТ 1050-74 | Минмонтажспецстрой СССР Гипроспецлегконструкция |

Серия 1.431-16 | Выпуск 3 | 3ДН03-01-00-08

Подп. и дата | Инв. № дубл. | Взам. инв. № | Подп. и дата | Инв. № подл.





Rz30 (√)

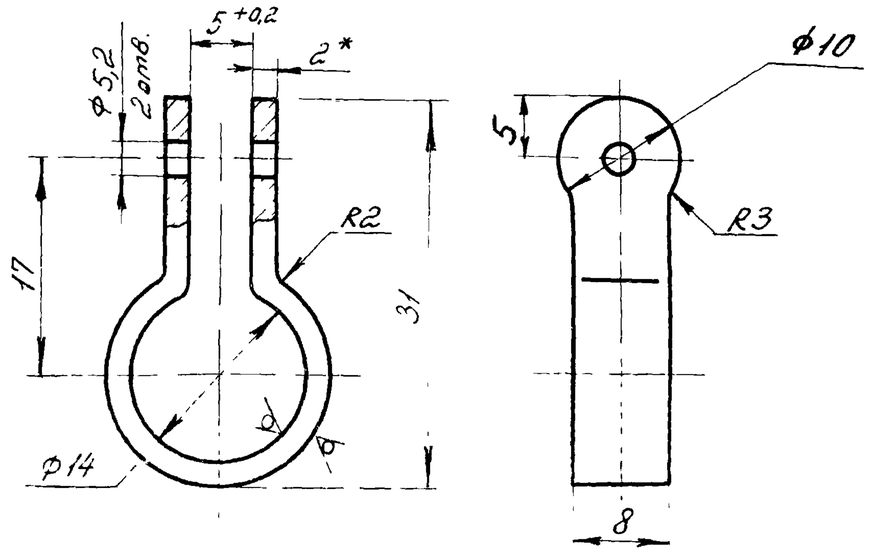


1. * Размер для справки
2. Неуказанные предельные отклонения размеров:
отверстия – по $A_7$; вала – по $B_7$; остальное – по $CM_7$.
3. Покрытие – Кд. 9. хр.

| | | | | | | |
|---|---|---|---|---|---|---|
| Изм. | Лист | № докум. | Подп. | Дата | Хомут | Лит. / Масса / Масштаб |
| Разраб. | | Мещеряков | | | | 0 / 0,060 / 2:1 |
| Пров. | | Воробьев | | | | Лист / Листов 1 |
| Т.контр. | | | | | | |
| Н.контр. | | Шаламов | | | Лист В2 ГОСТ 19904-74 / Ст.3 ГОСТ 16523-70 | Минмонтажспецстрой СССР Гипроспецлегконструкция |

Серия 1.431-16 | Выпуск 3 | 3ДН03-01-00-07

Подп. и дата | Инв. № дубл. | Взам. инв. № | Подп. и дата | Инв. № подл.

| N строки | Обозначение | Наименование | Куда входит: Обозначение | Куда входит: Кол. | Общее кол. | Примечание |
|---|---|---|---|---|---|---|
| 1 | 3ДН04л-00-00-00 | Закрыватель дверной накладной левый | | | | |
| 2 | | | | | | |
| 3 | | | | | | |
| 4 | 3ДН03-01-00-00 | Система рычажная | 3ДН04л-00-00-00 | 1 | 1 | |
| 5 | 3ПГ01л-00-00-00 | Закрыватель пружинно-гидравлический | | | | |
| 6 | | левый | | | | |
| 7 | | | | | | |
| 8 | | | | | | |
| 9 | | | | | | |
| 10 | | | | | | |
| 11 | | | | | | |
| 12 | | | | | | |
| 13 | | | | | | |
| 14 | | | | | | |
| 15 | | | | | | |
| 16 | | | | | | |
| 17 | | | | | | |
| 18 | | | | | | |
| 19 | | | | | | |
| 20 | | | | | | |
| 21 | | | | | | |
| 22 | | | | | | |
| 23 | | | | | | |
| 24 | | | | | | |
| 25 | | | | | | |

| Изм. | Лист | № докум. | Подп. | Дата |
|---|---|---|---|---|
| Разраб. | | Безрукова | | |
| Пров. | | Хайцер | | |
| Н. контр. | | Шагалов | | |
| Гл. инж. | | Хайцер | | |

Серия 1.431-16 | Выпуск 3

3ДН04л-00-00-00 ВС

Ведомость спецификаций

| Лит | Лист | Листов |
|---|---|---|
| 0 | | 1 |

Минмонтажспецстрой СССР
Главспецдлескомстроя

| Формат | Зона | Поз. | Обозначение | Наименование | Кол. | Примечание |
|---|---|---|---|---|---|---|
| | | | | **Документация** | | |
| 12 | | | 3ДН 04л-00-00-00 СБ | Сборочный чертеж | | |
| 12 | | | 3ДН04л-00-00-00 ВС | Ведомость спецификаций | | |
| | | | | **Сборочные единицы** | | |
| 11 | | 1 | 3ДН03-01-00-00 | Система рычажная | 1 | |
| 11 | | 2 | 3ПГ01л-00-00-00 | Закрыватель пружинно-гидравлический левый | 1 | |
| | | | | **Детали** | | |
| 12 | | 5 | 3ДН04-00-00-01 | Пластина | 1 | |
| 11 | | 6 | 3ДН04-00-00-02 | Сухарь | 6 | |
| | | | | **Стандартные изделия** | | |
| | | 9 | | Винт 5×20.56.02 ГОСТ 10619-63 | 4 | |
| | | 10 | | Винт М5×12.56.02 ГОСТ 17475-72 | 4 | |

Взам. инв.№ | Инв.№ дубл. | Подп. и дата | Инв.№ подл.

| Изм. | Лист | № докум. | Подп. | Дата |
|---|---|---|---|---|
| Разраб. | | Безрукова | | |
| Пров. | | Хайцер | | |
| Н.контр. | | Шапатов | | |
| Утв. | | Хайцер | | |

Серия 1.431-16 | Выпуск 3

3ДН 04л-00-00-00

Закрыватель дверной накладной левый

| Лит. | Лист | Листов |
|---|---|---|
| О | 1 | 2 |

Минмонтажспецстрой СССР
Гипроспецлегконструкция

| Формат | Зона | Поз. | Обозначение | Наименование | Кол. | Примеч. |
|---|---|---|---|---|---|---|
| | | 11 | | Винт 5×20.56.02 ГОСТ 10621-63 | 2 | |
| | | 13 | | Болт М6×12.56.02 ГОСТ 7798-70 | 1 | |
| | | 14 | | Шайба 6.5.02 ГОСТ 11371-68 | 1 | |

Серия 1.431-16 | Выпуск 3

3ДН 04л-00-00-00

Изм. | Лист | № докум. | Подп. | Дата

Лист 2

| Серия 1.431-16 | ЗДН04л-00-00-00СБ |
|---|---|
| Выпуск 3 | |

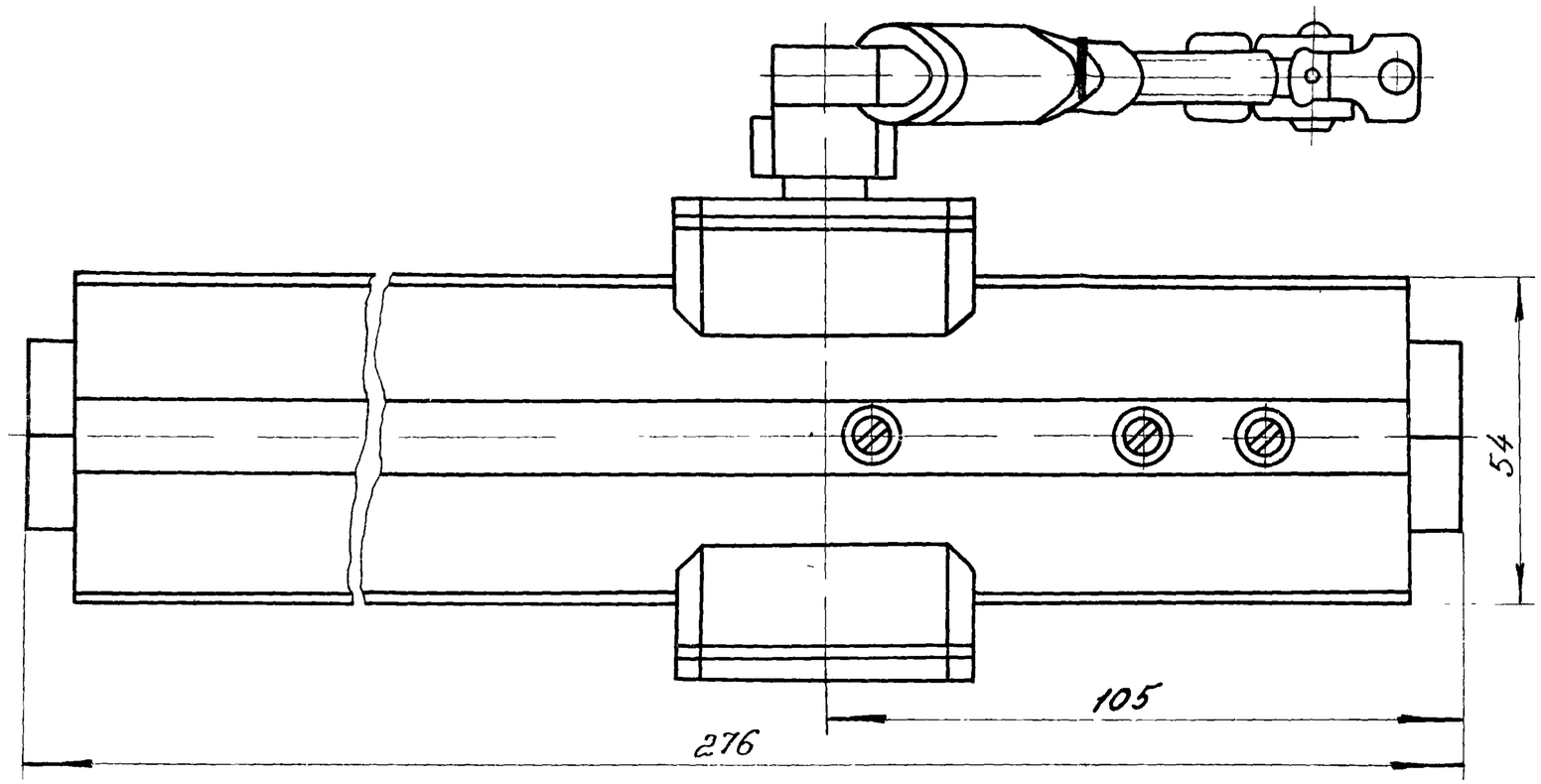


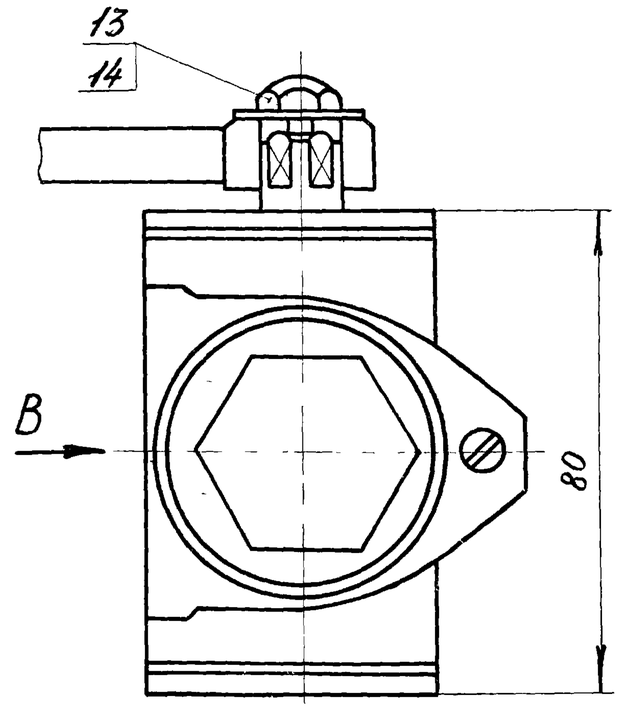


Вид В

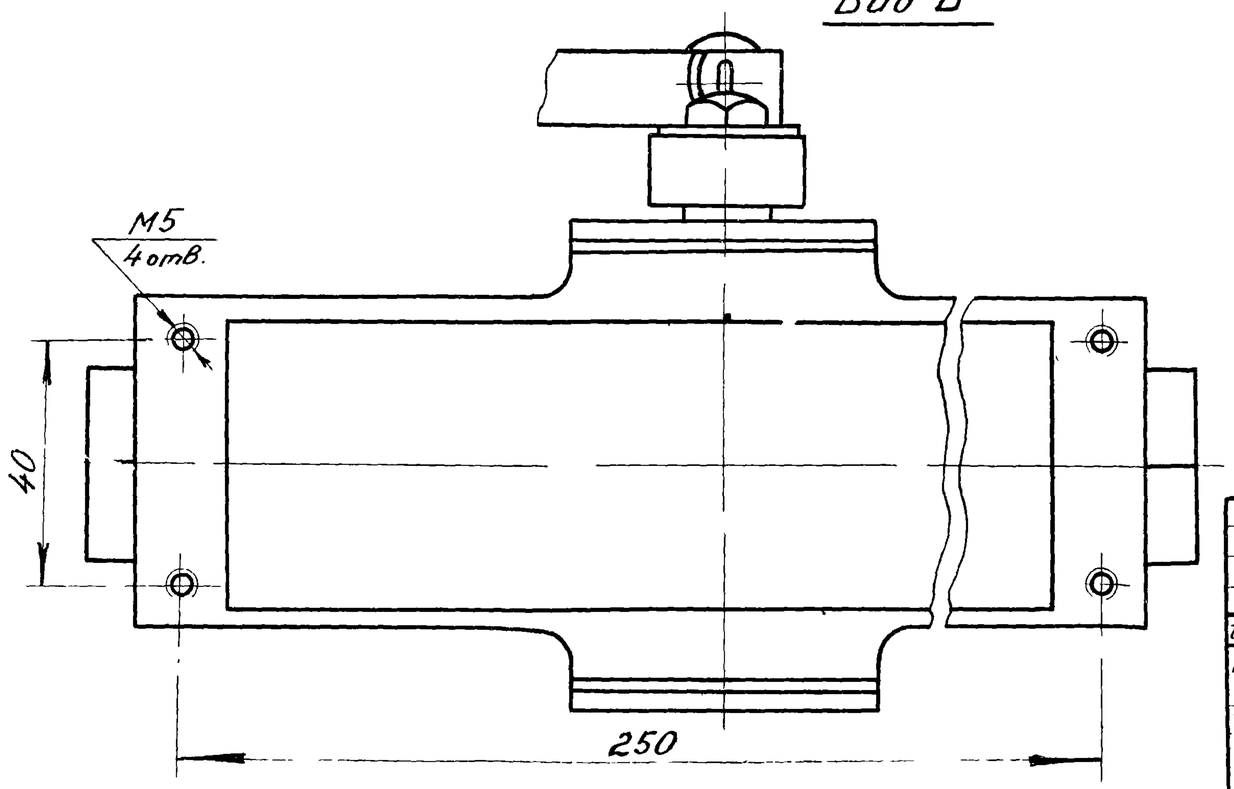


| Изм. | Лист | № докум. | Подп. | Дата |
|---|---|---|---|---|
| Разраб. | | Безрукова | | |
| Пров. | | Хайцер | | |
| Т.контр. | | | | |
| Н.контр. | | Шапаров | | |
| Утв. | | Лебединский | | |

Серия 1.431-16 | Выпуск 3

ЗДН 04л-00-00-00 СБ

Закрыватель дверной накладной

Сборочный чертеж

| Лит. | Масса | Масштаб |
|---|---|---|
| О | 243 | 1:1 |

Лист 1 | Листов 5

Минмонтажспецстрой СССР
Гипроспецлегконструкция

| Серия 1.431-16 | Выпуск 3 | ЗДН 04л-00-00-00СБ |
|---|---|---|

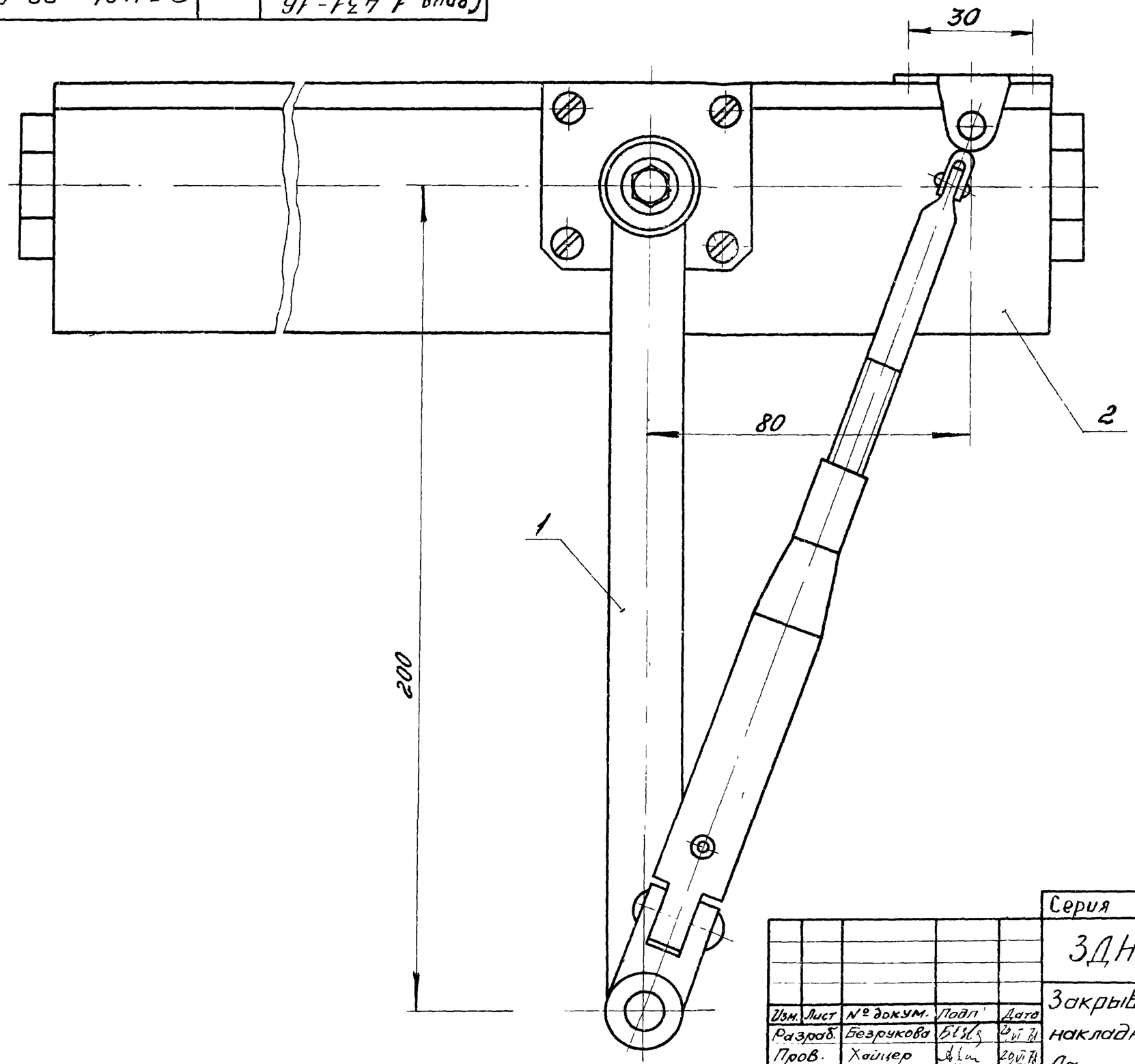


| Изм. | Лист | № докум. | Подп. | Дата |
|---|---|---|---|---|
| Разраб. | | Безрукова | | 20.VI.71 |
| Пров. | | Хайцер | | 20.VI.71 |
| Т.контр. | | | | |
| Н.контр. | | Шалатов | | |
| Утв. | | Лебединский | | 8/VI 71 |

Закрыватель дверной накладной левый

Сборочный чертеж

| Лит | Масса | Масштаб |
|---|---|---|
| 0 | — | 1:1 |
| Лист 2 | Листов 5 | |

Минмонтажспецстрой СССР
Гипроспецлегконструкция

| Инв. № подл. | Подп. и дата | Взам. инв. № | Инв. № дубл. | Подп. и дата |
|---|---|---|---|---|
| | | | | |

| Серия 1.431-16 | Выпуск 3 | 3ДН 04л-00-00-00СБ |
|---|---|---|

# Установка закрывателя

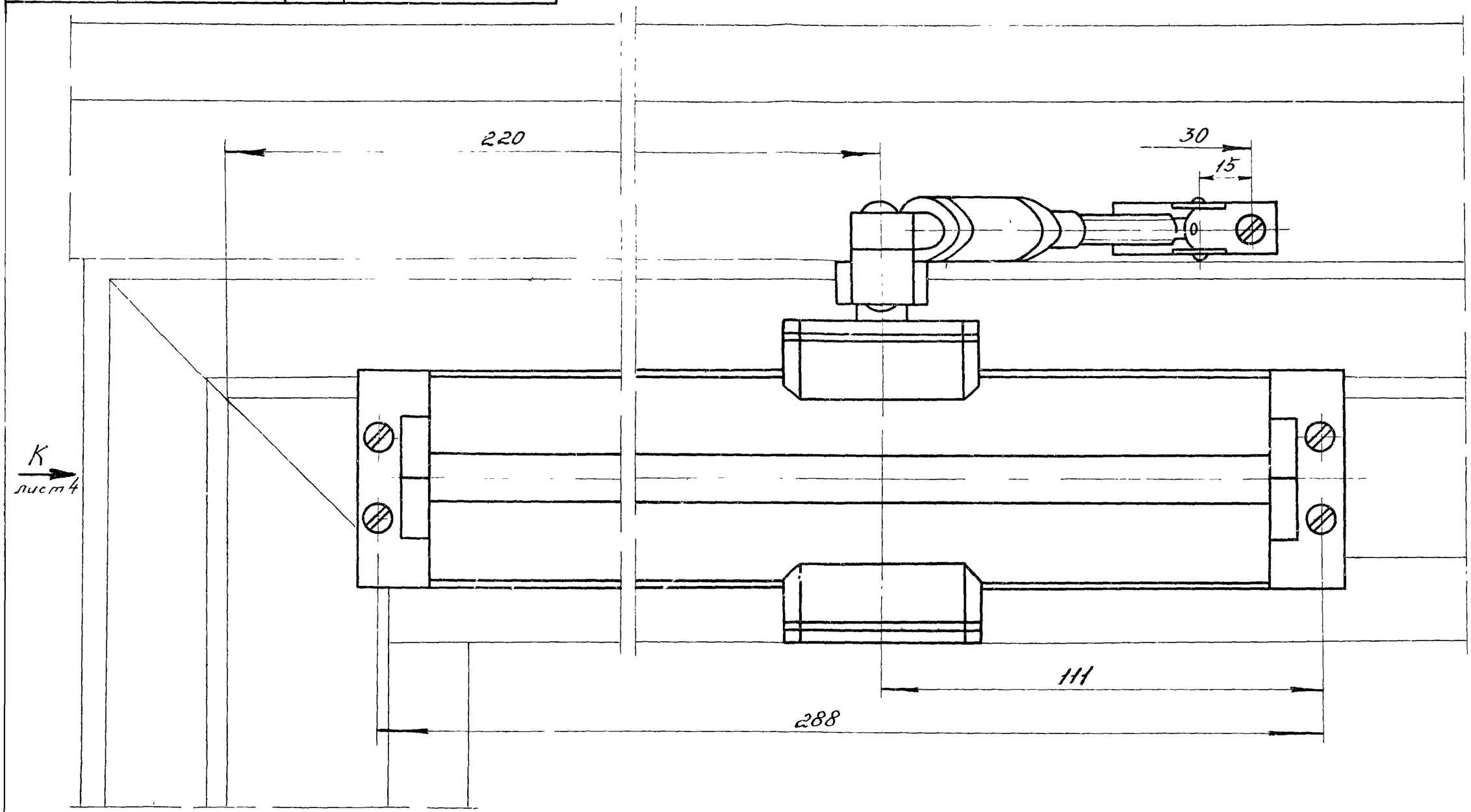


| Изм. | Лист | № докум. | Подп. | Дата |
|---|---|---|---|---|
| Разраб. | | Безрукова | | |
| Пров. | | Хайцер | | |
| Т.контр. | | | | |
| Н.контр. | | Шалатов | | |
| Утв. | | Лебединский | | |

Закрыватель дверной накладной левый
Сборочный чертеж

| Лит. | Масса | Масштаб |
|---|---|---|
| 0 | — | 1:1 |
| Лист 3 | Листов 5 | |

Минмонтажспецстрой СССР
Гипроспецлегконструк.

| | |
|---|---|
| Серия 1.431-16 | Выпуск 3 |
| 3ДН04л-00-00-00СБ | |

## Установка закрывателя

### Вид К лист 3

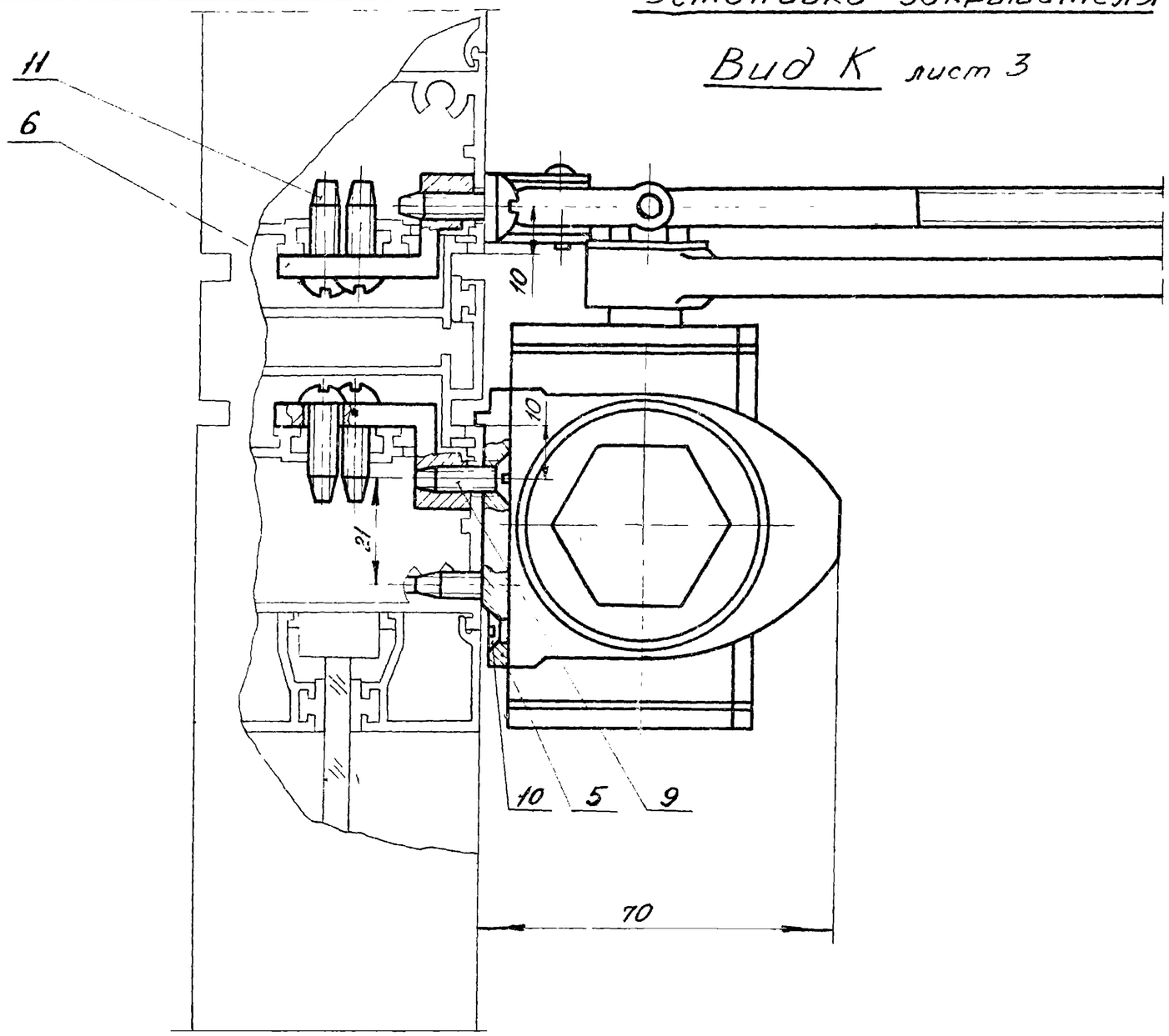


| Изм. | Лист | N докум | Подп. | Дата |
|---|---|---|---|---|
| Разраб | | Безрукова | | |
| Пров. | | Хайцер | | |
| Т.контр. | | | | |
| Н контр. | | Шаламов | | |
| Утв | | Побединский | | |

Закрыватель дверной накладной левый

Сборочный чертеж

| Лит. | Масса | Масштаб |
|---|---|---|
| 0 | — | 1:1 |

Лист 4 | Листов 5

Минмонтажспецстрой СССР

Гипросельмаш

Инв.№подл. | Подп. и дата | Взам.инв.№ | Инв.№дубл. | Подп. и дата

Расположение отверстий для крепления закрывателя к дверному полотну и дверной панели.

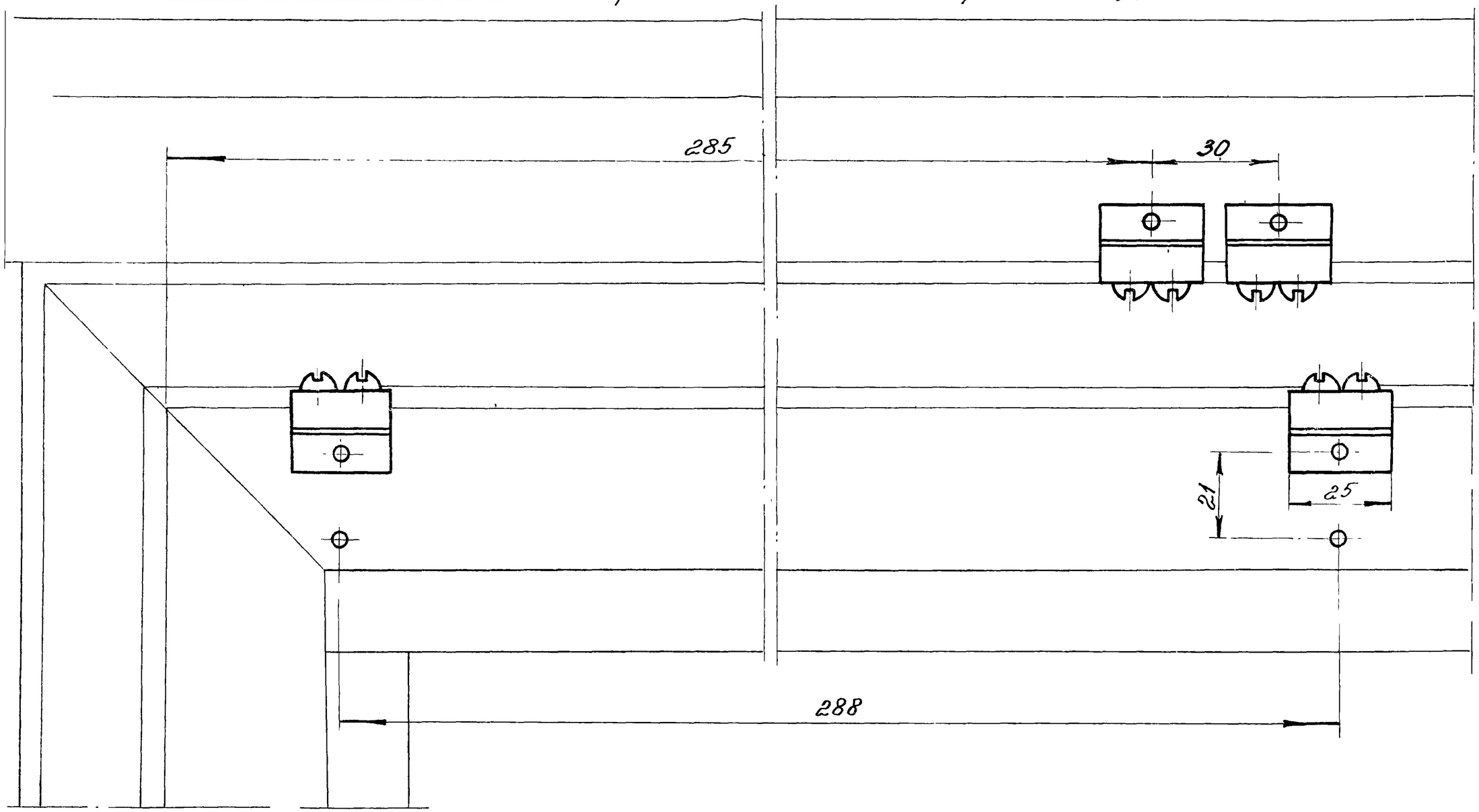


| | | | | | | | |
|---|---|---|---|---|---|---|---|
| | | | | | Серия 1.431-16 | Выпуск 3 | |
| | | | | | ЗДН 04л-00-00-00СБ | | |
| Изм. | Лист | № докум. | Подп. | Дата | Закрыватель дверной накладной левый Сборочный чертеж | Лит. | Масса | Масштаб |
| Разраб. | | Безрукова | | 26.XI.78 | | 0 | — | 1:1 |
| Пров. | | Хайцер | | 26.XI.78 | | Лист 5 | Листов 5 | |
| Т.контр. | | | | | | | | |
| Н.контр. | | Шаламов | | 26.XI.78 | | Минмонтажспецстрой СССР Гипроспецпрогконструкция | | |
| Утв. | | Лебединский | | 26.XI.78 | | | | |

| № строки | Обозначение | Наименование | Куда входит: Обозначение | Куда входит: Кол. | Общее кол. | Примечание |
|---|---|---|---|---|---|---|
| 1 | ЗПГ 01л-00-00-00 | Закрыватель пружинно-гидравличес- | | | | |
| 2 | | кий левый. | | | | |
| 3 | ЗПГ 01-10-00-00 | Поршень в сборе | ЗПГ01л-00-00-00 | 1 | 1 | |
| 4 | | | | | | |
| 5 | | | | | | |
| 6 | | | | | | |
| 7 | | | | | | |
| 8 | | | | | | |
| 9 | | | | | | |
| 10 | | | | | | |
| 11 | | | | | | |
| 12 | | | | | | |
| 13 | | | | | | |
| 14 | | | | | | |
| 15 | | | | | | |
| 16 | | | | | | |
| 17 | | | | | | |
| 18 | | | | | | |
| 19 | | | | | | |
| 20 | | | | | | |
| 21 | | | | | | |
| 22 | | | | | | |
| 23 | | | | | | |
| 24 | | | | | | |
| 25 | | | | | | |

Подп. и дата | Инв. № дубл. | Взам. инв. № | Подп. и дата | Инв. № подл.

| Изм. | Лист | № докум. | Подп. | Дата |
|---|---|---|---|---|
| Разраб. | | Безрукова | БСБ | 26/VI-78 |
| Пров. | | Хайцер | | 26/VI-78 |
| Н. контр. | | Шапатов | | 26/VI-78 |
| Утв. | | Хайцер | | 28/VI-78 |

Серия 1.431-16 | Выпуск 3

ЗПГ 01л-00-00-00 ВС

Ведомость спецификаций

| Лит. | Лист | Листов |
|---|---|---|
| 0 | | 1 |

Минмонтажспецстрой СССР
Гипромонтажспецстрой

| Формат | Зона | Поз. | Обозначение | Наименование | Кол. | Примечание |
|---|---|---|---|---|---|---|
| | | | | | | |
| | | | | Документация | | |
| | | | | | | |
| 12 | | | 3ПГ01л-00-00-00 СБ | Сборочный чертеж | | |
| 12 | | | 3ПГ01л-00-00-00 ВС | Ведомость спецификаций | | |
| | | | | | | |
| | | | | Сборочные единицы | | |
| | | | | | | |
| 11 | | 1 | 3ПГ01-10-00-00 | Поршень в сборе | 1 | |
| | | | | | | |
| | | | | Детали | | |
| | | | | | | |
| 11 | | 3 | 3ПГ01-00-00-01 | Вал-шестерня | 1 | |
| 11 | | 4 | 3ПГ01-00-00-02 | Пружина большая | 1 | |
| 11 | | 5 | 3ПГ01-00-00-03 | Пружина малая | 1 | |
| 2 | | 6 | 3ПГ01-00-00-04 | Корпус | 1 | |
| 11 | | 7 | 3ПГ01-00-00-05 | Пробка | 2 | |
| 11 | | 8 | 3ПГ01-00-00-06 | Стакан | 1 | |
| 11 | | 9 | 3ПГ01-00-00-07 | Прокладка | 2 | |
| 11 | | 10 | 3ПГ01-00-00-08 | Игла регулировочная | 1 | |
| 11 | | 11 | 3ПГ01-00-00-09 | Заглушка | 3 | |
| 11 | | 12 | 3ПГ01-00-00-10 | Прокладка | 3 | |
| 11 | | 13 | 3ПГ01-00-00-11 | Крышка подшипника сквозная | 1 | |

Серия 1.431-16 | Выпуск 3

3ПГ01л-00-00-00

| Изм. | Лист | № докум. | Подп. | Дата |
|---|---|---|---|---|
| Разраб. | | Безрукова | | 26.07.78 |
| Пров. | | Хайцер | | 26.07.78 |
| Н. контр. | | Шаламов | | 26.07.78 |
| Утв. | | Хайцер | | 26.07.78 |

Закрыватель-пружинно-гидравлический левый

| Лит. | Лист | Листов |
|---|---|---|
| 0 | 1 | 2 |

Минмонтажспецстрой СССР
Гипроспецлегконструкция



| Формат | Зона | Поз. | Обозначение | Наименование | Кол. | Прим. |
|---|---|---|---|---|---|---|
| 11 | | 14 | 3ПГ01-00-00-12 | Прокладка | 2 | |
| 11 | | 15 | 3ПГ01-00-00-13 | Крышка подшипника глухая | 1 | |
| | | | | | | |
| | | | | | | |
| | | | | Стандартные изделия | | |
| | | | | | | |
| | | 17 | | Винт М5×10-56 02 ГОСТ 17475-72 | 8 | |
| | | 18 | | Подшипник № 202 ГОСТ 8338-75 | 2 | |
| | | 19 | | Манжета 1-14×28-3 ГОСТ 8752-70 | 1 | |
| | | 20 | | Кольцо 12-8×5 ГОСТ 9833-73 | 1 | |

Подп. и дата | Инв. № дубл. | Взам. инв. № | Подп. и дата | Инв. № подл.

Серия 1.431-16 | Выпуск 3

3ПГ01л-00-00-00

| Изм. | Лист | № докум. | Подп. | Дата |
|---|---|---|---|---|

Лист 2

Серия 1.431-16
Выпуск 3
ЗПГ01л-00-00-00СБ

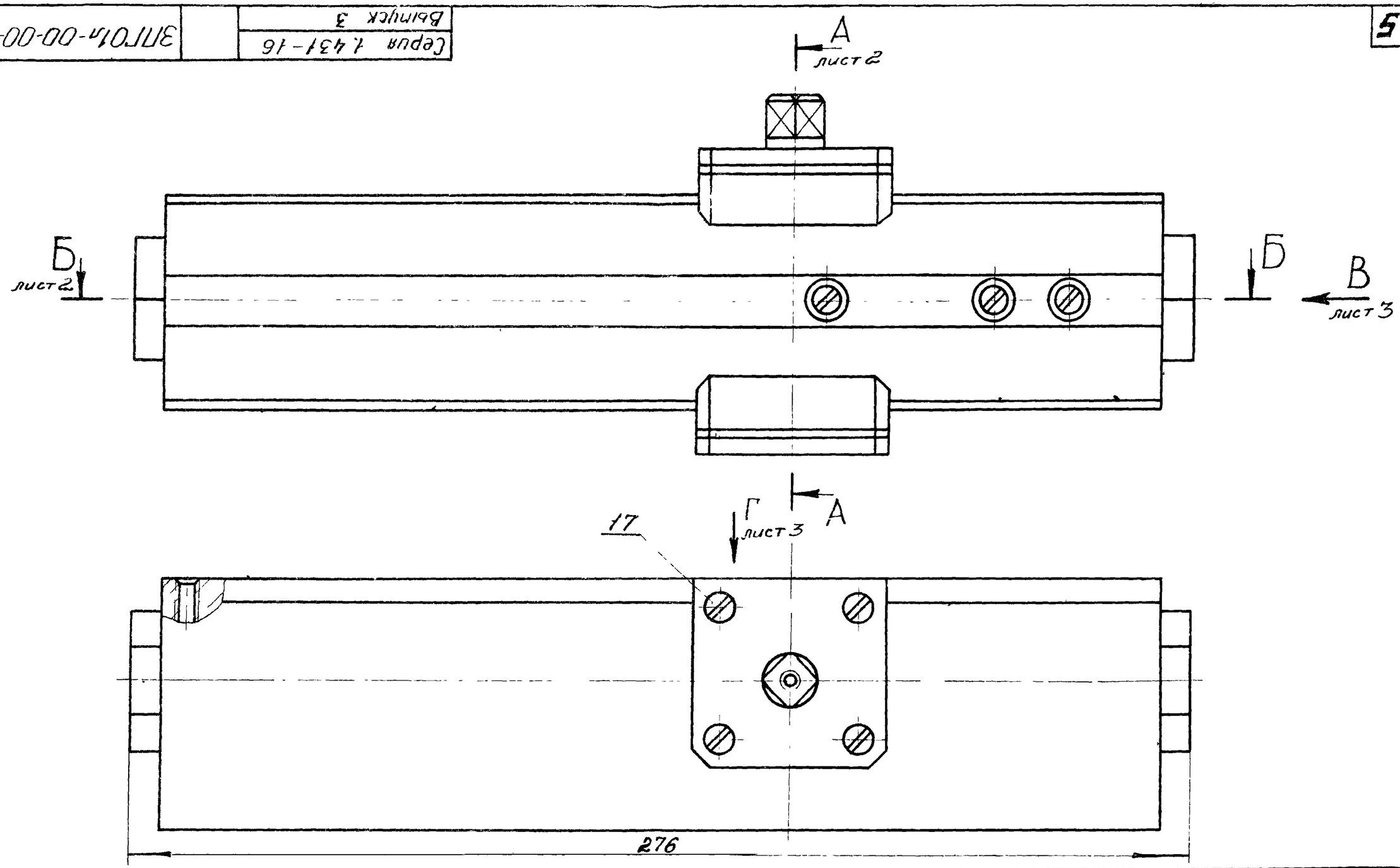


| | | | | | | | | |
|---|---|---|---|---|---|---|---|---|
| Изм. | Лист | № докум. | Подп. | Дата | Закрыватель пружинно-гидравлический левый. Сборочный чертеж | Лит | Масса | Масштаб |
| Разраб. | | Безрукова | | | | 0 | 1,75 | 1:1 |
| Пров. | | Хайцер | | | | Лист 1 | Листов 3 | |
| Т.контр. | | | | | | Минмонтажспецстрой СССР Гипроспецлегконструкция | | |
| Н.контр. | | Шапамов | | | | | | |
| Утв. | | Лебединский | | | | | | |

Инв. № подл. | Подп. и дата | Взам. инв. № | Инв. № дубл. | Подп. и дата

| | | |
|---|---|---|
| Серия 1.431-16 | Выпуск 3 | 3ПГ01л-00-00-00СБ |

Б-Б лист 1

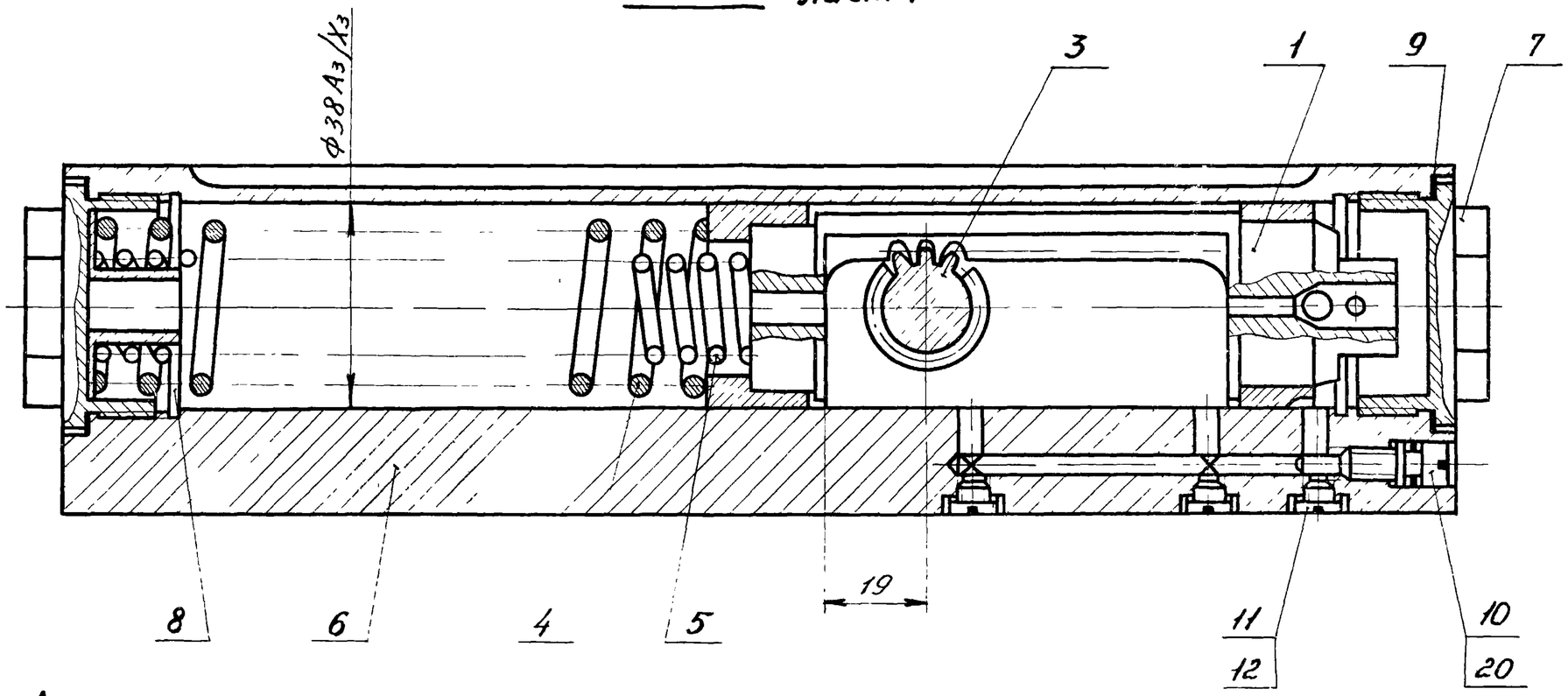


А-А лист 1

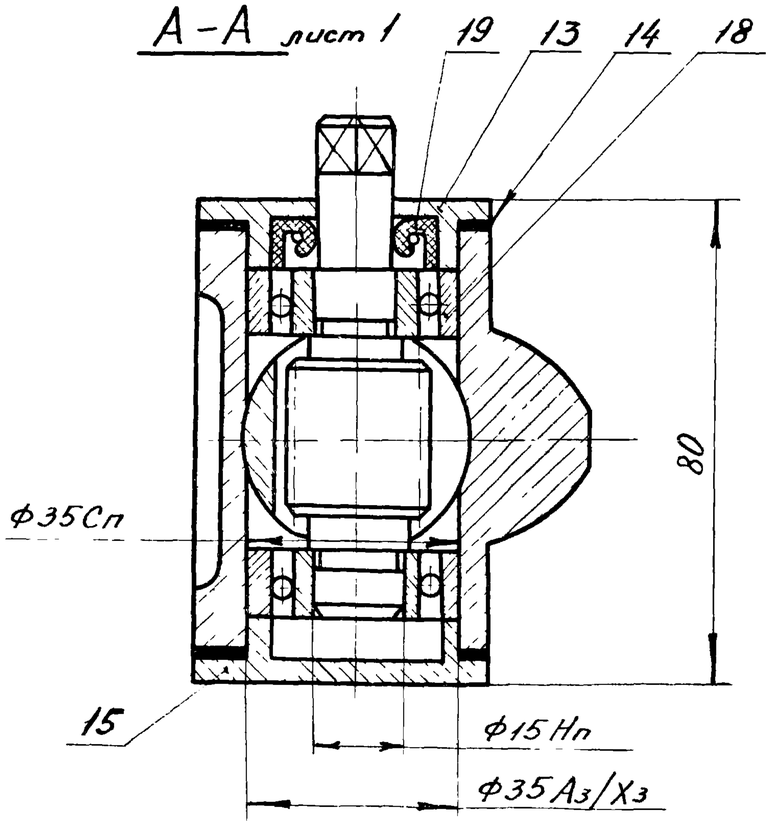


| | | | | | | | |
|---|---|---|---|---|---|---|---|
| Серия 1.431-16 | | | | | Выпуск 3 | | |
| 3ПГ01л-00-00-00СБ | | | | | | | |
| Изм. | Лист | № докум. | Подп. | Дата | Закрыватель пружинно-гидравлический левый. Сборочный чертеж | Лит. | Масса | Масштаб |
| Разраб. | | Безрукова | | | | 0 | — | 1:1 |
| Пров. | | Хайцер | | | | Лист 2 | Листов 3 | |
| Т.контр. | | | | | | Минмонтажспецстрой СССР Гипроспецлегконструк. | | |
| Н.контр. | | Шаламов | | | | | | |
| Утв | | Лебединский | | | | | | |

| Серия 1.431-16 | Выпуск 3 | ЗПГ 01л-00-00-00СБ |
|---|---|---|

Вид В лист 1

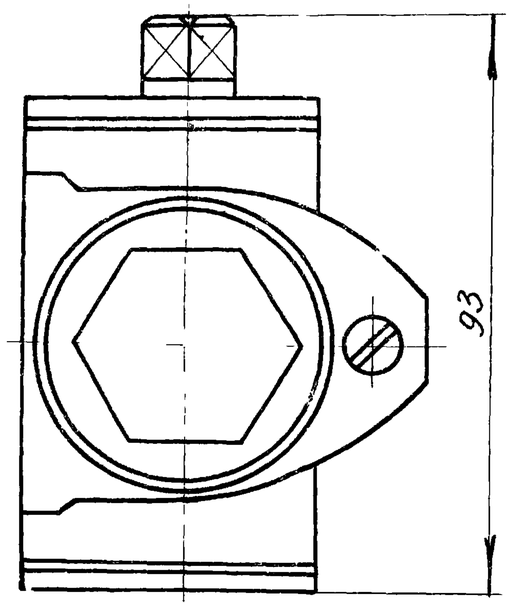


Вид Г лист 1

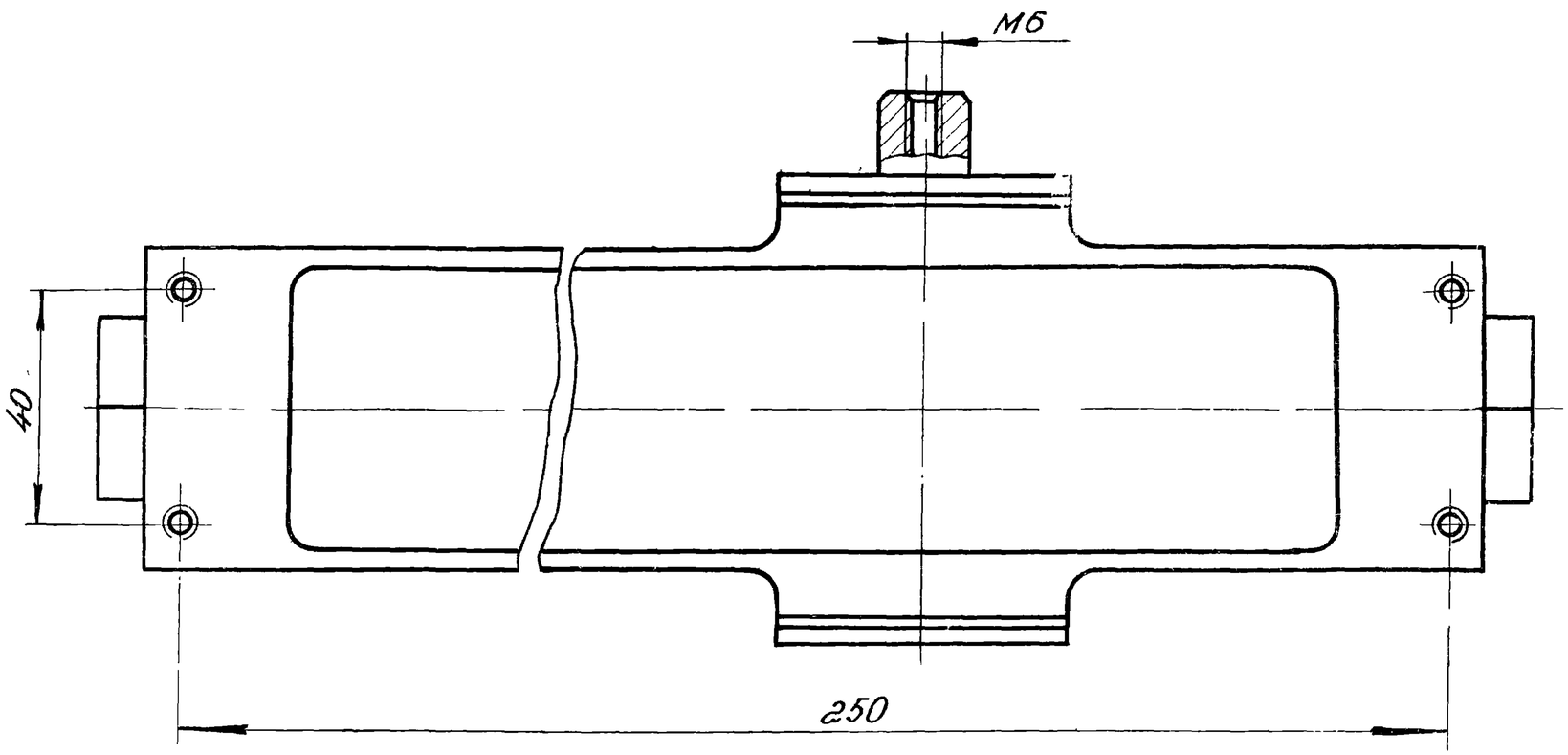


| Изм. | Лист | № докум. | Подп. | Дата |
|---|---|---|---|---|
| Разраб. | | Безрукова | | 26.VI-78 |
| Пров. | | Хайцер | | 26.VI-78 |
| Т.контр. | | | | |
| Н.контр. | | Шаламов | | 26.VI-78 |
| Утв. | | Лебединский | | 26.VI.78 |

Закрыватель пружинно-гидравлический левый
Сборочный чертеж

| Лит. | Масса | Масштаб |
|---|---|---|
| 0 | — | 1:1 |

Лист 3 | Листов 3

Минмонтажспецстрой СССР
Гипроспецлегконструкция

Подп. и дата | Инв. № дубл. | Взам. инв. № | Подп. и дата | Инв. № подл.

| Позиция | Обозначение | Наименование | Куда входит: Обозначение | Куда входит: Кол. | Общее кол. | Примечание |
|---|---|---|---|---|---|---|
| 1 | ШД 09-00-00-00 | Шпингалет дверной | | | | |
| 2 | | | | | | |
| 3 | ШД 04-01-00-00 | Привод | ШД 09-00-00-00 | 1 | 1 | |
| 4 | ШД 09-01-00-00 | Тяга верхняя | ШД 09-00-00-00 | 1 | 1 | |
| 5 | ШД 09-02-00-00 | Тяга нижняя | ШД 09-00-00-00 | 1 | 1 | |
| 6 | ШД 04-01-01-00 | Рейка | ШД 04-01-00-00 | 1 | 1 | |
| 7 | ШД 04-01-02-00 | Ручка в сборе | ШД 04-01-00-00 | 1 | 1 | |
| 8 | | | | | | |
| 9 | | | | | | |
| 10 | | | | | | |

Инв. № подл. | Подп. и дата | Взам. инв. № | Инв. № дубл. | Подп. и дата

| Изм. | Лист | № докум. | Подп. | Дата |
|---|---|---|---|---|
| Разраб. | Безрукова | | | |
| Провер. | Карпилов | | | |
| Н. контр. | Шаламов | | | |
| Утв. | Гендер | | | |

Серия 1.431-16 | Выпуск 3

ШД 09-00-00-00 ВС

Ведомость спецификаций

| Лит. | Лист | Листов |
|---|---|---|
| | | 1 |

Минмонтажспецстрой СР Гипрокиноблок

ШД 04-00-00-01

Серия 1.431-16
Выпуск 3

Rz30

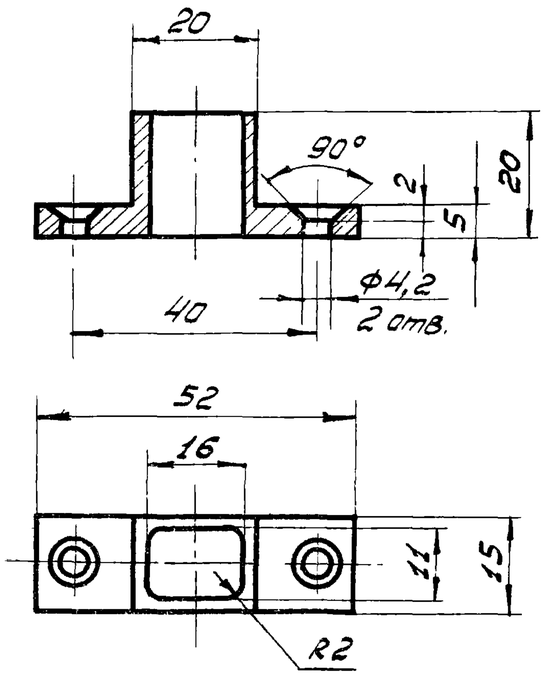


1. Предельные отклонения размеров: отверстия - по А7; вала по В7; остальное - по СМ7
2. Покрытие - Кд. 9. хр.

| Изм. | Лист | № докум. | Подп. | Дата |
|---|---|---|---|---|
| Разраб. | | Безрукова | | 20/VI-79 |
| Пров. | | Карпулов | | 20/VI-79 |
| Т. контр. | | | | |
| Н. контр. | | Шаламов | | 20/VI-79 |
| Утв. | | Хайцер | | 26/X 79 |

Планка запорная верхняя

| Лит | Масса | Масштаб |
|---|---|---|
| 0 | 0,025 | 1:1 |

Лист | Листов 1

Ст.3 ГОСТ 380-71

Минмонтажспецстрой СССР
Гипроспецлегконструкция

| Формат | Зона | Поз. | Обозначение | Наименование | Кол. | Прим. |
|---|---|---|---|---|---|---|
| | | | | Документация | | |
| * | | | ШД 09-00-00-00 СБ | Сборочный чертеж | | *12,12 |
| 12 | | | ШД 09-00-00-00 ВС | Ведомость спецификаций | | |
| | | | | Сборочные единицы | | |
| 11 | | 1 | ШД 04-01-00-00 | Привод | 1 | |
| 11 | | 2 | ШД 09-01-00-00 | Тяга верхняя | 1 | |
| 11 | | 3 | ШД 09-02-00-00 | Тяга нижняя | 1 | |
| | | | | Детали | | |
| 11 | | 5 | ШД 04-00-00-01 | Планка запорная верхняя | 1 | |
| 11 | | 6 | ШД 09-00-00-01 | Планка запорная нижняя | 1 | |
| 11 | | 7 | ШД 09-00-00-02 | Направляющая | 1 | |
| | | | | Стандартные изделия | | |
| | | 8 | | Винт М×12.56.02 ГОСТ 10619-63 | 6 | |

Подп. и дата | Взам. инв. № | Инв. № дубл. | Подп. и дата | Инв. № подл.

Серия 1.431-16
Выпуск 3

ШД 09-00-00-00

| Изм. | Лист | № докум. | Подп. | Дата |
|---|---|---|---|---|
| Разраб. | | Безрукова | | 20/VI-79 |
| Провер. | | Карпулов | | 20/VI-79 |
| Н. контр. | | Шаламов | | 20/VI-79 |
| Утв. | | Хайцер | | 26/X 79 |

Шпингалет дверной

| Лит. | Лист | Листов |
|---|---|---|
| 0 | | 1 |

Минмонтажспецстрой СССР
Гипроспецлегконструкция

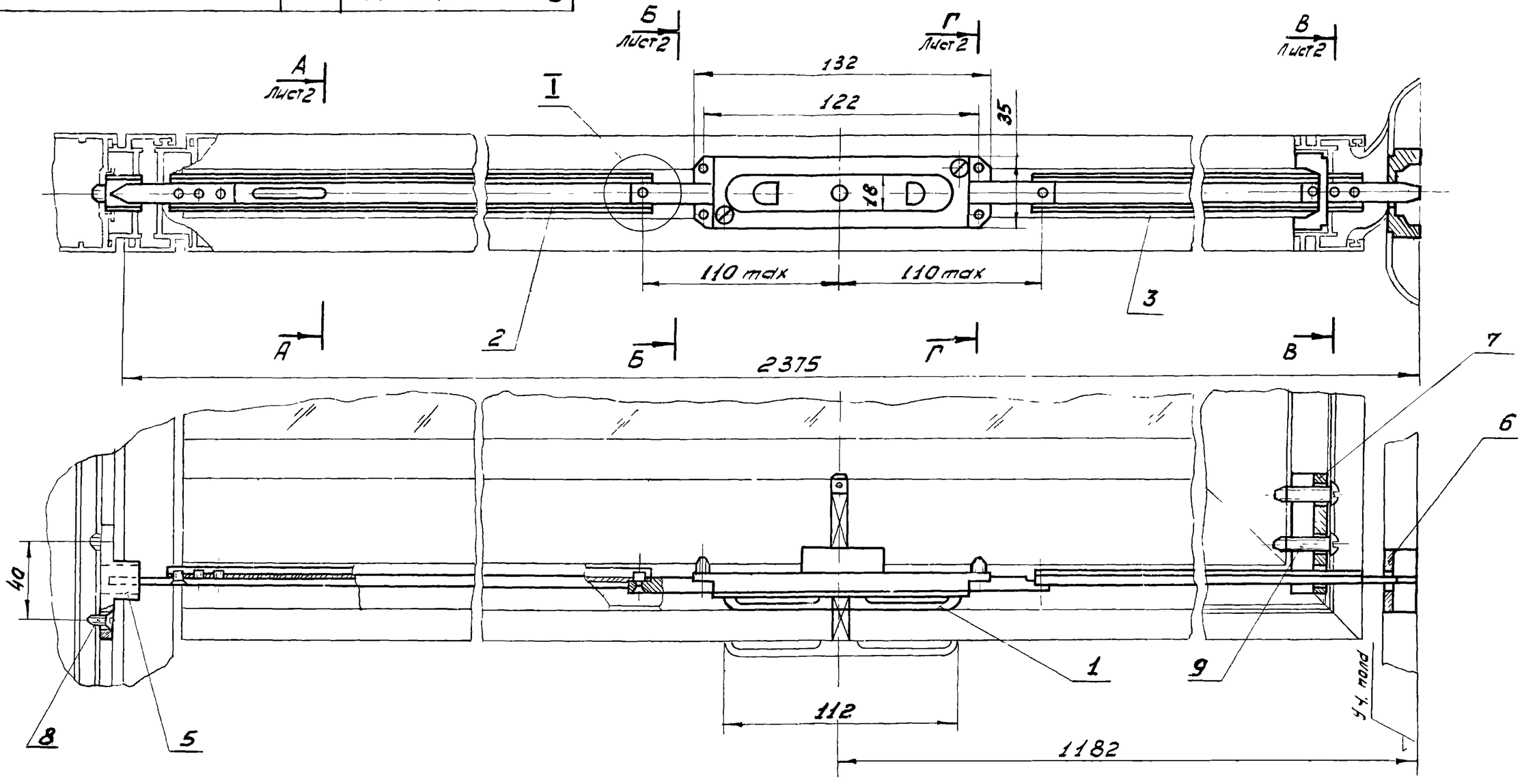


Ход шпингалета - 33мм
за 1/2 оборота рукоятки

| | | | | | | | |
|---|---|---|---|---|---|---|---|
| Изм | Лист | № докум. | Подп. | Дата | Серия 1.431-16 | Выпуск 3 | |
| Разраб. | | Безрукова | | | ШД 09.00.00.00 СБ | | |
| Пров. | | Хайцер | | | Шпингалет дверной<br>Сборочный чертеж | Лит. | Масса: 0,82 / Масшт. 1:2 |
| Т.контр. | | | | | | Лист 1 | Листов 2 |
| Н.контр. | | Шапатов | | | | Минмонтажспецстрой СССР<br>Гипростанкостроймонтаж | |
| Утв. | | Лебединский | | | | | |

Подп. и дата | Инв. № дубл. | Взам. инв. № | Подп. и дата | Инв. № подл.

| | | |
|---|---|---|
| Серия 1.431-16 | Выпуск 3 | ШД 04-00-00-00 СБ |

А-А лист 1

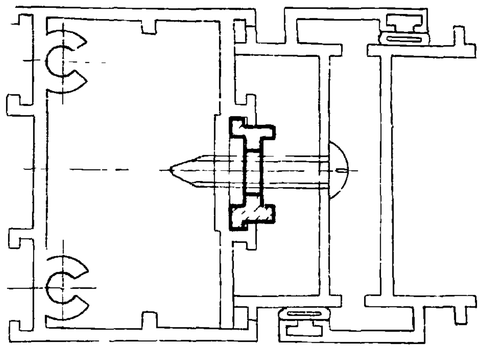

Б-Б лист 1

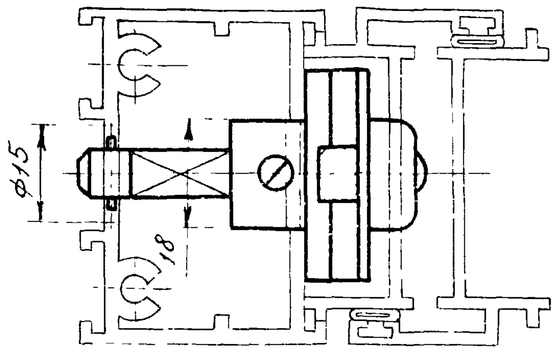


I повернуто, лист 1

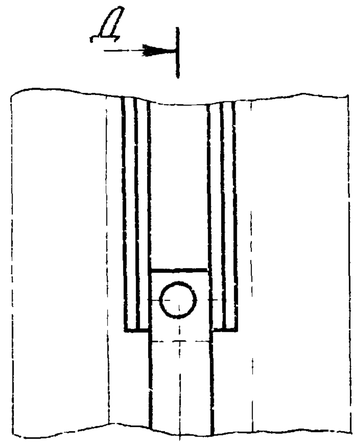


Д-Д

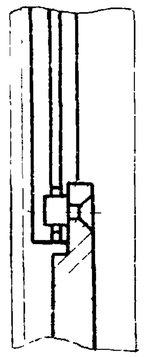

В-В лист 1

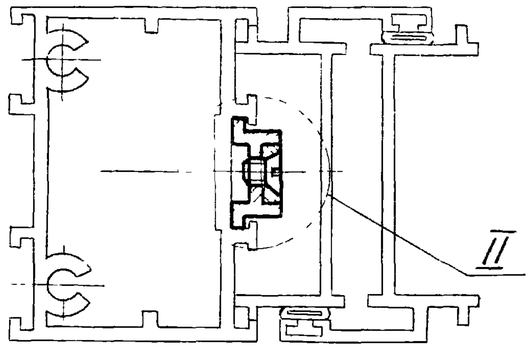


II
М2:1

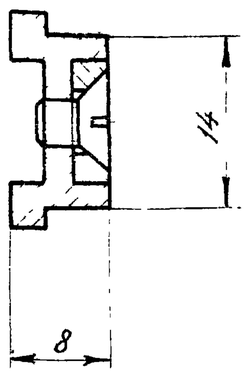


Г-Г лист 1

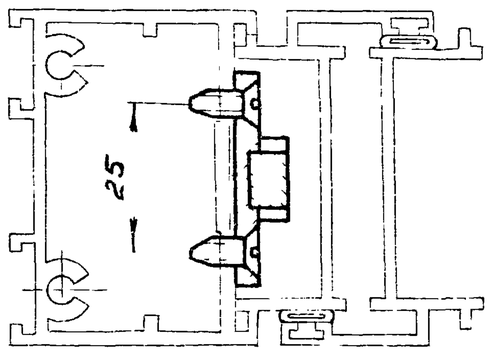


| Изм. | Лист | № докум. | Подп. | Дата |
|---|---|---|---|---|
| Разраб. | | Рыжова | | |
| Провер. | | Воробьев | | |
| Т. контр. | | | | |
| Рук. пр. | | Хайцер | | |
| Н. контр. | | Шалатов | | |
| Утв. | | Лебединский | | |

Серия 1.431-16 | Выпуск 3

ШД 04-00-00-00 СБ

Шпингалет дверной

сборочный чертеж

| Лит. | Масса | Масштаб |
|---|---|---|
| 0 | — | 1:1 |

Лист 2 | Листов 2

Минмонтажспецстрой СССР

Гипроспецлегкон. конструкция

| Формат | Зона | Поз. | Обозначение | Наименование | Кол. | Примечание |
|---|---|---|---|---|---|---|
| | | | | Документация | | |
| 12 | | | ШД04-01-01-00СБ | Сборочный чертеж | | |
| 12 | | | ШД04-00-00-00ВС | Ведомость спецификаций | | |
| | | | | Детали | | |
| Б.Ч | | 1 | ШД04-01-01-01 | Рейка | | |
| | | | | 45 ГОСТ 1050-74 | 1 | |
| Б.Ч | | 2 | ШД04-01-01-02 | Ось | | |
| | | | | 45 ГОСТ 1050-74 | 1 | |

Подп. и дата | Инв. N дубл. | Взам. инв. N | Подп. и дата | Инв. N подл.

Серия 1.431-16 | Выпуск 3

| Изм. | Лист | № докум. | Подп. | Дата |
|---|---|---|---|---|
| Разраб. | Рыжова | | | |
| Пров. | Воробьев | | | |
| Н. контр. | Шаг... | | | |
| Утв. | Ка... | | | |

ШД04-01-01-00

Рейка

| Лит. | Лист | Листов |
|---|---|---|
| С | | 1 |

Минмонтажспецстрой СССР
Гипроспецлегконструкция



| Формат | Зона | Поз. | Обозначение | Наименование | Кол. | Прим. |
|---|---|---|---|---|---|---|
| | | | | Документация | | |
| 12 | | | ШД04-01-00-00СБ | Сборочный чертеж | | |
| 12 | | | ШД04-00-00-00ВС | Ведом. спецификаций | | |
| | | | | Сборочные единицы | | |
| 11 | | 1 | ШД04-01-01-00 | Рейка | 2 | |
| 11 | | 2 | ШД04-01-02-00 | Ручка в сборе | 1 | |
| | | | | Детали | | |
| 12 | | 4 | ШД04-01-00-01 | Корпус | 1 | |
| 11 | | 5 | ШД04-01-00-02 | Шестерня | 1 | |
| 11 | | 6 | ШД04-01-00-03 | Пружина | 1 | |
| 11 | | 7 | ШД04-01-00-04 | Крышка | 1 | |
| | | | | Стандартные изделия | | |
| | | 9 | | Винт М4×12.5.6.02 | | |
| | | | | ГОСТ 17475-72 | 2 | |
| | | 10 | | Винт М6×6.5.6.02 | | |
| | | | | ГОСТ 1477-64 | 1 | |
| | | 11 | | Штифт цилиндр. 2Пр2га×12 | | |
| | | | | ГОСТ 3128-70 | 1 | |
| | | 12 | | Шарик 01.4,5мм Н | | |
| | | | | ГОСТ 3722-60 | 1 | |

Подп. и дата | Инв. N дубл. | Взам. инв. N | Подп. и дата | Инв. N подл.

Серия 1.431-16 | Выпуск 3

| Изм. | Лист | N докум. | Подп. | Дата |
|---|---|---|---|---|
| Разраб. | Рыжова | | | |
| Пров. | Воробьев | | | |
| Н. контр. | Шаг... | | | |
| Утв. | Ка... | | | 11.16 |

ШД04-01-00-00

Привод

| Лит. | Лист | Листов |
|---|---|---|
| О | | 1 |

Минмонтажспецстрой СССР
Гипроспецлегконструкция

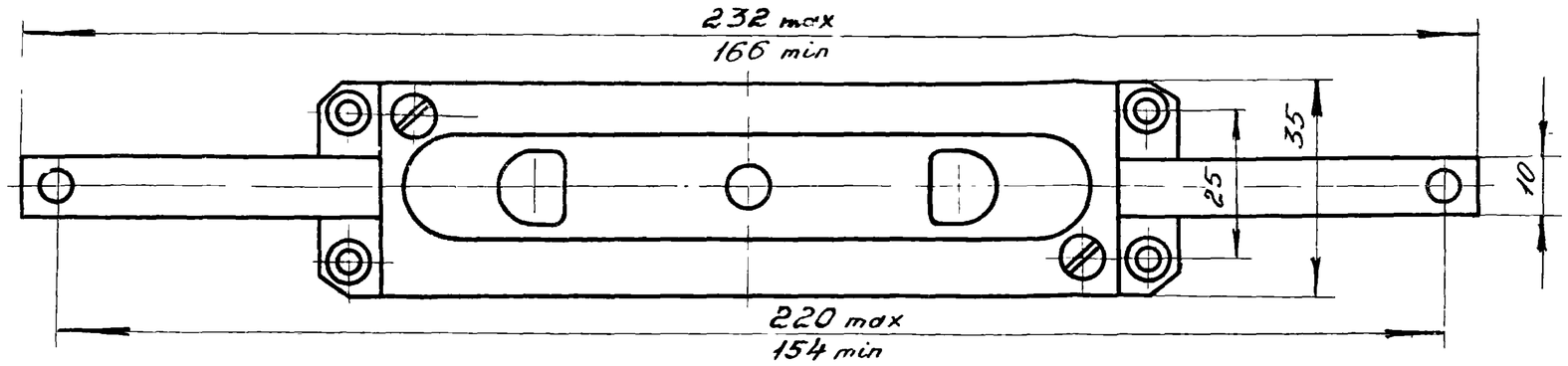


Вид без крышки и ручки

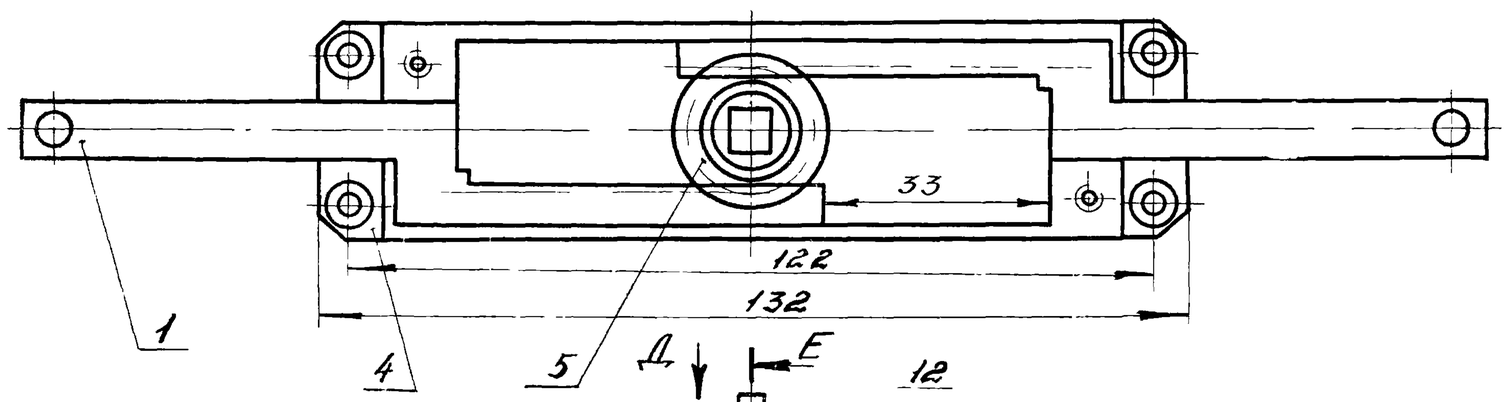


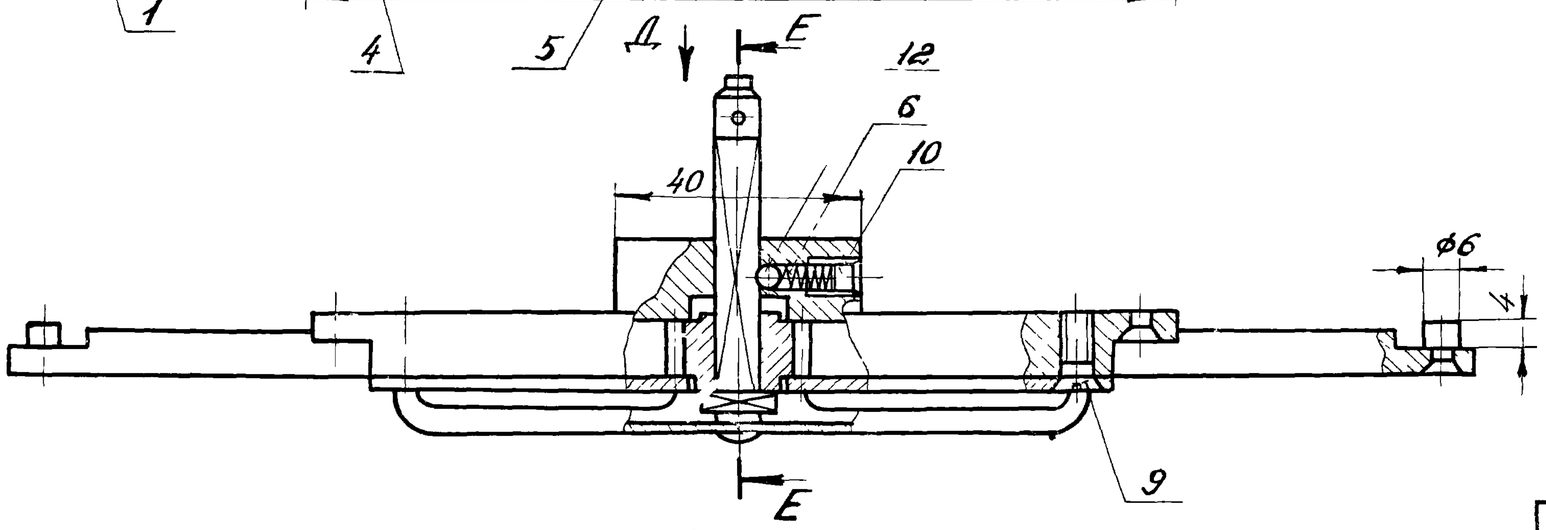


Вид Д

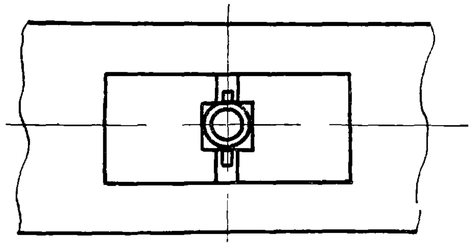

Е-Е

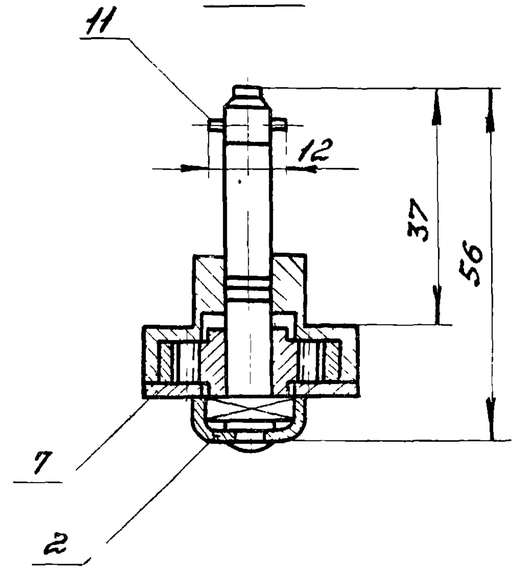


Е-Е /ручка выдвинута/

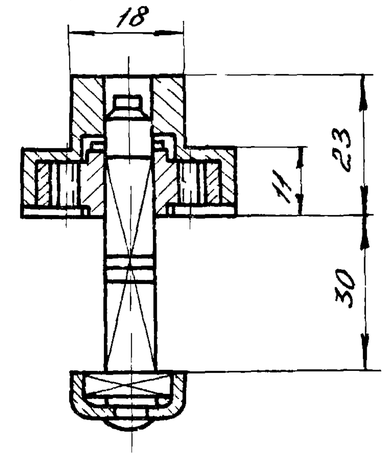


| Изм. | Лист | № докум. | Подп. | Дата |
|---|---|---|---|---|
| Разраб. | | Рыжова | | |
| Пров. | | Воробьев | | |
| Т.контр. | | | | |
| Н.контр. | | Шаламов | | |
| Утв. | | Хайцер | | |

Серия 1.431-16 | Выпуск 3

ШД 04-01-00-00 СБ

Привод

сборочный чертеж

| Лит. | Масса | Масштаб |
|---|---|---|
| 0 | 0,374 | 1:1 |

Лист | Листов 1

Минмонтажспецстрой СССР

Гипроспецсоконструкция

Rz 10 (√)

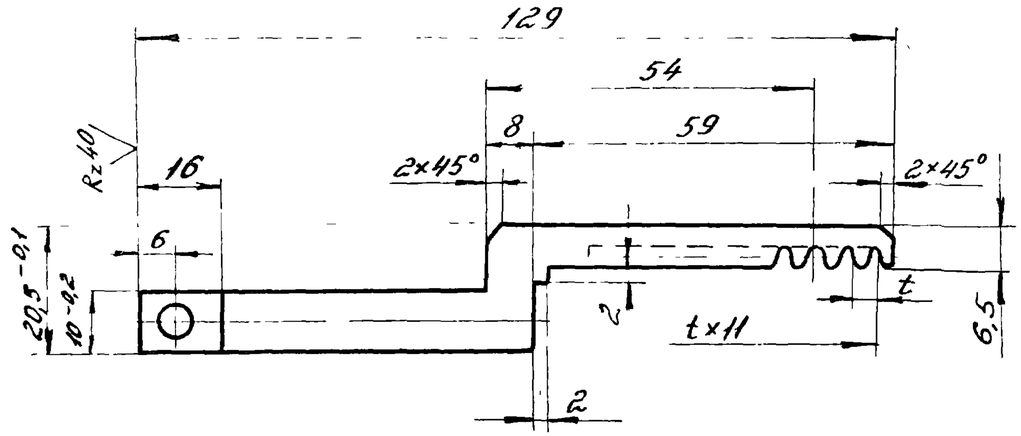


| | | |
|---|---|---|
| Модуль | m | 1,5 |
| Число зубьев | Z | 8 11 |
| Нормальный исходный контур | – | ГОСТ 13755-68 |
| Степень точности по ГОСТ 1643-72 | – | Ст В-Ш |
| Толщина зуба по дуге делительной окружности | S | 2,35 |

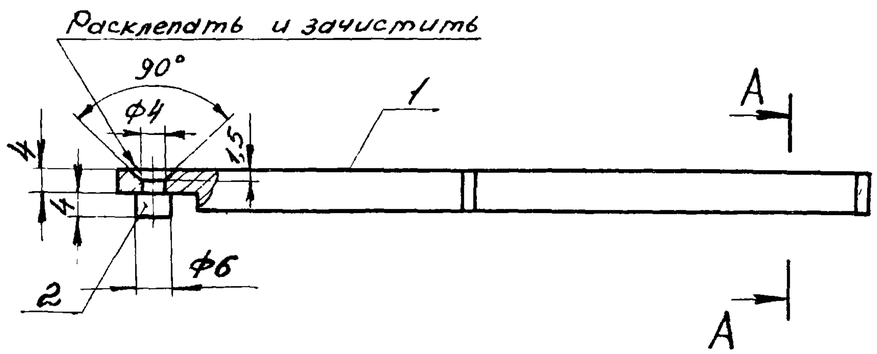


А-А
М2:1

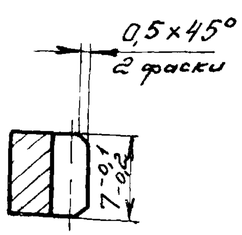


1. HRC 28...32
2. Неуказанные предельные отклонения линейных размеров поверхности типа вала – по В7, остальное – по СМ7, угловых – по 7 степени точности
3. Данные для контроля по нормам точности ГОСТ 13755-68
4. Покрытие – Кд. 9. хр.

| | | | | | | | |
|---|---|---|---|---|---|---|---|
| Серия 1.431-16 | | | | | Выпуск 3 | | |
| ШД 04-01-01-00 СБ | | | | | | | |
| Изм. | Лист | № докум. | Подп. | Дата | Рейка<br>Сборочный чертеж | Лит | Масса | Масштаб |
| Разраб. | | Рыжова | | | | 0 | 0,061 | 1:1 |
| Пров. | | Воробьев | | | | Лист | Листов 1 | |
| Т. контр. | | | | | | Минмонтажспецстрой СССР<br>Гипроспецлегконструкция | | |
| Н. контр. | | Шапамов | | | | | | |

Перв. примен. | Подп. и дата | Инв. № дубл. | Взам. инв. № | Подп. и дата | Инв. № подл.

| Фор | Зон | Поз | Обозначение | Наименование | Кол | Примечание |
|---|---|---|---|---|---|---|
| | | | | Документация | | |
| 11 | | | ШД 04-01-02-00 СБ | Сборочный чертеж | | |
| 12 | | | ШД 04-00-00-00 ВС | Вед. спецификации | | |
| | | | | Детали | | |
| 11 | | 1 | ШД 04-01-02-01 | Ручка | 1 | |
| 11 | | 2 | ШД 04-01-02-02 | Ось | 1 | |

| | | | | | | |
|---|---|---|---|---|---|---|
| | | | | Серия 1.431-16 | Выпуск 3 | |
| Изм | Лист | № докум | Подп | Дата | ШД 04-01-02-00 | |
| Разраб | | Рыжова | | | Ручка в сборе | Лит. / Лист / Листов: 0 / / 1 |
| Пров | | Воробьев | | | | Минмонтажспецстрой СССР Гипроспецмонтажконструкция |
| Н контр | | Шапамов | | | | |
| Утв | | | | | | |

Серия 1 431-16 | Выпуск 3

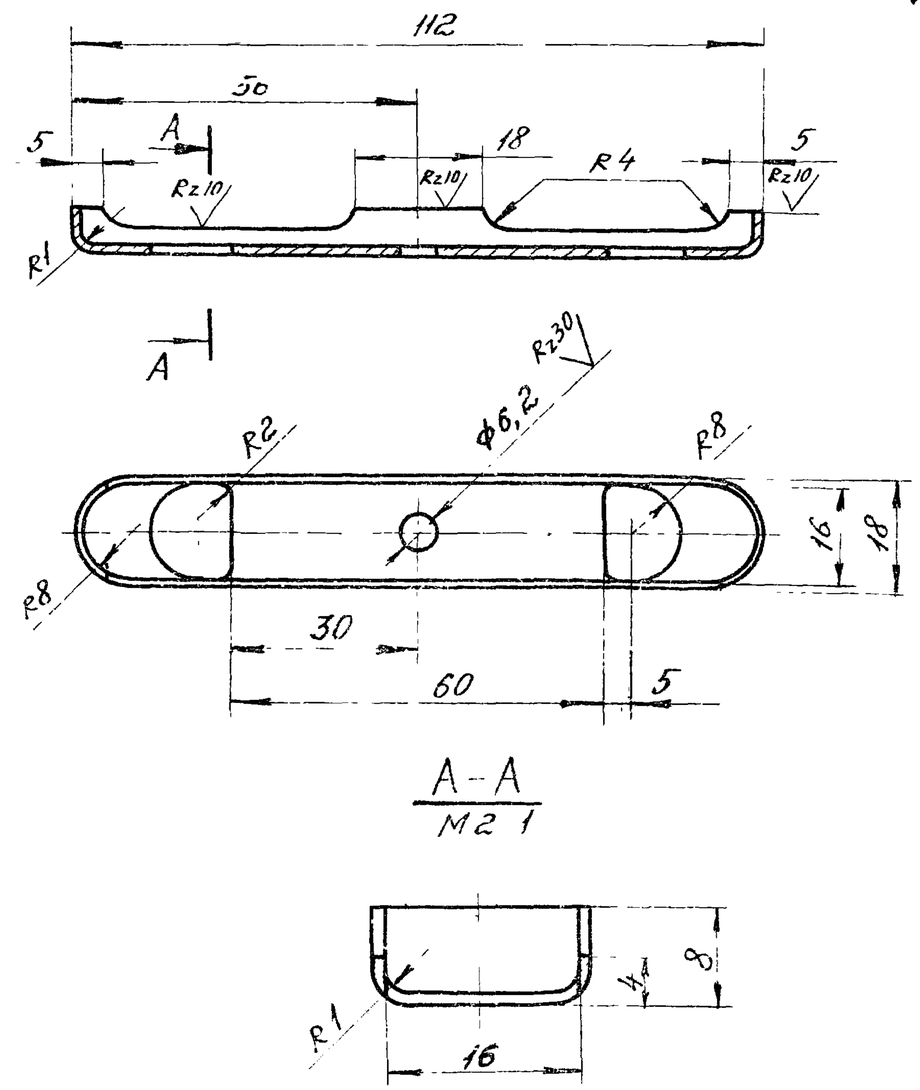


Предельные отклонения размеров отверстия - по $A_1$, вала - по $B_1$, остальное - по $CM_1$

| | | | | | | |
|---|---|---|---|---|---|---|
| | | | | Серия 1 431-16 | Выпуск 3 | |
| Изм | Лист | № докум | Подп | Дата | ШД 04-01-02-01 | |
| Разраб | | Рыжова | | | Ручка | Лит. / Масса / Масштаб: 0 / 0,016 / 1:1 |
| Пров | | Воробьев | | | | Лист / Листов 1 |
| Н контр | | Шапамов | | | Лист 5 ГОСТ 19904-74 / 08 кп ГОСТ 16523-70 | Минмонтажспецстрой СССР Гипроспецмонтажконструкция |
| Утв | | | | | | |

Подп и дата | Инв № дубл | Взам инв № | Подп и дата | Инв № подл

63

ШД 04-01-02-01 | Серия 1 431-16 Выпуск 3

Ф(1)

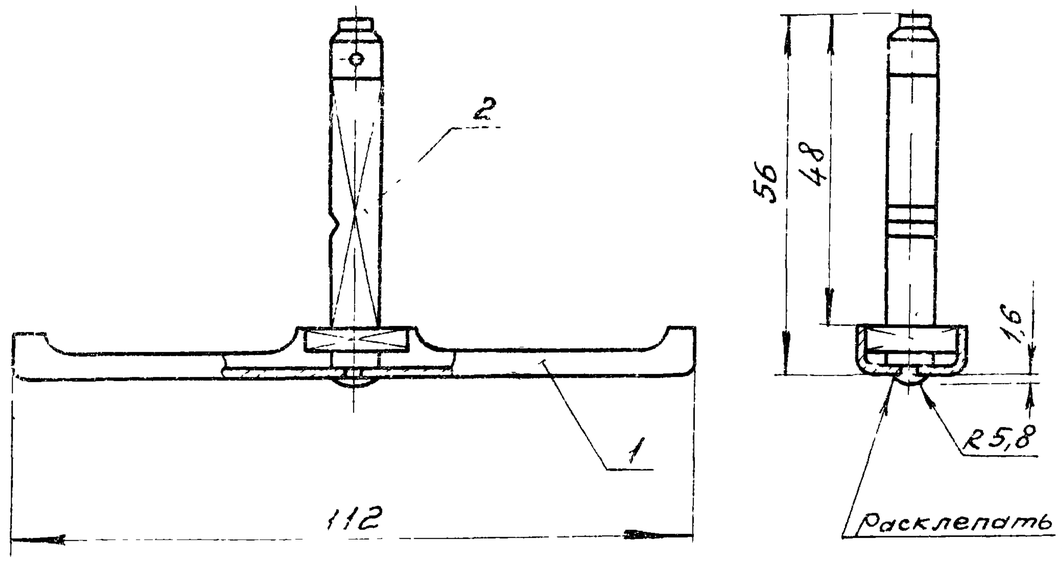


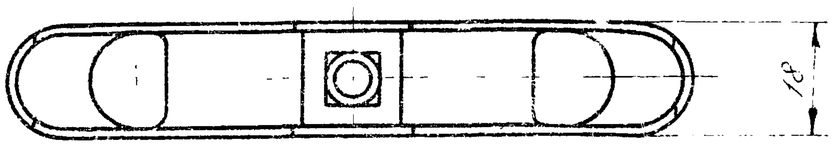


Покрытие - Кд. 9. хр.

| | | | | | | |
|---|---|---|---|---|---|---|
| Изм. | Лист | № докум. | Подп. | Дата | Серия 1.431-16 Выпуск 3 | |
| Разраб. | | Рыжова | | | ШД 04-01-02-00 СБ | |
| Провер. | | Воробьев | | | Ручка в сборе | Лит. 0 / Масса 0,051 / Масштаб 1:1 |
| Т.контр. | | | | | сборочный чертеж | Лист / Листов 1 |
| Н.контр. | | Шаламов | | | | Минмонтажспецстрой СССР |
| Утв. | | | | | | |

Подп. и дата | Инв. № дубл. | Взам. инв. № | Подп. и дата | Инв. № подл.



Rz30 (√)

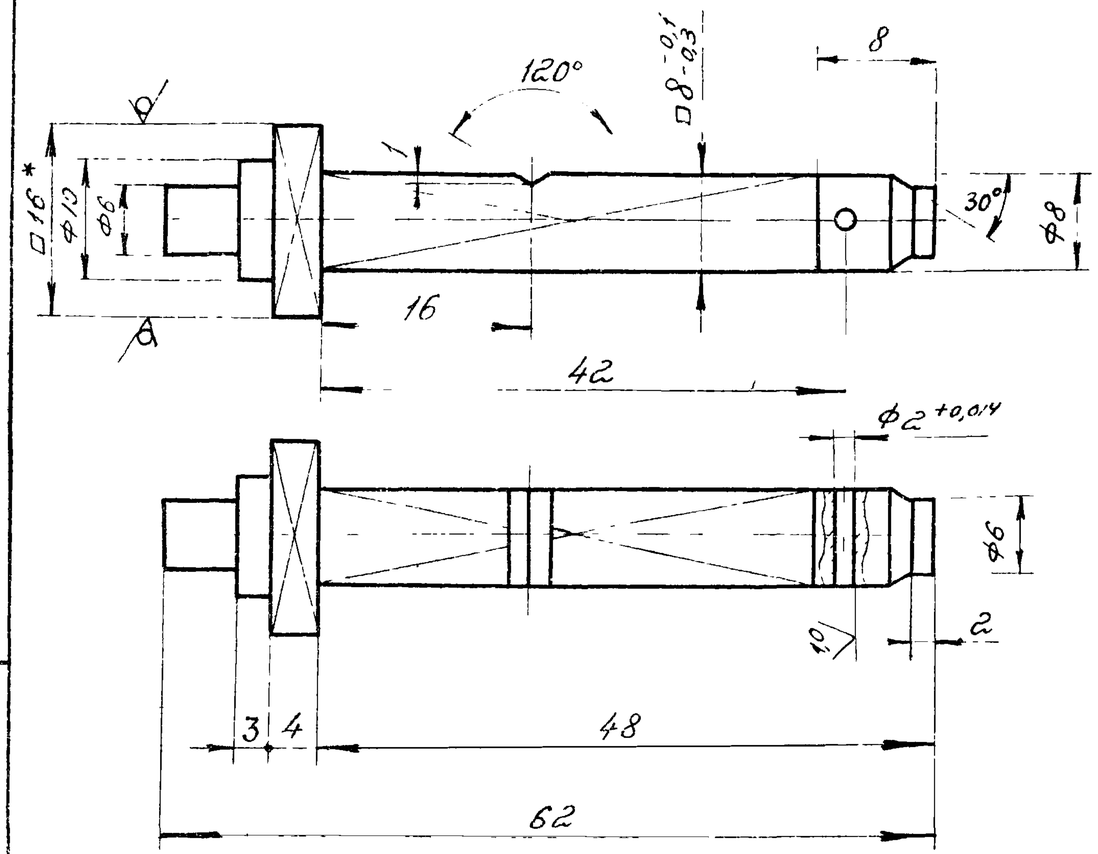


1. *Размер для справок.
2. Неуказанные предельные отклонения размеров: отверстия - по $A_1$; вала - по $B_1$; остальное - по $CM_1$.

| | | | | | | |
|---|---|---|---|---|---|---|
| Изм. | Лист | № докум. | Подп. | Дата | Серия 1.431-16 Выпуск 3 | |
| Разраб. | | Рыжова | | | ШД 04-01-02-02 | |
| Пров. | | Воробьев | | | Ось | Лит. 0 / Масса 0,035 / Масштаб 2:1 |
| Т.контр. | | | | | | Лист / Листов 1 |
| Н.контр. | | Шаламов | | | Квадрат 16 ГОСТ 2591-71 / 20 ГОСТ 1050-74 | Минмонтажспецстрой СССР Гипроспецлегко-конструкция |

Подп. и дата | Инв. № дубл. | Взам. инв. № | Подп. и дата | Инв. № подл.

Rz30 (√)

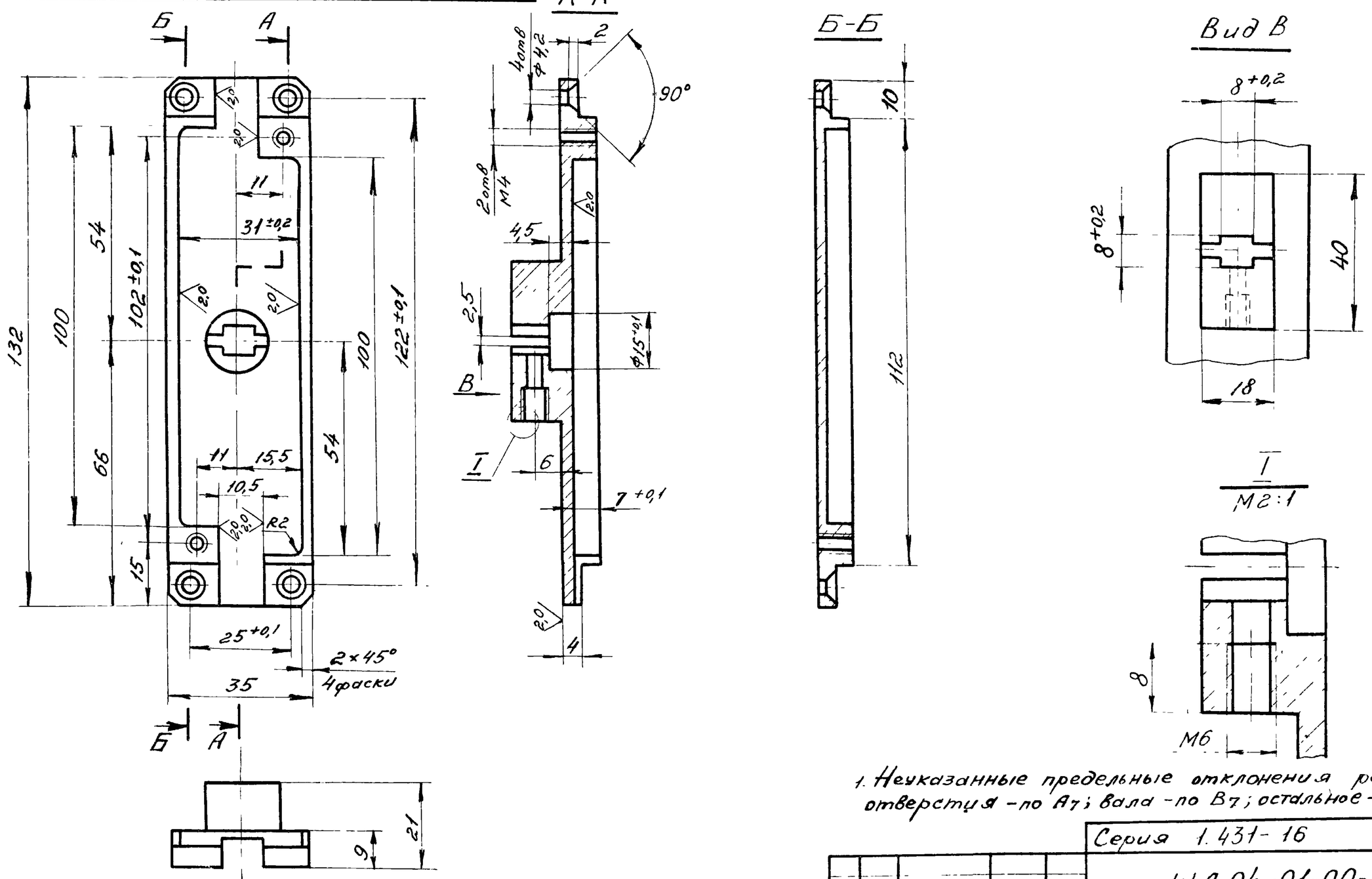


1. Неуказанные предельные отклонения размеров: отверстия – по А7; вала – по В7; остальное – по СМ7

2. Покрытие – Кд. 6. хр.

| | | | | | | | |
|---|---|---|---|---|---|---|---|
| Серия 1.431-16 | | | | | Выпуск 3 | | |
| ШД 04-01-00-01* | | | | | | | |
| Изм. | Лист | №докум. | Подп. | Дата | Корпус | Лит | Масса | Масштаб |
| Разраб. | | Мещеряков | | | | 0 | 0,12 | 1:1 |
| Пров. | | Воробьев | | | | Лист | Листов 1 | |
| Т.контр. | | | | | | | |
| Н.контр. | | Шаламов | | | Ст 3 ГОСТ 380-71 | Минмонтажспецстрой СССР | |
| Утв. | | Хайцер | | | | Гипросп.-легконструкцмя | |

Серия 1.431-16 Выпуск 3

ШД 04-01-00-01*

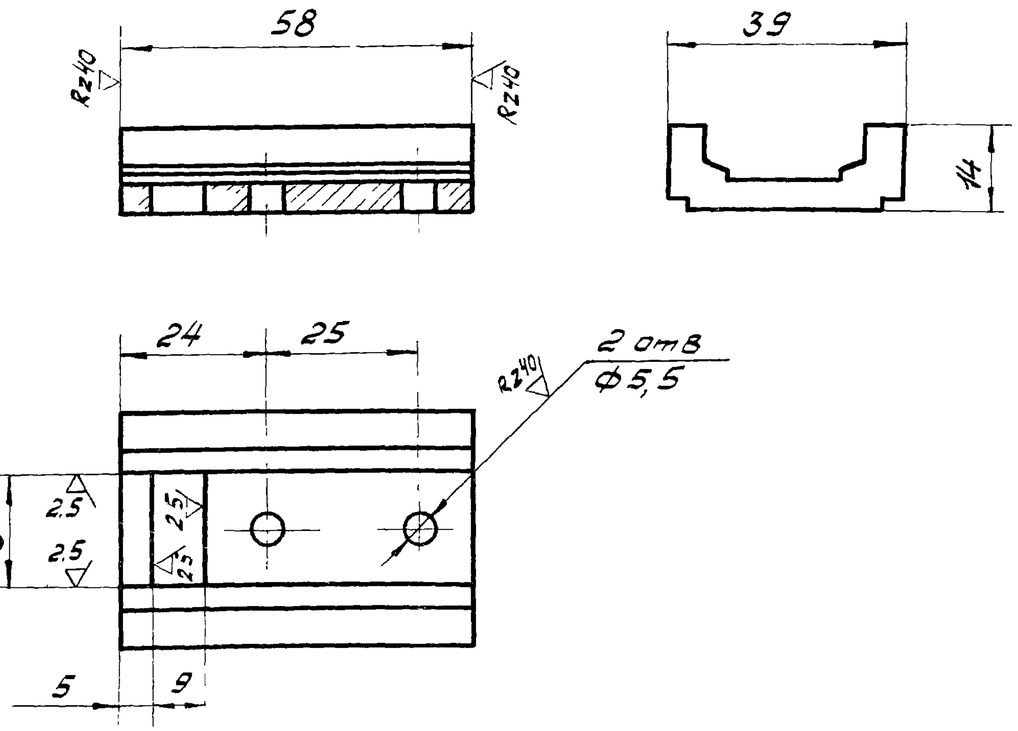


Предельные отклонения размеров:
отверстия - по А7; вала - по В7; остальное - по СМ7

| | | | | |
|---|---|---|---|---|
| Изм | Лист | № докум. | Подп. | Дата |
| Разраб. | Безрукова | | | |
| Пров. | Карпилов | | | |
| Т. контр. | | | | |
| Н. контр. | Шапатов | | | |
| Утв. | Тишев | | | |

Серия 1.431-16 Выпуск 3

ШД 09-00-00-02

Направляющая

| Лит | Масса | Масштаб |
|---|---|---|
| 0,1 | 0,032 | 1:1 |

Лист Листов 1

ПА-46
ГОСТ 17244-74

Минмонтажспецстрой СССР
Гипроспецлегконструкция

Подп. и дата | Инв. № дубл. | Взам. инв. № | Подп. и дата | Инв. № подл.



| | | |
|---|---|---|
| Модуль | m | 1,5 |
| Число зубьев | z | 14 |
| Нормальный, исходный контур | — | ГОСТ 13755-68 |
| Степень точности по ГОСТ 1643-72 | — | Ст 8х |
| Делительный диаметр | d | 21 |
| Толщина зуба по дуге делительной окружности | S | 2,35 |

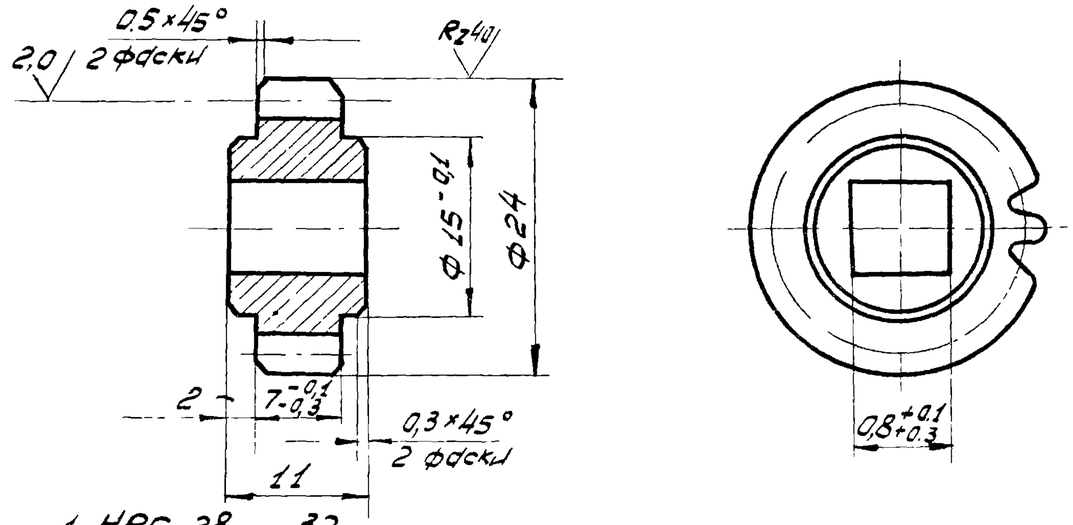


1. HRC 28 ... 32
2. Неуказанные предельные отклонения линейных размеров поверхности типа вала - по В7; остальных - по СМ7; угловых - по 7 степени точности
3. Данные для контроля по нормам точности по ГОСТ 13755-68.
4. Покрытие - Кд. 9. хр.

| | | | | |
|---|---|---|---|---|
| Изм | Лист | № докум. | Подп. | Дата |
| Разраб. | Безрукова | | | |
| Пров. | Карпилов | | | |
| Т. контр. | | | | |
| Н. контр. | Шапатов | | | |
| Утв. | Тишев | | | |

Серия 1.431-16 Выпуск 3

ШД 04-01-00-02

Шестерня

| Лит | Масса | Масшт. |
|---|---|---|
| 0 | 0,025 | 2:1 |

Лист Листов 1

Сталь 45 ГОСТ 1050-74

Минмонтажспецстрой СССР
Гипроспецлегконструкция

Подп. и дата | Инв. № дубл. | Взам. инв. № | Подп. и дата | Инв. № подл.

Rz10 √(√)

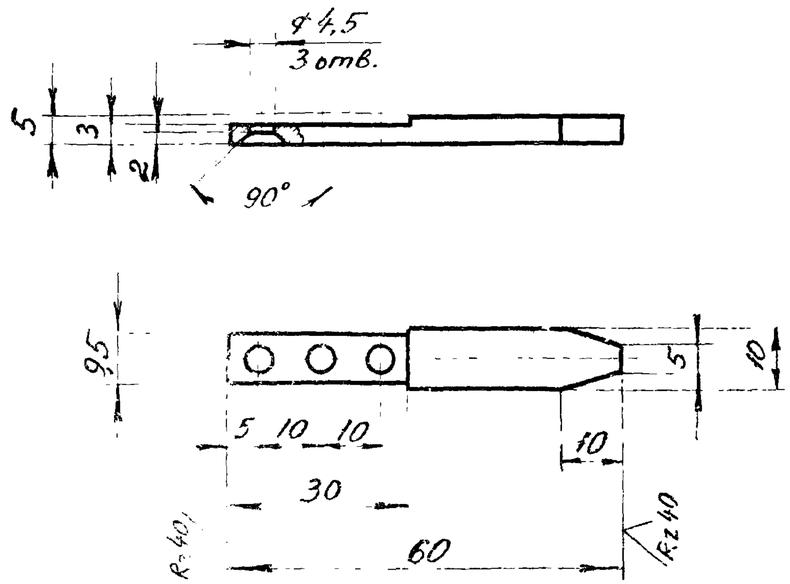


1. Предельные отклонения размеров отверстия - по $A_T$; вала - по $B_T$; остальное - по $CM_T$
2. Покрытие - Кд. 9.хр

| | | | | | | | |
|---|---|---|---|---|---|---|---|
| | | | | Серия 1.431-16 | | Выпуск 3 | |
| | | | | ШД04-02-00-02 | | | |
| Изм. Лист | № докум. | Подп. | Дата | Наконечник | Лит. | Масса | Масштаб |
| Разраб. | Рыжова | | | | 0 | 0,017 | 1:1 |
| Пров. | Воробьев | | | | Лист | Листов 1 | |
| Т.контр. | | | | | | | |
| Н.контр. | Шаламов | | | Сталь 45 ГОСТ 1050-74 | Минмонтажспецстрой СССР | | |
| Утв. | Хайцер | | | | Главпромелектромонтаж | | |



√(√)

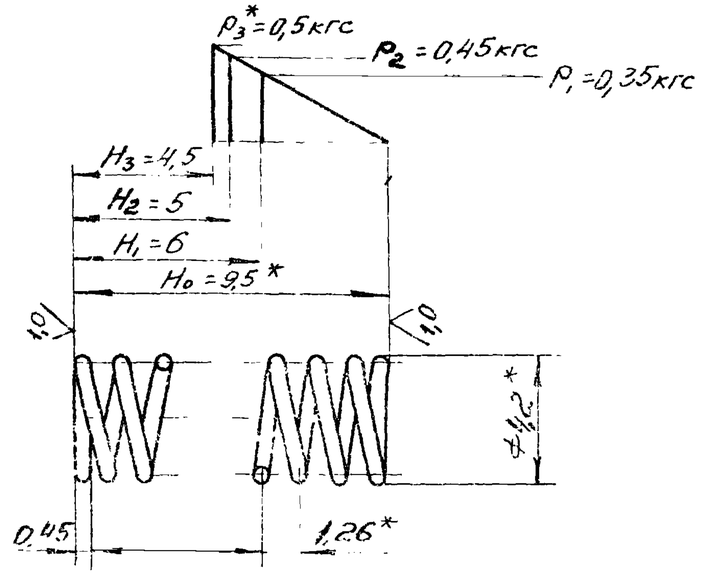


1. $G^* = 8000$ кгс/мм²
$\tau_s^* = 121$ кгс/мм²
2. Направление навивки - правое
3. $n = 8$
4. $n_1 = 9$
5. $Д_п = 4,3 \pm 0,1$
6. * Размеры для справок
7. Покрытие - Хим фос. с промасливанием.

Подп. и дата | Инв. № дубл. | Взам. инв. № | Подп. и дата | Инв. № подл.

| | | | | | | | |
|---|---|---|---|---|---|---|---|
| | | | | Серия 1.431-16 | | Выпуск 3 | |
| | | | | ШД04-01-00-03 | | | |
| Изм. Лист | N докум. | Подп. | Дата | Пружина | Лит. | Масса | Масштаб |
| Разраб. | Рыжова | | | | 0 | 0,0001 | 5:1 |
| Пров. | Воробьев | | | | Лист | Листов 1 | |
| Т.контр. | | | | | | | |
| Н.контр. | Шаламов | | | Проволока I-0,45 ГОСТ 9389-75 | Минмонтажспецстрой СССР | | |
| Утв. | Хайцер | | | | Главпромелектромонтаж | | |

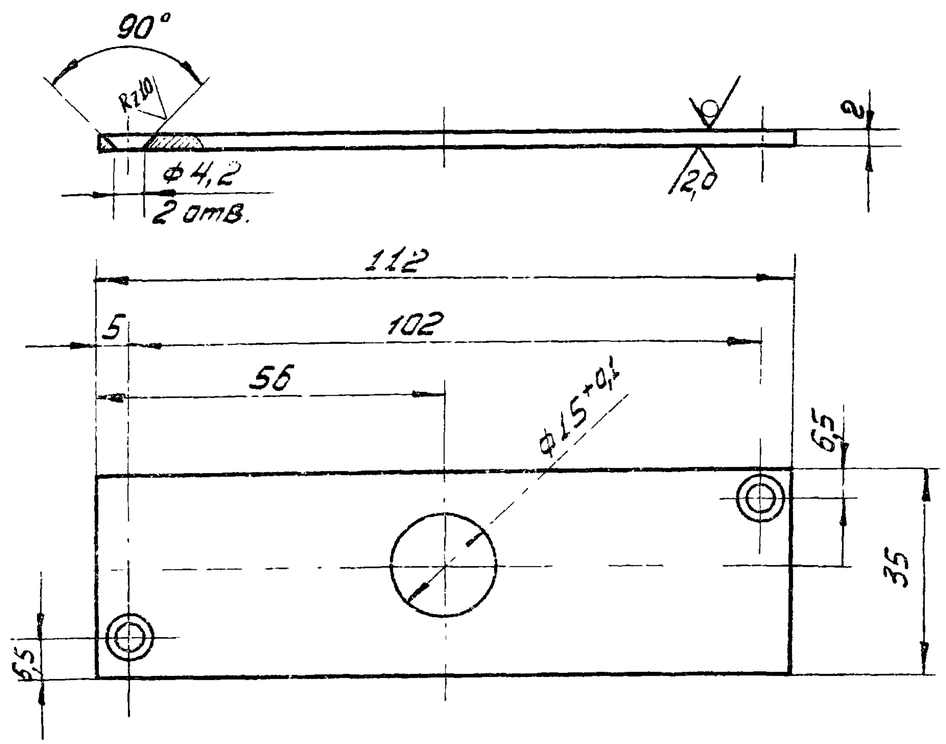


1. Предельные отклонения размеров: отверстий - по $A_7$; валов - по $B_7$; Остальные - по $CM_7$.
2. Покрытие - Кд. 9. хр.

| | | | | | | | |
|---|---|---|---|---|---|---|---|
| Изм | Лист | № докум. | Подп. | Дата | Крышка | Лит | Масса | Масшт. |
| Разраб | | Рыжова | | | | 0,1 | 0,052 | 1:1 |
| Пров. | | Воробьев | | | | Лист | Листов 1 |
| Т. контр | | | | | | Лист ГОСТ 19904-74 / 20 ГОСТ 16523-70 | Минмонтажспецстрой СССР Гипроспецмонтажстроя |
| Н. контр | | Шиляев | | | | | |
| Утв | | Хацер | | | | | |

Подп. и дата | Взам. инв. № | Инв. № дубл. | Подп. и дата | Инв. № подл.



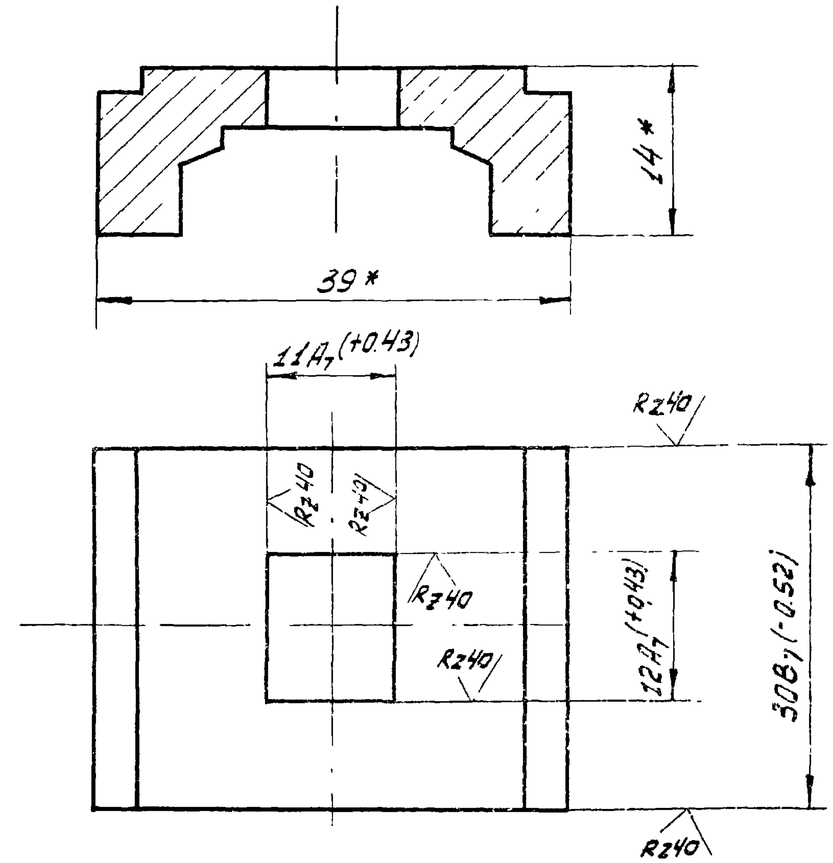


1.* Размеры для справок
2. Покрытие - Ан. окс. 15.

| | | | | | | | |
|---|---|---|---|---|---|---|---|
| Изм | Лист | № докум. | Подп. | Дата | Планка запорная нижняя | Лит | Масса | Масшт. |
| Разраб | | Павлова | | | | 0,1 | 0,026 | 2:1 |
| Пров. | | Хацер | | | | Лист | Листов 1 |
| Т. контр | | | | | | ПА-46 АД 31-71 ГОСТ 4784-74 | Минмонтажспецстрой СССР Гипроспецмонтажстроя |
| Н. контр | | Шиляев | | | | | |
| Утв | | Хацер | | | | | |

Подп. и дата | Взам. инв. № | Инв. № дубл. | Подп. и дата | Инв. № подл.

| Формат | Зона | Поз. | Обозначение | Наименование | Кол. | Примечание |
|---|---|---|---|---|---|---|
| | | | | **Документация** | | |
| 11 | | | ШД 09-01-00-00СБ | Сборочный чертеж | | |
| 12 | | | ШД 09-00-00-00ВС | Вед. спецификаций | | |
| | | | | **Детали** | | |
| 12 | | 1 | ШД 09-01-00-01 | Штанга верхняя | 1 | |
| 11 | | 2 | ШД 04-02-00-02 | Наконечник | 1 | |
| | | | | **Стандартные изделия** | | |
| | | 4 | | Винт М4×6.56.02 ГОСТ 17475-72 | 3 | |

| Изм | Лист | № докум. | Подп | Дата |
|---|---|---|---|---|
| Разраб | | Безрукова | | |
| Пров | | Карпилов | | |
| Н. контр | | Шаламов | | |
| Утв | | Хайцер | | |

Серия 1.431-16 | Выпуск 3

ШД 09-01-00-00

Тяга верхняя

| Лит | Лист | Листов |
|---|---|---|
| 0 | | 1 |

Минмонтажспецстрой СССР
Гипроспецлегконструкция

Подп. и дата | Взам. инв. № | Инв. № подл.



| Формат | Зона | Поз. | Обозначение | Наименование | Кол. | Прим. |
|---|---|---|---|---|---|---|
| | | | | **Документация** | | |
| 11 | | | ШД 09-02-00-00СБ | Сборочный чертеж | | |
| 12 | | | ШД 09-00-00-00ВС | Вед. спецификаций | | |
| | | | | **Детали** | | |
| 12 | | 1 | ШД 09-02-00-01 | Штанга нижняя | 1 | |
| 11 | | 2 | ШД 04-02-00-02 | Наконечник | 1 | |
| | | | | **Стандартные изделия** | | |
| | | 4 | | Винт М4×6.56.02 ГОСТ 17475-72 | 3 | |

| Изм | Лист | № докум. | Подп | Дата |
|---|---|---|---|---|
| Разраб. | | Безрукова | | |
| Пров. | | Карпилов | | |
| Н. контр. | | Шаламов | | |
| Утв | | Хайцер | | |

Серия 1.431-16 | Выпуск 3

ШД 09-02-00-00

Тяга нижняя

| Лит | Лист | Листов |
|---|---|---|
| 0 | | 1 |

Минмонтажспецстрой СССР
Гипроспецлегконструкция

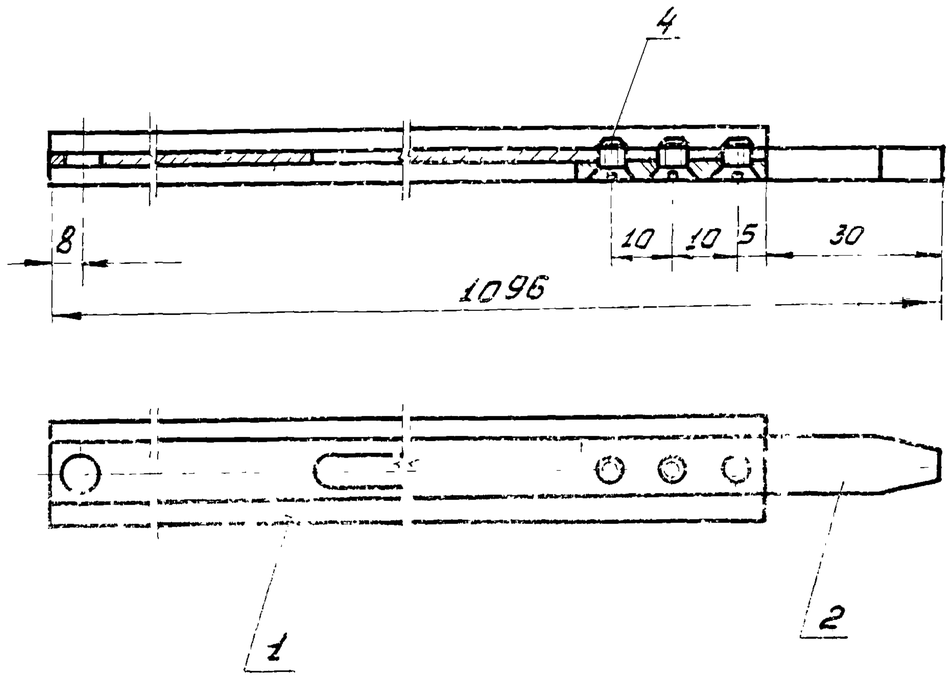


| | | | | | | |
|---|---|---|---|---|---|---|
| Изм. | Лист | № докум. | Подп. | Дата | Тяга верхняя | Лит. | Масса | Масштаб |
| Разраб. | | Безрукова | | | | 0 | 0,18 | 1:1 |
| Пров. | | Карпилов | | | Сборочный чертеж | Лист | Листов 1 |
| Т. контр. | | | | | | Минмонтажспецстрой СССР Гипроспецлегконструкция |
| Н. контр. | | Шалатов | | | | |
| Утв. | | Тарцев | | | | |

Подп. и дата | Взам. инв. № | Инв. № дубл. | Подп. и дата | Инв. № подл.



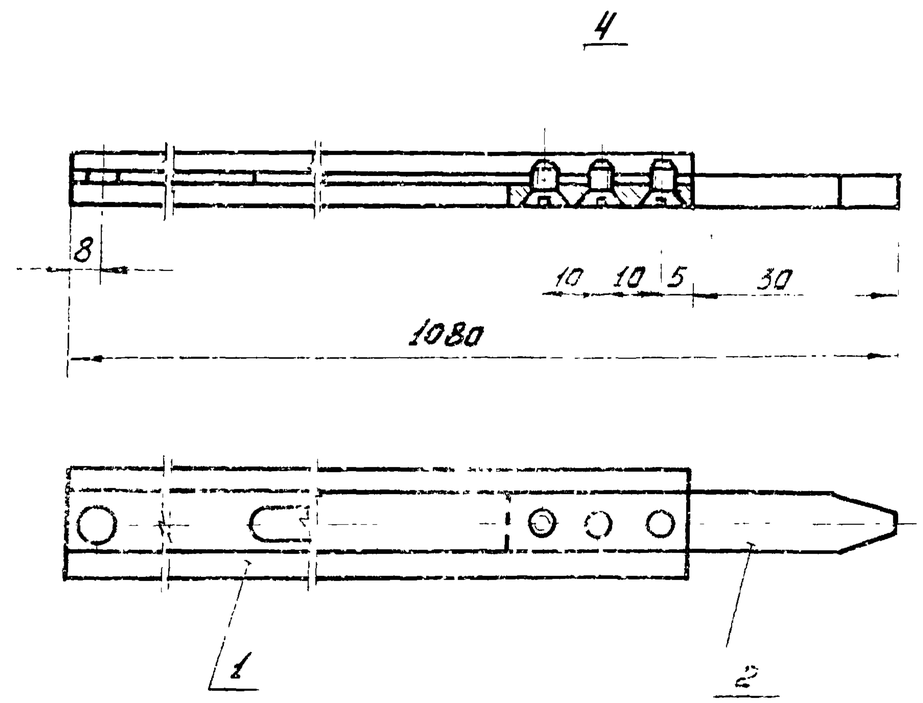


| | | | | | | |
|---|---|---|---|---|---|---|
| Изм. | Лист | № докум. | Подп. | Дата | Тяга нижняя | Лит. | Масса | Масштаб |
| Разраб. | | Безрукова | | | | 0 | 0,19 | 1:1 |
| Пров. | | Карпилов | | | Сборочный чертеж | Лист | Листов 1 |
| Т. контр. | | | | | | Минмонтажспецстрой СССР Гипроспецлегконструкция |
| Н. контр. | | Шалатов | | | | |
| Утв. | | Тарцев | | | | |

Подп. и дата | Взам. инв. № | Инв. № дубл. | Подп. и дата | Инв. № подл.

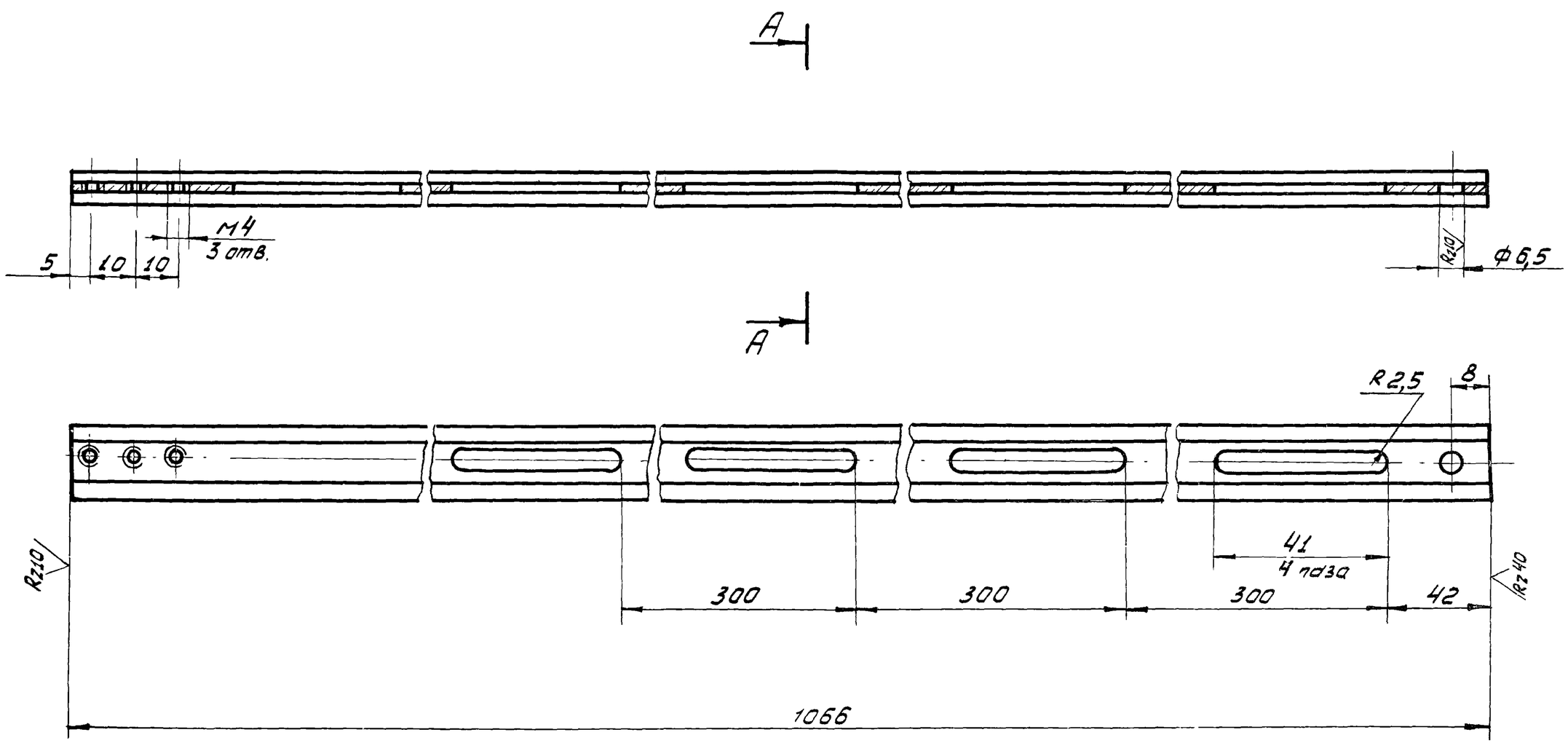


А - А
М 2:1

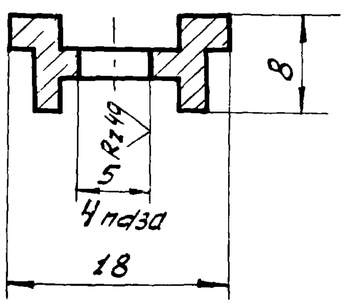


1. Предельные отклонения размеров: отверстия - по А7; вала по В7; остальное - по СМ7
2. Покрытие - анодировать в натуральный цвет.

| | | | | | | | |
|---|---|---|---|---|---|---|---|
| | | | | | Серия 1.431-16 | Выпуск 3 | |
| | | | | | ШД 09-01-00-01 | | |
| Изм. | Лист | №докум. | Подп. | Дата | Штанга верхняя | Лит | Масса | Масштаб |
| Разраб. | | Безрукав | | | | 0 | 0,16 | 1:1 |
| Пров. | | Карпилов | | | | Лист | Листов 1 |
| Т. контр. | | | | | | | |
| Н. контр. | | Шаламов | | | НА-257 | Минмонтажспецстрой СССР |
| Утв. | | Хадыра | | | Ст.3-Т1 ГОСТ 4784-74 | Гипроспецпетеонстрокция |

Серия 1.431-16
Выпуск 3
ШД 09-02-00-01

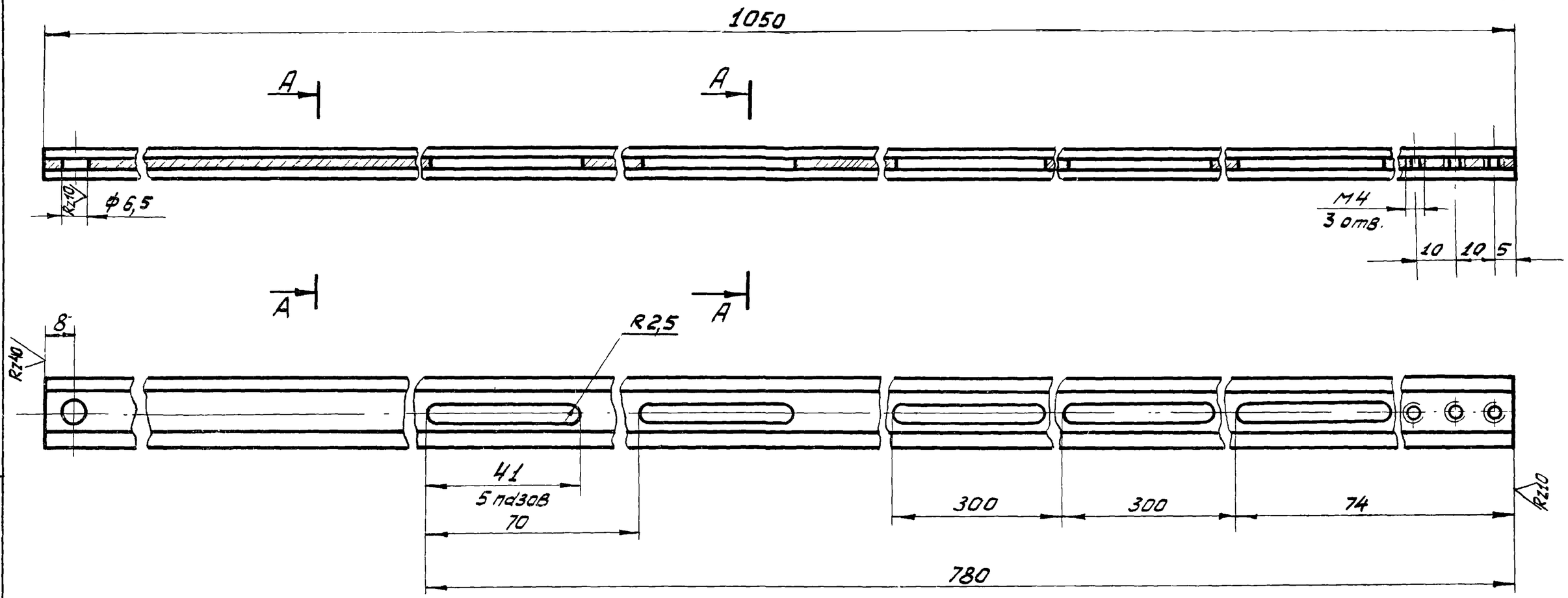


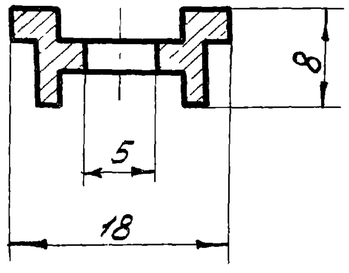


1. Предельные отклонения размеров:
отверстия - по $A_7$; вала - по $B_7$; остальное - по $CM_7$

2. Покрытие - анодировать в натуральный цвет

| | | | | | | | |
|---|---|---|---|---|---|---|---|
| Изм | Лист | № докум. | Подп. | Дата | Штанга нижняя | Лит | Масса | Масштаб |
| Разраб. | | Безрукова | | | | 0 | 0,17 | 1:1 |
| Пров. | | Карпилов | | | | Лист | Листов 1 | |
| Т. контр. | | | | | ПА-257 АД 31-Т1 ГОСТ 4784-74 | Минмонтажспецстрой СССР Гипроспецпегконструкция | |
| Н. контр. | | Шаламов | | | | | |
| Утв. | | Хайцев | | | | | |

Перв. примен. | Справ. № подл. | Подп. и дата | Инв. № дубл. | Взам. инв. № | Подп. и дата | Инв. № подл.

| Позиция | Обозначение | Наименование | Куда входит: Обозначение | Куда входит: Кол | Общее кол | Примечание |
|---|---|---|---|---|---|---|
| 1 | 3Ц04-00-00-00 | Замок цилиндрический | | | | |
| 2 | | | | | | |
| 3 | 3Ц03-01-00-00 | Корпус | 3Ц04-00-00-00 | 1 | 1 | |
| 4 | 3Ц03-02-00-00 | Засов | 3Ц04-00-00-00 | 1 | 1 | |
| 5 | 3Ц03-03-00-00 | Фиксатор | 3Ц04-00-00-00 | 1 | 1 | |
| 6 | | | | | | |
| 7 | | | | | | |
| 8 | | | | | | |
| 9 | | | | | | |
| 10 | | | | | | |
| 11 | | | | | | |
| 12 | | | | | | |
| 13 | | | | | | |
| 14 | | | | | | |
| 15 | | | | | | |
| 16 | | | | | | |
| 17 | | | | | | |
| 18 | | | | | | |
| 19 | | | | | | |
| 20 | | | | | | |
| 21 | | | | | | |
| 22 | | | | | | |
| 23 | | | | | | |

Инв. № подл. | Подп. и дата | Взам. инв. № | Инв. № дубл. | Подп. и дата

| Изм. | Лист | № докум. | Подп. | Дата |
|---|---|---|---|---|
| Разраб. | | Арюлин | | |
| Провер. | | Воробьев | | |
| Н. контр. | | Шаламов | | |
| Утв. | | Хайцер | | |

Серия 1.431-16 | Выпуск 3

3Ц04-00-00-00 ВС

Ведомость спецификаций

| Лит. | Лист | Листов |
|---|---|---|
| 0 | | 1 |

Минмонтажспецстрой СССР
Гипроспецлегконструкция

| Формат | Зона | Поз. | Обозначение | Наименование | Кол. | Примечание |
|---|---|---|---|---|---|---|
| | | | | | | |
| | | | | Документация | | |
| | | | | | | |
| 12 | | | 3Ц04-00-00-00 СБ | Сборочный чертеж | | |
| 12 | | | 3Ц04-00-00-00 ВС | Ведомость специфи- | | |
| | | | | каций | | |
| | | | | | | |
| | | | | Сборочные единицы | | |
| 11 | | 1 | 3Ц03-01-00-00 | Корпус | 1 | |
| 11 | | 2 | 3Ц03-02-00-00 | Засов | 1 | |
| 11 | | 3 | 3Ц03-03-00-00 | Фиксатор | 1 | |
| | | | | | | |
| | | | | Детали | | |
| 11 | | 5 | 3Ц04-00-00-01 | Планка запорная | 1 | |
| 11 | | 6 | 3Ц03-00-00-01 | Пружина | 1 | |
| 11 | | 7 | 3Ц03-00-00-03 | Распорка | 1 | |
| 11 | | 8 | 3Ц03-00-00-04 | Крышка | 1 | |
| | | | | | | |
| | | | | Стандартные изделия | | |
| | | | | | | |
| | | 11 | | Винт М4×8 56.02 | | |
| | | | | ГОСТ 17475-72 | 2 | |
| | | 12 | | Винт 4×14 56.02 | | |
| | | | | ГОСТ 10619-63 | 4 | |

| Серия 1.431-16 | Выпуск 3 |
|---|---|
| 3Ц04-00-00-00 | |

| Изм. | Лист | № докум | Подп | Дата |
|---|---|---|---|---|
| Разраб. | | Арюлин | | |
| Пров. | | Воробьев | | |
| Н. контр. | | Шаламов | | |
| Утв | | Хайцер | | 25/XI 19 |

Замок цилиндровый

| Лит | Лист | Листов |
|---|---|---|
| О | 1 | 2 |

Минмонтажспецстрой СССР
Гипроспецлеконструкция

Копировал

Формат 11



| Формат | Зона | Поз. | Обозначение | Наименование | Кол. | Прим. |
|---|---|---|---|---|---|---|
| | | 13 | | Винт М5×25.56.02 | | |
| | | | | ГОСТ 17475-72 | 1 | |
| | | 14 | | Винт 4×30.56.02 | | |
| | | | | ГОСТ 10619-63 | 2 | |
| | | 15 | | Механизм | | |
| | | | | цилиндровый | | |
| | | | | ГОСТ 5089-73 | 1 | |

Подп. и дата | Инв. № дубл. | Взам. инв. № | Подп. и дата | Инв. № подл.

| Изм. | Лист | № докум | Подп | Дата |
|---|---|---|---|---|

3Ц04-00-00-00

Серия 1.431-16 | 3Ц04-00-00-00СБ

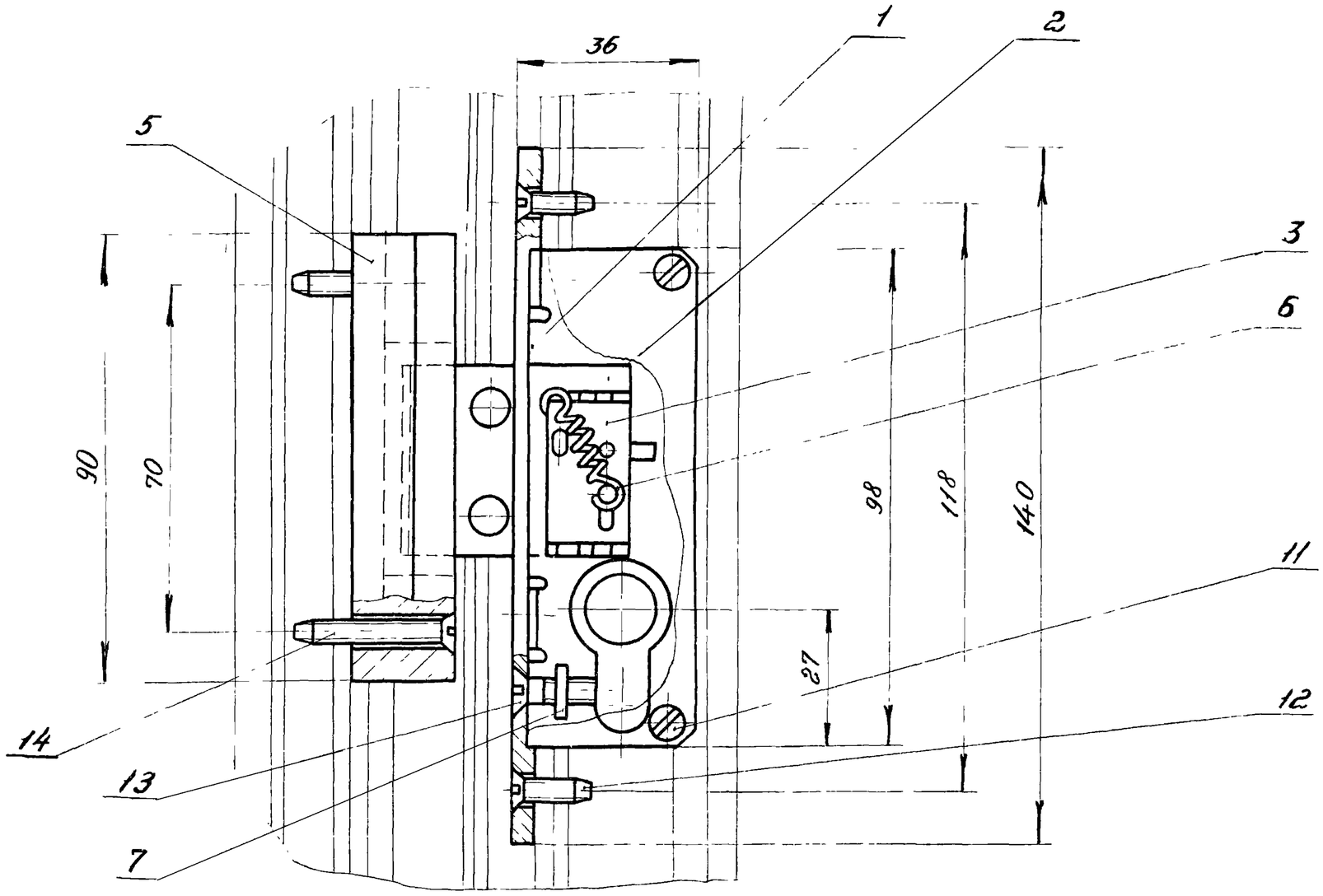


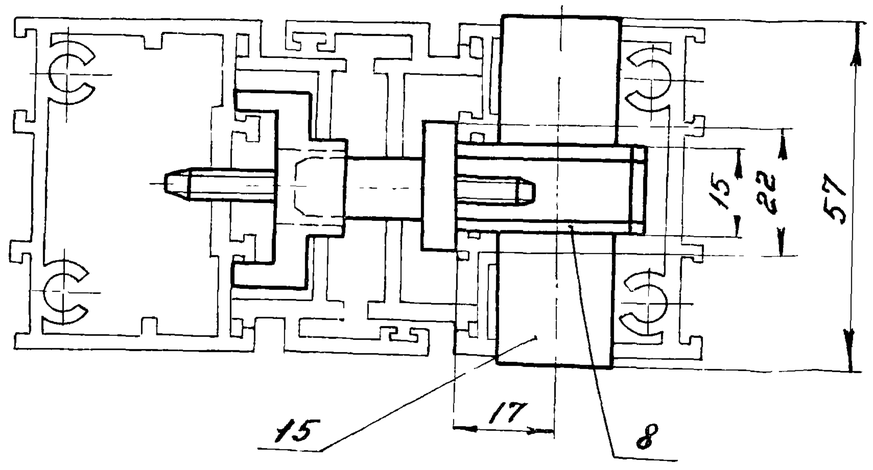


| Изм. | Лист | № докум. | Подп. | Дата |
|---|---|---|---|---|
| Разраб. | | Арюлин | | |
| Пров. | | Воробьев | | |
| Т.контр. | | | | |
| Гл.констр. | | Хайцер | | |
| Н.контр. | | Шамов | | |
| Утв. | | Лебединский | | |

Серия 1.431-16 | Выпуск 3

# 3Ц04-00-00-00СБ

Замок цилиндровый

Сборочный чертеж

| Лит. | Масса | Масштаб |
|---|---|---|
| 0 | 0,345 | 1:1 |

Лист | Листов 1

Минмонтажспецстрой СССР

Гипроспецсвеконструкция

Подп. и дата | Инв. № дубл. | Взам. инв. № | Подп. и дата | Инв. № подл.

| Формат | Зона | Поз. | Обозначение | Наименование | Кол. | Примечание |
|---|---|---|---|---|---|---|
| | | | | Документация | | |
| 11 | | | 3Ц03-01-00-00СБ | Сборочный чертеж | | |
| 12 | | | 3Ц03-00-00-00 | Ведомость спецификаций | | |
| | | | | Детали | | |
| 11 | | 1 | 3Ц03-01-00-01 | Планка | 1 | |
| 11 | | 2 | 3Ц03-01-00-02 | Стенка | 1 | |
| 11 | | 3 | 3Ц03-01-00-03 | Шпонка | 1 | |
| 11 | | 4 | 3Ц03-01-00-04 | Втулка | 2 | |
| | | | | Стандартные изделия | | |
| | | 6 | | Заклёпка 3×8-011 ГОСТ 10300-68 | 2 | |

Подп. и дата | Инв. № дубл. | Взам. инв. № | Подп. и дата | Инв. № подл.

| Изм. | Лист | № докум. | Подп. | Дата |
|---|---|---|---|---|
| Разраб. | | Арюлин | | |
| Пров. | | Воробьев | | |
| Н. контр. | | Шаламов | | |
| Утв | | Хайлов | | |

Серия 1.431-16 | Выпуск 3

3Ц03-01-00-00

Корпус

| Лит | Лист | Листов |
|---|---|---|
| 0 | | 1 |

Минмонтажспецстрой СССР
Гипроспецлегконструкция

| Формат | Зона | Поз. | Обозначение | Наименование | Кол. | Прим. |
|---|---|---|---|---|---|---|
| | | | | Документация | | |
| 11 | | | 3Ц03-03-00-00СБ | Сборочный чертеж | | |
| 12 | | | 3Ц03-00-00-00ВС | Ведомость специф. | | |
| | | | | Детали | | |
| 11 | | 1 | 3Ц03-03-00-01 | Скоба | 1 | |
| 11 | | 2 | 3Ц03-03-00-02 | Штырь | 1 | |

Подп. и дата | Инв. № дубл. | Взам. инв. № | Подп. и дата | Инв. № подл.

| Изм. | Лист | № докум. | Подп. | Дата |
|---|---|---|---|---|
| Разраб. | | Арюлин | | |
| Пров. | | Воробьев | | |
| Н. контр. | | Шаламов | | |
| Утв | | Хайлов | | |

Серия 1.431-16 | Выпуск 3

3Ц03-03-00-00

Фиксатор

| Лит. | Лист | Листов |
|---|---|---|
| 0 | | 1 |

Минмонтажспецстрой СССР
Гипроспецлегконструкции

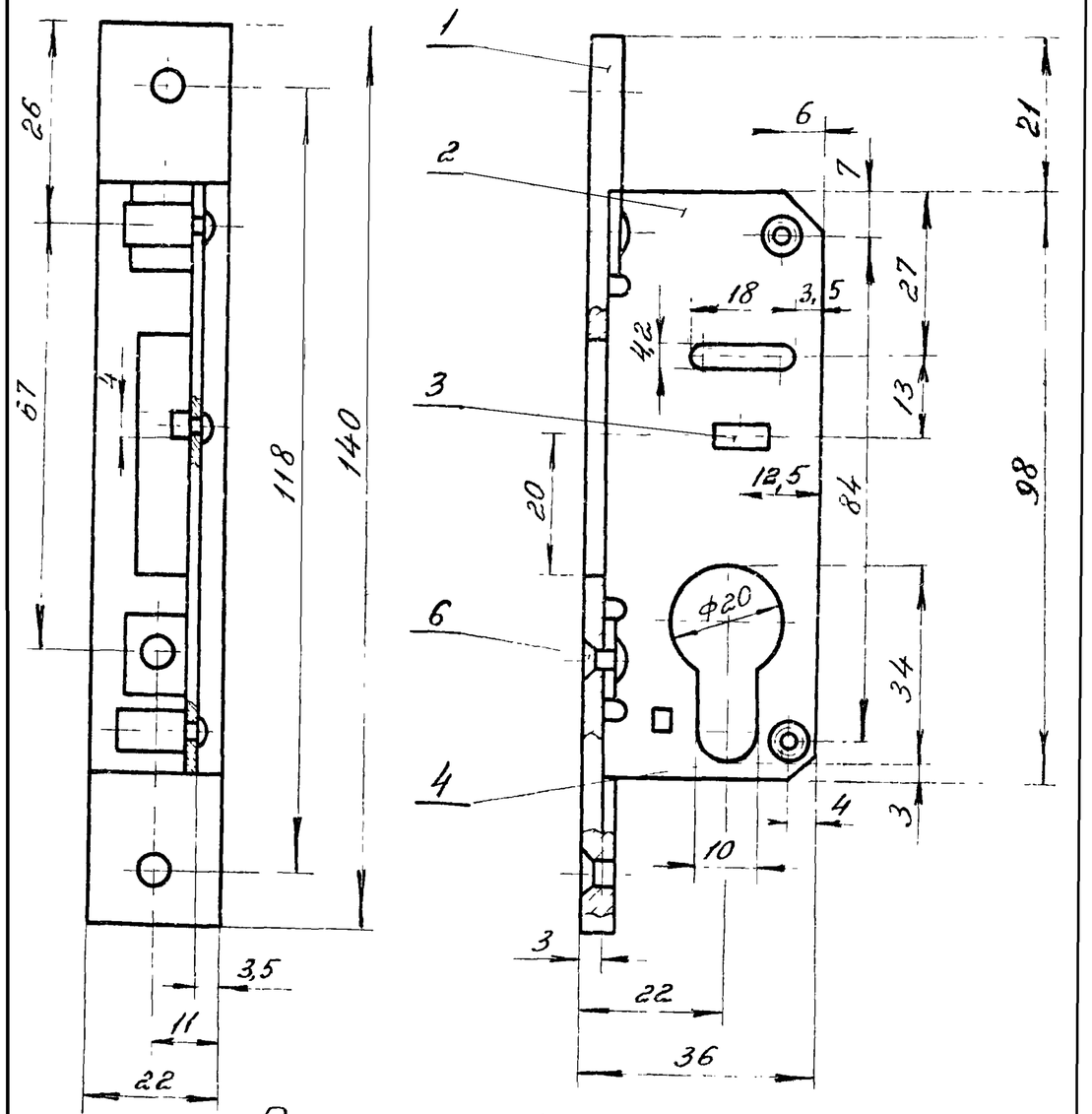


Покрытие - Кд. 9.хр.

| Изм. | Лист | № докум. | Подп. | Дата | 3Ц03-01-00-00СБ | | |
|---|---|---|---|---|---|---|---|
| Разраб. | | Арюлин | | | Корпус<br>Сборочный чертеж | Лит. | Масса | Масштаб |
| Пров. | | Воробьев | | | | 0 | 0,191 | 1:1 |
| Т.контр. | | | | | | Лист | Листов 1 |
| Н.контр. | | Шалаев | | | | Минмонтажспецстрой СССР |



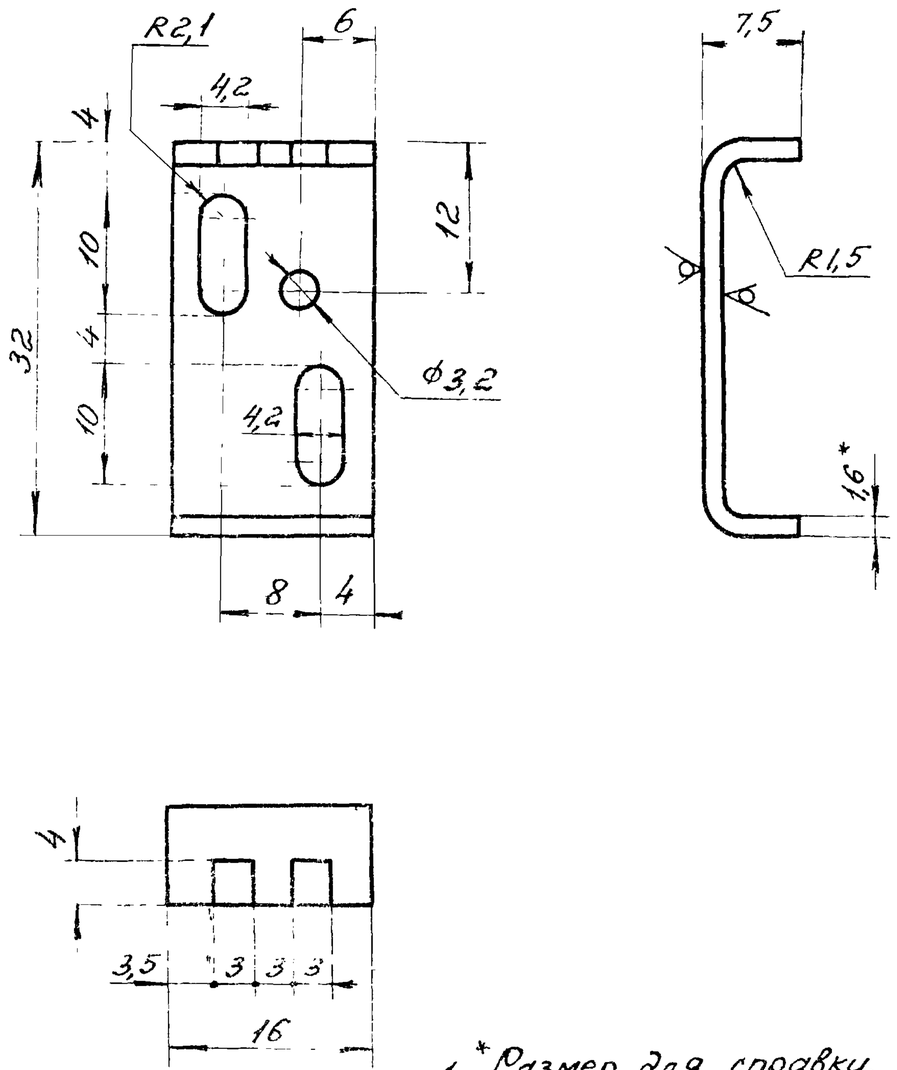


1. *Размер для справки.
2. Предельные отклонения размеров: отверстия - по $A_7$; вала - по $B_7$; остальное - по $CM_7$.

| Изм. | Лист | № докум. | Подп. | Дата | 3Ц03-03-00-01 | | |
|---|---|---|---|---|---|---|---|
| Разраб. | | Арюлин | | | Скоба | Лит. | Масса | Масштаб |
| Пров. | | Воробьев | | | | 0 | 0,007 | 2:1 |
| Т.контр. | | | | | | Лист | Листов 1 |
| Н.контр. | | | | | Лист - В1,6 ГОСТ 19904-74 | Минмонтажспецстрой СССР |

Серия 1.431-16 Выпуск 3

Взам.инв.№ | Инв.№ дубл. | Подп. и дата | Подп. и дата | Инв.№ подл.

| Серия 1.431-16 | Выпуск 3 | 3Ц03-01-00-04 |
|---|---|---|

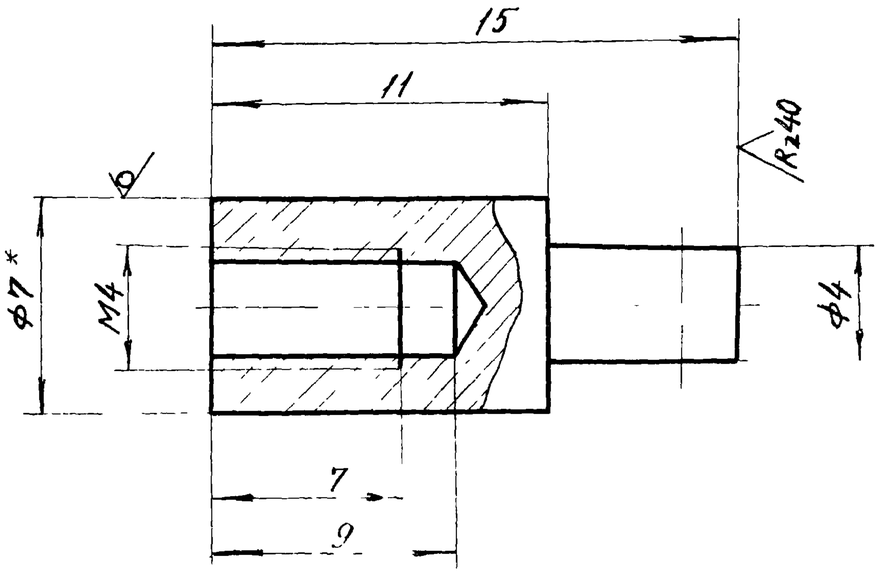


1. *Размер для справки.
2. Предельные отклонения размеров отверстия – по $A_1$; вала – по $B_1$.

| Изм. | Лист | N докум. | Подп. | Дата | Втулка | Лит. | Масса | Масштаб |
|---|---|---|---|---|---|---|---|---|
| Разраб. | | Арюпин | | | | 0 | 0,05 | 5:1 |
| Пров. | | Воробьев | | | | Лист | Листов 1 | |
| Т.контр. | | | | | Круг 7 ГОСТ 2590-71 / Ст 3 ГОСТ 535-58 | Минмонтажспецстрой СССР Гипроспецлегконструк. | | |
| Н.контр. | | Шиламов | | | | | | |
| Утв. | | | | | | | | |

Подп. и дата | Инв. N дубл. | Взам. инв. N | Подп. и дата | Инв. N подл.

| Серия 1.431-16 | Выпуск 3 | 3Ц03-01-00-01 |
|---|---|---|

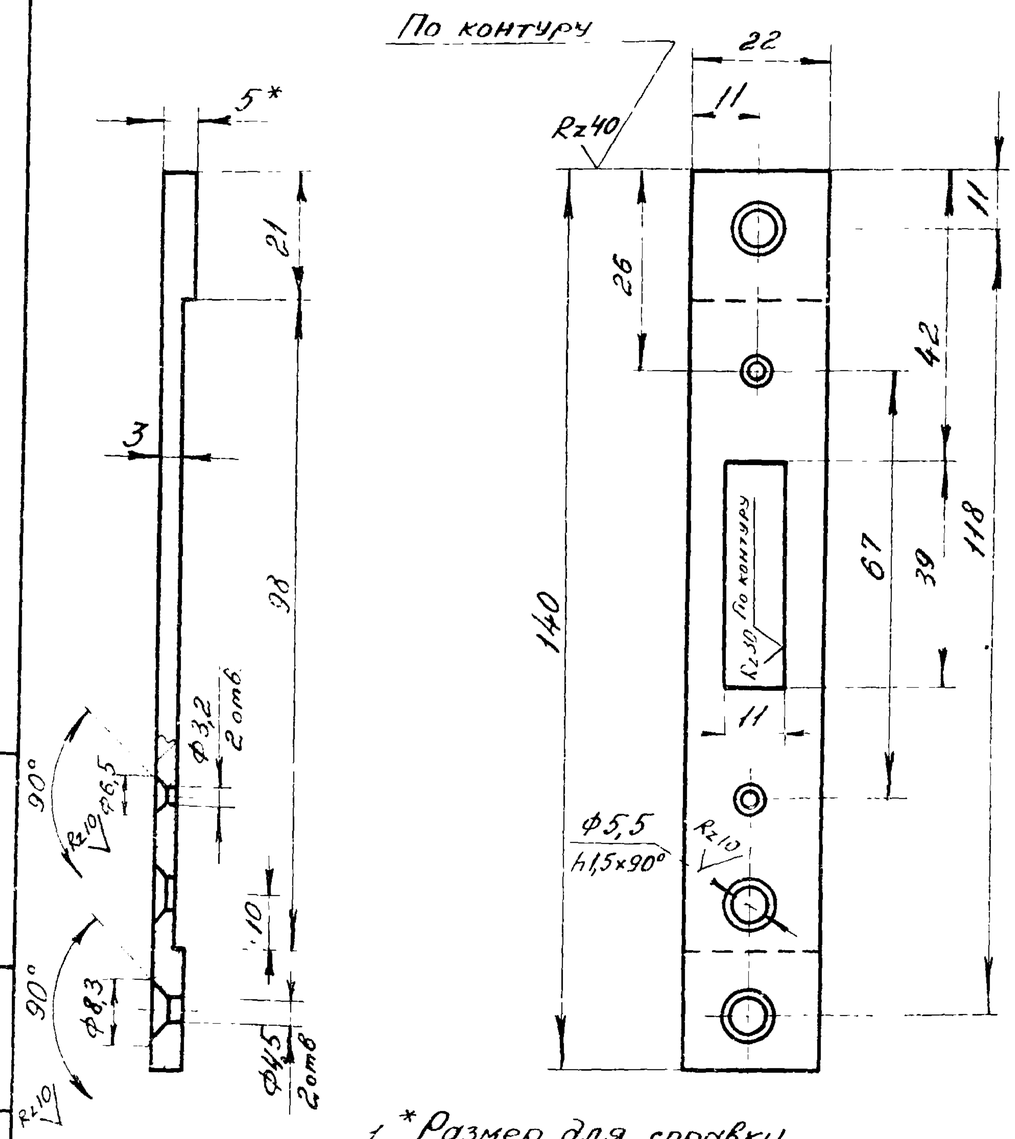


1. *Размер для справки
2. Предельные отклонения размеров отверстия – по $A_1$, вала – по $B_1$, остальное – по $CM_1$

| Изм. | Лист | N докум. | Подп. | Дата | Планка | Лит. | Масса | Масштаб |
|---|---|---|---|---|---|---|---|---|
| Разраб. | | Арюпин | | | | 0 | 0,07 | 1:1 |
| Пров. | | Воробьев | | | | Лист | Листов 1 | |
| Т.контр. | | | | | Лист 5 ГОСТ 19903-74 / Ст.3 ГОСТ 14637-69 | Минмонтажспецстрой СССР | | |
| Н.контр. | | Шиламов | | | | | | |
| Утв. | | | | | | | | |

Подп. и дата | Инв. N дубл. | Взам. инв. N | Подп. и дата | Инв. N подл.

Rz30/ (√)

## А-А

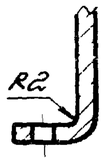


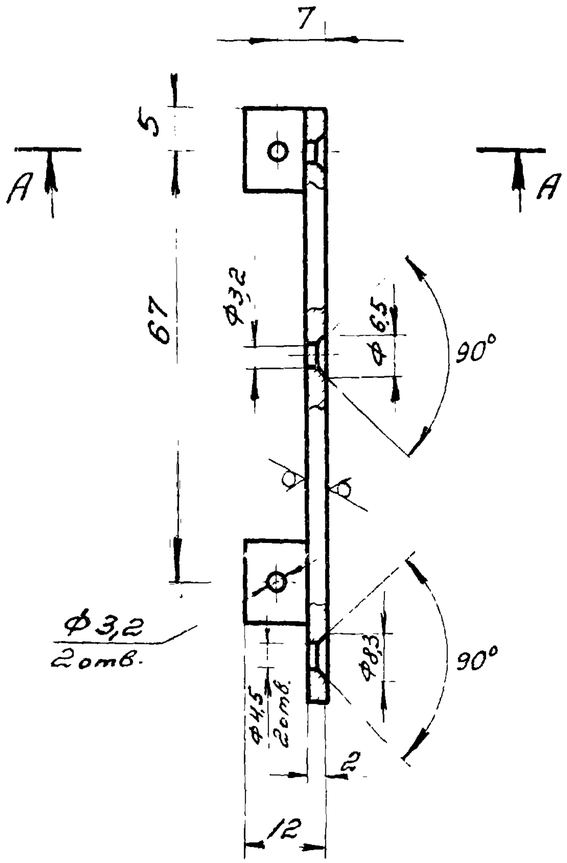


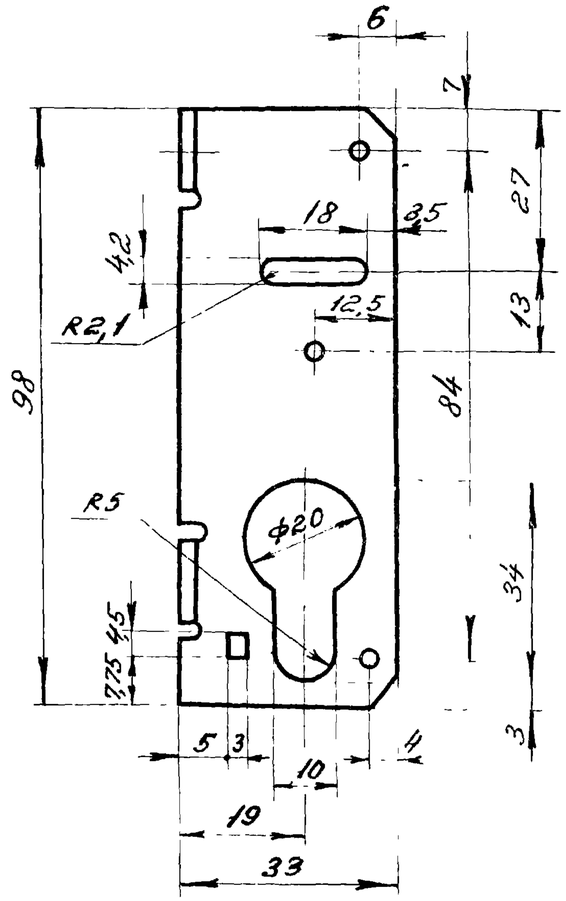


## Развертка

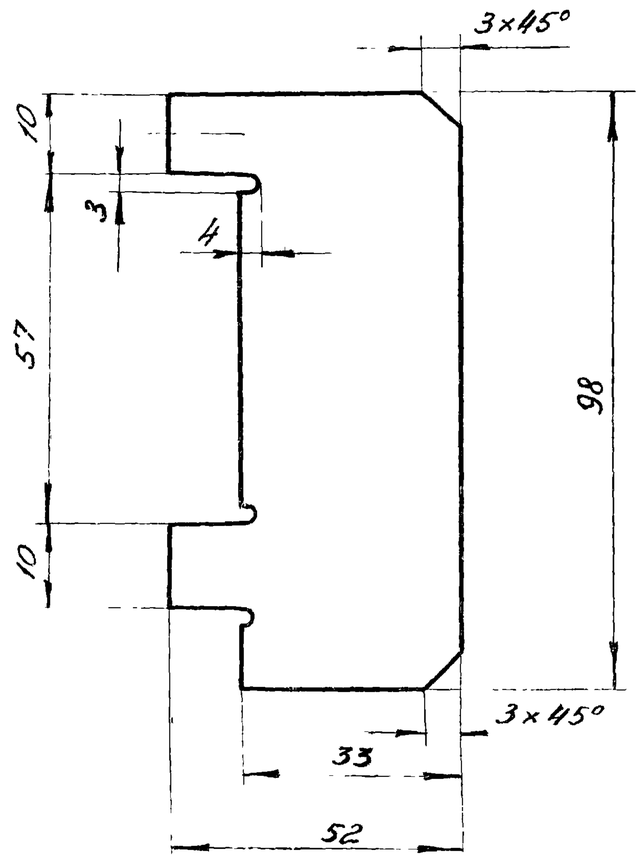


Предельные отклонения размеров:
отверстия - по $A_7$; вала - по $B_7$; остальное - по $CM_7$.

| | | | | | | | | |
|---|---|---|---|---|---|---|---|---|
| | | | | | 3Ц03-01-00-02 | | | |
| Изм. | Лист | № докум. | Подп. | Дата | Стенка | Лит. | Масса | Масштаб |
| Разраб. | | Арюпин | | | | 0 | 0,06 | 1:1 |
| Провер. | | Воробьев | | | | Лист | Листов 1 | |
| Т.контр. | | | | | | | | |
| Н.контр. | | Шаламов | | | Лист В2 ГОСТ 19904-74 / Ст.3 ГОСТ 16523-70 | Минмонтажспецстрой СССР Гипроспецлегконструкция | | |
| Утв. | | Кайцер | | | | | | |

Серия 1.431-16 | Выпуск 3 | 3Ц03-01-00-03

Rz30

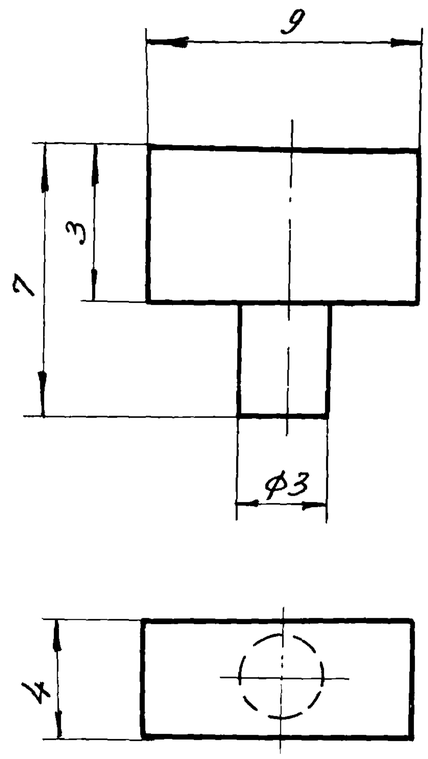


Предельные отклонения размеров: вала - по $B_7$.

| | | | | | | | |
|---|---|---|---|---|---|---|---|
| Изм. | Лист | № докум. | Подп. | Дата | 3Ц03-01-00-03 | | |
| Разраб. | | Арюлин | | | Шпонка | Лит. | Масса | Масштаб |
| Провер. | | Воробьев | | | | 0 | 0,001 | 5:1 |
| Т.контр. | | | | | | Лист | Листов 1 |
| Н.контр. | | Шаламов | | | Ст. 3 ГОСТ 380-71 | Минмонтажспецстрой СССР Гипроспецмеханоконструкция |
| Утв. | | Хайцер | | | | |

Подп. и дата | Инв. N дубл. | Взам. инв. N | Подп. и дата | Инв. N подл.

Серия 1.431-16 | Выпуск 3 | 3Ц03-02-00-01

Rz30

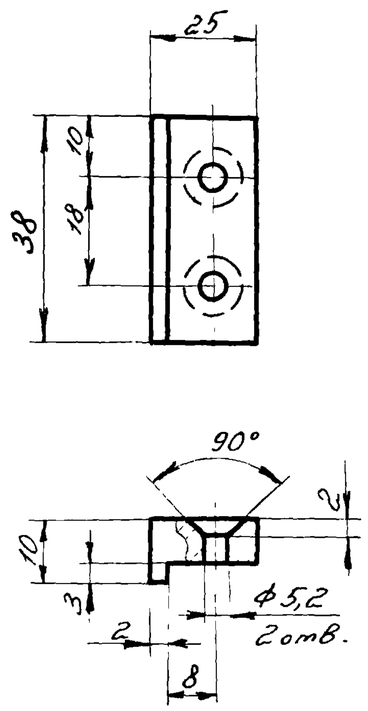


Предельные отклонения размеров:
отверстия - по $A_7$; вала - по $B_7$; остальное - по $CM_7$.

| | | | | | | | |
|---|---|---|---|---|---|---|---|
| Изм. | Лист | № докум. | Подп. | Дата | 3Ц03-02-00-01 | | |
| Разраб. | | Арюлин | | | Бобышка | Лит. | Масса | Масштаб |
| Провер. | | Воробьев | | | | 0 | 0,034 | 1:1 |
| Т.контр. | | | | | | Лист | Листов 1 |
| Н.контр. | | Шаламов | | | Ст. 3 ГОСТ 380-71 | Минмонтажспецстрой СССР Гипроспецмеханоконструкция |
| Утв. | | Хайцер | | | | |

Подп. и дата | Инв. N дубл. | Взам. инв. N | Подп. и дата | Инв. N подл.

Rz40 (√)

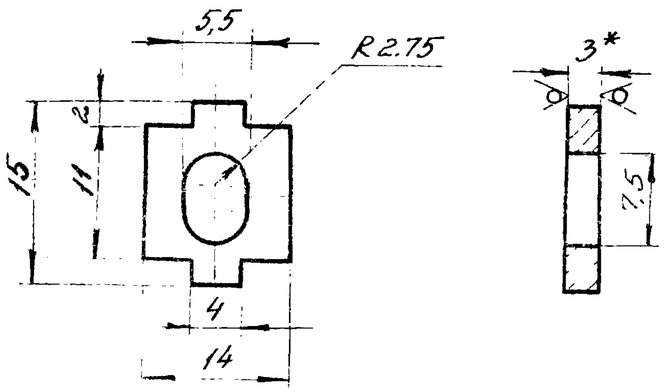


1. *Размер для справки
2. Предельные отклонения размеров отверстия - по $A_7$, вала по $B_7$, остальное - по $CM_7$
3. Покрытие - Кд 9хр

| Изм | Лист | № докум. | Подп. |
|---|---|---|---|
| Разраб. | | Арюлин | |
| Пров. | | Воробьев | |
| Т.контр. | | | |
| Н.контр. | | | |
| Утв. | | | |

Серия 1.431-16 | Выпуск 3

3Ц03-00-00-03

Распорка

| Лит | Масса | Масштаб |
|---|---|---|
| С | 0,015 | 2:1 |

Лист | Листов 1

Лист ВЗ ГОСТ 19904-74
Ст3 ГОСТ 16523-70

Минмонтажспецстрой СССР
Гипроспецмонтажконструкция

Подп. и дата | Инв. N дубл. | Взам. инв. N | Подп. и дата | Инв. N подл.

| Формат | Зона | Поз. | Обозначение | Наименование | Кол. | Прим. |
|---|---|---|---|---|---|---|
| | | | | **Документация** | | |
| 12 | | | 3Ц03-02-00-00СБ | Сборочный чертеж | | |
| 12 | | | 3Ц03-00-00-00ВС | Вед. спецификаций | | |
| | | | | **Детали** | | |
| 11 | | 1 | 3Ц03-02-00-01 | Бобышка | 1 | |
| 11 | | 2 | 3Ц03-02-00-02 | Пластина | 1 | |
| 11 | | 3 | 3Ц03-02-00-03 | Штифт | 1 | |
| 11 | | 4 | 3Ц03-02-00-04 | Штифт | 1 | |
| 11 | | 5 | 3Ц03-02-00-05 | Штифт | 1 | |
| | | | | **Стандартные изделия** | | |
| | | 7 | | Заклёпка 5×12.011 ГОСТ 10300-68 | 2 | |



Серия 1.431-16 | Выпуск 3

3Ц03-02-00-00

| Изм. | Лист | № докум. | Подп. | Дата |
|---|---|---|---|---|
| Разраб. | | Арюлин | | |
| Пров. | | Воробьев | | |
| Н.контр. | | Шитов | | |

Засов

| Лит. | Лист | Листов |
|---|---|---|
| 0 | | 1 |

Минмонтажспецстрой СССР

Подп. и дата | Инв. N дубл. | Взам. инв. N | Подп. и дата | Инв. N подл.

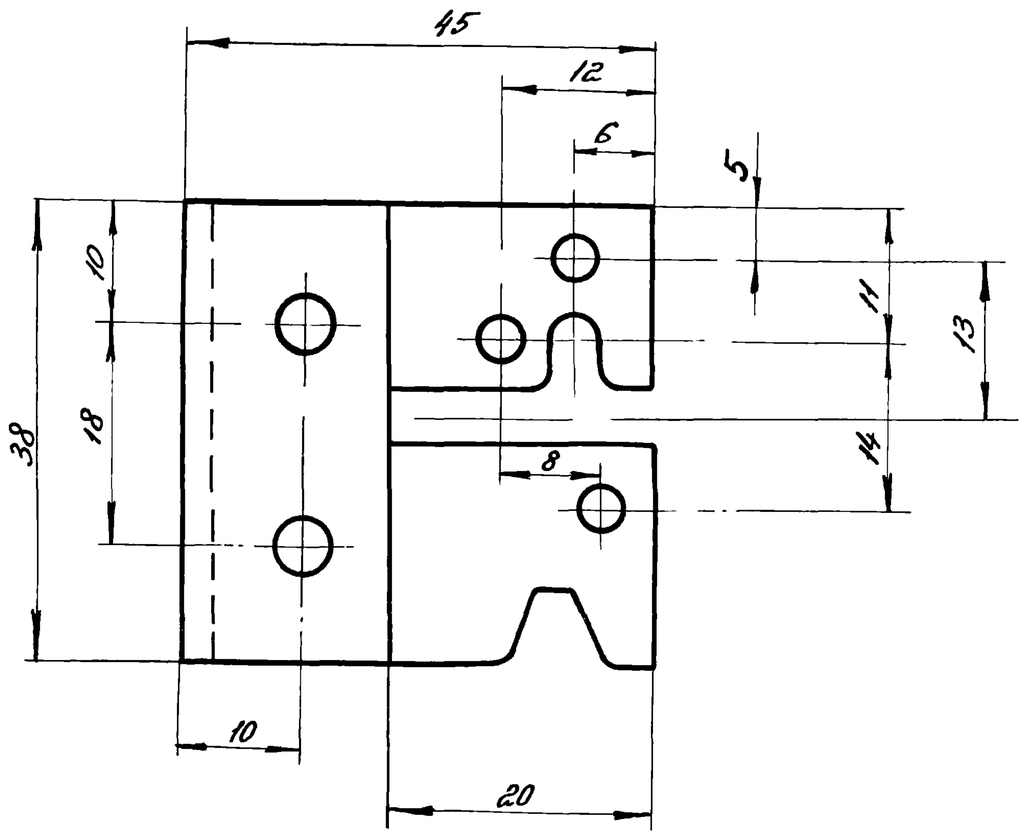


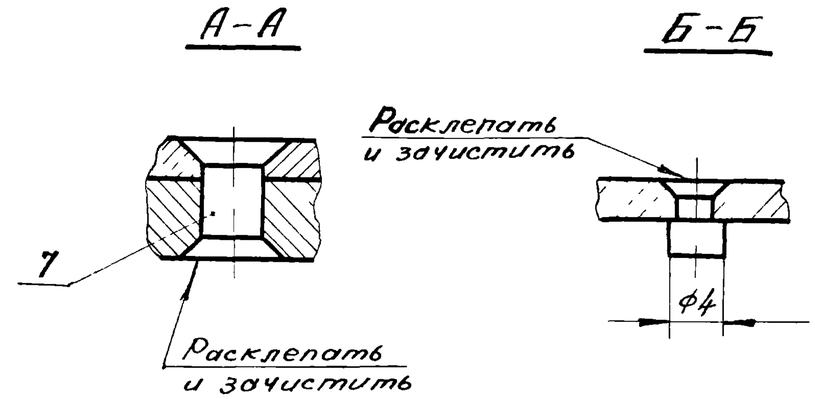


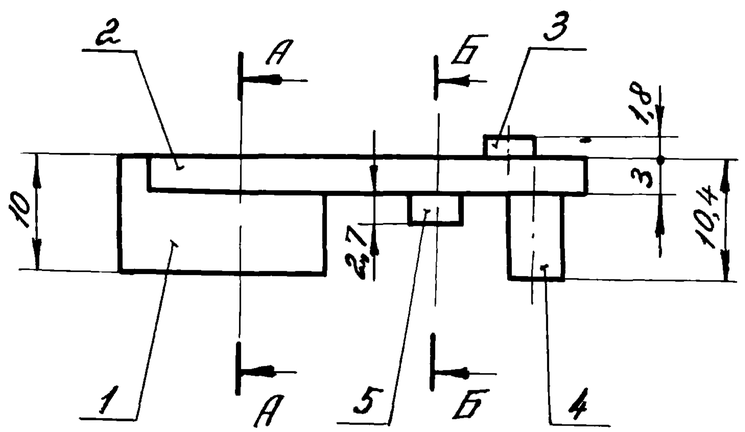


Покрытие - Кд. 9.хр.

| | | | | | | | |
|---|---|---|---|---|---|---|---|
| Изм. | Лист | № докум. | Подп. | Дата | Серия 1.431-16 | Выпуск 3 | |
| | | | | | 3Ц03-02-00-00 СБ | | |
| Разраб. | | Арюлин | | | Засов<br>Сборочный чертеж | Лит. | Масса | Масштаб |
| Пров. | | Воробьев | | | | 0 | 0,069 | 2:1 |
| Т.контр. | | | | | | Лист | Листов 1 | |
| Н.контр. | | Шаламов | | | | Минмонтажспецстрой СССР<br>Гипроспецлегконструкция | | |
| Утв | | Хайцер | | | | | | |

Rz30 (√)

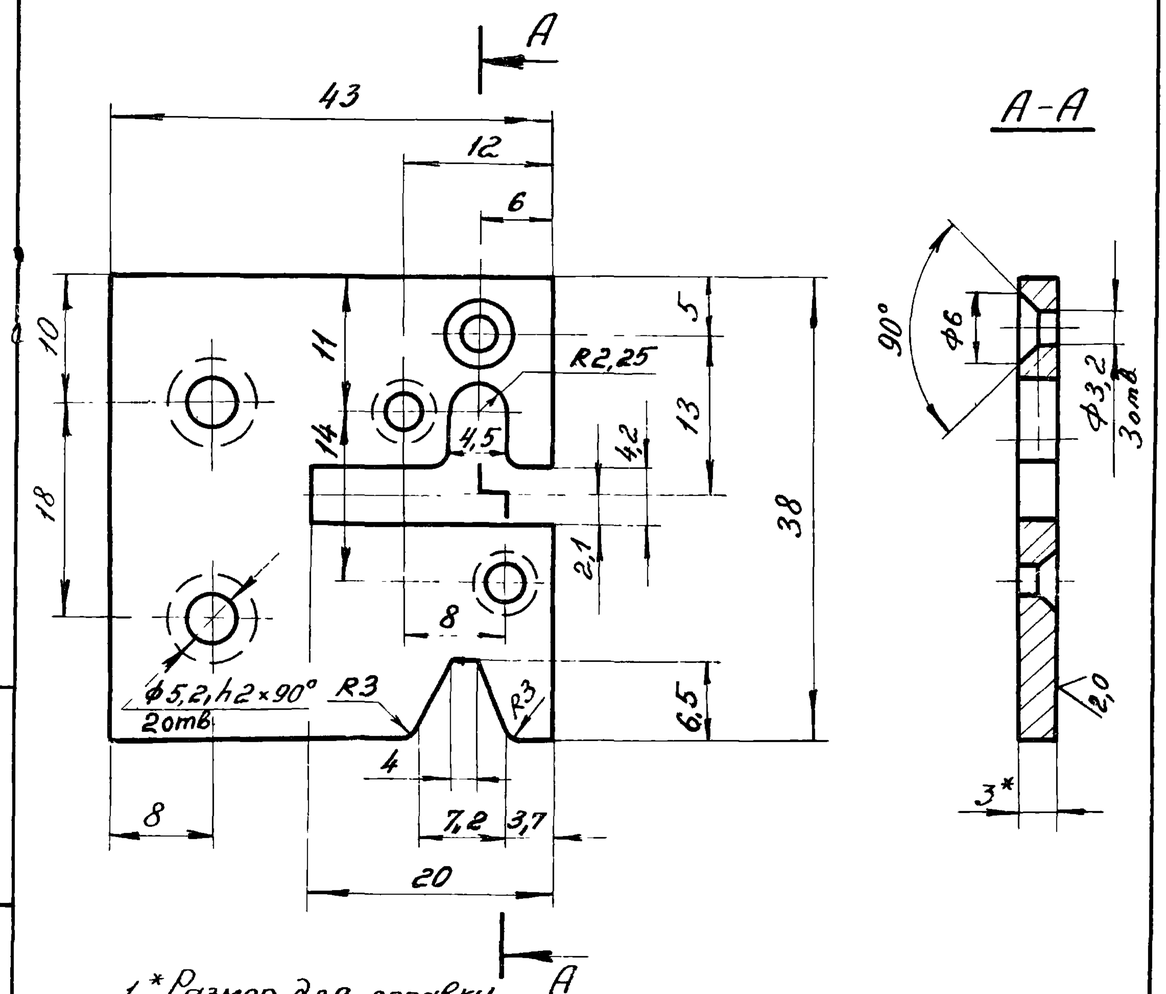


1.* Размер для справки

2. Предельные отклонения размеров:
отверстия - по $A_7$; вала - по $B_7$; остальное - по $CM_7$.

| | | | | | | | |
|---|---|---|---|---|---|---|---|
| Изм. | Лист | № докум. | Подп. | Дата | Пластина | Лит. | Масса | Масштаб |
| Разраб. | | Арюлин | | | | 0 | 0,034 | 2:1 |
| Провер. | | Воробьев | | | | Лист | Листов 1 | |
| Т.контр. | | | | | | | | |
| Н.контр. | | Шаламов | | | Лист ГОСТ 19903-74 / Ст 3 ГОСТ 14637-69 | Минмонтажспецстрой СССР Гипроспецлегконструкция | |
| Утв. | | Хайцер | | | | | |

Серия 1.431-16 Выпуск 3

3Ц03-02-00-02

Подп. и дата | Инв. N дубл. | Взам. инв. N | Подп. и дата | Инв. N подл.



Rz30 (√)

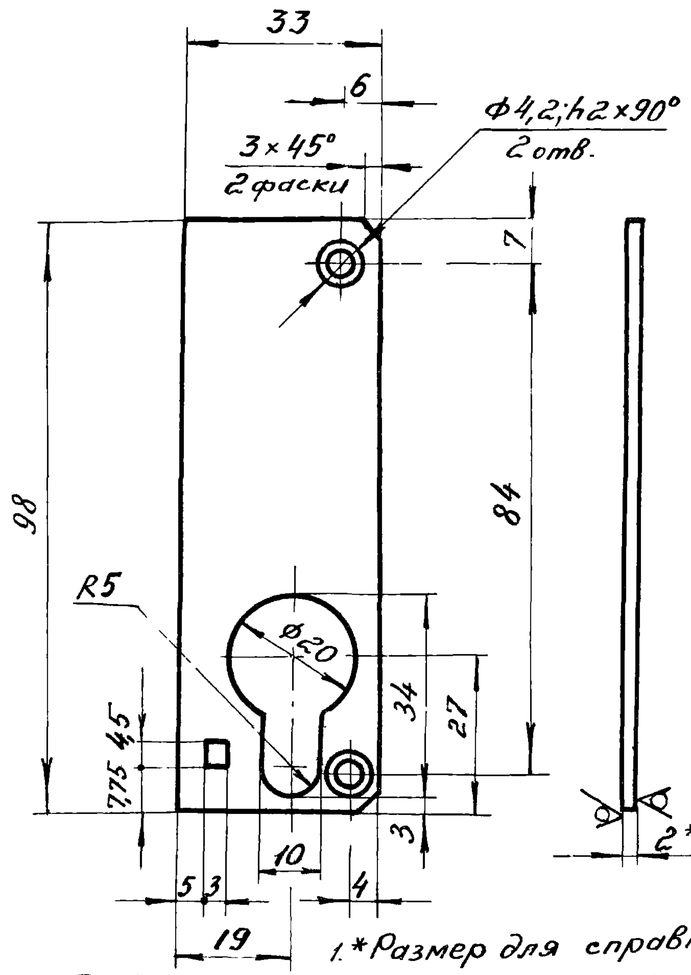


1.* Размер для справки.

2. Предельные отклонения размеров:
отверстия - по $A_7$; вала - по $B_7$; остальное - по $CM_7$.

3. Покрытие - Кд. 9. хр.

| | | | | | | | |
|---|---|---|---|---|---|---|---|
| Изм. | Лист | № докум. | Подп. | Дата | Крышка | Лит. | Масса | Масштаб |
| Разраб. | | Арюлин | | | | 0 | 0,043 | 1:1 |
| Провер. | | Воробьев | | | | Лист | Листов 1 | |
| Т.контр. | | | | | | | | |
| Н.контр. | | Шаламов | | | Лист В2 ГОСТ 19904-74 / Ст 3 ГОСТ 16523-70 | Минмонтажспецстрой СССР Гипроспецлегконструкция | |
| Утв. | | Хайцер | | | | | |

Серия 1.431-16 Выпуск 3

3Ц03-00-00-04

Подп. и дата | Инв. N дубл. | Взам. инв. N | Подп. и дата | Инв. N подл.

Rz30 (√)

Серия 1.431-16 | Вылиток 3 | 3Ц03-03-00-02

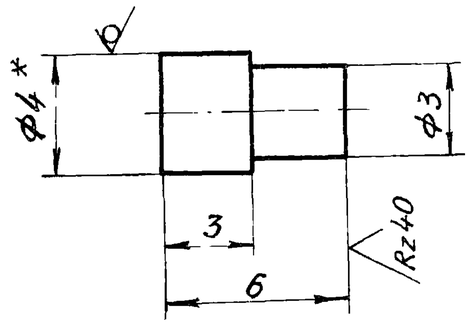


1. *Размер для справок
2. Предельные отклонения размеров по В7.

| Изм. | Лист | № докум. | Подп. | Дата |
|---|---|---|---|---|
| Разраб. | | Арюлин | | 26.11.78 |
| Пров. | | Воробьев | | 26.11.78 |
| Т. контр. | | | | |
| Н. контр. | | Шаламов | | 26.11.78 |
| Утв | | Хайцер | | 28.11.78 |

Серия 1.431-16 | Выпуск 3

3Ц03-03-00-02

Штырь

| Лит. | Масса | Масштаб |
|---|---|---|
| 0 | 0,0005 | 5:1 |

Лист | Листов 1

Круг $\frac{В4\ ГОСТ\ 19904-74}{Ст3\ ГОСТ\ 16523-70}$

Минмонтажспецстрой СССР
Гипроспецлегконструкция

Подп. и дата | Инв. N дубл. | Взам. инв. N | Подп. и дата | Инв. N подл.

Rz30 (√)

Серия 1.431-16 | Вылиток 3 | 3Ц03-02-00-03 04 05

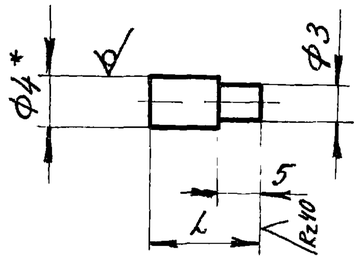


| Номер позиц. | Номер черт. | l | Масса |
|---|---|---|---|
| 3 | 3Ц0302-00-03 | 6,8 | 0,0005 |
| 4 | 3Ц03-02-00-04 | 12,4 | 0,001 |
| 5 | 3Ц03-02-00-05 | 7,7 | 0,0006 |

1. *Размер для справки
2. Предельные отклонения размеров по В7.

| Изм. | Лист | № докум. | Подп. | Дата |
|---|---|---|---|---|
| Разраб. | | Арюлин | | 26.11.78 |
| Пров. | | Воробьев | | 26.11.78 |
| Т. контр. | | | | |
| Н. контр. | | Шаламов | | 26.11.78 |
| Утв | | Хайцер | | 28.11.78 |

Серия 1.431-16 | Выпуск 3

3Ц03-02-00-03 04 05

Штифт

| Лит. | Масса | Масштаб |
|---|---|---|
| 0 | См. табл. | 2:1 |

Лист | Листов 1

Круг $\frac{В4\ ГОСТ\ 19904-74}{Ст3\ ГОСТ\ 16523-70}$

Минмонтажспецстрой СССР
Гипроспецлегконструкция

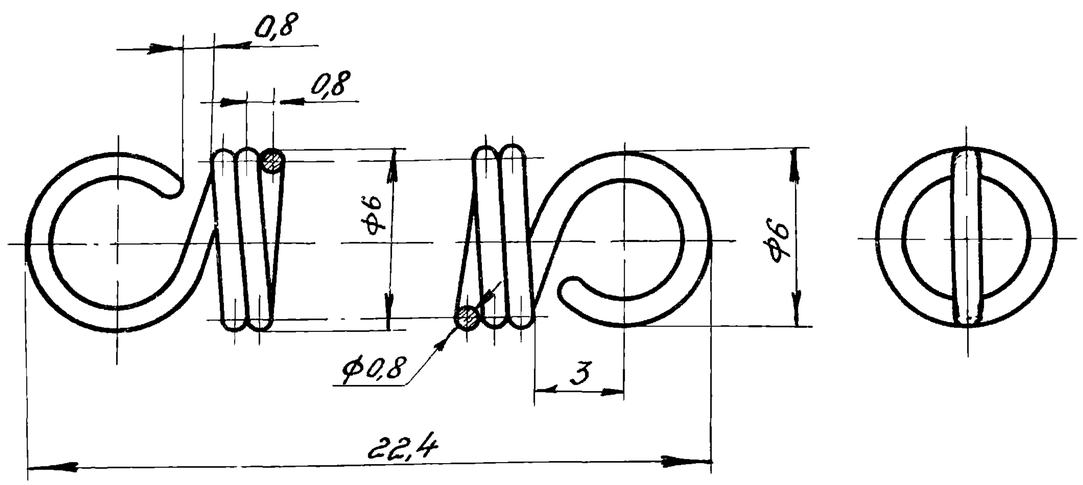


1. $G^* = 8000$ кгс/мм²
   $\tau_з^* = 121$ кгс/мм²
2. HRC 42...48
3. $n = 12$
4. Направление навивки - правое

| | | | | | | | |
|---|---|---|---|---|---|---|---|
| Серия 1.431-16 | | | | | Выпуск 3 | | |
| 3Ц03-00-00-01 | | | | | | | |
| Изм. | Лист | № докум. | Подп. | Дата | Пружина | Лит. | Масса | Масштаб |
| Разраб. | | Карпилов | | 26.VI-78 | | 0 | 0,009 | 5:1 |
| Пров. | | Хайцер | | 26.VI-78 | | Лист | Листов 1 | |
| Т.контр. | | | | | | | | |
| Н.контр. | | Шаламов | | 26.VI-78 | Круг В 0,8 ГОСТ 2590-71 / 65Г ГОСТ 9389-75 | Минмонтажспецстрой СССР Гипроспецлегконструкция | |
| Утв. | | Хайцер | | 28.VI.78 | | | |

Подп. и дата | Инв. № дубл. | Взам. инв. № | Подп. и дата | Инв. № подл.



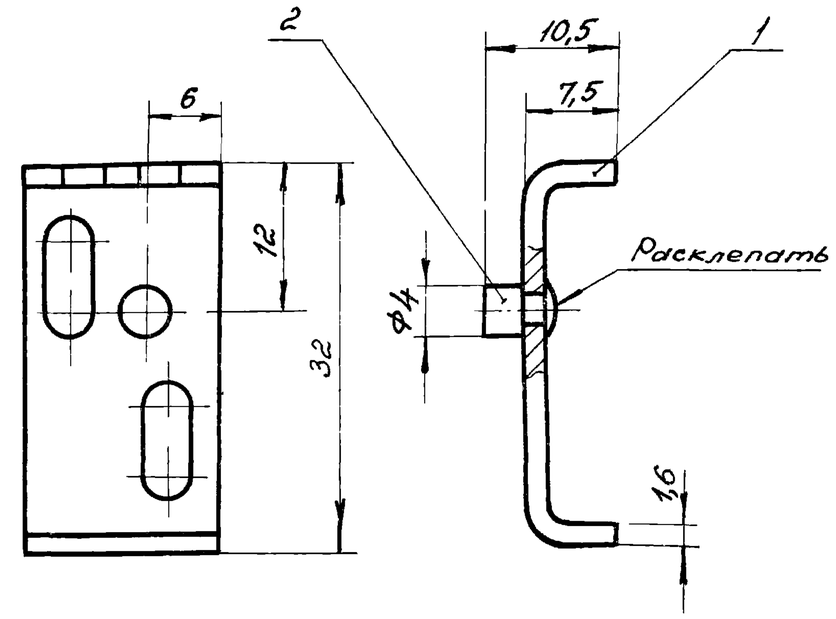


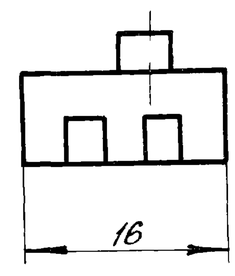


Покрытие - Кд. 9. хр.

| | | | | | | | |
|---|---|---|---|---|---|---|---|
| Серия 1.431-16 | | | | | Выпуск 3 | | |
| 3Ц03-03-00-00СБ | | | | | | | |
| Изм. | Лист | № докум. | Подп. | Дата | Фиксатор. Сборочный чертеж | Лит. | Масса | Масштаб |
| Разраб. | | Карпилов | | 26.VI-78 | | 0 | 0,0075 | 2:1 |
| Пров. | | Хайцер | | 26.VI-78 | | Лист | Листов 1 | |
| Т.контр. | | | | | | | | |
| Н.контр. | | Шаламов | | 26.VI-78 | | Минмонтажспецстрой СССР Гипроспецлегконструкция | |
| Утв. | | Хайцер | | 28.VI.78 | | | |

Подп. и дата | Инв. № дубл. | Взам. инв. № | Подп. и дата | Инв. № подл.

Серия 1.431-16 Выпуск 3

3Ц04-00-00-01

Rz 30

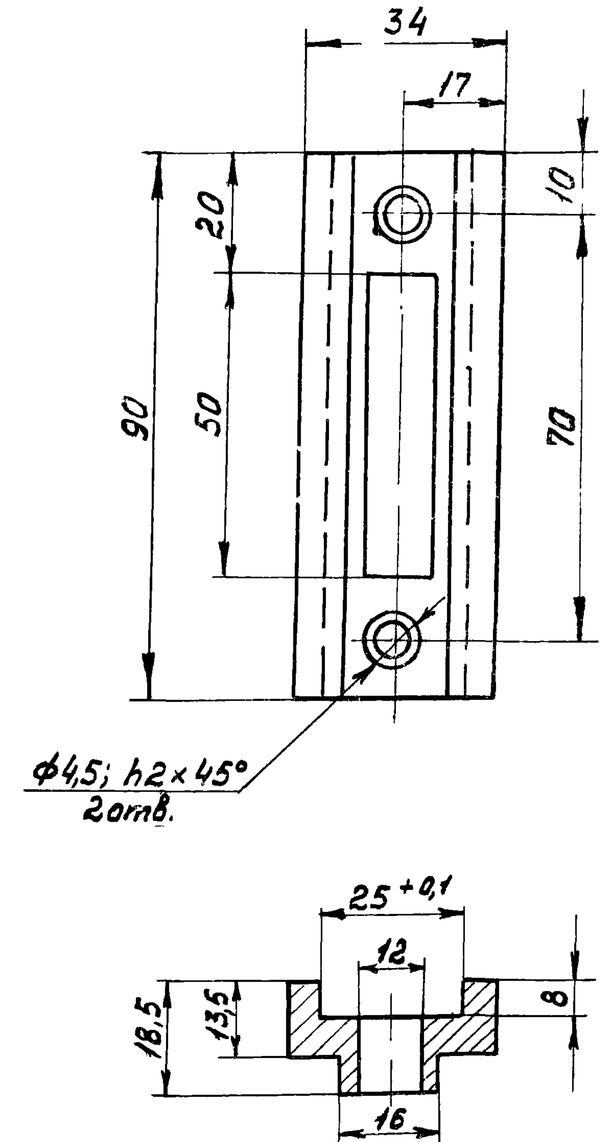


1. Неуказанные предельные отклонения размеров: отверстия – по А7; вала – по В7; остальное – по СМ7.
2. Покрытие – Кд. 9.хр.

| | | | | | | |
|---|---|---|---|---|---|---|
| Серия 1.431-16 | | | | | Выпуск 3 | |
| 3Ц 04-00-00-01 | | | | | | |
| Изм. | Лист | № докум. | Подп. | Дата | Планка запорная | Лит: 0 / Масса: 0,19 / Масштаб: 1:1 |
| Разраб. | | Карпилов | | 26/VI-74 | | Лист / Листов 1 |
| Пров. | | Хайцер | | | | Минмонтажспецстрой СССР Гипроспецлегконструкция |
| Т.контр. | | | | | | |
| Н.контр. | | Шаламов | | | Сталь 20 ГОСТ 1050-74 | |
| Утв. | | Хайцер | | | | |

Подп. и дата | Инв. № дубл. | Взам. инв. № | Подп. и дата | Инв. № подл.