ТИПОВЫЕ КОНСТРУКЦИИ, ИЗДЕЛИЯ И УЗЛЫ ЗДАНИЙ И СООРУЖЕНИЙ

Серия 1.430.8 - 3

ПЕРЕГОРОДКИ ИЗ АСБЕСТОЦЕМЕНТНЫХ ЭКСТРУЗИОННЫХ ПАНЕЛЕЙ ДЛЯ МНОГОЭТАЖНЫХ ЗДАНИЙ ПРОМЫШЛЕННЫХ ПРЕДПРИЯТИЙ

РАБОЧИЕ ЧЕРТЕЖИ

18171

ЦЕНА 1-03

ЦЕНТРАЛЬНЫЙ ИНСТИТУТ ТИПОВОГО ПРОЕКТИРОВАНИЯ
ГОССТРОЯ СССР

Москва А-445 Смольная ул 22

Сдано в печать 5/V 1982 года

Заказ № 13051 Тираж 3.730 экз

ТИПОВЫЕ КОНСТРУКЦИИ, ИЗДЕЛИЯ И УЗЛЫ ЗДАНИЙ И СООРУЖЕНИЙ

Серия 1.430.8 – 3

ПЕРЕГОРОДКИ ИЗ АСБЕСТОЦЕМЕНТНЫХ ЭКСТРУЗИОННЫХ ПАНЕЛЕЙ ДЛЯ МНОГОЭТАЖНЫХ ЗДАНИЙ ПРОМЫШЛЕННЫХ ПРЕДПРИЯТИЙ

РАБОЧИЕ ЧЕРТЕЖИ

ЦНИИПРОМЗДАНИЙ

Зам. директора института по научной работе — С.М. Глыкин

Рук. отдела внутренних ограждающих конструкц — В.В. Гранев

Гл. архитектор проекта — Н.С. Ермолин

ЦНИИЭП им. Кучеренко

Зам. директора института по научной работе — А.М. Чистяков

Зав. отделением легких конструкций — В.Н. Насонов

Рук. лаборатор. асбестоцементных конструкций — Л.Н. Пицкель

при участии:

ВНИИПРОЕКТАСБЕСТОЦЕМЕНТ

ЦНИИОМТП

Утверждены и введены в действие Госстроем СССР с 01.04.82 г
Протокол №81 от 08.12.81 г

Обозначение	Наименование	Стр
1.430.8 - 3 00ПЗ	Пояснительная записка	2-15
1.430.8 - 3 01	Схемы расположения элементов перегородок в зданиях с каркасом по серии 1.420-12	16
1.430.8 - 3 02	Схемы расположения элементов перегородок в зданиях с каркасом по серии 1.420-6	17
1.430.8 - 3 03	Схемы расположения элементов перегородок в зданиях с каркасом по серии 1.020-1. Узлы 1; 2	18
1.430.8 - 3 04	Узлы 3...9	19
1.430.8 - 3 05	Пример устройства двери Узлы 10..13	20
1.430.8 - 3 06	Узлы крепления соединительных изделий МС1..МС12 к конструкциям здания	21
1.430.8 - 3 07	Изделие соединительное МС (МС1... МС13)	21
1.430.8 - 3 08	Изделие соединительное МС (МС13, МС14)	22
1.430.8 - 3 09	Изделие соединительное МС (МС20; МС21)	22
1.430.8 - 3 10	Изделие соединительное МС (МС15; МС16)	23
1.430.8 - 3 11	Изделие соединительное МС (МС17; МС18)	23
1.430.8 - 3 12	Стойка СТ (СТ1... СТ20)	24
1.430.8 - 3 13	Изделие соединительное МС (МС19)	24
1.430.8 - 3 14	Панель экструзионная асбестоцементная ПГУ $б_{пан}$=60 мм	25
1.430.8 - 3 15	Панель экструзионная асбестоцементная ПГУ $б_{пан}$=80 мм	25

Рук. отд.	Гранев		1.430.8 - 3 00		
Н. контр.	Ермолин		Содержание	Стадия: Р	Лист:	Листов: 1
Гл. арх. пр.	Ермолин			ЦНИИПРОМЗДАНИЙ	
Рук. гр.	Суслина				
Инженер	Кулакова				

1. Общая часть

1.1. Перегородки разработаны для многоэтажных производственных зданий с каркасами по сериям 1.420-12 (с сеткой колонн 6×6, 9×6 м и высотой этажей 3,6; 4,8; 6,0 м), 1.420-6 (с сеткой колонн 12×6 м и высотой этажей 4,8; 6,0 м), 1.020-1 (с сеткой колонн 6×6 м, (6+3+6)×6 м и высотой этажей 3,3; 3,6; 4,2; 4,8; 6,0 м, а также 9×6 м с высотой этажей 3,6; 4,2; 4,8; 6,0 м, возводимых в районах с сейсмичностью не более 6 баллов.

Перегородки могут применяться в помещениях с относительной влажностью воздуха до 75% при наличии слабо- и средне-агрессивных газовых сред. При применении перегородок в помещениях с влажностью воздуха равной 60% поверхность панелей может не окрашиваться, если это не требуется по эстетическим или санитарным соображениям. При применении перегородок в помещениях с влажностью воздуха более 60% следует предусматривать окраску поверхности панелей водостойкими красками или эмалями, приведенными в табл. 1, с учетом эстетических требований.

При применении перегородок в помещениях, подвергающихся воздействию агрессивных сред, антикоррозийную защиту панелей и элементов креплений следует проводить в соответствии с указаниями главы СНиП II-28-73*, „Защита строительных конструкций от коррозии и „Рекомендаций по

Инв. № подл. | Подпись и дата | Взам. инв. №

Рук. отд.	Гранев		1.430.8 - 3 00ПЗ		
Н. контр.	Ермолин		Пояснительная записка	Стадия: Р	Лист: 1	Листов: 14
Гл. арх. пр.	Ермолин			ЦНИИПРОМЗДАНИЙ	
Рук. гр.	Суслина				
Инженер	Кулакова				

защите от коррозии стальных и железобетонных строительных конструкций" НИИ бетона и железобетона Госстроя СССР. М. 1973 г

Перегородки выполнены из несгораемых материалов с пределом огнестойкости 0.5 часа

Таблица 1

Название краски или эмали	Марка	ГОСТ или ТУ
Эмали перхлорвиниловые	ХВ-1100 ХВ-785	ГОСТ 6993-79 ГОСТ 7313-75*
Краска фасадная перхлорвиниловая	ХВ-161	ТУ6-10-908-79
Эмали кремнийорганические	КО-168	ТУ6-02-900-74
Краска акриловая	ЭАК-111	ГОСТ 23833-75
Эмаль сополимерная	ХС-119	ГОСТ 21824-76
Растворители	Р4; Р5	ГОСТ 7827-74*
	646	ГОСТ 18188-72*

1.2. Устройство перегородок предусмотрено после монтажа конструкций здания.

2. Нагрузки и расчет конструкций

2.1. Нагрузки на перегородки приняты:

а) вертикальные – от собственного веса перегородок;

б) горизонтальные – от ветра

Вертикальные нагрузки в эксплуатационном случае приняты с коэффициентом перегрузки $n=1,1$; горизонтальные – $n=1,0$

Расчетная ветровая нагрузка в соответствии со СНиП II-6-74 принята $0,2q_0 = 11$ кгс/м², где q_0 – скоростной напор ветра для IV района

2.2. Расчет панелей перегородок и их креплений произведен на длительное действие вертикальной нагрузки и кратковременное действие горизонтальной (ветровой) нагрузки в соответствии с п. 2.1.

2.3. Расчетное сопротивление панелей принято $R_{изг} = 45$ кгс/см² при длительном действии вертикальной нагрузки и $R_{изг} = 75$ кгс/см² при кратковременном действии горизонтальной нагрузки

2.4. В зданиях с высотой этажей до 4,8 м перегородки выполняются из панелей толщиной 60 мм, а в зданиях с высотой этажей 6,0 м – 80 мм.

Расчет перегородок произведен лабораторией асбестоцементных конструкций ЦНИИСК им Кучеренко.

3. Конструктивные решения перегородок.

3.1 Расположение перегородок в плане принято по осям колонн и в пролете.

3.2. Перегородки решены по самонесущей конструктивной схеме.

3.3. Перегородки сборно-разборные состоят из асбестоцементных панелей толщиной 60 и 80 мм, устанавливаемых вертикально на всю высоту помещений.

3.4. Низ панелей устанавливается в паз, предварительно устроенный в бетонной подготовке пола. Крепление верха панелей осуществляется при помощи соединительных изделий МС17, приваариваемых к МС15 или МС16.

Инв. № подл | Подпись и дата | Взам. инв. №

3.5. Образование отверстий в железобетонных конструкциях под пластмассовые дюбели марки У658 (Д35-5/8) рекомендуется производить спиральными сверлами оснащенными пластинами твердых сплавов и сверлильных машин типа ИЭ 1502, ИЭ 4712.

При сверлении не допускается перерезать рабочие арматурные стержни в несущих конструкциях здания

3.6. При креплении элементов перегородок к асбестоцементным панелям необходимо предварительно сверлить отверстия на 2 мм меньше диаметра шурупа

3.7. В стыках между панелями устанавливаются герметизирующие прокладки типа „Бист," из пенополиуретана, гернита, поризола и других герметизирующих материалов при условии обжатия первоначального их сечения не менее чем на 30%

Герметизирующие прокладки крепятся в пазах панелей (по ширине шипа) до их монтажа при помощи клеющих мастик КН-2 или КН-3.

Герметизация стыков панелей осуществляется в соответствии с „Временными рекомендациями по уплотнению и герметизации стыков асбестоцементных экструзионных панелей", разработанными ЦНИИПромзданий, ВНИИСтройполимером, НПО „Полимерстройматериалы" и Мособлоргтехстроем Главмособлстроя.

3.8 В горизонтальный зазор между верхом панелей и конструкцией здания устанавливается уплотняющая прокладка из гернита или поризола.

3.9. Примеры компоновочных решений продольных и поперечных перегородок см. 1.430.8-3.01-1.430.8-3.03

3.10. Конструкции перегородок предусматривают устройство в них однопольных и двупольных дверей.

Дверные коробки крепятся к стальным стойкам СТ1--СТ20, устанавливаемым на всю высоту перегородок.

Положение в плане дверных проемов может быть различным и определяется проектом.

3.11. Проемы над дверями и в пролете заделываются плоскими асбестоцементными листами по деревянному каркасу с заполнением полужесткими минераловатными плитами

3.12. Для пропуска через панельную часть перегородки коммуникаций в конкретном проекте предусматриваются отверстия. Размер отверстий, их расположение и обрамление устанавливается проектом.

3.13. Панели изготавливаются из асбестоцемента плотностью не менее 1600 кг/м³ по экструзионной технологии и имеют сечение 595×60мм; 295×60мм, 595×80мм и 295×80мм. Номенклатура панелей приведена в табл. 2

3.14. Панели обозначаются марками состоящими из буквенно-цифровых групп.

Буквенная группа содержит обозначение типа панели

Цифровая группа содержит габаритные размеры панели, длину, ширину и толщину в сантиметрах, значения которых округляются до целого числа

Пример маркировки:

ПГ 260.60.6, где ПГ - панель перегородки рядовая, длиной 2600мм, шириной 595мм и толщиной 60мм;

ПГД 275.30.6, где ПГД - панель перегородки доборная, длиной 2750мм, шириной 295мм и толщиной 60мм,

ПГУ 530.30.8, где ПГУ - панель перегородки угловая, длиной 5300мм, шириной 295мм и толщиной 80мм

3.15. Принятая в перегородках форма деревянного плинтуса позволяет осуществлять скрытую проводку электро-телефонных коммуникаций

3.16. Гнутые соединительные изделия выполняются из стали по ГОСТ19903-74* марки ВСт.3 кп.2 по ГОСТ380-71*

3.17. Монтажную сварку производить электродами типа Э42 по ГОСТ9467-75.

3.18. Ключ для подбора панелей перегородок приведен в табл 3

4. Монтаж перегородок

Монтаж перегородок из асбестоцементных экструзионных панелей осуществляется при помощи специальных механизмов разработанных ЦНИИОМТП или трестом Мособлоргтехстрой, и производится в следующей последовательности

-устройство в бетонной подготовке пола (в местах расположения перегородок) паза и установка с шагом 1,0м деревянных пробок;

-разбивка и сверление в ригелях и плитах перекрытия отверстий с последующей установкой в них пластмассовых дюбелей,

-установка и крепление к ригелям и плитам перекрытий соединительных изделий МС1-МС13; МС20; МС21,

-крепление МС15 и МС16 к соединительным изделиям МС1 и МС13 при помощи винтов;

Перед монтажем в паз каждой панели должны быть установлены на клеющей мастике КН-2 или КН-3 герметизирующие прокладки

- установка и крепление первой панели в рабочем положении. При этом низ панели заводится в паз, а верх прислоняется к соединительным изделиям МС15 или МС16 и закрепляется МС17;

-в том же порядке устанавливается вторая и последующие панели;

-установка и крепление стальных стоек и дверных коробок;

-заделка проемов над дверью и между панельной частью перегородки и колонной,

заливка битумной мастикой зазоров между панелью и краем паза в бетонной подготовке;

-установка между верхом панелей и конструкциями здания уплотняющей прокладки из гернита или пароизола;

-установка и крепление к деревянным пробкам плинтуса;

-установка и крепление в местах примыкания перегородок к колоннам, ригелям и плитам перекрытия деревянных нащельников.

Демонтаж перегородок осуществляется в обратной последовательности

Инв. № подл. | Подпись и дата | Взам. инв. №

5. Материал перегородок

Для изготовления перегородок применяются следующие материалы и изделия:

- Панели асбестоцементные экструзионные по ТУ21-24-82-81; ТУ21-24-97-82 и ТУ21-24-98-82;
- древесина хвойных пород не ниже III сорта по ГОСТ8486-66 ** плотностью 650кгс/м³ и влажностью не более 20%;
- асбестоцементные плоские листы по ГОСТ18124-75* (ст СЭВ 827-77);
- полужесткие минераловатные плиты на синтетическом связующем по ГОСТ9573-72*;
- прокладки пенополиуретановые по ГОСТ10174-72,
- гернит по ГОСТ5.1011-71;
- пароизол по ГОСТ19177-73;
- грунтовочные и клеющие мастики КН-2 и КН-3 по ГОСТ 24.064-80,
- битумерезиновая мастика по ГОСТ15836-79;
- шпаклевка синтетическая по ТУ400-2-264-78,
- сталь холоднегнутая, швеллеры по ГОСТ8278-76*;
- уголки стальные гнутые равнополочные по ГОСТ19771-74 *;
- уголки стальные гнутые неравнополочные по ГОСТ19772-74 *
- сталь листовая горячекатаная по ГОСТ19903-74*;
- винты по ГОСТ17475-80,
- гайки по ГОСТ5915-70*
- шурупы по ГОСТ1145-80,
- дюбели пластмассовые по ТУ36-941-79;
- винты самонарезающие для металла и пластмасс по ГОСТ10619-80

детали деревянные фрезерованные для строительства по ГОСТ 8242-75

Номенклатура панелей перегородок

Таблица 2

Сечение	Обозначение	Марка	Длина мм	Масса кг
ПГ 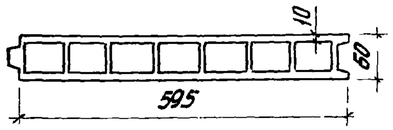	ТУ21-24-82-81	ПГ 260.60.Б	2600	82,4
	ТУ21-24-97-82	ПГД 260.30.Б		42,5
	1.430.8-3 14	ПГУ 260.30.Б		38,5
	ТУ21-24-82-81	ПГ 270.60.Б	2700	85,6
	ТУ21-24-97-82	ПГД 270.30.Б		44,1
	1.430.8-3 14	ПГУ 270.30.Б		40,0
	ТУ21-24-82-81	ПГ 275.60.Б	2750	87,1
	ТУ21-24-97-82	ПГД 275.30.Б		45,0
	1.430.8-3 14	ПГУ 275.30.Б		40,7
ПГД 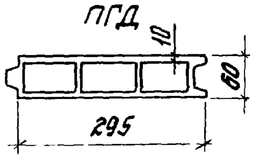	ТУ21-24-82-81	ПГ 290.60.Б	2900	91,9
	ТУ21-24-97-82	ПГД 290.30.Б		47,4
	1.430.8-3 14	ПГУ 290.30.Б		42,9
ПГУ 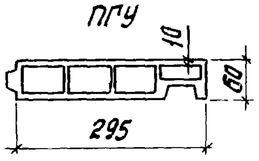	ТУ21-24-82-81	ПГ 298.60.Б	2980	94,4
	ТУ21-24-97-82	ПГД 298.30.Б		48,7
	1.430.8-3 14	ПГУ 298.30.Б		44,1
	ТУ21-24-82-81	ПГ 305.60.Б	3050	96,6
	ТУ21-24-97-82	ПГД 305.30.Б		49,9
	1.430.8-3 14	ПГУ 305.30.Б		45,2
	ТУ21-24-82-81	ПГ 310.60.Б	3100	98,2
	ТУ21-24-97-82	ПГД 310.30.Б		50,7
	1.430.8-3 14	ПГУ 310.30.Б		45,9
	ТУ21-24-82-81	ПГ 320.60.Б	3200	101,4
	ТУ21-24-97-82	ПГД 320.30.Б		52,3
	1.430.8-3 14	ПГУ 320.30.Б		47,4

Сечение	Обозначение	Марка	Длина мм	Масса кг
ПГ 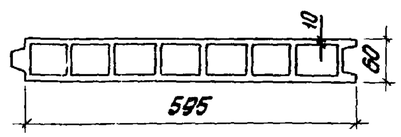	ТУ21-24-82-81	ПГ 330.60.Б	3300	104,6
	ТУ21-24-97-82	ПГД 330.30.Б		54,0
	1.430.8-3 14	ПГУ 330.30.Б		48,9
	ТУ21-24-82-81	ПГ 335.60.Б	3350	106,2
	ТУ21-24-97-82	ПГД 335.30.Б		54,8
	1.430.8-3 14	ПГУ 335.30.Б		46,6
	ТУ21-24-82-81	ПГ 350.60.Б	3500	111,0
	ТУ21-24-97-82	ПГД 350.30.Б		57,2
	1.430.8-3 14	ПГУ 350.30.Б		51,8
ПГД 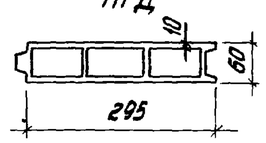	ТУ21-24-82-81	ПГ 365.60.Б	3650	115,7
	ТУ21-24-97-82	ПГД 365.30.Б		59,7
	1.430.8-3 14	ПГУ 365.30.Б		54,1
ПГУ 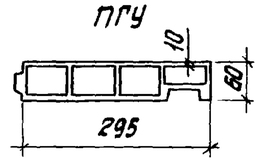	ТУ21-24-82-81	ПГ 380.60.Б	3800	120,4
	ТУ21-24-97-82	ПГД 380.30.Б		62,1
	1.430.8-3 14	ПГУ 380.30.Б		56,3
	ТУ21-24-82-81	ПГ 388.60.Б	3880	122,9
	ТУ21-24-97-82	ПГД 388.30.		63,4
	1.430.8-3 14	ПГУ 388.30.Б		57,5
	ТУ21-24-82-81	ПГ 390.60.Б	3900	123,6
	ТУ21-24-97-82	ПГД 390.30.Б		63,8
	1.430.8-3 14	ПГУ 390.30.Б		57,8
	ТУ21-24-82-81	ПГ 395.60.Б	3950	125,2
	ТУ21-24-97-82	ПГД 395.30.Б		64,6
	1.430.8-3 14	ПГУ 395.30.Б		58,5

Инв. № подл. | Подпись и дата | Взам. инв. №

Продолжение таблицы 2

Сечение	Обозначение	Марка	Длина мм	Масса кг
ПГ 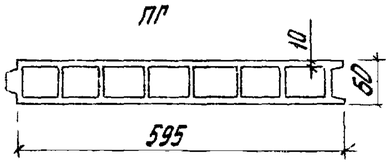	ТУ21-24-82-81	ПГ410.60.6	4100	130.0
	ТУ21-24-97-82	ПГД 410.30.6		67.0
	1.430.8-3 14	ПГУ410.30.6		60.7
	ТУ21-24-82-81	ПГ425 60.6	4250	134.7
	ТУ21-24-97-82	ПГД 425.30.6		69.5
	1.430.8-3 14	ПГУ425.30.6		62.9
	ТУ21-24-82-81	ПГ430.60.6	4300	136.3
	ТУ21-24-97-82	ПГД 430.30.6		70.3
	1.430.8-3 14	ПГУ430.30.6		63.7
ПГД 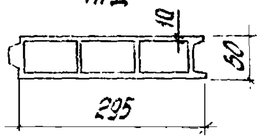	ТУ21-24-82-81	ПГ440.60.6	4400	139.4
	ТУ21-24-97-82	ПГД 440 30.6		72,0
	1.430.8-3 14	ПГУ 440.30.6		65.2
	ТУ21-24-82-81	ПГ 450.60.6	4500	142.5
	ТУ21-24-97-82	ПГД 450.30.6		73.5
	1.430.8-3 14	ПГУ 450 30.6		66.6
ПГУ 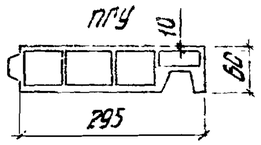	ТУ21-24-82-81	ПГ457.60.6	4570	144.8
	ТУ21-24-97-82	ПГД 457 30.6		74.7
	1.430.8-3 14	ПГУ 457 30.6		57.0
	ТУ21-24-98-82	ПГ470.50.8	4700	166.0
	ТУ21-24-97-82	ПГД 470.30.8		86.6
	1.430.8-3 15	ПГУ 470 30.8		80.3
	ТУ21-24-98-82	ПГ 500 60.8	5000	176.5
	ТУ21-24-97-82	ПГД 500 30.8		92.1
	1.430.8-3 15	ПГУ 500 30.8		85.4
	ТУ21-24-98-82	ПГ 510.60.8	5100	180.0
	ТУ21-24-97-82	ПГД 510.30.8		94.0
	1.430.8-3 15	ПГУ 510 30.8		87.1

Сечение	Обозначение	Марка	Длина мм	Масса кг
ПГ 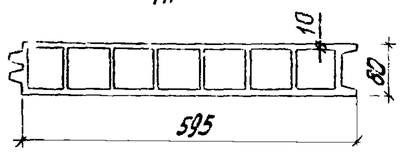	ТУ21-24-98-82	ПГ 530.60.8	5300	187.1
	ТУ21-24-97-82	ПГД 530.30.8		97.6
	1.430.8-3 15	ПГУ530.30.8		90.5
	ТУ21-24-98-82	ПГ545.60.8	5450	192.4
	ТУ21-24-97-82	ПГД 545.30.8		100.4
	1.430.8-3 15	ПГУ545.30.8		93.1
ПГД 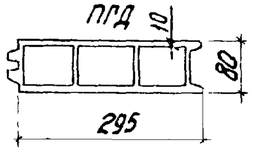	ТУ21-24-98-82	ПГ 550.60.8	5500	194.2
	ТУ21-24-97-82	ПГД 550.30.8		101.3
	1.430.8-3 15	ПГУ550.30.8		93.9
	ТУ21-24-98-82	ПГ580.60.8	5600	197.7
	ТУ21-24-97-82	ПГД 560.30.8		103.2
	1.430.8-3 15	ПГУ560.30.8		95.6
ПГУ 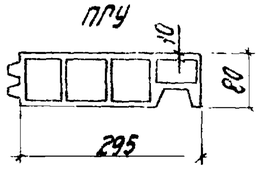	ТУ21-24-98-82	ПГ570.60.8	5700	201.3
	ТУ21-24-97-82	ПГД 570.30.8		105.0
	1.430.8-3 15	ПГУ570.30.8		97.35
	ТУ21-24-98-82	ПГ575.60.8	5750	203.0
	ТУ21-24-97-82	ПГД 575.30.8		106.0
	1.430.8-3 15	ПГУ575.30.8		98.21

1. Длина панелей в номенклатуре образована разрезкой 6 и 3-метровых заводских заготовок
2. В конкретных проектах следует стремиться к применению панелей длиной 6 и 3 м или образованных делением без остатка 6 м заготовок (например: 2400+2500; 3300+2700 мм; 2900+3100 мм и других сочетаний). По требованию заказчика завод-изготовитель может поставлять панели с уменьшенной длиной на 10, 20, 30, 40, 50, 60 и 80 мм.
3. Угловые панели марки ПГУ могут изготавливаться по согласованию с заводом изготовителем.
4. Масса панелей определена при 10% влажности асбестоцемента (плотность 1670 кг/м³)

Схема расположения перегородок

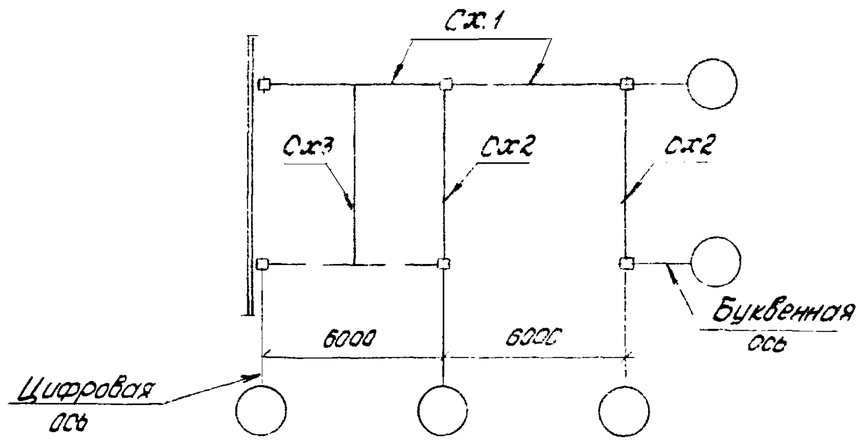

Таблица 3

Ключ для подбора панелей перегородок

серия	Н этажа м	Шаг колонн м	сечение колонн мм	№ схемы расположения перегородок	Конструкция перекрытия (покрытия)	Пролет	Марка	Кол. шт	„А" заделка по месту мм
1.420-12	3,6	6	400×400 600×400	1	Ребристая плита перекрытия h=400	Крайний и средний	ПГ 330.60.6	9	245
					Ребристая плита покрытия h=300		ПГ 335.60.6		
			400×400	2	Ригель с полками	Крайний	ПГ 270.60.6	9	45
						Средний	ПГ 270.60.6	9	245
					Прямоугольный ригель покрытия h=600	Крайний	ПГ 260.60.6	9	45
						Средний	ПГ 260.60.6	9	245
				3	Ребристая плита перекрытия h=400	Крайний	ПГ 310.60.6	9	320
							ПГД 310.30.6	1	
						Средний	ПГ 310.60.6	9	290
							ПГД 310.30.6	1	
					Ребристая плита покрытия h=300	Крайний	ПГ 320.60.6	9	320
							ПГД 320.30.6	1	
						Средний	ПГ 320.60.6	9	290
							ПГД 320.30.6	1	

Продолжение таблицы 3

серия	Н этажа м	Шаг колонн м	Сечение колонн мм	№ схемы расположения перегородок	Конструкция перекрытия (покрытия)	Пролет	Марка	Кол. шт.	„А" заделка по месту мм
1.420-12	3,6	6	6000×400	2	Ригель с полками	Крайний	ПГ 270.60.6	8	45
							ПГД 270.30.6	1	
						Средний	ПГ 270.60.6	9	
					Прямоугольный ригель покрытия h=600	Крайний	ПГ 260.60.6	8	45
							ПГД 260.30.6	1	
						Средний	ПГ 260.60.6	9	
				3	Ребристая плита перекрытия h=400	Крайний	ПГ 310.60.6	9	320
							ПГД 310.30.6	1	
						Средний	ПГ 310.60.6	9	290
							ПГД 310.30.6	1	
					Ребристая плита покрытия h=300	Крайний	ПГ 320.60.6	9	320
							ПГД 320.30.6	1	
						Средний	ПГ 320.60.6	9	290
							ПГД 320.30.6	1	
		9	400×400	2	Ригель с полками	Крайний	ПГ 270.60.6	14	70
						Средний	ПГ 270.60.6	14	270
					Прямоугольный ригель покрытия h=600	Крайний	ПГ 260.60.6	14	70
						Средний	ПГ 260.60.6	14	270
				3	Ребристая плита перекрытия h=400	Крайний	ПГ 310.60.6	15	45
						Средний	ПГ 310.60.6	14	315
							ПГД 310.30.6	1	
					Ребристая плита покрытия h=300	Крайний	ПГ 320.60.6	15	45
						Средний	ПГ 320.60.6	14	315
							ПГД 320.30.6	1	
			600×400		Ригель с полками	Крайний	ПГ 270.60.6	13	70
							ПГД 270.30.6	1	
						Средний	ПГ 270.60.6	14	
					Прямоугольный ригель покрытия h=600	Крайний	ПГ 260.60.6	13	70
							ПГД 260.30.6	1	
						Средний	ПГ 260.60.6	14	

Взам. инв. № | Подпись и дата | Инв. № подл.

18171 40

Продолжение таблицы 3

серия	Н этажа м	Шаг колонн м	Сечение колонн мм	№ схемы располож. перегород.	Конструкция перекрытия (покрытия)	Пролет	Марка	Кол. шт.	„А" заделка по месту мм
1.420-12	3,6	9,0	600 x 400	3	Ребристая плита перекрытия h = 400	Крайний	ПГ 310. 60. 6	15	45
						Средний	ПГ 310. 60. 6	14	315
							ПГД 310. 30. 6	1	
					Ребристая плита покрытия h = 300	Крайний	ПГ 320. 60. 6	15	45
						Средний	ПГ 320. 60. 6	14	315
							ПГД 320. 30. 6	1	
	4,8	6,0	400 x 400 600 x 400	1	Ребристая плита перекрытия h = 400	Крайний и средний	ПГ 450. 60. 6	9	245
					Ребристая плита покрытия h = 300		ПГ 457. 60. 6		
			400 x 400	2	Ригель с полками	Крайний	ПГ 390. 60. 6	9	45
						Средний	ПГ 390. 60. 6	9	245
					Прямоугольный ригель покрытия h = 600	Крайний	ПГ 380. 60. 6	9	45
						Средний	ПГ 380. 60. 6	9	245
					Прямоугольный ригель h = 800	Крайний	ПГ 350. 60. 6	9	45
						Средний	ПГ 350. 60. 6	9	245
				3	Ребристая плита перекрытия h = 400	Крайний	ПГ 430. 60. 6	9	320
							ПГД 430. 30. 6	1	
						Средний	ПГ 430. 60. 6	9	290
							ПГД 430. 30. 6	1	
					Ребристая плита покрытия h = 300.	Крайний	ПГ 440. 60. 6	9	320
							ПГД 440. 30. 6	1	
						Средний	ПГ 440. 60. 6	9	290
							ПГД 440. 30. 6	1	
			600 x 400	2	Ригель с полками	Крайний	ПГ 390. 60. 6	8	45
							ПГД 390. 30. 6	1	
						Средний	ПГ 390. 60. 6	9	
					Прямоугольный ригель покрытия h = 600	Крайний	ПГ 380. 60. 6	8	45
							ПГД 380. 30. 6	1	
						Средний	ПГ 380. 60. 6	9	

серия	Н этажа м	Шаг колонн м	Сечение колонн мм	№ схемы располож. перегород.	Конструкция перекрытия (покрытия)	Пролет	Марка	Кол. шт.	„А" заделка по месту мм
1.420-12	4,8	6,0	600 x 400	2	Прямоугольный ригель h = 800	Крайний	ПГ 350. 60. 6	8	45
							ПГД 350. 30. 6	1	
						Средний	ПГ 350. 60. 6	9	
				3	Ребристая плита перекрытия h = 400	Крайний	ПГ 430. 60. 6	9	320
							ПГД 430. 30. 6	1	
						Средний	ПГ 430. 60. 6	9	290
							ПГД 430. 30. 6	1	
					Ребристая плита покрытия h = 300	Крайний	ПГ 440. 60. 6	9	320
							ПГД 440. 30. 6	1	
						Средний	ПГ 440. 60. 6	9	290
							ПГД 440. 30. 6	1	
		9,0	400 x 400	2	Ригель с полками	Крайний	ПГ 390. 60. 6	14	70
						Средний	ПГД 390. 30. 6	14	270
					Прямоугольный ригель покрытия h = 600	Крайний	ПГ 380. 60. 6	14	70
						Средний	ПГ 380. 60. 6	14	270
				3	Ребристая плита перекрытия h = 400	Крайний	ПГ 430. 60. 6	15	45
						Средний	ПГ 430. 60. 6	14	315
							ПГД 430. 30. 6	1	
					Ребристая плита покрытия h = 300	Крайний	ПГ 440. 60. 6	15	45
						Средний	ПГ 440. 60. 6	14	315
							ПГД 440. 30. 6	1	
			600 x 400	2	Ригель с полками	Крайний	ПГ 390. 60. 6	13	70
							ПГД 390. 30. 6	1	
						Средний	ПГ 390. 60. 6	14	
					Прямоугольный ригель покрытия h = 600	Крайний	ПГ 380. 60. 6	13	70
							ПГД 380. 30. 6	1	
						Средний	ПГ 380. 60. 6	14	
				3	Ребристая плита перекрытия h = 400	Крайний	ПГ 430. 60. 6	15	45
						Средний	ПГ 430. 60. 6	14	315
							ПГД 430. 30. 6	1	

Продолжение таблицы 3

серия	Н этажа м	Шаг колонн м	Сечение колонн мм	№ схемы располож. перегород.	Конструкция перекрытия (покрытия)	Пролет	Марка	Кол. шт.	„А" заделка по месту мм
1.420-12	4,8	9	600 x 400	3	Ребристая плита покрытия h = 300	Крайний	ПГ440.60.6	15	45
						Средний	ПГ440.60.6	14	315
							ПГД 440.30.6	1	
	6	6	400 x 400 600 x 400	1	Ребристая плита перекрытия h = 400	Крайний и средний	ПГ570.60.8	9	245
					Ребристая плита покрытия h = 300		ПГ575.60.8	9	
			400 x 400	2	Ригель с полками	Крайний	ПГ 510.60.8	9	45
						Средний	ПГ 510.60.8	9	245
					Прямоугольный ригель покрытия h = 600	Крайний	ПГ 500.60.8	9	45
						Средний	ПГ500.60.8	9	245
					Прямоугольный ригель h = 800	Крайний	ПГ 470.60.8	9	45
						Средний	ПГ 470.60.8	9	245
				3	Ребристая плита перекрытия h = 400	Крайний	ПГ 550.60.8	9	310
							ПГД 550.30.8	1	
						Средний	ПГ 550.60.8	9	270
							ПГД 550.30.8	1	
					Ребристая плита покрытия h = 300	Крайний	ПГ 560.60.8	9	310
							ПГД 560.30.8	1	
						Средний	ПГ 560.60.8	9	270
							ПГД 560.30.8	1	
			600 x 400	2	Ригель с полками	Крайний	ПГ 510.60.8	8	45
							ПГД 510.30.8	1	
						Средний	ПГ 510.60.8	9	
					Прямоугольный ригель покрытия h = 600	Крайний	ПГ 500.60.8	8	45
							ПГД 500.30.8	1	
						Средний	ПГ 500.60.8	9	
					Прямоугольный ригель h = 800	Крайний	ПГ 470.60.8	8	45
							ПГД 470.30.8	1	
						Средний	ПГ 470.60.8	9	

серия	Н этажа м	Шаг колонн м	Сечение колонн мм	№ схемы располож. перегород.	Конструкция перекрытия (покрытия)	Пролет	Марка	Кол. шт.	„А" заделка по месту мм
1.420-12	6	6	600 x 400	3	Ребристая плита перекрытия h = 400	Крайний	ПГ550.60.8	9	310
							ПГД 550.30.8	1	
						Средний	ПГ550.60.8	9	270
							ПГД 550.30.8	1	
					Ребристая плита покрытия h = 300	Крайний	ПГ560.60.8	9	310
							ПГД 560.30.8	1	
						Средний	ПГ560.60.8	9	270
							ПГД 560.30.8	1	
		9	400 x 400	2	Ригель с полками	Крайний	ПГ510.60.8	14	70
						Средний	ПГ 510.60.8	14	270
					Прямоугольный ригель покрытия h = 600	Крайний	ПГ500.60.8	14	70
						Средний	ПГ600.60.8	14	270
				3	Ребристая плита перекрытия h = 400	Крайний	ПГ550.60.8	15	35
						Средний	ПГ 550.60.8	14	295
							ПГД 550.30.8	1	
					Ребристая плита покрытия h = 300	Крайний	ПГ560.60.8	15	35
						Средний	ПГ560.60.8	14	295
							ПГД 560.30.8	1	
			600 x 400	2	Ригель с полками	Крайний	ПГ510.60.8	13	70
							ПГД 510.30.8	1	
						Средний	ПГ510.60.8	14	
					Прямоугольный ригель покрытия h = 600	Крайний	ПГ500.60.8	13	70
							ПГД 500.30.8	1	
						Средний	ПГ500.60.8	14	
				3	Ребристая плита перекрытия h = 400	Крайний	ПГ550.60.8	15	35
						Средний	ПГ550.60.8	14	295
							ПГД 550.30.8	1	
					Ребристая, плита покрытия h = 300	Крайний	ПГ560.60.8	15	35
						Средний	ПГ560.60.8	14	295
							ПГД 560.30.8	1	

Инв. № подл. | Подпись и дата | Взам. инв. №

Продолжение таблицы 3

Серия	H этажа, м	Шаг колонн м	Сечение колонн мм	№ схемы расположж. перегород.	Конструкция перекрытия (покрытия)	Пролет	Марка	Кол. шт	"А" заделка по месту мм
1.420-6	4.8	6	400 x 400 500 x 400	1	Многопустотная плита перекрытия	Крайний и средний	ПГ 450 60.6	9	245
					Ребристая плита перекрытия h=300		ПГ 457. 60.6		
		12	400 x 400	2	Ригель с полками	Крайний	ПГ 390. 60.6	19	95
						Средний	ПГ 390. 60.6	19	295
				3	Ребристая плита перекрытия h=300	Крайний	ПГ 440. 60.6	20	70
						Средний	ПГ 440. 60.6	19	340
							ПГД 440. 30.6	1	
					Многопустотная плита перекрытия	Крайний	ПГ 450. 60.6	20	70
						Средний	ПГ 450. 60.6	19	340
							ПГД 450. 30.6	1	
			600 x 400	2	Ригель с полками	Крайний	ПГ 390. 60.6	18	95
							ПГД 390. 30.6	1	
						Средний	ПГ 390. 60.6	19	
				3	Ребристая плита перекрытия h=300	Крайний	ПГ 440. 60.6	20	70
						Средний	ПГ 440. 60.6	19	340
							ПГД 440. 30.6	1	
					Многопустотная плита перекрытия	Крайний	ПГ 450 60.6	20	70
						Средний	ПГ 450. 60.6	19	340
							ПГД 450. 30.6	1	
	6	6	400 x 400 600 x 400	1	Многопустотная плита перекрытия	Крайний и средний	ПГ 570. 60.8	9	245
					Ребристая плита перекрытия h=300		ПГ 575. 60.8		
		12	400 x 400	2	Ригель с полками	Крайний	ПГ 510. 60.8	19	95
						Средний	ПГ 510. 60.8	20	70
				3	Ребристая плита перекрытия h=300	Крайний	ПГ 560. 60.8	20	60
						Средний	ПГ 560. 60.8	19	320
							ПГД 560. 30.8	1	

Серия	H этажа, м	Шаг колонн м	Сечение колонн мм	№ схемы расположж. перегород.	Конструкция перекрытия (покрытия)	Пролет	Марка	Кол. шт	"А" заделка по месту мм
1.420-6	6	12	400 x 400	3	Многопустотная плита перекрытия	Крайний	ПГ 570. 60.8	20	60
						Средний	ПГ 570. 60.8	19	320
							ПГД 570. 30.8	1	
			600 x 400	2	Ригель с полками	Крайний	ПГ 510. 60.8	18	95
							ПГД 510. 30.8	1	
						Средний	ПГ 510. 60.8	19	
				3	Ребристая плита перекрытия h=300	Крайний	ПГ 560. 60.8	20	60
						Средний	ПГ 560. 60.8	19	320
							ПГД 560. 30.8	1	
					Многопустотная плита перекрытия	Крайний	ПГ 570. 60.8	20	70
						Средний	ПГ 570. 60.8	19	340
							ПГД 570. 30.8	1	
1.020-1	3,3	6	300 x 300	1	Многопустотная плита перекрытия	Крайний	ПГ 298. 60.6	9	50
						Средний	ПГД 298. 30.6	1	
					Ребристая плита перекрытия	Крайний	ПГ 305. 60.6	9	
						Средний	ПГД 305. 30.6	1	
			400 x 400		Многопустотная плита перекрытия	Крайний и средний	ПГ 298. 60.6	9	245
					Ребристая плита перекрытия	Крайний и средний	ПГ 305. 60.6		
		3	300 x 300	2	Ригель с полками (h=450)	Крайний	ПГ 275. 60.6	4	25
						Средний	ПГД 275. 30.6	1	
					Ригель с полками (h=600)	Крайний	ПГ 260. 60.6	4	
						Средний	ПГД 260. 30.6	1	
				3	Многопустотная плита перекрытия	Крайний	ПГ 298 60.6	4	265
						Средний	ПГД 298. 30.6	1	
					Ребристая плита перекрытия	Крайний	ПГ 290. 60.6	4	
						Средний	ПГД 290. 30.6	1	
			400 x 400	2	Ригель с полками (h=450)	Крайний и средний	ПГ 275. 60.6	4	220
					Ригель с полками (h=600)	Крайний и средний	ПГ 260. 60.6	4	

Продолжение таблицы 3

Серия	Этажность м	Шаг колонн м	Сечение колонн мм	№ схемы расположения перегородок	Конструкция перекрытия (покрытия)	Пролет	Марка	Кол. шт.	"Д" заделка по месту мм
1.020-1	3.3	3	400 x 400	3	Многопустотная плита перекрытия	Крайний	ПГ 298. 60. 6	4	265
						Средний	ПГД 298. 30. 6	1	
					Ребристая плита перекрытия	Крайний	ПГ 290. 60. 6	4	
						Средний	ПГД 290. 30. 6	1	
		6	300 x 300	2	Ригель с полками (h = 450)	Крайний	ПГ 275. 60. 6	9	50
						Средний	ПГД 275. 30. 6	1	
					Ригель с полками (h = 600)	Крайний	ПГ 260. 60. 6	9	
						Средний	ПГД 260. 30. 6	1	
				3	Многопустотная плита перекрытия	Крайний	ПГ 298. 60. 6	9	290
						Средний	ПГД 298. 30. 6	1	
					Ребристая плита перекрытия	Крайний	ПГ 290. 60. 6	9	
						Средний	ПГД 290. 30. 6	1	
			400 x 400	2	Ригель с полками (h = 450)	Крайний и средний	ПГ 275. 60. 6	9	245
					Ригель с полками (h = 600)	Крайний и средний	ПГ 260. 60. 6	9	
				3	Многопустотная плита перекрытия	Крайний	ПГ 298. 60. 6	9	290
						Средний	ПГД 298. 30. 6	1	
					Ребристая плита перекрытия	Крайний	ПГ 290. 60. 6	9	
						Средний	ПГД 290. 30. 6	1	
	3.6	6	300 x 300	1	Многопустотная плита перекрытия	Крайний	ПГ 330. 60. 6	9	50
						Средний	ПГД 330. 30. 6	1	
					Ребристая плита перекрытия	Крайний	ПГ 335. 60. 6	9	
						Средний	ПГД 335. 30. 6	1	
			400 x 400		Многопустотная плита перекрытия	Крайний и средний	ПГ 330. 60. 6	9	245
					Ребристая плита перекрытия	Крайний и средний	ПГ 335. 60. 6		
		6	300 x 300	2	Ригель с полками (h = 450)	Крайний	ПГ 305. 60. 6	4	25
						Средний	ПГД 305. 30. 6	1	
					Ригель с полками (h = 600)	Крайний	ПГ 290. 60. 6	4	
						Средний	ПГД 290. 30. 6	1	

Серия	Этажность м	Шаг колонн м	Сечение колонн мм	№ схемы расположения перегородок	Конструкция перекрытия (покрытия)	Пролет	Марка	Кол. шт.	"Д" заделка по месту мм
1.020-1	3.6	3	300 x 300	3	Многопустотная плита перекрытия	Крайний	ПГ 330. 60. 6	4	265
						Средний	ПГД 330. 30. 6	1	
					Ребристая плита перекрытия	Крайний	ПГ 320. 60. 6	4	
						Средний	ПГД 320. 30. 6	1	
			400 x 400	2	Ригель с полками (h = 450)	Крайний и средний	ПГ 305. 60. 6	4	220
					Ригель с полками (h = 600)		ПГ 290. 60. 6		
				3	Многопустотная плита перекрытия	Крайний	ПГ 330. 60. 6	4	265
						Средний	ПГД 330. 30. 6	1	
					Ребристая плита перекрытия	Крайний	ПГ 320. 60. 6	4	
						Средний	ПГД 320. 30. 6	1	
		6	300 x 300	2	Ригель с полками (h = 450)	Крайний	ПГ 305. 60. 6	9	50
						Средний	ПГД 305. 30. 6	1	
					Ригель с полками (h = 600)	Крайний	ПГ 290. 60. 6	9	
						Средний	ПГД 290. 30. 6	1	
				3	Многопустотная плита перекрытия	Крайний	ПГ 330. 60. 6	9	290
						Средний	ПГД 330. 30. 6	1	
					Ребристая плита перекрытия	Крайний	ПГ 320. 60. 6	9	
						Средний	ПГД 320. 30. 6	1	
			400 x 400	2	Ригель с полками (h = 450)	Крайний и средний	ПГ 305. 60. 6	9	245
					Ригель с полками (h = 600)		ПГ 290. 60. 6		
				3	Многопустотная плита перекрытия	Крайний	ПГ 330. 60. 6	9	290
						Средний	ПГД 330. 30. 6	1	
					Ребристая плита перекрытия	Крайний	ПГ 320. 60. 6	9	
						Средний	ПГД 320. 30. 6	1	
		9		2	Ригель с полками (h = 450)	Крайний и средний	ПГ 305. 60. 6	14	270
					Ригель с полками (h = 600)		ПГ 290. 60. 6		
				3	Многопустотная плита покрытия	Крайний	ПГ 330. 60. 6	14	315
						Средний	ПГД 330. 30. 6	1	
					Ребристая плита перекрытия	Крайний	ПГ 320. 60. 6	14	
						Средний	ПГД 320. 30. 6	1	
	4.2	6	300 x 300	1	Многопустотная плита перекрытия	Крайний	ПГ 388. 60. 6	9	50
						Средний	ПГД 388. 30. 6	1	

Взам. инв. № | Подпись и дата | Инв. № подл.

Продолжение таблицы 3

Серия	Н этажа М	Шаг колонн М	Сечение колонн мм	№ схемы раскладок перекрытий	Конструкция перекрытия (покрытия)	Пролет	Марка	Кол. шт.	„А" заделка по месту мм
1.020-1	4.2	6	300x300	1	Ребристая плита перекрытия	Крайний	ПГ359.60.6	9	50
						Средний	ПГД 395.30.6	1	
			400x400		Многопустотная плита перекрытия	Крайний и средний	ПГ388.60.6	9	245
					Ребристая плита перекрытия	Крайний и средний	ПГ395.60.6		
		3	300x300	2	Ригель с полками (h = 450)	Крайний	ПГ365.60.6	4	25
						Средний	ПГД 365.30.6	1	
					Ригель с полками (h = 600)	Крайний	ПГ350.60.6	4	
						Средний	ПГД 350.30.6	1	
				3	Многопустотная плита перекрытия	Крайний	ПГ388.60.6	4	265
						Средний	ПГД 388.30.6	1	
					Ребристая плита перекрытия	Крайний	ПГ380.60.6	4	
						Средний	ПГД 380.30.6	1	
			400x400	2	Ригель с полками (h = 450)	Крайний и средний	ПГ365.60.6	4	220
					Ригель с полками (h = 600)	Крайний и средний	ПГ350.60.6		
				3	Многопустотная плита перекрытия	Крайний	ПГ380.60.6	4	265
						Средний	ПГД 388.30.6	1	
					Ребристая плита перекрытия	Крайний	ПГ380.60.6	4	
						Средний	ПГД 380.30.6	1	
		6	300x300	2	Ригель с полками (h = 450)	Крайний	ПГ365.60.6	9	50
						Средний	ПГД 365.30.6	1	
					Ригель с полками (h = 600)	Крайний	ПГ 350.60.6	9	
						Средний	ПГД 350.30.6	1	
				3	Многопустотная плита перекрытия	Крайний	ПГ388.60.6	9	290
						Средний	ПГД 388.30.6	1	
					Ребристая плита перекрытия	Крайний	ПГ380.60.6	9	
						Средний	ПГД 380.30.6	1	

Серия	Н этажа М	Шаг колонн М	Сечение колонн мм	№ схемы раскладок перекрытий	Конструкция перекрытия (покрытия)	Пролет	Марка	Кол. шт	„А" заделка по месту мм
1.020-1	4.2	6	400 x 400	2	Ригель с полками (h = 450)	Крайний и средний	ПГ365.60.6	9	245
					Ригель с полками (h = 600)	Крайний и средний	ПГ 350.60.6		
				3	Многопустотная плита перекрытия	Крайний	ПГ388.60.6	9	290
						Средний	ПГД 388.30.6	1	
					Ребристая плита перекрытия	Крайний	ПГ 380.60.6	9	
						Средний	ПГД 380.30.6	1	
		9		2	Ригель с полками (h = 450)	Крайний и средний	ПГ365.60.6	14	270
					Ригель с полками (h = 600)	Крайний и средний	ПГ 350.60.6		
				3	Многопустотная плита перекрытия	Крайний	ПГ388.60.6	14	315
						средний	ПГД 388.30.6	1	
					Ребристая плита перекрытия	Крайний	ПГ380.60.6	14	
						Средний	ПГД 380.30.6	1	
	4.8	3	400 x 400	2	Ригель с полками (h = 450)	Крайний и средний	ПГ425.60.6	4	220
					Ригель с полками (h = 600)	Крайний и средний	ПГ410.60.6		
				3	Многопустотная плита перекрытия	Крайний	ПГ450.60.6	4	265
						Средний	ПГД 450.30.6	1	
					Ребристые плиты перекрытия	Крайний	ПГ440.60.6	4	
						Средний	ПГД 440.30.6	4	
		6		1	Многопустотная плита перекрытия	Крайний и средний	ПГ450.60.6	9	245
					Ребристая плита перекрытия	Крайний и средний	ПГ451.60.6		
				2	Ригель с полками (h = 450)	Крайний и средний	ПГ425.60.6	4	245

Серия	Этажность	Шаг колонн М	Сечение колонн мм	Схемы расположения перегород.	Конструкция перекрытия (покрытия)	Пролет	Марка	Кол. шт.	"А" заделка по месту мм
1.020-1	4,8	6	400 x 400	2	Ригель с полками (h = 600)	Крайний и средний	ПГ 410. 60.6	9	245
				3	Многопустотная плита перекрытия	Крайний	ПГ 450. 60.6	9	290
						Средний	ПГД 450. 30.6	1	
					Ребристая плита перекрытия	Крайний	ПГ 440. 60.6	9	
						Средний	ПГД 440. 30.6	1	
		9		2	Ригель с полками (h = 450)	Крайний и средний	ПГ 425. 60.6	14	270
					Ригель с полками (h = 600)	Крайний и средний	ПГ 440. 60.6		
				3	Многопустотная плита перекрытия	Крайний	ПГ 450. 60.6	14	295
						Средний	ПГД 450. 30.6	1	
					Ребристая плита перекрытия	Крайний	ПГ 440. 60.6	14	
						Средний	ПГД 440. 30.6	1	
	6,0	3		2	Ригель с полками (h = 450)	Крайний и средний	ПГ 545. 60.8	4	220
					Ригель с полками (h = 600)	Крайний и средний	ПГ 530. 60.8		
				3	Многопустотные плиты перекрытия	Крайний	ПГ 568. 60.8	4	245
						Средний	ПГД 568. 30.8	1	
					Ребристые плиты перекрытия	Крайний	ПГ 560. 60.8	4	
						Средний	ПГД 560. 30.8	1	

Продолжение таблицы 3

№ серии	Этажность	Шаг колонн М	Сечение колонн мм	Схемы расположения перегород.	Конструкция перекрытия (покрытия)	Пролет	Марка	Кол. шт.	"А" заделка по месту, мм
1.020-1	6,0	6	400 x 400	1	Многопустотные плиты перекрытия	Крайний и средний	ПГ 568. 60.8	9	245
					Ребристые плиты перекрытия	Крайний и средний	ПГ 575. 60.8		
				2	Ригель с полками (h = 450)	Крайний и средний	ПГ 545. 60.8	9	
					Ригель с полками (h = 600)	Крайний и средний	ПГ 530. 60.8		
				3	Многопустотная плита перекрытия	Крайний	ПГ 558. 60.8	9	270
						Средний	ПГД [illegible]	1	
					Ребристые плиты перекрытия	Крайний	[illegible]	9	
						Средний	[illegible]	1	
		3		2	Ригель с полками (h = 450)	Крайний и средний	ПГ 545. 60.8	14	270
					Ригель с полками (h = 600)	Крайний и средний	ПГД 30. 60.8		
				3	Многопустотная плита перекрытия	Крайний	ПГ 568. 60.8	14	295
						Средний	ПГД 568. 30.8	1	
					Ребристая плита перекрытия	Крайний	ПГ 560. 60.8	14	
						Средний	ПГД 560. 30.8	1	

Ключ для подбора панелей см. совместно с 1.430.8-3 01 – 1.430.8-3 03

Инв. N подл. | Подпись и дата | Взам. инв. N

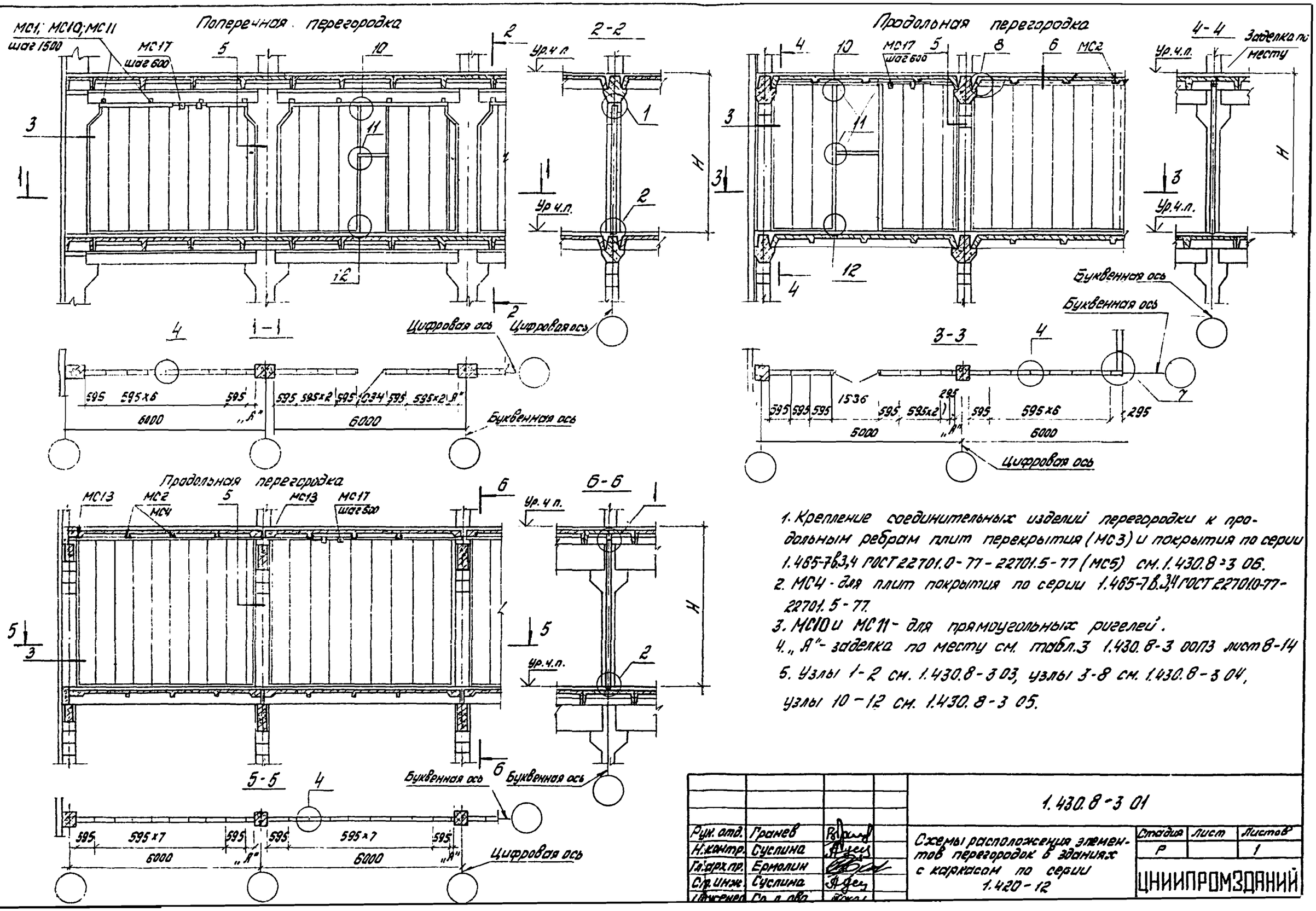

1. Крепление соединительных изделий перегородки к продольным ребрам плит перекрытия (МС3) и покрытия по серии 1.465-7 в.3,4 ГОСТ 22701.0-77 - 22701.5-77 (МС5) см. 1.430.8-3 06.
2. МС4 - для плит покрытия по серии 1.465-7 в.3,4 ГОСТ 22701.0-77 - 22701.5-77.
3. МС10 и МС11 - для прямоугольных ригелей.
4. „А" - заделка по месту см. табл.3 1.430.8-3 00ПЗ лист 8-14
5. Узлы 1-2 см. 1.430.8-3 03, узлы 3-8 см. 1.430.8-3 04, узлы 10-12 см. 1.430.8-3 05.

Рук. отд.	Гранев		1.430.8-3 01			
Н.контр.	Суслина		Схемы расположения элементов перегородок в зданиях с каркасом по серии 1.420-12	Стадия	Лист	Листов
Гл.арх.пр.	Ермолин			Р		1
Ст.инж.	Суслина			ЦНИИПРОМЗДАНИЙ		
Инженер	Соловьева					

Инв. № подл. | Подпись и дата | Взам. инв. №

Поперечная перегородка

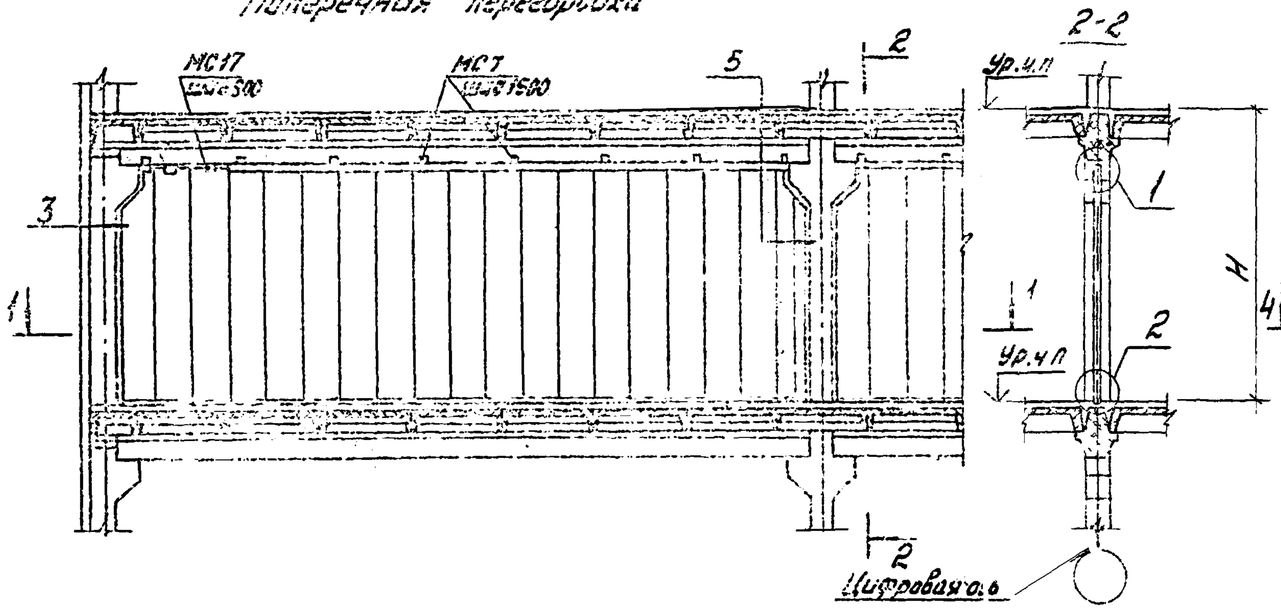

2-2

Продольная перегородка

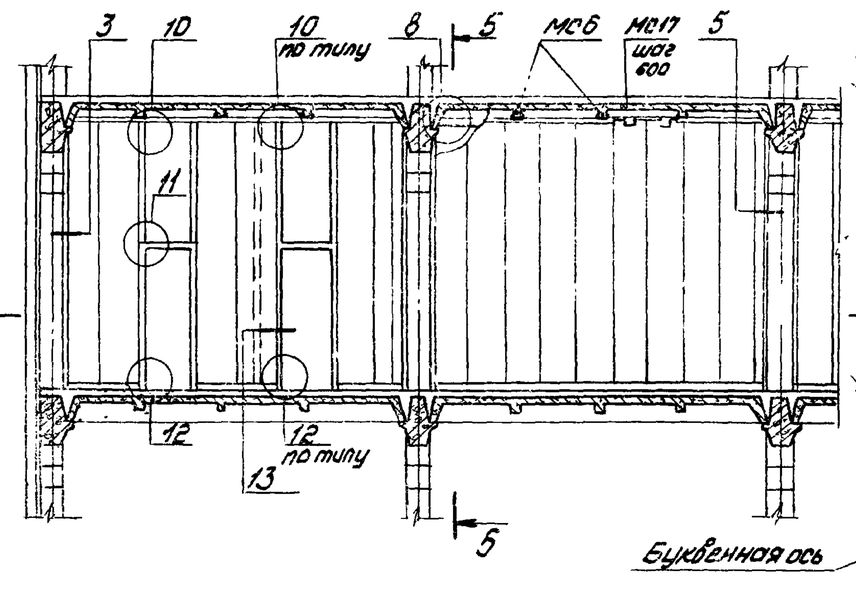

5-5

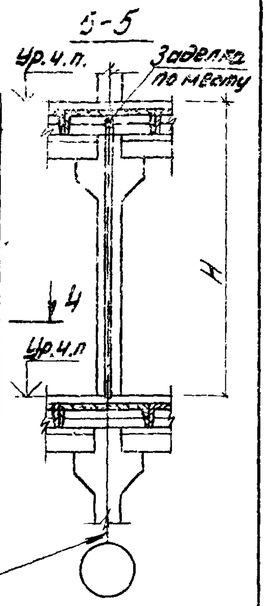

Поперечная перегородка

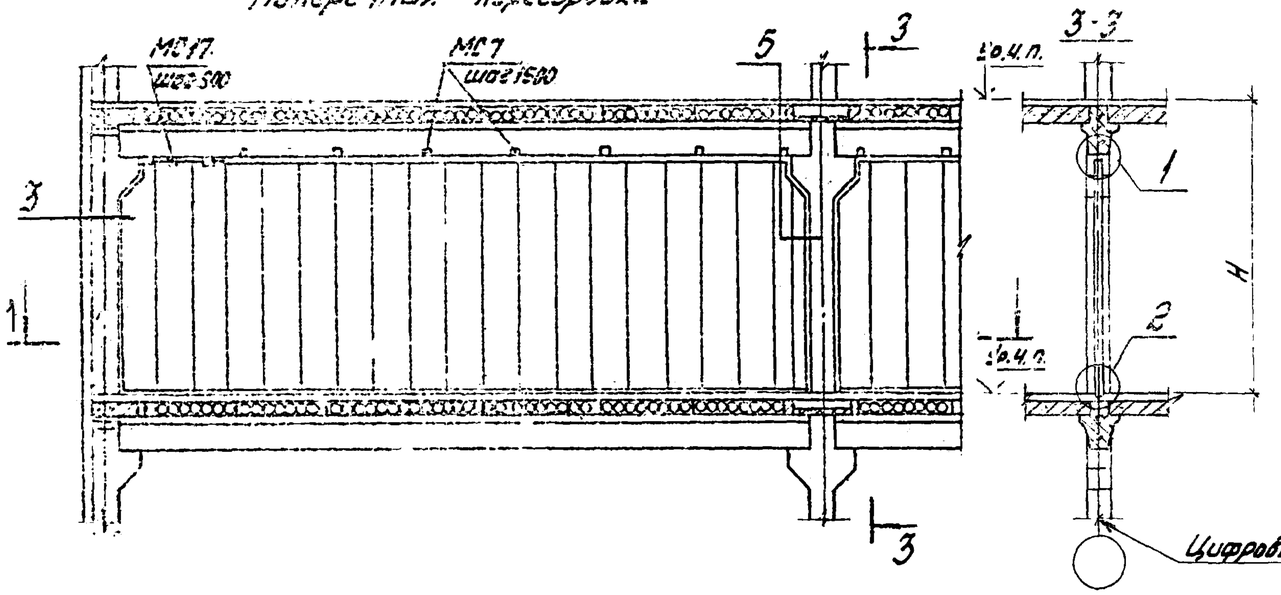

3-3

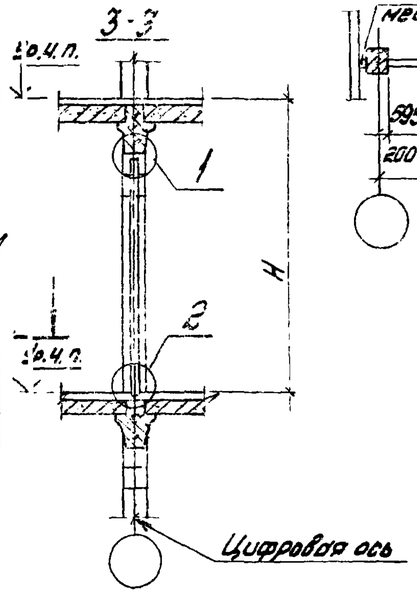

4-4

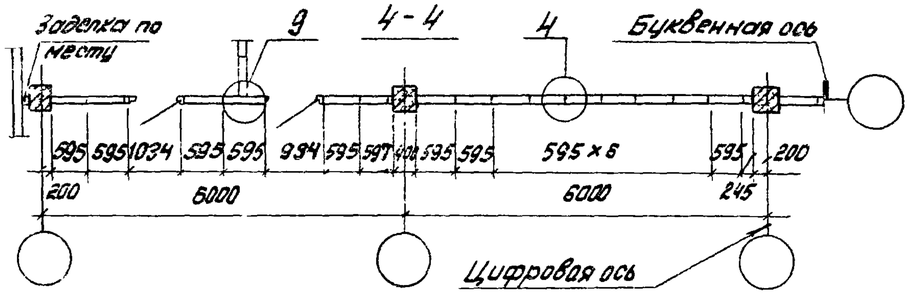

1. Узлы крепления соединительных изделий к конструкциям здания см. 1.430.8-3.05.
2. Узлы 1 и 2 см. 1.430.8-3.03, узлы 3-5; 8,9 см. 1.430.8-3.04; узлы 10, 12, 13 см. 1.430.8-3.05.
3. „А" - заделка по месту см. табл. 3. 1.430.8-3.00ПЗ лист 8-14.

1-1

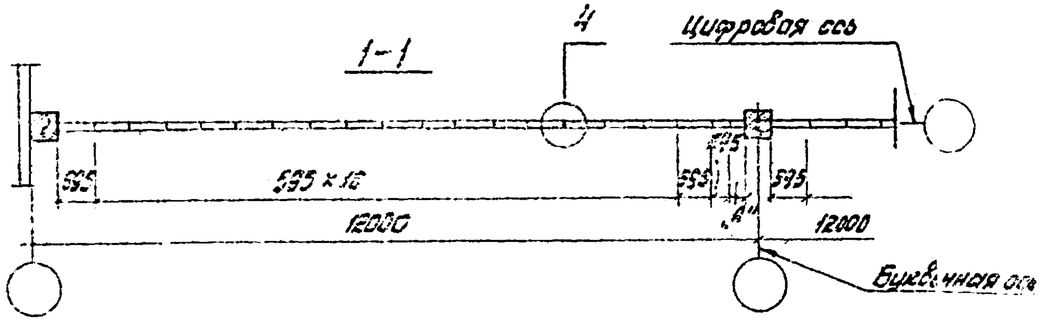

Рук. отд	Гранев		1.430.8-3.02			
Н. контр.	Суслина		Схемы расположения элементов перегородок в зданиях с каркасом по серии 1.420-6	Стадия	Лист	Листов
Гл. арх. пр.	Ермолин			Р		1
Ст. инж.	Суслина			ЦНИИПРОМЗДАНИЙ		
Инженер	Соколова					

Поперечная перегородка

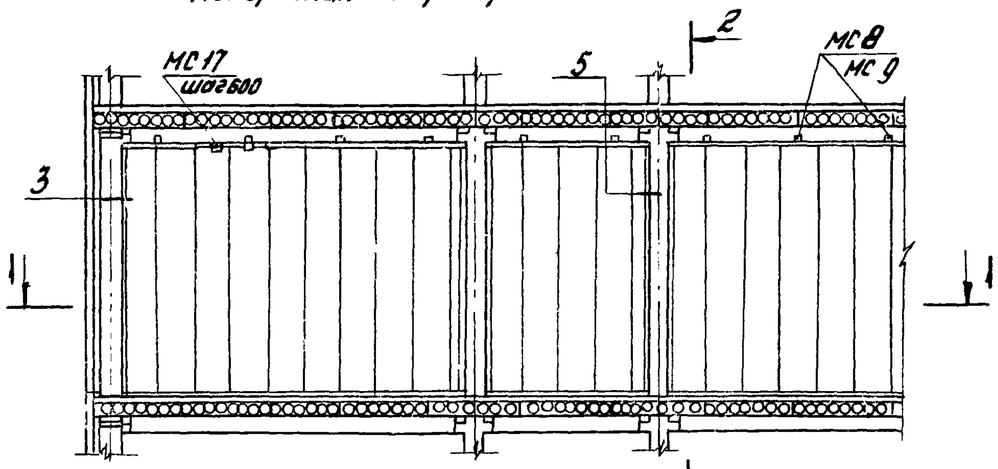

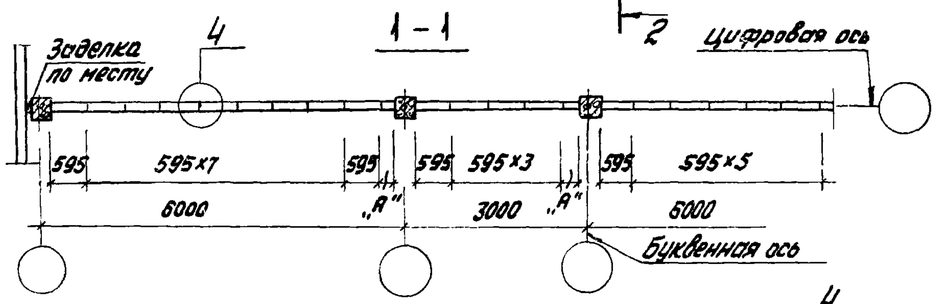

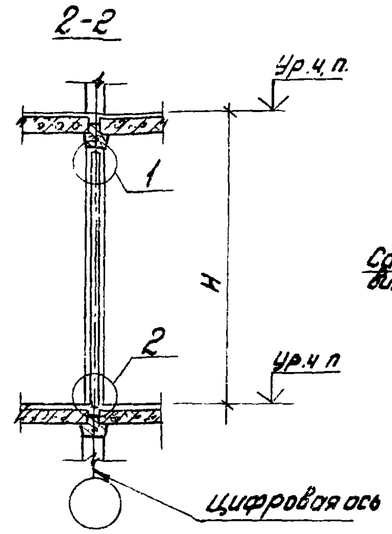

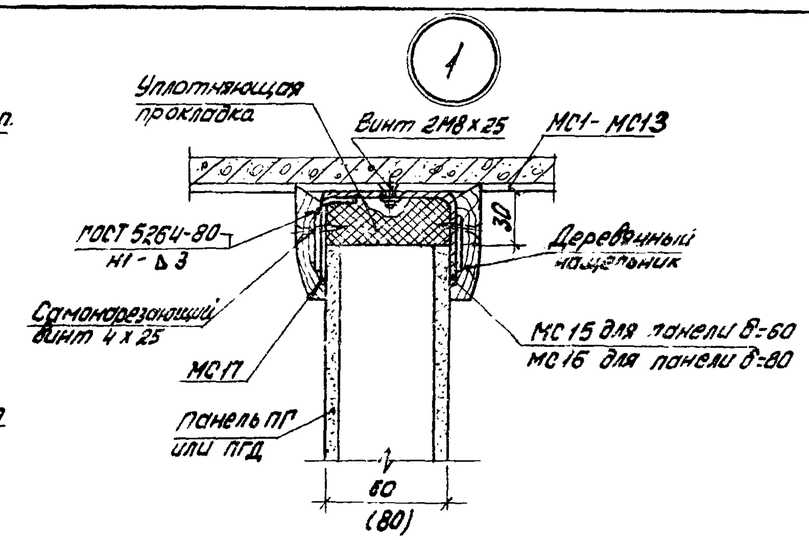

Продольная перегородка

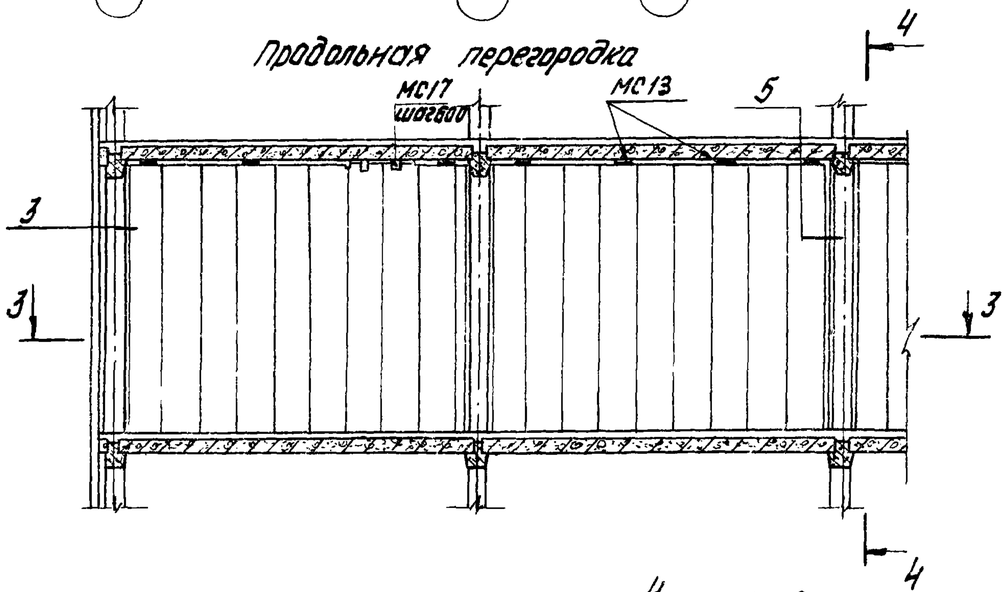

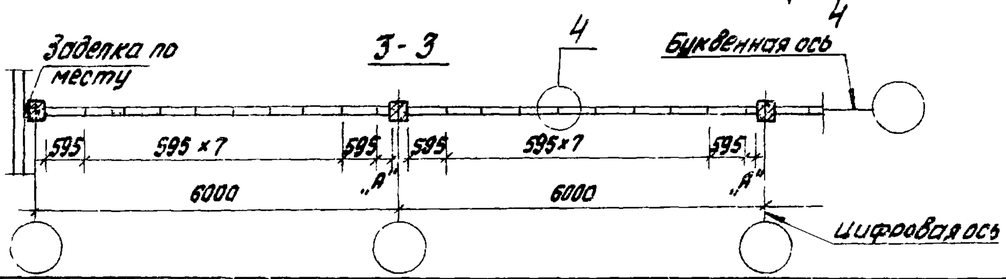

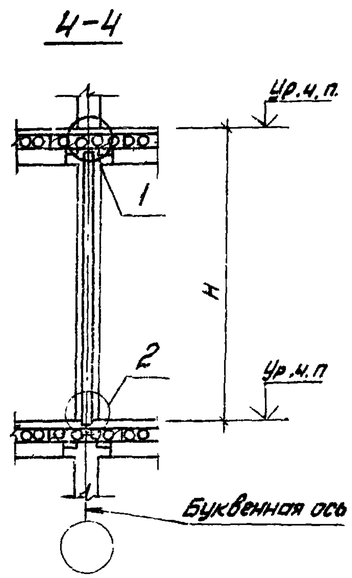

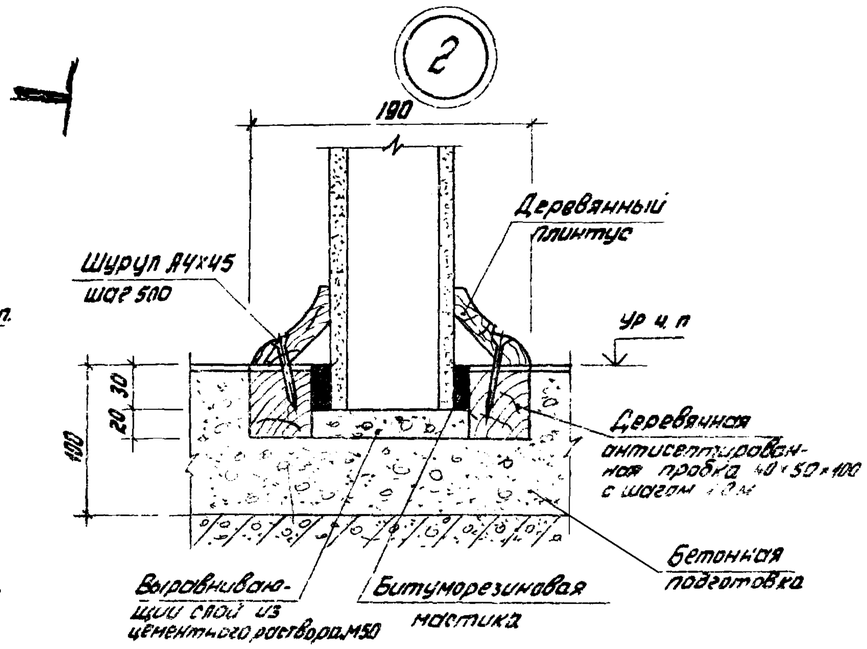

1. Узлы крепления соединительных изделий перегородок МС3 и МС5 к ребристым плитам покрытия см. 1.430.8-3 06.
2. Узлы 3-5 см. 1.430.8-3 04.
3. „А"- заделка по месту см. табл. 3 1.430.8-3 00ПЗ лист 8-14.

Рук. отд.	Гранев		1.430.8-3 03	
Н. контр.	Суслина			
Гл. арх. пр	Ермолин		Схемы расположения элементов перегородок в зданиях с каркасом по серии 1.020-1 Узлы 1; 2	Стадия: Р; Лист: ; Листов: 1
Ст. инж.	Суслина			ЦНИИПРОМЗДАНИЙ
Инженер	Соколова			

Инв. № подл. | Подпись и дата | Взам. инв. №

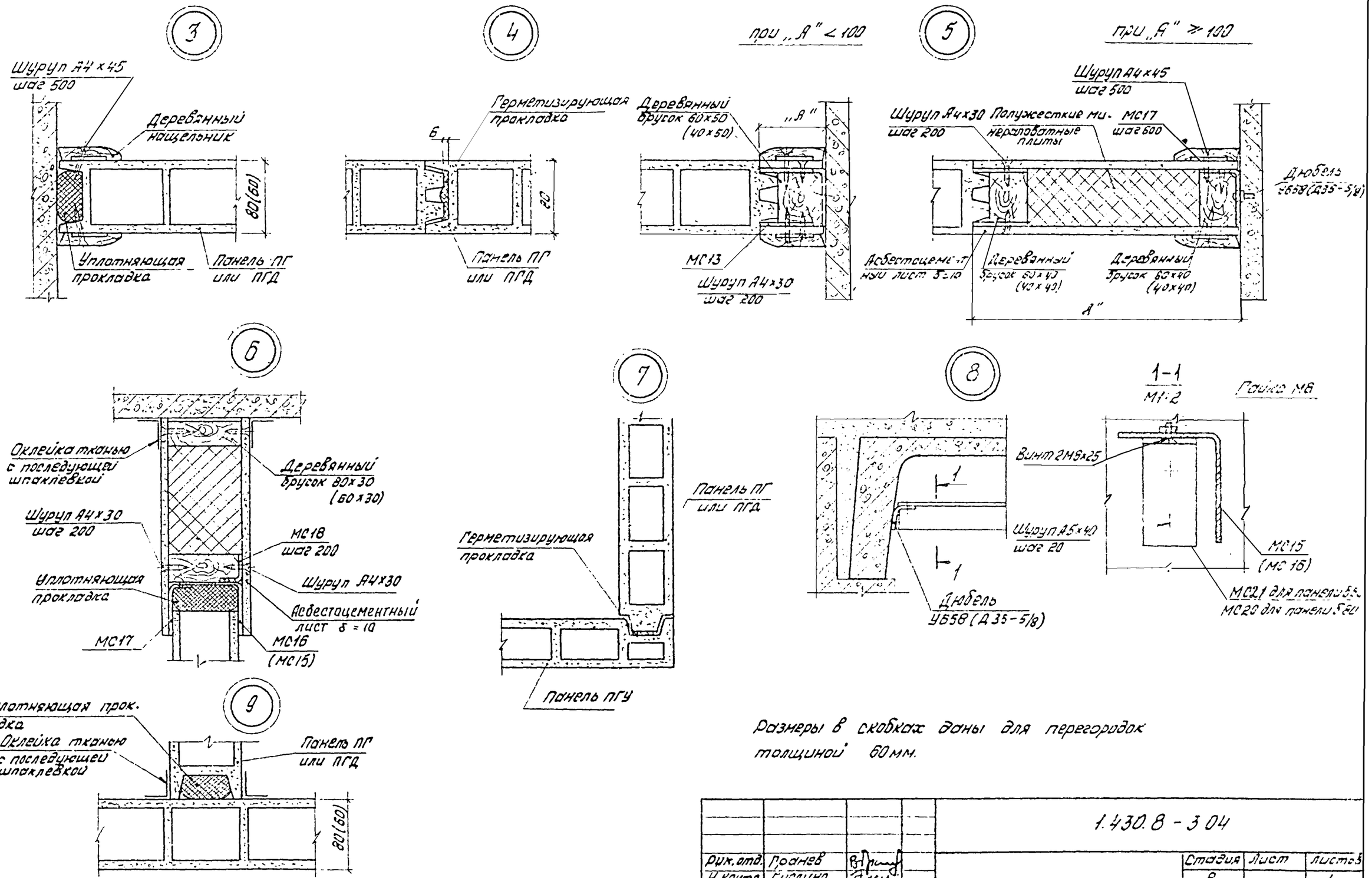

Размеры в скобках даны для перегородок толщиной 60 мм.

Рук. отд.	Проанев		1.430.8-3.04	
Н. контр.	Суслина			
Гл. арх. пр.	Ермолин		Узлы 3... 9	Стадия: Р; Лист: ; Листов: 1
Рук. гр.	Суслина			ЦНИИПРОМЗДАНИЙ
Инженер	Соколова			

Пример устройства двери

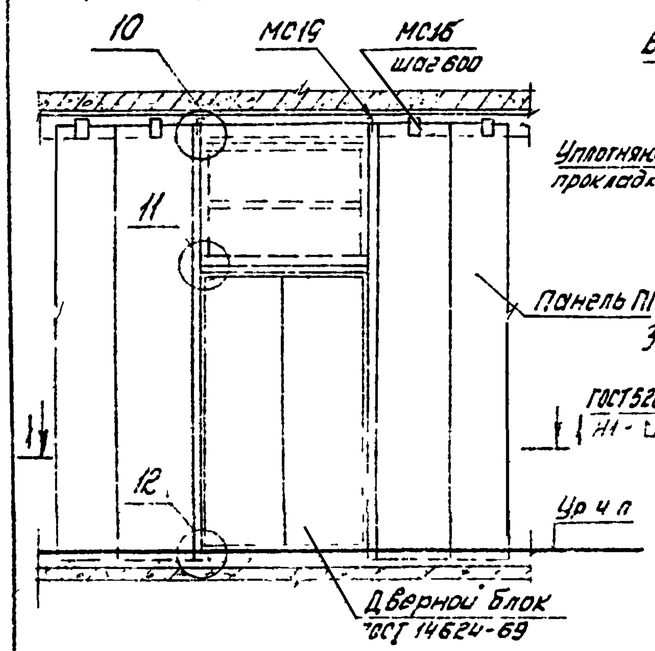

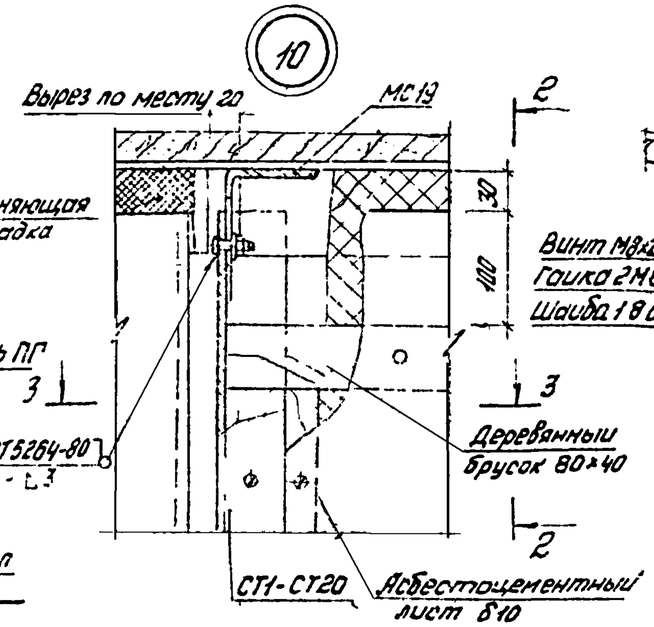

2-2

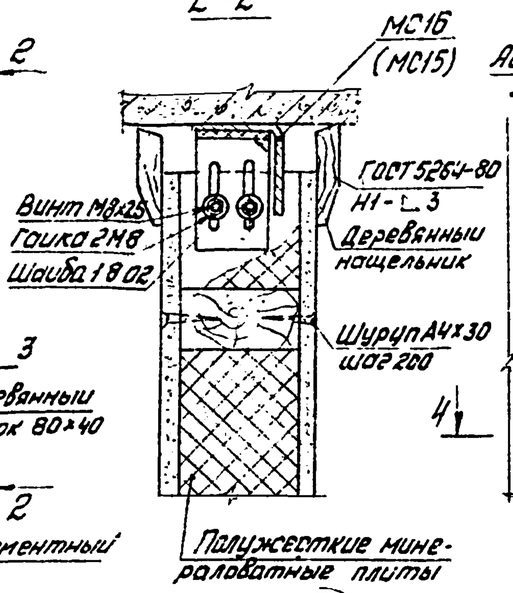

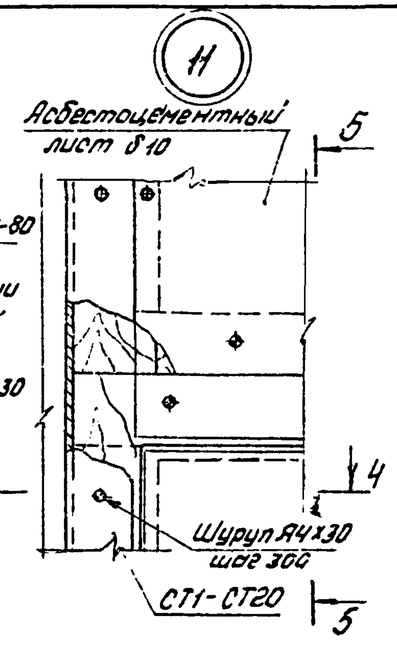

5-5

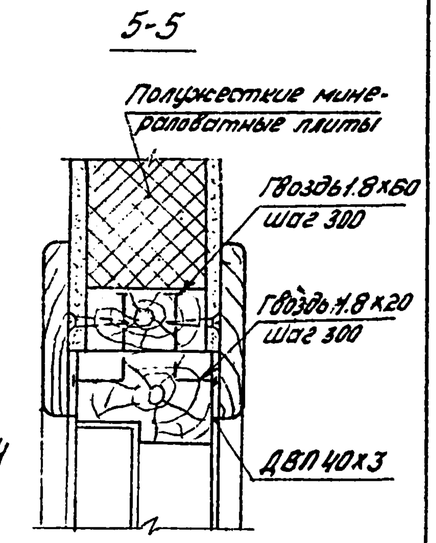

1-1

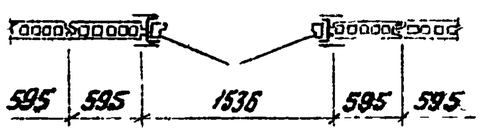

3-3

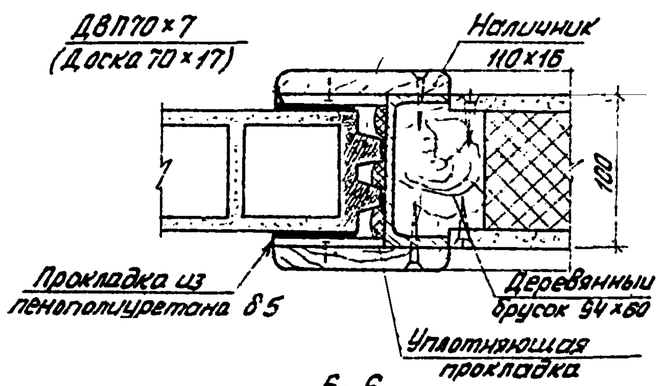

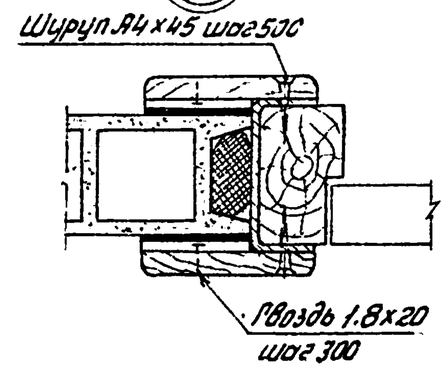

4-4

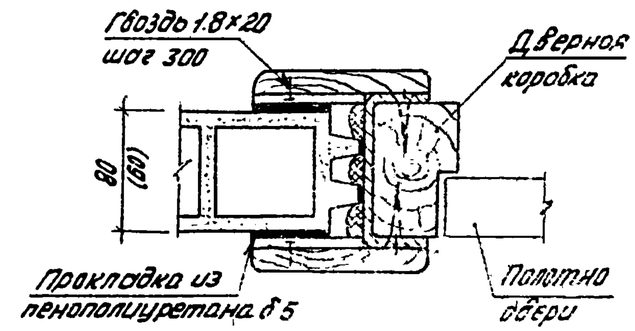

В узлах 10 и 11 деревянные нащельники условно не показаны.
В скобках даны размеры для перегородок с панелями толщиной 60 мм.

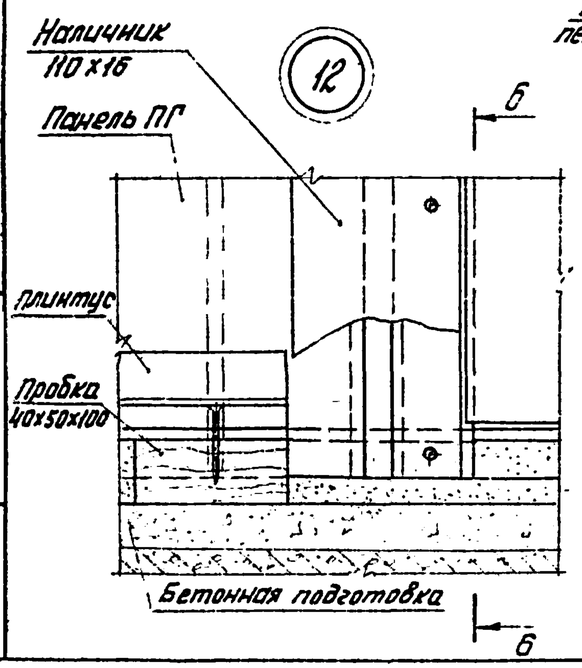

6-6

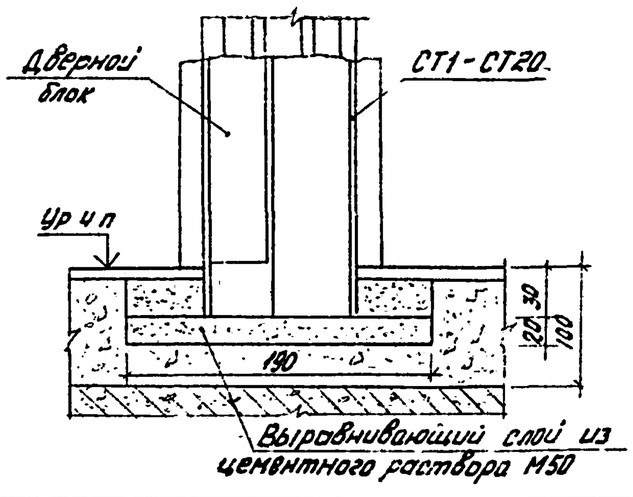

Рук. отд.	Гранев		1.430.8-3.05
Н. контр.	Соколова		Пример устройства двери. Узлы 10...12
Гл. арх. пр.	Ермолин		Стадия: Р; Лист: ; Листов: 1
Ст. инж.	Суслина		ЦНИИПРОМЗДАНИЙ

Инв. № подл. | Подпись и дата | Взам. инв. №

Узлы крепления соединительных изделий к ригелям

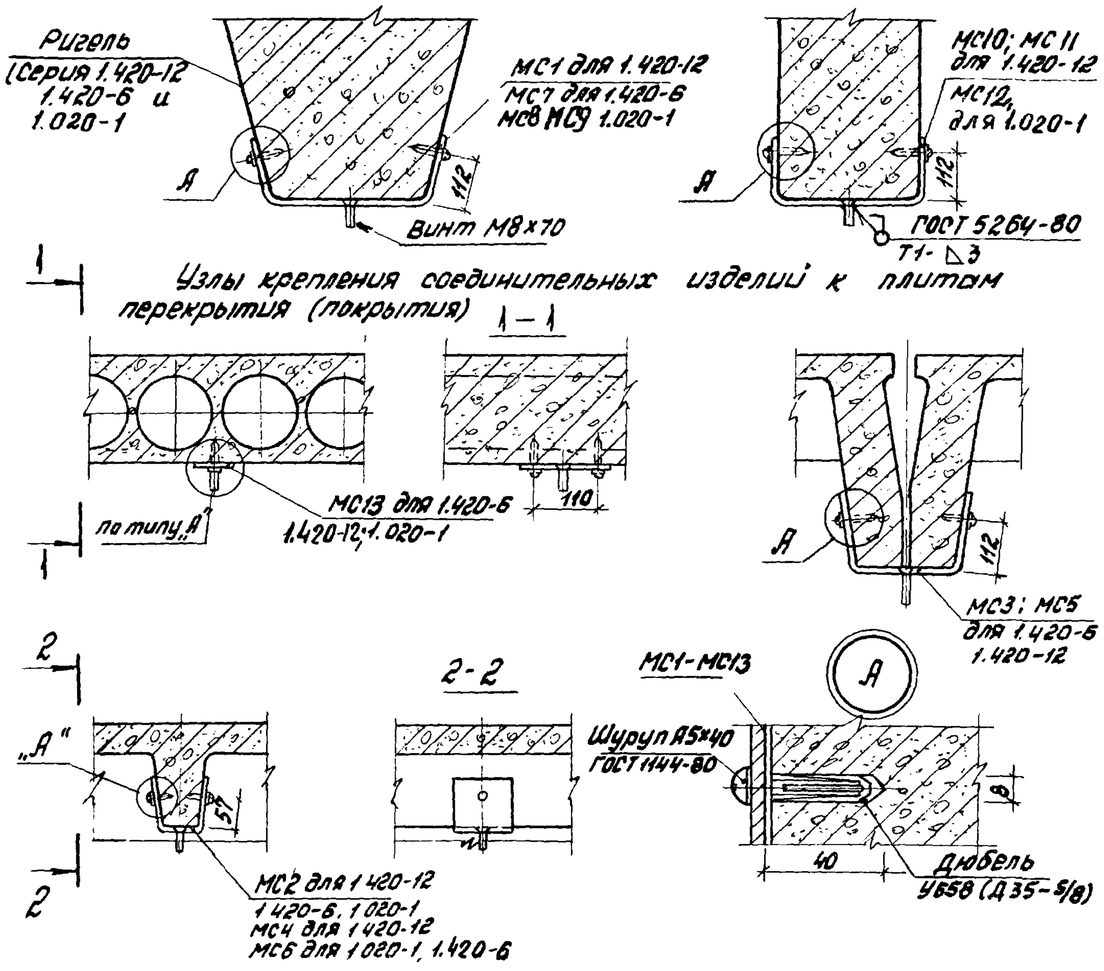

Винт М8 × 70 приварить до установки МС в проектное положение

Рук. отд.	Гречев		
Н. контр.	Суслина		
Гл. арх. пр.	Ермолин		
Ст. инж.	Суслина		
Инженер	Соколова		

1.430 8 - 3 06

Узлы крепления соединительных изделий МС1 МС13 к конструкциям здания

Стадия	Лист	Листов
Р		1

ЦНИИПРОМЗДАНИЙ

Инв. № подл. | Подпись и дата | Взам. инв. №

Рис. 1

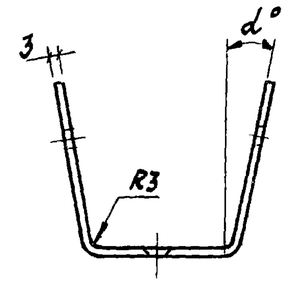

Рис. 2

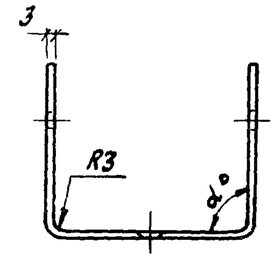

Развертка

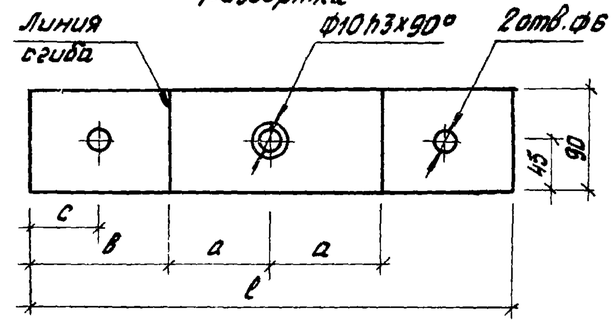

Обозначение	Марка	Рис	ℓ	a	в	c	α°	Масса, кг
1.430.8 – 3 07	МС1	1	580	152	138	25	29	1,2
-01	МС2		220	27	83	25	9	0,5
-02	МС3		466	95	138	25	6	1,0
-03	МС4		210	22	83	25	9	0,5
-04	МС5		428	76	139	25	6	0,9
-05	МС6		230	32	83	25	9	0,5
-06	МС7		660	192	138	25	4	1,4
-07	МС8		780	252	138	25	6	1,7
-08	МС9		800	262	138	25	7	1,7
-09	МС10	2	580	152	138	25	90	1,2
-10	МС11		480	102	138	25	90	1,0
-11	МС12		830	277	138	25	90	1,6

Рук. отд.	Гречев	
Н. контр.	Суслина	
Гл. арх. пр.	Ермолин	
Ст. инж.	Суслина	
Инженер	Соколова	

1.430 8 - 3 07

Изделие соединительное МС (МС1 ... МС12)

Стадия	Масса	Масштаб
Р	см. табл.	1:5

Лист | Листов 1

Лист 3 ГОСТ 19903-74
ВСт 3кп2 ГОСТ 380-71*

ЦНИИПРОМЗДАНИИ

Инв. № подл. | Подпись и дата | Взам. инв. №

Рис.1

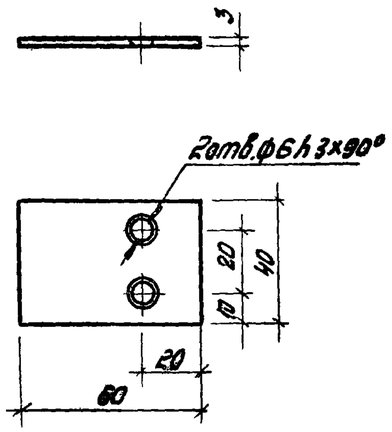

Рис.2

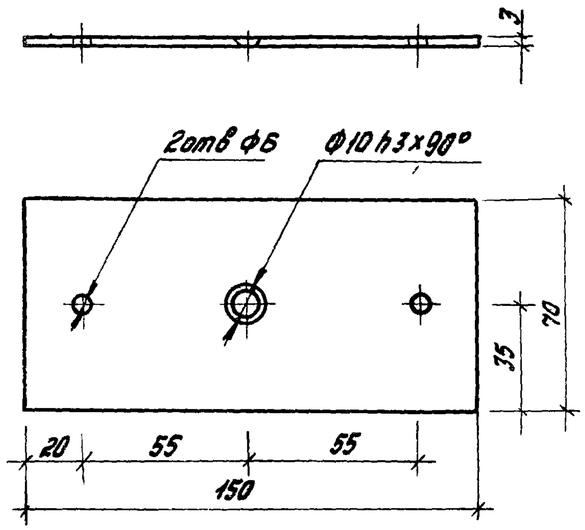

Обозначение	Марка	Рис.	Масса, кг
1.430.8 - 3 08	МС13	2	0,3
-01	МС14	1	0,05

Рук. отд.	Гранев		1.430.8 - 3 08	
Н. контр.	Суслина		Изделие соединительное МС (МС13; МС14)	Стадия: Р; Масса: См. табл; Масштаб: 1:2
Гл. арх. пр.	Ермолин			Лист; Листов 1
Ст. инж.	Суслина		Лист 3 ГОСТ 19903-74 / ВСт.3кп.2 ГОСТ 380-71*	ЦНИИПРОМЗДАНИЙ
Инженер	Соколова			

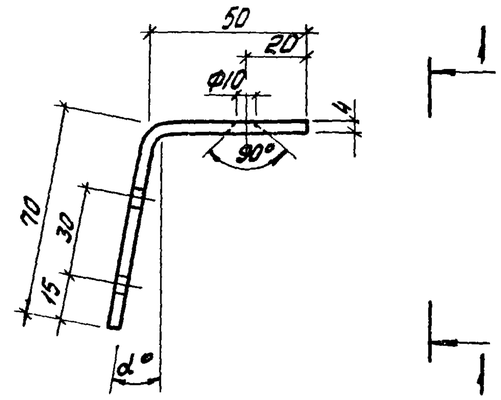

1-1

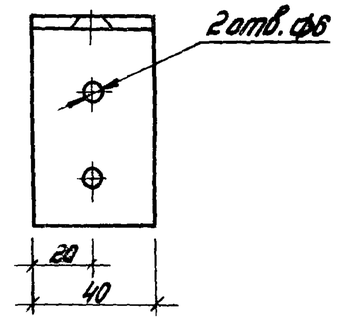

Обозначение	Марка	α°
1.430 8 - 3 09	МС21	7°
-01	МС20	18°.

Инв.№ подл. | Подпись и дата | Взам. инв.№

Рук. отд.	Гранев		1.430 8 - 3 09	
Н. контр.	Суслина		Изделие соединительное МС (МС20; МС21)	Стадия: Р; Масса: 0,14; Масштаб: 1:2
Гл. арх. пр.	Ермолин			Лист; Листов 1
Ст. инж.	Суслина		Лист 3 ГОСТ 19903-74 / ВСт.3кп2 ГОСТ 380-71*	ЦНИИПРОМЗДАНИЙ
Инженер	Соколова			

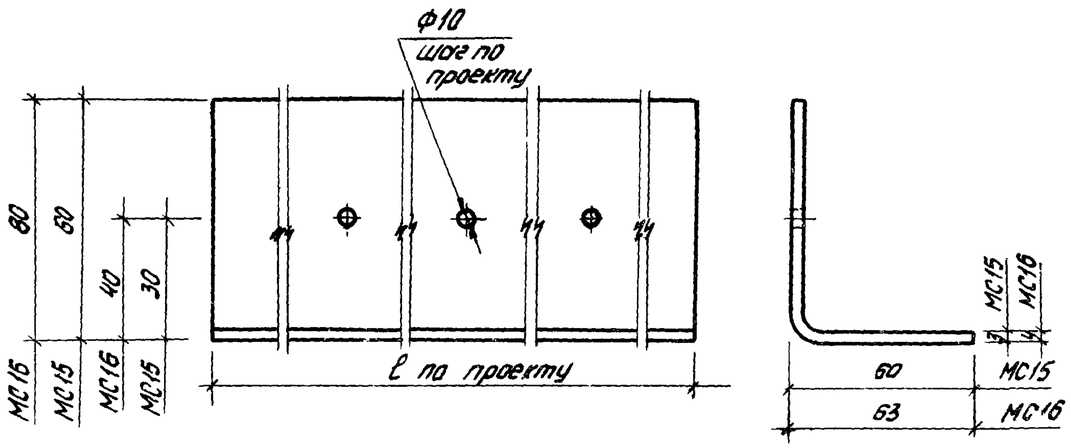

Обозначение	Марка	ГОСТ	Масса 1п.м кг
1.430.8-3 10	МС15	19771-74	2.57
-01	МС16	19772-74	4.26

Рук.отд.	Гранев		
Н.контр.	Суслина		
Гл.арх.пр.	Ермолин		
Рук.груп.	Суслина		
Инженер	Соколова		

1.430.8-3 10

Изделие соединительное МС (МС15; МС16)

Стадия	Масса	Масштаб
Р	см.табл.	1:2

Лист | Листов 1

Уголок см. таблицу / В Ст.3кп2 ГОСТ380-71*

ЦНИИПРОМЗДАНИЙ

Инв.№подл. | Подпись и дата | Взам.инв.№

Рис.1
М1:2

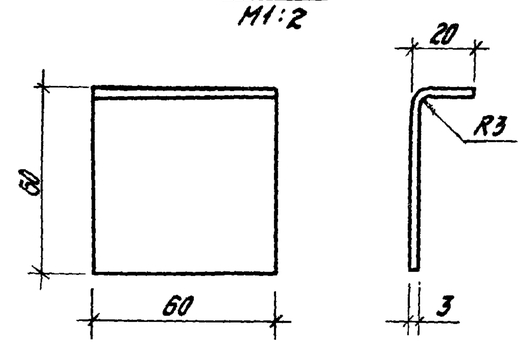

Рис.2
М1:1

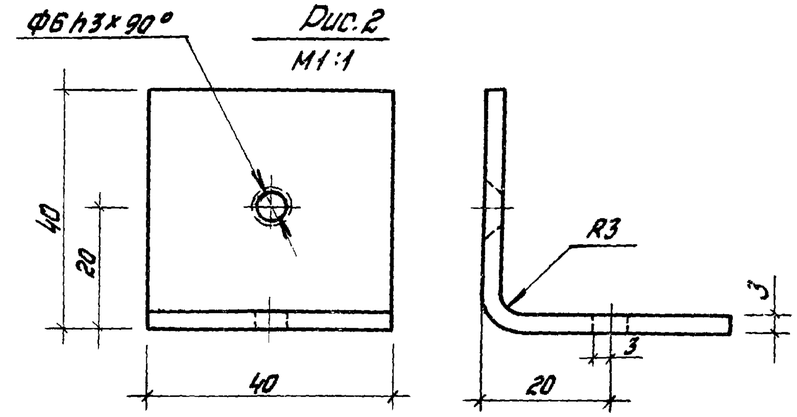

Обозначение	Марка	Рис.	Масса кг
1.430.8-3 11	МС17	1	0,09
-01	МС18	2	0,58

Рук.отд.	Гранев		
Н.контр.	Суслина		
Гл.арх.пр.	Ермолин		
Рук.гр.	Суслина		
Инженер	Соколова		

1.430.8-3 11

Изделие соединительное МС (МС17; МС18)

Стадия	Масса	Масштаб
Р	см.табл.	—

Лист | Листов 1

Лист 3 ГОСТ19903-74 / В Ст.3кп2 ГОСТ380-71*

ЦНИИПРОМЗДАНИЙ

Инв.№подл. | Подпись и дата | Взам.инв.№

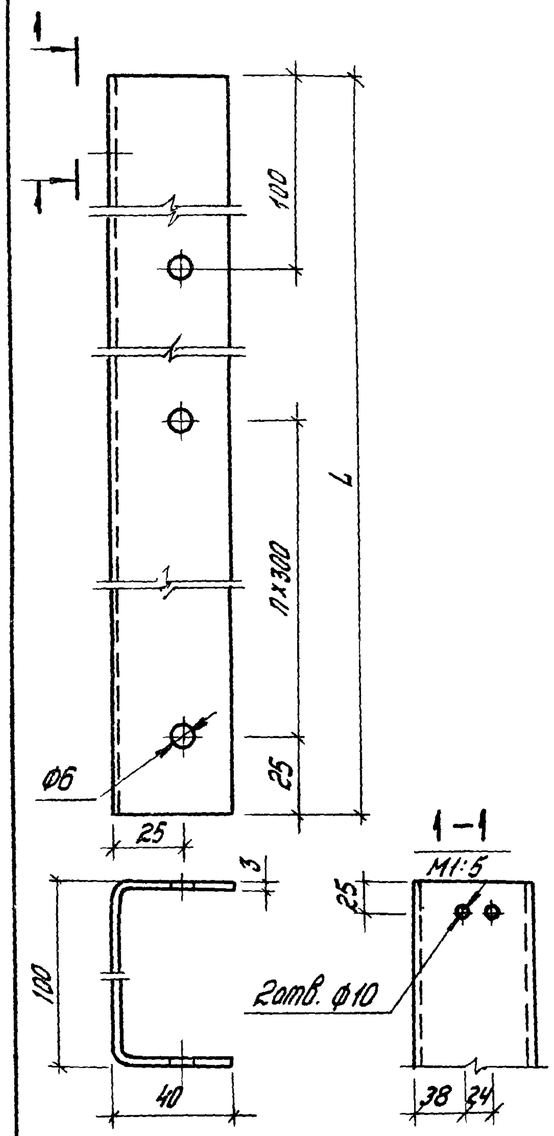

Обозначение	Марка	L мм	Масса кг
1.430.8-3 12	СТ1	2600	10,4
-01	СТ2	2700	10,8
-02	СТ3	2740	10,9
-03	СТ4	2920	11,7
-04	СТ5	3000	12,0
-05	СТ6	3040	12,2
-06	СТ7	3070	12,3
-07	СТ8	3100	12,4
-08	СТ9	3200	12,8
-09	СТ10	3220	12,9
-10	СТ11	3300	13,2
-11	СТ12	3350	13,4
-12	СТ13	3370	13,5
-13	СТ14	3500	14,0
-14	СТ15	3640	14,6
-15	СТ16	3800	15,2
-16	СТ17	3820	15,3
-17	СТ18	3900	15,6
-18	СТ19	3970	15,9
-19	СТ20	4240	16,9

Рук. отд.	Гранев		
Н. контр.	Суслина		
Гл. арх. пр.	Ермолин		
Рук. груп.	Суслина		
Инженер	Соколова		

1.430.8-3 12

Стойка СТ (СТ1... СТ20)

Стадия	Масса	Масштаб
Р	см табл.	1:2
Лист	Листов 1	

Швеллер $\frac{100\times40\times3\ ГОСТ8278-75^*}{ВСт.3кп2\ ГОСТ380-71^*}$

ЦНИИПРОМЗДАНИЙ

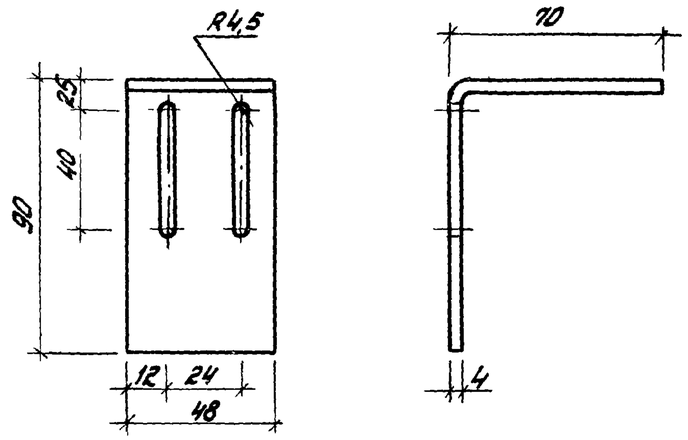

Рук. отд.	Гранев		
Н. контр.	Суслина		
Гл. арх. пр.	Ермолин		
Рук. гр.	Суслина		
Инженер	Соколова		

1.430.8-3 13

Изделие соединительное МС (МС19)

Стадия	Масса	Масштаб
Р	0,23	1:2
Лист	Листов 1	

Уголок $\frac{90\times70\times4\ ГОСТ19772-74}{ВСт.3кп2\ ГОСТ380-71^*}$

ЦНИИПРОМЗДАНИЙ

Инв. № подл. | Подпись и дата | Взам. инв. №

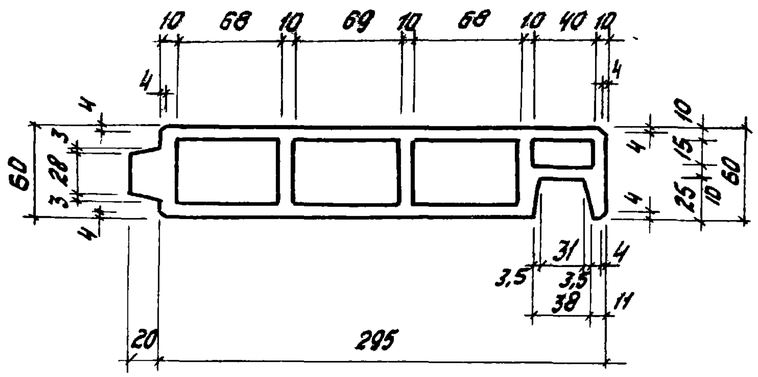

1. Длину панелей см. таблицу 2 пояснительной записки
2. Масса 1 м.п. панели - 14.81 кг
3. Панель изготавливать в соответствии с требованиями ТУ 21-24-97-82

Инв. № подл.	Подпись и дата	Взам. инв. №		1.430.8-3 14		
Рук. отд.	Гранев			Панель экструзионная асбестоцементная ПГУ $\delta_{пан}$ = 60 мм	Стадия: Р	Масса	Масштаб: 1:4
Н. контр.	Ермолин				Лист	Листов 1
Гл. арх. пр.	Ермолин			Асбестоцемент ρ 1670 кг/м³	ЦНИИПРОМЗДАНИЙ	
Рук. гр.	Суслина					
Инженер	Кулакова					

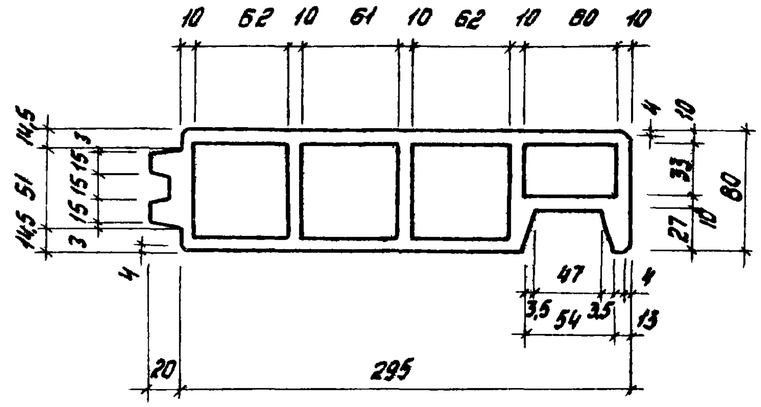

1. Длину панелей см. таблицу 2 пояснительной записки
2. Масса 1 м.п. панели - 17.08 кг
3. Панель изготавливать в соответствии с требованиями ТУ 21-24-97-82

Инв. № подл.	Подпись и дата	Взам. инв. №		1.430.8-3 15		
Рук. отд.	Гранев			Панель экструзионная асбестоцементная ПГУ $\delta_{пан}$ = 80 мм	Стадия: Р	Масса	Масштаб: 1:4
Н. контр.	Ермолин				Лист	Листов 1
Гл. арх. пр.	Ермолин			Асбестоцемент ρ = 1670 кг/м³	ЦНИИПРОМЗДАНИЙ	
Рук. гр.	Суслина					
Инженер	Кулакова					