ТИПОВОЙ ПРОЕКТ 903-1-278.90

КОТЕЛЬНАЯ С 4 КОТЛАМИ ДЕ-25-14ГМ. ОТОПИТЕЛЬНО-ПРОИЗВОДСТВЕННАЯ, ОТКРЫТАЯ СИСТЕМА ТЕПЛОСНАБЖЕНИЯ. ЗДАНИЕ ИЗ СБОРНЫХ ЖЕЛЕЗОБЕТОННЫХ КОНСТРУКЦИЙ. ТОПЛИВО – ГАЗ И МАЗУТ.

АЛЬБОМ 11

ЗАДАНИЕ ЗАВОДУ-ИЗГОТОВИТЕЛЮ НА НИЗКОВОЛЬТНЫЕ КОМПЛЕКТНЫЕ УСТРОЙСТВА

24218-14
ЦЕНА

ТИПОВОЙ ПРОЕКТ 903-1-278.90

КОТЕЛЬНАЯ С 4 КОТЛАМИ ДЕ-25-14ГМ. ОТОПИТЕЛЬНО-ПРОИЗВОДСТВЕННАЯ, ОТКРЫТАЯ СИСТЕМА ТЕПЛОСНАБЖЕНИЯ. ЗДАНИЕ ИЗ СБОРНЫХ ЖЕЛЕЗОБЕТОННЫХ КОНСТРУКЦИЙ ТОПЛИВО-ГАЗ И МАЗУТ. АЛЬБОМ 11

СОСТАВ ПРОЕКТА

АЛЬБОМ 1	ПЗ	Пояснительная записка.
АЛЬБОМ 2 часть 1,2	ТМ1	Тепломеханические решения. ГСВ1 Газоснабжение. ВП Станция водоподготовки
АЛЬБОМ 3	ТМ2	Блоки тепломеханического оборудования
АЛЬБОМ 4		Строительно-технологическая блок-секция котлоагрегата ДЕ-25-14ГМ ТМ3 Тепломеханические решения ГСВ2 Газоснабжение КЖ Конструкции железобетонные АТМ1 Автоматизация
АЛЬБОМ 5 часть 1,2		Строительно-технологическая блок-секция котлоагрегата ДЕ-25-14 ГМ металлоконструкции газовоздухопроводов и вспомогательного оборудования
АЛЬБОМ 6	АР	Решения архитектурные КЖ1 Конструкции железобетонные КМ Конструкции металлические АЗ Антикоррозийная защита конструкций
АЛЬБОМ 7		Строительные изделия
АЛЬБОМ 8	АТМ2	Автоматизация АП Пожарная сигнализация
АЛЬБОМ 9 часть 1,2		Щиты автоматики и КИП Задание заводу изготовителю
АЛЬБОМ 10	ЭМ	Силовое электрооборудование ЭО Электрическое освещение СС1 Связь и сигнализация
АЛЬБОМ 11		Задание заводу-изготовителю на низковольтные комплектные устройства
АЛЬБОМ 12	ОВ	Отопление и вентиляция ВК Внутренние водопровод и канализация ТС2 Тепловые сети
АЛЬБОМ 13	ГП	Генеральный план НВК Наружные сети водоснабжения и канализации ЭК Внутриплощадочные кабельные линии ЭН Электрическое освещение территории СС2 Связь и сигнализация ТС1 Тепловые сети
АЛЬБОМ 14 части 1,2	СО	Спецификации оборудования
АЛЬБОМ 15	СО	Спецификации оборудования. Строительно-технологическая блок-секция котлоагрегата ДЕ-25-14 ГМ.
АЛЬБОМ 16	ВМ	Ведомости потребности в материалах
АЛЬБОМ 17	ВМ	Ведомости потребности в материалах Строительно-технологическая блок-секция котлоагрегата ДЕ-25-14ГМ.
АЛЬБОМ 18 кн 1÷7	С	Сметы Котельная

ПРИМЕНЕННЫЕ ТИПОВЫЕ МАТЕРИАЛЫ

Типовой проект 907-2-251.83	Труба дымовая кирпичная H=60м, Дo=2,1м для котельных с котлами ДЕ-25-14ГМ и экономайзерами контактного типа АЗ-06 (Распространяет Ленинградское отделение ВНИПИ „Теплопроект")
Типовое проектное решение 907-02-222 Ал. 1.3	Световое ограждение высотных дымовых труб (Распространяет ВНИПИ „Теплопроект" г. Москва)
Типовой проект 903-2-26.86	Установка мазутоснабжения Q=3,25 и 6,5 м³/ч с металлическими резервуарами 2×100, 2×200, 2×400 м³ Железнодорожный слив (Распространяет Казахский филиал ЦИТП, г. Алма-Ата)
Типовой проект 704-1-159.83	Резервуар стальной горизонтальный цилиндрический для хранения нефтепродуктов ёмкостью 5 м³ (Распространяет Казахский филиал ЦИТП г. Алма-Ата)

Разработан проектным институтом „ЛАТГИПРОПРОМ"
Главный инженер института — В. Архипов
Главный инженер проекта — Я. Нидбальский

Утверждён Госстроем СССР протокол №78 от 23.11.88г.

24218-14 2

Альбом 11

Содержание альбома 11

№№ листов	Наименование листа	Стр.
ЭМ.Н1 лист 1	Перечень комплектных устройств.	2
ЭМ.Н01 лист 1	Низковольтные комплектные устройства. Задание заводу-изготовителю. Перечень чертежей.	2
ЭМ.Н1-1 лист 1,2	Щит открытый 1Щ (4Щ). Технические данные аппаратов.	3
ЭМ.Н1-2 лист 1,4	Щит открытый 1Щ (4Щ). Общий вид.	3,4,5
ЭМ.Н1-3 лист 1,2	Щит открытый 1Щ (4Щ). Перечень надписей.	5
ЭМ.Н1-4 лист 1,2,3	Щит открытый 1Щ (4Щ). Схема электрическая соединений.	6,7
ЭМ.Н2-1 лист 1,2	Щит открытый 2Щ. Технические данные аппаратов.	8
ЭМ.Н2-2 лист 1...4	Щит открытый 2Щ. Общий вид.	8,9,10
ЭМ.Н2-3 лист 1,2	Щит открытый 2Щ. Перечень надписей.	10
ЭМ.Н2-4 лист 1,2,3	Щит открытый 2Щ. Схема электрическая соединений.	11,12
ЭМ.Н3-1 лист 1,2	Щит открытый 3Щ. Технические данные аппаратов.	13
ЭМ.Н3-2 лист 1,2,3	Щит открытый 3Щ. Общий вид.	13,14
ЭМ.Н3-3 лист 1,2	Щит открытый 3Щ. Перечень надписей.	15
ЭМ.Н3-4 лист 1,2	Щит открытый 3Щ. Схема электрическая соединений.	15,16

Альбом 11

Наименование	Кол. НКУ	Кол. приведенных панелей	Обозначение чертежа общего вида	Примечание
1. Щит 1Щ (4Щ)	2	3	ЭМ.Н 1-2	
2. Щит 2Щ	1	4	ЭМ.Н 2-2	
3. Щит 3Щ	1	4	ЭМ.Н 3-2	

Типовой проект разработан в соответствии с действующими нормами и правилами и предусматривает мероприятия, обеспечивающие взрывную, взрывопожарную и пожарную безопасность при эксплуатации здания.

Главный инженер проекта Я.Нидбальский

Инв.№ подл. | Подп. и дата | Взам. инв.№

Привязан

Инв.№

ТП 903-1-278.90 ЭМ.Н1

					Стадия	Масса	Масштаб
Нач.отд.	Хакелис						
Н.контр.	Зорин				Лист	Листов 1	
Гл.элек.	Викманис						
Нач.гр.	Беген		11.89	Перечень комплектных устройств.	ЛАТГИПРОПРОМ		
Техник	Жукова		11.89				

Копировал: Формат А4

Альбом 11

Лист	Наименование	Примечание (стр.)
ЭМ.Н1 лист 1	Перечень комплектных устройств.	2
ЭМ.Н1-1 лист 1,2	Щит открытый 1Щ (4Щ). Технические данные аппаратов.	3
ЭМ.Н1-2 лист 1...4	Щит открытый 1Щ (4Щ). Общий вид.	3,4,5
ЭМ.Н1-3 лист 1,2	Щит открытый 1Щ (4Щ). Перечень надписей.	5
ЭМ.Н1-4 лист 1,2,3	Щит открытый 1Щ (4Щ). Схема электрическая соединений.	6,7
ЭМ.Н2-1 лист 1,2	Щит открытый 2Щ. Технические данные аппаратов.	8
ЭМ.Н2-2 лист 1..4	Щит открытый 2Щ. Общий вид.	8,9,10
ЭМ.Н2-3 лист 1,2	Щит открытый 2Щ. Перечень надписей.	10
ЭМ.Н2-4 лист 1,2,3	Щит открытый 2Щ. Схема электрическая соединений.	11,12
ЭМ.Н3-1 лист 1,2	Щит открытый 3Щ. Технические данные аппаратов.	13
ЭМ.Н3-2 лист 1,2,3	Щит открытый 3Щ. Общий вид.	13,14
ЭМ.Н3-3 лист 1,2	Щит открытый 3Щ. Перечень надписей.	15
ЭМ.Н3-4 лист 1,2	Щит открытый 3Щ. Схема электрическая соединений.	15,16

1. При отправке альбома заводу-изготовителю в соответствии с ОСТ 160.800.485-84 скомпоновать альбом согласно перечня чертежей.

Инв.№ подл. | Подп. и дата | Взам. инв.№

Привязан

Инв.№

ТП 903-1-278.90 ЭМ.Н01

					Стадия	Масса	Масштаб
Нач.отд.	Хакелис						
Н.контр.	Зорин				Лист	Листов 1	
Гл.эл.	Викманис						
Нач.гр.	Беген		11.89	Низковольтные комплектные устройства. Задание заводу-изготовителю. Перечень чертежей.	ЛАТГИПРОПРОМ		
Техник	Жукова		11.89				

Копировал: 24218-14 3 Формат: А3

Альбом 11

Форм.	Зона	Поз.	Обозначение	Наименование	Кол.	Примечание
				Документация		
А3			ЭМ.Н 1-2	Общий вид	4	
А3			ЭМ.Н 1-4	Схема электрическая соединений	3	
А4			ЭМ.Н 1-3	Перечень надписей	2	
				Сборочные единицы		
	1			Панель 1		
				Блоки:		
		1		Б5130-4274 УХЛ4	1	
				Н1		
				Реле		
		2		РТ140/0,2 УХЛ4 пп	1	1-1 КА1

Привязан

Инв. №

ТП 903-1-278.90 ЭМ.Н1-1

Нач.отд.	Хакелис		
Н.контр.	Зорин		
Гл.электр.	Викманис		
Нач.гр.	Бегеен		
Техник	Жукова		11.89

Щит открытый 1Щ(4Щ). Технические данные аппаратов

Стадия	Масса	Масштаб

Лист 1 Листов 2

ЛАТГИПРОПРОМ

Копировал Формат А4

Альбом 11

Форм.	Зона	Поз.	Обозначение	Наименование	Кол.	Примечание
	2			Панель 2		
				Блоки:		
		3		Б5437-3074 ГУХЛ4	6	
		4		Б5130-3974 УХЛ4	2	
				Панель 3		
				Блоки		
		5		Б5130-4274 УХЛ4	1	
				Н2		
				Реле		
		6		РТ140/0,2 УХЛ4 п.п.	1	2-1 КА1

Привязан:

Инв. №

ТП 903-1-278.90 ЭМ.Н1-1

Лист 2

Копировал Формат А4

Альбом 11

Вид спереди

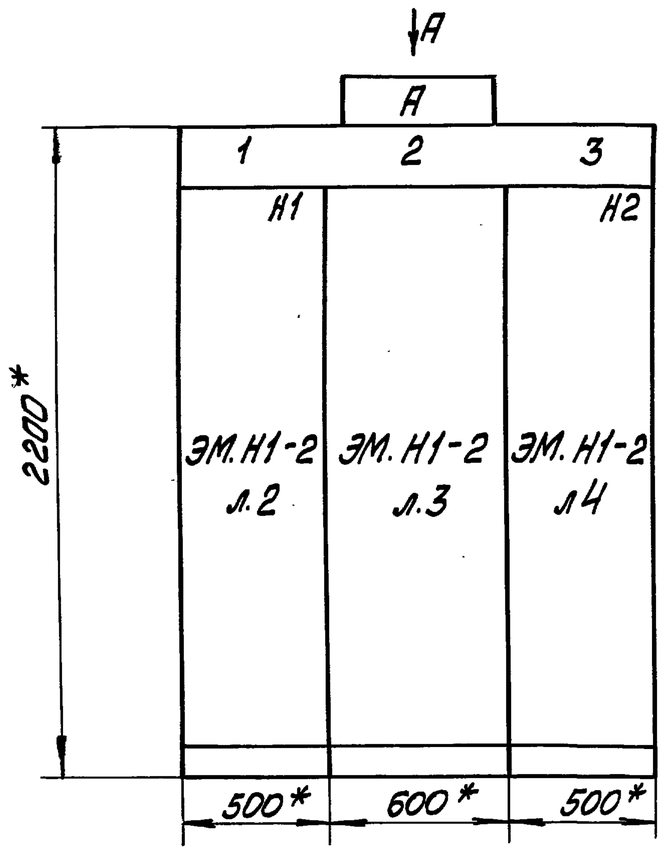

Вид А

М 1:50

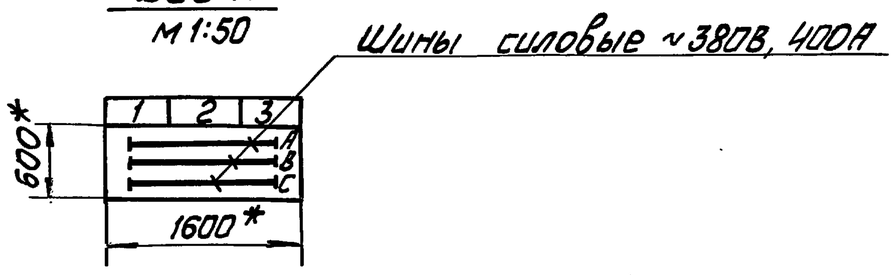

1*Размеры для справок.
2. Неуказанные предельные отклонения размеров по...
3. По данному чертежу изготовить два щита.
4. Обозначение НКУ согласно таблице.
5. Для щита 4Щ в обозначении номера привода и обозначении аппаратов индекс „1" заменить на индекс „3" индекс „2" заменить на индекс „4".
6. НКУ является функционально за незаконченным изделием.

Строка 1, 2, 3, 4	1 — 1-1 Дымосос	2 — 1-5, 2-5 Вентили; 1-4, 2-4 Задвижки; 1-3, 2-3 Задвижки; 1-2, 2-2 Дутьев.вент	3 — 2-1 Дымосос
Панель	1	2	3

Подвод кабелей сверху

Привязан

Инв. №

Таблица

Обозначение НКУ	№ котла
А	
1Щ	1,2
4Щ	3,4

Секция	Масса

ТП 903-1-278.90 ЭМ.Н1-2

Нач.отд.	Хакелис		
Н.контр.	Зорин		
Гл.электр.	Викманис		
Нач.гр.	Бегеен		
Техник	Жукова		11.89

Щит открытый 1Щ(4Щ). Общий вид.

Стадия	Масса	Масштаб
		1:20

Лист 1 Листов 4

ЛАТГИПРОПРОМ

Копировал 24218-14 4 Формат А3

Альбом 11

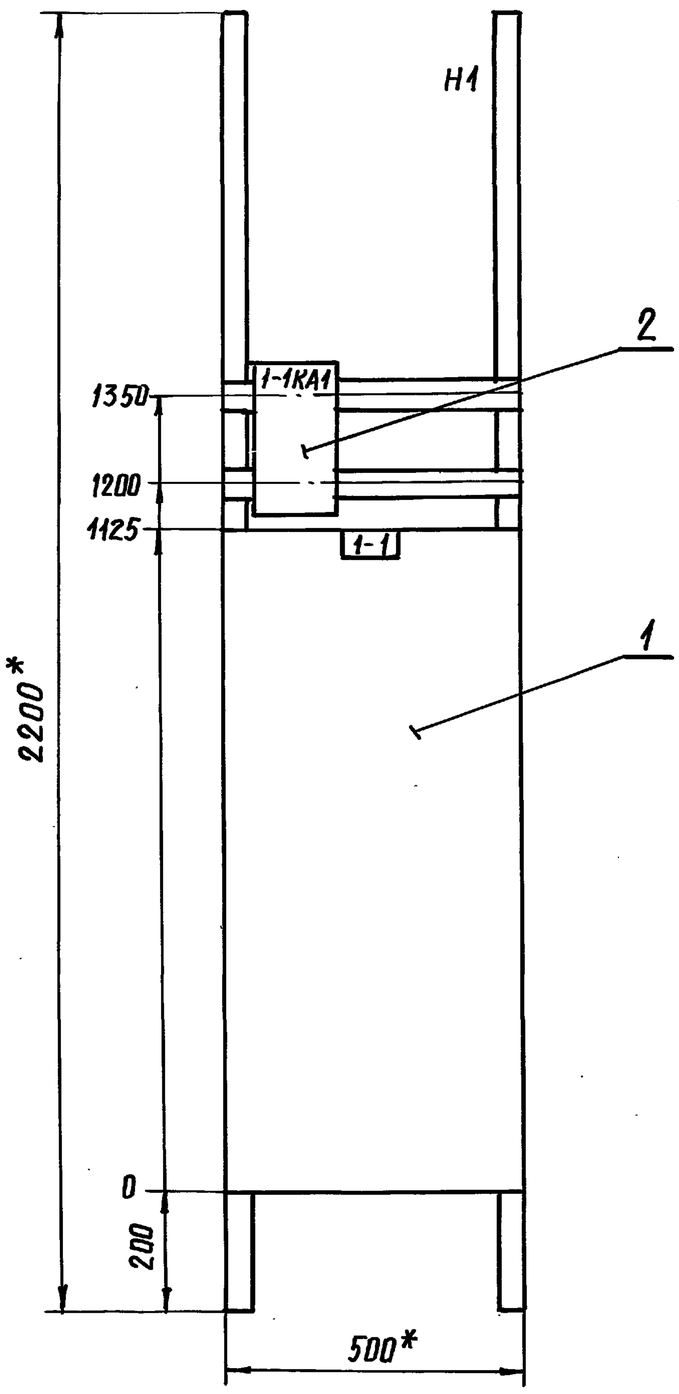

1. Для щита 4Щ в обозначении номера привода и обозначении аппаратов индекс „1" заменить на индекс „3", индекс „2" заменить на индекс „4."

Панель 1 /Набор 1/

Привязан :

Инв.№

Нач.отд.	Хакелис		
Н.контр.	Зорин		
Гл.элек.	Викманис		
Нач.гр.	Бегеен		
Техник	Жукова		11.89

ТП 903-1-278.90 ЭМ.Н 1-2

Стадия	Масса	Масштаб
		1:10
Лист 2	Листов	

Щит открытый 1Щ (4Щ). Общий вид.

ЛАТГИПРОПРОМ

Копировал

формат А3

Альбом 11

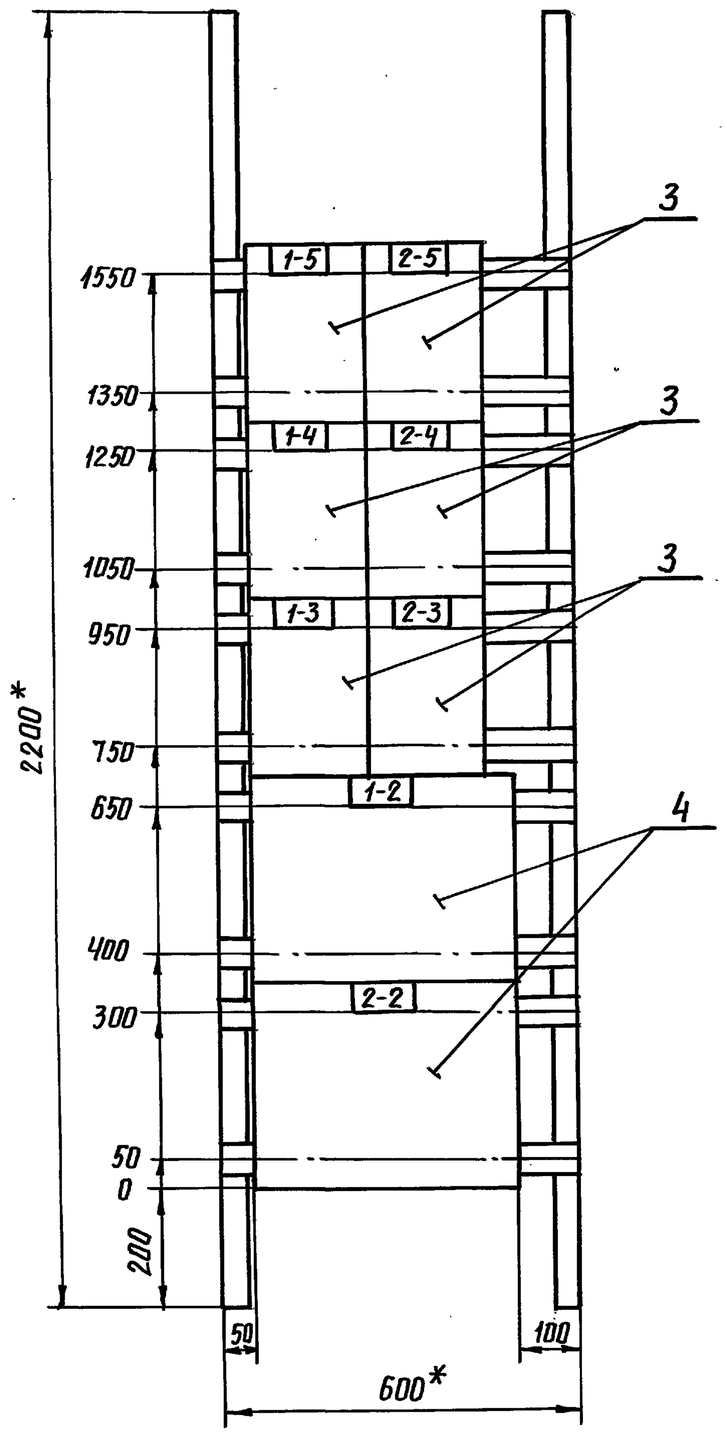

1. Для щита 4Щ в обозначении номера привода и обозначении аппаратов индекс „1" заменить на индекс „3", индекс „2" заменить на индекс „4."

Панель 2

Привязан :

Инв.№

Нач.отд.	Хакелис		
Н.контр.	Зорин		
Гл.элек.	Викманис		
Нач.гр.	Бегеен		
Техник	Жукова		11.89

ТП. 903-1-278.90 ЭМ.Н 1-2

Стадия	Масса	Масштаб
		1:10
Лист 3	Листов	

Щит открытый 1Щ (4Щ). Общий вид.

ЛАТГИПРОПРОМ

24218-14 5 Копировал

формат А3

Альбом 11

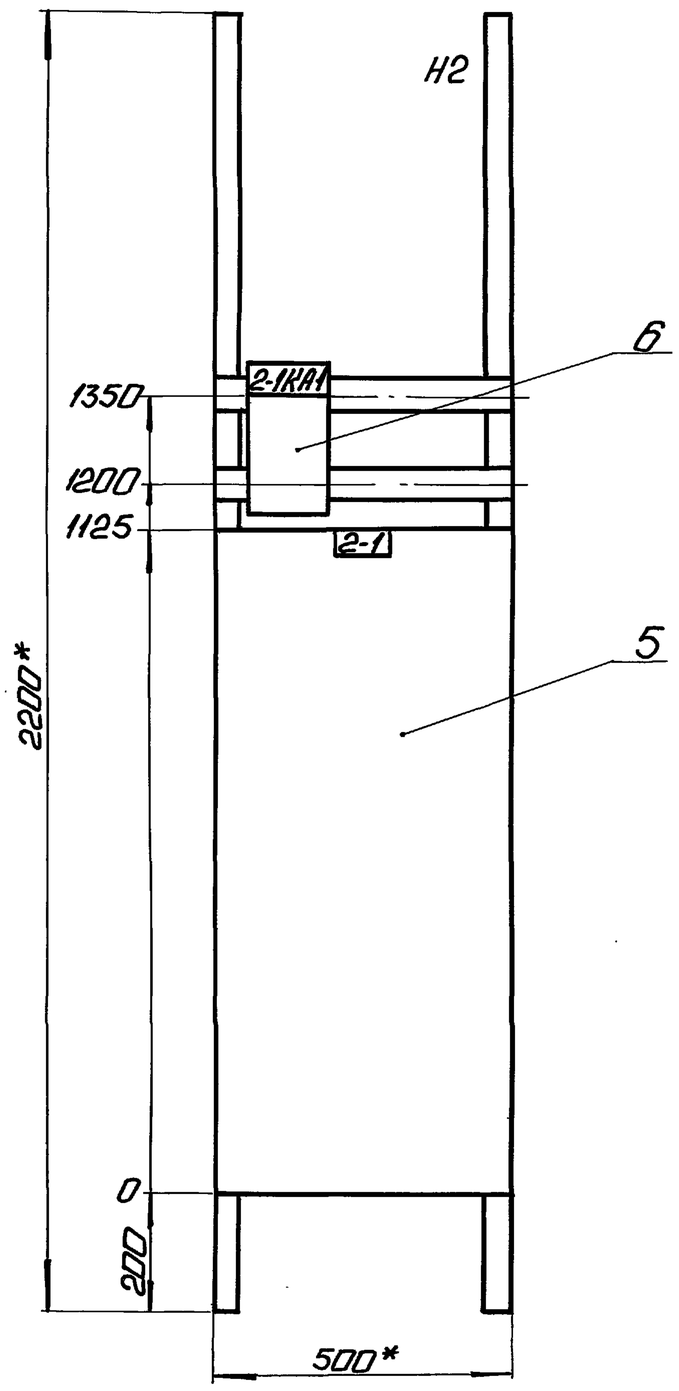

1. Для щита 4Щ в обозначении номера привода и обозначении аппаратов индекс „1" заменить на индекс „3", индекс „2" заменить на индекс „4".

Панель 3 (Набор 2)

Привязан

Инв. №

Нач.отд.	Хакелис		
Н.контр.	Зорин		
Гл.элек.	Викманис		
Нач.гр.	Беген		
Техник	Жукова		11.89

ТП903-1-278.90 ЭМ.Н1-2

Стадия	Масса	Масштаб
		1:10
Лист 4	Листов	

Щит открытый 1Щ(4Щ) Общий вид.

ЛАТГИПРОПРОМ

Копировал: Ф. 8 Формат А3

Альбом 11

Панель	Надпись	Поз. обозначение	Место надписи	Текст	Кол.	Вид шрифта	Заготовка
1			Верхнее	1-1 Дымосос	1		
2			обрамление	1-5, 2-5 Вентили	1		
			То же	1-4, 2-4 Задвижки	1		
			То же	1-3, 2-3 Задвижки	1		
			То же	1-2, 2-2 Дутьев. Вент.	1		
3			То же	2-1 Дымосос	1		
1			Табличка	1-1 КА1	1		
			То же	1-1	1		
2			То же	1-5	1		

1. Обозначение НКУ согласно таблице.
2. Для щита 4Щ в обозначении номера привода и обозначении аппаратов индекс „1" заменить на индекс „3", индекс „2" заменить на индекс „4"

Обозначение НКУ	Н° котла
А	
1Щ	1,2
4Щ	3,4

Привязан

Инв. №

Нач.отд.	Хакелис		
Н.контр.	Зорин		
Гл.эл.	Викманис		
Нач.гр.	Беген		
Техник	Жукова		11.89

ТП 903-1-278.90 ЭМ.Н1-3

Стадия	Масса	Масштаб
Лист 1	Листов 2	

Щит открытый 1Щ(4Щ). Перечень надписей.

ЛАТГИПРОПРОМ

Копировал: Ф. 8 Формат А4

Альбом 11

Панель	Надпись	Поз. обозначение	Место надписи	Текст	Кол.	Вид шрифта	Заготовка
2			Табличка	2-5	1		
			То же	1-4	1		
			То же	2-4	1		
			То же	1-3	1		
			То же	2-3	1		
			То же	1-2	1		
			То же	2-2	1		
3			То же	2-1 КА1	1		
			То же	2-1	1		

Привязан

Инв. №

ТП 903-1-278.90 ЭМ.Н.1-3 Лист 2

Альбом 11

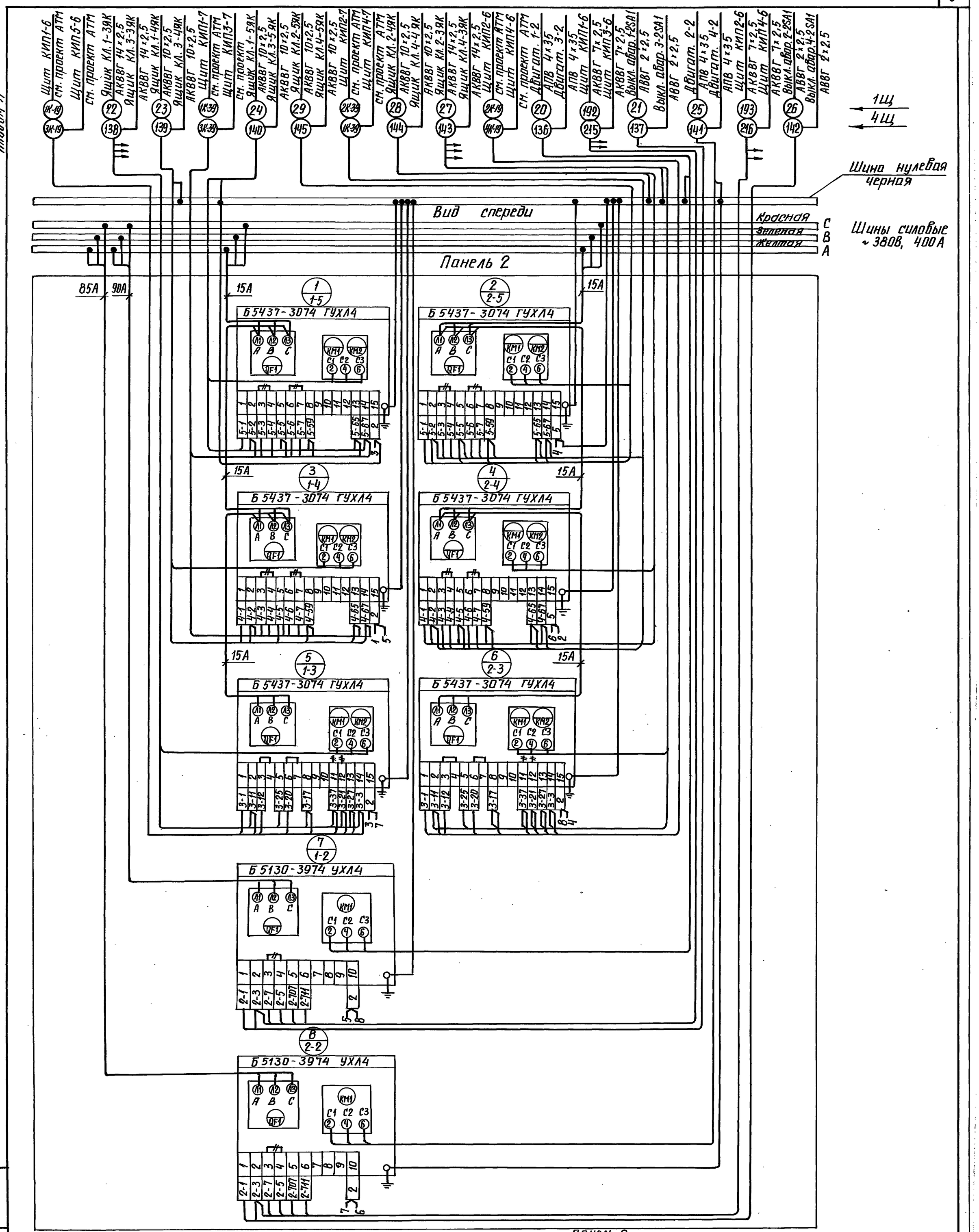

Для щита 4Щ в обозначении номера привода и обозначение аппаратов индекс „1" заменить на индекс „3," индекс „2" заменить на индекс „4."

Демонтировать

Панель 2

Нач. отд.	Хакелис			ТП 903-1-278.90 ЭМ. Н 1-4
Н. контр.	Зорин			Стадия / Масса / Масштаб
Гл. элек.	Викманис			Лист 2 / Листов
Нач. гр.	Бегеи			Щит открытый 1Щ (4Щ). Схема электрическая соединений
Техник	Жукова		11.89	ЛАТГИПРОПРОМ

Привязан:

Инв. №

Взам. инв. №

Подпись и дата

Инв. № подл.

24218-14 7 Копировал

Формат А2

Альбом 11

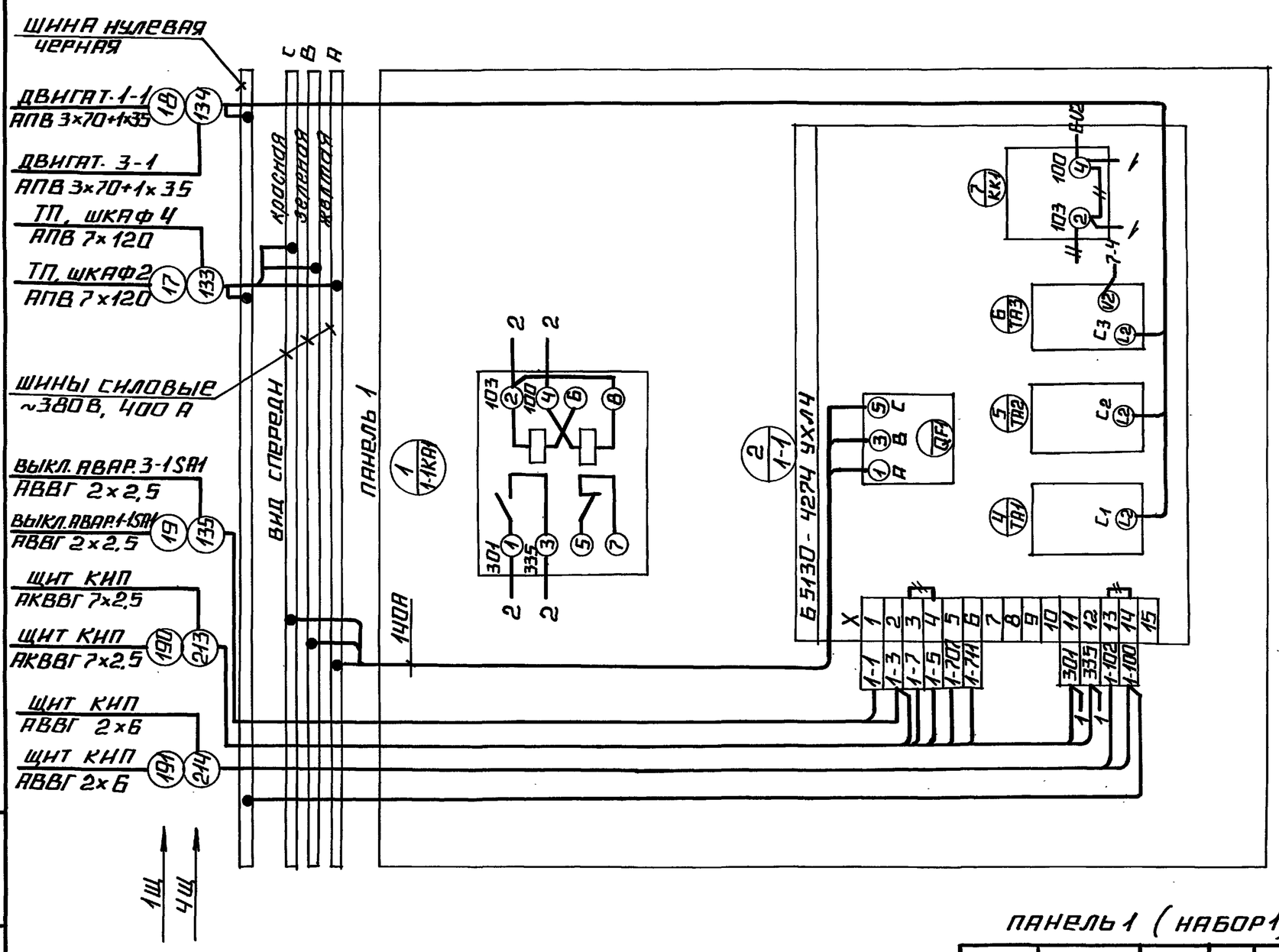

ДЛЯ ЩИТА 4 Щ В ОБОЗНАЧЕНИИ НОМЕРА ПРИВОДА И ОБОЗНАЧЕНИИ АППАРАТОВ ИНДЕКС „1" ЗАМЕНИТЬ НА ИНДЕКС „3", ИНДЕКС „2" ЗАМЕНИТЬ НА ИДЕКС „4."

ПАНЕЛЬ 1 (НАБОР 1)

ДЕМОНТИРОВАТЬ

ПРИВЯЗАН:

ИНВ. №

ИНВ. № ПОДЛ. | ПОДПИСЬ И ДАТА | ВЗАМ. ИНВ. №

НАЧ. ОТД.	ХАКЕЛИС		
Н. КОНТР.	ЗОРИН		
ГЛ. ЭЛЕК.	ВИКМАНИС		
НАЧ. ГР.	БЕГЕН		
ТЕХНИК	ЖУКОВА		

ТП 903-1-278.90 ЭМ. Н 1-4

СТАДИЯ	МАССА	МАСШТАБ
ЛИСТ 1	ЛИСТОВ 3	

ЩИТ ОТКРЫТЫЙ 1Щ (4Щ). СХЕМА ЭЛЕКТРИЧЕСКАЯ СОЕДИНЕНИЙ.

ЛАТГИПРОПРОМ

КОПИРОВАЛ ФОРМАТ А3

Альбом 11

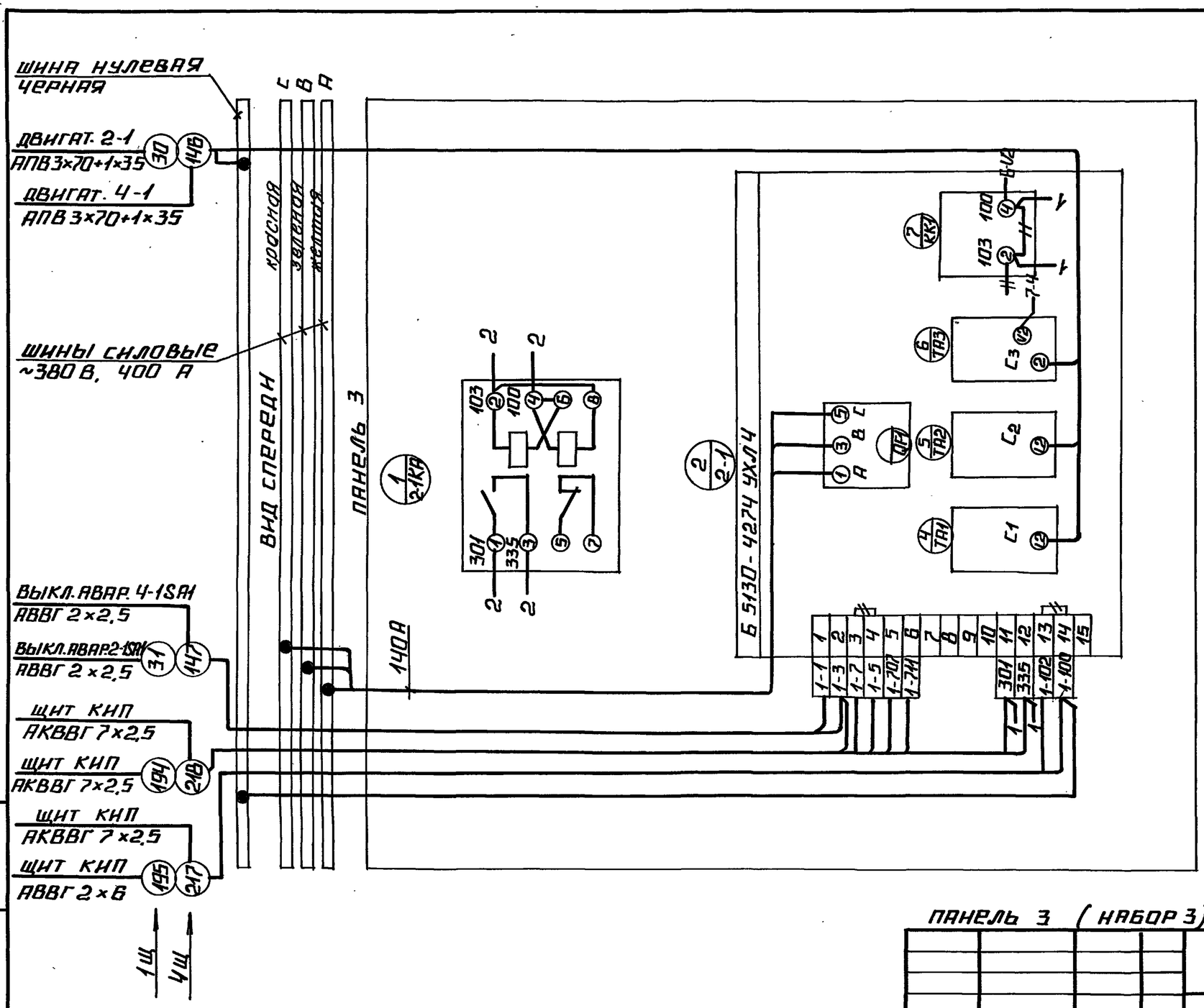

ДЛЯ ЩИТА 4 Щ В ОБОЗНАЧЕНИИ НОМЕРА ПРИВОДА И ОБОЗНАЧЕНИИ АППАРАТОВ ИНДЕКС „1" ЗАМЕНИТЬ НА ИНДЕКС „3", ИНДЕКС „2" ЗАМЕНИТЬ НА ИНДЕКС „4."

ПАНЕЛЬ 3 (НАБОР 3)

ДЕМОНТИРОВАТЬ

ПРИВЯЗАН:

ИНВ. №

ИНВ. № ПОДЛ. | ПОДПИСЬ И ДАТА | ВЗАМ. ИНВ. №

НАЧ. ОТД.	ХАКЕЛИС		
Н. КОНТР.	ЗОРИН		
ГЛ. ЭЛЕК.	ВИКМАНИС		
НАЧ. ГР.	БЕГЕН		
ТЕХНИК	ЖУКОВА		

ТП 903-1-278.90 ЭМ. Н 1-4

СТАДИЯ	МАССА	МАСШТАБ
ЛИСТ 3	ЛИСТОВ	

ЩИТ ОТКРЫТЫЙ 1Щ (4Щ). СХЕМА ЭЛЕКТРИЧЕСКАЯ СОЕДИНЕНИЙ.

ЛАТГИПРОПРОМ

24218-14 8 КОПИРОВАЛ ФОРМАТ А3

Альбом 11

Формат	Зона	Поз.	Обозначение	Наименование	Кол.	Примеч.
				Документация		
А3			ТП903-1- ЭМ.Н2-2	Общий вид	4	
А3 А2			ТП903-1- ЭМ.Н2-4	Схема электрическая соединений	3	
А4			ТП903-1- ЭМ.Н2-3	Перечень надписей	2	
				Сборочные единицы		
				Панель 1		
				Блоки:		
				Б5437-3074 УХЛ4	1	
				Б5130-4374 УХЛ4	1	
				Н1		
				Выключатели:		
				АЕ2046М-10РУ3		
				U 380В 50Гц		
				Iр 31,5А 12Iн	1	QF1

Привязан

Инв. №

Нач.отд.	Хакелис		
Н.контр.	Зорин		
Гл.элек.	Вікманис		
Нач.гр.	Беген		11.89
Техник	Жукова		11.89

ТП 903-1-278.90 ЭМ.Н2-1

Стадия	Масса	Масштаб

Лист 1 Листов 2

Щит открытый 2Щ. Технические данные аппаратов.

ЛАТГИПРОПРОМ

Инв.№подл. | Подп. и дата | Взам.инв.№

Копировал: Ф.1 Формат А4

Альбом 11

Формат	Зона	Поз.	Обозначение	Наименование	Кол.	Примеч.
		4		АЕ2026-10НУ3		
				U 380В 50Гц		
				Iр 16А 12Iн	1	QF2
	2			Панель 2		
				Блоки:		
		5		Б5437-3074 УХЛ4	1	
		6		Б5130-4374 УХЛ4	1	
	3			Панель 3		
				Блоки:		
		7		Б5437-3074 УХЛ4	2	
		8		Б5130-2674ГУХЛ4	2	
		9		Б5130-2974ГУХЛ4	1	
		10		Б5130-3074ГУХЛ4	1	
		11		Б5130-1874ГУХЛ4	1	
		12		Б5130-3874УХЛ4	1	
		13		Б5130-4174УХЛ4	1	
		14		Б5130-3774УХЛ4	2	

Привязан

Инв. №

ТП 903-1-278.90 ЭМ.Н2-1

Лист 2

Копировал: Ф.1 Формат А4

Альбом 11

Вид спереди

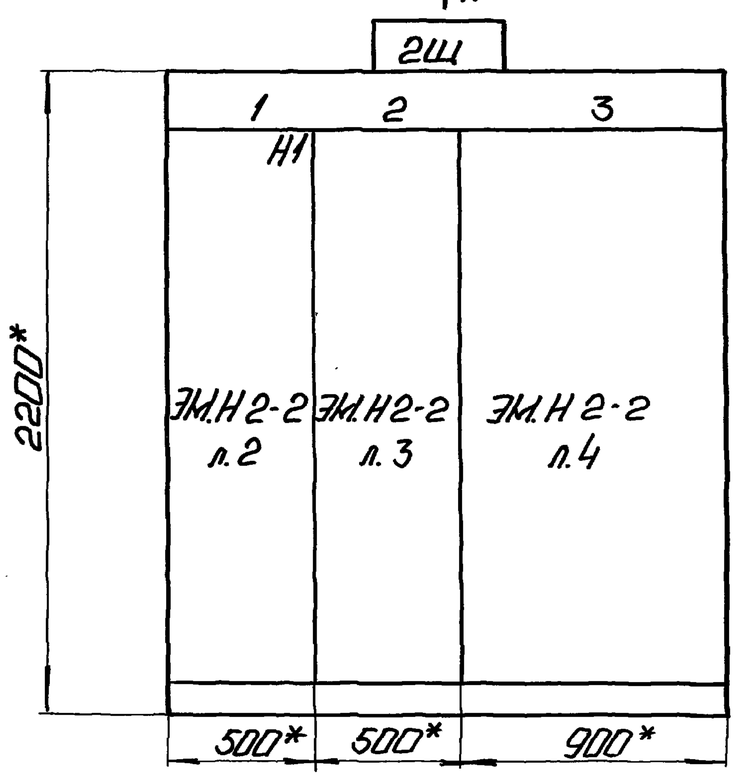

Вид А
М 1:50

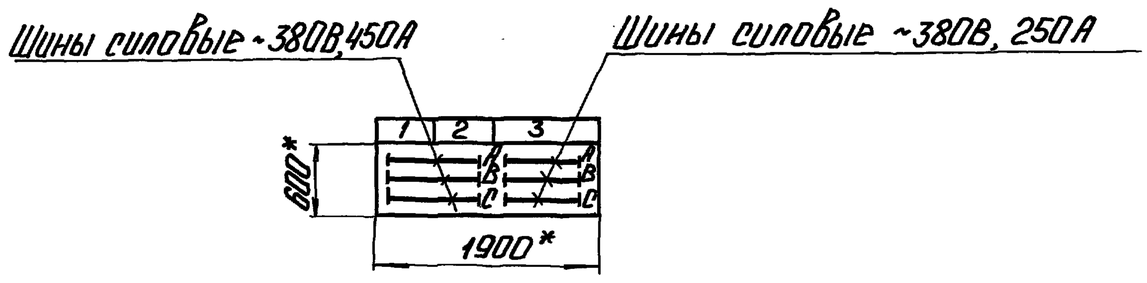

1. *Размеры для справок.
2. Неуказанные предельные отклонения размеров по...
3. НКУ является функционально незаконченным изделием.

Строка			
1	22 задвижка сетев.н-са	24 задвижка сетев. н-са	36 Пожар задвижка
2			19 задвижка бака аккумул.
3	21 сетев.н-с	23 сетев.н-с	14,16,27,31,32,34,45,46-Насосы
4			38 - Вытяжн. Вент. В1
Панель	1	2	3

Подвод кабелей сверху

Секция	Мооо0

Привязан

Инв. №

Нач.отд.	Хакелис		
Н.контр.	Зорин		
Гл.элек.	Вікманис		
Нач.гр.	Беген		11.89
Техник	Жукова		11.89

ТП 903-1-278.90 ЭМ.Н2-2

Стадия	Масса	Масштаб
		1:20

Лист 1 Листов 4

Щит открытый 2Щ. Общий вид.

ЛАТГИПРОПРОМ

Инв.№подл. | Подп. и дата | Взам.инв.№

Копировал: Ф.1 24218-14 9 Формат А3

Альбом 11

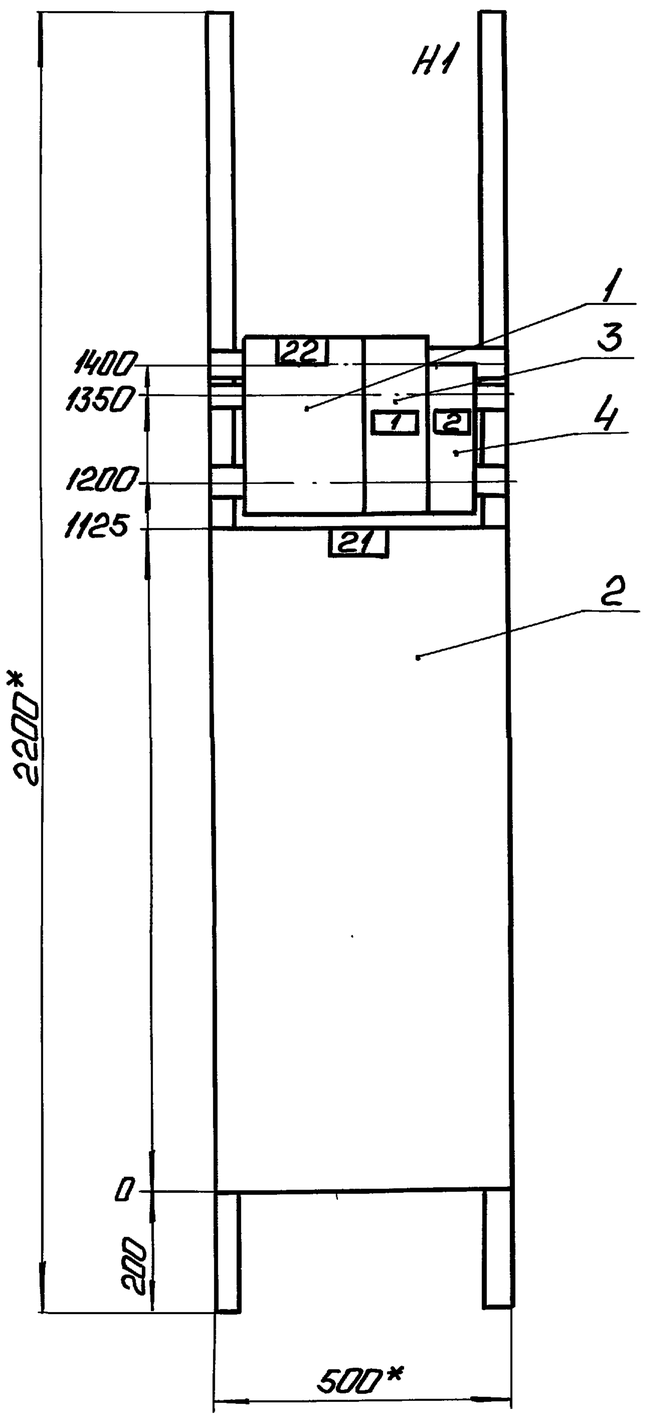

Инв.№ подл. | Подп. и дата | Взам. инв.№

Привязан

Инв.№

Панель 1 (набор 1)

				ТП 903-1-278.90		ЭМ.Н 2-2	
					Стадия	Масса	Масштаб
							1:10
Нач.отд	Хакелис				Лист 2	Листов	
Н.контр	Зорин			Щит открытый 2Щ. Общий вид.	ЛАТГИПРОПРОМ		
Гл.эл.	Викманис						
Нач.гр.	Беген		11.89				
Техник	Жукова		11.89				

Копировал: Формат А3

Альбом 11

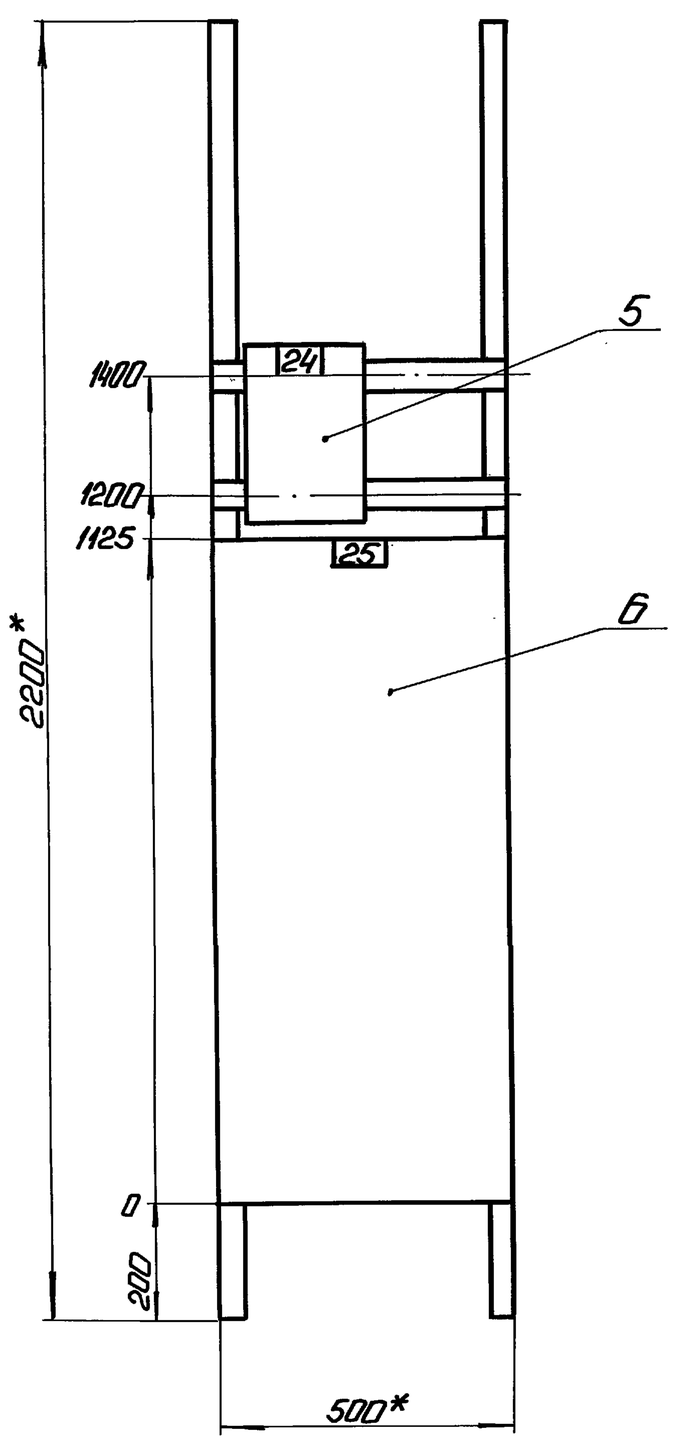

Инв.№ подл. | Подп. и дата | Взам. инв.№

Привязан

Инв.№

Панель 2

				ТП 903-1-278.90		ЭМ.Н 2-2	
					Стадия	Масса	Масштаб
							1:10
Нач.отд	Хакелис				Лист 3	Листов	
Н.контр	Зорин			Щит открытый 2Щ. Общий вид.	ЛАТГИПРОПРОМ		
Гл.эл.	Викманис						
Нач.гр.	Беген		11.89				
Техник	Жукова		11.89				

Копировал: 24218-14 10 Формат А3

Альбом 11

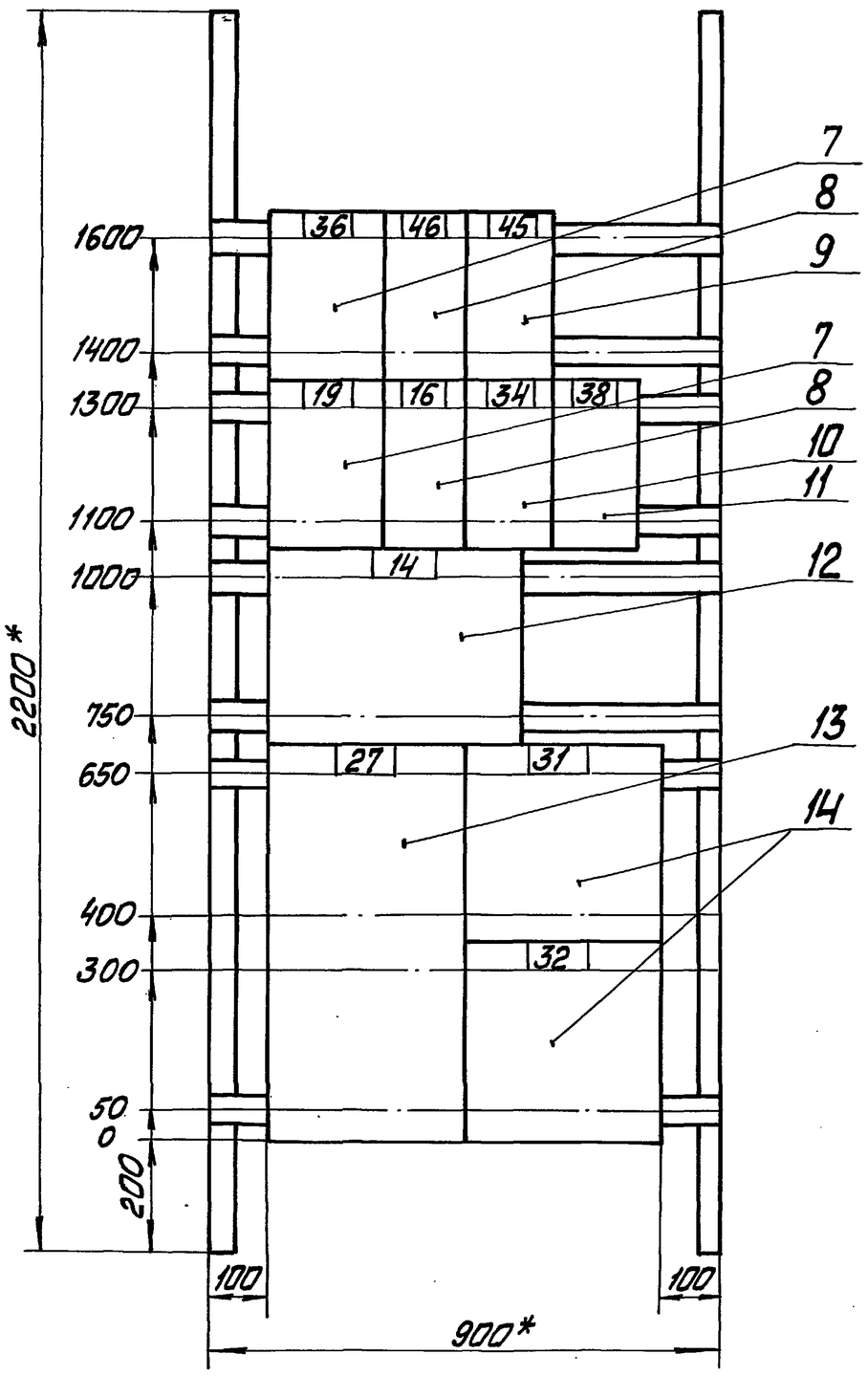

Панель 3

Привязан

Инв. №

Нач. отд.	Хакелис			ТП 903-1-278.90	ЭМ. Н 2-2
Н. контр.	Зорин				Стадия / Масса / Масштаб 1:10
Гл. элек.	Викманис				Лист 4 / Листов
Нач. гр.	Бегеи		11.83	Щит открытый 2Щ. Общий вид	ЛАТГИПРОПРОМ
Техник	Жукова		11.89		

Копировал Мак Формат А3

Альбом 11

Панель	Надпись	Поз. обозначение	Место надписи	Текст	Кол.	Вид шрифта	Заготовка
1			Верхнее	22 Задвижка	1		
			обрамление	сетев. н-са	1		
			То же	21 Сетев. н-с	1		
2			То же	24 Задвижка	1		
			То же	сетев. н-са	1		
			То же	23 Сетев. н-с	1		
3			То же	36 Пожар. задвижка	1		
			То же	19 Задвижка бака аккумул.	1		
			То же	14,16,27,31,32,34,45,46-Насосы	1		
			То же	38 - Вытяжн. вент. В1	1		
1			Табличка	22	1		
	1		То же	ОF1 Щит КИП	1		
	2		То же	ОF2 Щит КИП ВПУ	1		

Привязан:

Инв. №

Нач. отд.	Хакелис			ТП 903-1-278.90	ЭМ. Н 2-3
Н. контр.	Зорин				Стадия / Масса / Масштаб
Гл. элект.	Викманис				Лист 1 / Листов 2
Нач. гр.	Бегеи		11.83	Щит открытый 2Щ. Перечень надписей	ЛАТГИПРОПРОМ
Техник.	Жукова		11.89		

Копировал Мак Формат А4

Альбом 11

Панель	Надпись	Поз. обозначение	Место надписи	Текст	Кол.	Вид шрифта	Заготовка
1			Табличка	21	1		
2			То же	24	1		
			То же	23	1		
3			То же	36	1		
			То же	46	1		
			То же	45	1		
			То же	19	1		
			То же	16	1		
			То же	34	1		
			То же	38	1		
			То же	14	1		
			То же	27	1		
			То же	31	1		
			То же	32	1		

Привязан

Инв. №

ТП 903-1-278.90 ЭМ.Н 2-3 Лист 2

24218-14 11 Копировал Мак Формат А4

Альбом 11

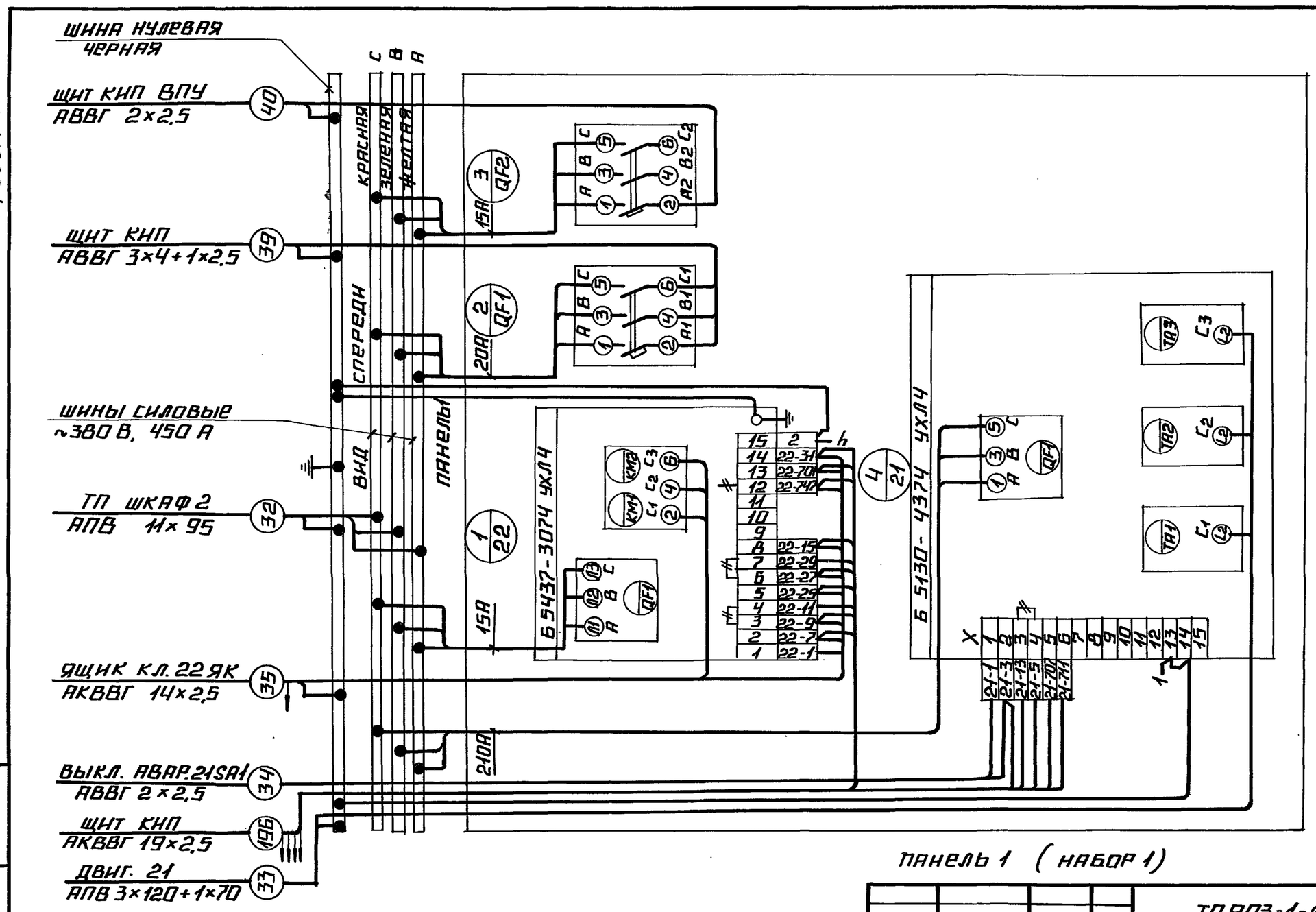

привязан:			
инв. №			

нач. отд.	Хакелис		ТП 903-1-278.90 ЭМ. Н 2-4
н. контр.	Зорин		
гл. элек.	Викманис		щит открытый 2 щ. схема электрическая соединений
нач. гр.	Беген		
техник	Жукова		

стадия	масса	масштаб
лист 1	листов	

ЛАТГИПРОПРОМ

копировал формат А3

Альбом 11

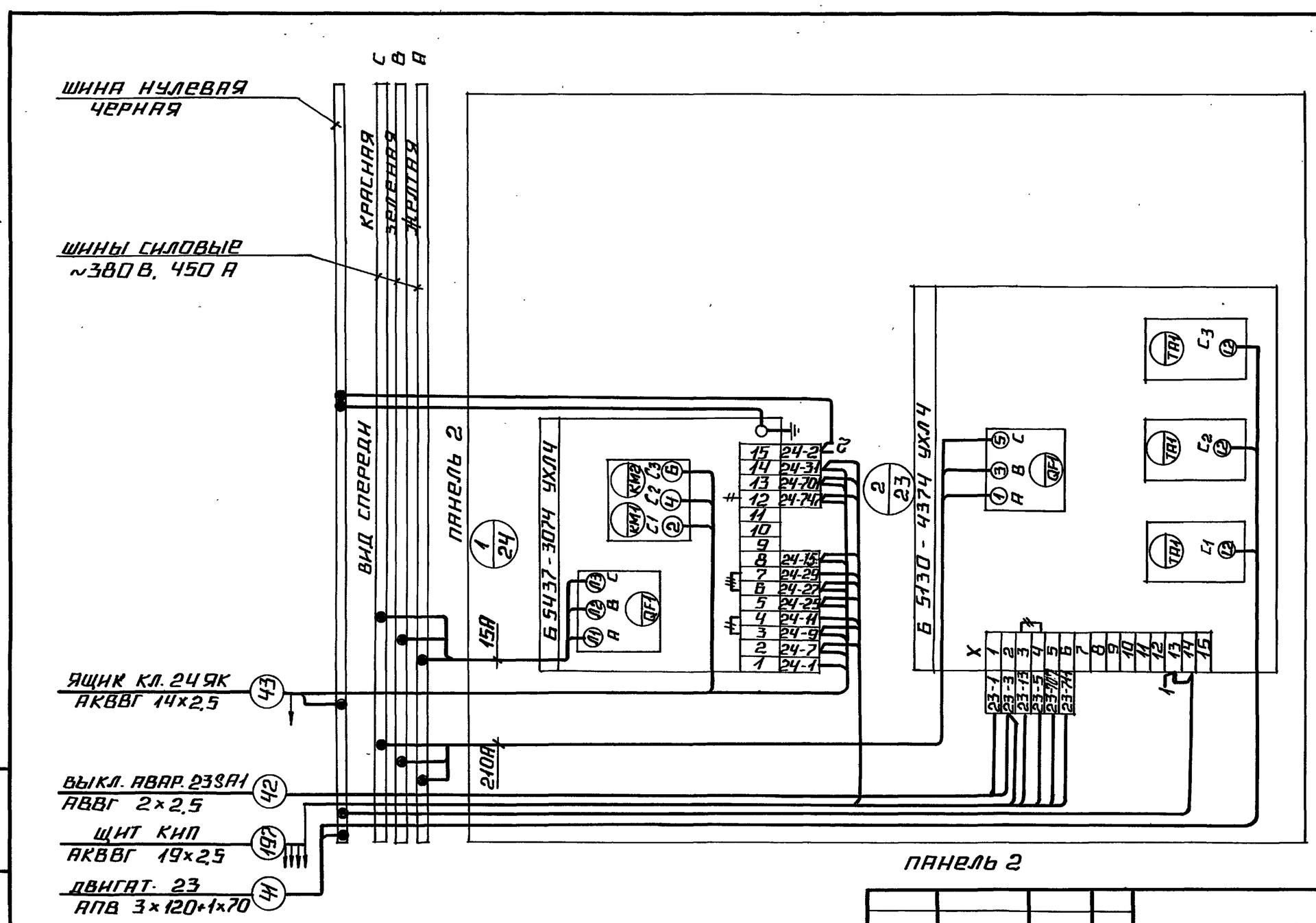

привязан			
инв. №			

нач. отд.	Хакелис		ТП 903-1-278.90 ЭМ. Н 2-4
н. контр.	Зорин		
гл. элек.	Викманис		щит открытый 2 щ. схема электрическая соединений.
нач. гр.	Беген		
техник	Жукова		

стадия	масса	масштаб
лист 2	листов	

ЛАТГИПРОПРОМ

24218-14 12 копировал формат А3

Альбом 11

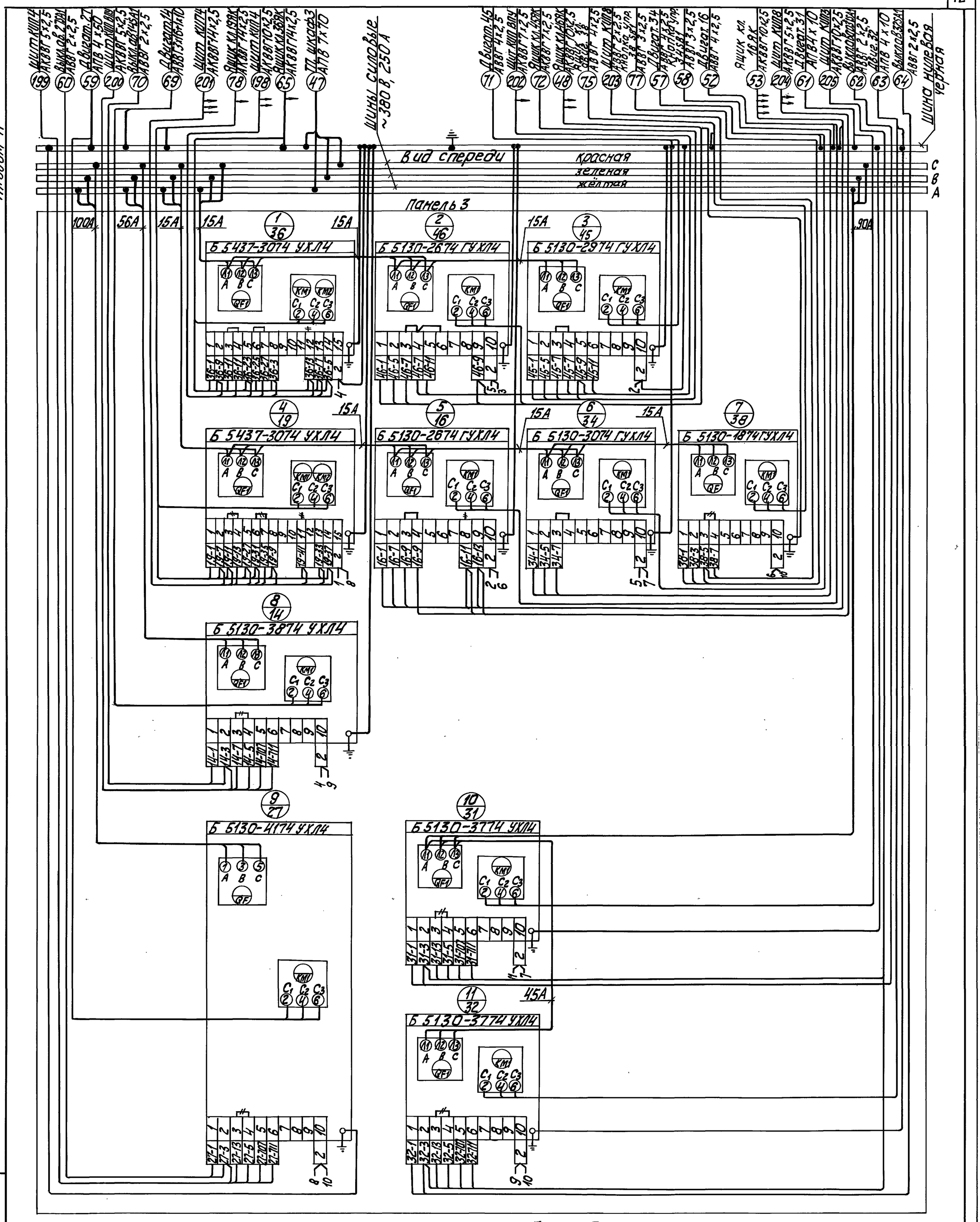

Демонтировать

Нач.отд.	Хакелис			ТП 903-1-278.90	ЭМ.Н 2-4
Н.контр.	Зорин				Стадия / Масса / Масштаб
Гл.элек.	Викманис				Лист 3 / Листов
Нач.гр.	Бегин			Щит открытий 2 Ш. Схема электрическая соединений	ЛАТГИПРОПРОМ
Техник	Жукова				

Привязан

Инв. №

Инв. № подл. | Подп. и дата | Взам. инв. №

24218-14 13 Копировал

Формат А2

Альбом 11

Формат	Зона	Поз.	Обозначение	Наименование	Кол.	Примеч.
				Документация		
			ТП903-1- ЭМ.Н3-2	Общий вид	3	
			ТП903-1- ЭМ.Н3-4	Схема электрическая	2	
				соединений		
			ТП903-1- ЭМ.Н3-3	Перечень надписей	2	
				Сборочные единицы		
	1			Панель 1		
				Блоки:		
		1		Б5437-3074 УХЛ4	1	
		2		Б5130-4374 УХЛ4	1	
				Н1		
				Выключатели:		
		3		АЕ2046М-10РУ3		
				U 380В, 50Гц		
				Ir 31,5А 12Iн	1	QF1

Привязан

Инв. №

Нач.отд.	Хакелис		
Н.контр.	Зорин		
Гл.эл.	Вікманис		
Нач.гр.	Беген		11.89
Техник	Жукова		11.89

ТП903-1-278.90 ЭМ.Н3-1

Стадия	Масса	Масштаб
Лист 1	Листов 2	

Щит открытый 3Щ. Технические данные аппаратов.

ЛАТГИПРОПРОМ

Копировал: Ф.1 Формат А4

Альбом 11

Формат	Зона	Поз.	Обозначение	Наименование	Кол.	Примеч.
		4		АЕ2026-10НУ3		
				U 380В, 50Гц		
				Ir 16А 12Iн	1	QF2
	2			Панель 2		
				Блоки:		
		5		Б5130-3074 ГУХЛ4	5	
		6		Б5130-2674 ГУХЛ4	2	
		7		Б5130-2474 ГУХЛ4	1	
		8		Б5130-2274 ГУХЛ4	1	
		9		Б5437-3074 УХЛ4	1	
		10		Б5130-3874 УХЛ4	1	
		11		Б5130-3774 УХЛ4	1	
		12		Б5130-4174 УХЛ4	2	
		13		Б5130-3174 ГУХЛ4	1	
		14		Б5130-3274 ГУХЛ4	1	

Привязан

Инв. №

ТП903-1-278.90 ЭМ.Н3-1

Лист 2

Копировал: Ф.1 Формат А4

Альбом 11

Вид сверху

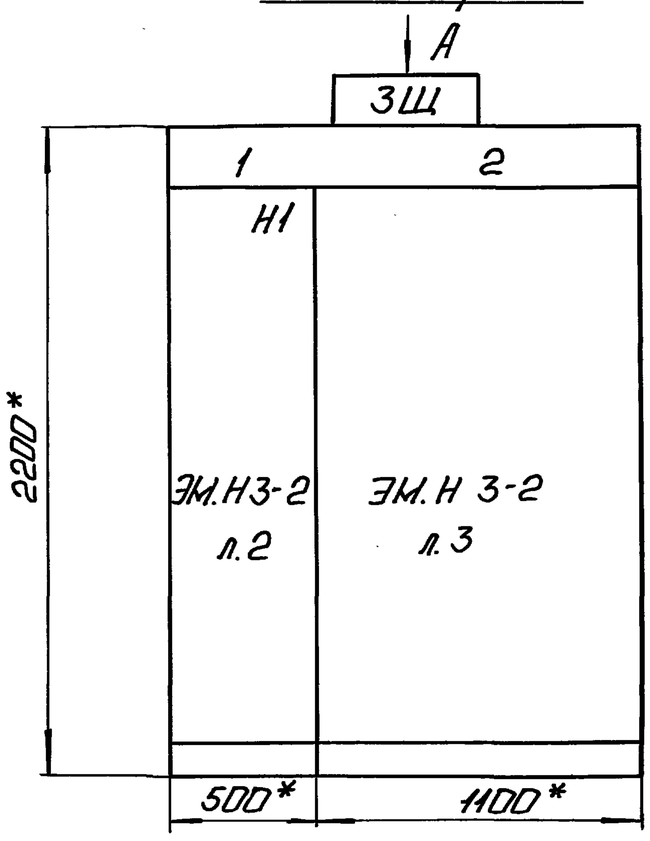

Вид А
М 1:50

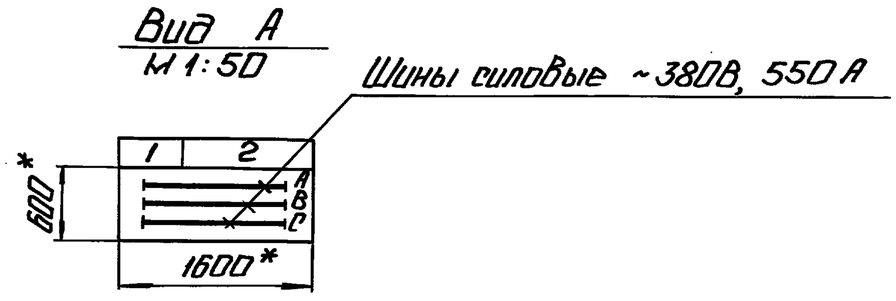

1. Размеры для справок.
2. Неуказанные предельные отклонения размеров по...
3. НКУ является функционально незаконченным изделием.

Строка	1	2
	26 Задвижка сетев. н-са 25 Сетев. н-с	37 Приточн. вент. П1 39,40,41,42,43-вытяжные вент. 20 Задвижка бака аккумул. 13,15,17,18,28,29,30,33,35 Насосы
Панель	1	2

Подвод кабелей сверху

Привязан

Инв. №

Нач.отд.	Хакелис		
Н.контр.	Зорин		
Гл.эл.	Вікманис		
Нач.гр.	Беген		11.89
Техник	Жукова		11.89

ТП903-1-278.90 ЭМ.Н3-2

Стадия	Масса	Масштаб
		1:20
Лист 1	Листов 3	

Щит открытый 3Щ. Общий вид.

ЛАТГИПРОПРОМ

Секция	Масса

Копировал: Ф.1 24218-14 14 Формат А3

Альбом 11

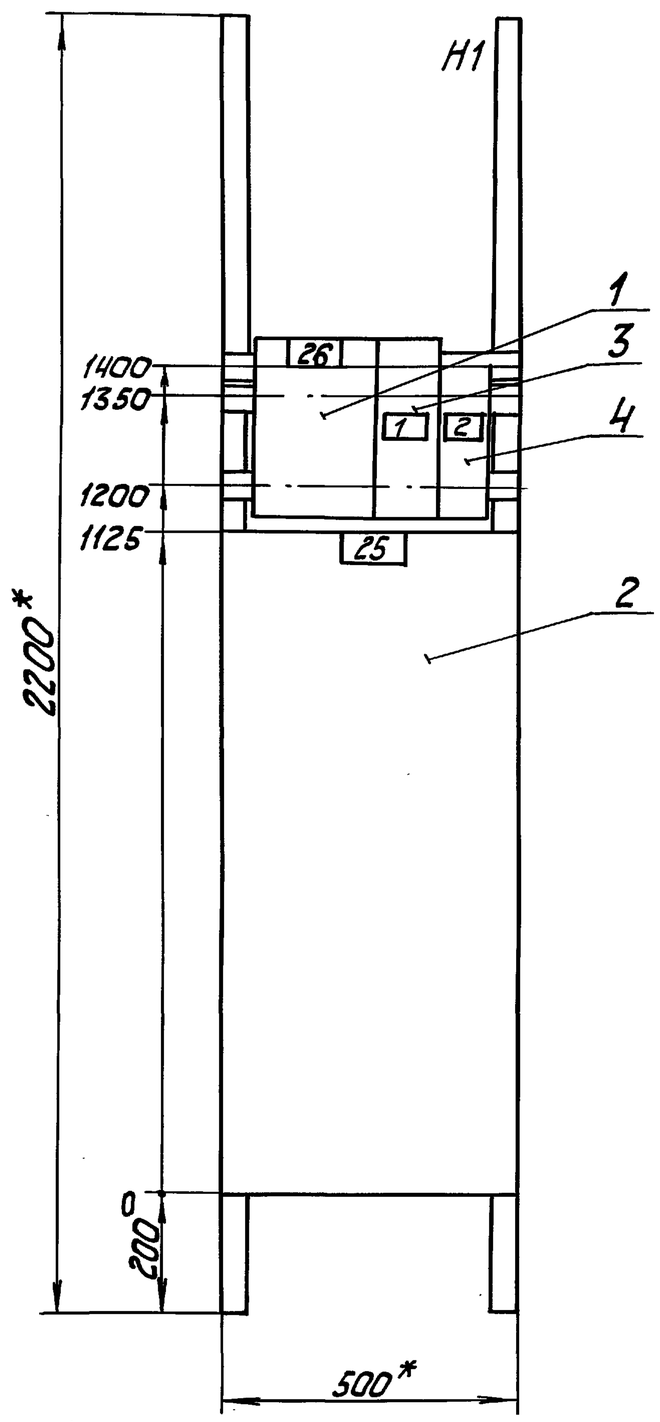

панель 1 (Набор 1)

Нач.отд.	Хакелис		
Н.контр.	Зорин		
Гл.эл.	Викманис		
Нач.гр.	Бегеи		
Техник	Жукова		

привязан

Инв.№

ТП 903-1-278.90 ЭМ. Н 3-2

Стадия	Масса	Масштаб
		1:10
Лист 2	Листов	

щит открытый 3Щ. Общий вид

ЛАТГИПРОПРОМ

копировал

формат А3

Альбом 11

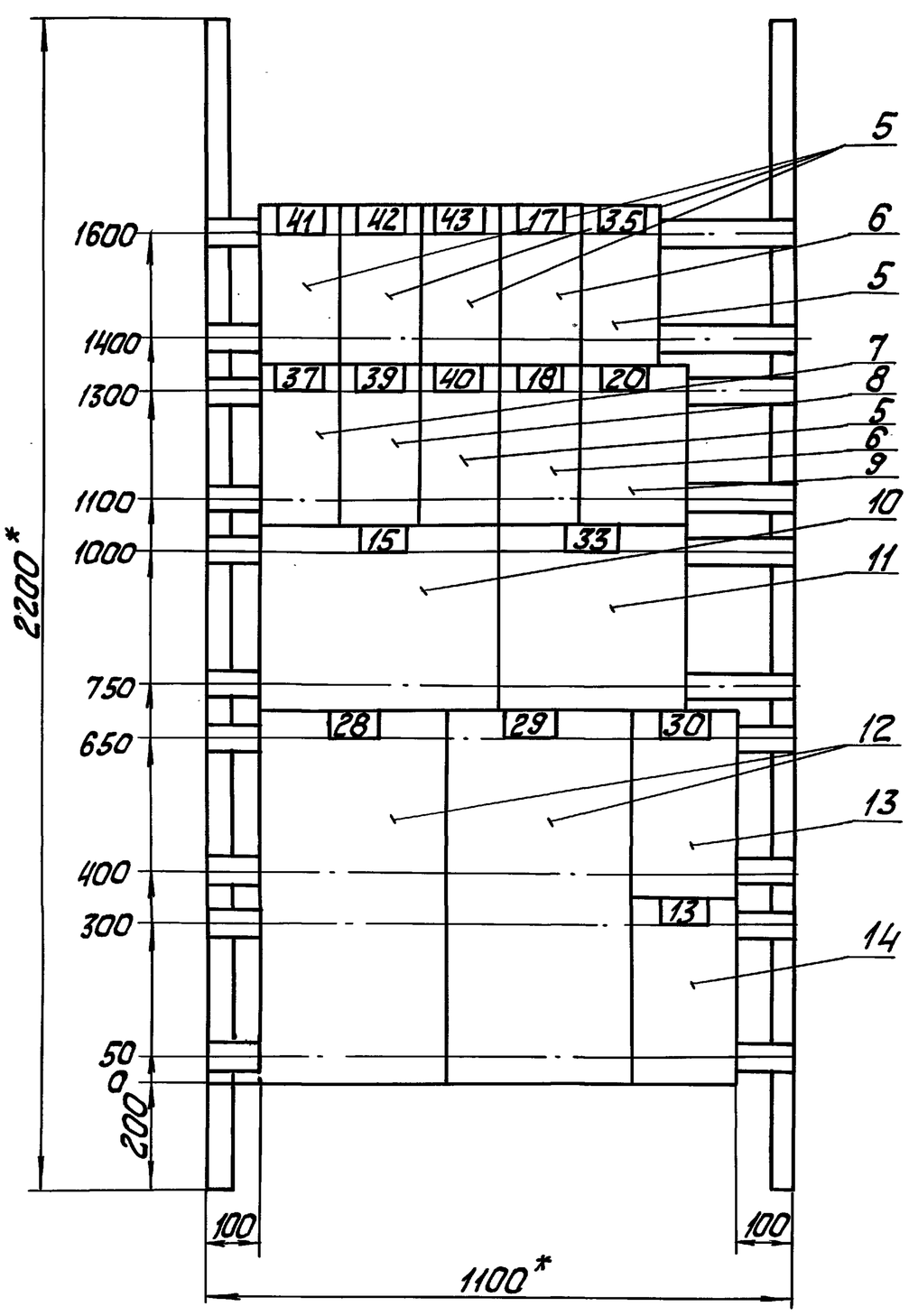

Панель 2

Нач.отд.	Хакелис		
Н.контр.	Зорин		
Гл.элек.	Викманис		
Нач.гр.	Бегеи		
Техник	Жукова		

привязан

Инв.№

ТП 903-1-278.90 ЭМ. Н 3-2

Стадия	Масса	Масштаб
		1:10
Лист 3	Листов	

щит открытый 3Щ. Общий вид.

ЛАТГИПРОПРОМ

24218-14 15 Копировал

формат А3

Альбом 11

Панель	Надпись	Поз. обозначение	Место надписи	Текст	Кол.	Вид шрифта	Заготовка
1			Верхнее	26 Задвижка	1		
			обрамление	сетев. н-са	1		
			То же	25 Сетев. н-с	1		
2			То же	37 Приточн. вент. П1	1		
			То же	39,40,41,42,43-вытяжные вент.	1		
			То же	20 Задвижка бака аккумул.	1		
			То же	13,15,17,18,28,29,30,33,35 Насосы	1		
1			Табличка	26	1		
	1		То же	QF 1 Щит КИП	1		
	2		То же	QF 2 Щит КИП ВПУ	1		
			То же	25	1		
2			То же	41	1		
			То же	42	1		

Привязан

Инв. №

Нач.отд.	Хакелис		
Н.контр.	Зорин		
Гл.элек.	Викманис		
Нач.гр.	Беген		11.89
Техник	Жукова		11.89

ТП 903-1-278.90 ЭМ.Н 3-3

Щит открытый ЗЩ. Перечень надписей.

Стадия | Масса | Масштаб

Лист 1 | Листов 2

ЛАТГИПРОПРОМ

Копировал: Формат А4

Альбом 11

Панель	Надпись	Поз. обозначение	Место надписи	Текст	Кол.		
2			Табличка	43	1		
			То же	17	1		
			То же	35	1		
			То же	37	1		
			То же	39	1		
			То же	40	1		
			То же	18	1		
			То же	20	1		
			То же	15	1		
			То же	33	1		
			То же	28	1		
			То же	29	1		
			То же	30	1		
			То же	13	1		

Привязан

Инв. №

ТП 903-1-278.90 ЭМ.Н 3-3 Лист 2

Копировал: Формат А4

Альбом 11

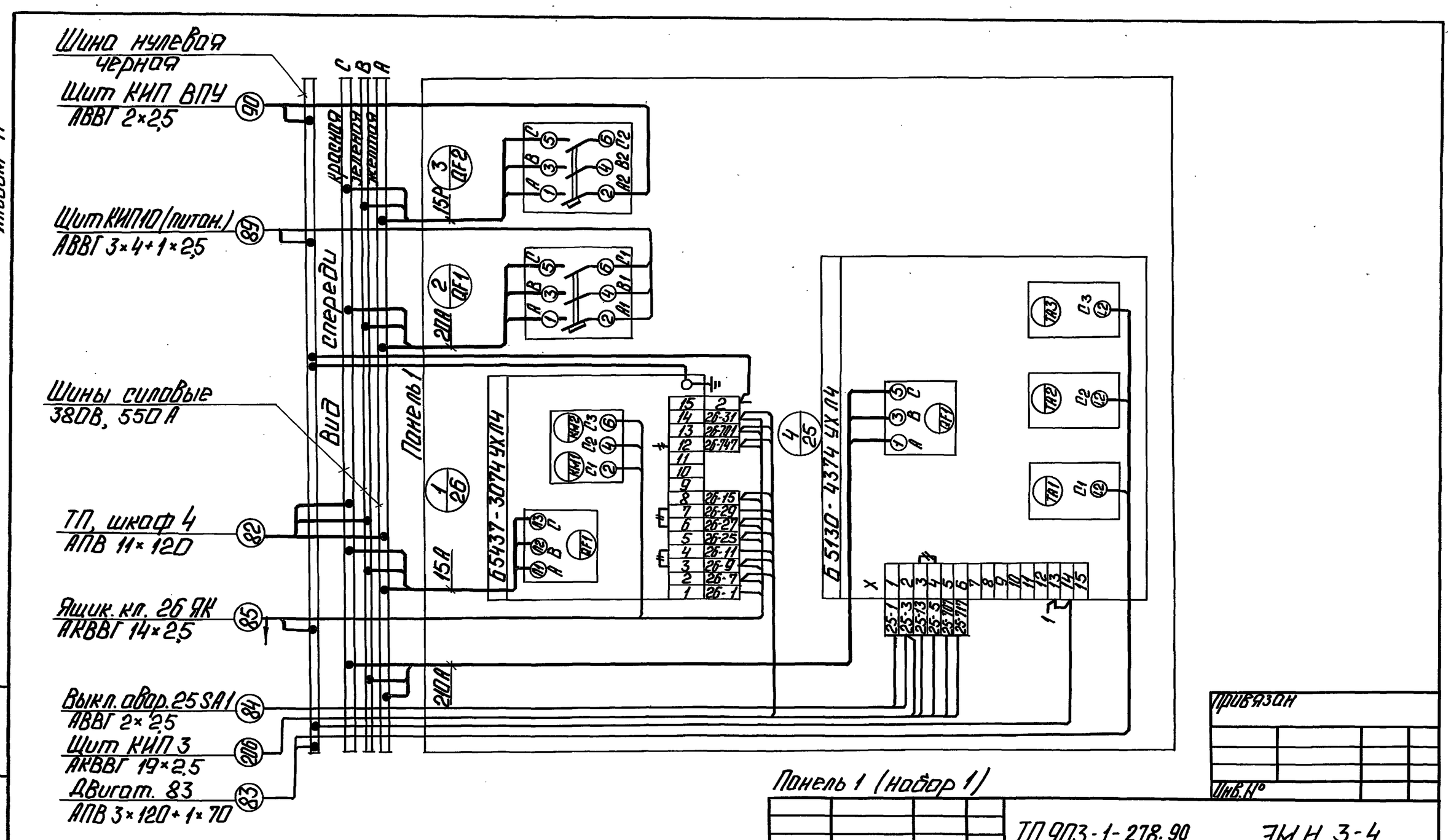

Привязан

Инв. №

Панель 1 (набор 1)

Нач.отд.	Хакелис		
Н.контр.	Зорин		
Гл.элек.	Викманис		
Нач.гр.	Беген		11.89
Техник	Жукова		11.89

ТП 903-1-278.90 ЭМ.Н 3-4

Щит открытый ЗЩ. Схема электрическая соединений.

Стадия | Масса | Масштаб

Лист 1 | Листов 2

ЛАТГИПРОПРОМ

Копировал: 24218-14 16 Формат А3

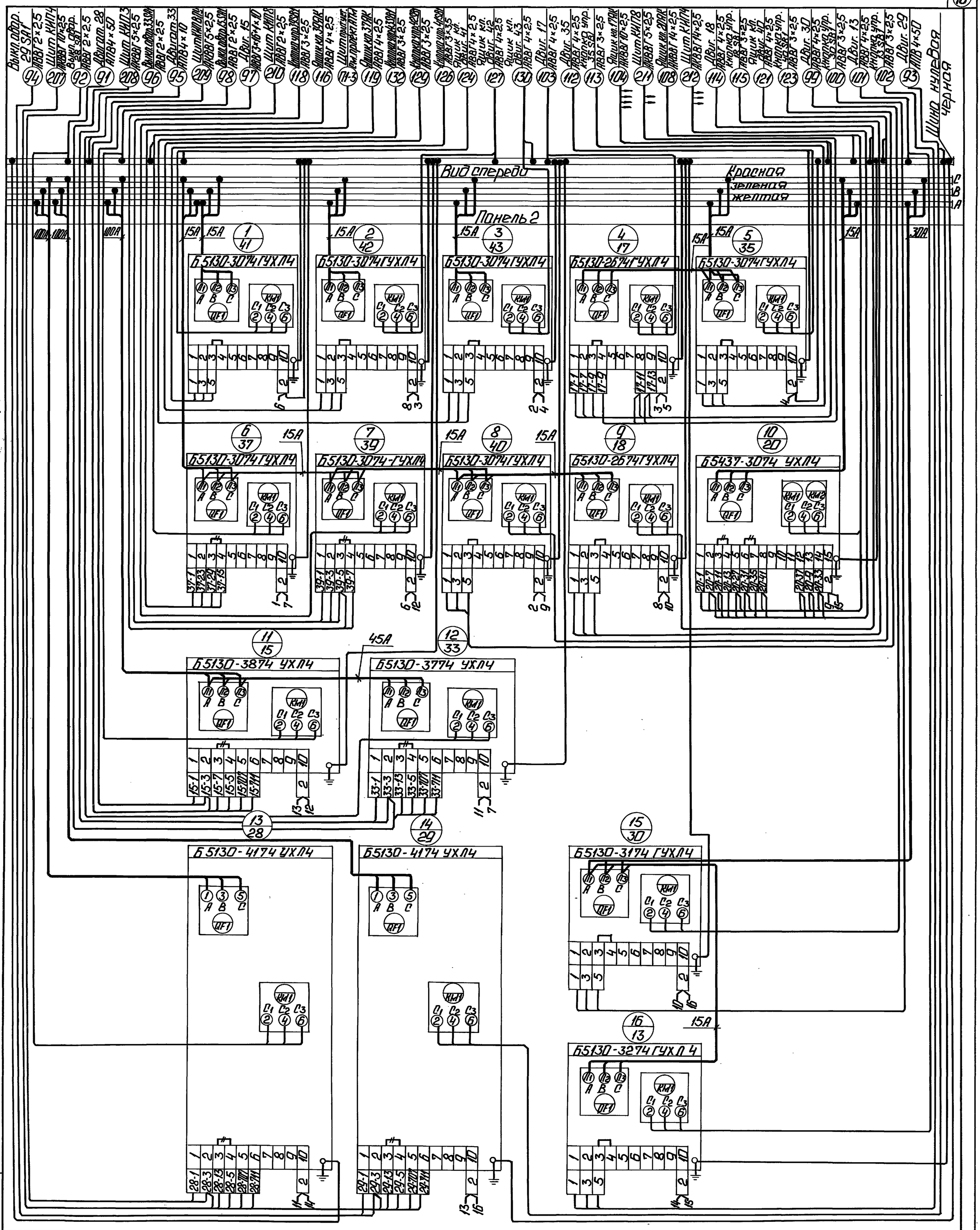

Альбом 11

Нач.отд.	Хакелис			ТП 903-1-278.90	ЭМ.Н 3-4
Н.контр.	Зорин				Стадия / Масса / Масштаб
Гл.элек.	Викманис				Лист 2 / Листов
Нач.гр.	Беген			Щит открытый ЗЦ. Схема электрическая соединений.	ЛАТГИПРОПРОМ
Техник	Жучкова		11.89		

Привязан

Инв. №

Подп. и дата

Взам. инв. №

Копировал: 24218-14

17

Формат А2