ТИПОВОЙ ПРОЕКТ
902-2-473.89.

ОТСТОЙНИКИ КАНАЛИЗАЦИОННЫЕ РАДИАЛЬНЫЕ ПЕРВИЧНЫЕ ИЗ СБОРНОГО ЖЕЛЕЗОБЕТОНА

ДИАМЕТРОМ 30 м

АЛЬБОМ 11

АТХ.Н. ЗАДАНИЕ ЗАВОДУ ИЗГОТОВИТЕЛЮ НА ЩИТ КИП

23984-11
ЦЕНА

Отпускная цена
на момент реализации
указана в счет-накладной

ТИПОВОЙ ПРОЕКТ

902 - 2 - 473.89

ОТСТОЙНИКИ КАНАЛИЗАЦИОННЫЕ РАДИАЛЬНЫЕ ПЕРВИЧНЫЕ ИЗ СБОРНОГО ЖЕЛЕЗОБЕТОНА ДИАМЕТРОМ 30 М

АЛЬБОМ 11

ПЕРЕЧЕНЬ АЛЬБОМОВ

АЛЬБОМ 1	ПЗ	ПОЯСНИТЕЛЬНАЯ ЗАПИСКА
АЛЬБОМ 2	ТХ	ТЕХНОЛОГИЧЕСКИЕ РЕШЕНИЯ
	ОВ	ОТОПЛЕНИЕ И ВЕНТИЛЯЦИЯ
	ВК	ВНУТРЕННИЙ ВОДОПРОВОД И КАНАЛИЗАЦИЯ
АЛЬБОМ 3		ОТСТОЙНИКИ
	КЖ	КОНСТРУКЦИИ ЖЕЛЕЗОБЕТОННЫЕ
	КМ	КОНСТРУКЦИИ МЕТАЛЛИЧЕСКИЕ
АЛЬБОМ 4		ОТСТОЙНИКИ
	КЖ.И	СТРОИТЕЛЬНЫЕ ИЗДЕЛИЯ
АЛЬБОМ 5		НАСОСНАЯ СТАНЦИЯ СЫРОГО ОСАДКА
	АР	АРХИТЕКТУРНЫЕ РЕШЕНИЯ
	КЖ	КОНСТРУКЦИИ ЖЕЛЕЗОБЕТОННЫЕ
	КЖ.И	СТРОИТЕЛЬНЫЕ ИЗДЕЛИЯ
	КМ	КОНСТРУКЦИИ МЕТАЛЛИЧЕСКИЕ
АЛЬБОМ 6	ЭМ	ЭЛЕКТРОСИЛОВОЕ ОБОРУДОВАНИЕ
	АТХ	АВТОМАТИЗАЦИЯ ТЕХНОЛОГИЧЕСКОГО ПРОЦЕССА
	АОВ	АВТОМАТИЗАЦИЯ ВЕНТСИСТЕМ
АЛЬБОМ 7	НО	НЕСТАНДАРТИЗИРОВАННОЕ ОБОРУДОВАНИЕ
АЛЬБОМ 8	СО	СПЕЦИФИКАЦИИ ОБОРУДОВАНИЯ
АЛЬБОМ 9	ВМ	ВЕДОМОСТИ ПОТРЕБНОСТИ В МАТЕРИАЛАХ
АЛЬБОМ 10	С	СМЕТЫ
АЛЬБОМ 11	АТХ.Н.	ЗАДАНИЕ ЗАВОДУ ИЗГОТОВИТЕЛЮ НА ЩИТ КИП

РАЗРАБОТАН
ИНСТИТУТОМ
„МОСВОДОКАНАЛНИИПРОЕКТ"

ГЛАВНЫЙ ИНЖЕНЕР ИНСТИТУТА Д.Д. СОКОЛИН

ГЛАВНЫЙ ИНЖЕНЕР ПРОЕКТА В.К. КАЗАНОВ

УТВЕРЖДЕН РАСПОРЯЖЕНИЕМ МОСГОРИСПОЛКОМА
ОТ 18.08 1989 г № 1583

ВВЕДЕН В ДЕЙСТВИЕ ПРИКАЗОМ ПО ОБЪЕДИНЕНИЮ
„МОСВОДОКАНАЛ" ОТ 06.09 1989 г. № 392

Содержание альбома

NN листов	Наименование и обозначение документов Наименование листа	Стр.
	Содержание альбома	2
АТХ.Н	Ведомость документов	3
АТХ.С02.Л1	Спецификация щитов	4
АТХ.С02.Л2	Спецификация щитов	5
АТХ.01.Л1,Л2	Щит КИП. Общий вид	6
АТХ.01 Л3	Щит КИП. Общий вид	7
АТХ.01.Л4	Щит КИП. Общий вид	8
АТХ.01.Л5	Щит КИП. Общий вид	9
АТХ.02.Л1	Щит КИП. Таблица соединений	
АТХ.02.Л2,Л3	Щит КИП. Таблица соединений	10
АТХ.02.Л4	Щит КИП. Таблица соединений	11
АТХ.03.Л1	Щит КИП. Таблица подключения	
АТХ.03.Л2,Л3	Щит КИП. Таблица подключения	12

Поз.	Обозначение	Наименование	Кол.	Прим.
	АТХ.С02	Спецификация щитов	2	
	АТХ.01	Щит КИП. Общий вид	5	
	АТХ.02	Щит КИП. Таблица соединений	4	
	АТХ.03	Щит КИП. Таблица подключения	3	

ТП902-2-473.89 Альбом 11

Инв. № подл. | Подпись и дата | Взам. инв. №

Зав.Ср.	Рязанова		
Гл.спец.	Павлоцкий		
Н.контр.	Гасумянц		
Нач.отд.	Болотов		

ТП902-2-473.89 АТХ.Н.

Отстойники канализационные радиальные первичные из сборного ж/б диаметром 30м

Стадия	Лист	Листов
Р		1

Ведомость документов

Мосводоканалниипроект

Копировал

Формат А4

Альбом 11

ТП 902-2-473.89

Позиция	Наименование и техническая характеристика оборудования и материалов. Завод-изготовитель (для импортного оборудования - страна, фирма)	Тип, марка оборудования. Обозначение документа и номер опросного листа	Единица измерения		Код завода-изготовителя	Код оборудования, материала	Цена единицы оборудования, тыс. руб.	Количество	Масса единицы оборудования, кг
			Наименование	Код					
1	2	3	4	5	6	7	8	9	10
	I Щиты								
	1 Щит КИП, состоящий из щита ЩПК-3П-I-1000-УХЛ4 ЭР00. ОСТ36.13-76	АТХ.01	шт	796				1	

Зав. бр.	Рязанова		
Гл. спец.	Паволоцкий		
Н. контр.	Гасумянц		
Нач. отд.	Болотов		

ТП902-2-473.89 АТХ.С02

Отстойники канализационные радиальные первичные из сборного ж/б диаметром 30м

Стадия	Лист	Листов
Р	1	2

Спецификация щитов

МосводоканалНИИпроект

Инв. № подл. | Подпись и дата | Взам. инв. №

Копировал Вол 23984-11 5 Формат А3

ТП 902-2-473.89. Альбом II

Позиция	Наименование и техническая характеристика оборудования и материалов Завод-изготовитель (для импортного оборудования - страна, фирма)	Тип, марка оборудования Обозначение документа и номер опросного листа	Единица измерения		Код завода-изготовителя	Код оборудования, материала	Цена единицы оборудования, тыс. руб.	Количество	Масса единицы оборудования, кг
			Наименование	Код					
1	2	3	4	5	6	7	8	9	10
	II Аппаратура и приборы, поставляемые комплектно со щитами								
	1 Пакетный переключатель исп. III	ПП2-10/Н2	шт	796				1	
	2. Автоматический выключатель Iр = 1А. Iотс. = 5·Iр и 220в	АК63МУ3	шт	796				2	
	3. Автоматический выключатель Iр = 4А Iотс = 5·Iр и 220в	АК63-2МУ3	шт	796				1	

Инв. № подл. | Подпись и дата | Взам. инв. №

23984-11 6
Копировал
Формат А3

Поз.	Обозначение	Наименование	Кол.	Примечание
		Документация		
	АТХ.02	Таблица соединений		
	АТХ.03	Таблица подключения		
		Стандартные изделия		
1		Щит ЩПК-3П-I-1000	1	
		-УХЛ4ЛР00		
		ОСТ36.13-76		
2		Скоба С3600 ТК3-125-83	3	
3		Угольник У3 1000 ТК3-128-83	1	
		Прочие изделия		
4	п 2[2]; п 5[в]	Вторичный прибор	3	
		КСУ2-004		
5	п.5[б]	Преобразователь	1	
		передающий расходоме-		
		ра ЦР-61		
6	п. 108[б]	Регулятор температу-	1	
		ры ТМ8		

Поз.	Обозначение	Наименование	кол.	Примечание
7	п.1[б]	Блок сигнализации	1	
		и управления уровне-		
		мера СУ-102		
8	SF6, SF7	Автоматический	2	ТМ3-
		выключатель АК63МУ3		-13-83
		Iр=1,А; Iотс.=5·Iотс, ~220в		
9	SF8	Автоматический	1	ТМ3-
		выключатель АК63-2МУ3		-13-83
		Iр=4А Iотс=5.Iотс, ~220в		
10	SA	Пакетный переключа-	1	ТМ3-
		тель исп.III ПП2-10/Н2		-13-83
11		Блок зажимов	6	
		6324-4П16-В/В У3-10		
12		Упор ТУ36.1751-74	2	
13		Перемычка П	6	
14		Рамка РПМ 66х26	10	
		ТУ36.1130-74		
		Материалы		
15		Провод ПВ1 1х1	100м	
		ГОСТ 6323-79		

Зав.бр.	Рязанова		
Гл.спец.	Павлоцкий		
Н.контр.	Гасумянц		
Нач.отд.	Болотов		

ТП 902-2-473.89 АТХ.01

Отстойники канализационные радиальные первичные из сборного ж/б диаметром 30м

Стадия	Лист	Листов
Р	1	5

Щит КИП Общий вид.

Мосводоканалнипроект

Формат А4

ТП. 902-2-473.89 АТХ.01 Лист 2

Копировал Валя 23984-11 7 Формат А4

Инв.№подл. | Подпись и дата | Взам.инв.№

Передняя стенка шкафа

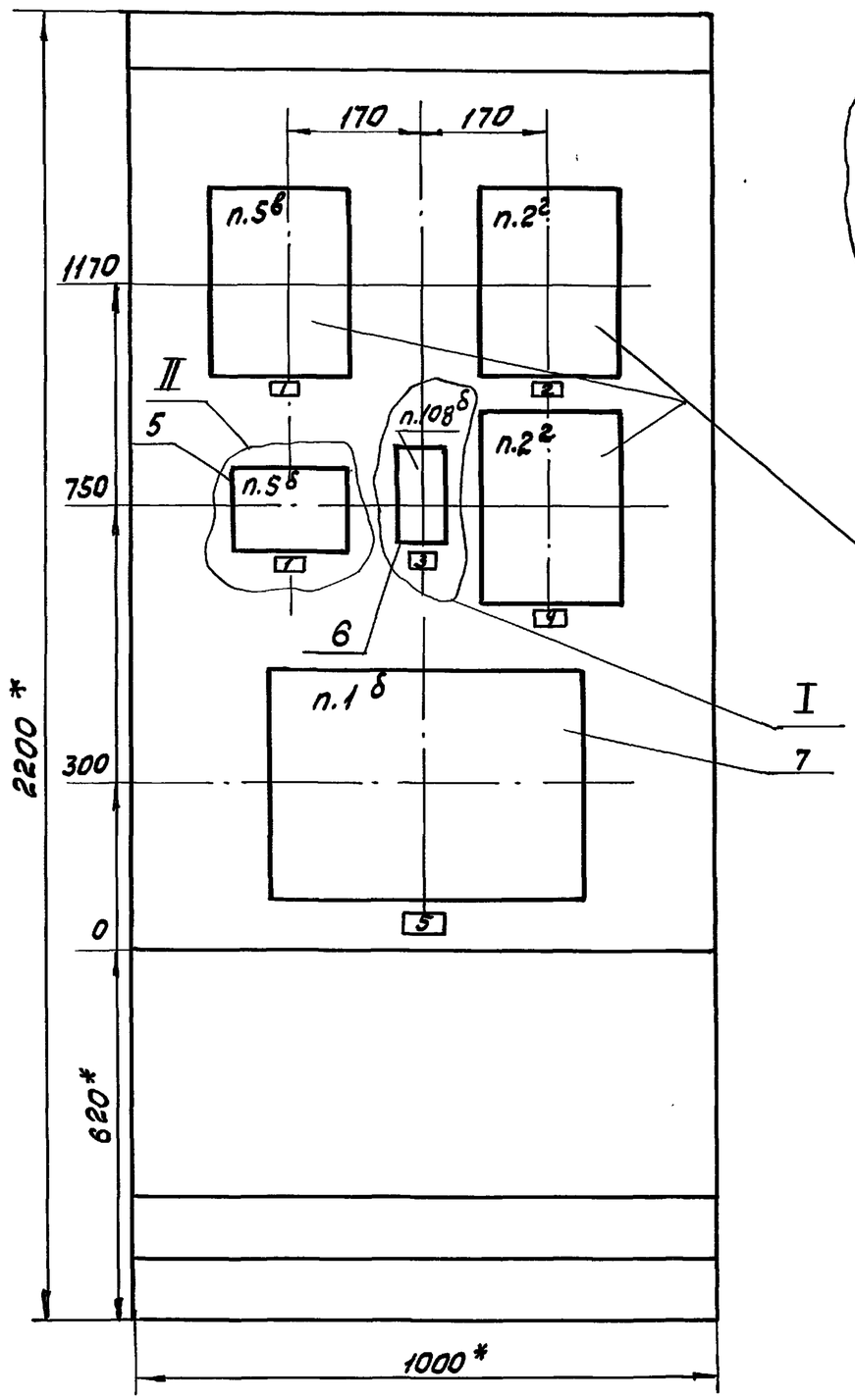

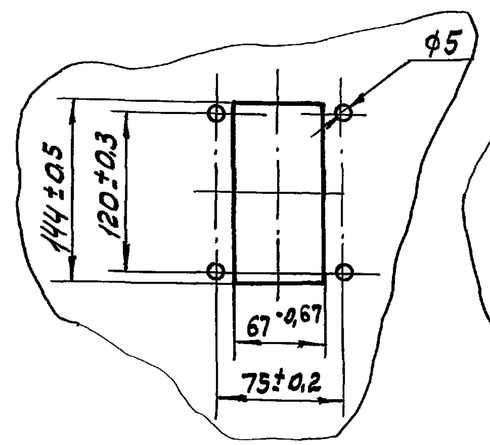

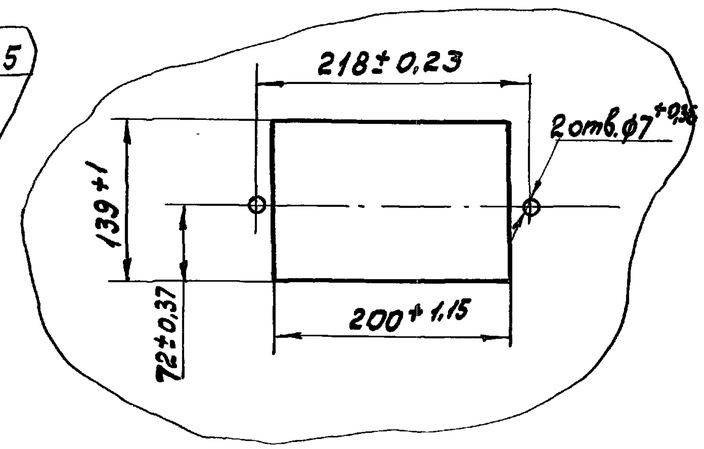

4
ТМ4-619-81

1.* Размеры для справок.
2. Покрытие - вариант 2 ОСТ 36.13-76
3. Вырез под прибор поз. 1б выполнить по месту монтажа.

ТП 902-2-473.89	АТХ.01	лист 3

Инв.№ подл. | Подпись и дата | Взам. инв.№

Вид на внутренние плоскости щита (развернуто).

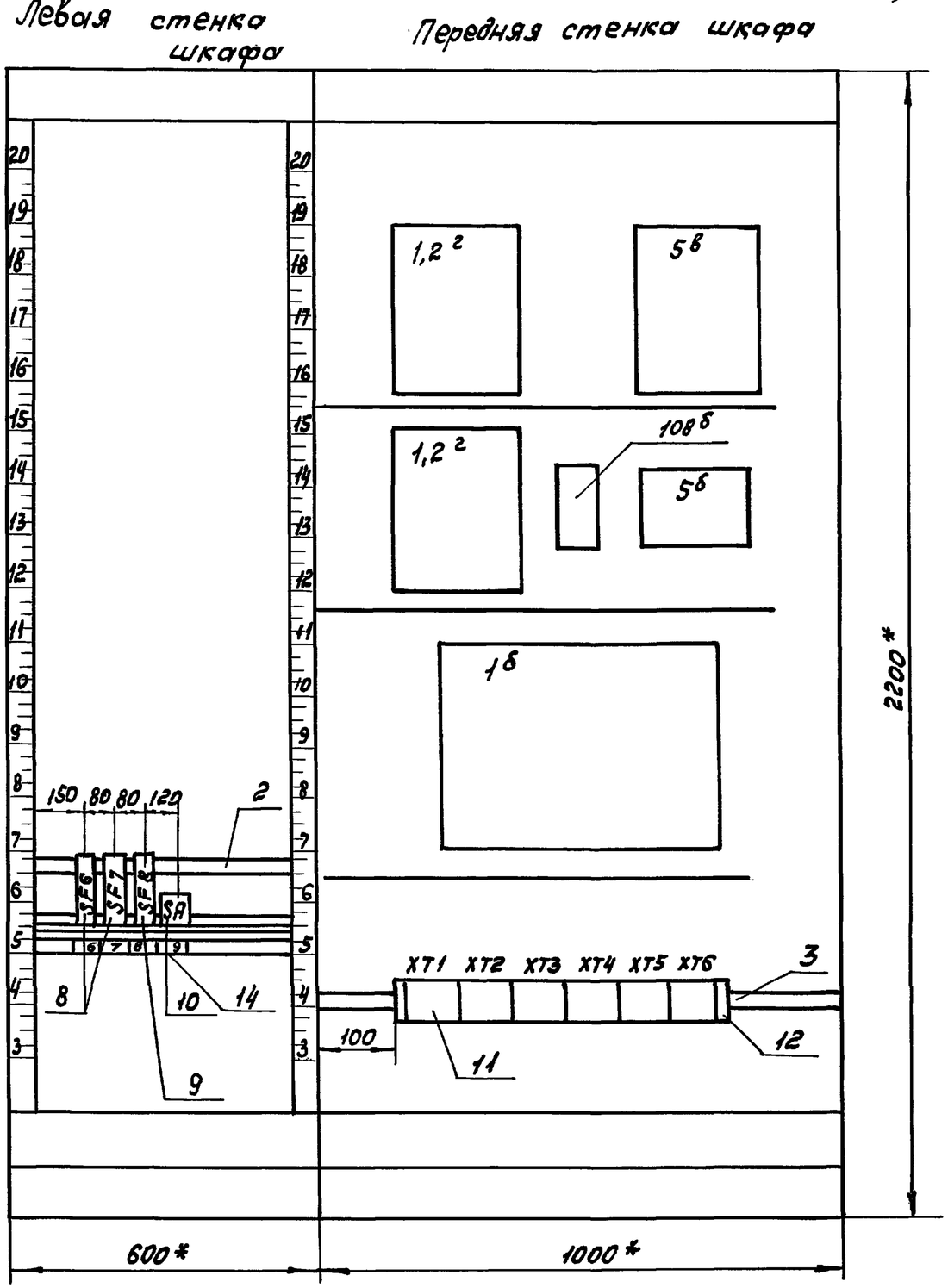

ТП 902-2-473.89 АТХ. 01.		лист 4

Инв. № подл. | Подпись и дата | Взам. инв. №

ТП902-2-473.89 Альбом 11

№ надписи	Текст надписи	Кол.	№ надписи	Текст надписи	кол.
	Рамка 66 x 26				
1	Расход осадка	2			
2	Уровень жира в жиросборнике N 1	1			
3	Регулятор температуры	1			
4	Уровень жира в жиросборнике N 2	1			
5	Уровень осадка в отстойниках	1			
6	Питание Уровнемер 2^2 ж/с N 1	1			
7	Питание. Уровнемер 2^2 ж/с N 2	1			
8	Питание. Расходомер $n\ 5^в$	1			
9	Ввод n 220в	1			

Инв. № подл. | Подпись и дата | Взам. инв. №

ТП 902-2-473.89 АТХ.01 Лист 5

Формат А4

Проводник	Откуда идет	Куда поступает	Данные провода	Примечание
	Технические требования			
	Таблица соединений выполнена на основании схем АТХ. л.3,4 ЭМ л.7,11, АОВ л 3. Альбом 6			
33	XT1:2	$1^б$-Ш7:1		
37	XT1:3	$1^б$-Ш7:2		
42	XT1:4	$1^б$-Ш7:3		
46	XT1:5	$1^б$-Ш7:4		
51	XT1:6	$1^б$:1		
17-6	XT2:2	$108^б$:14		
17-9	XT2:3	$108^б$:3		
17-10	XT2:4	$108^б$:5		
17-13	XT2:5	$108^б$:21		
17-14	XT2:6	$108^б$:13	ПВ1 1x1	
17-15	XT4:9	$108^б$:9		
17-16	XT4:10	$108^б$:20		п
17-16	$108^б$:20	$108^б$:28		
206	XT2:7	$1,2^2$-X3:1A		п
206	$1,2^2$-X3:1A	1.2^2-X3:2A		

Инв. № подл. | Подпись и дата | Взам. инв. №

Зав. бр.	Рязанова		
Гл. спец.	Паволоцкий		
Н. контр.	Гасумянц		
Нач. отд.	Болотов		

ТП902-2-473.89 АТХ.02

Отстойники канализационные радиальные первичные из сборного ж/б диаметром 30м

Стадия	Лист	Листов
Р	1	4

Щит КИП

Таблица соединений

Мосводоканалниипроект

Копировал

23984-11 10

Формат А4

Проводник	Откуда идет	Куда поступает	Данные провода	Примечание
207	XT2:7	1.2^2-X3:1Б		
208	XT6:7	1.2^2-X3:3A		
210	XT6:9	2.2^2-X3:1A		П
210	2.2^2-X3:1A	2.2^2-X3:2A		
211	XT6:10	2.2^2-X3:1Б		
213	XT1:1	2.2^2-X3:3A		
303	XT2:9	SF8:4		
303	SF8:4	$5^б$-X2:19		
303	$5^б$-X2:19	$5^в$-XT1:1		
304	XT2:4	$5^б$-X2:9		
304	$5^б$-X2:9	$5^в$-XT1:2		
305	$5^б$-X2:18	$5^в$-XT2:3A		
306	$5^б$-X2:5	$5^в$-XT2:3Б		
307	XT3:1	$5^б$-X2:8		
308	XT3:2	$5^б$-X2:7	ПВ1 1x1	
309	XT3:3	$1^б$-Ш2:1		
310	XT3:4	$1^б$-Ш4:1		
311	XT3:5	$1^б$-Ш3:1		
312	XT3:6	$1^б$-Ш1:1		
313	XT3:7	$1^б$-Ш2:2		
314	XT3:8	$1^б$-Ш4:2		
315	XT3:9	$1^б$-Ш3:2		
316	XT3:10	$1^б$-Ш1:2		
317	XT4:1	$1^б$-Ш2:3		
318	XT4:2	$1^б$-Ш4:3		
319	XT4:3	$1^б$-Ш3:3		
320	XT4:4	$1^б$-Ш1:3		

Инв.№подл. | Подпись и дата | Взам.инв.№

Проводник	Откуда идет	Куда поступает	Данные провода	Примечание
321	XT4:5	$1^б$-Ш2:4		
322	XT4:6	$1^б$-Ш4:4		
323	XT4:7	$1^б$-Ш3:4		
324	XT4:8	$1^б$-Ш1:4		
327	XT6:1	1.2^2-XT2:3A		
328	XT6:2	1.2^2-XT2:3Б		
329	XT6:3	SF6:2		
329	SF6:2	1.2^2-XT1:2		
332	XT6:4	2.2^2-XT2:3A		
333	XT6:5	2.2^2-XT2:3Б		
334	XT6:6	SF7:2		
334	SF7:2	2.2^2-XT1:2	ПВ1 1x1	
528	XT1:10	$5^в$-X3:2Б		
529	XT2:2	$5^в$-X3:2A		
801	SA:C1	SF8:1		
801	SF8:1	SF7:1		
801	SF7:1	SF6:1		
802	XT5:1	SA:1Л1		
803	XT5:2	SA:2Л1		
N	XT5:3	XT5:4	П	П
N	XT5:4	XT5:5	П	П
N	XT5:5	XT5:6	П	П
N	XT5:6	$1^б$:2		
N	$1^б$:2	$108^б$:16	ПВ1 1x1	
N	$108^б$:16	2.2^2-XT1:1		
N	2.2^2-XT1:1	SF8:3		

Инв.№подл. | Подпись и дата | Взам.инв.№

Копировал Вел

Проводник	Откуда идет	Куда поступает	Данные провода	Примечание
N-N (земля)	XT5:7	XT5:8	П	П
N-N	XT5:8	XT5:9	П	П
N-N	XT5:9	XT5:10	П	П
N-N	XT5:10	Стойки: ⏚		
N-N	Стойки: ⏚	Рейки для		
		установки		
		аппаратуры: ⏚		
N-N	Рейка для	$1^б$: ⏚		
	установки			
	аппаратуры: ⏚			
N-N	Рейка для	$2.2^г$: ⏚		
	установки		ПВ1 1х1	
	аппаратуры: ⏚			
N-N	Рейка для установки	$108^б$: ⏚		
	аппаратуры: ⏚			
N-N	Рейка для установки	$5^б$: ⏚		
	аппаратуры: ⏚			
N-N	Рейка для установки	$5^в$: ⏚		
	аппаратуры: ⏚			
N-N	Рейка для установки	$1,2^г$: ⏚		
	аппаратуры: ⏚			

Альбом 11

ТП 902-2-473.89

Инв. № подл. | Подпись и дата | Взам. инв. №

ТП 902-2-473.89 АТХ.02 Лист 4

Формат А4

Проводник	Вывод	Вид контакта	Вывод	Проводник	Проводник	Вывод	Вид контакта	Вывод	Проводник
		Технические			требования				
		таблица подключения			выполнена				
		на основании схем			АТХ. л.3, 4,				
		ЭМ л.7, 11	АОВ л.3		Альбом 6				
		и таблицы соединений			АТХ.02				
		Левая	стенка						
		SF6					SA		
801	1		2	329*	801	C1		1Л1	802
								2Л1	803
		SF7							
801*	1		2	334*					
		SF8							
801*	1		2	304					
N	3		4	303*					

Инв. № подл. | Подпись и дата | Взам. инв. №

Зав. гр.	Рязанова		ТП902-2-473.89 АТХ.03
Гл. спец.	Паволоцкий		Отстойники канализационные радиальные первичные из сборного ж/б диаметром 30м — Стадия: Р; Лист: 1; Листов: 3
Н. контр.	Гасумянц		Щит КИП. Таблица подключения
Нач. отд.	Болотов		Мосводоканалнипроект

Копировал Фам 23984-11 12

Формат А4

Проводник	Вывод	Вид контакта	Вывод	Проводник
Передняя стенка				
		1,2 г		
		ХТ1		
N	1		2	329
		ХТ2		
327	3А		3Б	328
		Х3		
206 *	1А п		1Б	207
206	2А п			
208	3А			
земля	⏚			
		5 в		
		ХТ1		
303	1		2	304
		ХТ2		
305	3А		3Б	306
		Х3		
528	2А		2Б	529
земля	⏚			
		2,2 г		
		ХТ1		
N *	1		2	334
		ХТ2		
332	3А		3Б	333

Проводник	Вывод	Вид контакта	Вывод	Проводник
		22 г		
		Х3		
210 *	1А п		1Б	211
210	2А п			
213	3А			
		108 б		
17-6	14		3	17-9
17-10	5		16	N *
17-14	13		9	17-15
17-13	21		п 20	17-16 *
	⏚		п 28	17-16
		5 б		
		Х2		
306	5			
308	7			
307	8		18	305
304 *	9		19	303 *
	⏚			
		1 б		
51	1		2	N *
		Ш1		
312	1		2	316
320	3		4	324

Инв. № подл. | Подпись и дата | Взам. инв. №

Формат А4

Проводник	Вывод	Вид контакта	Вывод	Проводник
		Ш2		
309	1		2	313
317	3		4	321
		Ш3		
311	1		2	315
319	3		4	323
		Ш4		
310	1		2	314
318	3		4	322
		Ш7		
33	1		2	37
42	3		4	46
земля	⏚			
		ХТ1		
213	1		2	33
37	3		4	42
46	5		6	51
	7		8	
	9		10	528
		ХТ2		
529	1		2	17-6
17-9	3		4	17-10
17-13	5		6	17-14
206	7		8	207
303	9		10	304

Проводник	Вывод	Вид контакта	Вывод	Проводник
		ХТ3		
307	1		2	308
309	3		4	310
311	5		6	312
313	7		8	314
315	9		10	316
		ХТ4		
317	1		2	318
319	3		4	320
321	5		6	322
323	7		8	324
17-15	9		10	17-16
		ХТ5		
802	1		2	803
N	3	п	4	
	4	п	5	
	5	п	6	
N-N	7	п	8	
	8	п	9	
	9	п	10	
		ХТ6		
327	1		2	328
329	3		4	332
333	5		6	334
208	7		8	
210	9		10	211

Инв. № подл. | Подпись и дата | Взам. инв. №

Копировал Воля

Формат А4

15.5.90 г