ТИПОВОЙ ПРОЕКТ
903-1-221.86

КОТЕЛЬНАЯ

С 4 КОТЛАМИ КЕ-2,5-14С
ДЛЯ СЕЛЬСКОХОЗЯЙСТВЕННОГО СТРОИТЕЛЬСТВА
(В БЛОЧНОМ ИСПОЛНЕНИИ)
ТОПЛИВО-КАМЕННЫЕ И БУРЫЕ УГЛИ

Альбом Б

в 3 частях
часть 1
стр. 1÷49

21192-06
цена 3-88

ЦЕНТРАЛЬНЫЙ ИНСТИТУТ ТИПОВОГО ПРОЕКТИРОВАНИЯ
ГОССТРОЯ СССР
Москва, А-445 Смольная ул. 22
Сдано в печать VI 1986 г
Заказ № 7582 Тираж 280 экз.

ТИПОВОЙ ПРОЕКТ
903-1-221.86

КОТЕЛЬНАЯ С 4 КОТЛАМИ КЕ-2,5-14с

ДЛЯ СЕЛЬСКОХОЗЯЙСТВЕННОГО СТРОИТЕЛЬСТВА
(В БЛОЧНОМ ИСПОЛНЕНИИ)
ТОПЛИВО - КАМЕННЫЕ И БУРЫЕ УГЛИ

СОСТАВ ПРОЕКТА:

№ АЛЬБОМОВ	НАИМЕНОВАНИЕ АЛЬБОМОВ
1	Пояснительная записка
2	Тепломеханические решения Топливо-каменный уголь
3	Тепломеханические решения Топливо-бурый уголь
4	Тепломеханические решения Водоподготовка
5	Топливоподача и шлакозолоудаление
6 части 1,2,3	Чертежи нетиповых технологических конструкций Технологическое оборудование
7 части 1,2	Архитектурные решения. Конструкции железобетонные Конструкции металлические
8	Строительные изделия
9	Силовое электрооборудование Электрическое освещение Связь и сигнализация
10	Задание заводу-изготовителю НКУ
11	Автоматизация Схемы функциональные
12	Автоматизация Схемы электрические принципиальные
13	Задание заводу-изготовителю щитов автоматизации
14	Отопление и вентиляция Внутренний водопровод и канализация
15 части 1,2	Спецификации оборудования
16 части 1,2,3,4,5,6	Сметы
17	Ведомости потребности в материалах

ПРИМЕНЕННЫЕ МАТЕРИАЛЫ

Типовой проект 907-2-247 Альбомы I, II	Металлические трубы для отвода дымовых газов с температурой до 350°С с надземным примыканием газоходов на отметке +0,500м Поставщик: ЦИТП г Москва
Типовой проект 704-1-162 83 Альбомы I, II, VII, VIII	Резервуар стальной горизонтальный цилиндрический для хранения нефтепродуктов емкостью 50м³ Поставщик: Казахский филиал ЦИТП.
Типовой проект 901-4-64 83 Альбомы I, II, III, IV, V VI (в 2), VII 84, VIII	Резервуары для воды прямоугольные ж/б сборные емкостью от 50 до 300м³ (с применением стеновых панелей с опорной пятой) Поставщик: Тбилисский филиал ЦИТП

АЛЬБОМ 6

Разработан
Государственным проектным институтом
Горьковский Сантехпроект
Главстроипроекта
Госстроя СССР

Утвержден Минсельхозом СССР
Приказ № 93-3Г от 26.11.85г.
Введен в действие
ГПИ Горьковский Сантехпроект
Приказ № 125 от 18.12.85г

Главный инженер — Ю И Шиллер
Главный инженер проекта — Б М Ройзман
Главный инженер — Ю П Фалалеев
Главный инженер проекта — Т Г Гусева

Содержание альбома

Обозначение	Наименование	Стр.
	Содержание	2÷4
Д20В.008.000	Газоходы (топливо-каменный уголь)	5
Д20В.008.000 ВП	Газоходы (топливо-каменный уголь)	
	Ведомость покупных изделий	
Д20В.008.000 СБ	Газоходы (топливо-каменный уголь)	6,7
Д20В.008.001	Переход	7
Д20В.008.005	Прокладка	8
Д20В.008.010	Короб	
Д20В.008.010 СБ	Короб	9
Д20В.008.020 СБ	Короб	
Д20В.008.004	Прокладка	10
Д20В.008.020	Короб	
Д20В.008.007	Лист	
Д20В.008.018	Ребро	
Д20В.008.016	Стенка	11
Д20В.008.030	Короб	
Д20В.008.017	Ребро	12
Д20В.008.030СБ	Короб	
Д20В.008.022	Стенка	
Д20В.008.023	Стенка	13
Д20В.008.040	Короб	
Д20В.008.031	Стенка	
Д20В.008.040СБ	Короб	14
Д20В.008.029	Стенка	
Д20В.008.032	Ребро	
Д20В.008.050	Короб	15
Д20В.008.050 СБ	Короб	
Д20В.008.034	Стенка	
Д20В.008.035	Стенка	16
Д20В.008.060	Короб	
Д20В.008.037	Конус	
Д20В.008.070	Короб	
Д20В.008.070СБ	Короб	17
Д20В.008.041	Стенка	
Д20В.008.044	Стенка	
Д20В.008.080	Опора	18
Д20В.008.080СБ	Опора	
Д20В.008.048	Швеллер	
Д20В.008.090	Подвеска	19
Д20В.008.090 СБ	Подвеска	
Д20В.009.000	Газоходы (топливо-бурый уголь)	20
Д20В.009.000 ВС	Газоходы (топливо-бурый уголь)	
	Ведомость спецификаций	
Д20В.009.000 СБ	Газоходы (топливо-бурый уголь)	21,22
Д20В.009.000 ВП	Газоходы (топливо-бурый уголь)	22
	Ведомость покупных изделий	
Д20В.009.010	Короб	23
Д20В.009.010 СБ	Короб	
Д20В.009.004	Ребро	24
Д20В.009.005	Ребро	
Д20В.009.006	Стенка	
Д20В.009.009	Стенка	25
Д20В.009.011	Ребро	
Д20В.009.020	Короб	
Д20В.009.020СБ	Короб	26
Д20В.009.030	Короб	27
Д20В.009.015	Стенка	
Д20В.009.030СБ	Короб	28

Обозначение	Наименование	Стр.
Д20В.009.016	Стенка	29
Д20В.009.017	Стенка	
Д20В.009.019	Уголок	
Д20В.009.040	Крышка	
Д20В.009.040СБ	Крышка	30
Д20В.009.024	Ручка	
Д20В.009.050	Короб	
Д20В.009.050СБ	Короб	
Д21Б.134.000	Воздуховоды (топливо-каменный уголь)	31
Д21Б.134.000 ВС	Воздуховоды (топливо-каменный уголь)	
	Ведомость спецификаций	
Д21Б.134.000 ВП	Воздуховоды (топливо-каменный уголь)	32
	Ведомость покупных изделий	
Д21Б.134.000 СБ	Воздуховоды (топливо-каменный уголь)	33,34
Д21Б.134.010	Короб	34
Д21Б.134.001	Стенка	
Д21Б.134.010 СБ	Короб	35
Д21Б.134.002	Стенка	
Д21Б.134.004	Стенка	
Д21Б.134.005	Стенка	36
Д21Б.134.020	Тройник с заслонкой	
Д21Б.134.009	Крышка	
Д21Б.134.020 СБ	Тройник с заслонкой	37
Д21Б.134.011	Прокладка	38
Д21Б.134.012	Подшипник	
Д21Б.134.013	Прокладка	
Д21Б.134.015	Крышка сальника	
Д21Б.134.014	Подшипник	39
Д21Б.134.016	Вал	
Д21Б.134.017	Фланец	40
Д21Б.134.030	Тройник	
Д21Б.134.022	Стенка	
Д21Б.134.030СБ	Тройник	41
Д21Б.134.025	Стенка	
Д21Б.134.040	Заслонка	
Д21Б.134.040 СБ	Заслонка	42
Д21Б.134.028	Лист	
Д21Б.134.029	Ребро	
Д21Б.134.050	Патрубок заборный	43
Д21Б.134.050СБ	Патрубок заборный	
Д21Б.134.060	Короб	
Д21Б.134.060 СБ	Короб	44
Д21Б.134.033	Стенка	
Д21Б.134.034	Стенка	
Д21Б.134.035	Стенка	45
Д21Б.134.070	Короб	
Д21Б.134.042	Стенка	
Д21Б.134.070СБ	Короб	46
Д21Б.134.044	Лист	
Д21Б.134.080	Короб	
Д21Б.134.080СБ	Короб	47
Д21Б.134.047	Стенка	
Д21Б.134.048	Стенка	
Д21Б.134.090	Короб	48
Д21Б.134.090СБ	Короб	
Д21Б.134.052	Стенка	
Д21Б.134.054	Стенка	49
Д21Б.134.100	Карман всасывающий	

Содержание альбома

Обозначение	Наименование	Стр.
Д21Б.134.100СБ	Картан всасывающий	49
Д21Б.134.059	Вставка	50
Д21Б.134.061	Стенка	
Д21Б.134.062	Стенка	
Д21Б.134.063	Стенка	
Д21Б.134.065	Конус	51
Д21Б.134.110	Короб	
Д21Б.134.110СБ	Короб	
Д21Б.134.067	Переход	52
Д21Б.134.120	Вставка гибкая	
Д21Б.134.073	Рукав	
Д21Б.134.120СБ	Вставка гибкая	53
Д21Б.134.130	Обечайка с фланцем	
Д21Б.134.074	Фланец	
Д21Б.134.075	Обечайка	54
Д21Б.134.140	Хомут	
Д21Б.134.140СБ	Хомут	
Д21Б.134.150	Привод заслонки	
Д21Б.134.150СБ	Привод заслонки	55
Д21Б.134.160	Подвеска	
Д21Б.134.160СБ	Подвеска	56
Д21Б.134.170	Опора	
Д21Б.134.091	Стойка	
Д21Б.134.170СБ	Опора	57
Д21Б.134.092	Лист	
Д21Б.135.010	Короб	
Д21Б.135.000	Воздуховоды(топливо-бурый уголь)	58
Д21Б.135.000ВС	Воздуховоды(топливо-бурый уголь)	
	Ведомость спецификаций	
Д21Б.135.000ВП	Воздуховоды(топливо-бурый уголь)	59
	Ведомость покупных изделий	
Д21Б.135.000СБ	Воздуховоды(топливо-бурый уголь)	60,61
Д21Б.135.010СБ	Короб	61
Д21Б.135.020	Короб	62
Д21Б.135.020СБ	Короб	
Д21Б.136.000	Воздуховод котла	
Д21Б.136.000СБ	Воздуховод котла	63
Д21Б.136.010	Отвод	
Д21Б.136.001	Стенка	
Д21Б.136.010СБ	Отвод	64
Д21Б.136.002	Стенка	
Д21Б.136.020	Короб	
Д21Б.136.020СБ	Короб	65
Д21А.562.000	Короб с заслонкой	
Д21А.562.001	Упор	
Д21А.562.000СБ	Короб с заслонкой	66
Д21А.562.010	Короб	67
Д21А.562.010СБ	Короб	
Д21А.562.020	Заслонка	
Д21А.562.006	Лист	68
Д21А.562.007	Ребро	
Д22Б.084.000	Привод заслонки	
Д22Б.084.000СБ	Привод заслонки	69
Д22Б.084.001	Ось	70
Д22Б.084.002	Ручка	
Д22Б.084.003	Втулка	
Д22Б.084.004	Рычаг	
Д22Б.084.005	Шпилька	71

Обозначение	Наименование	Стр.
Д22Б.084.006	Ушко	71
Д22Б.084.010	Кронштейн	
Д22Б.084.010СБ	Кронштейн	
Д22Б.084.009	Ребро	72
Д22Б.084.020	Кронштейн	
Д22Б.084.020СБ	Кронштейн	
Д22Б.084.014	Ребро	
Д22Б.084.030	Тяга	73
Д22Б.084.017	Втулка	
Д22Б.084.040	Рычаг	
Д22Б.084.022	Труба	
Д22Б.084.023	Серьга	74
Д22Г.056.000	Короб направляющий для угля	
Д22Г.056.004	Ребро	
Д22Г.056.000СБ	Короб направляющий для угля	75
Д22Г.056.001	Стенка	
Д22Г.056.007	Стенка	76
Д22Г.056.009	Стенка	
Д23А.025.000	Трубопровод гидросмыва	
Д23А.025.001	Труба	
Д23А.025.000СБ	Трубопровод гидросмыва	77
Д23А.025.010	Сопло	
Д23А.025.010СБ	Сопло	
Д23А.025.002	Стенка	78
Д23А.025.003	Стенка	
Д23А.025.004	Вставка	
Д23В.053.000	Бак рабочей воды $V=1,6\ м^3$	
Д23В.053.000СБ	Бак рабочей воды $V=1,6\ м^3$	79
Д23В.053.010	Бак	
Д23В.053.010СБ	Бак	80
Д23В.053.001	Цилиндр	
Д23В.053.007	Крышка	
Д23В.053.008	Дно	81
Д23В.053.020	Люк	
Д23В.053.020СБ	Люк	
Д23В.053.009	Крышка	82
Д23В.053.011	Корпус	
Д23В.053.013	Кронштейн	
Д23В.053.014	Ось	83
Д23В.053.015	Проушина	
Д23В.053.012	Прокладка	
Д23В.054.000	Бак взрыхляющей промывки	
Д23В.054.000СБ	Бак взрыхляющей промывки	84
Д23В.054.010	Бак	
Д23В.054.010СБ	Бак	85
Д23В.054.001	Цилиндр	
Д23В.054.006	Крышка	
Д23Г.020.000	Бак-мерник насыщенного раствора соли	86
Д23Г.020.000ВП	Бак-мерник насыщенного раствора соли	
	Ведомость покупных изделий	
Д23Г.020.000СБ	Бак-мерник насыщенного раствора соли	87÷90
Д23Г.020.001	Стрелка	91
Д23Г.020.002	Планка	
Д23Г.020.003	Ролик	
Д23Г.020.004	Планка	
Д23Г.020.005	Ось	92
Д23Г.020.006	Ось	
Д23Г.020.007	Кронштейн	

Содержание альбома

Обозначение	Наименование	Стр.
Д23Г. 020. 007	Кронштейн	92
Д23Г. 020. 008	Заглушка	
Д23Г. 020. 009	Пробка	93
Д23Г. 020. 011	Фланец	
Д23Г. 020. 012	Шайба дроссельная	
Д23Г. 020. 014	Прокладка	
Д23Г. 020. 013	Игла	94
Д23Г. 020. 010	Бак	
Д23Г. 020. 015	Обечайка	
Д23Г. 020. 010 СБ	Бак	95
Д23Г. 020. 016	Дно	
Д23Г. 020. 017	Кольцо	
Д23Г. 020. 020	Опора	96
Д23Г. 020. 020 СБ	Опора	
Д23Г. 020. 025	Уголок	
Д23Г. 020. 030	Лестница	97
Д23Г. 020. 030 СБ	Лестница	
Д23Г. 020. 027	Стойка	
Д23Г. 020. 028	Кронштейн	98
Д23Г. 020. 029	Опора	
Д23Г. 020. 040	Заглушка	
Д23Г. 020. 040 СБ	Заглушка	
Д23Г. 020. 033	Ушко	99
Д23Г. 020. 034	Колпак	
Д23Г. 020. 050	Корпус	
Д23Г. 020. 050 СБ	Корпус	
Д23Г. 020. 035	Труба	100
Д23Г. 020. 036	Бобышка	
Д23Г. 020. 060	Люк	
Д23Г. 020. 039	Лист	
Д23Г. 020. 060 СБ	Люк	101
Д23Г. 020. 041	Ручка	
Д23Г. 020. 042	Петля	
Д23Г. 020. 043	Упор	102
Д23Г. 020. 070	Крышка	
Д23Г. 020. 045	Лист	
Д23Г. 020. 046	Стойка	
Д23Г. 020. 070 СБ	Крышка	103
Д23Г. 020. 048	Опора	104
Д23Г. 020. 080	Поплавок	
Д23Г. 020. 080 СБ	Поплавок	
Д23Г. 020. 053	Кольцо	
Д23Г. 020. 090	Патрубок	105
Д23Г. 020. 090 СБ	Патрубок	
Д23Г. 020. 057	Труба	
Д23Г. 020. 100	Патрубок	
Д23Г. 020. 100 СБ	Патрубок	106
Д23Д. 314. 000	Опора под грязевик	
Д23Д. 315. 000	Опора	
Д23Д. 316. 000	Опора	
Д23Д. 317. 000	Подвеска предохранительного устройства	107
Д23Д. 317. 000 СБ	Подвеска предохранительного устройства	
Д23Д. 317. 002	Накладка	
Д23Д. 318. 000	Опора трубопроводов	
Д23Д. 318. 001	Кронштейн	108
Д23Д. 318. 002	Стойка	
Д23Д. 319. 000	Опора трубопроводов	
Д23Д. 319. 000 СБ	Опора трубопроводов	
Д23Д. 320. 000	Опора трубопроводов	109
Д23Д. 320. 000 СБ	Опора трубопроводов	
Д23Д. 320. 001	Перекладина	
Д23Д. 321. 000	Опора трубопроводов	110
Д23Д. 321. 000 СБ	Опора трубопроводов	
Д23Д. 321. 001	Хомут	
Д23Д. 321. 002	Стойка	111
Д23Д. 322. 000	Опора трубопроводов	

Обозначение	Наименование	Стр.
Д23Д. 322. 000 СБ	Опора трубопроводов	111
Д23Д. 322. 001	Перекладина	112
Д23Д. 323. 000	Опора трубопроводов	
Д23Д. 323. 000 СБ	Опора трубопроводов	
Д12Г. 146. 000	Сочленение МЭО-100/25-0,25 с дымососом ДН-9	
Д12Г. 146. 000 СБ	Сочленение МЭО-100/25-0,25 с дымососом ДН-9	113
Д12Г. 146. 010	Тяга	114
Д12Г. 146. 001	Палец	115
Д12Г. 146. 010 СБ	Винт	
Д12Г. 146. 002	Тяга	
Д12Г. 146. 003	Серьга	116
Д12Г. 146. 020	Вилка	
Д12Г. 146. 020 СБ	Вилка	
Д12Г. 146. 004	Бобышка	117
Д12Г. 146. 030	Муфта	
Д12Г. 146. 005	Ушко	118
Д12Г. 146. 030 СБ	Муфта	
Д12Г. 146. 006	Втулка	
Д12Г. 146. 040	Опора	119
Д12Г. 146. 040 СБ	Опора	
Д12Г. 147. 000 СБ	Сочленение МЭО-100/25-0,25 с вентилятором ВДН-8.	120
Д12Г. 147. 000	Сочленение МЭО-100/25-0,25 с вентилятором ВДН-8	121
Д12Г. 148. 000	Сочленение МЭО-100/25-0,25 с клапаном ОРП-50	
Д12Г. 148. 001	Ось	
Д12Г. 148. 000 СБ	Сочленение МЭО-100/25-0,25 с клапаном ОРП-50	122
Д12Г. 149. 000 СБ	Сочленение МЭО-100/25-0,25 с клапанами типа 6с-9	123
Д12Г. 149. 000	Сочленение МЭО-100/25-0,25 с клапанами типа 6с-9.	124
Д12Г. 150. 000	Сочленение МЭО-100/25-0,25 с клапанами типа 9с-3-3.	
Д12Г. 150. 000 СБ	Сочленение МЭО-100/25-0,25 с клапанами типа 9с-3-3.	125
Д22Г. 057. 000	Шкаф для прибора давления	126
Д22Г. 057. 000 СБ	Шкаф для прибора давления	
Д22Г. 057. 001	Ушко	
Д22Г. 057. 002	Петля	127
Д22Г. 057. 003	Ушко	
Д22Г. 057. 010	Дверь	
Д22Г. 057. 010 СБ	Дверь	
Д22Г. 057. 004	Каркас	128
Д22Г. 057. 006	Ручка	
Д22Г. 057. 020	Корпус	
Д22Г. 057. 020 СБ	Корпус	129
Д22Г. 057. 007	Лист	
Д22Г. 060. 006	Стойка	
Д22Г. 060. 000	Шкаф аккумуляторный	130
Д22Г. 060. 001	Обечайка	
Д22Г. 060. 002	Крышка	
Д22Г. 060. 000 СБ	Шкаф аккумуляторный	131
Д22Г. 060. 004	Фланец	
Д22Г. 060. 005	Подкладка	132
Д22Г. 060. 013	Стойка	
Д12Г. 174. 000	Сочленение МЭО-100/25-0,25р с валом забрасывателя топки котла	133
Д12Г. 174. 010	Рычаг	
Д12Г. 174. 010 СБ	Рычаг	
Д12Г. 174. 000 СБ	Сочленение МЭО-100/25-0,25р с валом забрасывателя топки котла	134

№ строки	Наименование	Обозначение документа на поставку	Поставщик	Куда входит (обозначение)	Количество на изделие	Количество в комплекты	Количество на регулир.	Количество всего	Примечание
1	Проушина 14	ГОСТ 16127-78		Д20В.008.090-01	2			2	
2				-02	2			2	
3								4	
4	Ушко 12	ГОСТ 16127-78		Д20В.008.090-01	2			2	
5				-02	2			2	
6								4	
7	Талреп 5-ОШ-ВВ	ОСТ 5.2314-79		Д20В.008.090-01	1			1	
8				-02	1			1	
9								2	
10									
11	Отвод 90° 426х10	ГОСТ 17375-83			2			2	
12									
13	Крепежные изделия								
14									
15	Болт М10х35.36	ГОСТ 7798-70			12			12	
16	М12х30.36				26			26	
17									
18	Гайка М10.4	ГОСТ 5915-70			12			12	
19	М12.4				26			26	
20									
21									
22									
23									
24									
25									

Изм.	Лист	№ докум.	Подп.	Дата	Д20В.008.000 ВП			
Разраб.		Козина		Н.385	Газоходы (Топливо-каменный уголь) Ведомость покупных изделий	Лит.	Лист	Листов
Пров.		Козина				У		1
Нач.отд.		Вольский				Госстрой СССР ГПИ Горьковский Сантехпроект		
Н.контр.		Мюнтер						
Утв.								

Формат А3

Формат	Зона	Поз.	Обозначение	Наименование	Кол.	Примечание
Б4		13	Д20В.008.003	Труба		
				Труба 426х4 ГОСТ 10704-76 / Д ГОСТ 10705-80		
				L = 3700 Н16 ✓25	1	154 кг
А4		14	Д20В.008.004	Прокладка	1	
А3		15	Д20В.008.005	Прокладка	1	
				Стандартные изделия		
		16		Отвод 90° 426х10 ГОСТ 17375-83	2	
				Болты ГОСТ 7798-70		
		17		М10х35.36	12	
		18		М12х30.36	26	
				Гайки ГОСТ 5915-70		
		19		М10.4	12	
		20		М12.4	26	
				Материалы		
		21		Шнур асбестовый ШАОН 10 ГОСТ 1779-83	10	кг

Изм.	Лист	№ докум.	Подп.	Дата	Д20В.008.000	Лист 2

Формат А4

Формат	Зона	Поз.	Обозначение	Наименование	Кол.	Примечание
				Документация		
*			Д20В.008.000 СБ	Сборочный чертеж		*) А3, А2
А3			Д20В.008.000 ВП	Ведомость покупных изделий		
				Сборочные единицы		
А4		1	Д20В.008.010	Короб	1	
А4		2	Д20В.008.020	Короб	1	
А4		3	Д20В.008.030	Короб	1	
А4		4	Д20В.008.040	Короб	1	
А4		5	Д20В.008.050	Короб	1	
А4		6	Д20В.008.060	Короб	1	
А4		7	Д20В.008.070	Короб	1	
А4		8	Д20В.008.080	Опора	1	
А4		9	Д20В.008.090-01	Подвеска	1	
		10	-03	Подвеска	1	
				Детали		
А3		11	Д20В.008.001	Переход	1	
Б4		12	Д20В.008.002	Труба		
				Труба 426х4 ГОСТ 10704-76 / Д ГОСТ 10705-80		
				L = 2427 Н16 ✓25	1	101 кг

Инв. № подл. | Подп. и дата | Взам. инв. № | Инв. № дубл. | Подп. и дата

Изм.	Лист	№ докум.	Подп.	Дата	Д20В.008.000			
Разраб.		Козина		Н.385	Газоходы (Топливо-каменный уголь)	Лит.	Лист	Листов
Пров.		Козина				У	1	2
Нач.отд.		Вольский				Госстрой СССР ГПИ Горьковский Сантехпроект		
Н.контр.		Мюнтер						
Утв.								

21192-06 6 Копировал: Шаева- Формат А4

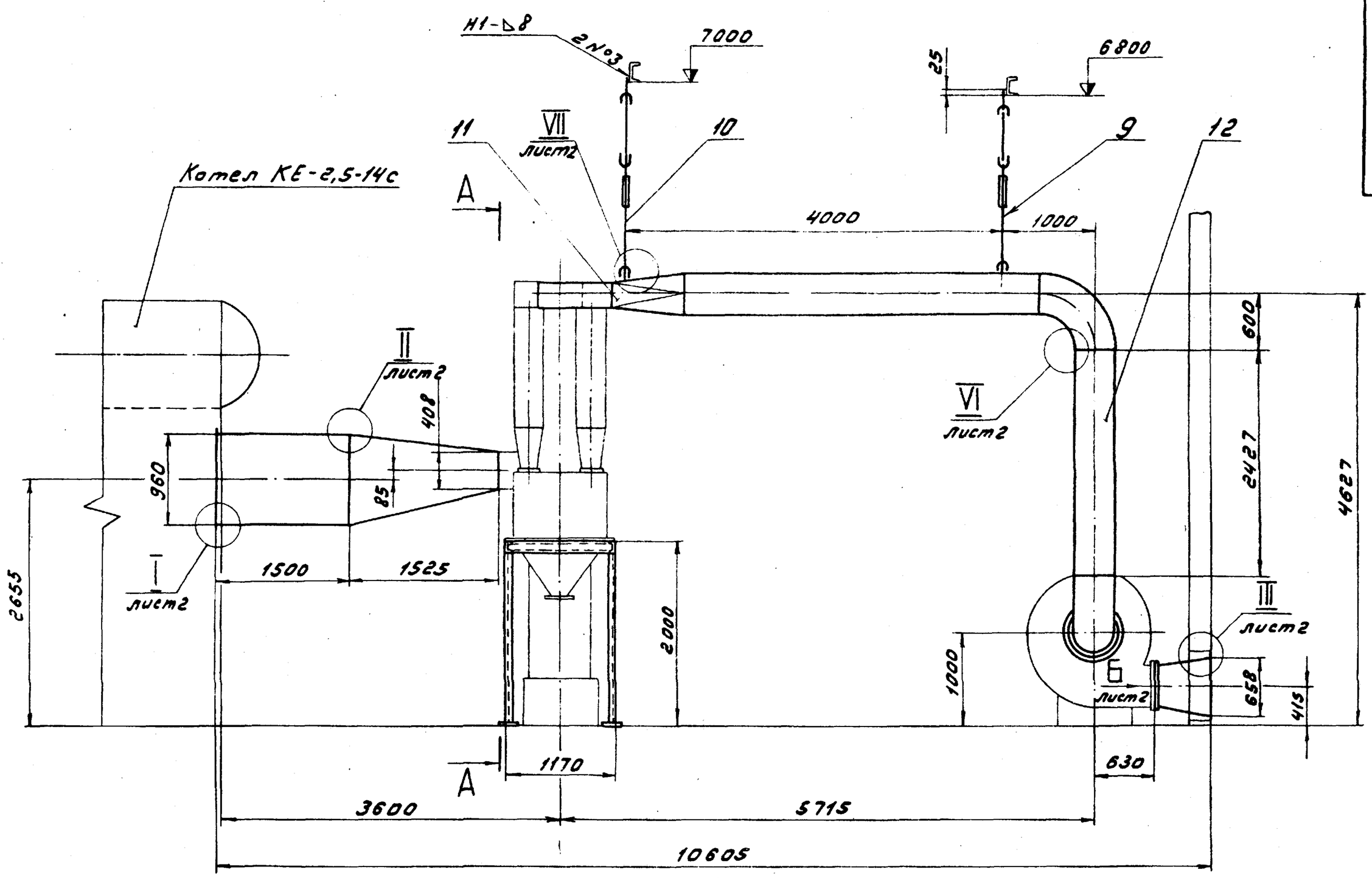

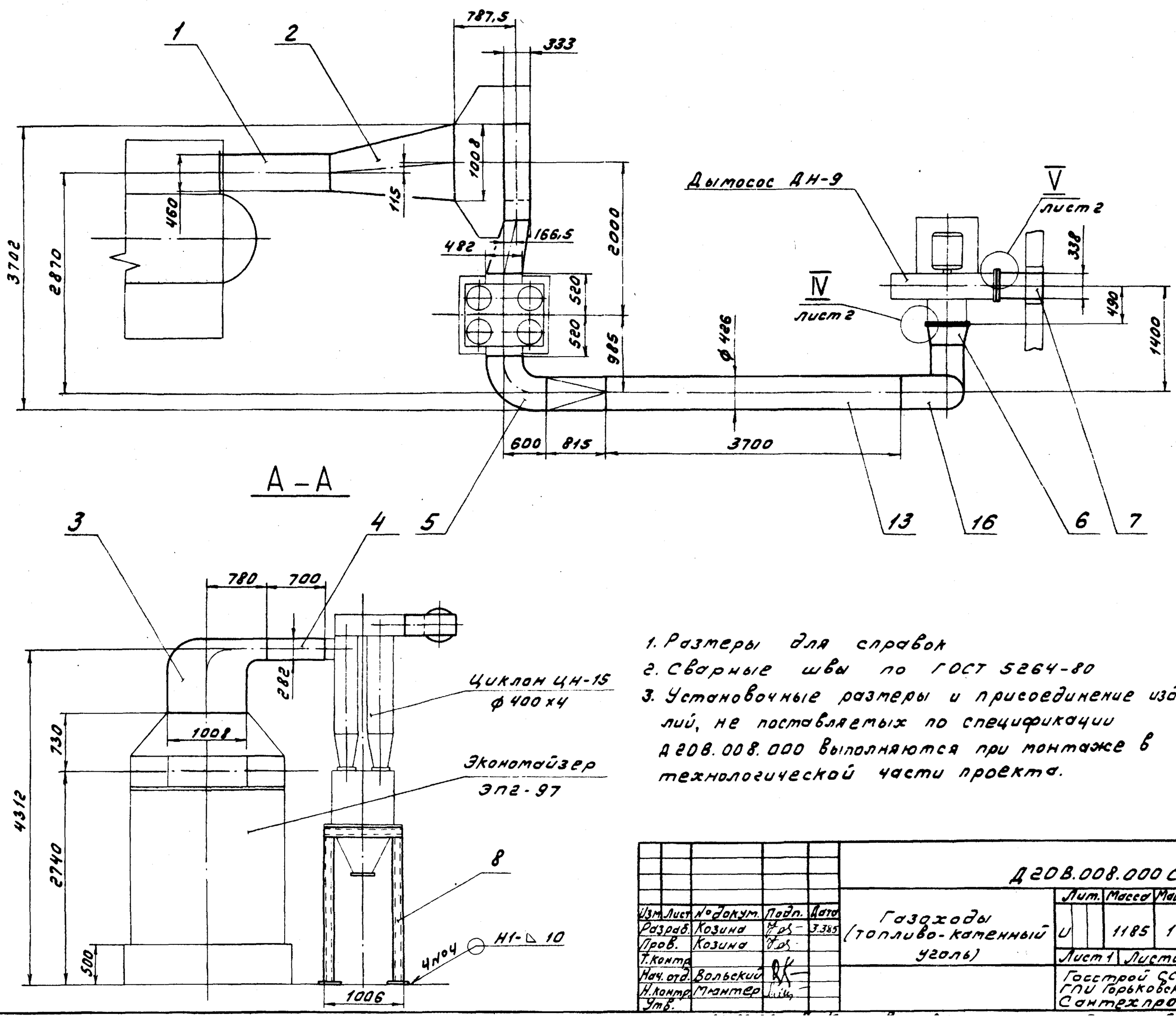

1. Размеры для справок
2. Сварные швы по ГОСТ 5264-80
3. Установочные размеры и присоединение изделий, не поставляемых по спецификации Д20В.008.000 выполняются при монтаже в технологической части проекта.

					Д20В.008.000СБ		
Изм. Лист	№ докум.	Подп.	Дата	Газоходы (топливо-каменный уголь)	Лит.	Масса	Масштаб
Разраб.	Козина		3.3.85		У	1185	1:40
Пров.	Козина				Лист 1	Листов 2	
Т.контр.					Госстрой СССР ГПИ Горьковский Сантехпроект		
Нач.отд.	Вольский						
Н.контр.	Мянтер						
Утв.							

Развертка

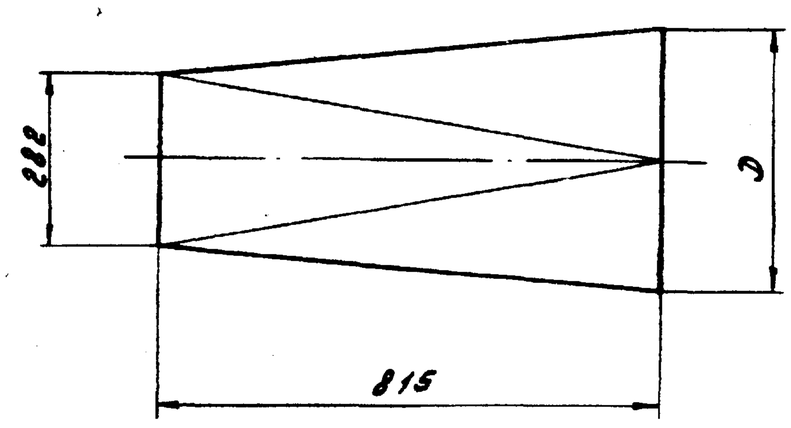

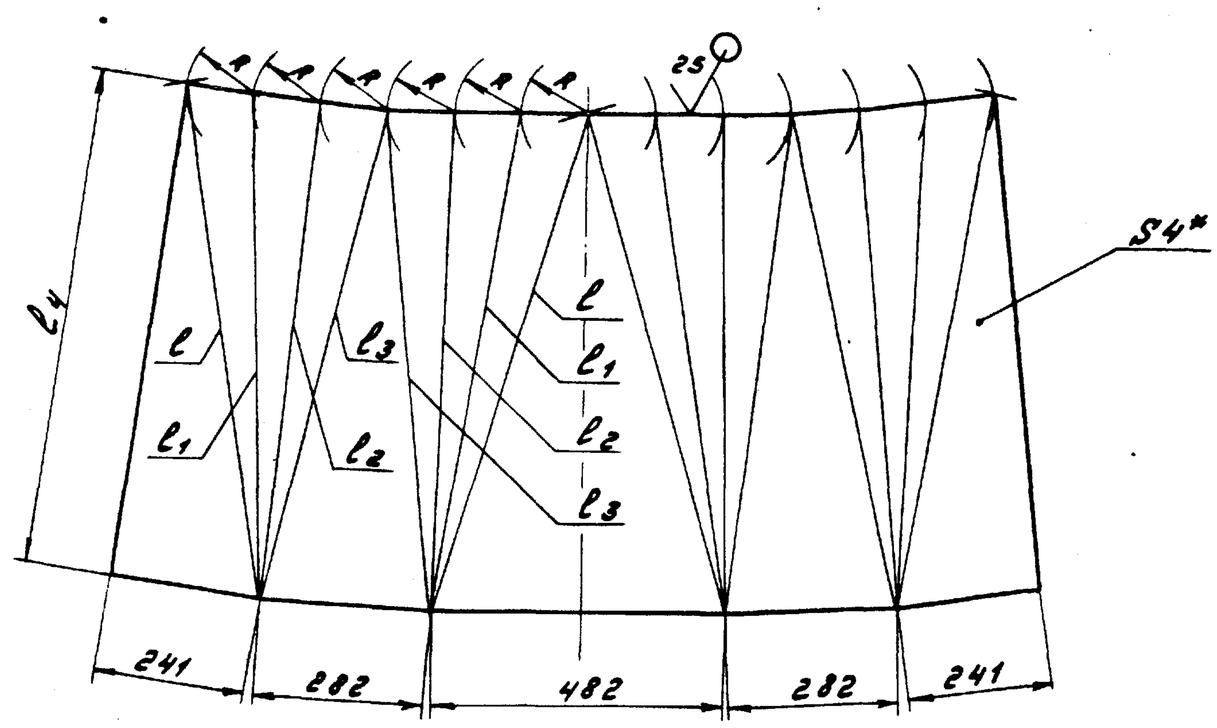

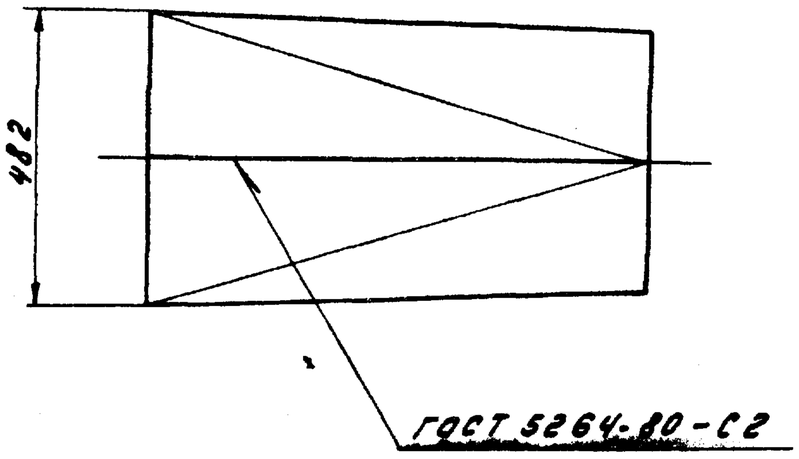

Обозначение	Размеры, мм							Масса, кг
	Д	R	l	l_1	l_2	l_3	l_4	
Д20В.008.001	426	109	852	827	818	827	817	39
-01	530	136	858		845		823	40

1.* Размеры для справок

2. $\pm \frac{IT16}{2}$

Изм.	Лист	№ докум.	Подп.	Дата	Д20В.008.001			
Разраб.		Козина		Н.385	Переход	Лит.	Масса	Масштаб
Пров.		Козина				У	См. табл.	—
Т.контр.						Лист	Листов 1	
Н.контр.		Тюнтер			Лист 6-ПН-4 ГОСТ 19903-74 / ВСт3сп ГОСТ 14637-79	Госстрой СССР ГПИ Горьковский Сантехпроект		
Утв.								

Формат А3

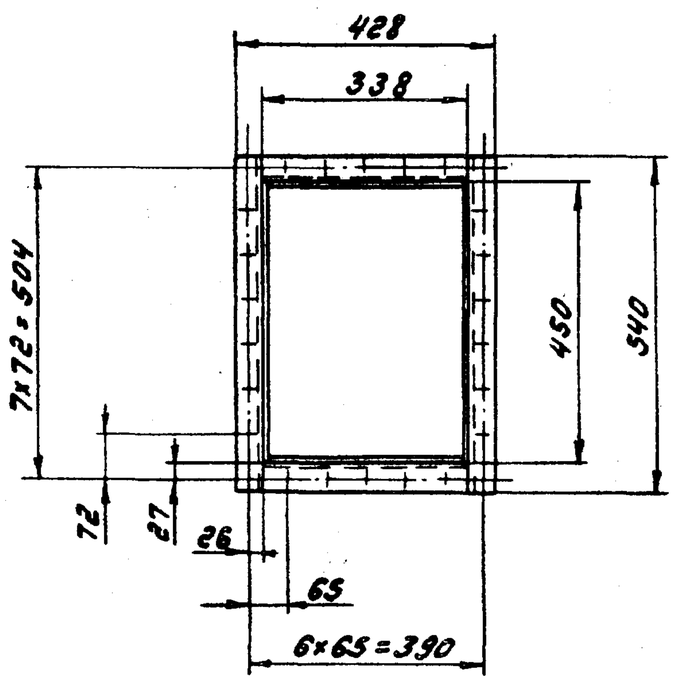

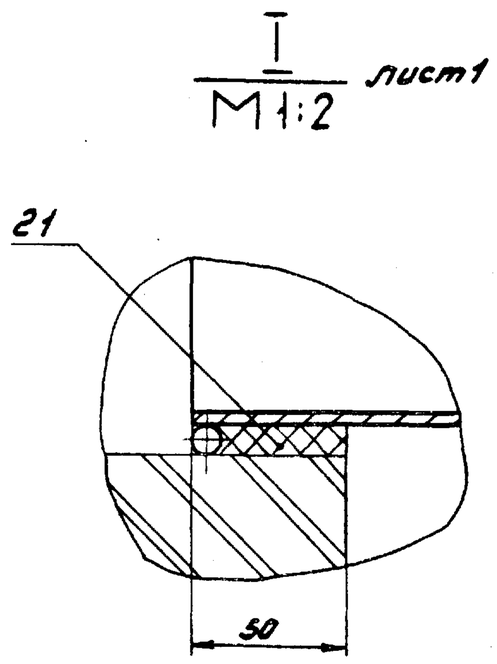

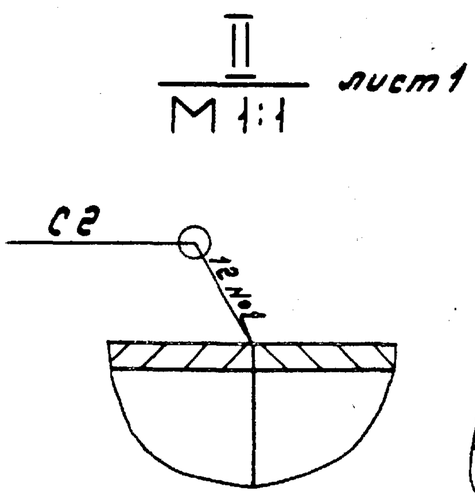

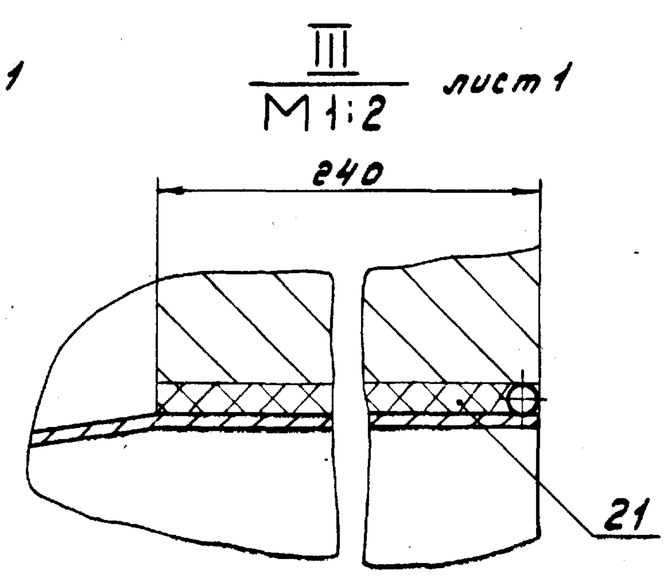

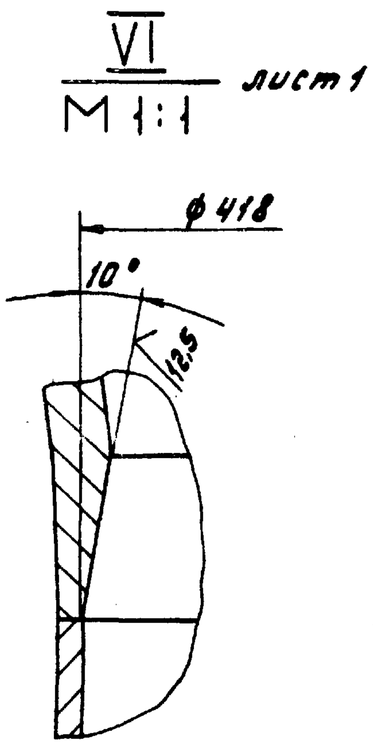

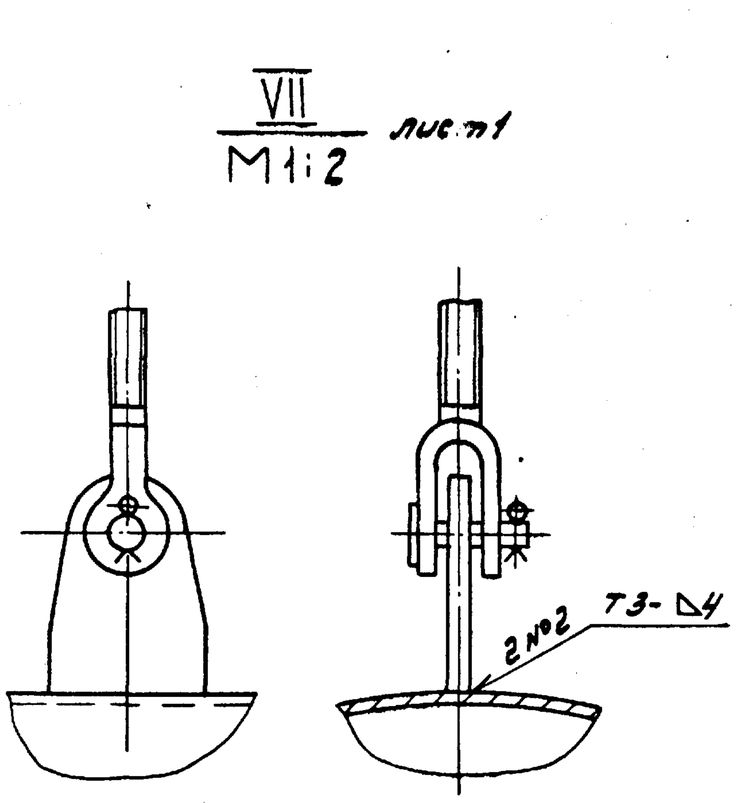

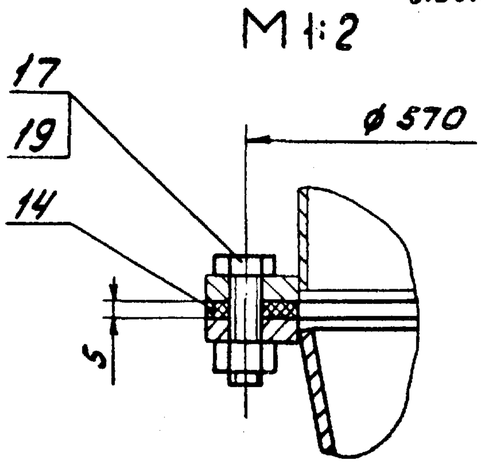

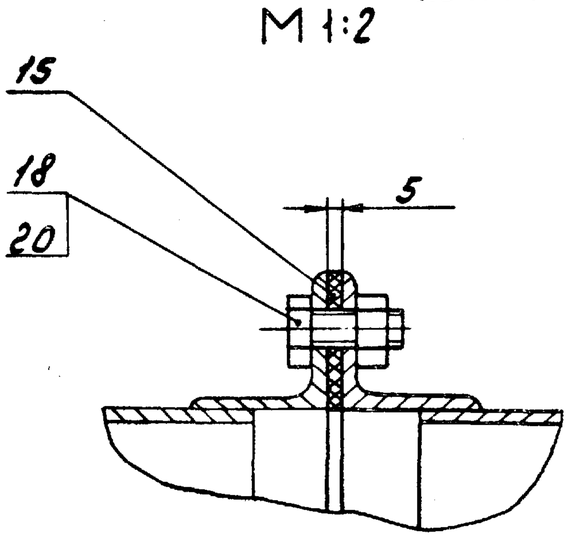

Изм.	Лист	№ докум.	Подп.	Дата	Д20В.008.000СБ	Лист 2

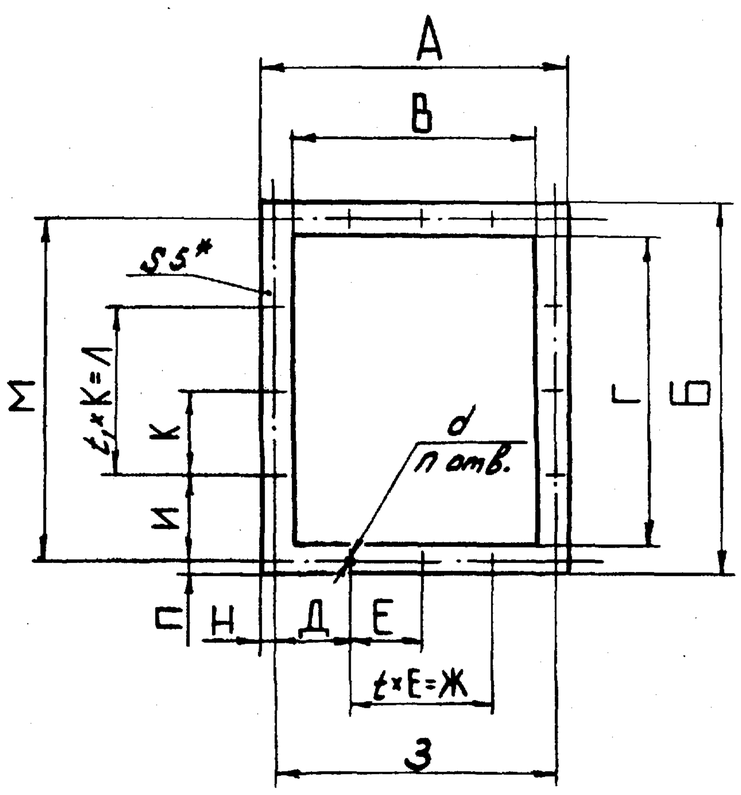

Обозначение	Размеры, мм															t	t_1	n	Масса, кг
	А	Б	В	Г	Д	Е	Ж	З	И	К	Л	М	Н	П	d				
Д208.008.005	428	540	338	450	65	65	260	390	72	72	360	504	19	18	14	4	5	26	0,6
-01	1198	1490	1072	1364	284	284	568	1136	285	285	855	1425	31	33		2	3	18	2,4
-02	500	600	400	500	115	115	230	460	140	140	280	560	20	20		2	2	16	0,8
-03	390	490	300	400	70	70	210	350	75	75	300	450				3	4	22	0,5
-04	852	575	780	503	39	125	750	828	88	125	375	551	12	12	12	6	3		0,7
-05	454	1070	354	970	138	138	–	414	150	146	730	1030	20	20	14	–	5	20	1
-06	360	690	270	600	160	–	–	320	217	217	–	651				–	–	10	0,6

*Размеры для справок

Изм.	Лист	№ докум.	Подп.	Дата	Д208.008.005			
Разраб.		Козина		11.3.85	Прокладка	Лит.	Масса	Масштаб
Пров.		Козина				У	См. табл.	–
Т.контр.						Лист	Листов 1	
Н.контр.		Мюнтер			Картон асбестовый КАОН-1-5 ГОСТ 2850-80	Госстрой СССР ГПИ Горьковский Сантехпроект		
Утв.								

Формат А3

Формат	Зона	Поз.	Обозначение	Наименование	Кол.	Примечание
Б4		7	Д208.008.014	Ребро		
				Полоса $\frac{Б\text{-}25\times50\ ГОСТ\ 103\text{-}76}{ВСт3сп\ ГОСТ\ 535\text{-}79}$		
				L=540 h16 ✓25	2	1,1 кг
Б4		8	Д208.008.015	Ребро		
				Полоса $\frac{Б\text{-}25\times50\ ГОСТ\ 103\text{-}76}{ВСт3сп\ ГОСТ\ 535\text{-}79}$		
				L=495 h16 ✓25	2	0,9 кг
				Прочие изделия		
		9		Серьга 1200-01 МВН 3081-65	2	Ленинградское „Оргэнергострой"

Изм.	Лист	№ докум.	Подп.	Дата	Д208.008.010	Лист 2

Формат А4

Формат	Зона	Поз.	Обозначение	Наименование	Кол.	Примечание
				Документация		
А3			Д208.008.010 СБ	Сборочный чертеж		
				Детали		
А4		1	Д208.008.007	Лист	2	
Б4		2	Д208.008.008	Пруток $\frac{Круг\ 8\text{-}В\ ГОСТ\ 2590\text{-}71}{ВСт3сп\ ГОСТ\ 535\text{-}79}$		
				L=960 h16 ✓25	2	0,4 кг
Б4		3	Д208.008.009	Пруток $\frac{Круг\ 8\text{-}В\ ГОСТ\ 2590\text{-}71}{ВСт3сп\ ГОСТ\ 535\text{-}79}$		
				L=460 h16 ✓25	2	0,2 кг
Б4		4	Д208.008.011	Лист $\frac{Лист\ Б\text{-}ПН\text{-}4\ ГОСТ\ 19903\text{-}74}{ВСт3сп\ ГОСТ\ 14637\text{-}79}$		
				(1500×452) h16 ✓25	2	21 кг
Б4		5	Д208.008.012	Ребро $\frac{Полоса\ Б\text{-}25\times50\ ГОСТ\ 103\text{-}76}{ВСт3сп\ ГОСТ\ 535\text{-}79}$		
				L=940 h16 ✓25	2	1,8 кг
Б4		6	Д208.008.013	Ребро $\frac{Полоса\ Б\text{-}25\times50\ ГОСТ\ 103\text{-}76}{ВСт3сп\ ГОСТ\ 535\text{-}79}$		
				L=1040 h16 ✓25	2	2 кг

Инв. № подл. | Подп. и дата | Взам. инв. № | Инв. № дубл. | Подп. и дата

Изм.	Лист	№ докум.	Подп.	Дата	Д208.008.010			
Разраб.		Козина		11.3.85	Короб	Лит.	Лист	Листов
Пров.		Козина				У	1	2
Н.контр.		Мюнтер				Госстрой СССР ГПИ Горьковский Сантехпроект		
Утв.								

24192-06 9 Копировал: Формат А4

Д20В.008.010СБ

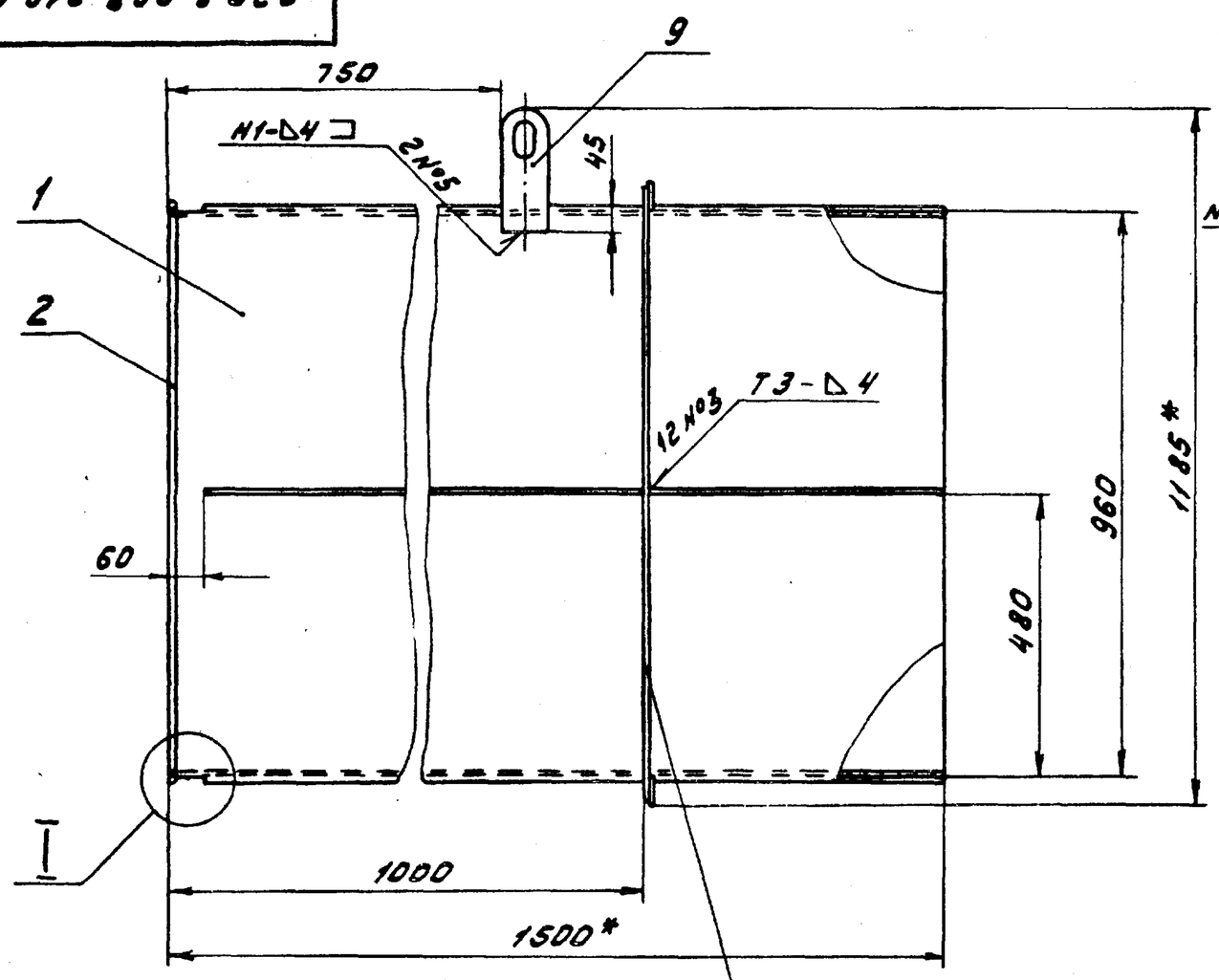

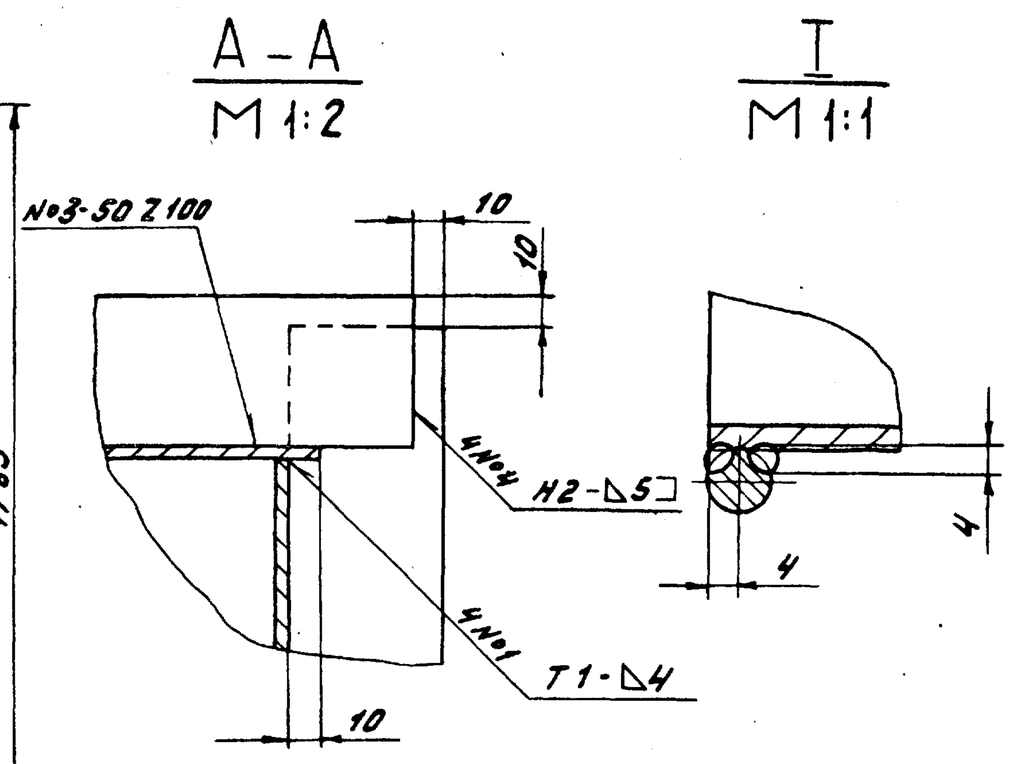

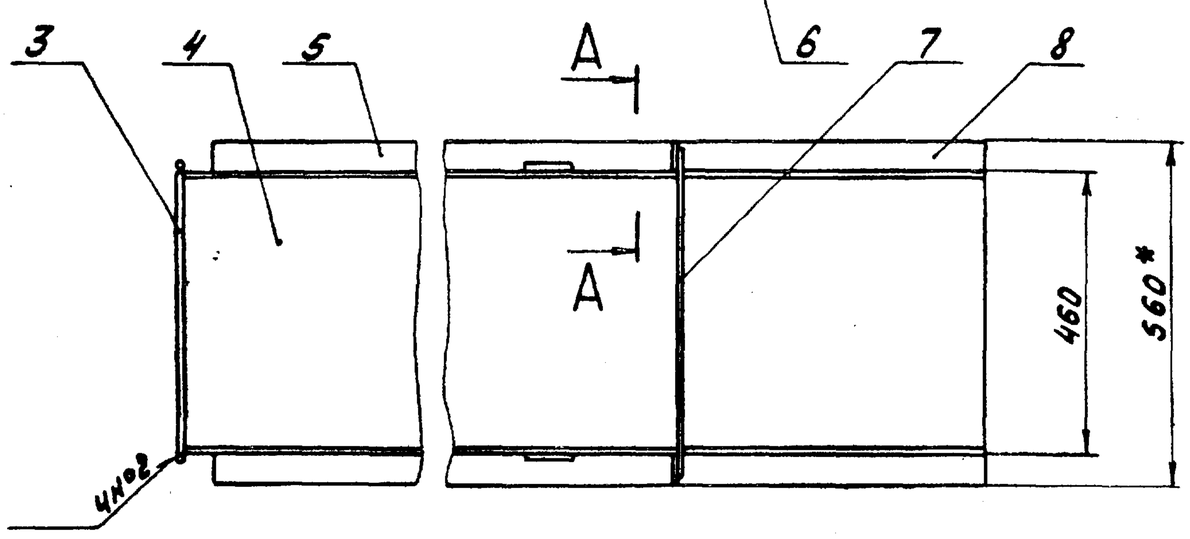

1. * Размеры для справок
2. $\pm \frac{IT16}{2}$
3. Сварные швы по ГОСТ 5264-80
4. Сварка ручная дуговая

					Д20В.008.010СБ			
Изм.	Лист	№докум.	Подп.	Дата	Короб	Лит.	Масса	Масштаб
Разраб.		Козина		14.3.85		У	117	1:10
Пров.		Козина				Лист	Листов 1	
Т.контр.						Госстрой СССР ГПИ Горьковский Сантехпроект		
Н.контр.		Монтер						
Утв.								

Формат А3

Д20В.008.020СБ

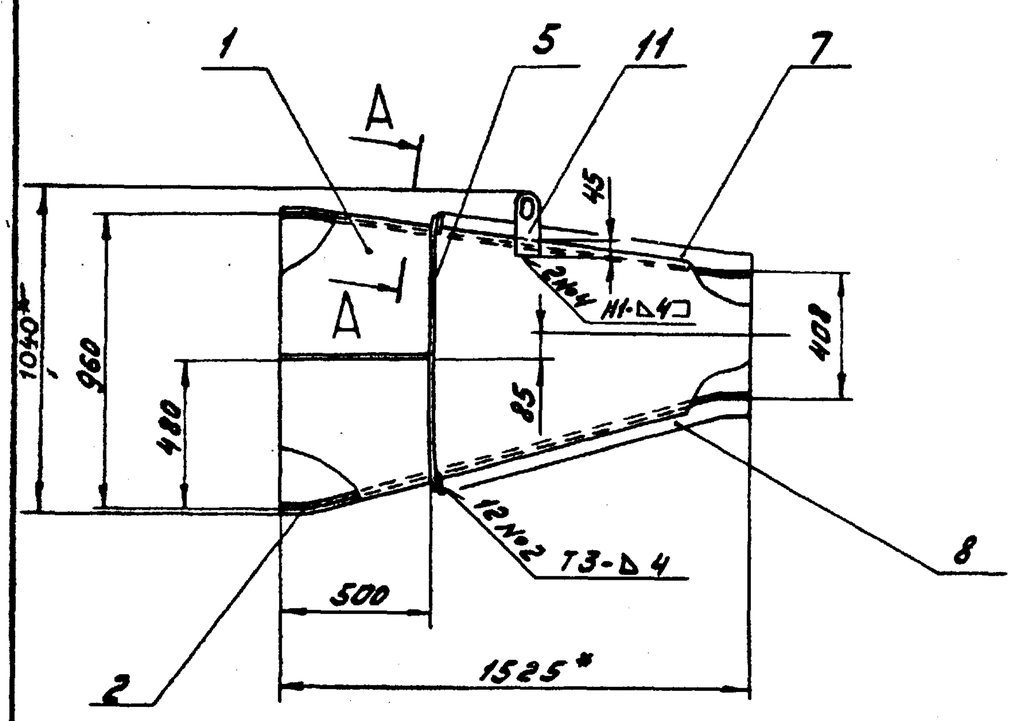

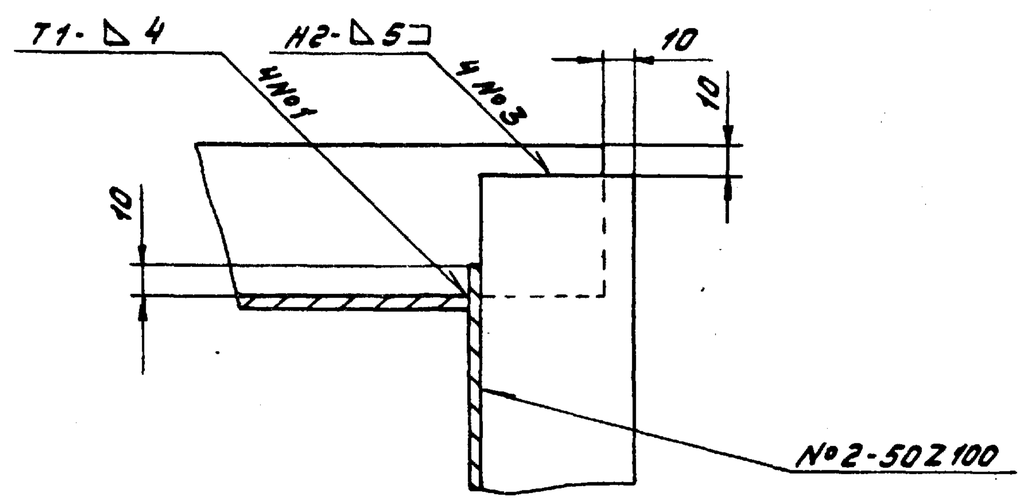

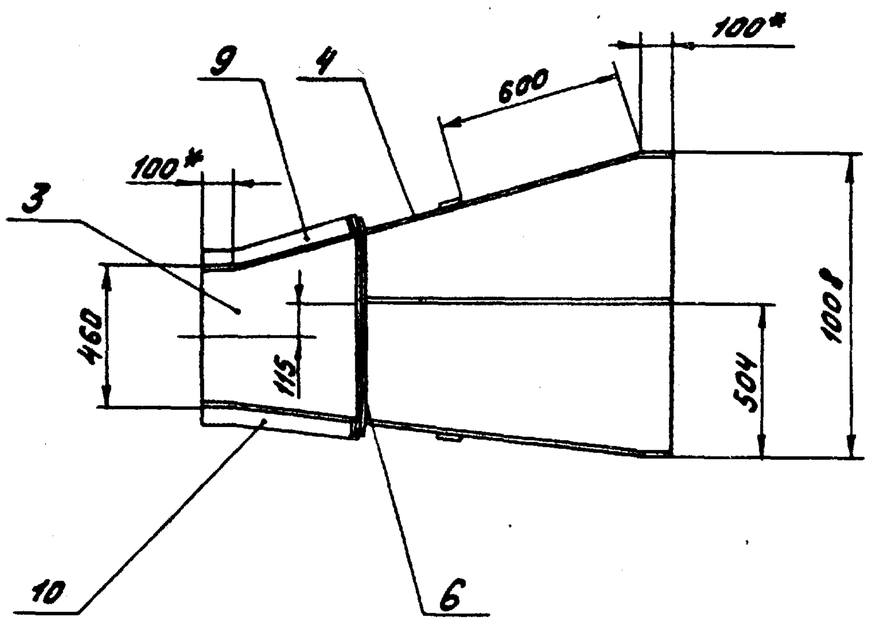

1. * Размеры для справок
2. $\pm \frac{IT16}{2}$
3. Сварные швы по ГОСТ 5264-80

					Д20В.008.020СБ			
Изм.	Лист	№докум.	Подп.	Дата	Короб	Лит.	Масса	Масштаб
Разраб.		Козина		14.3.85		У	150	1:20
Пров.		Козина				Лист	Листов 1	
Т.контр.						Госстрой СССР ГПИ Горьковский Сантехпроект		
Н.контр.		Монтер						
Утв.								

Формат А3

Д20В.008.018

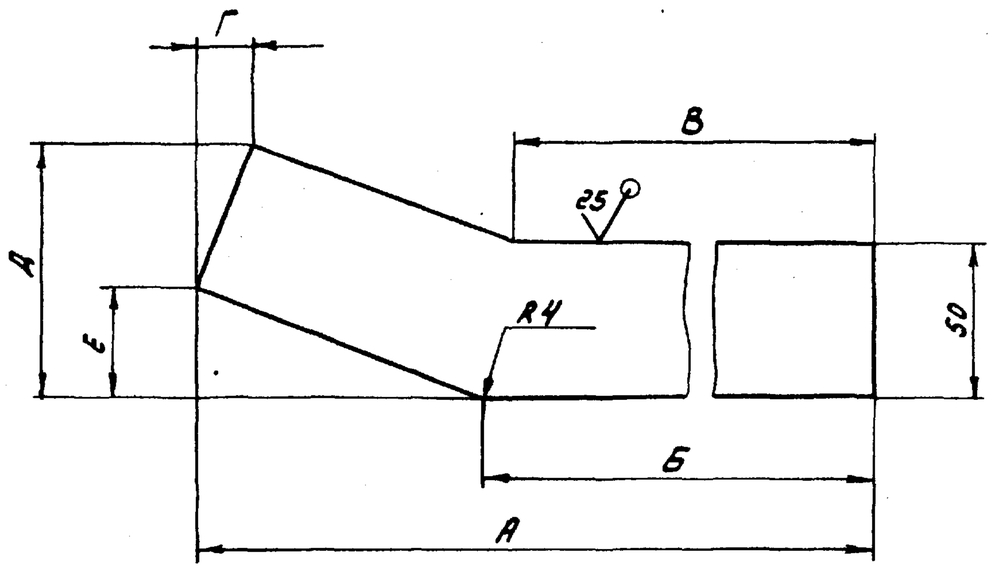

Обозначение	Размеры, мм						Масса, кг
	А	Б	В	Г	Д	Е	
Д20В.008.018	1023	924	919	7	63	14	2
-01	1045	948	944	13	74	26	2
-02	513	417	410	14	76	28	1
-03	502	403	399	6	61	12	1

$\pm \frac{IT16}{2}$

Изм.	Лист	№ докум.	Подп.	Дата	Д20В.008.018			
Разраб.		Козина		11.3.85	Ребро	Лит. У	Масса см. табл.	Масштаб –
Пров.		Козина				Лист	Листов 1	
Т.контр.					Лист Б-ПН-5 ГОСТ 19903-74 / ВСт3сп ГОСТ 14637-79	Госстрой СССР ГПИ Горьковский Сантехпроект		
Н.контр.		Мюнтер						
Утв.								

Формат А4

Д20В.008.007

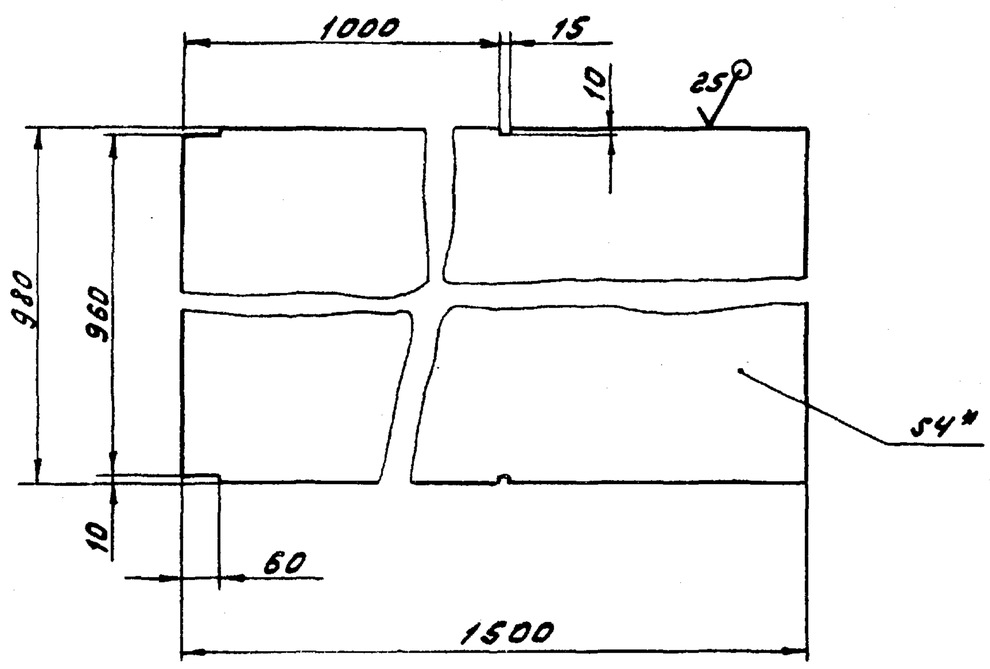

1.* Размеры для справок

2. $\pm \frac{IT16}{2}$

Изм.	Лист	№ докум.	Подп.	Дата	Д20В.008.007			
Разраб.		Козина		11.3.85	Лист	Лит. У	Масса 30	Масштаб 1:10
Пров.		Козина				Лист	Листов 1	
Т.контр.					Лист Б-ПН-4 ГОСТ 19903-74 / ВСт3сп ГОСТ 14637-79	Госстрой СССР ГПИ Горьковский Сантехпроект		
Н.контр.		Мюнтер						
Утв.								

Формат А4

Подп. и дата | Инв. № дубл. | Взам. инв. № | Инв. № подл. | Подп. и дата

Формат	Зона	Поз.	Обозначение	Наименование	Кол.	Примечание
				Документация		
А3			Д20В.008.020 СБ	Сборочный чертеж		
				Детали		
А3		1	Д20В.008.016	Стенка	1	
		2	-01	Стенка	1	
		3	-02	Стенка	1	
		4	-03	Стенка	1	
А4		5	Д20В.008.017	Ребро	2	
		6	-01	Ребро	2	
А4		7	Д20В.008.018	Ребро	1	
		8	-01	Ребро	1	
		9	-02	Ребро	1	
		10	-03	Ребро	1	
				Прочие изделия		
		11		Серьга 1200-01 МВН 3081-65	2	Ленинградское „Оргэнергострой"

Изм.	Лист	№ докум.	Подп.	Дата	Д20В.008.020			
Разраб.		Козина		11.3.85	Короб	Лит. У	Лист	Листов 1
Пров.		Козина				Госстрой СССР ГПИ Горьковский Сантехпроект		
Н.контр.		Мюнтер						
Утв.								

Формат А4

Д20В.008.004

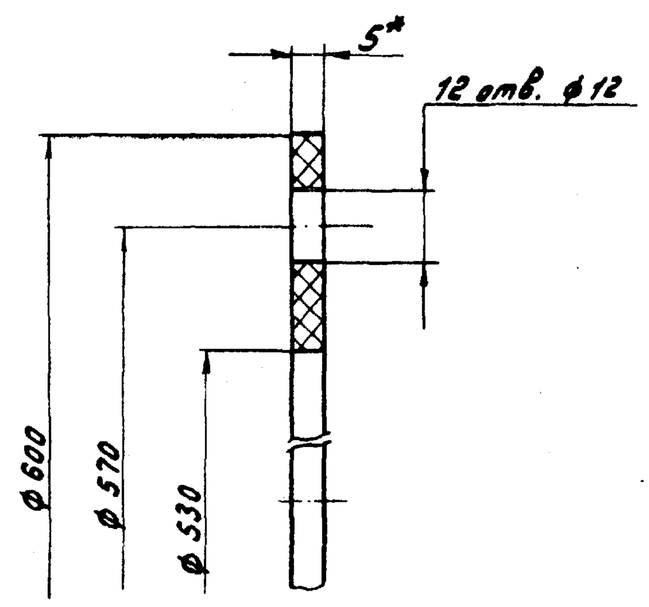

* Размеры для справок

Изм.	Лист	№ докум.	Подп.	Дата	Д20В.008.004			
Разраб.		Козина		11.3.85	Прокладка	Лит. У	Масса 0,5	Масштаб 1:1
Пров.		Козина				Лист	Листов 1	
Т.контр.					Картон асбестовый КАОН-1-5 ГОСТ 2850-80	Госстрой СССР ГПИ Горьковский Сантехпроект		
Н.контр.		Мюнтер						
Утв.								

Формат А4

Формат	Зона	Поз.	Обозначение	Наименование	Кол.	Примечание
А4		5	Д20В.008.023-01	Стенка	1	
Б4		6	Д20В.008.024	Ребро		
				Полоса Б-25×50 ГОСТ 103-76		
				ВСт3сп ГОСТ 535-79		
				L = 413 h16 25/	1	0,8 кг
				Д20В.008.030-01		
				Детали		
Б4		2	Д20В.008.025	Ребро		
				Полоса Б-25×50 ГОСТ 103-76		
				ВСт3сп ГОСТ 535-79		
				L = 938 h16 25/	2	1,8 кг
А4		3	Д20В.008.022-01	Стенка	2	
А4		4	Д20В.008.023-02	Стенка	1	
		5	-03	Стенка	1	
Б4		6	Д20В.008.026	Ребро		
				Полоса Б-25×50 ГОСТ 103-76		
				ВСт3сп ГОСТ 535-79		
				L = 618 h16 25/	1	1,2 кг

Изм.	Лист	№ докум.	Подп.	Дата	Д20В.008.030	Лист 2

Формат А4

Формат	Зона	Поз.	Обозначение	Наименование	Кол.	Примечание
				Документация		
А3			Д20В.008.030 СБ	Сборочный чертеж		
				Прочие изделия		
		1		Серьга 1200-01		Ленинградское "Оргэнергострой"
				МВН 3081-65	2	
			Переменные данные для исполнений			
				Д20В.008.030		
				Детали		
Б4		2	Д20В.008.021	Ребро		
				Полоса Б-25×50 ГОСТ 103-76		
				ВСт3сп ГОСТ 535-79		
				L = 1023 h16 25/	2	2,0 кг
А4		3	Д20В.008.022	Стенка	2	
А4		4	Д20В.008.023	Стенка	1	

Подп. и дата | Инв. № дубл. | Взам. инв. № | Подп. и дата | Инв. № подл.

Изм.	Лист	№ докум.	Подп.	Дата	Д20В.008.030			
Разраб.		Козина		11.3.85	Короб	Лит.	Лист 1	Листов 2
Пров.		Козина					Госстрой СССР ГПИ Горьковский Сантехпроект	
Н.контр.		Мюнтер						
Утв.								

Формат А4

Д20В.008.016

25/ (/)

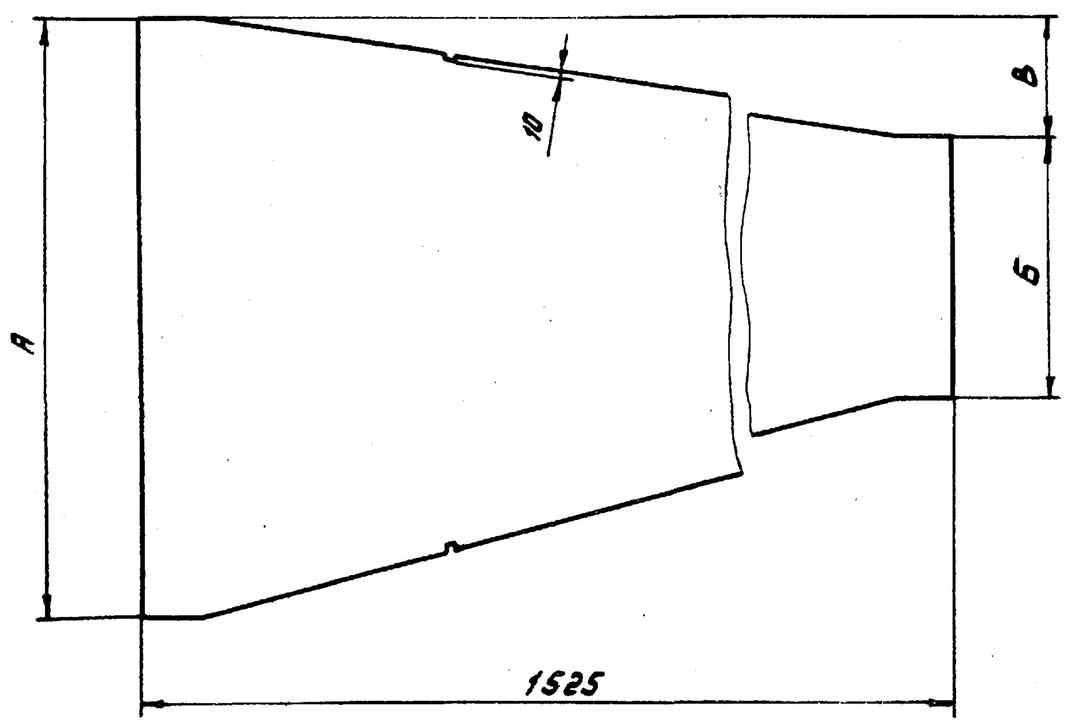

Обозначение	Размеры, мм							Масса, кг
	А	Б	В	Г	Д	Е		
Д20В.008.016	980	428	191	1334	163	403		33,5
-01	1000	452	159	1339	195	—		34
-02			389	1373	365	—		35
03	980	428	361	1380	393	417		34,7

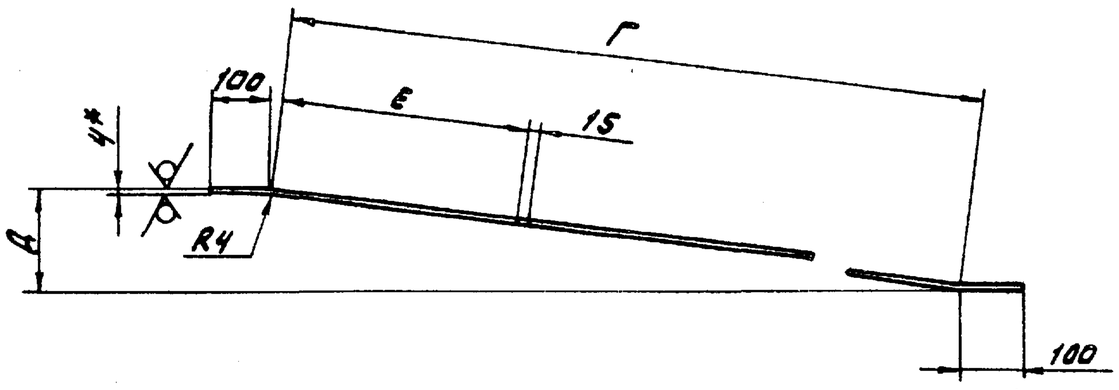

1.* Размеры для справок

2. ± 17 16 / 2

Изм.	Лист	№ докум.	Подп.	Дата	Д20В.008.016			
Разраб.		Козина		11.3.85	Стенка	Лит.	Масса	Масштаб
Пров.		Козина					Ст. тавл.	—
Т.контр.						Лист	Листов 1	
Н.контр.		Мюнтер			Лист Б-ПН-4 ГОСТ 19903-74 / ВСт3сп ГОСТ 14637-79		Госстрой СССР ГПИ Горьковский Сантехпроект	
Утв.								

Формат А3

Д208.008.030 СБ

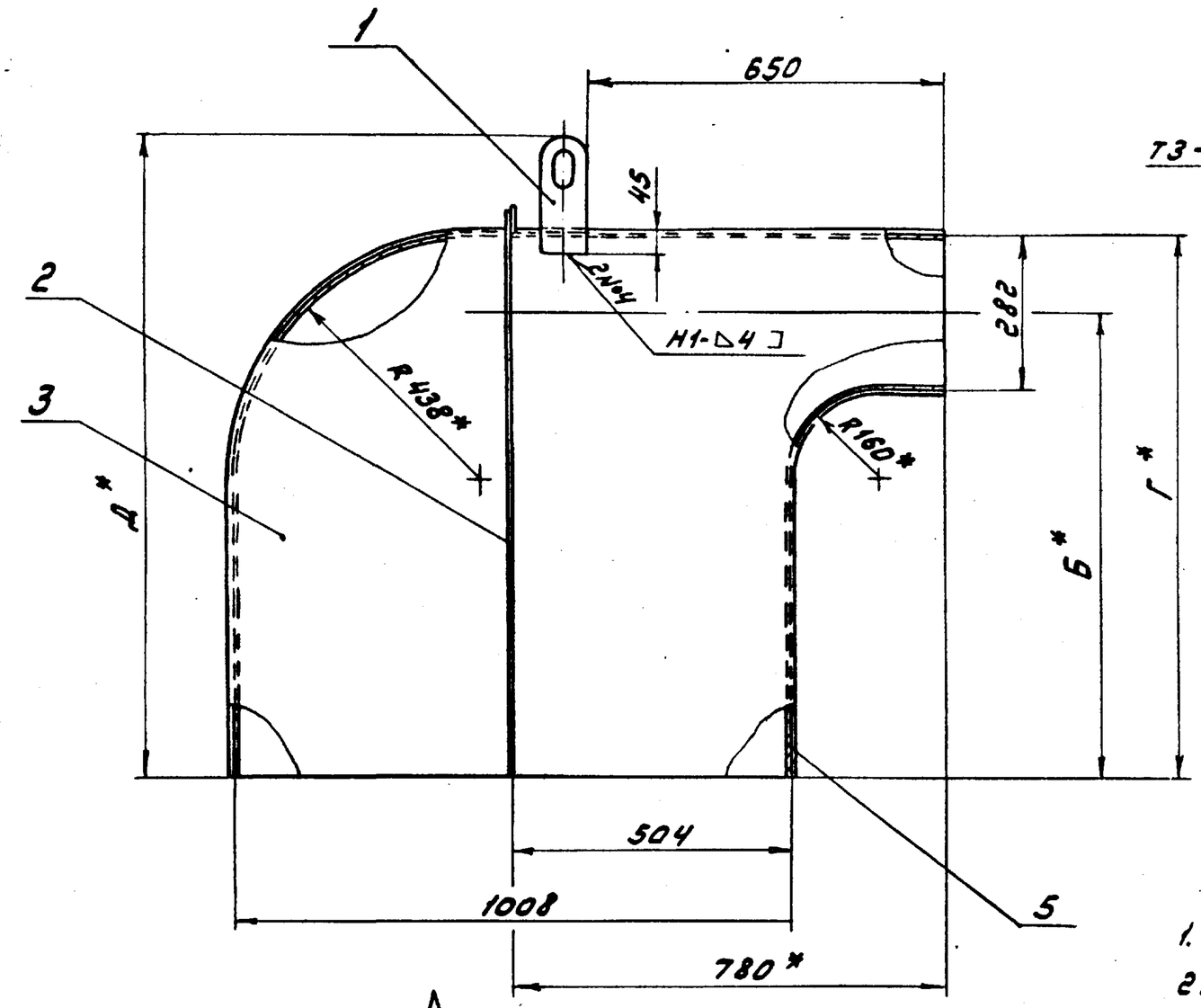

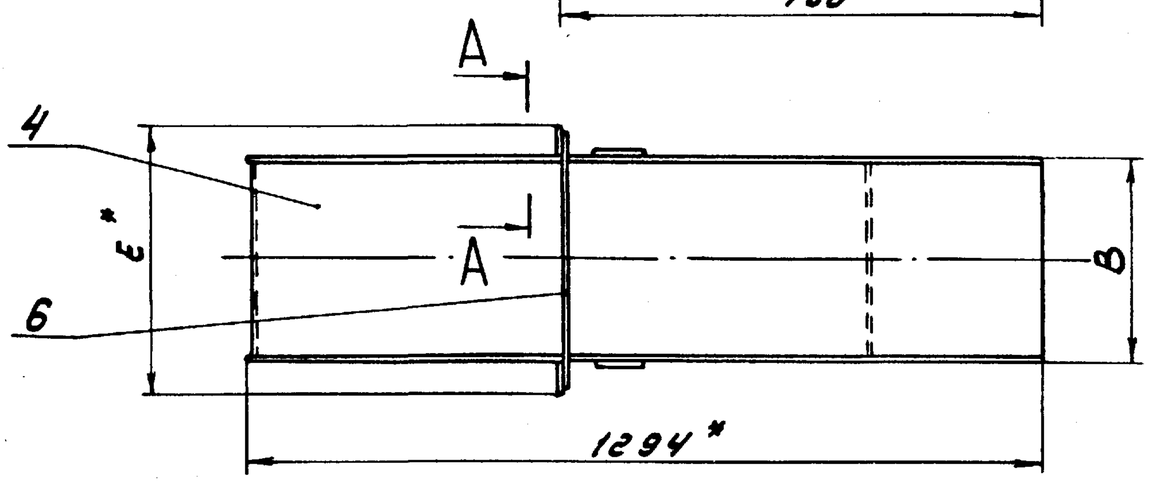

А – А
М 1:2

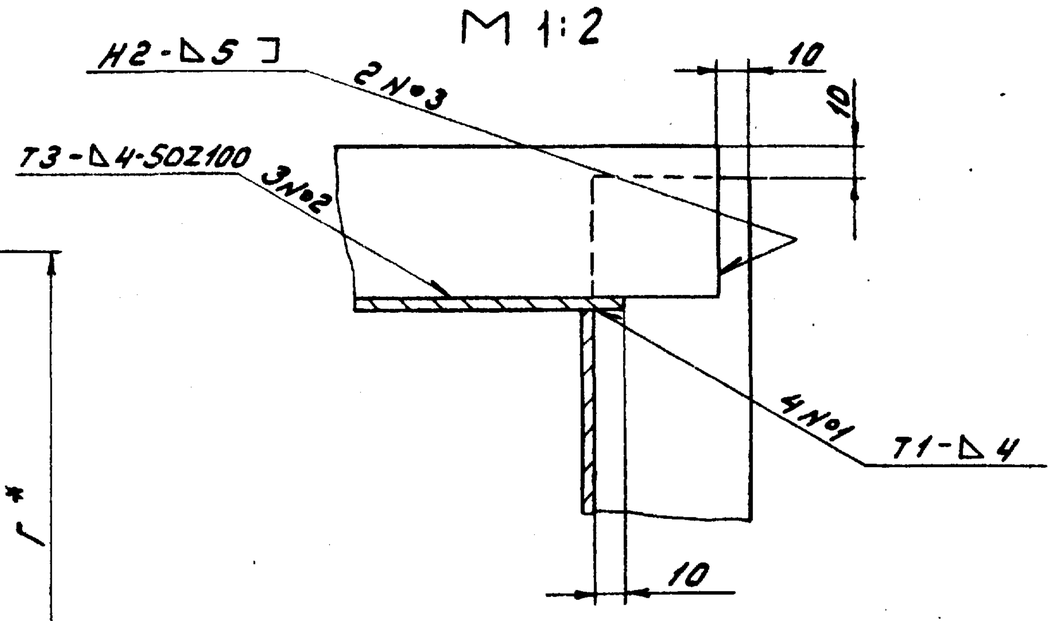

Обозначение	Размеры, мм					Масса, кг
	Б	В	Г	Д	Е	
Д208.008.030	842	333	983	1158	433	105
-01	757	538	898	1073	638	115

1. * Размеры для справок
2. $\pm \frac{IT16}{2}$
3. Сварные швы по ГОСТ 5264-80

Изм.	Лист	№ докум.	Подп.	Дата	Д208.008.030 СБ			
Разраб.		Козина		11.3.85	Короб	Лит.	Масса	Масштаб
Пров.		Козина				У	См. табл.	–
Т.контр.						Лист	Листов 1	
Н.контр.		Мюнтер				Госстрой СССР ГПИ Горьковский Сантехпроект		
Утв.								

Формат А3

Д208.008.022

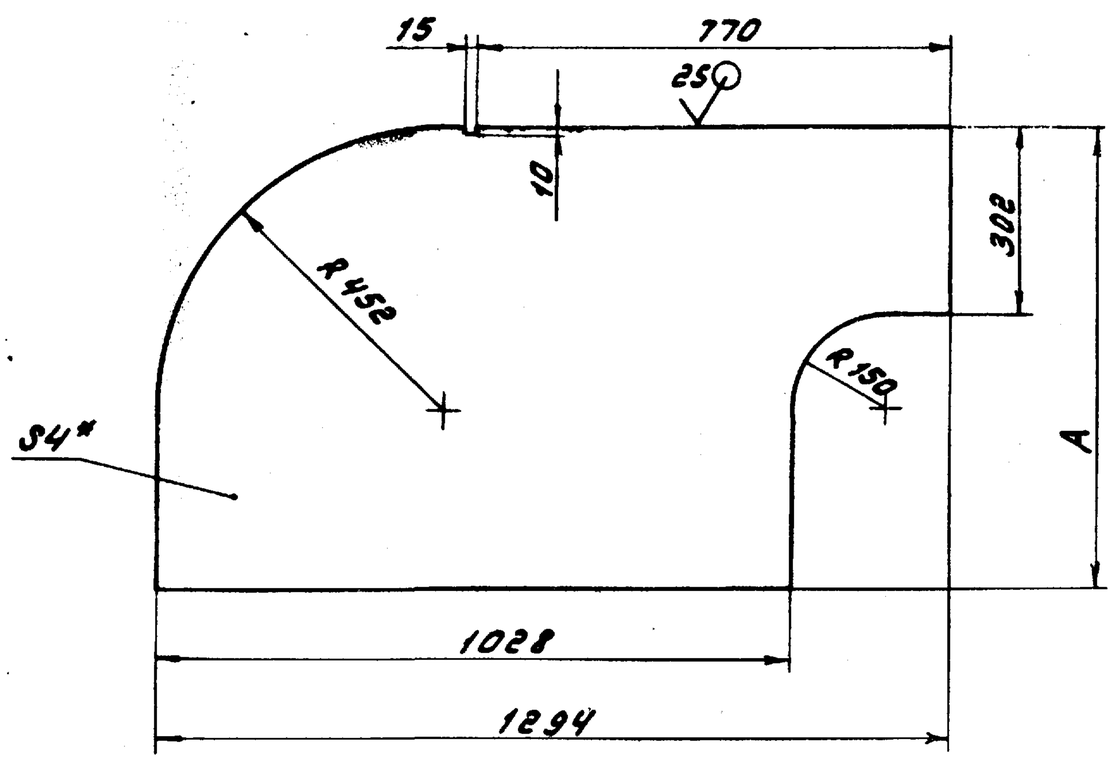

Обозначение	А, мм	Масса, кг
Д208.008.022	993	34
-01	908	31

1. * Размеры для справок
2. $\pm \frac{IT16}{2}$

Изм.	Лист	№ докум.	Подп.	Дата	Д208.008.022			
Разраб.		Козина		11.3.85	Стенка	Лит.	Масса	Масштаб
Пров.		Козина				У	См. табл.	–
Т.контр.						Лист	Листов 1	
Н.контр.		Мюнтер			Лист Б-ПН-4 ГОСТ 19903-74 / В Ст3сп ГОСТ 14637-79	Госстрой СССР ГПИ Горьковский Сантехпроект		
Утв.								

Формат А4

Д208.008.017

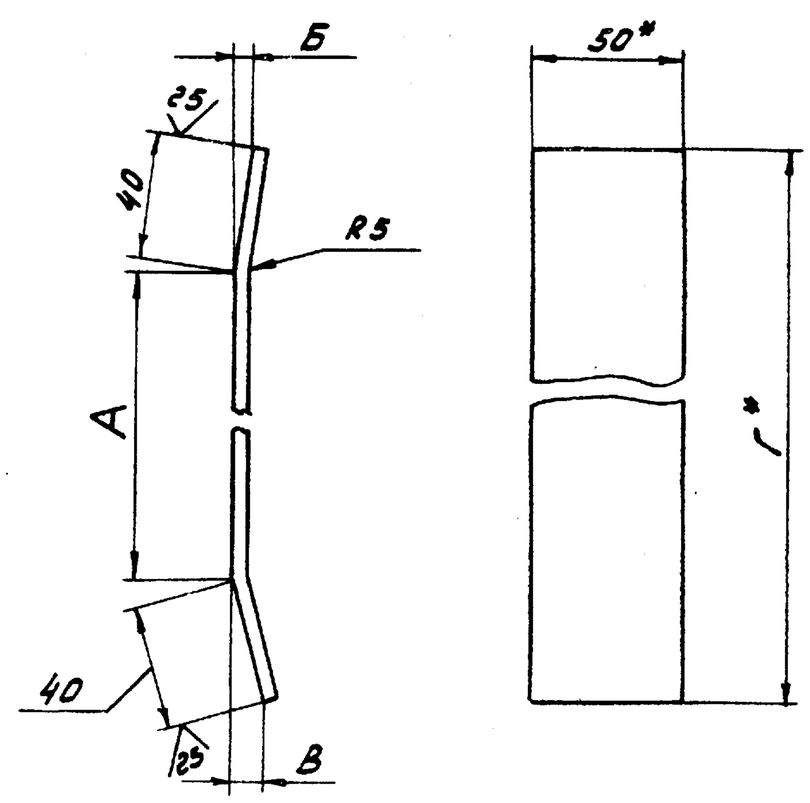

Обозначение	Размеры, мм				Масса, кг
	А	Б	В	Г	
Д208.008.017	793	6	11	870,5	1,7
-01	625	11	5	703	1,4

1. * Размеры для справок
2. $\pm \frac{IT16}{2}$

Изм.	Лист	№ докум.	Подп.	Дата	Д208.008.017			
Разраб.		Козина		11.3.85	Ребро	Лит.	Масса	Масштаб
Пров.		Козина				У	См. табл.	–
Т.контр.						Лист	Листов 1	
Н.контр.		Мюнтер			Полоса Б-2 5х50 ГОСТ 103-76 / В Ст3сп ГОСТ 535-79	Госстрой СССР ГПИ Горьковский Сантехпроект		
Утв.								

Формат А4

Инв. № подл. | Подп. и дата | Взам. инв. № | Инв. № дубл. | Подп. и дата

Формат	Зона	Поз.	Обозначение	Наименование	Кол.	Примечание
А4		3	Д20В.008.029	Стенка	1	
		4	-01	Стенка	1	
А4		5	Д20В.008.031	Стенка	2	
А4		6	Д20В.008.032	Ребро	2	
				Д20В.008.040-01		
				Детали		
А4		3	Д20В.008.029-02	Стенка	1	
		4	-03	Стенка	1	
А4		5	Д20В.008.031-01	Стенка	2	
А4		6	Д20В.008.032-01	Ребро	2	

Изм. Лист № докум. Подп. Дата — Д20В.008.040 — Лист 2

Формат А4

Формат	Зона	Поз.	Обозначение	Наименование	Кол.	Примечание
А3			Д20В.008.040 СБ	Сборочный чертеж		
				Детали		
Б4		1	Д20В.008.028	Ребро		
				Полоса Б-2 5х50 ГОСТ 103-76 / ВСт3сп ГОСТ 535-79		
				L = 362 h16 25	2	0,7 кг
				Прочие изделия		
		2		Серьга 1200-01 МВН 3081-65	2	Ленинградское „Оргэнергострой"
			Переменные данные для исполнений			
				Д20В.008.040		
				Детали		

Изм. Лист № докум. Подп. Дата — Д20В.008.040

Разраб. Козина — Пров. Козина — Н.контр. Мюнтер — Утв.

Короб — Лит. У — Лист 1 — Листов 2 — Госстрой СССР ГПИ Горьковский Сантехпроект

Формат А4

Д20В.008.031

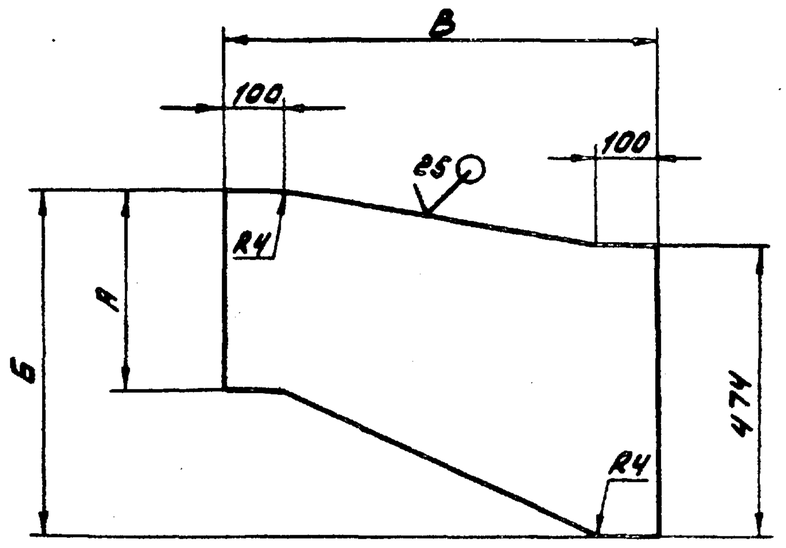

Обозначение	Размеры, мм				Масса, кг
	А	Б	В		
Д20В.008.031	325	566	700		9
-01	530	771	1200		18

$\pm \frac{IT16}{2}$

Изм. Лист № докум. Подп. Дата — Д20В.008.031

Разраб. Козина — Пров. Козина — Т.контр. — Н.контр. Мюнтер — Утв.

Стенка — Лит. У — Масса См. табл. — Масштаб — Лист — Листов 1

Лист Б-ПН-4 ГОСТ 19903-74 / ВСт3сп ГОСТ 14637-79 — Госстрой СССР ГПИ Горьковский Сантехпроект

Формат А4

Д20В.008.023

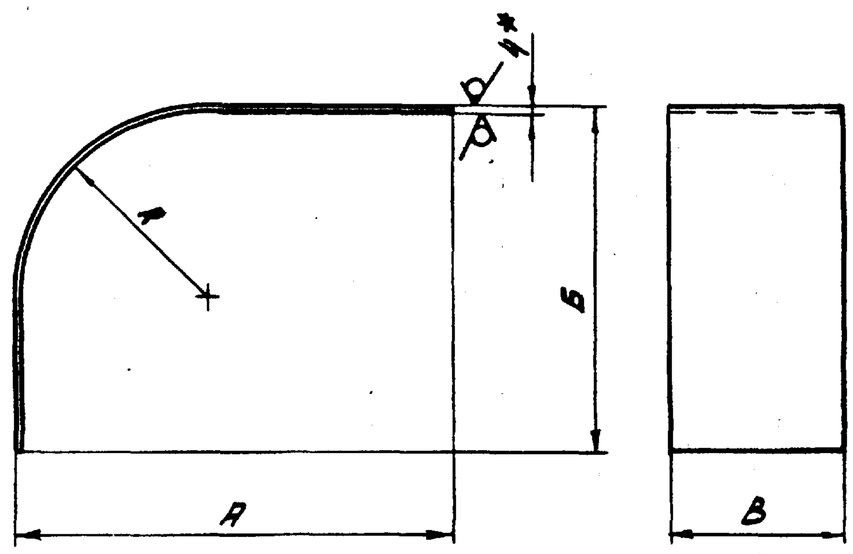

Обозначение	Размеры, мм				Длина развертки, мм	Масса, кг
	А	Б	В	R		
Д20В.008.023	1284	983	325	438	2074	21
-01	280	705	325	160	911	9
-02	1284	898	530	438	1989	33
-03	280	620	530	160	826	14

1.* Размеры для справок

2. $\pm \frac{IT16}{2}$

Изм. Лист № докум. Подп. Дата — Д20В.008.023

Разраб. Козина — Пров. Козина — Т.контр. — Н.контр. Мюнтер — Утв.

Стенка — Лит. У — Масса См. табл. — Масштаб — Лист — Листов 1

Лист Б-ПН-4 ГОСТ 19903-74 / ВСт3сп ГОСТ 14637-79 — Госстрой СССР ГПИ Горьковский Сантехпроект

Формат А4

Копировал:

Д208.008.032

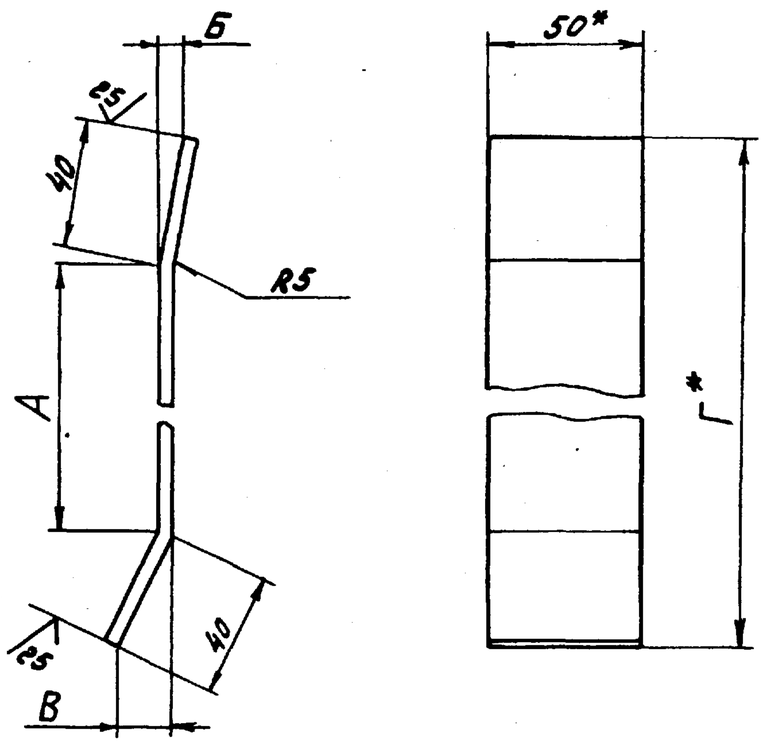

Обозначение	Размеры, мм				Масса, кг
	А	Б	В	Г	
Д208.008.032	392	7,5	19	466	0,9
-01	527	12	10	604	1,2

1.* Размеры для справок
2. $\pm \frac{IT16}{2}$

Изм.	Лист	№ докум.	Подп.	Дата	Д208.008.032			
Разраб.		Козина		11.3.85	Ребро	Лит.	Масса	Масштаб
Пров.		Козина				У	См. табл.	—
Т.контр.						Лист	Листов 1	
Н.контр.		Мюнтер			Лист Б-ПН-4 ГОСТ 19903-74 / В Ст3сп ГОСТ 14637-79	Госстрой СССР ГПИ Горьковский Сантехпроект		
Утв.								

Формат А4

Д208.008.029

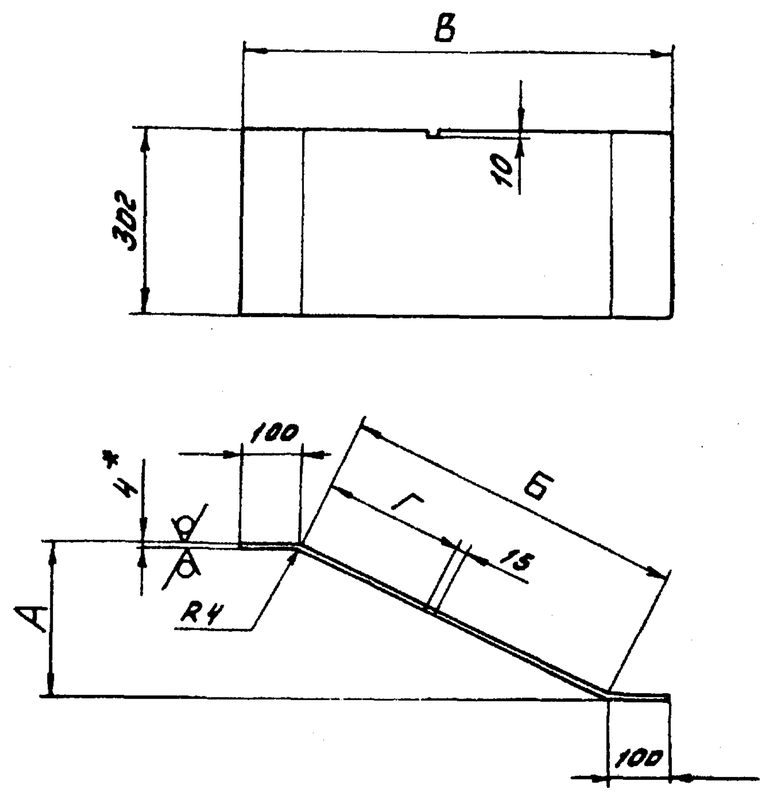

Обозначение	Размеры, мм				Масса, кг
	А	Б	В	Г	
Д208.008.029	245	555	700	216	7
-01	96	510		198	6,7
-02	245	1030	1200	200	11,7
-03	301	1043		203	11,8

1.* Размеры для справок
2. $\pm \frac{IT16}{2}$

Изм.	Лист	№ докум.	Подп.	Дата	Д208.008.029			
Разраб.		Козина		11.3.85	Стенка	Лит.	Масса	Масштаб
Пров.		Козина				У	См. табл.	—
Т.контр.						Лист	Листов 1	
Н.контр.		Мюнтер			Лист Б-ПН-4 ГОСТ 19903-74 / В Ст3сп ГОСТ 14637-79	Госстрой СССР ГПИ Горьковский Сантехпроект		
Утв.								

Формат А4

Взам. инв. № | Подп. и дата | Инв. № подл.

Д208.008.040СБ

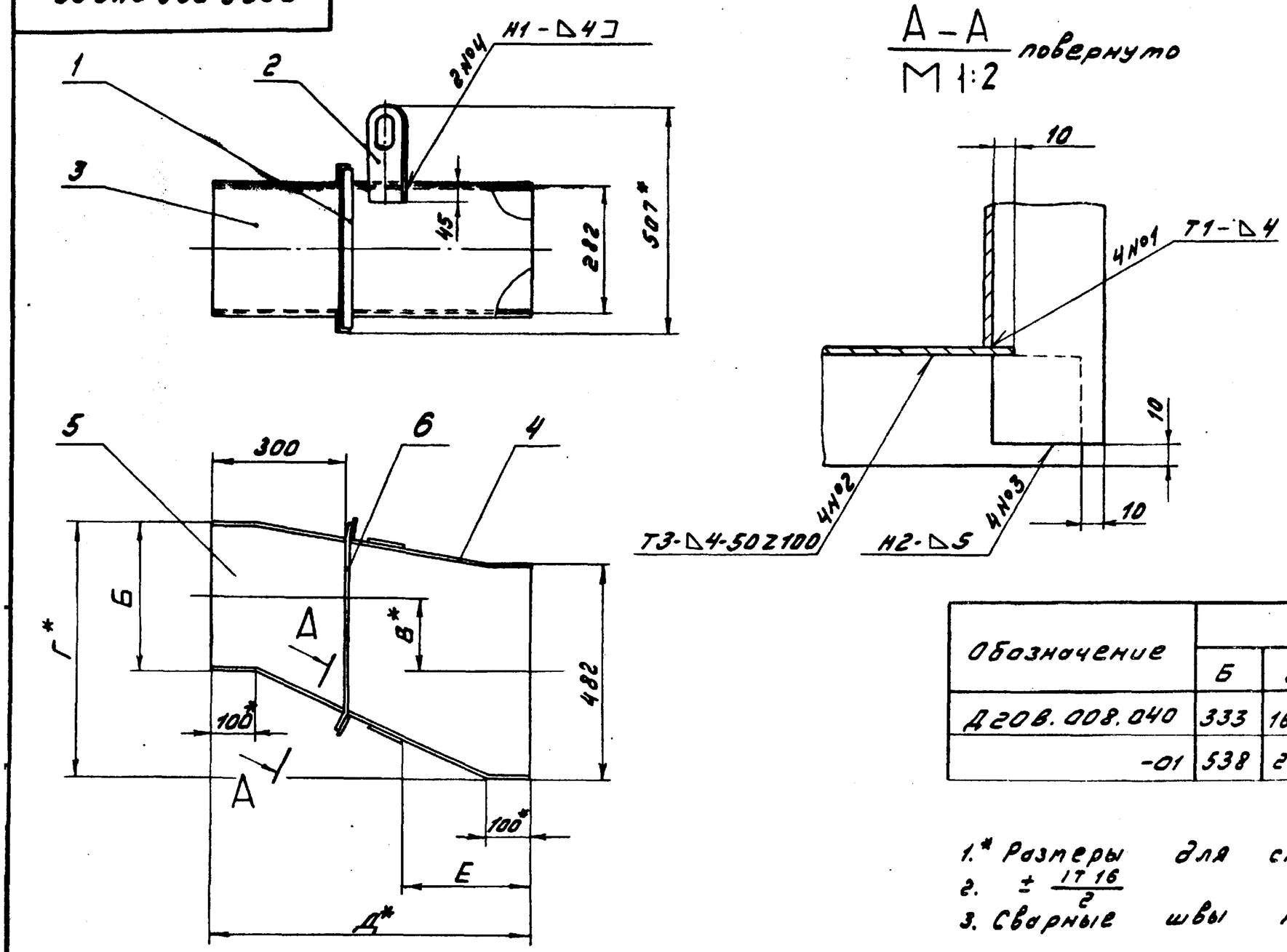

Обозначение	Размеры, мм						Масса, кг
	Б	В	Г	Д	Е		
Д208.008.040	333	166,5	574	700	300		37
-01	538	269	779	1200	600		65

1.* Размеры для справок
2. $\pm \frac{IT16}{2}$
3. Сварные швы по ГОСТ 5264-80

Изм.	Лист	№ докум.	Подп.	Дата	Д208.008.040СБ			
Разраб.		Козина		11.3.85	Короб	Лит.	Масса	Масштаб
Пров.		Козина				У	См. табл.	—
Т.контр.						Лист	Листов 1	
Н.контр.		Мюнтер				Госстрой СССР ГПИ Горьковский Сантехпроект		
Утв.								

Формат А3

Д20В.008.050 СБ

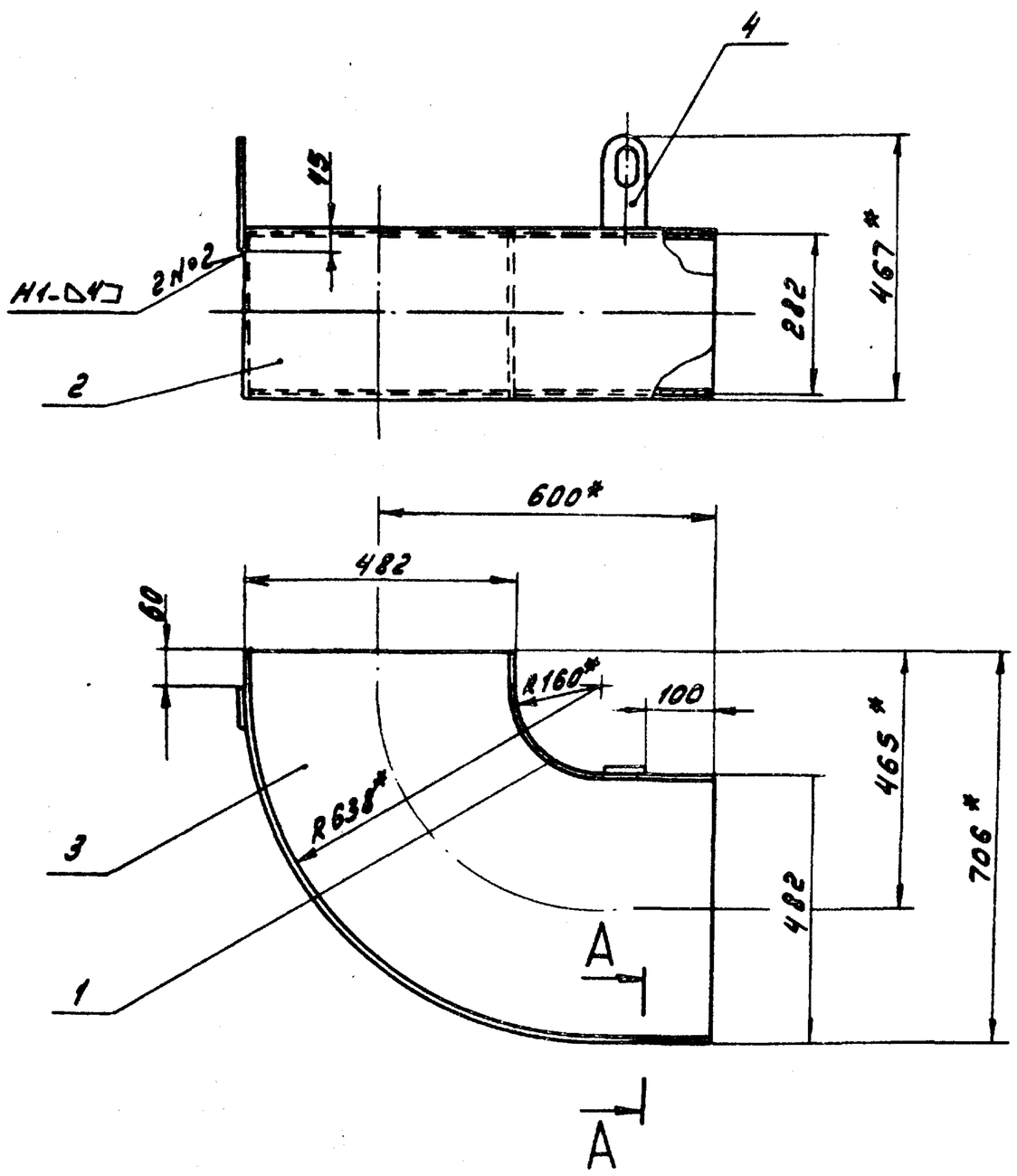

А-А
М1:1

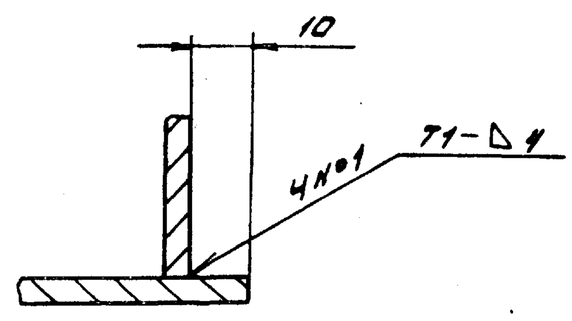

1.* Размеры для справок
2. $\pm \frac{IT16}{2}$
3. Сварные швы по ГОСТ 5264-80

					Д20В.008.050 СБ		
Изм. Лист	№ докум.	Подп.	Дата	Короб	Лит.	Масса	Масштаб
Разраб.	Козина		4.3.85		И	32	1:10
Пров.	Козина				Лист	Листов 1	
Т.контр.					Госстрой СССР ГПИ Горьковский Сантехпроект		
Н.контр.	Мюнтер						
Утв.							

Формат А3

Д20В.008.034

25

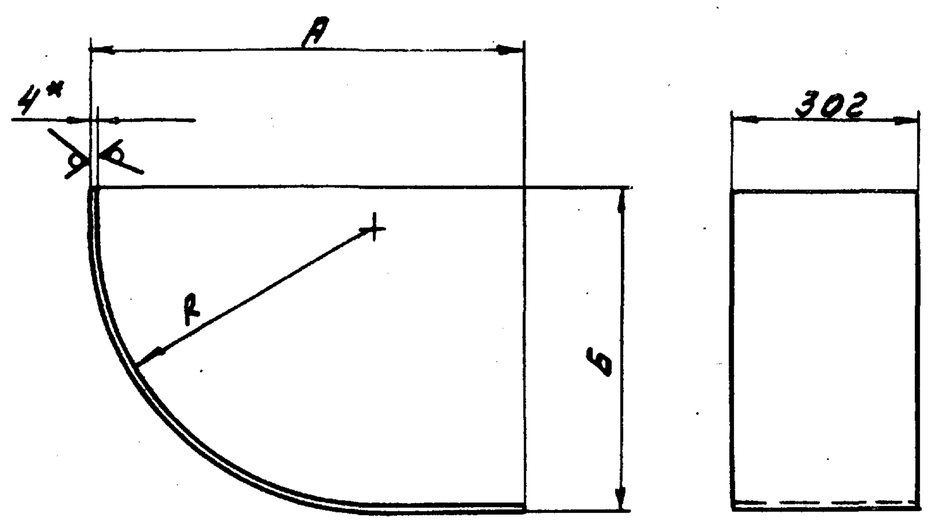

Обозначение	Размеры, мм			Длина развертки, мм	Масса, кг
	А	Б	R		
Д20В.008.034	841	706	638	1268	12
-01	363	228	160	517	5

1.* Размеры для справок
2. $\pm \frac{IT16}{2}$

					Д20В.008.034		
Изм. Лист	№ докум.	Подп.	Дата	Стенка	Лит.	Масса	Масштаб
Разраб.	Козина		4.3.85		И	Ст. табл.	—
Пров.	Козина				Лист	Листов 1	
Т.контр.				Лист Б-ПН-4 ГОСТ 19903-74 / ВСт3сп ГОСТ 14637-79	Госстрой СССР ГПИ Горьковский Сантехпроект		
Н.контр.	Мюнтер						
Утв.							

Формат А4

Формат	Зона	Поз.	Обозначение	Наименование	Кол.	Примечание
				Документация		
А3			Д20В.008.050 СБ	Сборочный чертеж		
				Детали		
А4		1	Д20В.008.034	Стенка	1	
		2	-01	Стенка	1	
А4		3	Д20В.008.035	Стенка	2	
				Прочие изделия		
		4		Серьга 1200-01		Ленинград
				МВН 3081-65	2	„Оргэнергострой"

Инв.№ подл. | Подп. и дата | Взам. инв.№ | Инв.№ дубл. | Подп. и дата

					Д20В.008.050		
Изм. Лист	№ докум.	Подп.	Дата	Короб	Лит.	Лист	Листов
Разраб.	Козина		4.3.85		И		1
Пров.	Козина				Госстрой СССР ГПИ Горьковский Сантехпроект		
Н.контр.	Мюнтер						
Утв.							

Формат А4

Копировал: Шаелов

Формат	Зона	Поз.	Обозначение	Наименование	Кол.	Примечание
				Документация		
А3			Д20В.008.070 СБ	Сборочный чертеж		
				Детали		
А4		1	Д20В.008.041	Стенка	2	
Б4		2	Д20В.008.042	Уголок		
				Уголок 45×45×5-Б ГОСТ 8509-72		
				ВСт3сп ГОСТ 535-79		
				L = 540 h16 (25)	2	1,8 кг
Б4		3	Д20В.008.043	Уголок		
				Уголок 45×45×5-Б ГОСТ 8509-72		
				ВСт3сп ГОСТ 535-79		
				L = 338 h16 (25)	2	1,1 кг
А4		4	Д20В.008.044	Стенка	2	
Б4		5	Д20В.008.045	Пруток		
				Круг 8-В ГОСТ 2590-71		
				ВСт3сп ГОСТ 535-79		
				L = 678 h16 (25)	2	0,3 кг
Б4		6	Д20В.008.046	Пруток		
				Круг 8-В ГОСТ 2590-71		
				ВСт3сп ГОСТ 535-79		
				L = 330 h16 (25)	2	0,1 кг

Д20В.008.070

Изм.	Лист	№ докум.	Подп.	Дата	Короб	Лит.	Масса	Масштаб
Разраб.		Козина		11.85		У		
Пров.		Козина				Лист	Листов 1	
Н. контр.		Мюнтер				Госстрой СССР ГПИ Горьковский Сантехпроект		
Утв.								

Формат А4

Д20В.008.037

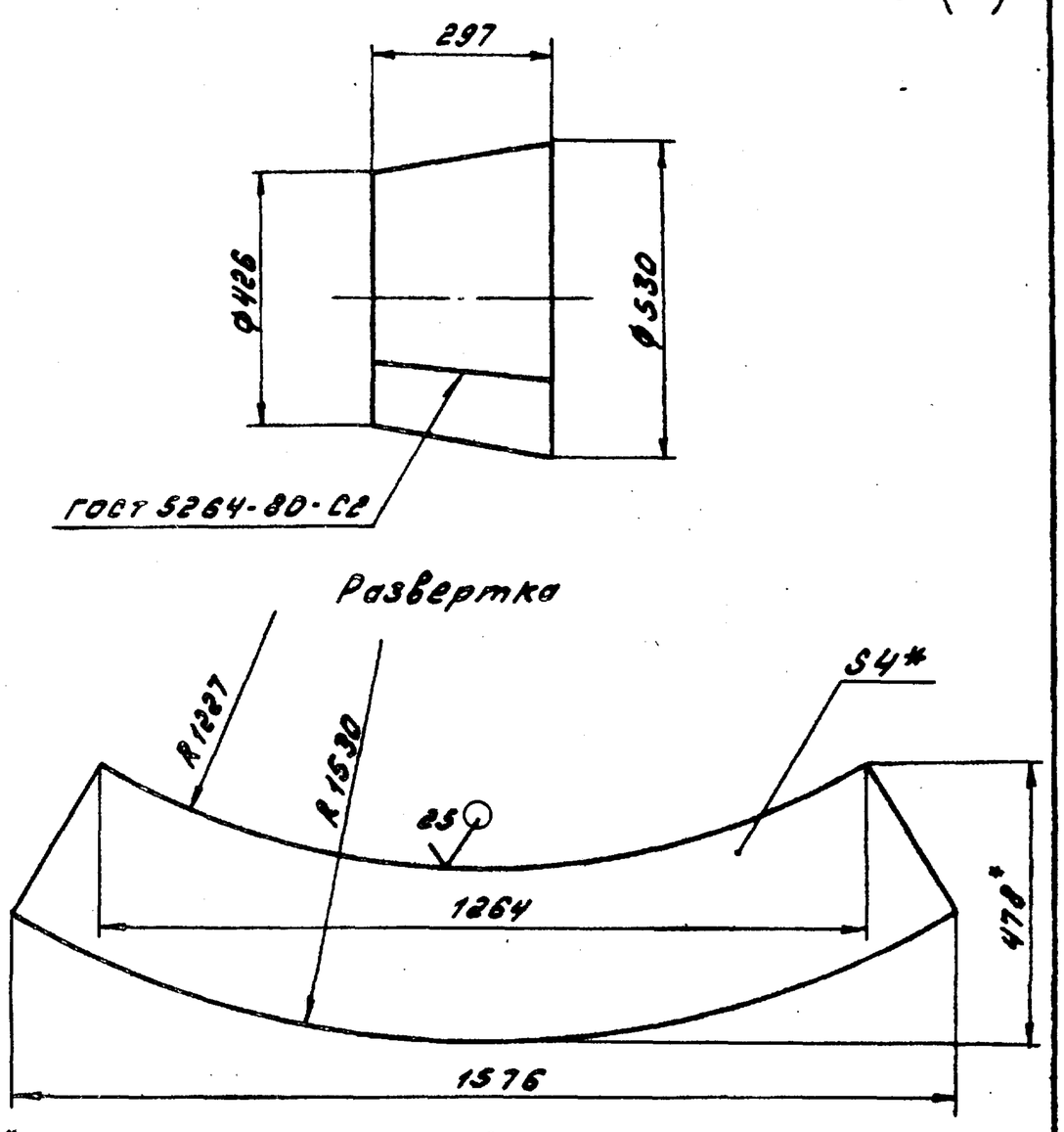

1. * Размеры для справок
2. ± IT16/2

Д20В.008.037

Изм.	Лист	№ докум.	Подп.	Дата	Конус	Лит.	Масса	Масштаб
Разраб.		Козина		11.85		У	14	1:10
Пров.		Козина				Лист	Листов 1	
Т. контр.								
Н. контр.		Мюнтер			Лист Б-ПН-4 ГОСТ 19903-74 / ВСт3сп ГОСТ 14637-79	Госстрой СССР ГПИ Горьковский Сантехпроект		
Утв.								

Формат А4

Д20В.008.060

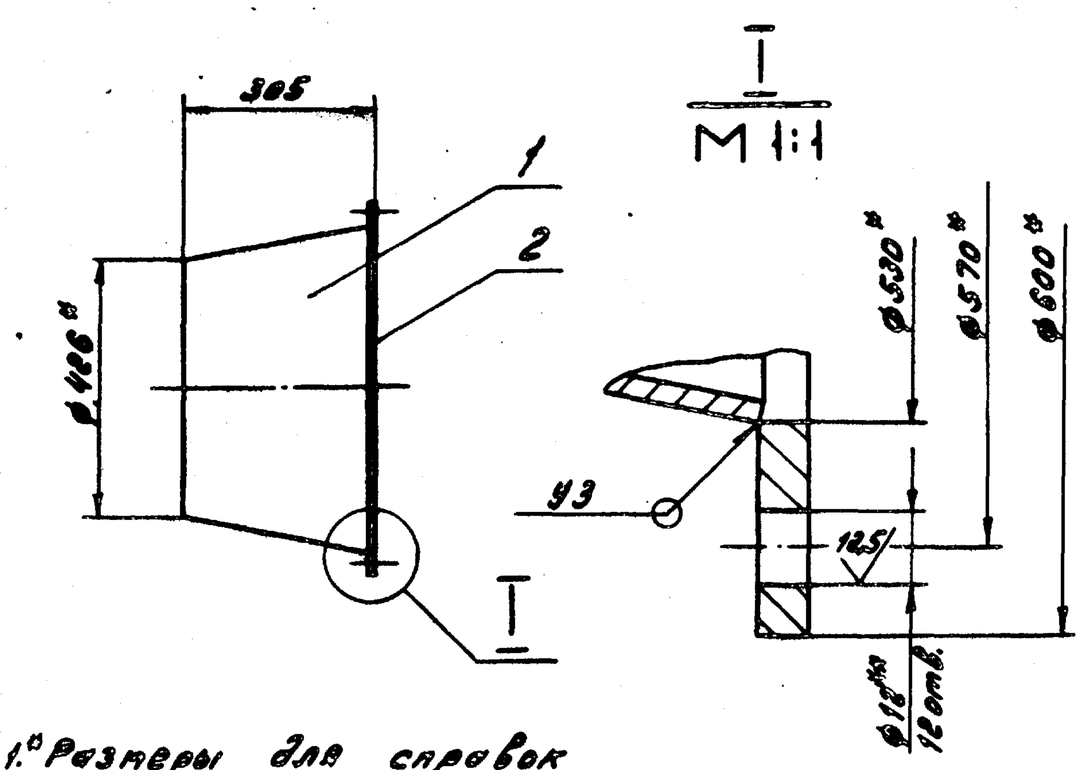

1. * Размеры для справок
2. ** Обработать по сопрягаемой детали
3. ± IT16/2
4. Сварные швы по ГОСТ 11534-75

Формат	Зона	Поз.	Обозначение	Наименование	Кол.	Примечание
				Детали		
А4		1	Д20В.008.037	Конус	1	
Б4		2	Д20В.008.038	Фланец		
				Лист Б-ПН-8 ГОСТ 19903-74		
				ВСт3сп ГОСТ 14637-79		
				(Д600^{0,1} × Д530^{0,1}) (25)	1	3 кг

Д20В.008.060

Изм.	Лист	№ докум.	Подп.	Дата	Короб	Лит.	Масса	Масштаб
Разраб.		Козина		11.85		У	17	1:10
Пров.		Козина				Лист	Листов 1	
Т. контр.								
Н. контр.		Мюнтер				Госстрой СССР ГПИ Горьковский Сантехпроект		
Утв.								

Формат А4

Д20В.008.035

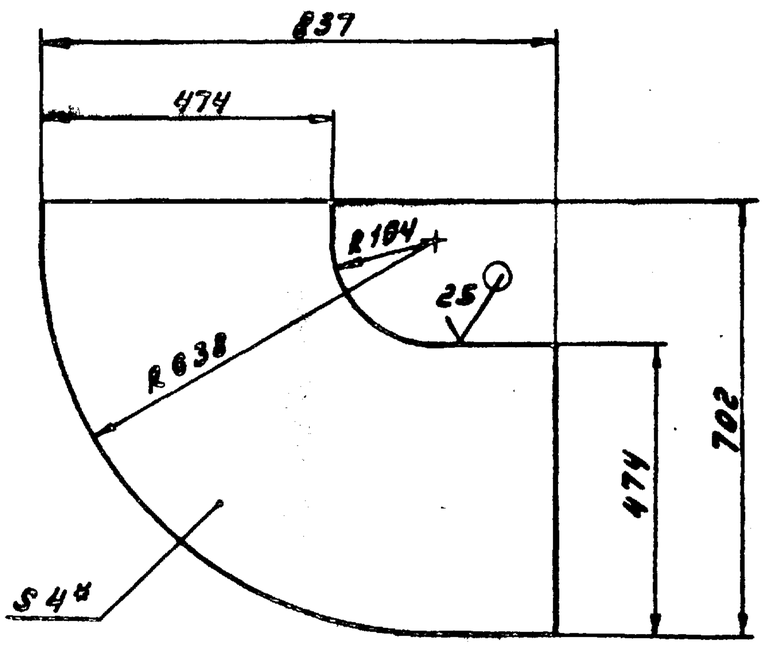

1. * Размеры для справок
2. ± IT16/2

Д20В.008.035

Изм.	Лист	№ докум.	Подп.	Дата	Стенка	Лит.	Масса	Масштаб
Разраб.		Козина		11.85		У	13	1:10
Пров.		Козина				Лист	Листов 1	
Т. контр.								
Н. контр.		Мюнтер			Лист Б-ПН-4 ГОСТ 19903-74 / ВСт3сп ГОСТ 14637-79	Госстрой СССР ГПИ Горьковский Сантехпроект		
Утв.								

Формат А4

Инв. № подл. | Подп. и дата | Взам. инв. № | Инв. № дубл. | Подп. и дата

Копировал:

Д208.008.041

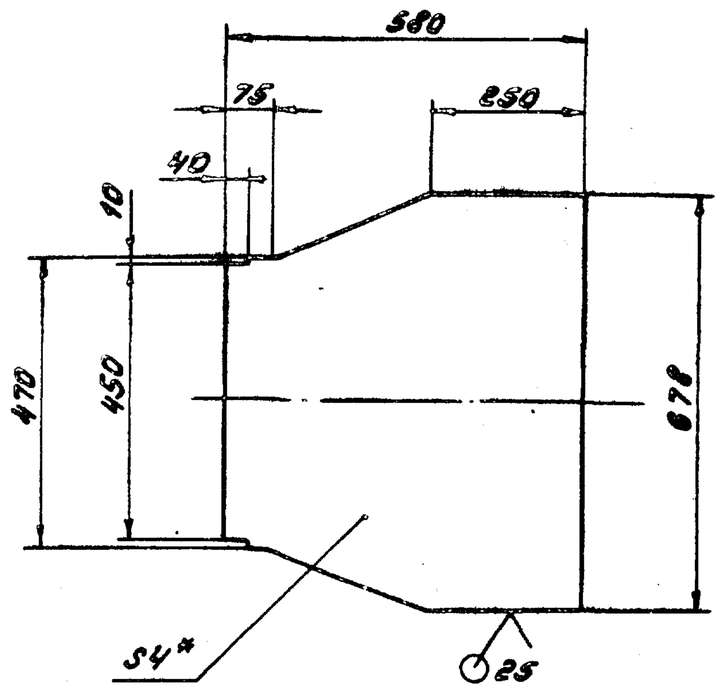

1.* Размеры для справок
2. ± IT16/2

Изм.	Лист	№ докум.	Подп.	Дата	Д208.008.041			
Разраб.		Козина		11.85	Стенка	Лит.	Масса	Масштаб
Пров.		Козина				У	10	1:10
Т.контр.						Лист	Листов 1	
Н.контр.		Мюнтер			Лист Б-ПН-4 ГОСТ 19903-74 / ВСт3сп ГОСТ 14637-79	Госстрой СССР ГПИ Горьковский Сантехпроект		
Утв.								

Формат А4

Д208.008.044

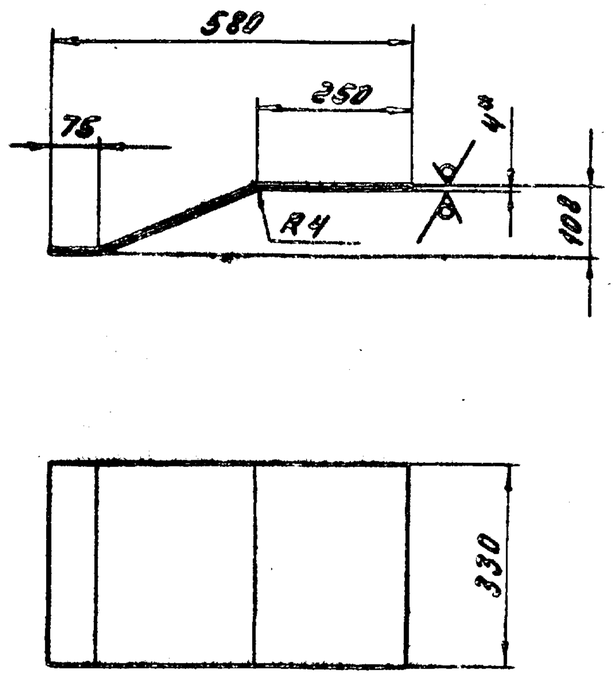

1.* Размеры для справок
2. ± IT16/2

Изм.	Лист	№ докум.	Подп.	Дата	Д208.008.044			
Разраб.		Козина		11.85	Стенка	Лит.	Масса	Масштаб
Пров.		Козина				У	6	1:10
Т.контр.						Лист	Листов 1	
Н.контр.		Мюнтер			Лист Б-ПН-4 ГОСТ 19903-74 / ВСт3сп ГОСТ 14637-79	Госстрой СССР ГПИ Горьковский Сантехпроект		
Утв.								

Формат А4

Инв.№ подл. | Подп. и дата | Взам. инв.№ | Инв.№ дубл. | Подп. и дата

Д208.008.070 СБ

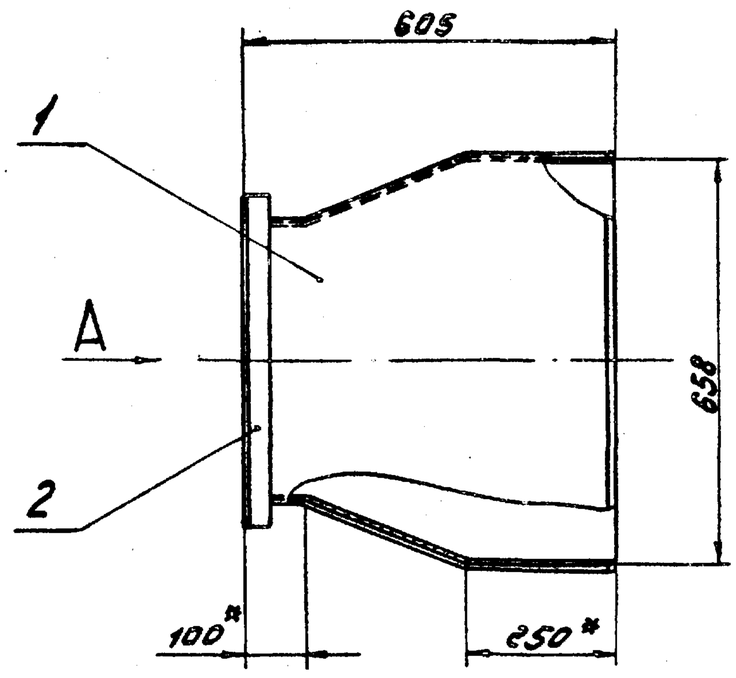

Вид А

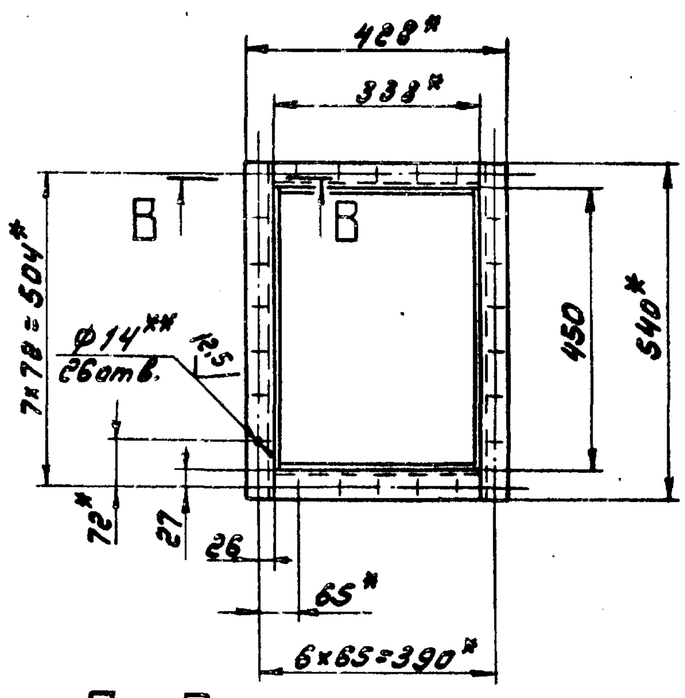

В-В
М1:2

I
М 1:1

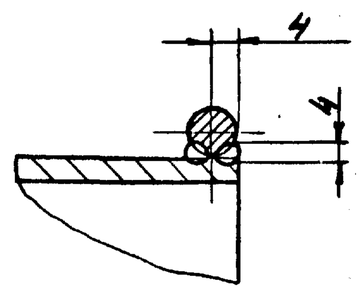

II
М 1:2

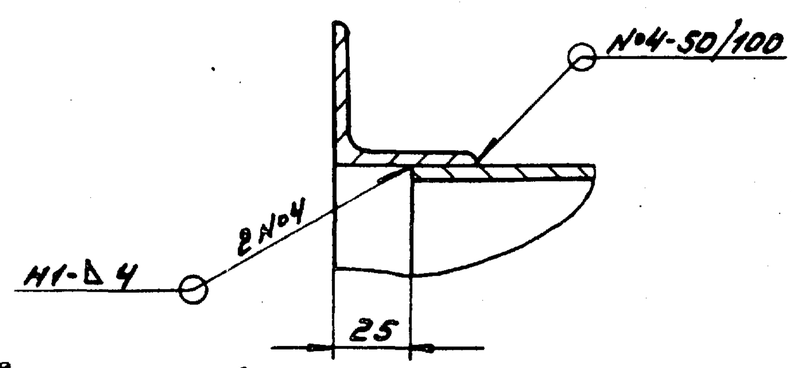

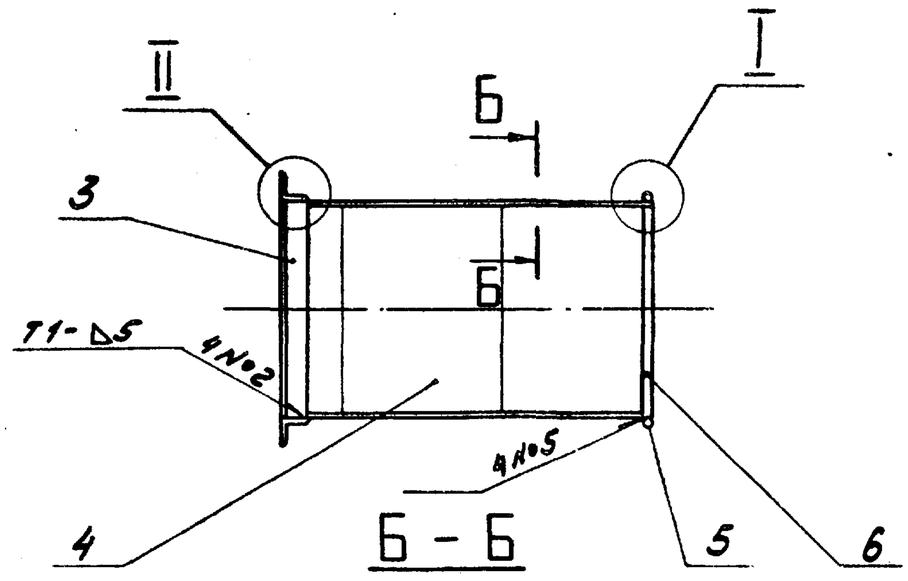

Б-Б
М 1:1

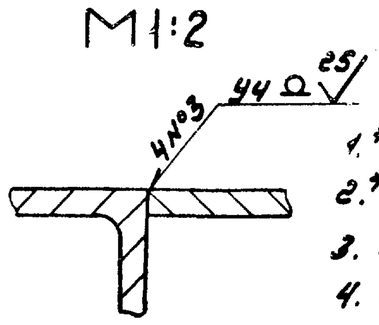

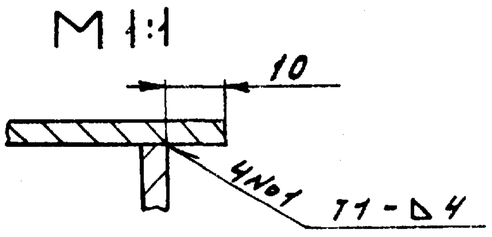

1.* Размеры для справок
2.** Обработать по сопрягаемой детали
3. ± IT16/2
4. Сварные швы по ГОСТ 5264-80
5. Сварка ручная дуговая

Изм.	Лист	№ докум.	Подп.	Дата	Д208.008.070 СБ			
Разраб.		Козина		11.85	Короб	Лит.	Масса	Масштаб
Пров.		Козина				У	39	1:10
Т.контр.						Лист	Листов 1	
Н.контр.		Мюнтер				Госстрой СССР ГПИ Горьковский Сантехпроект		
Утв.								

Формат А3

Д20В.008.080 СБ

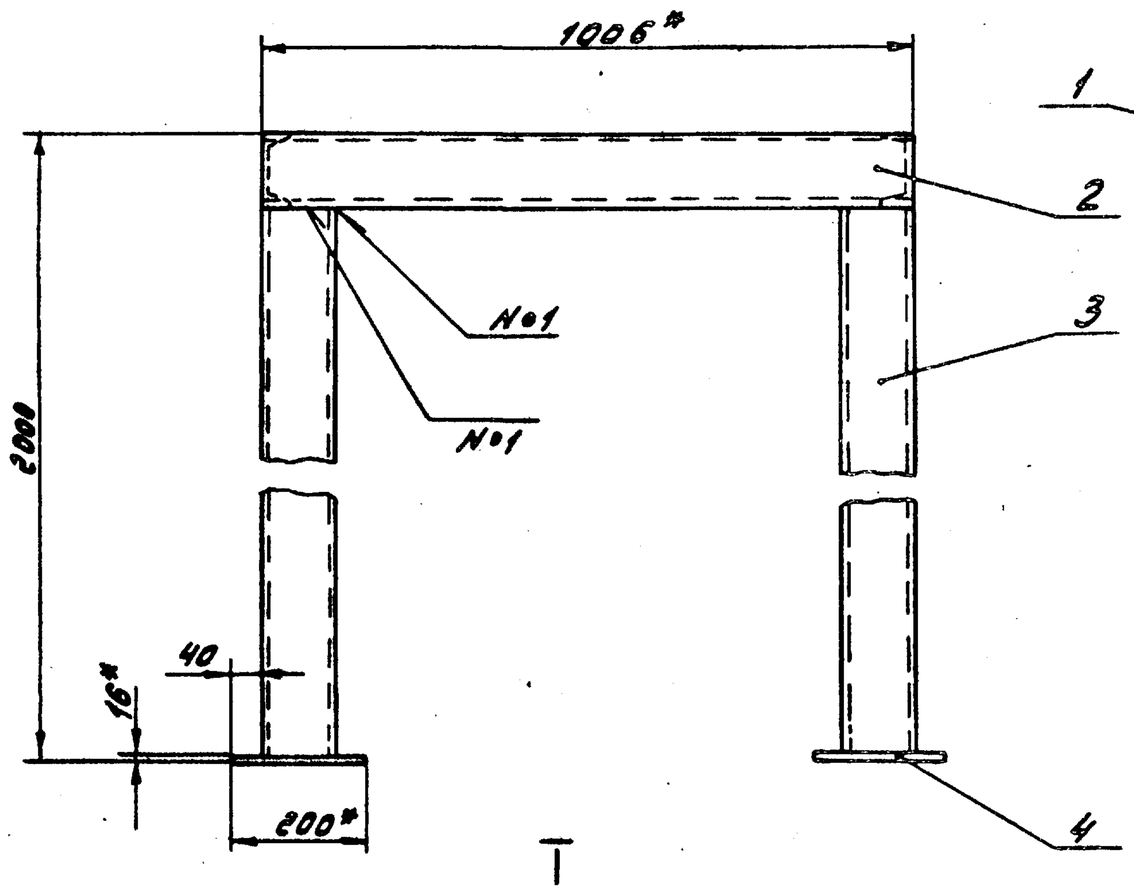

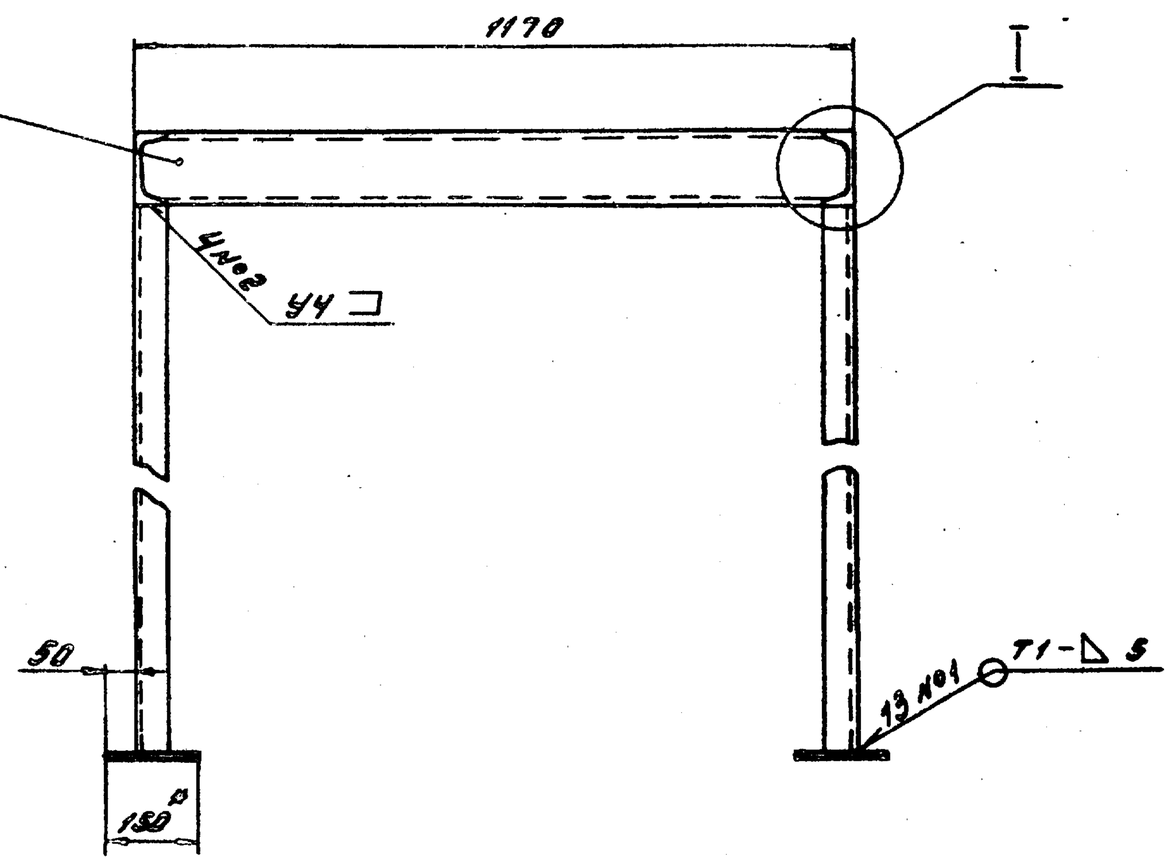

I
М1:4

1.* Размеры для справок
2. ± IT16/2
3. Сварные швы по ГОСТ 5264-80

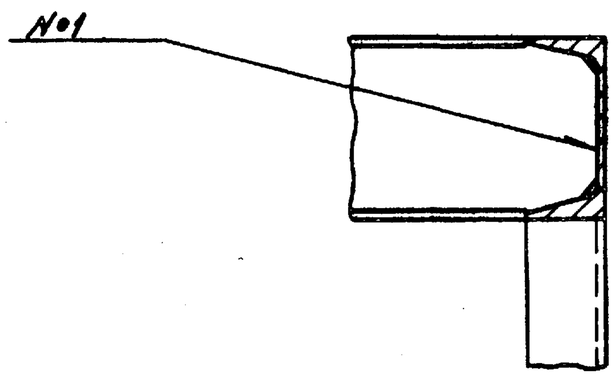

Изм.	Лист	№ докум.	Подп.	Дата	Д20В.008.080 СБ			
Разраб.		Козина		4385	Опора	Лит.	Масса	Масштаб
Пров.		Козина				И	138	1:10
Т.контр.						Лист	Листов 1	
Н.контр.		Мюнтер				Госстрой СССР ГПИ Горьковский Сантехпроект		
Утв.								

Формат А3

Д20В.008.048

25

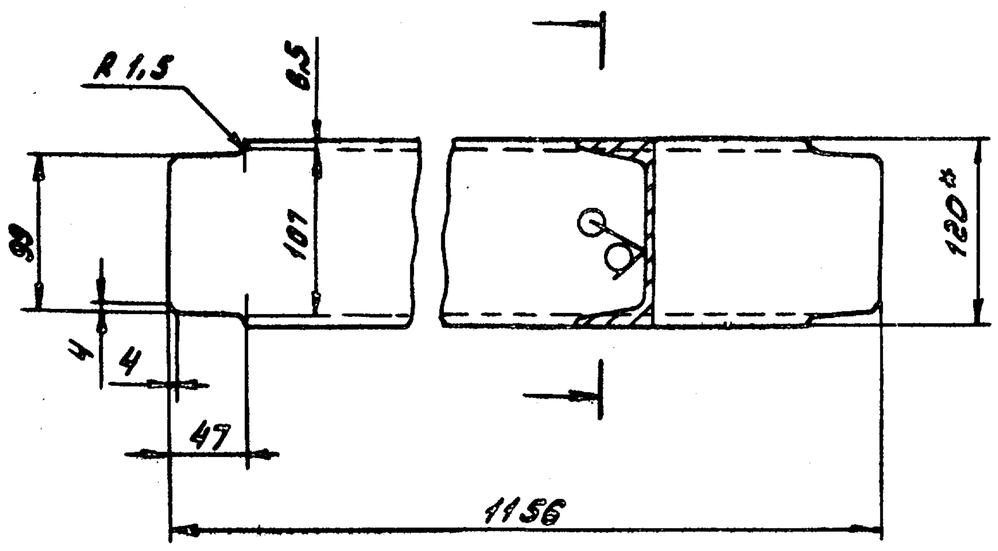

1.* Размеры для справок
2. ± IT16/2

Изм.	Лист	№ докум.	Подп.	Дата	Д20В.008.048			
Разраб.		Козина		4385	Швеллер	Лит.	Масса	Масштаб
Пров.		Козина				И	18	1:4
Т.контр.						Лист	Листов 1	
Н.контр.		Мюнтер			Швеллер 12-ГОСТ 8240-72 / В Ст3сп ГОСТ 535-79	Госстрой СССР ГПИ Горьковский Сантехпроект		
Утв.								

Формат	Зона	Поз.	Обозначение	Наименование	Кол.	Примечание
				Документация		
А3			Д20В.008.080 СБ	Сборочный чертеж		
				Детали		
А4		1	Д20В.008.048	Швеллер	2	
Б4		2	Д20В.008.049	Швеллер		
				Швеллер 12 ГОСТ 8240-72 / В Ст3сп ГОСТ 535-79		
				L = 1006 h 16 25	2	10.4 кг
Б4		3	Д20В.008.051	Швеллер		
				Швеллер 12 ГОСТ 8240-72 / В Ст3сп ГОСТ 535-79		
				L = 1864 h 16 25	4	19.4 кг
Б4		4	Д20В.008.052	Лист		
				Лист Б-ПН-16 ГОСТ 19903-74 / В Ст3сп ГОСТ 14637-79		
				(200 × 150) h 16 25	4	3,8 кг

Инв.№ подл. | Подп. и дата | Взам. инв.№ | Инв.№ дубл. | Подп. и дата

Изм.	Лист	№ докум.	Подп.	Дата	Д20В.008.080			
Разраб.		Козина		4385	Опора	Лит.	Лист	Листов
Пров.		Козина				И		1
Н.контр.		Мюнтер				Госстрой СССР ГПИ Горьковский Сантехпроект		
Утв.								

Формат А3

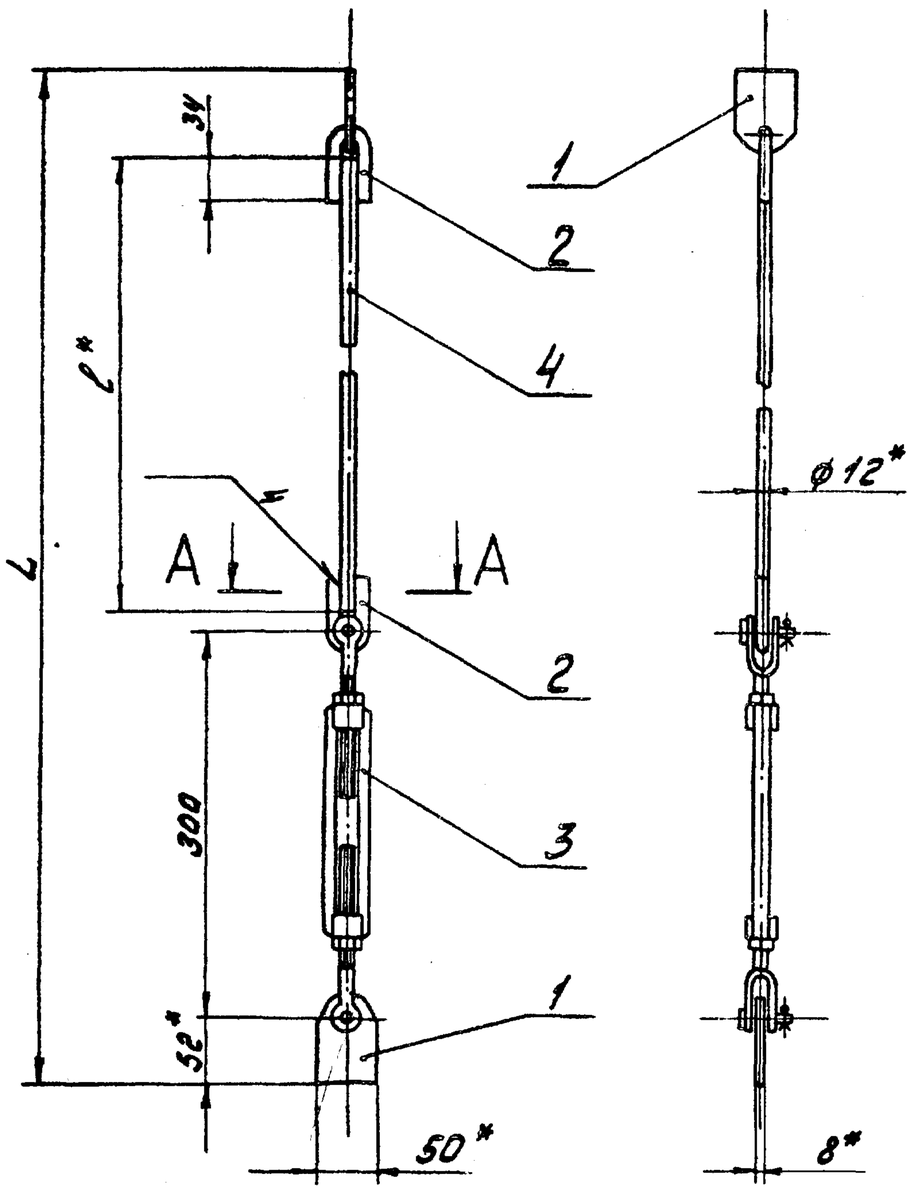

А – А
М 1:1

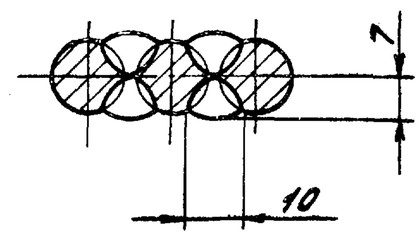

Обозначение	Размеры, мм		Масса, кг
	L	l	
Д208.008.090	1933	1495	3,3
-01	1985	1545	3,4
-02	2153	1715	3,5
-03	2185	1745	3,6

1.* Размеры для справок
2. $\pm \frac{1716}{2}$
3. Сварка ручная дуговая

Изм.	Лист	№докум.	Подп.	Дата	Д208.008.090СБ			
Разраб.		Козина		11.3.85	Подвеска	Лит.	Масса	Масштаб
Пров.		Козина				У	см. табл.	1:5
Т.контр.						Лист	Листов 1	
Н.контр.		Мюнтер				Госстрой СССР ГПИ Горьковский Сантехпроект		
Утв.								

Формат А3

Формат	Зона	Поз.	Обозначение	Наименование	Кол.	Примечание
				Д208.008.090-01		
				Детали		
Б4		4	Д208.008.055	Тяга		
				Круг 12-В-ГОСТ2590-71 / ВСт3сп ГОСТ535-79		
				L = 1545 h16 25	1	1,4 кг
				Д208.008.090-02		
				Детали		
Б4		4	Д208.008.056	Тяга		
				Круг 12-В-ГОСТ2590-71 / ВСт3сп ГОСТ535-79		
				L = 1695 h16 25	1	1,5 кг
				Д208.008.090-03		
				Детали		
Б4		4	Д208.008.057	Тяга		
				Круг 12-В-ГОСТ2590-71 / ВСт3сп ГОСТ535-79		
				L = 1715 h16 25	1	1,6 кг

Изм.	Лист	№докум.	Подп.	Дата	Д208.008.090	Лист 2

Формат А4

Формат	Зона	Поз.	Обозначение	Наименование	Кол.	Примечание
				Документация		
А3			Д208.008.090СБ	Сборочный чертеж		
				Стандартные изделия		
		1		Проушина 14		
				ГОСТ 16127-78	2	
		2		Ушко 12		
				ГОСТ 16127-78	2	
		3		Талреп 5-ОШ-ВВ		
				ОСТ 5.2314-79	1	
			Переменные данные для исполнений			
				Д208.008.090		
				Детали		
Б4		4	Д208.008.054	Тяга		
				Круг 12-В-ГОСТ2590-71 / ВСт3сп ГОСТ535-79		
				L = 1495 h16 25	1	1,3 кг

Подпись и дата | Взам. инв. № | Инв. № подл. | Подп. и дата

Изм.	Лист	№докум.	Подп.	Дата	Д208.008.090			
Разраб.		Козина		11.3.85	Подвеска	Лит.	Лист	Листов
Пров.		Козина				У	1	2
Н.контр.		Мюнтер				Госстрой СССР ГПИ Горьковский Сантехпроект		
Утв.								

Типовой проект 903-1-221.86 Альбом VI часть 1

Позиция	Обозначение	Наименование	Куда входит: Обозначение	Куда входит: Кол.	Общее количество	Примечание
1	Д20В.009.000	Газоходы (Топливо - бурый уголь)			1	
2	Д20В.008.030 - 01	Короб			1	
3	Д20В.008.040 - 01	Короб			1	
4	Д20В.008.050	Короб			1	
5	Д20В.008.070	Короб			1	
6	Д20В.008.080	Опора			1	
7	Д20В.008.090	Подвеска			1	
8	-03	Подвеска			1	
9	Д20В.009.010	Короб			1	
10	Д20В.009.020	Короб			1	
11	Д20В.009.030	Короб	Д20В.009.020	1	1	
12	Д20В.009.040	Крышка	Д20В.009.020	4	4	
13	Д20В.009.050	Короб			1	
14						
15						
16						
17						
18						
19						
20						
21						
22						
23						
24						
25						

Изм.	Лист	№ докум.	Подп.	Дата	Д20В.009.000 ВС			
Разраб.		Козина		11.85	Газоходы (Топливо - бурый уголь) Ведомость спецификаций	Лит.	Лист	Листов
Пров.		Козина				И		1
Нач.отд.		Вольский				Госстрой СССР ГПИ Горьковский Сантехпроект		
Н.контр.		Мюнтер						
Утв.								

Формат А3

Формат	Зона	Поз.	Обозначение	Наименование	Кол.	Примечание
				Труба 530×6 ГОСТ 10704-76 / Д ГОСТ 10705-80		
				L = 2627 h16 25	1	204 кг
Б4		16	Д20В.009.002	Труба		
				Труба 530×6 ГОСТ 10704-76 / Д ГОСТ 10705-80		
				L = 5400 h16 25	1	419 кг
				Стандартные изделия		
		17		Отвод 90° 530×10		
				ГОСТ 17375-83	2	
				Болты ГОСТ 7798-70		
		18		М10×35.36	12	
		19		М12×30.36	44	
				Гайки ГОСТ 5915-70		
		20		М10.4	12	
		21		М12.4	44	
				Материалы		
		22		Шнур асбестовый		
				ШАОН 10 ГОСТ 1779-72	10	кг

Изм.	Лист	№ докум.	Подп.	Дата	Д20В.009.000	Лист 2

Формат А4

Формат	Зона	Поз.	Обозначение	Наименование	Кол.	Примечание
				Документация		
А4			Д20В.009.000 СБ	Сборочный чертеж		4) А3, А2
А3			Д20В.009.000 ВС	Ведомость спецификаций		
А3			Д20В.009.000 ВП	Ведомость покупных изделий		
				Сборочные единицы		
А4		1	Д20В.008.030-01	Короб	1	
А4		2	Д20В.008.040-01	Короб	1	
А4		3	Д20В.008.050	Короб	1	
А4		4	Д20В.008.070	Короб	1	
А4		5	Д20В.008.080	Опора	1	
А4		6	Д20В.008.090	Подвеска	1	
		7	-02	Подвеска	1	
А4		8	Д20В.009.010	Короб	1	
А4		9	Д20В.009.020	Короб	1	
А4		10	Д20В.009.050	Короб	1	
				Детали		
А3		11	Д20В.008.001 -01	Переход	1	
А4		12	Д20В.008.004	Прокладка	1	
А4		13	Д20В.008.005	Прокладка	1	
		14	-01	Прокладка	1	
Б4		15	Д20В.009.001	Труба		

Изм.	Лист	№ докум.	Подп.	Дата	Д20В.009.000			
Разраб.		Козина		11.85	Газоходы (Топливо - бурый уголь)	Лит.	Лист	Листов
Пров.		Козина				И	1	2
Нач.отд.		Вольский				Госстрой СССР ГПИ Горьковский Сантехпроект		
Н.контр.		Мюнтер						
Утв.								

Инв. № подл. | Подп. и дата | Взам. инв. №

21192-06 21 Копировал: Шалов. Формат А4

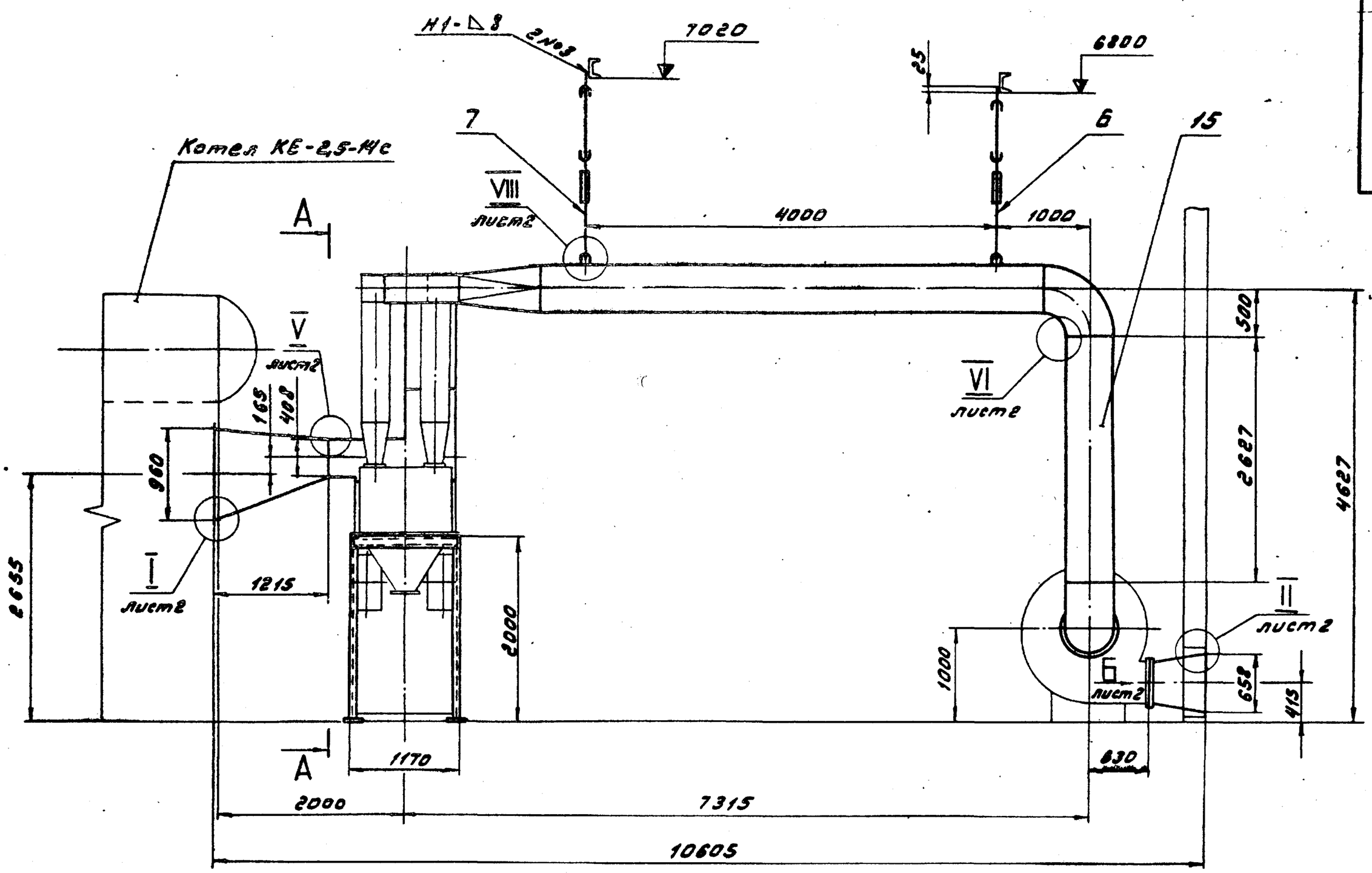

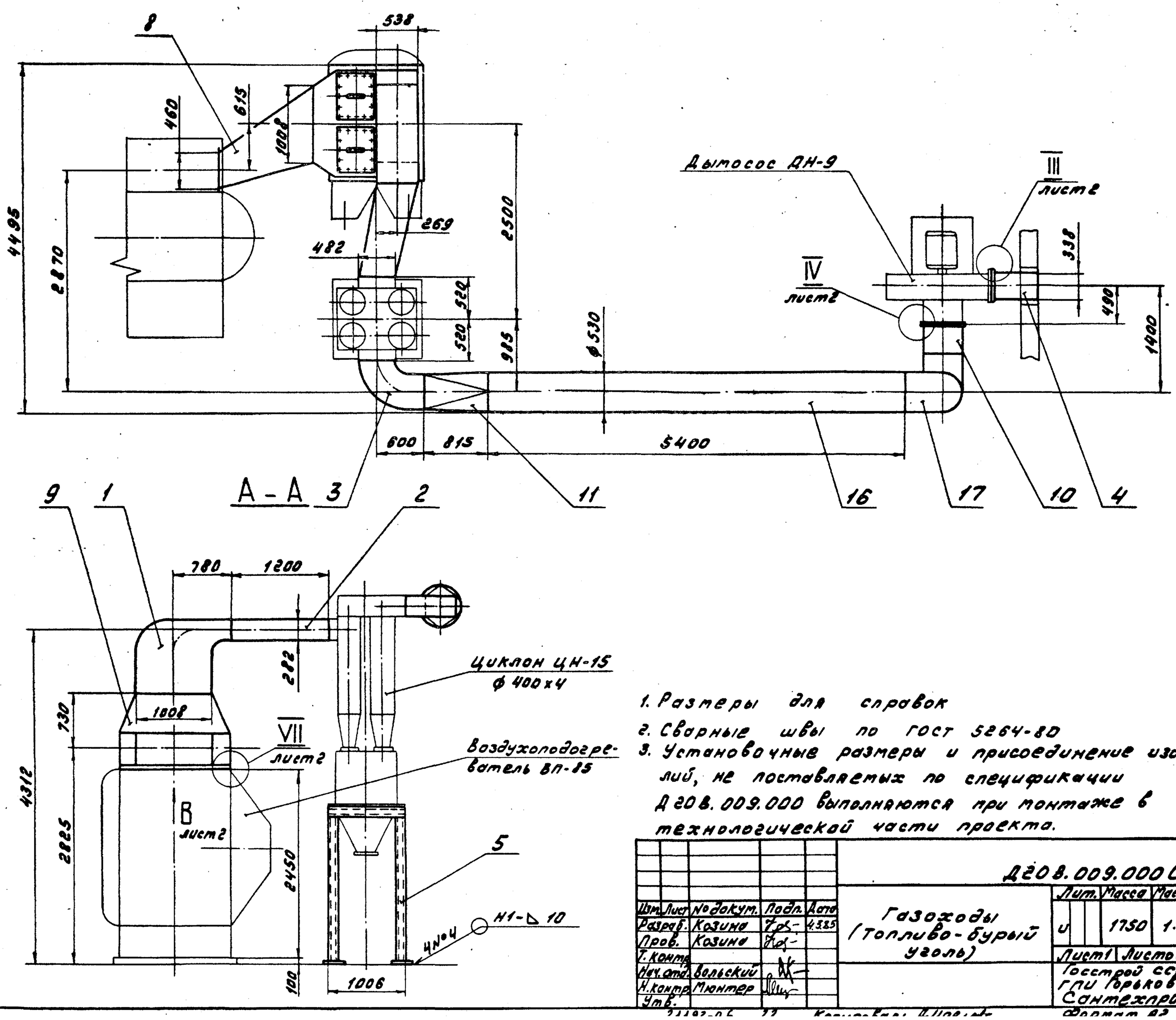

1. Размеры для справок
2. Сварные швы по ГОСТ 5264-80
3. Установочные размеры и присоединение изделий, не поставляемых по спецификации Д20В.009.000 выполняются при монтаже в технологической части проекта.

					Д20В.009.000СБ			
Изм.	Лист	№ докум.	Подп.	Дата	Газоходы (Топливо-бурый уголь)	Лит.	Масса	Масштаб
Разраб.		Козина		4.3.85		У	1750	1:40
Пров.		Козина				Лист 1	Листов 2	
Т.контр.						Госстрой СССР ГПИ Горьковский Сантехпроект		
Нач.отд.		Вольский						
Н.контр.		Мюнтер						
Утв.								

Формат А2

№ строки	Наименование	Обозначение документа на поставку	Поставщик	Куда входит (обозначение)	Количество на изделие	в комплекты	на регулир.	всего	Примечание
1	Проушина 14	ГОСТ 16127-78		Д20В.008.090	2			2	
2				-03	2			2	
3								4	
4	Ушко 12	ГОСТ 16127-78		Д20В.008.090	2			2	
5				-03	2			2	
6								4	
7	Талреп 5-ОШ-ВВ	ОСТ 5.2314-79		Д20В.008.090	1			1	
8				-03	1			1	
9								2	
10									
11	Отвод 90° 530х10	ГОСТ 17375-83			2			2	
12									
13	Крепежные изделия								
14									
15	Болт М10х35.36	ГОСТ 7798-70			12			12	
16	М12х30.36				44			44	
17				Д20В.009.020	64			64	
18								108	
19									
20	Гайка М10.4	ГОСТ 5915-70			12			12	
21	М12.4				44			44	
22				Д20В.009.020	64			64	
23								108	
24									
25									

Изм.	Лист	№ докум.	Подп.	Дата	Д20В.009.000ВП		
Разраб.		Козина		11.3.85	Газоходы (топливо - бурый уголь) Ведомость покупных изделий	Лит.	Лист	Листов
Пров.		Козина				И		1
Нач.отд.		Вольский				Госстрой СССР ГПИ Горьковский Сантехпроект		
Н.контр.		Мюнтер						
Утв.								

Формат А3

Д20В.009.000СБ

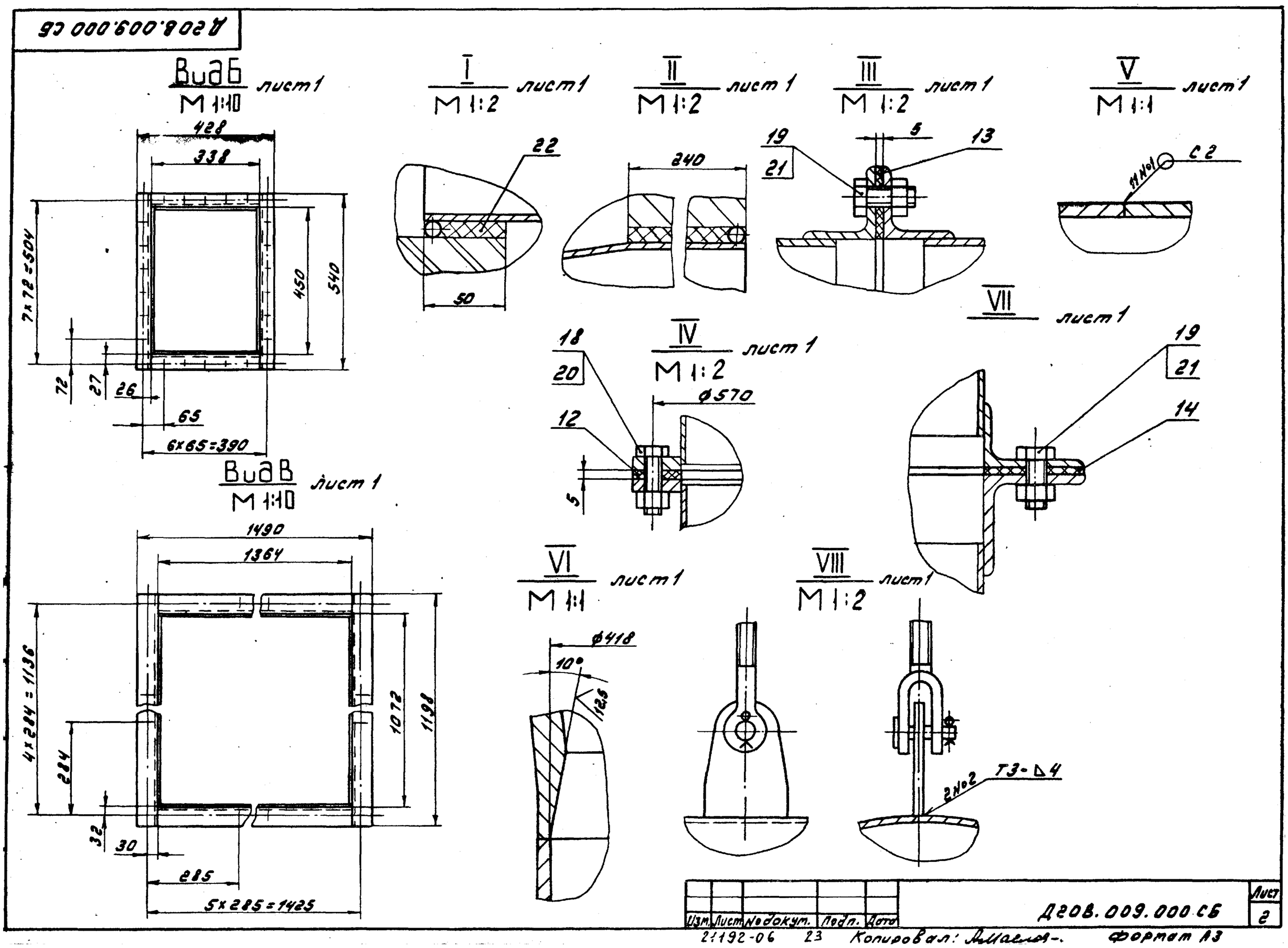

Изм.	Лист	№ докум.	Подп.	Дата	Д20В.009.000СБ	Лист 2

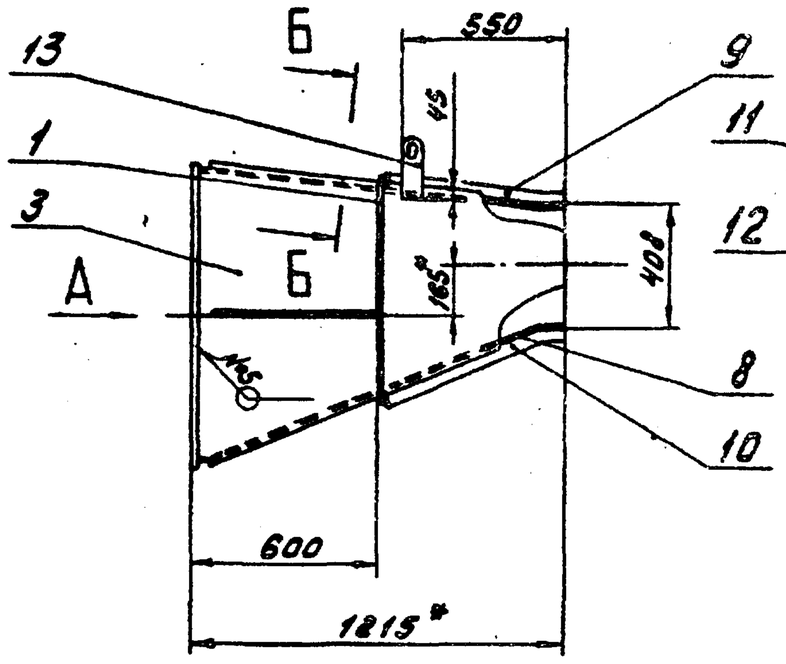

Вид А
М 1:10

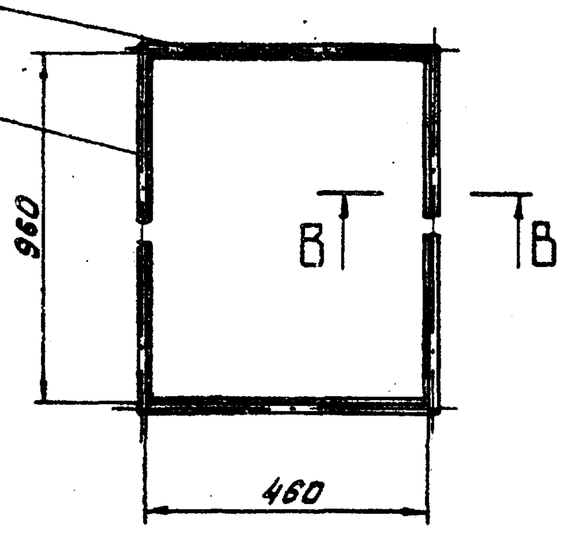

Б-Б повернуто
М 1:2

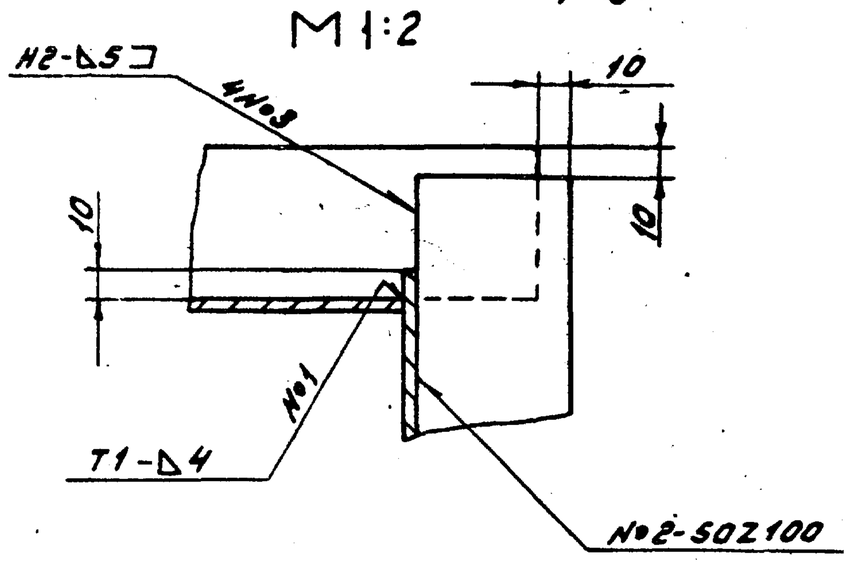

В-В
М 2:1

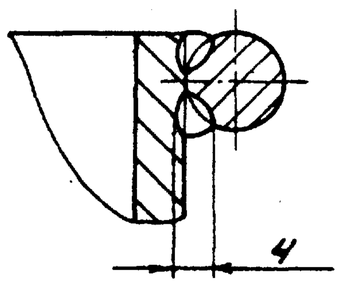

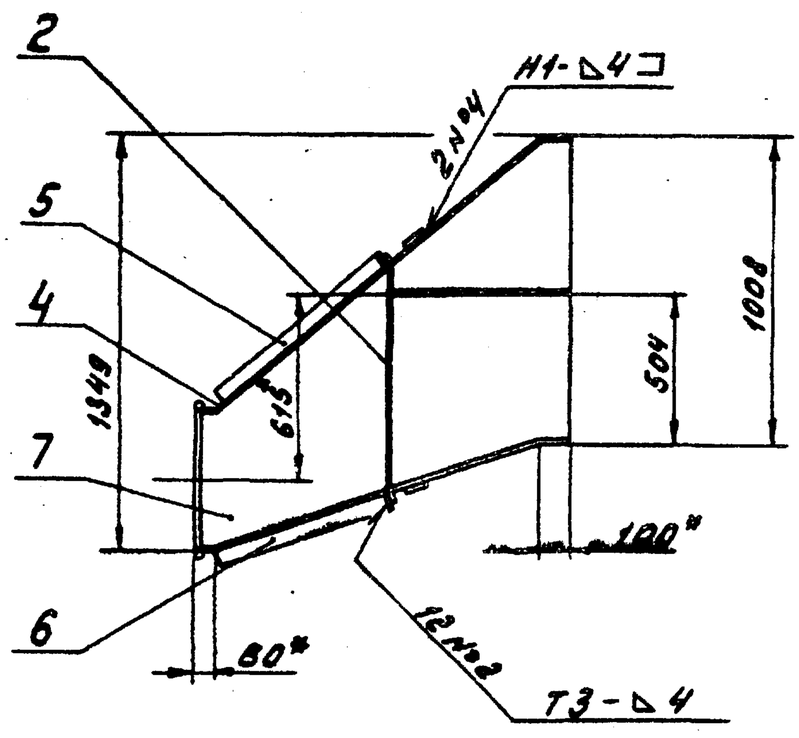

1.* Размеры для справок
2. $\pm \frac{IT16}{2}$
3. Сварные швы по ГОСТ 5264-80
4. Сварка ручная дуговая

					Д20В.009.010 СБ			
Изм.	Лист	№ докум.	Подп.	Дата	Короб	Лит.	Масса	Масштаб
Разраб.		Козина		11.85		У	136	1:20
Пров.		Козина				Лист	Листов 1	
Т.контр.						Госстрой СССР ГПИ Горьковский Сантехпроект		
Н.контр.		Мюнтер						
Утв.								

Формат А3

Формат	Зона	Поз.	Обозначение	Наименование	Кол.	Примечание
Б4		11	Д20В.009.012	Пруток		
				Круг 8-В-ГОСТ 2590-71		
				ВСт3сп ГОСТ 535-79		
				L = 460 h16 25	2	0,2 кг
Б4		12	Д20В.009.013	Пруток		
				Круг 8-В-ГОСТ 2590-71		
				ВСт3сп ГОСТ 535-79		
				L = 975 h16 25	2	0,4 кг
				Прочие изделия		
		13		Серьга 1200-01		Ленинградское „Оргэнергострой"
				МВН 3081-65	2	

Изм.	Лист	№ докум.	Подп.	Дата	Д20В.009.010	Лист 2

Формат А4

Формат	Зона	Поз.	Обозначение	Наименование	Кол.	Примечание
				Документация		
А3			Д20В.009.010 СБ	Сборочный чертеж		
				Детали		
А4		1	Д20В.009.004	Ребро	2	
А4		2	Д20В.009.005	Ребро	2	
А3		3	Д20В.009.006	Стенка	1	
		4	-01	Стенка	1	
Б4		5	Д20В.009.007	Ребро		
				Полоса Б-25х50 ГОСТ 103-76		
				ВСт3сп ГОСТ 535-79		
				L = 700 h16 25	1	1,4 кг
Б4		6	Д20В.009.008	Ребро		
				Полоса Б-25х50 ГОСТ 103-76		
				ВСт3сп ГОСТ 535-79		
				L = 570 h16 25	1	1,1 кг
А3		7	Д20В.009.009	Стенка	1	
		8	-01	Стенка	1	
А4		9	Д20В.009.011	Ребро	1	
		10	-01	Ребро	1	

Инв.№подл. | Подп. и дата | Взам. инв.№ | Инв.№дубл. | Подп. и дата

					Д20В.009.010			
Изм.	Лист	№ докум.	Подп.	Дата	Короб	Лит.	Лист	Листов
Разраб.		Козина		11.85		У	1	2
Пров.		Козина				Госстрой СССР ГПИ Горьковский Сантехпроект		
Н.контр.		Мюнтер						
Утв.								

Д20В.009.006

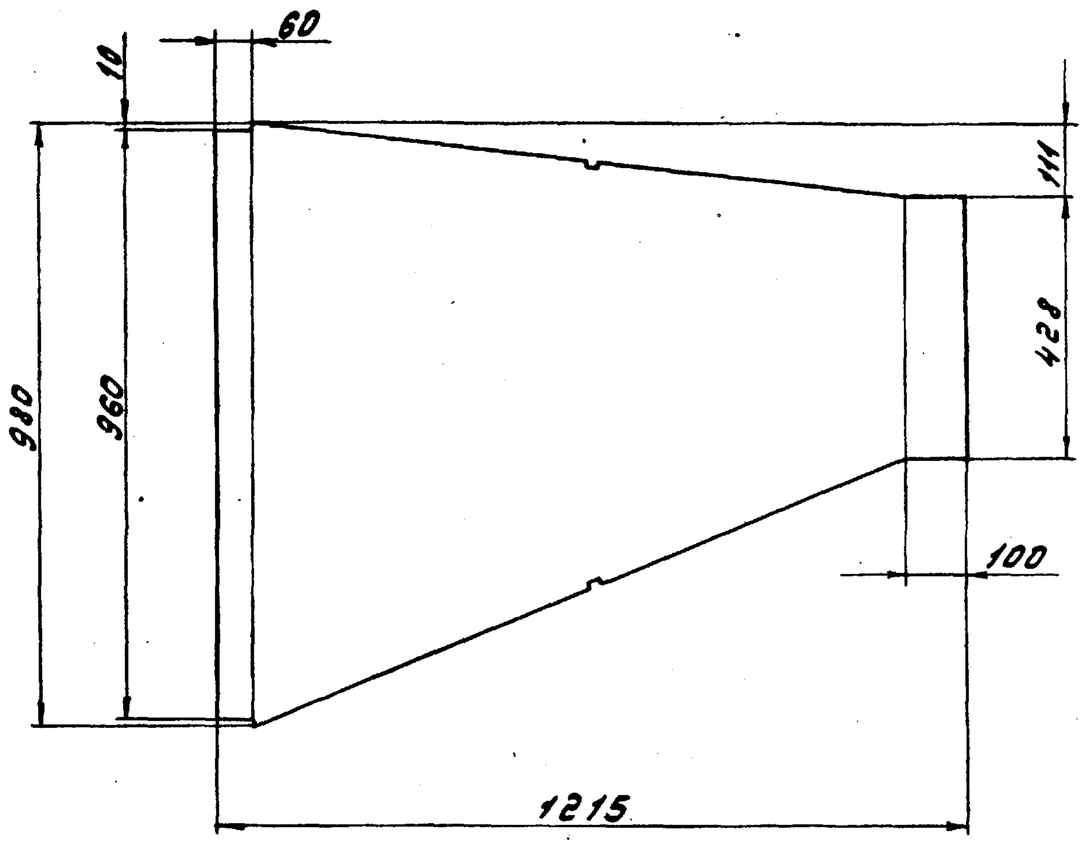

Вид А
М 1:1 повернуто

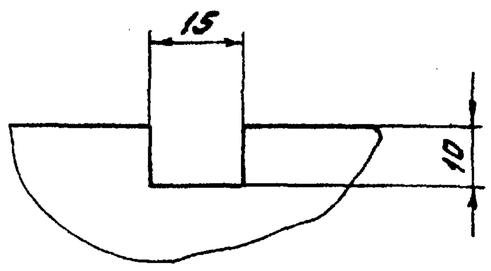

Обозначение	Размеры, мм			Масса, кг
	Б	В	Г	
Д20В.009.006	345	1108	573	28
-01	893	1380	712	34

1.* Размеры для справок
2. ± IT16/2

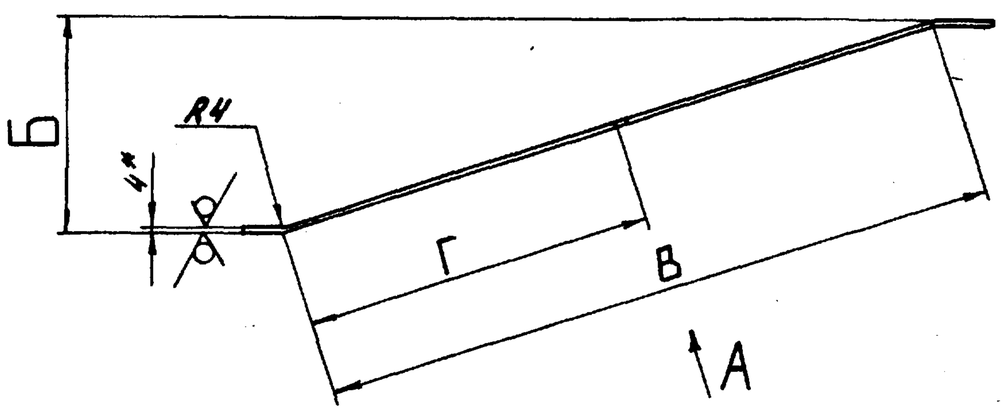

Изм.	Лист	№докум.	Подп.	Дата	Д20В.009.006
Разраб.		Козина		11.3.85	Стенка
Пров.		Козина			Лит. У; Масса См. табл.; Масштаб –
Т.контр.					Лист; Листов 1
Н.контр.		Мюнтер			Лист Б-ПН-4 ГОСТ 19903-74 / В Ст3сп ГОСТ 14637-79
Утв.					Госстрой СССР ГПИ Горьковский Сантехпроект

Формат А3

Д20В.009.005

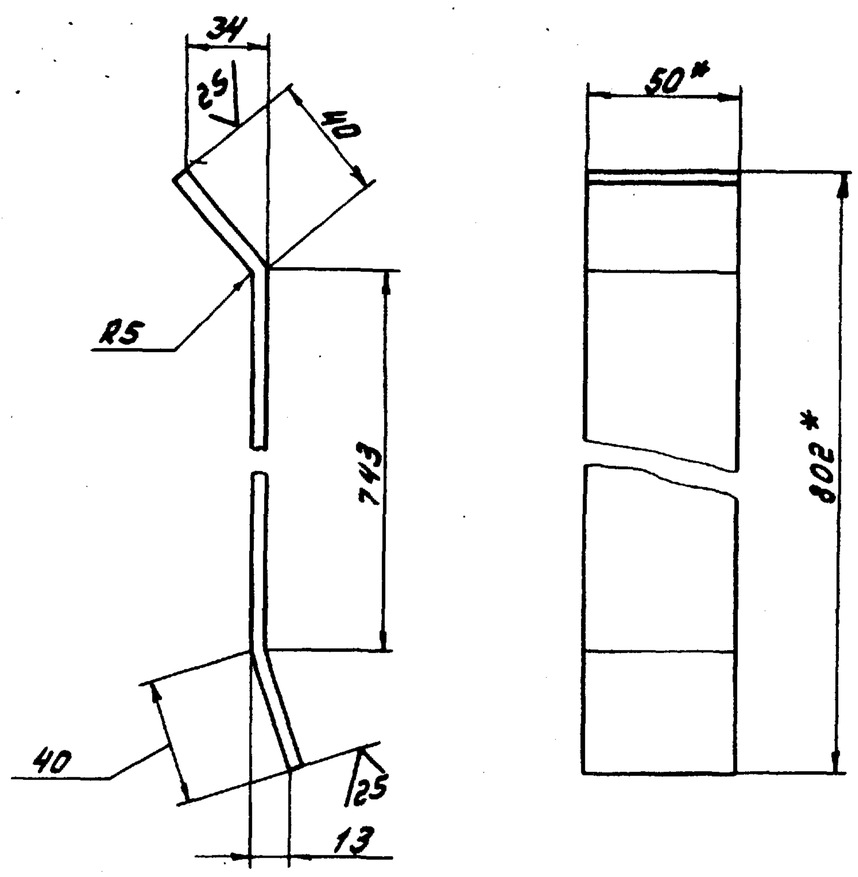

1.* Размеры для справок
2. ± IT16/2

Изм.	Лист	№докум.	Подп.	Дата	Д20В.009.005
Разраб.		Козина		11.3.85	Ребро
Пров.		Козина			Лит. У; Масса 1.6; Масштаб 1:2
Т.контр.					Лист; Листов 1
Н.контр.		Мюнтер			Полоса Б-2 5×50 ГОСТ 103-76 / В Ст3сп ГОСТ 535-79
Утв.					Госстрой СССР ГПИ Горьковский Сантехпроект

Формат А4

Д20В.009.004

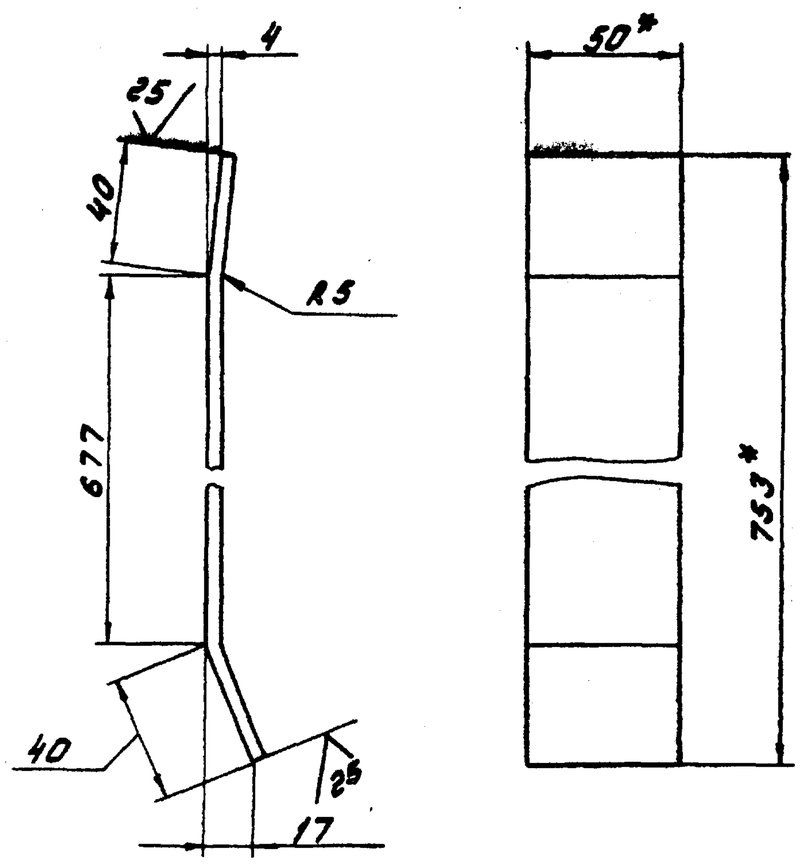

1.* Размеры для справок
2. ± IT16/2

Изм.	Лист	№докум.	Подп.	Дата	Д20В.009.004
Разраб.		Козина		11.3.85	Ребро
Пров.		Козина			Лит. У; Масса 1,5; Масштаб 1:2
Т.контр.					Лист; Листов 1
Н.контр.		Мюнтер			Полоса Б-2 5×50 ГОСТ 103-76 / В Ст3сп ГОСТ 535-79
Утв.					Госстрой СССР ГПИ Горьковский Сантехпроект

Формат А3

Инв.№подл. | Подп. и дата | Взам. инв.№ | Инв.№дубл. | Подп.

Копировал:

Формат	Зона	Поз.	Обозначение	Наименование	Кол.	Примечание
				Документация		
А2			Д20В.009.020 СБ	Сборочный чертеж		
				Сборочные единицы		
А4		1	Д20В.009.030	Короб	1	
А4		2	Д20В.009.040	Крышка	4	
				Детали		
А3		3	Д20В.008.005 - 02	Прокладка	4	
				Стандартные изделия		
		4		Болт М12х30.36		
				ГОСТ 7798-70	64	
		5		Гайка М12.4		
				ГОСТ 5915-70	64	

Изм.	Лист	№ докум.	Подп.	Дата	Д20В.009.020			
Разраб.		Козина		11.3.85	Короб	Лит.	Лист	Листов
Пров.		Козина				У		1
Н.контр.		Мюнтер				Госстрой СССР ГПИ Горьковский Сантехпроект		
Утв.								

Формат А4

Д20В.009.011

Ребро

Обозначение	Размеры, мм						Масса, кг
	А	Б	В	Г	Д	Е	
Д20В.009.011	508	607	516	59	10	5	1,2
-01	547	639	536	85	39	19	1,3

$\pm \frac{IT16}{2}$

Изм.	Лист	№ докум.	Подп.	Дата	Д20В.009.011			
Разраб.		Козина		11.3.85	Ребро	Лит.	Масса	Масштаб
Пров.		Козина				У	Ст. табл.	–
Т.контр.						Лист	Листов 1	
Н.контр.		Мюнтер			Лист Б-ПН-4 ГОСТ 19903-74 / В Ст3сп ГОСТ 14637-79	Госстрой СССР ГПИ Горьковский Сантехпроект		
Утв.								

Формат А4

Инв.№ подл. | Подп. и дата | Взам. инв.№ | Инв.№ дубл. | Подп. и дата

Д20В.009.009

Рис. 1

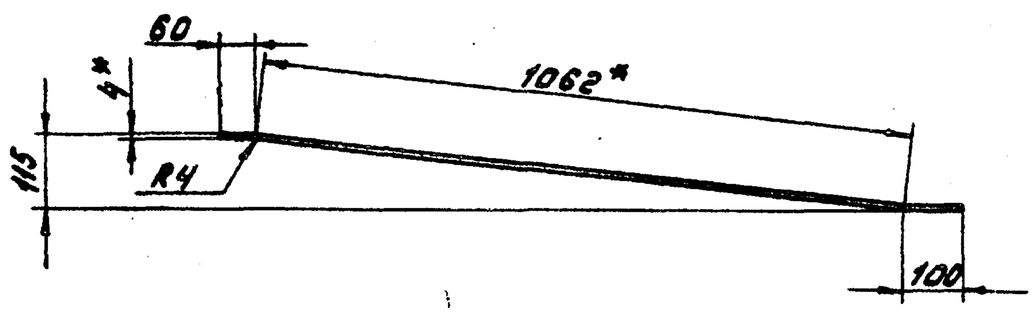

Рис. 2

Остальное см. рис. 1

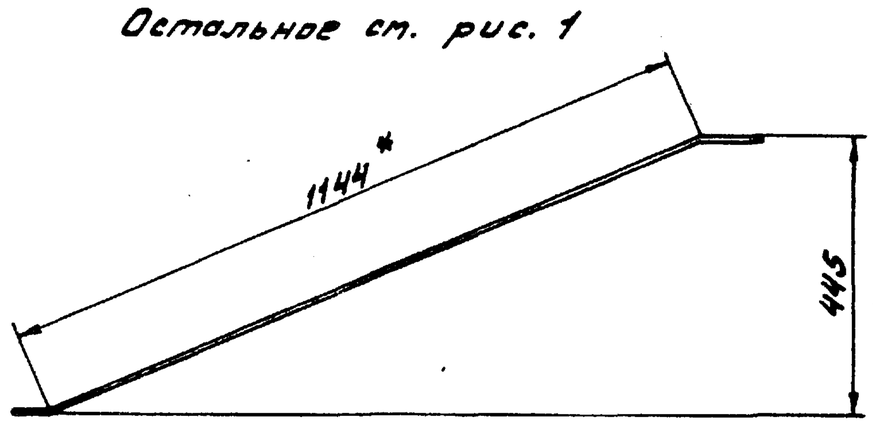

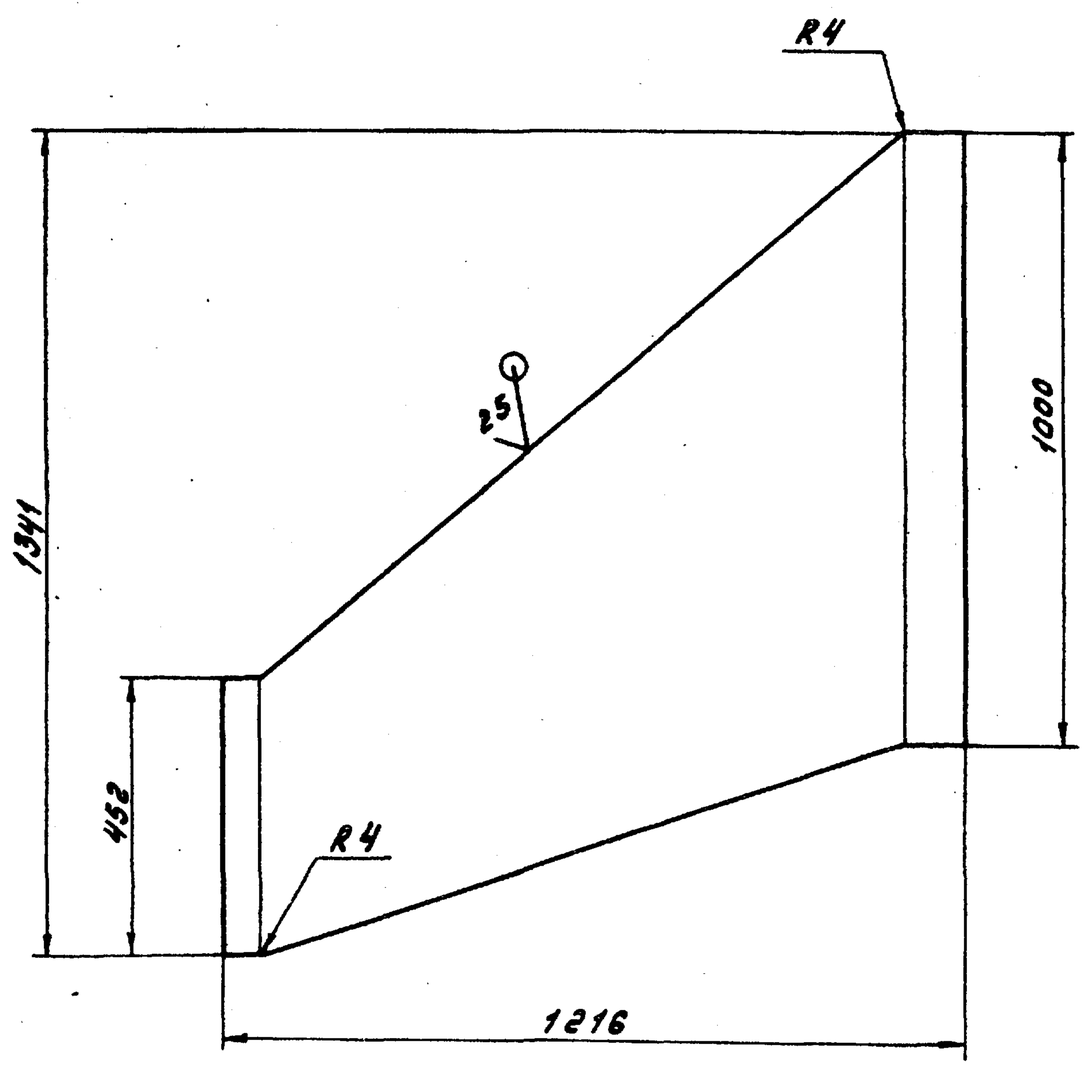

Обозначение	Рис.	Масса, кг
Д20В.009.009	1	29
-01	2	31

1.* Размеры для справок

2. $\pm \frac{IT16}{2}$

Изм.	Лист	№ докум.	Подп.	Дата	Д20В.009.009			
Разраб.		Козина		11.3.85	Стенка	Лит.	Масса	Масштаб
Пров.		Козина				У	Ст. табл.	1:10
Т.контр.						Лист	Листов 1	
Н.контр.		Мюнтер			Лист Б-ПН-4 ГОСТ 19903-74 / В Ст3сп ГОСТ 14637-79	Госстрой СССР ГПИ Горьковский Сантехпроект		
Утв.								

Формат А3

Д 208.009.020 СБ

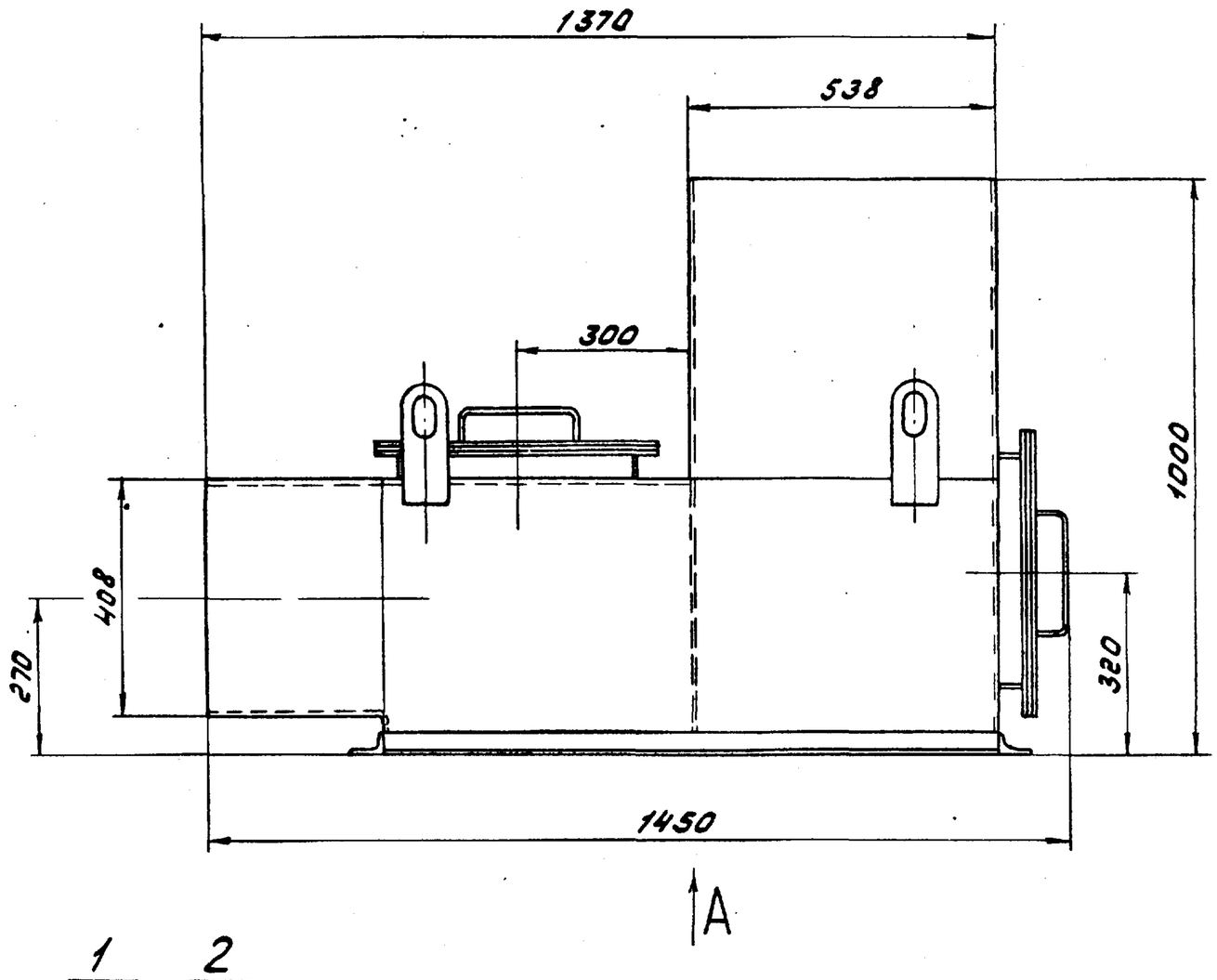

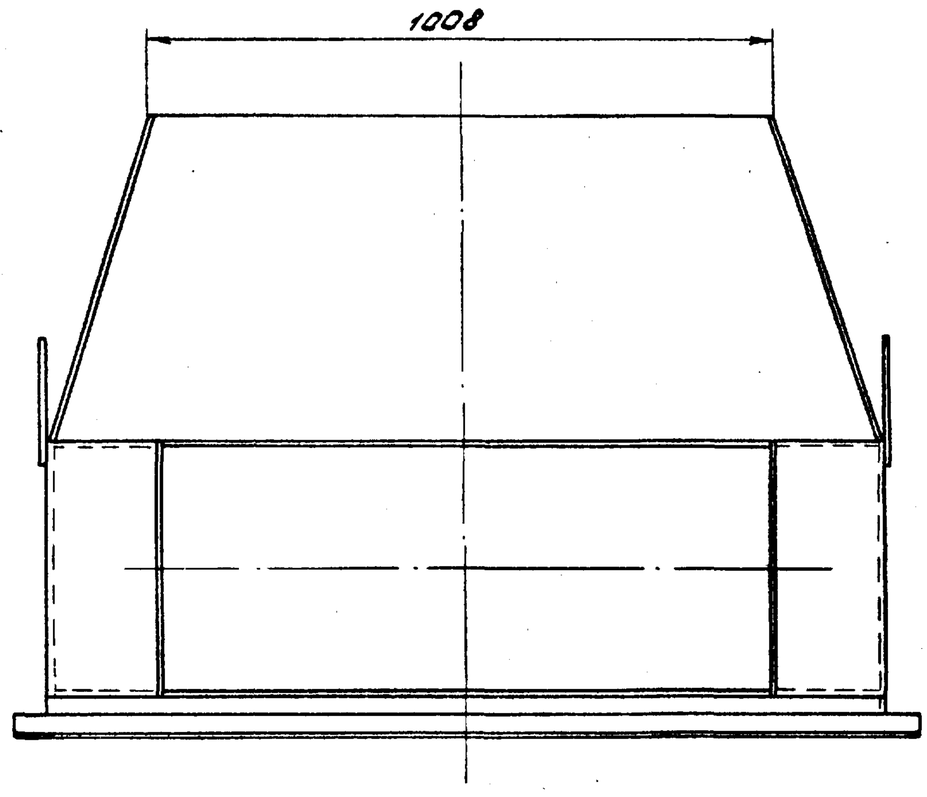

Вид А

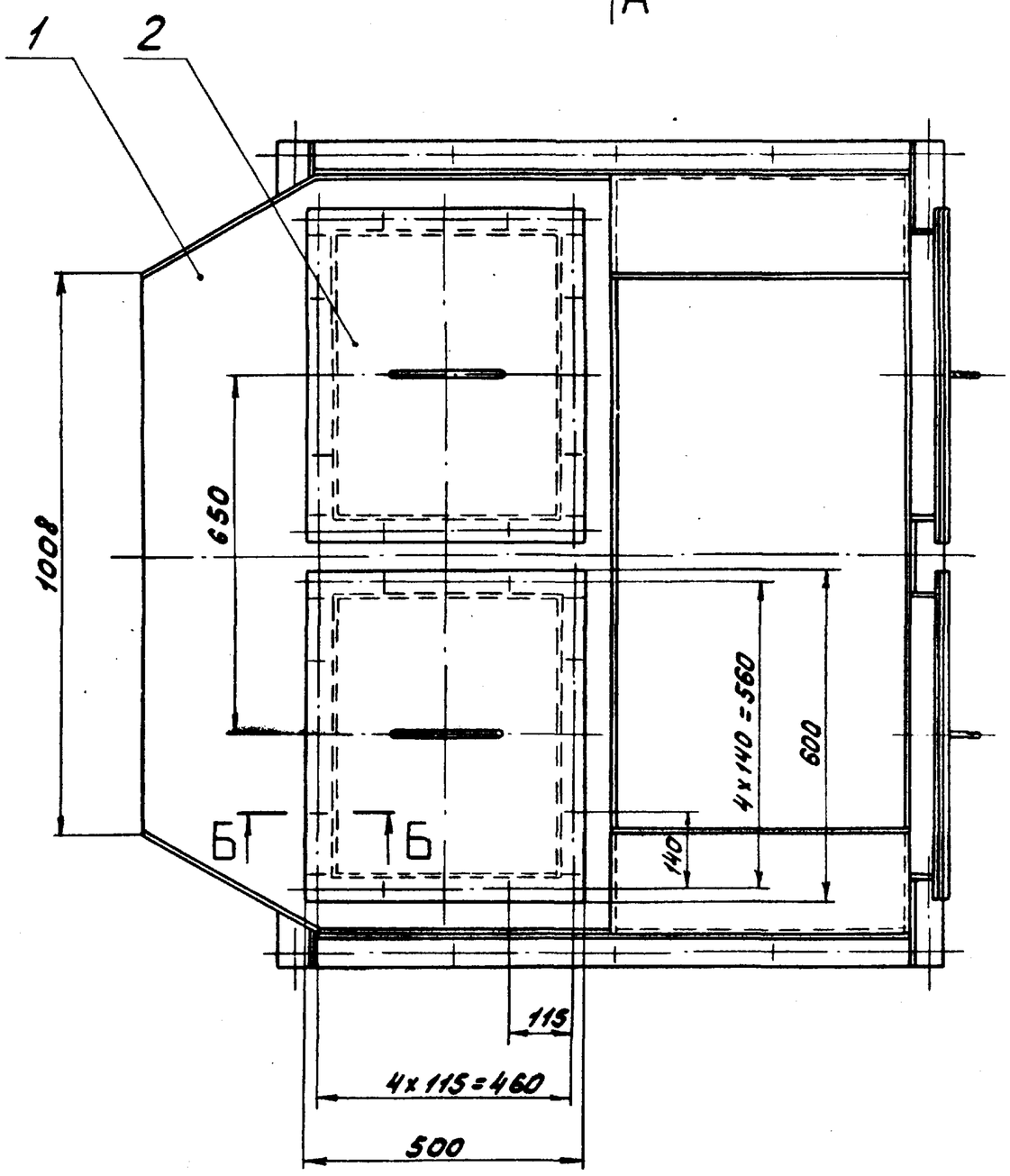

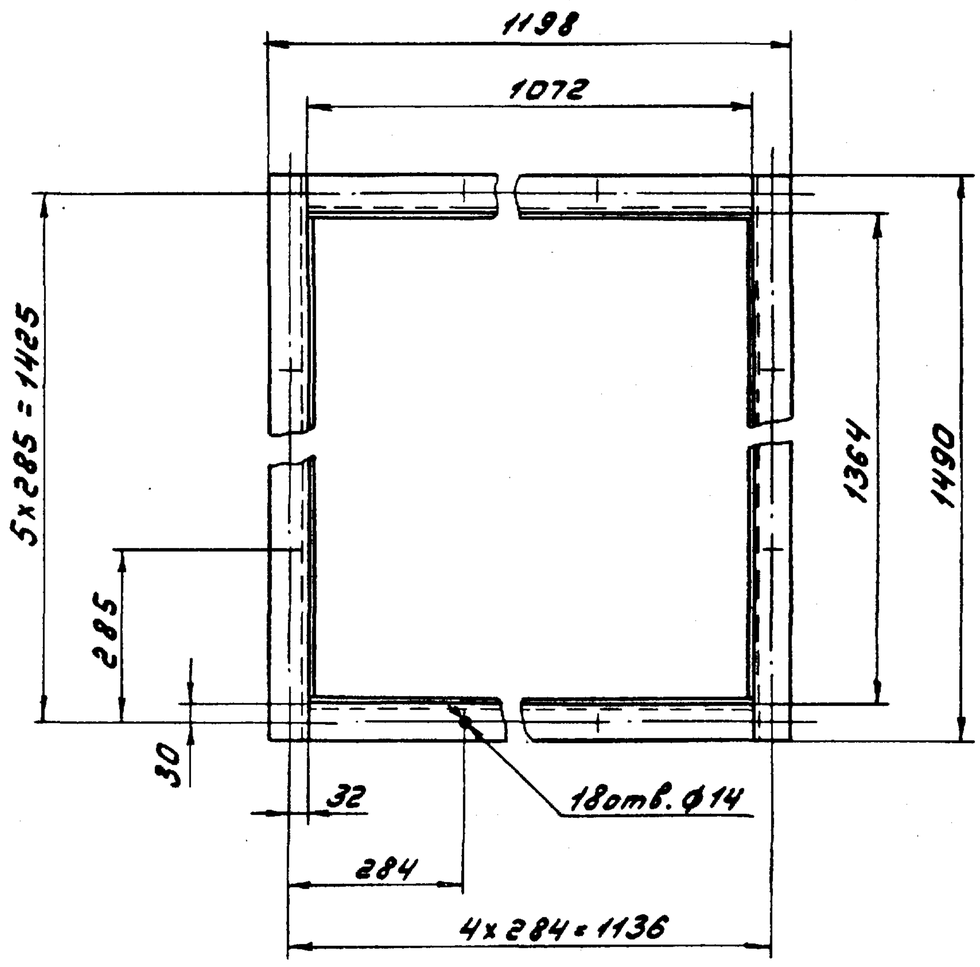

Б - Б
М 1:2

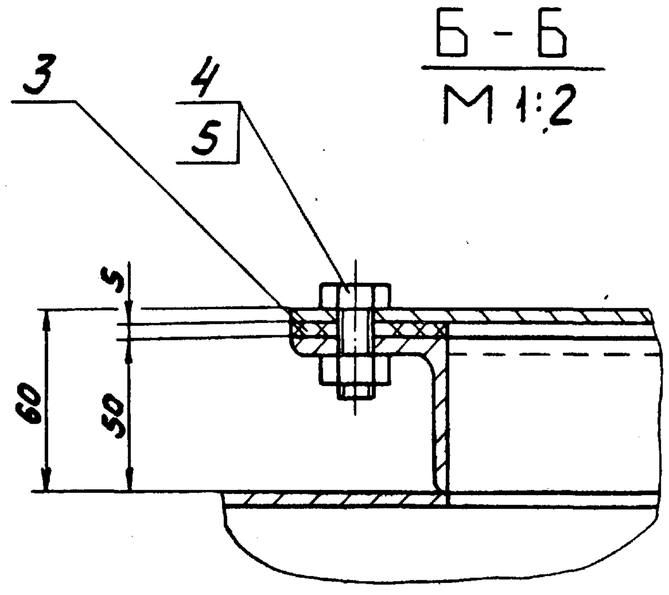

Размеры для справок

					Д 208.009.020 СБ			
Изм.	Лист	N докум.	Подп.	Дата	Короб	Лит.	Масса	Масштаб
Разраб.		Козина		4.3.85		У	265	1:10
Пров.		Козина				Лист	Листов 1	
Т.контр.						Госстрой СССР ГПИ Горьковский Сантехпроект		
Н.контр.		Мюнтер						
Утв.								

Копировал: Шавлов

Формат А2

Д20В.009.015

Д20В.009.015-01-зеркальное отражение

Остальное см. Д20В.009.015

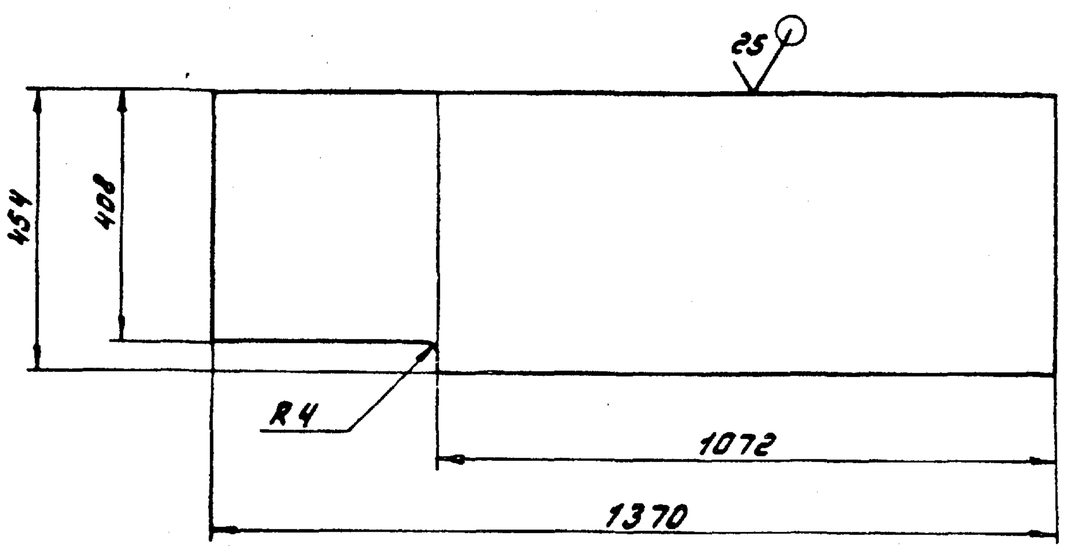

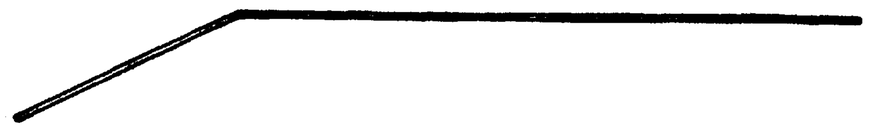

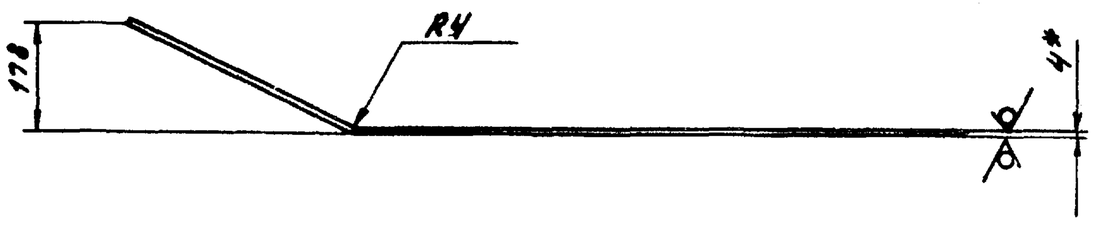

1.* Размеры для справок

2. $\pm \frac{IT16}{2}$

Изм.	Лист	№докум.	Подп.	Дата	Д20В.009.015			
Разраб.		Козина		11.3.85	Стенка	Лит.	Масса	Масштаб
Пров.		Козина				У	20	1:10
Т.контр.						Лист	Листов 1	
Н.контр.		Мюнтер			Лист Б-ПН-4 ГОСТ 19903-74 / ВСт3сп ГОСТ 14637-79	Госстрой СССР ГПИ Горьковский Сантехпроект		
Утв.								

Формат А3

Формат	Зона	Поз.	Обозначение	Наименование	Кол.	Примечание
Б4		11	Д20В.009.023	Уголок		
				Уголок 63х40х6-Б ГОСТ 8510-72 / ВСт3сп ГОСТ 535-79		
				L = 1072 h16 25	2	5 кг
				Прочие изделия		
		12		Серьга 1200-01		Ленинград
				МВН 3081-65	4	„Оргэнерго
						строй"

Формат	Зона	Поз.	Обозначение	Наименование	Кол.	Примечание
				Документация		
А2			Д20В.009.030 СБ	Сборочный чертеж		
				Детали		
А3		1	Д20В.009.015	Стенка	1	
		2	-01	Стенка	1	
А4		3	Д20В.009.016	Стенка	1	
А4		4	Д20В.009.017	Стенка	1	
		5	-01	Стенка	1	
		6	-02	Стенка	1	
Б4		7	Д20В.009.018	Уголок		
				Уголок 50х50х5-Б ГОСТ 8509-72 / ВСт3сп ГОСТ 535-79		
				L = 500 h16 25	8	1,9 кг
А4		8	Д20В.009.019	Уголок	8	
Б4		9	Д20В.009.021	Стенка		
				Лист Б-ПН-4 ГОСТ 19903-74 / ВСт3сп ГОСТ 14637-79		
				(555х538) h16 25	2	9 кг
Б4		10	Д20В.009.022	Уголок		
				Уголок 63х40х6-Б ГОСТ 8510-72 / ВСт3сп ГОСТ 535-79		
				L = 1490 h16 25	2	7 кг

Инв.№подл. | Подп. и дата | Взам. инв.№ | Инв.№дубл. | Подп. и дата

Изм.	Лист	№докум.	Подп.	Дата	Д20В.009.030			
Разраб.		Козина		11.3.85	Короб	Лит.	Лист	Листов
Пров.		Козина				У	1	2
Н.контр.		Мюнтер				Госстрой СССР ГПИ Горьковский Сантехпроект		
Утв.								

Д208.009.030 СБ

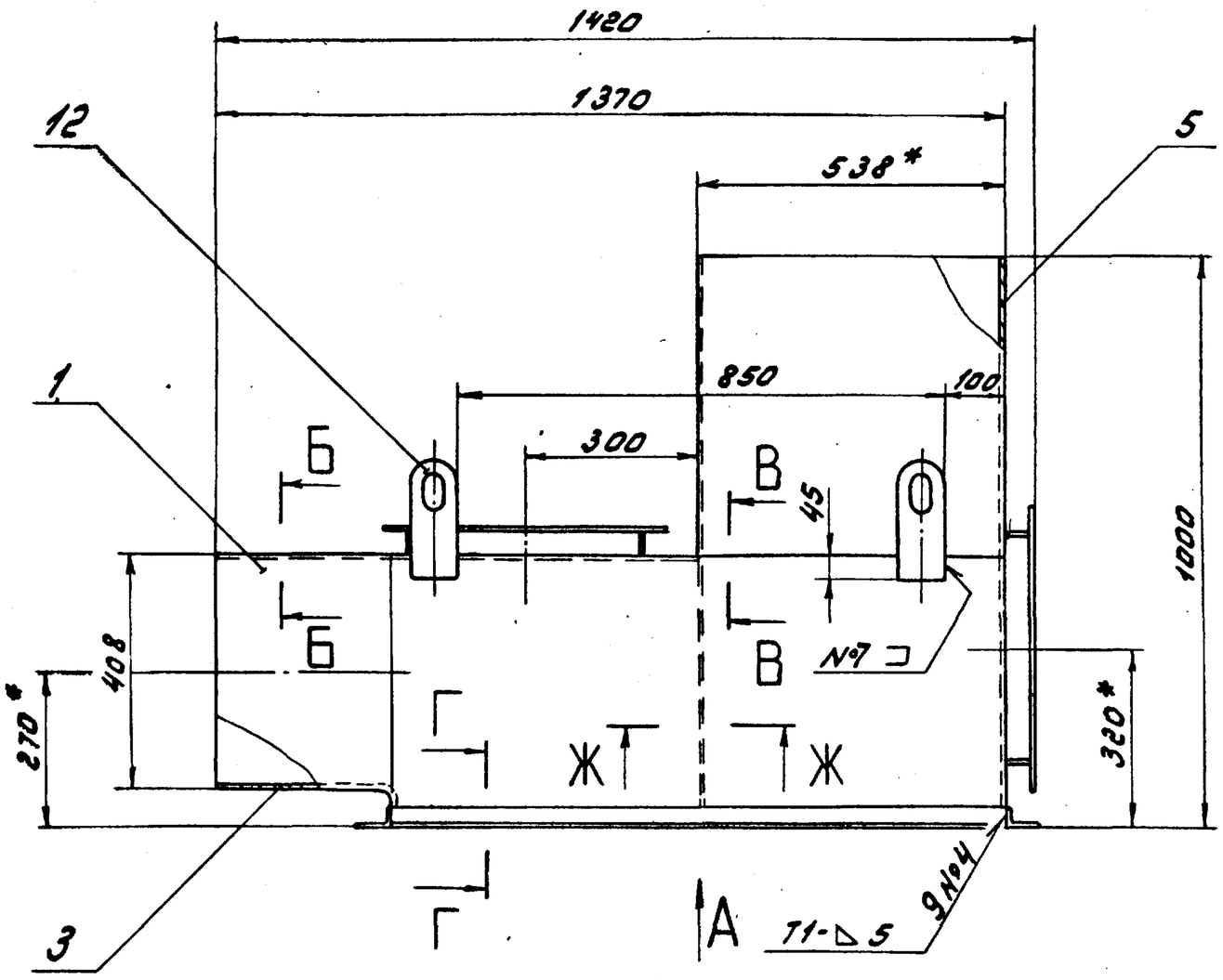

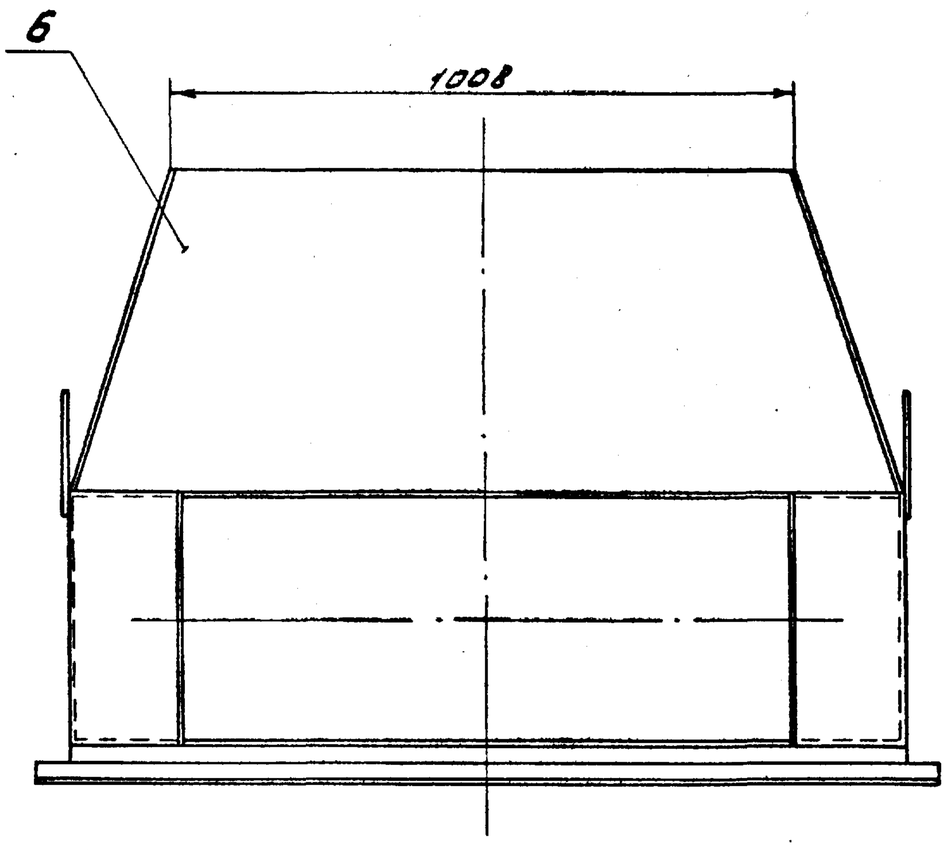

Вид А

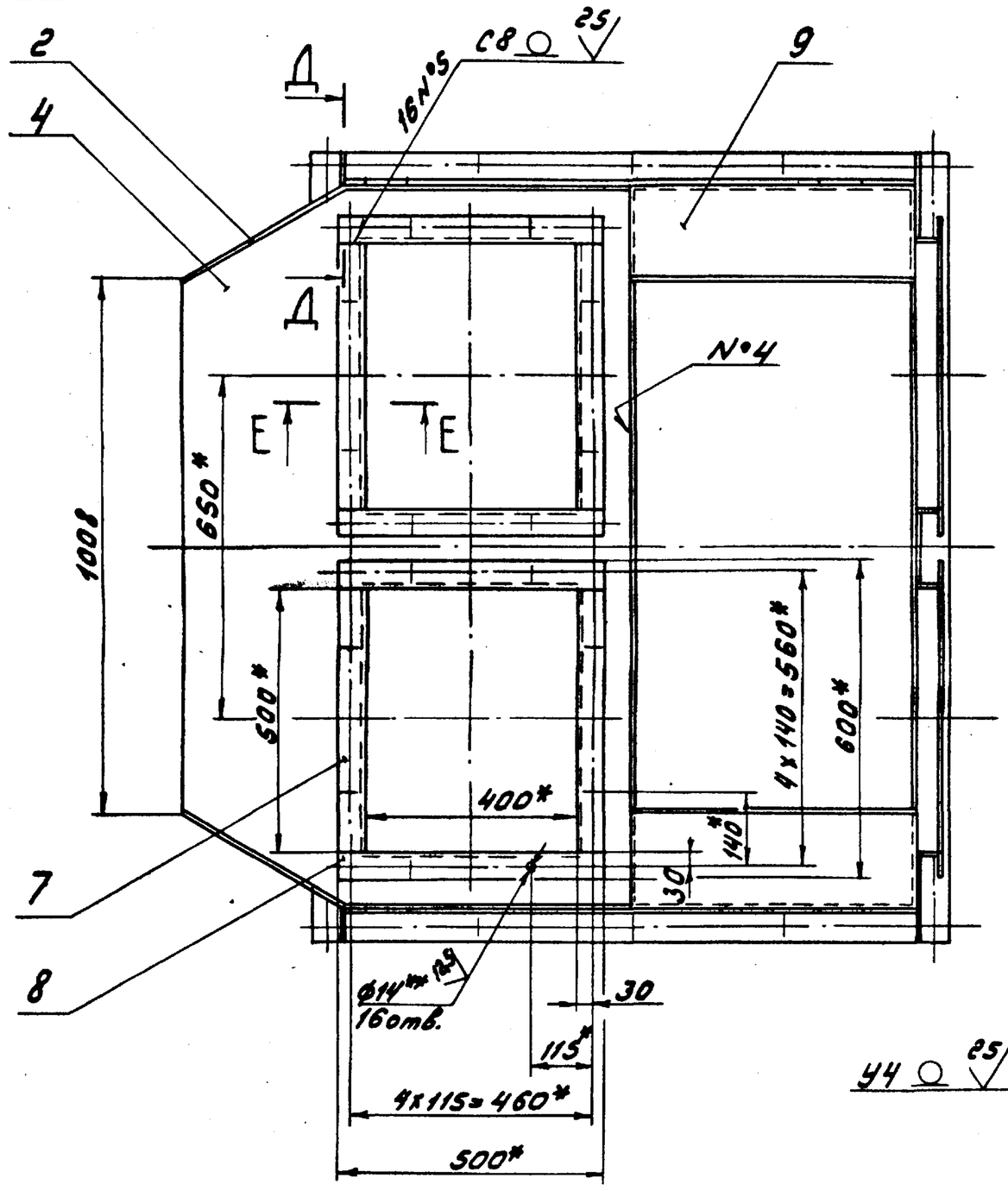

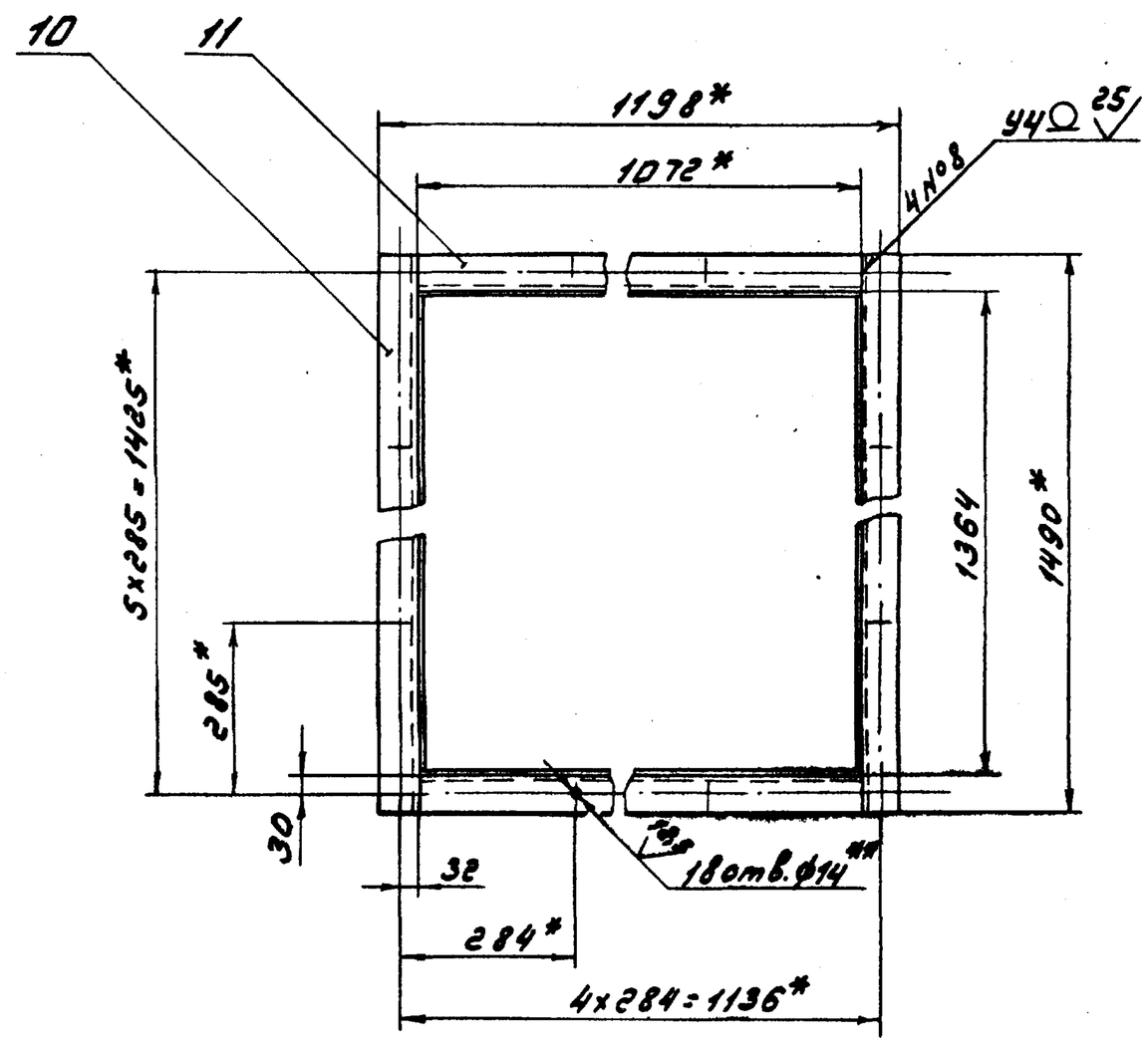

Б-Б
М 1:1

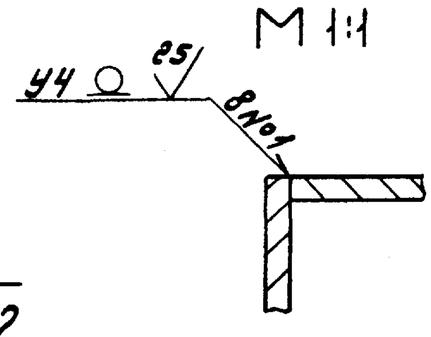

В-В
М 1:1

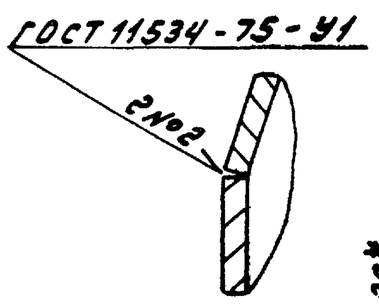

Г-Г
М 1:2

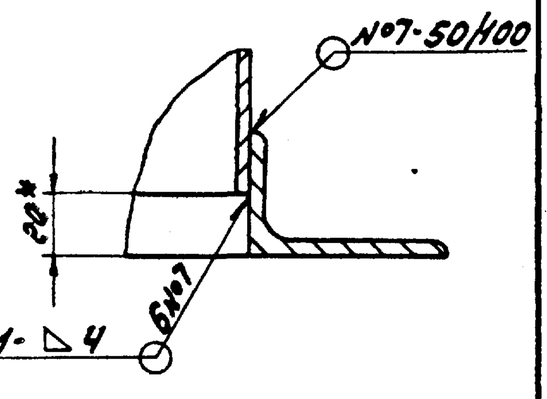

Д-Д
М 1:1

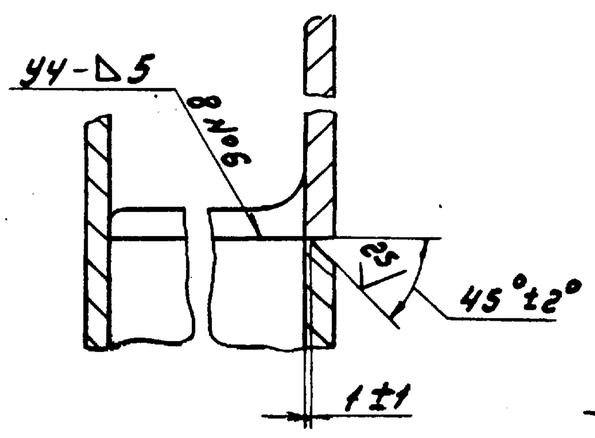

Е-Е
М 1:2

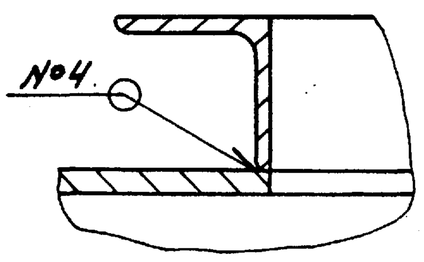

Ж-Ж
М 1:1

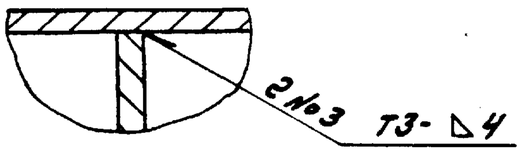

1.* Размеры для справок
2.** Обработать по сопрягаемой детали
3. $\pm \frac{IT16}{2}$
4. Сварные швы по ГОСТ 5264-80, кроме указанных особо

					Д208.009.030 СБ			
Изм.	Лист	№докум.	Подп.	Дата	Короб	Лит.	Масса	Масштаб
Разраб.		Козина		3.4.85		И	220	1:10
Пров.		Козина				Лист	Листов 1	
Т.контр.						Госстрой СССР ГПИ Горьковский Сантехпроект		
Н.контр.		Мюнтер						
Утв.								

Формат А2

Формат	Зона	Поз.	Обозначение	Наименование	Кол.	Примечание
				Документация		
А4			Д 20 В. 009. 040 СБ	Сборочный чертеж		
				Детали		
А4		1	Д 20 В. 009. 024	Ручка	1	
Б4		2	Д 20 В. 009. 025	Лист		
				Лист Б-ПН-5 ГОСТ 19903-74 / ВСт3сп ГОСТ 14637-79		
				(500 х 600) h16 25	1	11 кг

Изм.	Лист	№ докум.	Подп.	Дата	Д20В.009.040	
Разраб.		Козина		11.3.85	Крышка	Лит. / Лист / Листов: У / / 1
Пров.		Козина				Госстрой СССР ГПИ Горьковский Сантехпроект
Н. контр.		Мюнтер				
Утв.						

Формат А4

Д20В.009.019

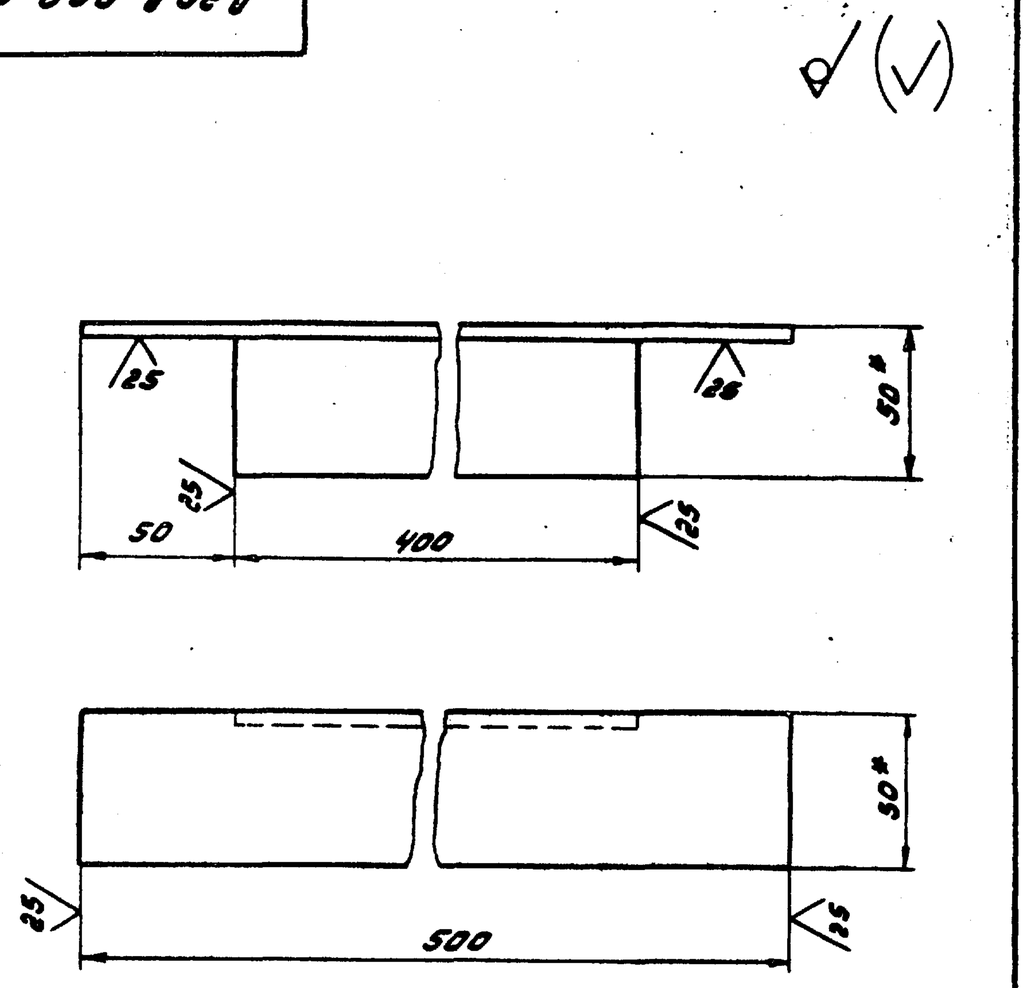

1.* Размеры для справок

2. ± IT16/2

Изм.	Лист	№ докум.	Подп.	Дата	Д20В.009.019			
Разраб.		Козина		11.3.85	Уголок	Лит.	Масса	Масштаб
Пров.		Козина				У	1,7	1:2
Т. контр.						Лист	Листов 1	
Н. контр.		Мюнтер			Уголок 50х50х5-Б-ГОСТ 8509-72 / ВСт3сп ГОСТ 535-79	Госстрой СССР ГПИ Горьковский Сантехпроект		
Утв.								

Формат А4

Инв. № подл. | Подп. и дата | Взам. инв. № | Инв. № дубл. | Подп. и дата

Д20В.009.017

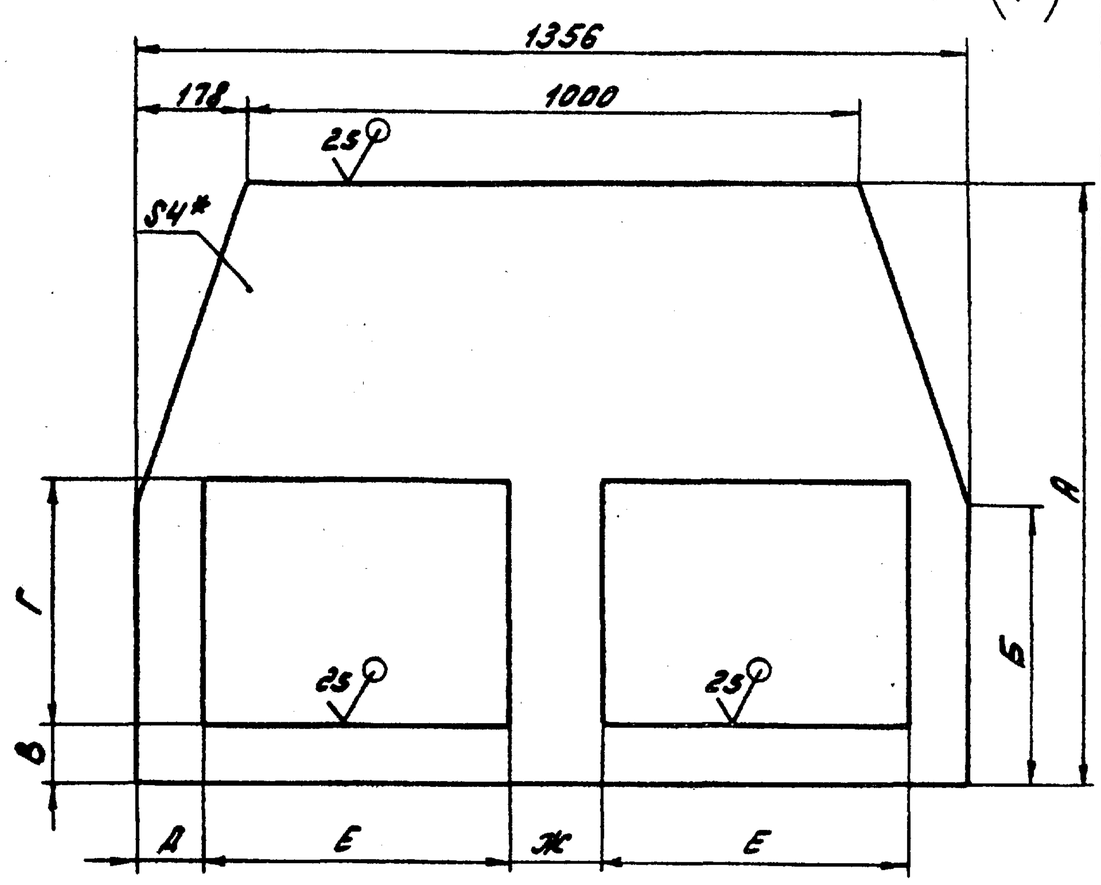

Обозначение	Размеры, мм							Масса, кг
	А	Б	В	Г	Д	Е	Ж	
Д 20 В. 009. 017	832	534	100	400	103	500	150	21
-01	980	454						26
-02			—	—	—	—	—	39

1.* Размеры для справок

2. ± IT16/2

Изм.	Лист	№ докум.	Подп.	Дата	Д20В.009.017			
Разраб.		Козина		11.3.85	Стенка	Лит.	Масса	Масштаб
Пров.		Козина				У	См. табл.	—
Т. контр.						Лист	Листов 1	
Н. контр.		Мюнтер			Лист Б-ПН-4 ГОСТ 19903-74 / ВСт3сп ГОСТ 14637-79	Госстрой СССР ГПИ Горьковский Сантехпроект		
Утв.								

Формат А4

Д20В.009.016

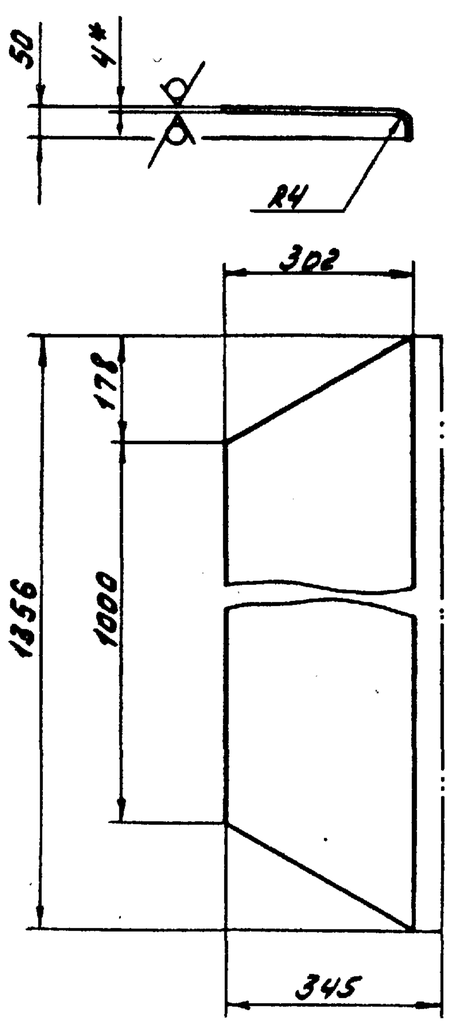

1.* Размеры для справок

2. ± IT16/2

Изм.	Лист	№ докум.	Подп.	Дата	Д20В.009.016			
Разраб.		Козина		11.3.85	Стенка	Лит.	Масса	Масштаб
Пров.		Козина				У	13	1:10
Т. контр.						Лист	Листов 1	
Н. контр.		Мюнтер			Лист Б-ПН-4 ГОСТ 19903-74 / ВСт3сп ГОСТ 14637-79	Госстрой СССР ГПИ Горьковский Сантехпроект		
Утв.								

Формат А4

Копировал:

Д20В.009.050СБ

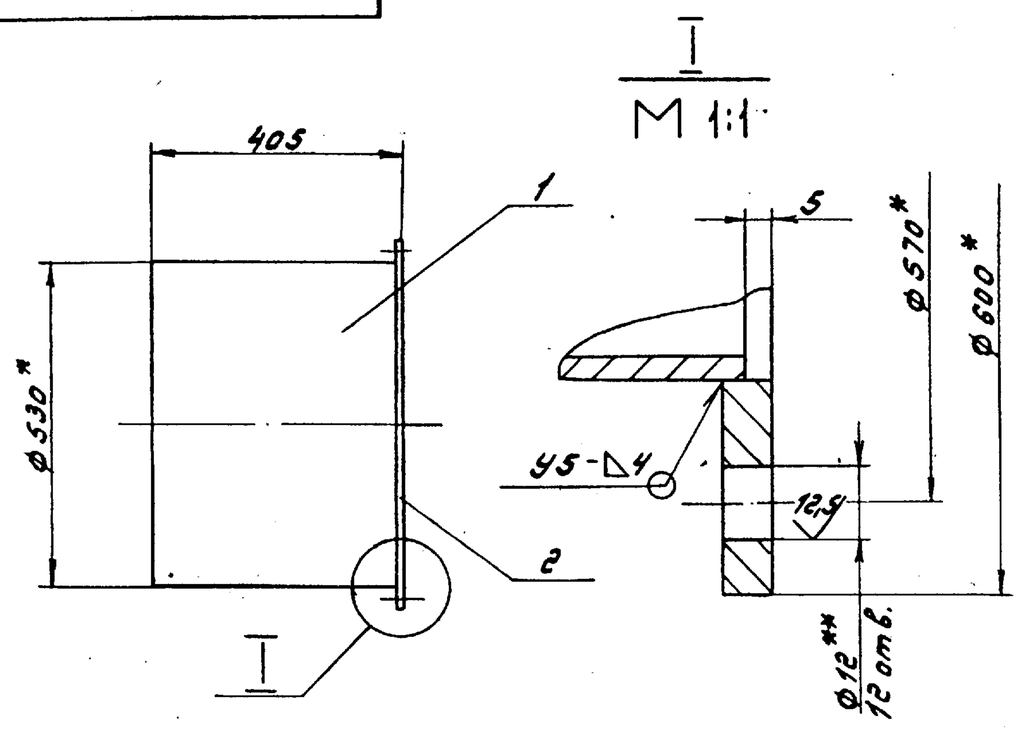

1.* Размеры для справок
2.** Обработать по сопрягаемой детали
3. $\pm \frac{IT16}{2}$
4. Сварные швы по ГОСТ 16037-80

Изм.	Лист	№ докум.	Подп.	Дата	Д20В.009.050СБ			
Разраб.		Козина		11.3.85	Короб	Лит.	Масса	Масштаб
Пров.		Козина				У	34	1:10
Т.контр.						Лист	Листов 1	
Н.контр.		Мюнтер				Госстрой СССР ГПИ Горьковский Сантехпроект		
Утв.								

Формат А4

Формат	Зона	Поз.	Обозначение	Наименование	Кол.	Примечание
				Документация		
А4			Д20В.009.050СБ	Сборочный чертеж		
				Детали		
Б4		1	Д20В.009.026	Труба		
				Труба $\frac{530\times6\ ГОСТ\ 10704-76}{Д\ ГОСТ\ 10705-80}$		
				L = 400 h16 25	1	31 кг
Б4		2	Д20В.009.027	Фланец		
				Лист $\frac{Б-ПН-8\ ГОСТ\ 19903-74}{ВСт3сп\ ГОСТ\ 14637-79}$		
				$(D\ 600^{-0,1} \times d\ 530^{+0,1})$ 25	1	3 кг

Изм.	Лист	№ докум.	Подп.	Дата	Д20В.009.050			
Разраб.		Козина		11.3.85	Короб	Лит.	Лист	Листов
Пров.		Козина				У		1
Н.контр.		Мюнтер				Госстрой СССР ГПИ Горьковский Сантехпроект		
Утв.								

Формат А4

Подп. и дата | Инв. № дубл. | Взам. инв. № | Подп. и дата | Инв. № подл.

Д20В.009.024

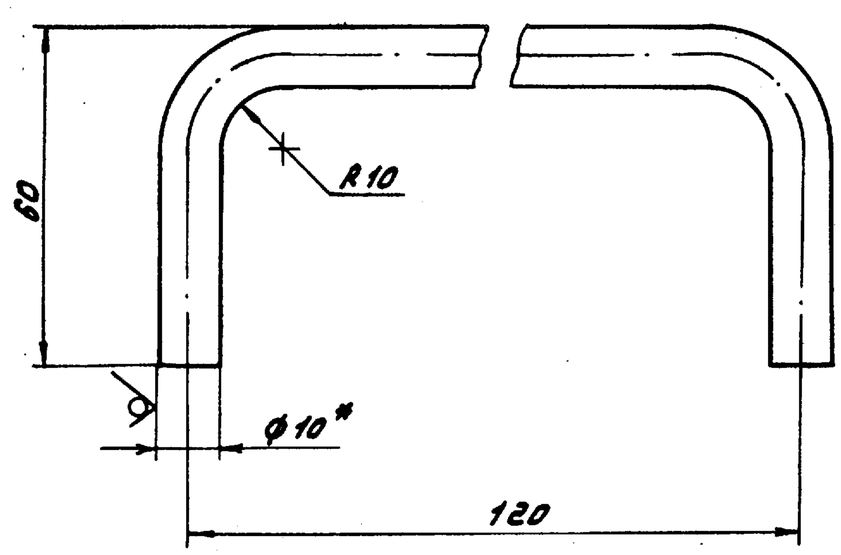

Длина развертки - 217 мм

1.* Размеры для справок
2. $\pm \frac{IT16}{2}$

Изм.	Лист	№ докум.	Подп.	Дата	Д20В.009.024			
Разраб.		Козина		11.3.85	Ручка	Лит.	Масса	Масштаб
Пров.		Козина				У	0,1	1:1
Т.контр.						Лист	Листов 1	
Н.контр.		Мюнтер			Круг $\frac{10-В\ ГОСТ\ 2590-71}{ВСт3сп\ ГОСТ\ 535-79}$	Госстрой СССР ГПИ Горьковский Сантехпроект		
Утв.								

Формат А4

Д20В.009.040СБ

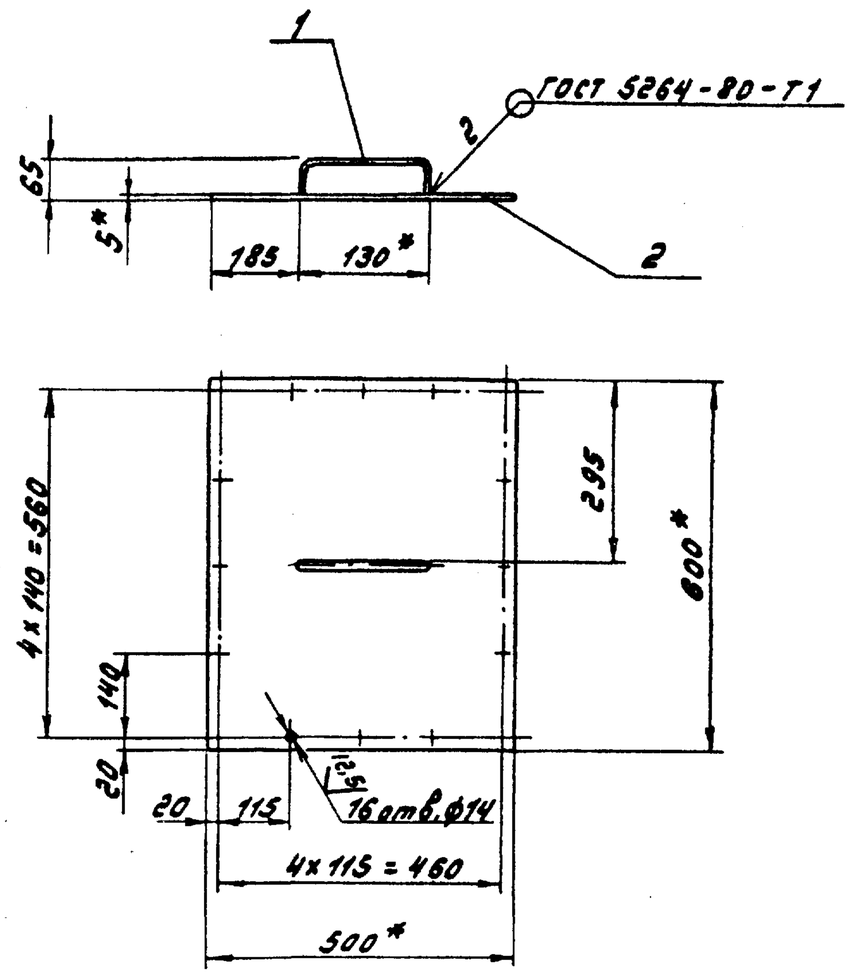

1.* Размеры для справок
2. H16, $\pm \frac{IT16}{2}$

Изм.	Лист	№ докум.	Подп.	Дата	Д20В.009.040СБ			
Разраб.		Козина		11.3.85	Крышка	Лит.	Масса	Масштаб
Пров.		Козина				У	11	1:10
Т.контр.						Лист	Листов 1	
Н.контр.		Мюнтер				Госстрой СССР ГПИ Горьковский Сантехпроект		
Утв.								

Формат А4

№строки	Обозначение	Наименование	Куда входит: Обозначение	Куда входит: Кол.	Общее количество	Примечание
1	Д21Б.134.000	Воздуховоды (топливо-каменный уголь)			1	
2	Д21Б.134.010	Короб			1	
3	Д21Б.134.020	Тройник с заслонкой			1	
4	Д21Б.134.030	Тройник	Д21Б.134.020	1	1	
5	Д21Б.134.040	Заслонка	Д21Б.134.020	1	1	
6	Д21Б.134.050	Патрубок заборный			1	
7	Д21Б.134.060	Короб	Д21Б.134.050	1	1	
8	Д21Б.134.070	Короб			1	
9	-01	Короб			2	
10	Д21Б.134.080	Короб			1	
11	Д21Б.134.090	Короб			1	
12	Д21Б.134.100	Карман всасывающий			1	
13	Д21Б.134.110	Короб			2	
14	Д21Б.134.120	Вставка гибкая			1	
15	Д21Б.134.130	Обечайка с фланцем	Д21Б.134.120	2	2	
16	Д21Б.134.140	Хомут	Д21Б.134.120	2	2	
17	Д21Б.134.150	Привод заслонки			1	
18	Д21Б.134.160	Подвеска			2	
19	Д21Б.134.170	Опора			1	
20						
21						
22						
23						
24						
25						

Изм.	Лист	№докум.	Подп.	Дата	Д21Б.134.000 ВС		
Разраб.		Козина		11.3.85	Воздуховоды (Топливо-каменный уголь) Ведомость спецификаций	Лит. / Лист / Листов: 1	
Пров.		Козина				Госстрой СССР ГПИ Горьковский Сантехпроект	
Нач.отд.		Вольский					
Н.контр.		Мюнтер					
Утв.							

Формат А3

Формат	Зона	Поз.	Обозначение	Наименование	Кол.	Примечание
А3		15	Д208.008.005-03	Прокладка	1	
		16	-04	Прокладка	3	
		17	-05	Прокладка	1	
				Стандартные изделия		
				Болты ГОСТ 7798-70		
		18		М10х30.36	60	
		19		М12х30.36	42	
		20		М24х90.36	4	
				Гайки ГОСТ 5915-70		
		21		М10.4	60	
		22		М12.4	42	
		23		М24.4	8	
		24		Шайба 24.01 ГОСТ 10906-78	4	
		25		Шайба 24.01 ГОСТ 11371-78	4	
				Прочие изделия		
		26		Воздухонагреватель КВСВА-ПУ3 ТУ22-4459-79	2	
				Материалы		
		27		Шнур асбестовый ШАОН 10 ГОСТ 1779-72	2 кг	

Изм.	Лист	№докум.	Подп.	Дата	Д21Б.134.000	Лист 2

Формат А4

Формат	Зона	Поз.	Обозначение	Наименование	Кол.	Примечание
				Документация		
*			Д21Б.134.000 СБ	Сборочный чертеж		*) А3, А2
А3			Д21Б.134.000 ВС	Ведомость спецификаций		
А3			Д21Б.134.000 ВП	Ведомость покупных изделий		
				Сборочные единицы		
А4		1	Д21Б.134.010	Короб	1	
А4		2	Д21Б.134.020	Тройник с заслонкой	1	
А4		3	Д21Б.134.050	Патрубок заборный	1	
А4		4	Д21Б.134.070	Короб	2	
		5	-01	Короб	1	
А4		6	Д21Б.134.080	Короб	1	
А4		7	Д21Б.134.090	Короб	1	
А4		8	Д21Б.134.100	Карман всасывающий	1	
А4		9	Д21Б.134.110	Короб	2	
А4		10	Д21Б.134.120	Вставка гибкая	1	
А4		11	Д21Б.134.150	Привод заслонки	1	
А4		12	Д21Б.134.160	Подвеска	2	
А4		13	Д21Б.134.170	Опора	1	
				Детали		
А4		14	Д208.008.004	Прокладка	3	

Инв.№ подл. | Подп. и дата | Взам.инв.№ | Инв.№ дубл. | Подп. и дата

Изм.	Лист	№докум.	Подп.	Дата	Д21Б.134.000		
Разраб.		Козина		11.3.85	Воздуховоды (Топливо-каменный уголь)	Лит. / Лист / Листов: 1 / 2	
Пров.		Козина				Госстрой СССР ГПИ Горьковский Сантехпроект	
Нач.отд.		Вольский					
Н.контр.		Мюнтер					
Утв.							

 Копировал: Шаевов

Формат А4

№ строки	Наименование	Обозначение документа на поставку	Поставщик	Куда входит (обозначение)	Количество на изделие	Количество в комплекты	Количество на регулир	Количество всего	Примечание
1	Гайка М 12.4	ГОСТ 5915-70						42	
2	М 24.4							8	
3									
4	Шайба 6.65Г	ГОСТ 6402-70		Д 21Б. 134. 020				3	
5	Шайба 24.01	ГОСТ 10906-78						4	
6	Шайба 24.01	ГОСТ 11371-78						4	
7									
8									
9									
10									
11									
12									
13									
14									
15									
16									
17									
18									
19									
20									
21									
22									
23									
24									
25									
26									
27									
28									

Изм.	Лист	№ докум.	Подп.	Дата

Д 21Б. 134. 000 ВП

Лист 2

Формат А3

№ строки	Наименование	Обозначение документа на поставку	Поставщик	Куда входит (обозначение)	Количество на изделие	Количество в комплекты	Количество на регулир	Количество всего	Примечание
1	Воздухонагреватель								
2	КВС 8А - ПУ3	ТУ 22-4459-79						2	
3	Проушина 14	ГОСТ 16127-78		Д 21Б. 134. 160	1			2	
4	Ушко 12	ГОСТ 16127-78		Д 21Б. 134. 160	2			4	
5	Талреп 5-ОШ-88	ОСТ 5.2314-79		Д 21Б. 134. 160	1			2	
6	Плавник 1.1а-02	ОСТ 34 284-75		Д 21Б. 134. 160	1			2	
7									
8	Крепежные изделия								
9									
10	Болт М 6х 16. 36	ГОСТ 7798-70		Д 21Б. 134. 020	3			3	
11	М6 х 25. 36			Д 21Б. 134. 020	2			2	
12	М 8 х 25. 36			Д 21Б. 134. 120	2			2	
13	М 8 х 35. 36			Д 21Б. 134. 020	4			4	
14	М 10 х 25. 36			Д 21Б. 134. 020	16			16	
15				Д 21Б. 134. 050	16			16	
16								32	
17	М 10х 30. 36							60	
18	М 12 х 30. 36							42	
19	М 24х 90. 36							4	
20	Гайка М 8.4	ГОСТ 5915-70		Д 21Б. 134. 020	4			4	
21				Д 21Б. 134. 120	2			2	
22								6	
23	М 10.4							60	
24				Д 21Б. 134. 020				16	
25				Д 21Б. 134. 050				16	
26								92	

Изм.	Лист	№ докум.	Подп.	Дата
Разраб.		Козина		11.5.85
Пров.		Козина		
Нач.отд.		Вольский		
Н.контр.		Мюнтер		
Утв.				

Д 21Б. 134. 000 ВП

Воздуховоды (Топливо - каменный уголь)
Ведомость покупных изделий

Лит.	Лист	Листов
У	1	2

Госстрой СССР ГПИ Горьковский Сантехпроект

21192-06 33 Копировал: Шаль

Формат А3

Д21Б.134.000 СБ

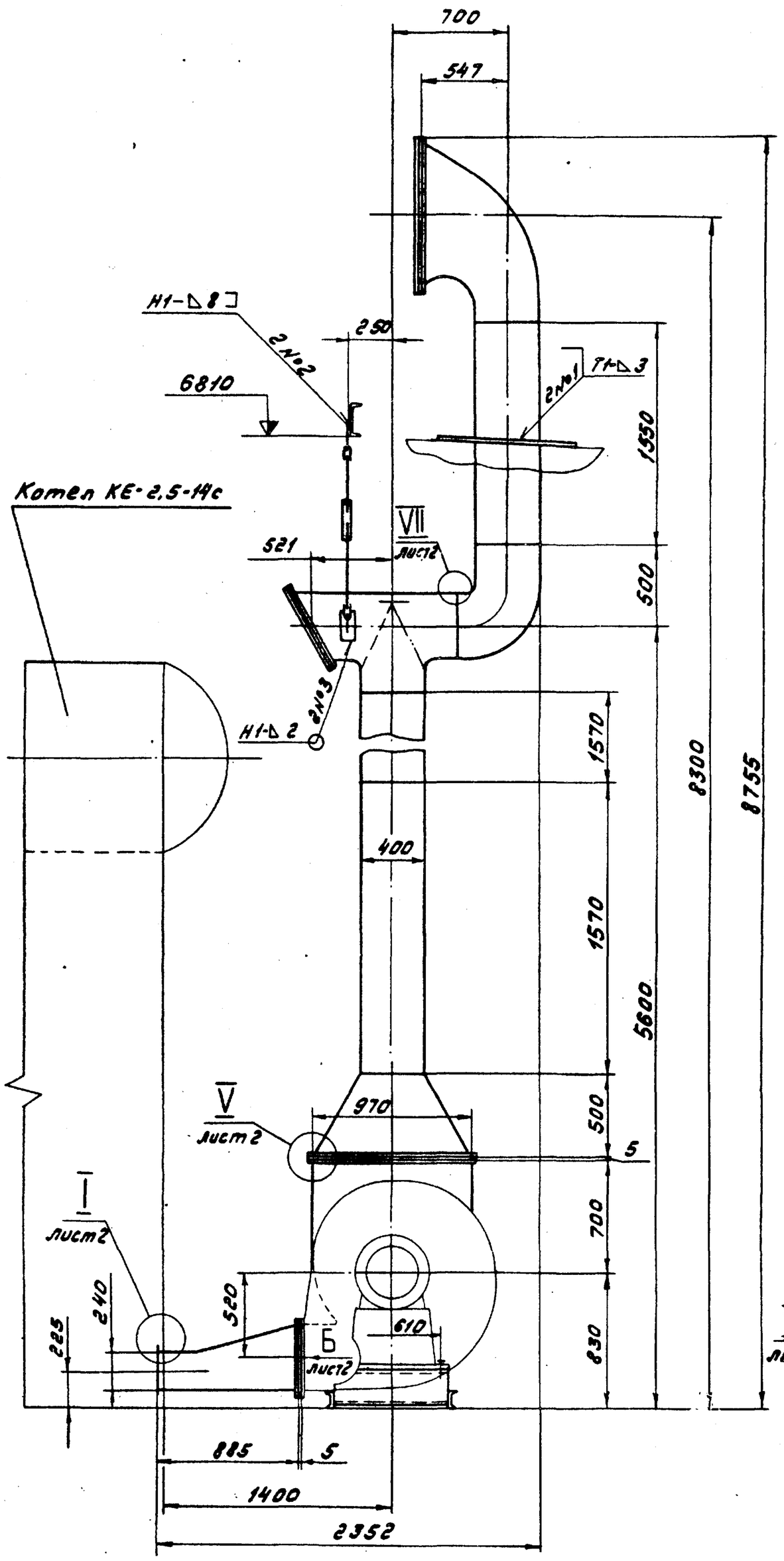

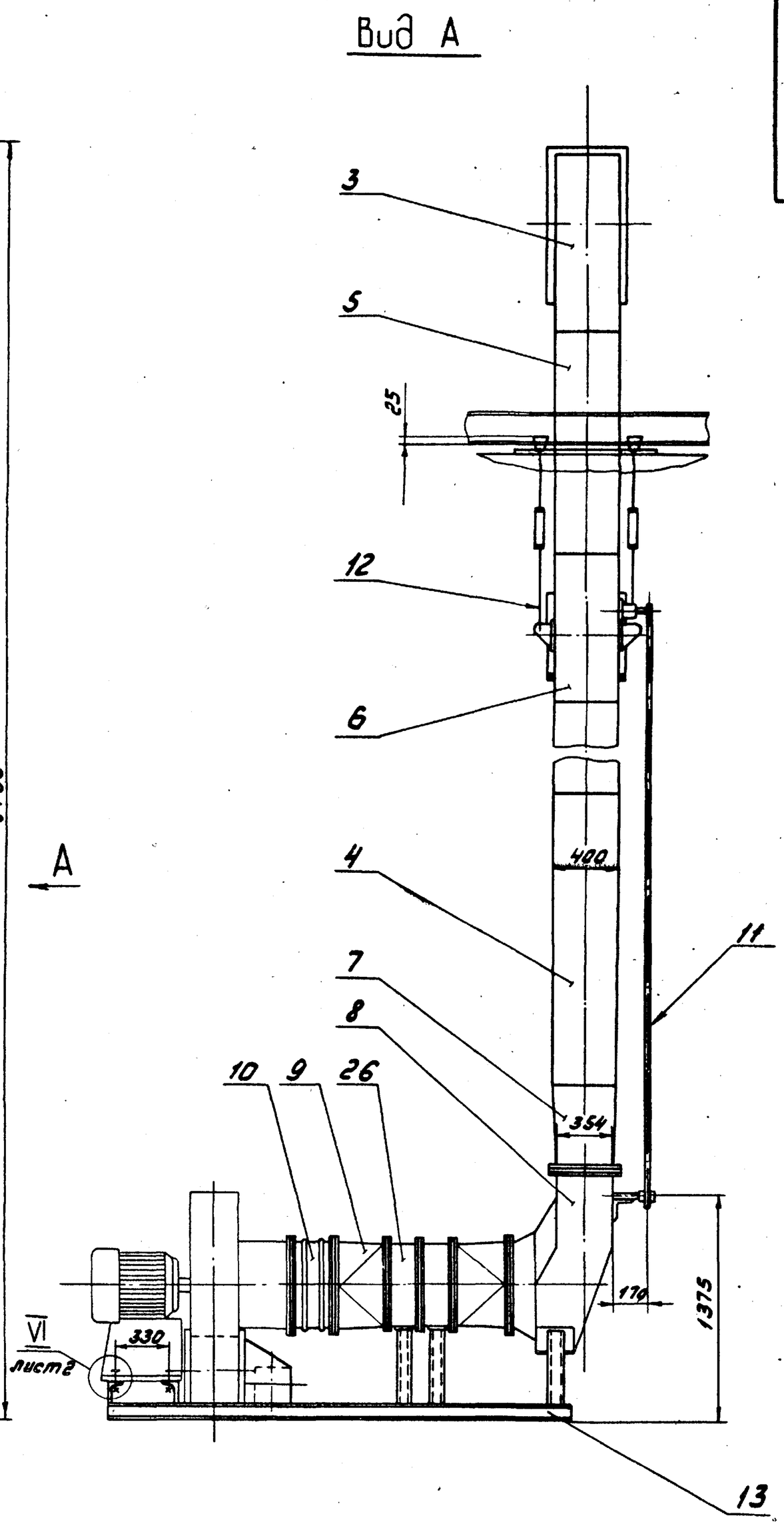

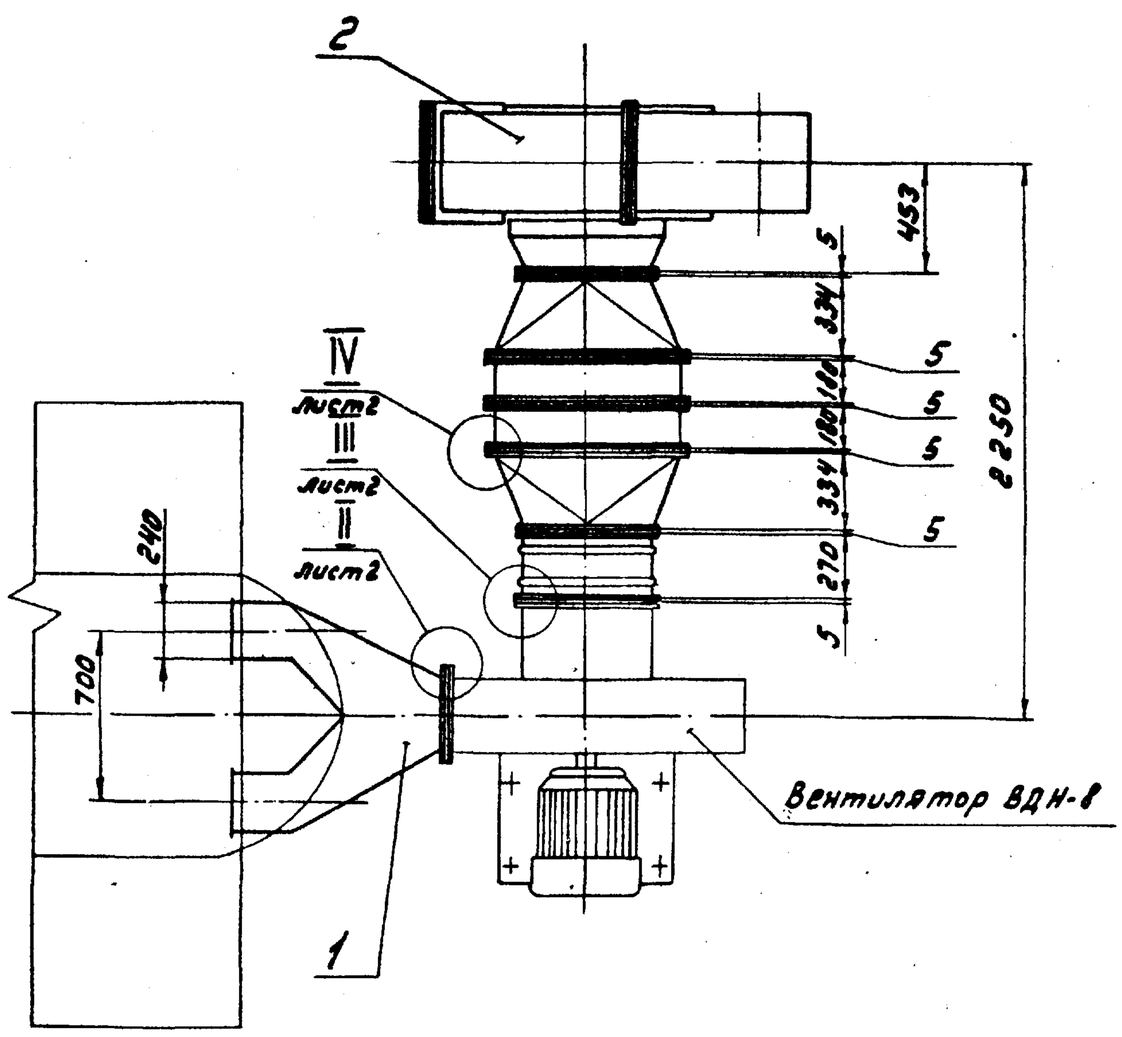

1. Размеры для справок
2. Сварные швы по ГОСТ 5264-80
3. Установочные размеры и присоединение изделий, не поставляемых по спецификации Д21Б.134.000, выполняются при монтаже в технологической части проекта.

Изм.	Лист	№ докум.	Подп.	Дата	Д21Б.134.000 СБ			
Разраб.		Козина		4.3.85	Воздуховоды (Топливо-каменный уголь)	Лит.	Масса	Масштаб
Пров.		Козина				И	760	1:25
Т.контр.						Лист 1	Листов 2	
Нач.отд.		Вольский				Госстрой СССР ГПИ Горьковский Сантехпроект		
Н.контр.		Мюнтер						
Утв.								

21192-06 34 Копировал: Шаеф- Формат А2

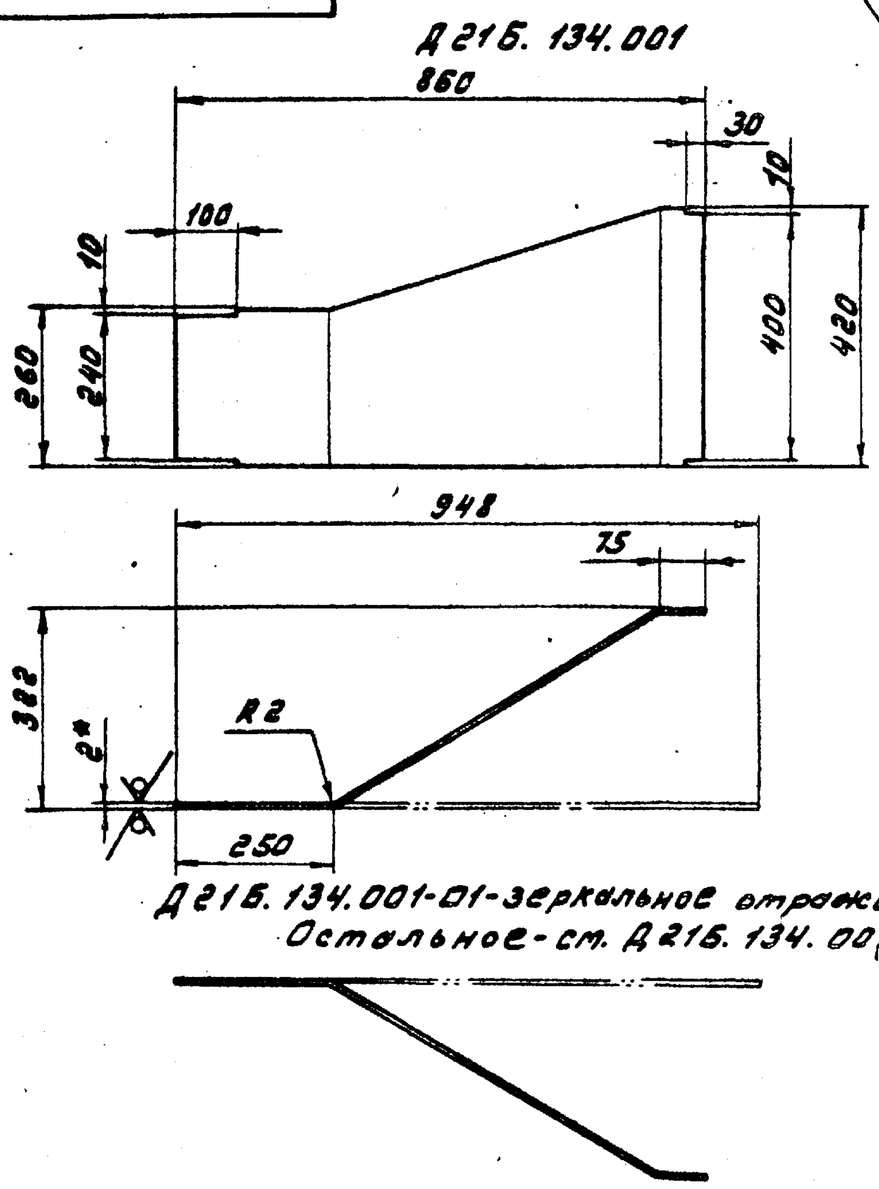

1.* Размеры для справок
е. ± IT16/2

Изм.	Лист	№ докум.	Подп.	Дата	Д 21Б. 134.001			
Разраб.		Козина		4385	Стенка	Лит.	Масса	Масштаб
Пров.		Козина				У	5	1:10
Т.контр.						Лист	Листов 1	
Н.контр.		Мюнтер			Лист Б-ПН-2 ГОСТ 19903-74 / 5-IV-Н-ВСт3сп ГОСТ 16523-70	Госстрой СССР ГПИ Горьковский Сантехпроект		
Утв.								

Формат А4

Формат	Зона	Поз.	Обозначение	Наименование	Кол.	Примечание
				Документация		
А3			Д 21Б. 134.010 СБ	Сборочный чертеж		
				Детали		
А4		1	Д 21Б. 134.001	Стенка	1	
		2	-01	Стенка	1	
А4		3	Д 21Б. 134.002	Стенка	1	
Б4		4	Д 21Б. 134.003	Пруток		
				Круг 8-В ГОСТ 2590-71 / ВСт3сп ГОСТ 535-79		
				L = 240 h16 25	8	0,09 кг
А4		5	Д 21Б. 134.004	Стенка	1	
		6	-01	Стенка	1	
А4		7	Д 21Б. 134.005	Стенка	1	
Б4		8	Д 21Б. 134.006	Уголок		
				Уголок 45×45×5-В ГОСТ 8509-72 / ВСт3сп ГОСТ 535-79		
				L = 300 h16 25	2	1 кг
Б4		9	Д 21Б. 134.007	Уголок		
				Уголок 45×45×5-В ГОСТ 8509-72 / ВСт3сп ГОСТ 535-79		
				L = 490 h16 25	2	1,7 кг

Подп. и дата | Инв. № дубл. | Взам. инв. № | Подп. и дата | Инв. № подл.

Изм.	Лист	№ докум.	Подп.	Дата	Д 21Б. 134.010			
Разраб.		Козина		4385	Короб	Лит.	Лист	Листов
Пров.		Козина				У		1
Н.контр.		Мюнтер				Госстрой СССР ГПИ Горьковский Сантехпроект		
Утв.								

Формат А4

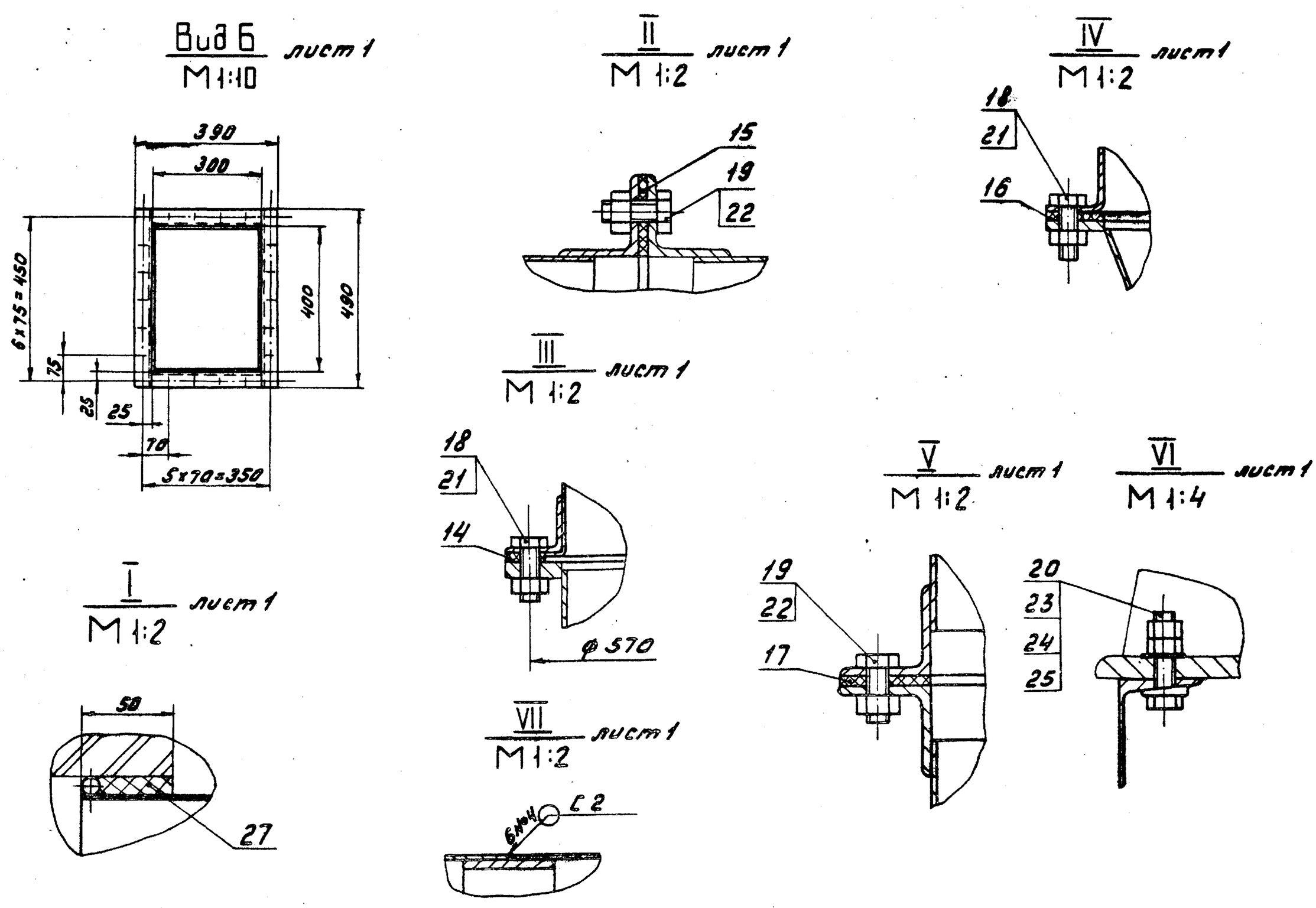

Изм.	Лист	№ докум.	Подп.	Дата	Д 21Б. 134.000 СБ	Лист 2

Д 21Б. 134. 004

Д 21Б. 134.004

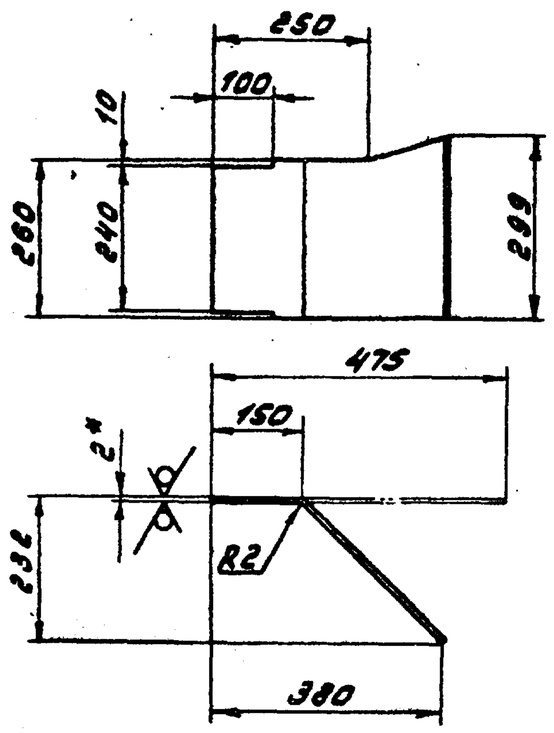

Д 21Б. 134. 004-01 - зеркальное отражение
Остальное - см. Д 21Б. 134. 004

1.* Размеры для справок
г. ± IT16/2

Изм.	Лист	№ докум.	Подп.	Дата	Д 21Б. 134.004			
Разраб.		Козина		11.3.85	Стенка	Лит.	Масса	Масштаб
Пров.		Козина				У	2	1:10
Т.контр.						Лист	Листов 1	
Н.контр.		Мюнтер			Лист 5-N-Н-ВСт3сп ГОСТ 16523-70	Госстрой СССР ГПИ Горьковский Сантехпроект		
Утв.								

Формат А4

Д 21Б. 134. 002

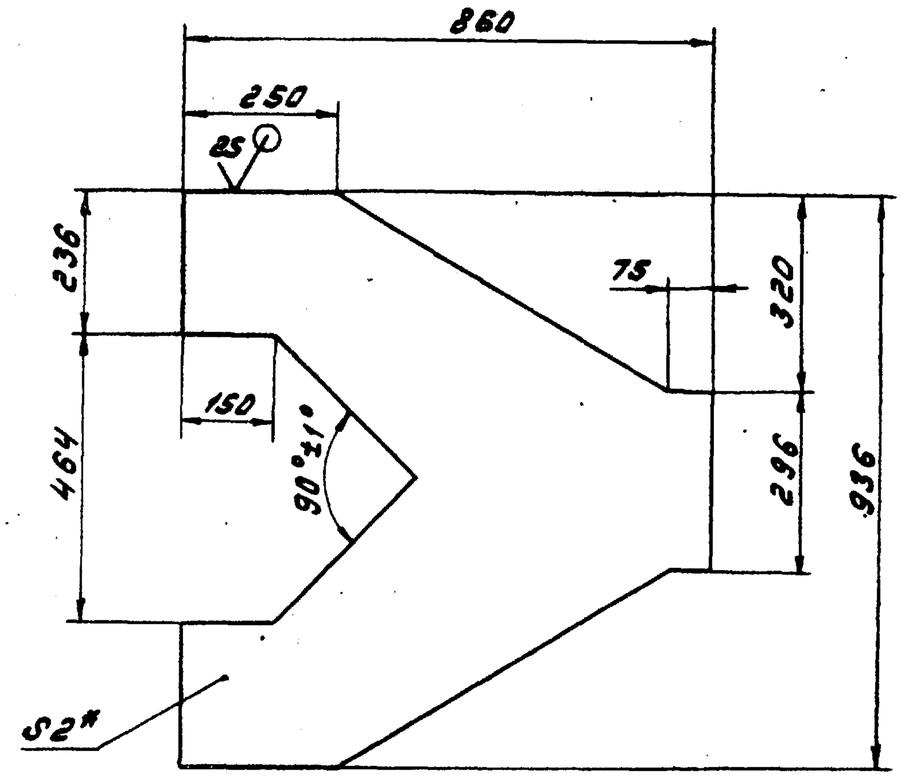

1.* Размеры для справок
г. ± IT16/2

Изм.	Лист	№ докум.	Подп.	Дата	Д 21Б. 134.002			
Разраб.		Козина		11.3.85	Стенка	Лит.	Масса	Масштаб
Пров.		Козина				У	8	1:10
Т.контр.						Лист	Листов 1	
Н.контр.		Мюнтер			Лист 5-N-Н-ВСт3сп ГОСТ 16523-70	Госстрой СССР ГПИ Горьковский Сантехпроект		
Утв.								

Формат А4

Подп. и дата | Инв. № дубл. | Взам. инв. № | Подп. и дата | Инв. № подл.

Д 21Б. 134. 010 СБ

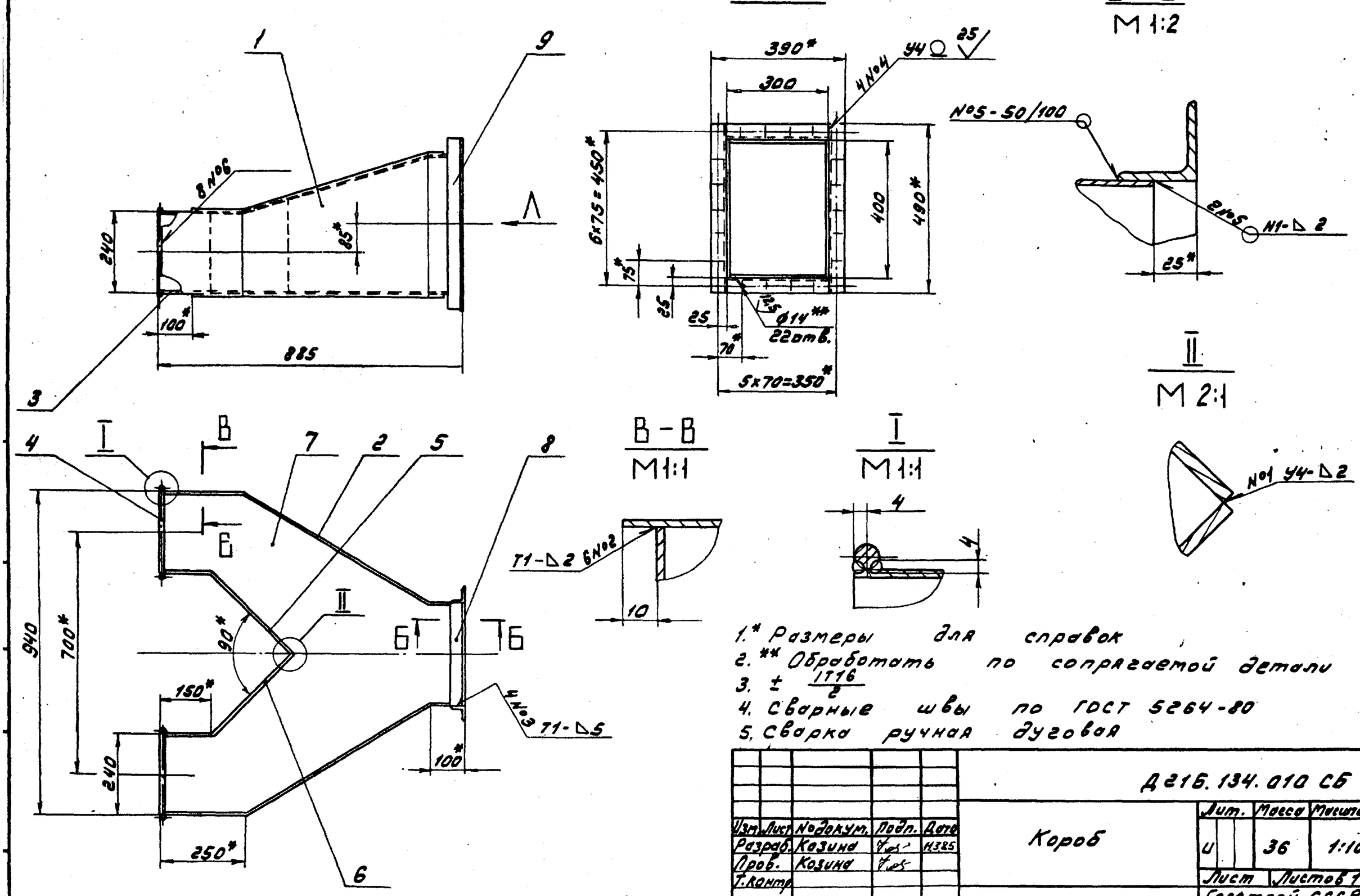

1.* Размеры для справок
2.** Обработать по сопрягаемой детали
3. ± IT16/2
4. Сварные швы по ГОСТ 5264-80
5. Сварка ручная дуговая

Изм.	Лист	№ докум.	Подп.	Дата	Д 21Б. 134. 010 СБ			
Разраб.		Козина		11.3.85	Короб	Лит.	Масса	Масштаб
Пров.		Козина				У	36	1:10
Т.контр.						Лист	Листов 1	
Н.контр.		Мюнтер				Госстрой СССР ГПИ Горьковский Сантехпроект		
Утв.								

Формат А3

Д216.134.009

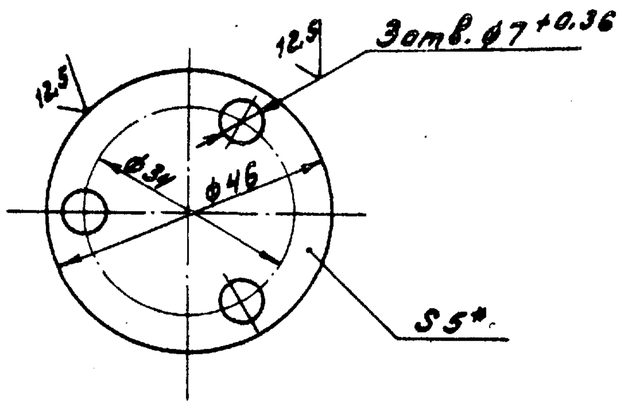

1.* Размеры для справок

2. h14, ± IT14/2

Изм.	Лист	№ докум.	Подп.	Дата	Д21Б.134.009			
Разраб.		Козина		11.85	Крышка	Лит.	Масса	Масштаб
Пров.		Козина				У	0,06	1:1
Т.контр.						Лист	Листов 1	
Н.контр.		Мунтер			Лист Б-ПН-5 ГОСТ 19903-74 / В Ст3сп ГОСТ 14637-79	Госстрой СССР ГПИ Горьковский Сантехпроект		
Утв.								

Формат А4

Формат	Зона	Поз.	Обозначение	Наименование	Кол.	Примечание
				Стандартные изделия		
				Болты ГОСТ 7798-70		
		12		М6х16.36	3	
		13		М6х25.36	2	
		14		М8х35.36	4	
		15		М10х25.36	16	
				Гайки ГОСТ 5915-70		
		16		М8.4	4	
		17		М10.4	16	
		18		Шайба 6 65Г ГОСТ 6402-70	3	
			Различия исполнений Д216.134.020и Д216.134.020-01 по сборочному чертежу			

Инв.№ подл. | Подп. и дата | Взам. инв.№ | Инв.№ дубл. | Подп. и дата

Изм.	Лист	№ докум.	Подп.	Дата	Д216.134.020	Лист 2

Формат А

Формат	Зона	Поз.	Обозначение	Наименование	Кол.	Примечание
				Документация		
А2			Д216.134.020 СБ	Сборочный чертеж		
				Сборочные единицы		
А4		1	Д216.134.030	Тройник	1	
А4		2	Д216.134.040	Заслонка	1	
				Детали		
А4		3	Д216.134.009	Крышка	1	
А4		4	Д216.134.011	Прокладка	1	
А4		5	Д216.134.012	Подшипник	1	
А4		6	Д216.134.013	Прокладка	2	
А3		7	Д216.134.014	Подшипник	1	
А4		8	Д216.134.015	Крышка сальника	1	
А3		9	Д216.134.016	Вал	1	
А3		10	Д216.134.017	Фланец	1	
Б4		11	Д216.134.018	Сетка		
				Сетка 18-1,8 НУ		
				ГОСТ 3826-82		
				(456х517) h16 25/	1	0,5кг

Изм.	Лист	№ докум.	Подп.	Дата	Д216.134.020			
Разраб.		Козина		11.85	Тройник с заслонкой	Лит.	Лист 1	Листов 2
Пров.		Козина				У		
Н.контр.		Мунтер				Госстрой СССР ГПИ Горьковский Сантехпроект		
Утв.								

Формат А4

Д216.134.005

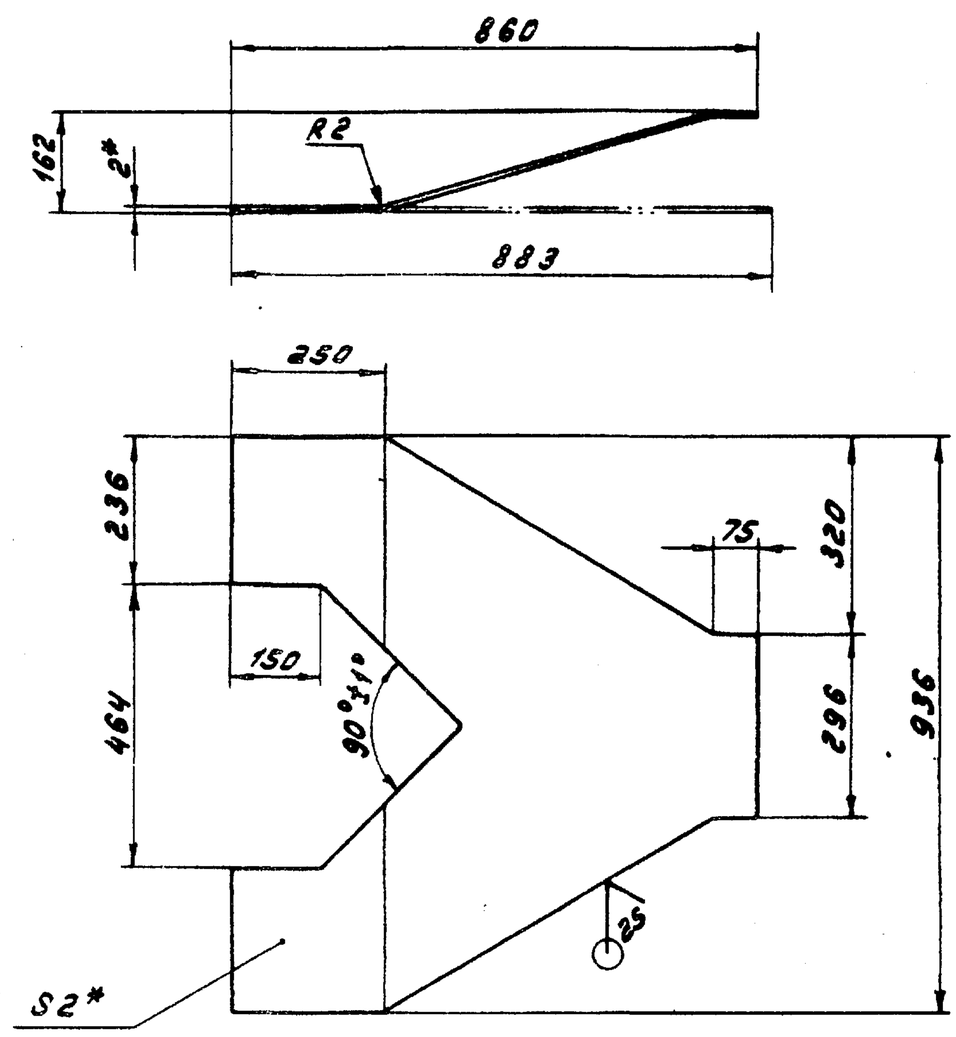

1.* Размеры для справок

2. ± IT16/2

Изм.	Лист	№ докум.	Подп.	Дата	Д216.134.005			
Разраб.		Козина		11.85	Стенка	Лит.	Масса	Масштаб
Пров.		Козина				У	8	1:10
Т.контр.						Лист	Листов 1	
Н.контр.		Мунтер			Лист Б-ПН-2 ГОСТ 19903-74 / 5-IV-Н-В Ст3сп ГОСТ 16523-70	Госстрой СССР ГПИ Горьковский Сантехпроект		
Утв.								

Инв.№ подл. | Подп. и дата | Взам. инв.№ | Инв.№ дубл. | Подп. и дата

Формат А4

Копировал:

Д21Б.134.020СБ

Рис.1

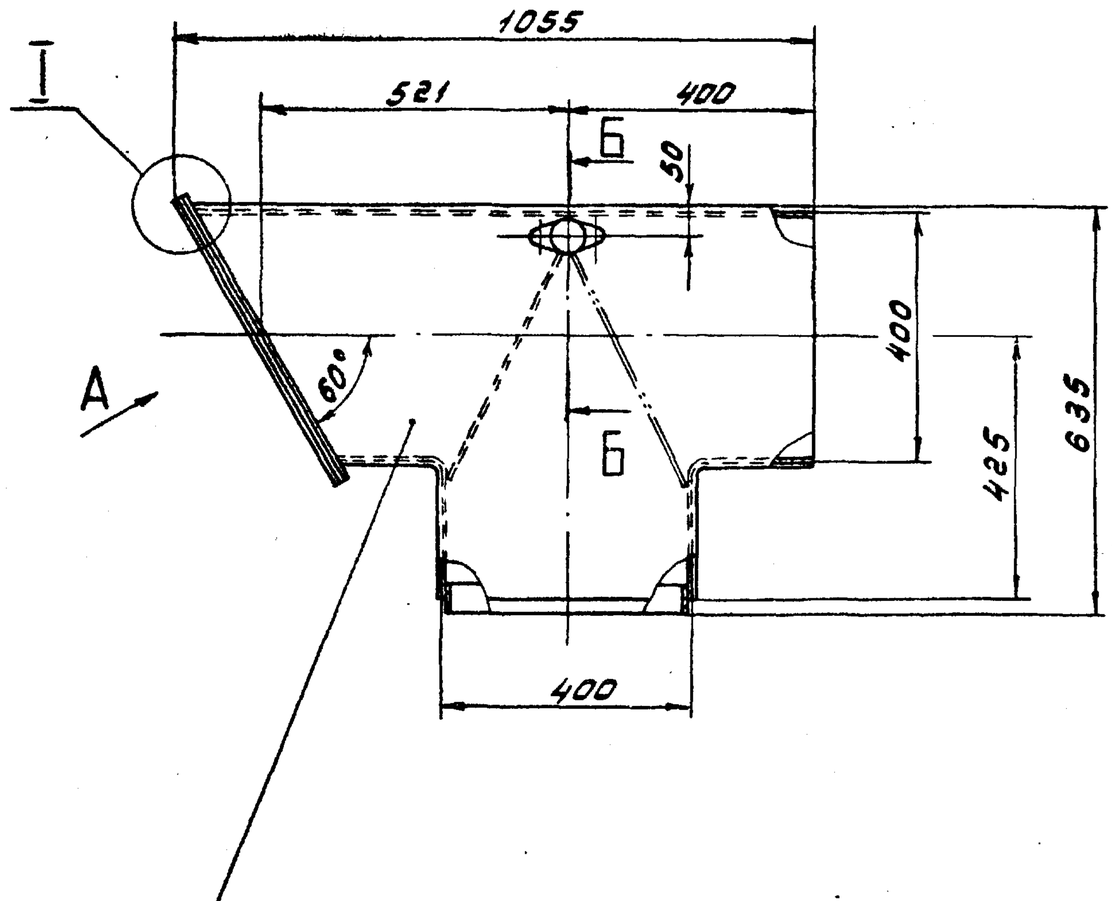

Вид А повернуто

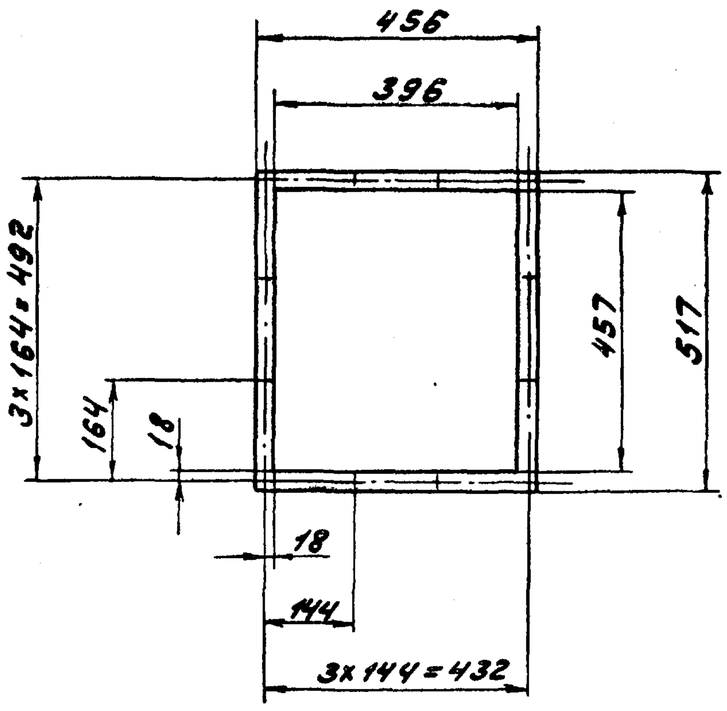

Д-Д повернуто
М1:1

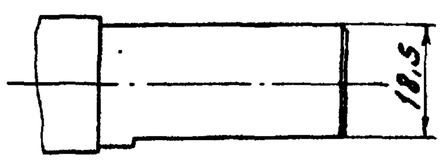

Б-Б
М1:2

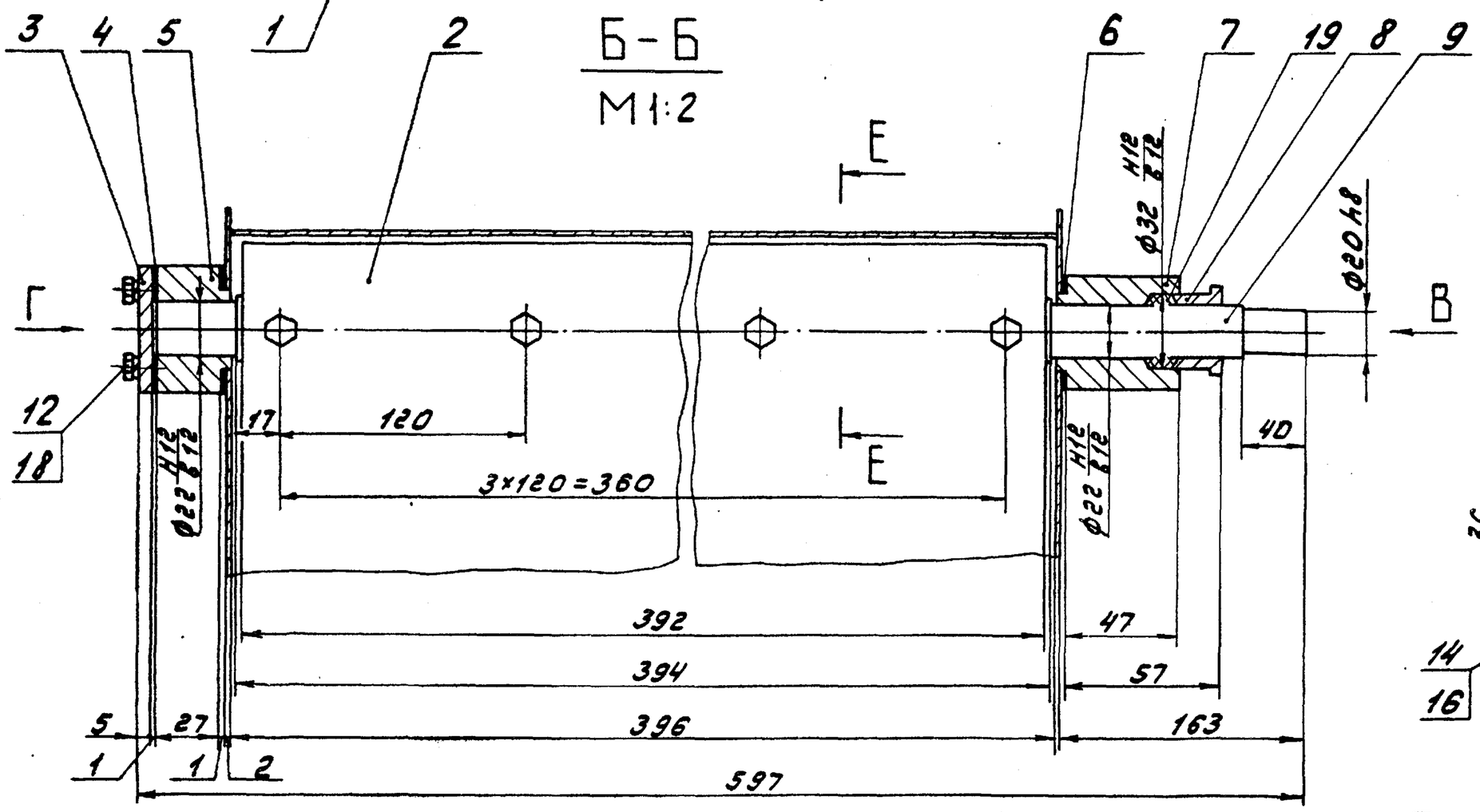

Е-Е
М1:1

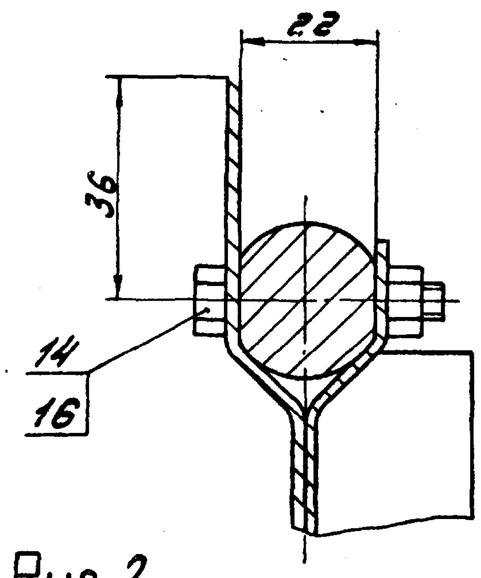

Рис.2

Остальное см. рис.1

Вид В
М1:1

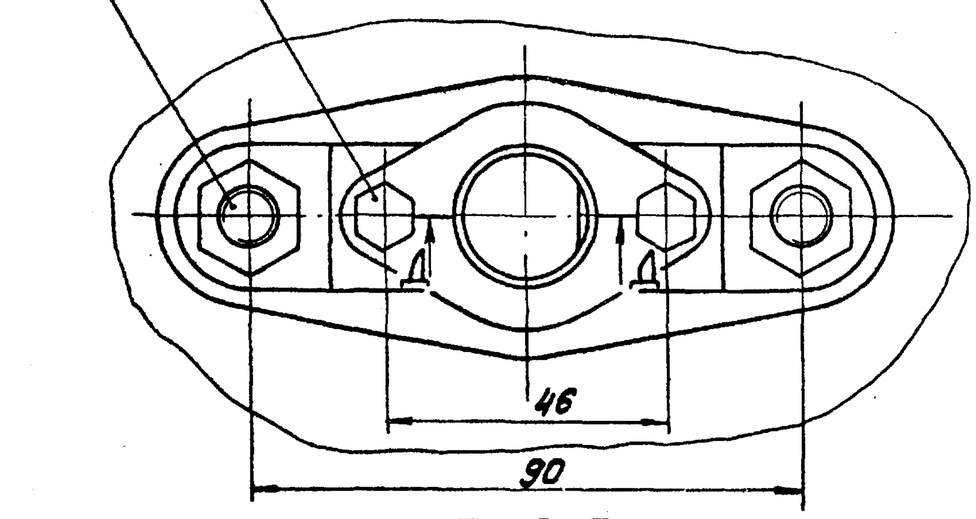

I
М1:1

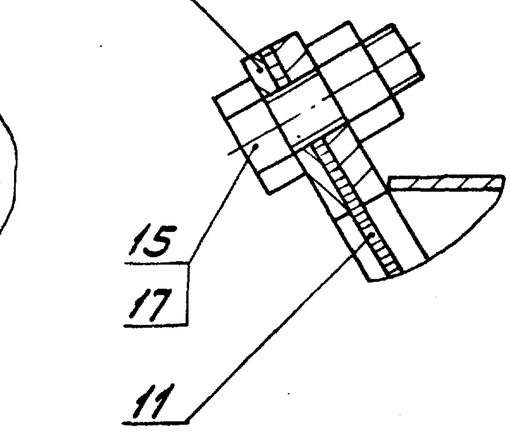

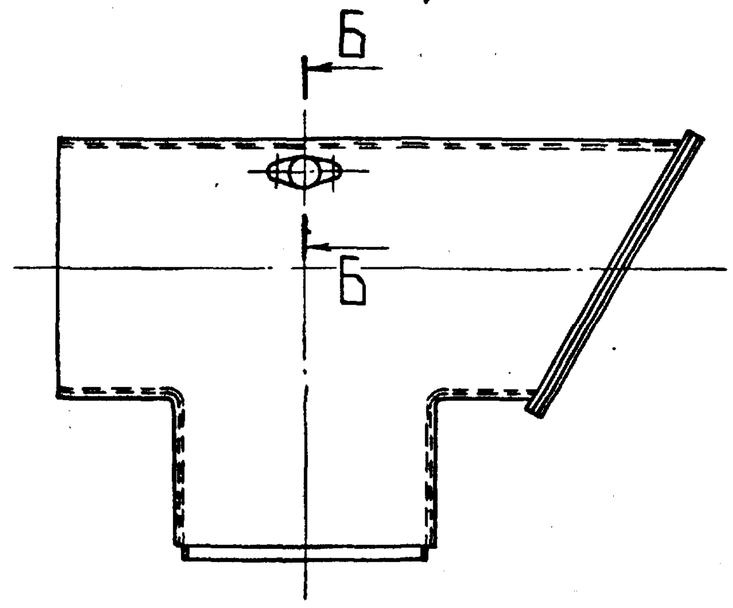

Вид Г
М1:1

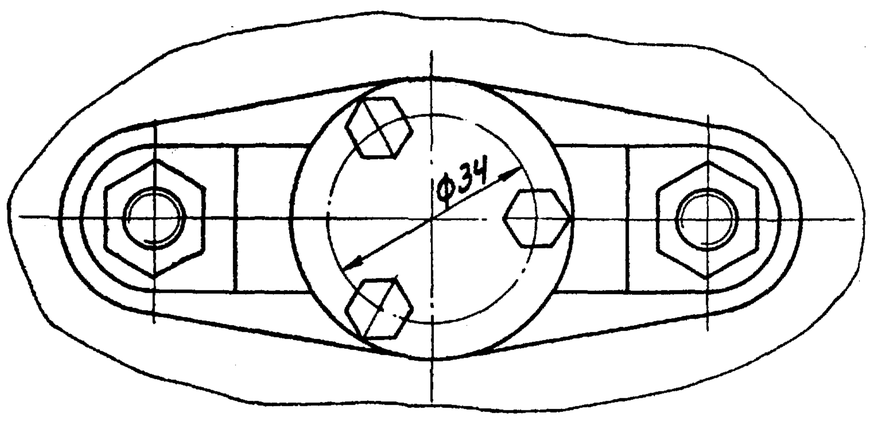

Обозначение	Рис.
Д21Б.134.020	1
-01	2

1. Размеры для справок
2. Подшипники набить смазкой ЦИАТИМ-221 ГОСТ 9433-80

Изм.	Лист	№ докум.	Подп.	Дата	Д21Б.134.020СБ			
Разраб.		Козина		4.3.85	Тройник с заслонкой	Лит.	Масса	Масштаб
Пров.		Козина				У	38	1:10
Т.контр.						Лист	Листов 1	
Н.контр.		Мюнтер				Госстрой СССР ГПИ Горьковский Сантехпроект		
Утв.								

Д 21Б. 134. 013

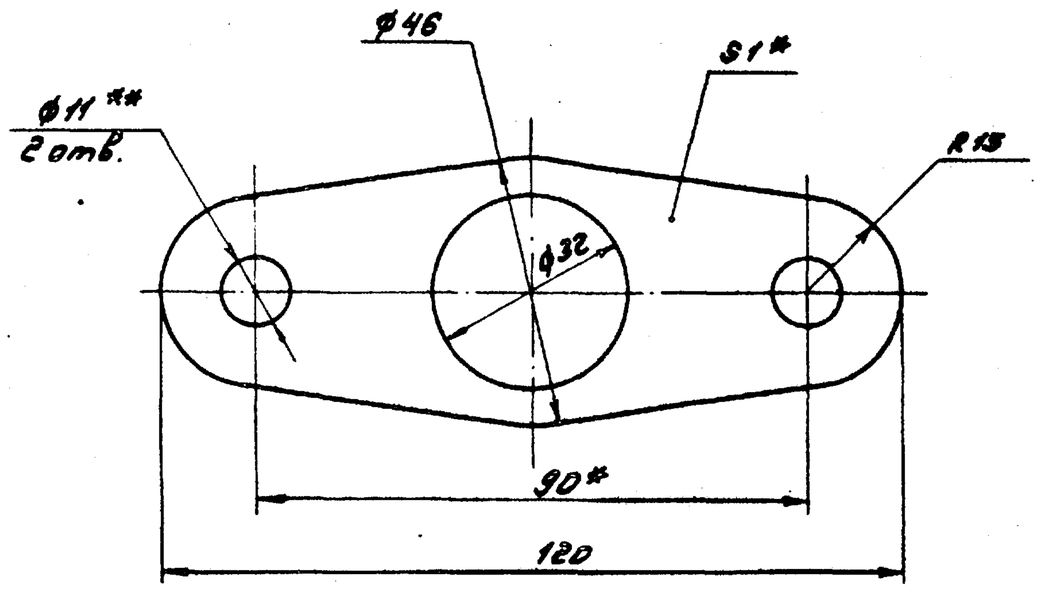

1.* Размеры для справок
2.** Обработать по сопрягаемой детали

Изм.	Лист	№ докум.	Подп.	Дата	Д 21Б. 134. 013		
Разраб.		Козина		11.3.85	Прокладка	Лит.	Масса	Масштаб
Пров.		Козина				У	0,03	1:1
Т.контр.						Лист	Листов 1
Н.контр.		Мюнтер			Картон Т-1-1.0Т ГОСТ 20376-74	Госстрой СССР ГПИ Горьковский Сантехпроект
Утв.						

Формат А4

Инв. № подл. | Подп. и дата | Взам. инв. № | Инв. № дубл. | Подп. и дата

Д 21Б. 134. 015

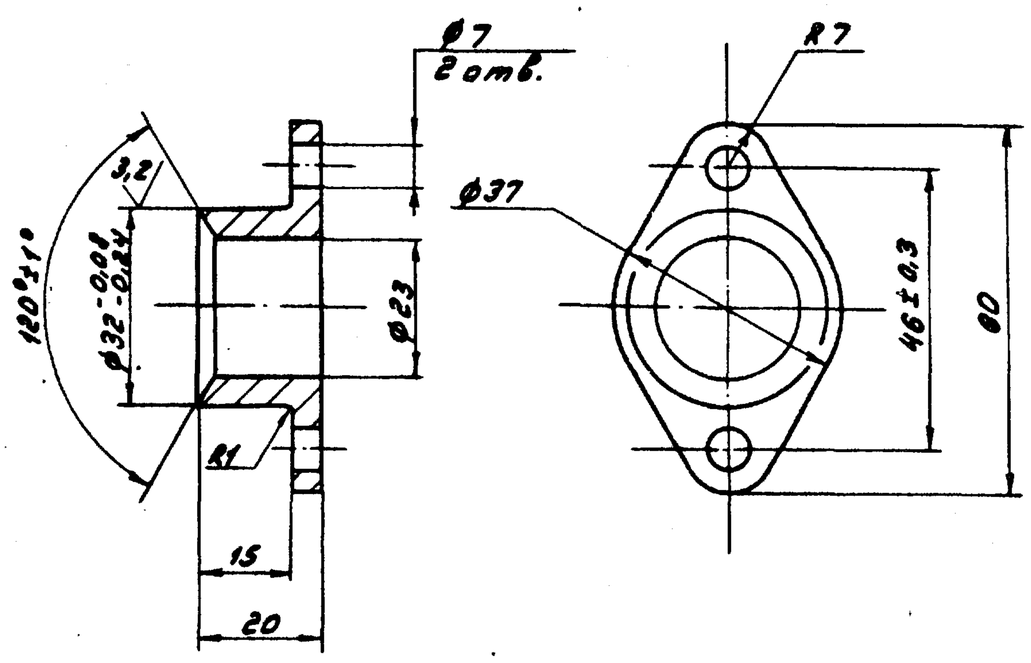

H 14, h 14, $\pm \frac{IT14}{2}$

Изм.	Лист	№ докум.	Подп.	Дата	Д 21Б. 134. 015		
Разраб.		Козина		11.3.85	Крышка сальника	Лит.	Масса	Масштаб
Пров.		Козина				У	0,16	1:1
Т.контр.						Лист	Листов 1
Н.контр.		Мюнтер			СЧ 18 ГОСТ 1412-79	Госстрой СССР ГПИ Горьковский Сантехпроект
Утв.						

Формат А4

Д 21Б. 134. 011

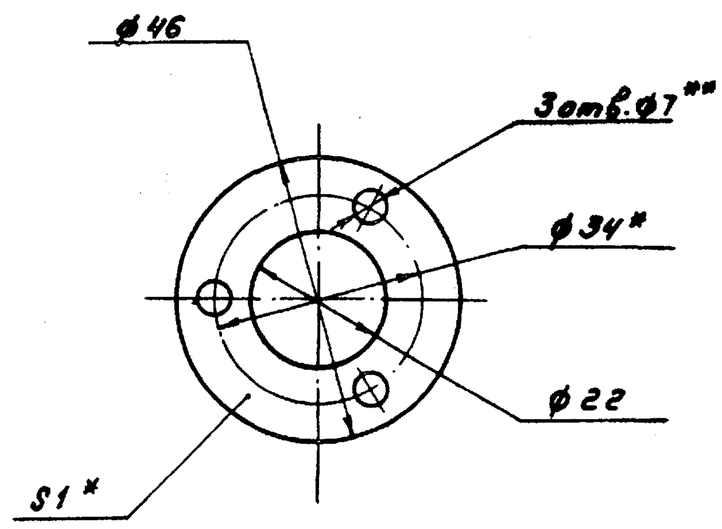

1.* Размеры для справок
2.** Обработать по сопрягаемой детали

Изм.	Лист	№ докум.	Подп.	Дата	Д 21Б. 134. 011		
Разраб.		Козина		11.3.84	Прокладка	Лит.	Масса	Масштаб
Пров.		Козина				У	0,01	1:1
Т.контр.						Лист	Листов 1
Н.контр.		Мюнтер			Картон Т-1-1.0-Т ГОСТ 20376-74	Госстрой СССР ГПИ Горьковский Сантехпроект
Утв.						

Формат А4

Инв. № подл. | Подп. и дата | Взам. инв. № | Инв. № дубл. | Подп. и дата

Д 21Б. 134. 012

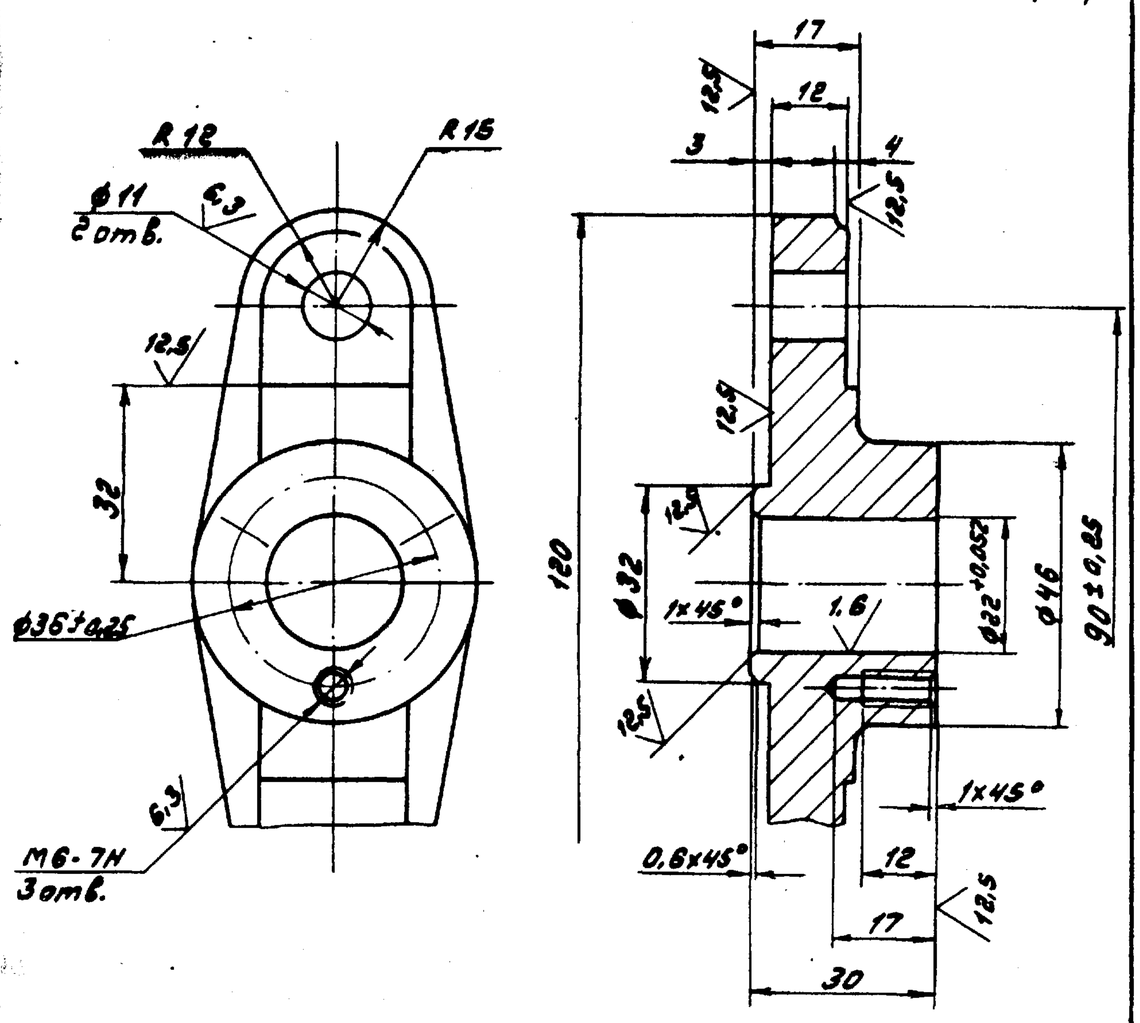

1. Литейные радиусы 3...5 мм
2. Формовочные уклоны по ГОСТ 3212-80
3. H 14, h 14, $\pm \frac{IT14}{2}$

Изм.	Лист	№ докум.	Подп.	Дата	Д 21Б. 134. 012		
Разраб.		Козина		11.3.85	Подшипник	Лит.	Масса	Масштаб
Пров.		Козина				У	0,46	1:1
Т.контр.						Лист	Листов 1
Н.контр.		Мюнтер			СЧ 18 ГОСТ 1412-79	Госстрой СССР ГПИ Горьковский Сантехпроект
Утв.						

Формат А4

Копировал:

Д21Б.134.016

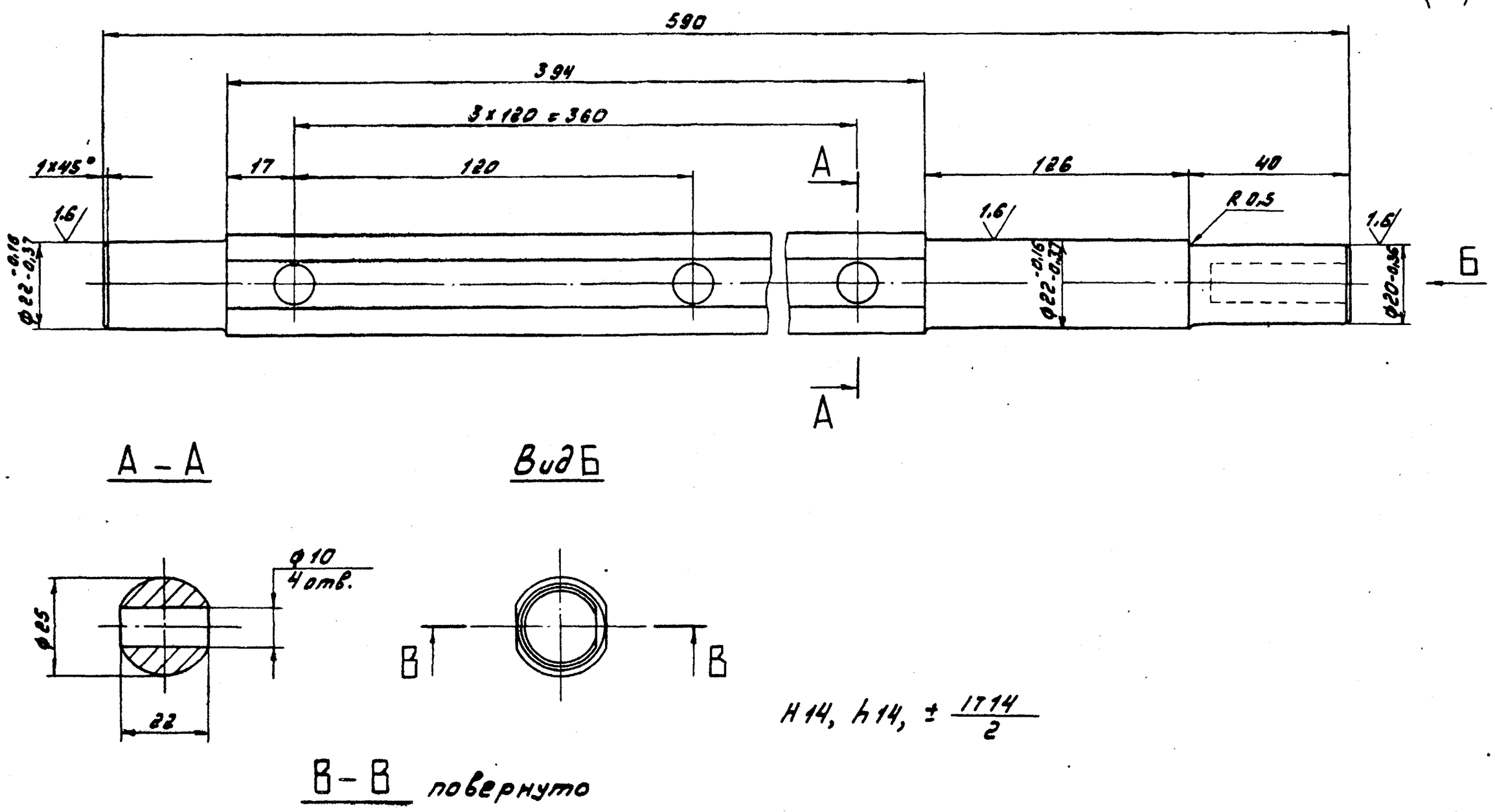

H14, h14, $\pm \frac{IT14}{2}$

					Д21Б.134.016			
Изм. Лист	№ докум.	Подп.	Дата	Вал	Лит.	Масса	Масштаб	
Разраб.	Козина		14.3.85		У	1,5	1:1	
Пров.	Козина				Лист	Листов 1		
Т.контр.								
Н.контр.	Мюнтер			Сталь 35 ГОСТ 1050-74	Госстрой СССР ГПИ Горьковский Сантехпроект			
Утв.								

Формат А3

Д21Б.134.014

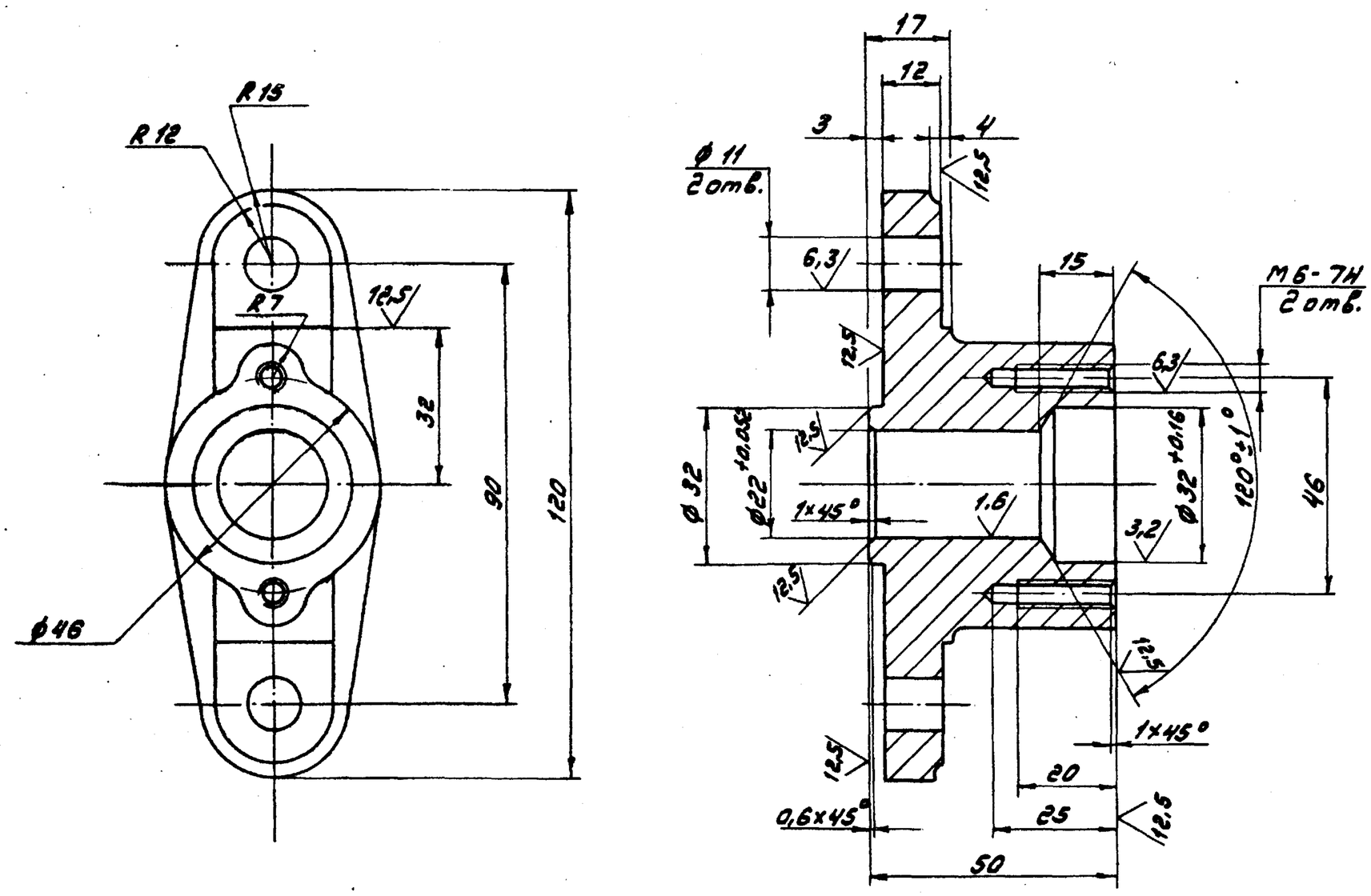

1. Литейные радиусы 3...5мм

2. Формовочные уклоны по ГОСТ 3212-80

3. H14, h14, $\pm \frac{IT14}{2}$

					Д21Б.134.014			
Изм. Лист	№ докум.	Подп.	Дата	Подшипник	Лит.	Масса	Масштаб	
Разраб.	Козина		14.3.85		У	0,6	1:1	
Пров.	Козина				Лист	Листов 1		
Т.контр.								
Н.контр.	Мюнтер			СЧ 18 ГОСТ 1412-79	Госстрой СССР ГПИ Горьковский Сантехпроект			
Утв.								

Копировал: Шаева - 21192-06 40 Формат А3

Д 21Б. 134. 022

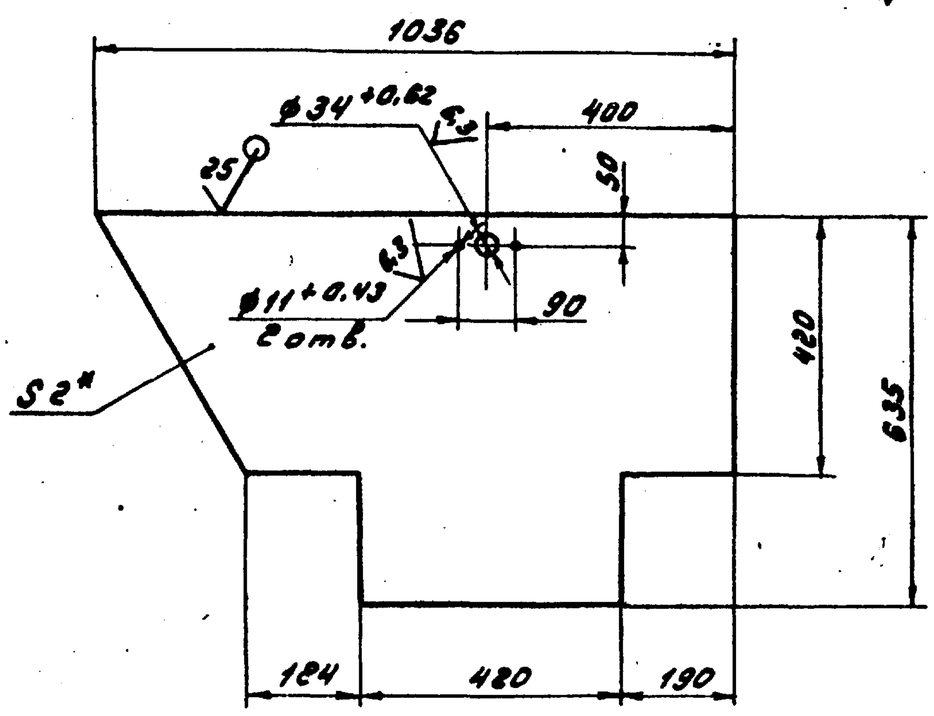

1.* Размеры для справок
2. ± IT16/2

Изм.	Лист	№ докум.	Подп.	Дата	Д 21Б. 134. 022			
Разраб.		Козина		11.85	Стенка	Лит.	Масса	Масштаб
Пров.		Козина				И	7	1:10
Т.контр.						Лист	Листов 1	
Н.контр.		Мюнтер			Лист Б-ПН-2 ГОСТ 19903-74 / 5-IV-НВСт3сп ГОСТ 16523-70	Госстрой СССР ГПИ Горьковский Сантехпроект		
Утв.								

Формат А4

Формат	Зона	Поз.	Обозначение	Наименование	Кол.	Примечание
				Документация		
А3			Д 21Б. 134. 030 СБ	Сборочный чертеж		
				Детали		
Б4		1	Д 21Б. 134. 021	Стенка		
				Лист Б-ПН-2 ГОСТ 19903-74		
				5-IV-Н-ВСт3сп ГОСТ 16523-70		
				(396×1030) h16 25	1	6,3 кг
А4		2	Д 21Б. 134. 022	Стенка	2	
Б4		3	Д 21Б. 134. 023	Полоса		
				Полоса Б-25×30 ГОСТ 103-76		
				ВСт3сп ГОСТ 535-79		
				L = 617 h16 25	2	0,7 кг
Б4		4	Д 21Б. 134. 024	Полоса		
				Полоса Б-25×30 ГОСТ 103-76		
				ВСт3сп ГОСТ 535-79		
				L = 396 h16 25	2	0,5 кг
А4		5	Д 21Б. 134. 025	Стенка	2	
Б4		6	Д 21Б. 134. 026	Полоса		
				Полоса Б-25×50 ГОСТ 103-76		
				ВСт3сп ГОСТ 535-79		
				L = 386 h16 25	4	0,75 кг

Инв. № подл. | Подп. и дата | Взам. инв. № | Инв. № дубл. | Подп. и дата

Изм.	Лист	№ докум.	Подп.	Дата	Д 21Б. 134. 030			
Разраб.		Козина		11.85	Тройник	Лит.	Лист	Листов
Пров.		Козина				И		1
Н.контр.		Мюнтер				Госстрой СССР ГПИ Горьковский Сантехпроект		
Утв.								

Формат А4

Д 21Б. 134. 017

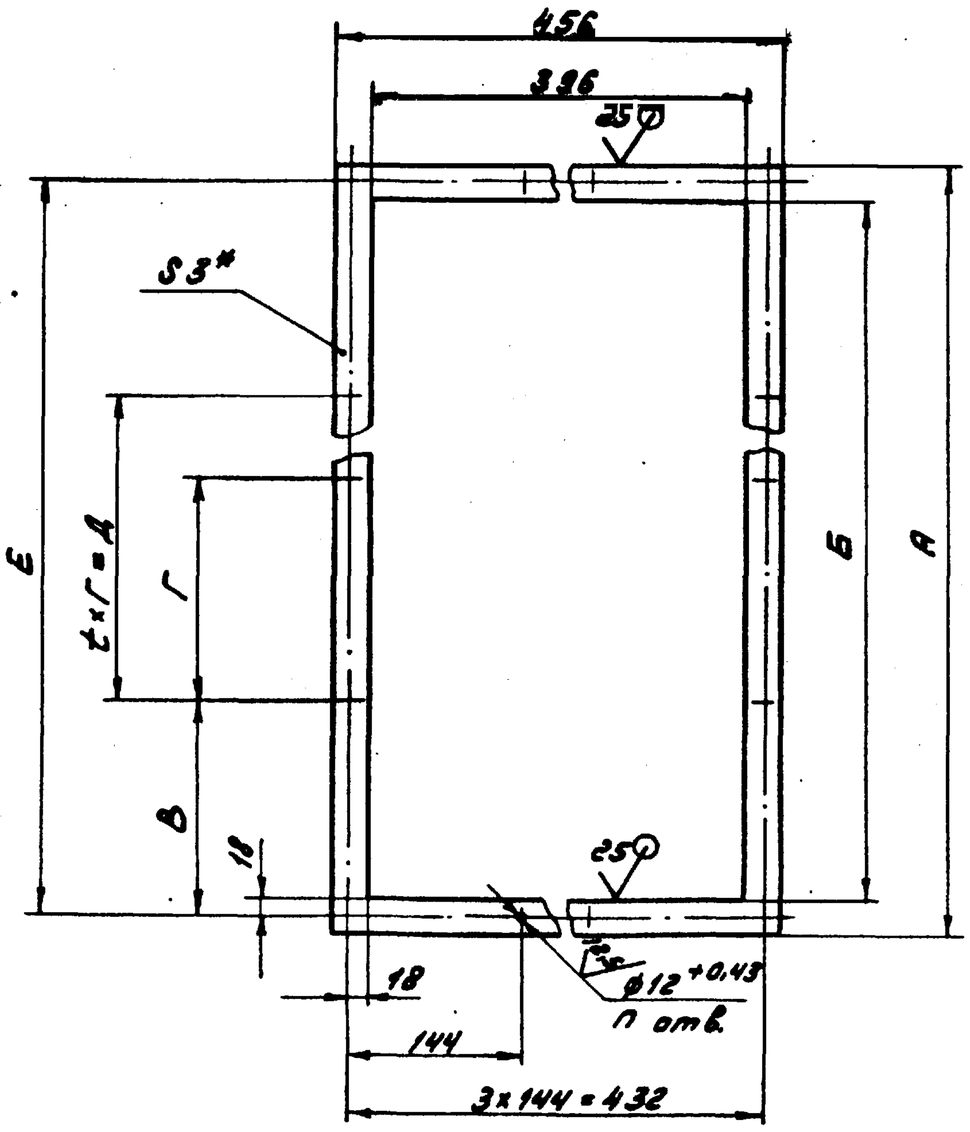

Обозначение	Размеры, мм							t	П	Масса, кг
	А	Б	В	Г	Д	Е				
Д 21Б. 134. 017	517	457	164	164	164	492		1	12	1,3
-01	910	850	176	178	534	886		3	16	1,8

1.* Размеры для справок
2. ± IT14/2
3. Допускается изготовление из отдельных деталей сваркой встык

Изм.	Лист	№ докум.	Подп.	Дата	Д 21Б. 134. 017			
Разраб.		Козина		11.85	Фланец	Лит.	Масса	Масштаб
Пров.		Козина				И	См. табл.	—
Т.контр.						Лист	Листов 1	
Н.контр.		Мюнтер			Лист Б-ПН-3 ГОСТ 19903-74 / 5-IV-Н-ВСт3сп ГОСТ 16523-70	Госстрой СССР ГПИ Горьковский Сантехпроект		
Утв.								

Формат	Зона	Поз.	Обозначение	Наименование	Кол.	Примечание
				Документация		
А3			Д 21Б. 134.040 СБ	Сборочный чертеж		
				Детали		
А4		1	Д 21Б. 134.028	Лист	1	
		2	-01	Лист	1	
А4		3	Д 21Б. 134.029	Ребро	3	

Изм.	Лист	№ докум.	Подп.	Дата	Д 21Б. 134.040			
Разраб.		Козина		11.3.85	Заслонка	Лит.	Лист	Листов
Пров.		Козина				и		1
Н.контр.		Мюнтер				Госстрой СССР ГПИ Горьковский Сантехпроект		
Утв.								

Формат А4

Д 216. 134. 025

25

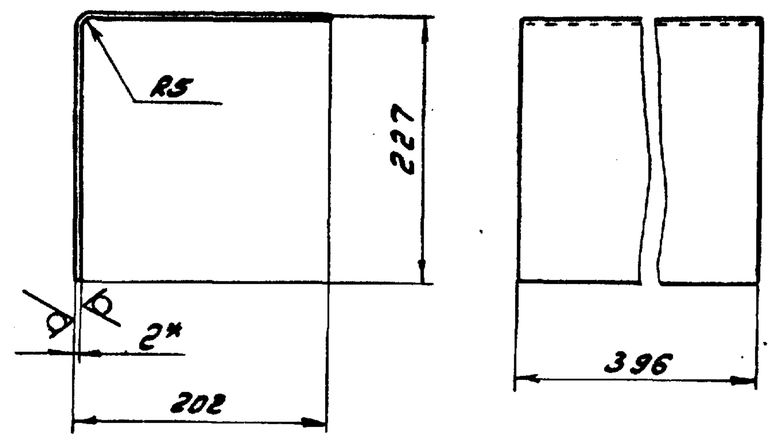

Длина развертки - 424 мм

1.* Размеры для справок

2. $\pm \frac{IT16}{2}$

Изм.	Лист	№ докум.	Подп.	Дата	Д 21Б. 134.025			
Разраб.		Козина		11.3.85	Стенка	Лит.	Масса	Масштаб
Пров.		Козина				и	2,6	1:10
Т.контр.						Лист	Листов 1	
Н.контр.		Мюнтер			Лист Б-ПН-2 ГОСТ 19903-74 / 5-ПУ-Н-8 Ст3сп ГОСТ 16523-70	Госстрой СССР ГПИ Горьковский Сантехпроект		
Утв.								

Формат А4

Инв. № подл. | Подп. и дата | Взам. инв. № | Инв. № дубл. | Подп. и дата

Д 216. 134. 030 СБ

Вид А

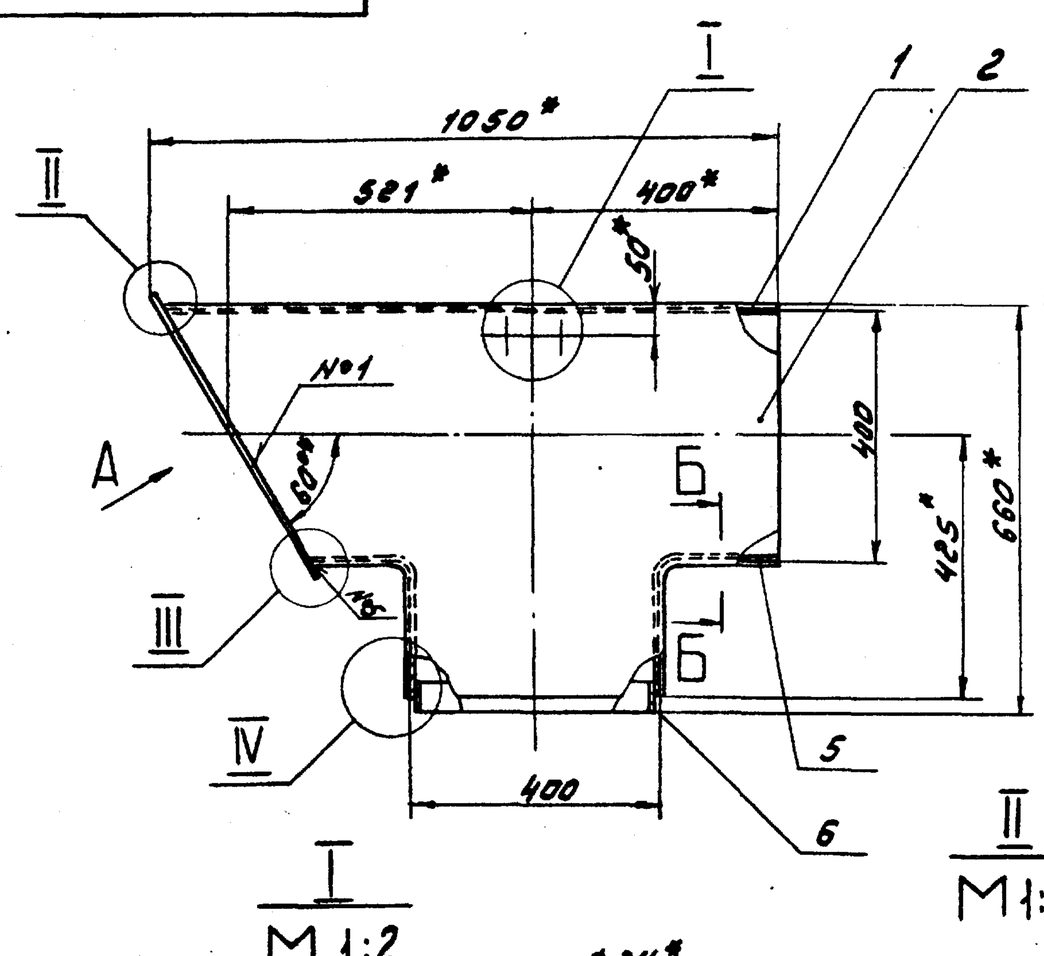

I
М 1:2

II
М 1:1

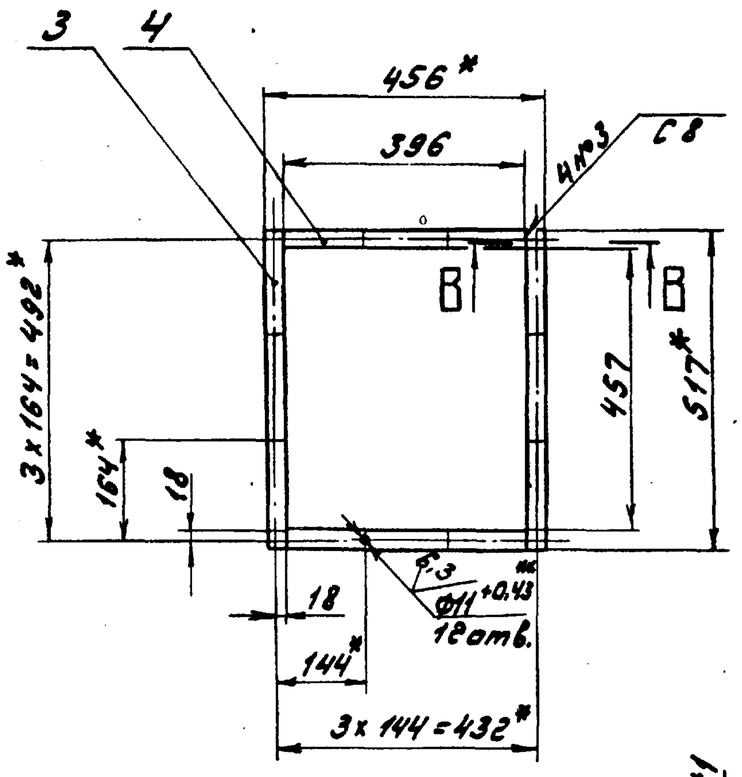

IV
М 1:2

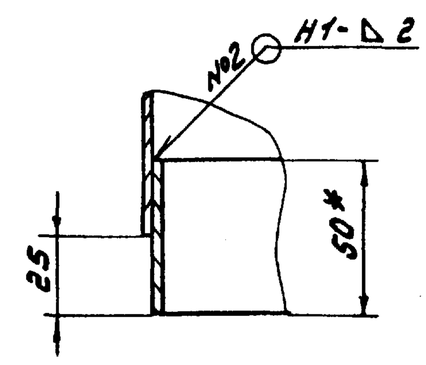

В - В
М 1:1

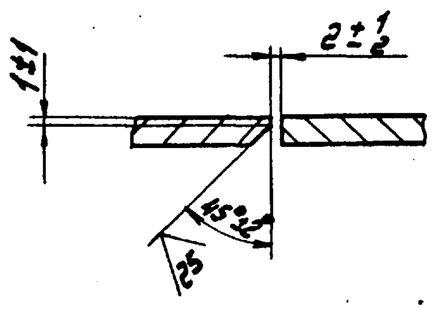

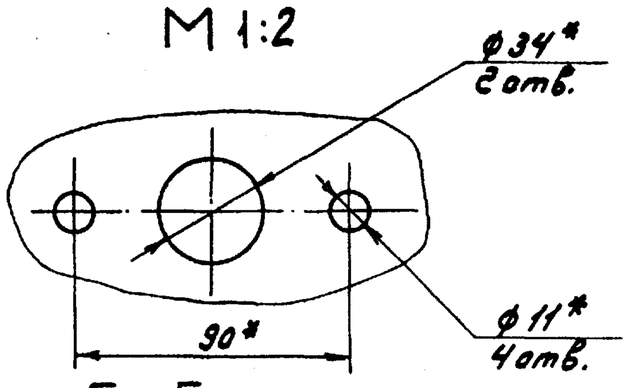

Б - Б
М 1:1

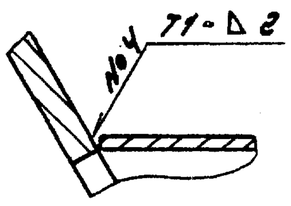

III
М 2:1

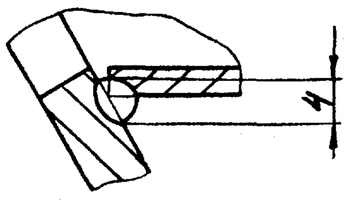

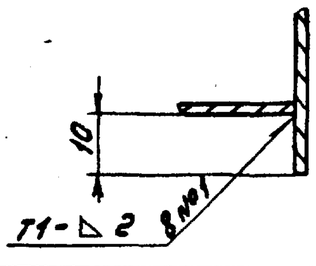

1.* Размеры для справок

2.** Обработать по сопрягаемой детали

3. $\pm \frac{IT16}{2}$

4. Сварные швы №1,2,3 по ГОСТ 5264-80, №4,5 по ГОСТ 11534-75

5. Сварка ручная дуговая

Изм.	Лист	№ докум.	Подп.	Дата	Д 21Б. 134.030 СБ			
Разраб.		Козина		11.3.85	Тройник	Лит.	Масса	Масштаб
Пров.		Козина				и	29	1:10
Т.контр.						Лист	Листов 1	
Н.контр.		Мюнтер				Госстрой СССР ГПИ Горьковский Сантехпроект		
Утв.								

21192-06 42 Копир. Маслов

Формат А3

Д21Б.134.029

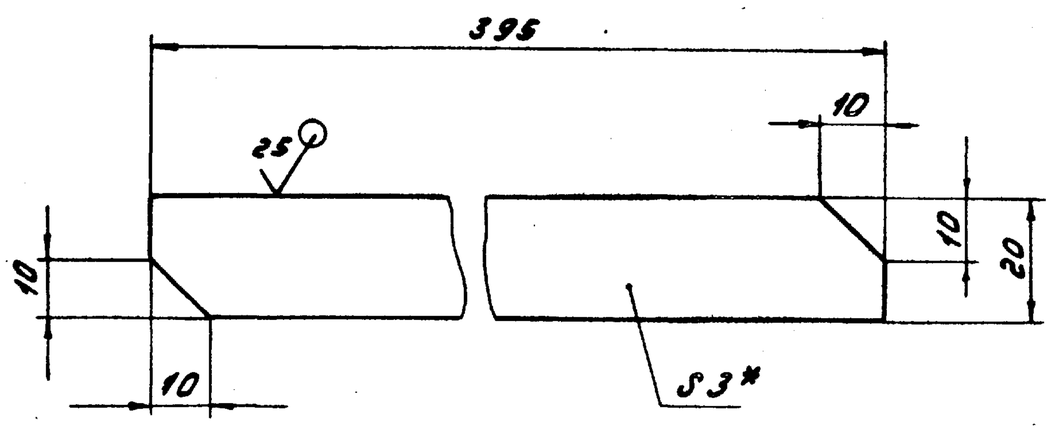

1.* Размеры для справок
2. ± IT16/2

Изм.	Лист	№ докум.	Подп.	Дата	Д21Б.134.029			
Разраб.		Козина			Ребро	Лит.	Масса	Масштаб
Пров.		Козина				У	0,1	1:1
Т.контр.						Лист	Листов 1	
Н.контр.		Мюнтер			Лист Б-ПН-3 ГОСТ 19903-74 / 5-Ф-Н-ВСт3сп ГОСТ 16523-70	Госстрой СССР ГПИ Горьковский Сантехпроект		
Утв.								

Формат А4

Д21Б.134.028

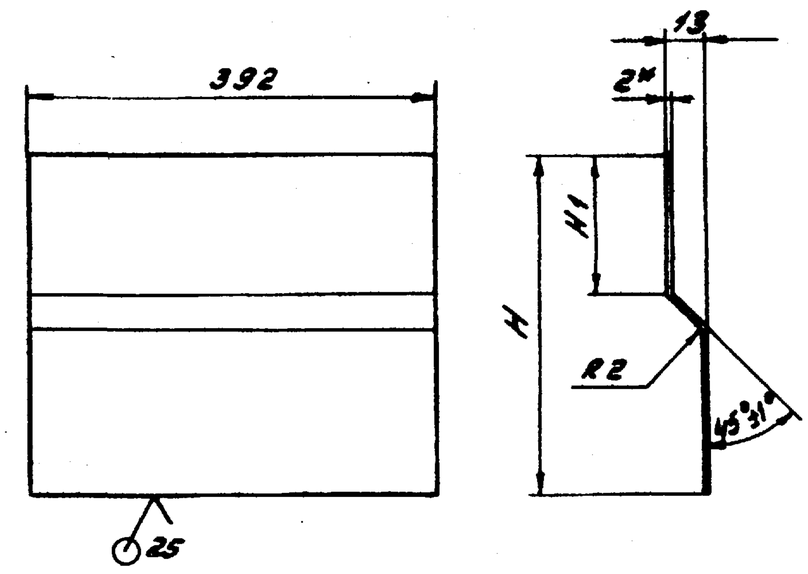

Обозначение	Размеры, мм		Длина развертки, мм	Масса, кг
	H	H1		
Д21Б.134.028	100	45	105	0,6
-01	425	20	430	2,6

1.* Размеры для справок
2. ± IT16/2

Изм.	Лист	№ докум.	Подп.	Дата	Д21Б.134.028			
Разраб.		Козина			Лист	Лит.	Масса	Масштаб
Пров.		Козина				У	См. табл.	—
Т.контр.						Лист	Листов 1	
Н.контр.		Мюнтер			Лист Б-ПН-2 ГОСТ 19903-74 / 5-Ф-Н-ВСт3сп ГОСТ 16523-70	Госстрой СССР ГПИ Горьковский Сантехпроект		
Утв.								

Формат А4

Инв.№ подл. | Подп. и дата | Взам. инв.№ | Инв.№ дубл. | Подп. и дата

Д216.134.040 СБ

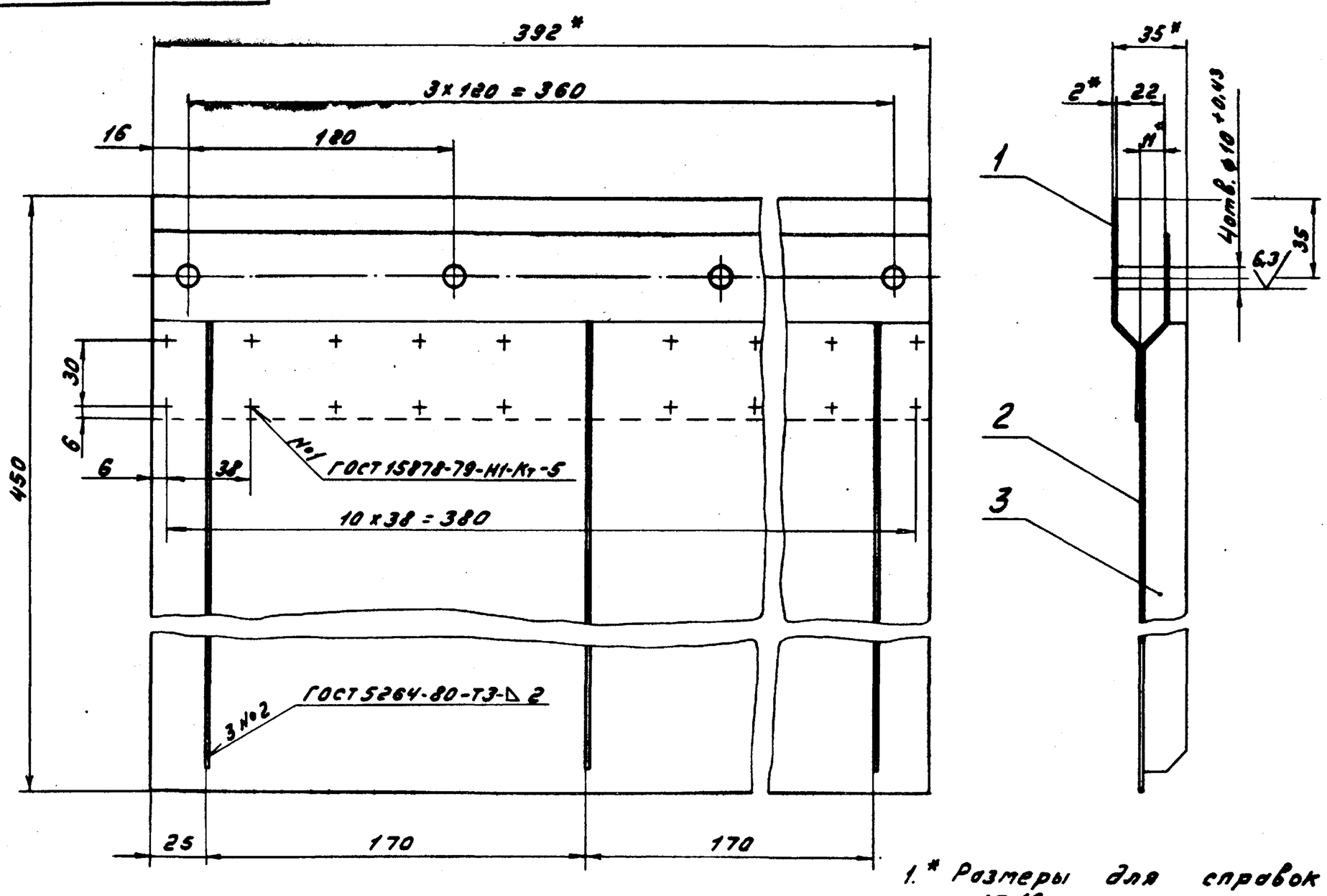

1.* Размеры для справок
2. ± IT16/2

Изм.	Лист	№ докум.	Подп.	Дата	Д21Б.134.040 СБ			
Разраб.		Козина			Заслонка	Лит.	Масса	Масштаб
Пров.		Козина				У	3,5	1:2
Т.контр.						Лист	Листов 1	
Н.контр.		Мюнтер				Госстрой СССР ГПИ Горьковский Сантехпроект		
Утв.								

Формат А3

21192-06 43 Копировал: Шаеф-

Д21б.134.050 СБ

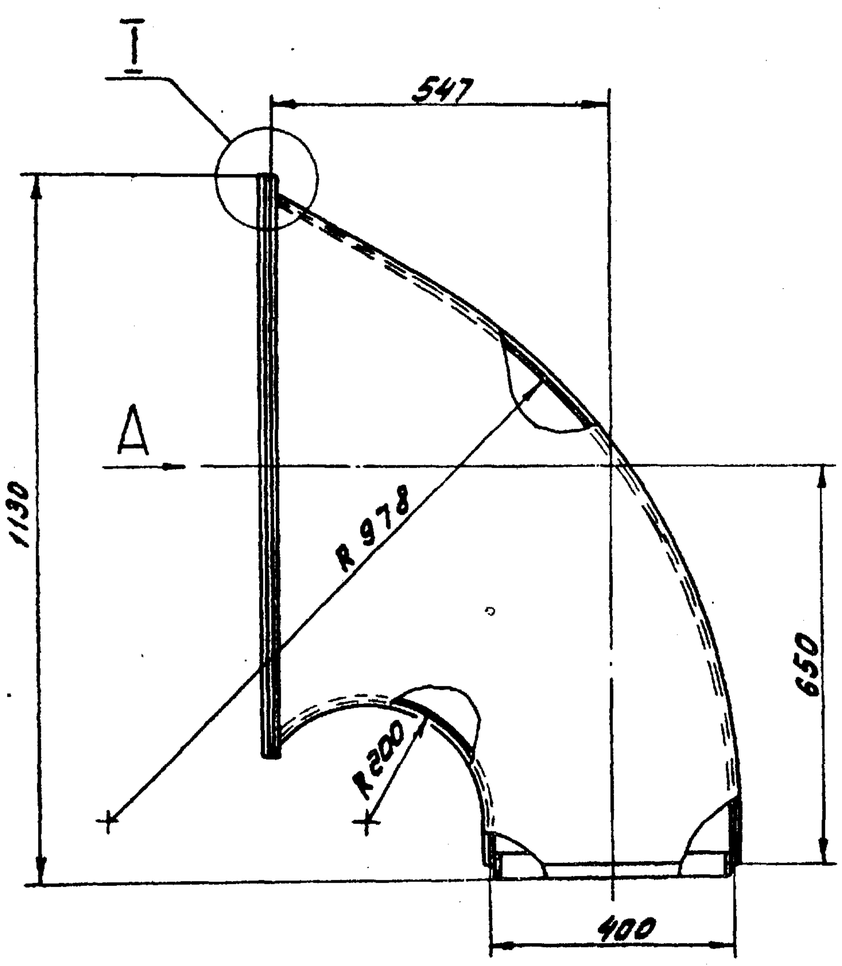

Вид А

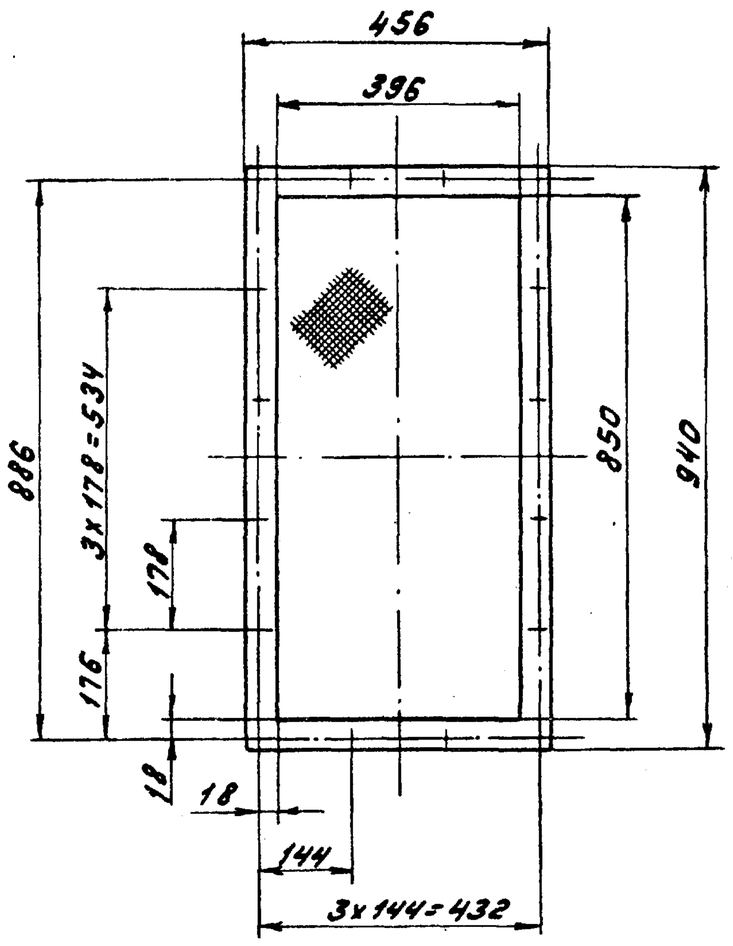

I
М 1:2

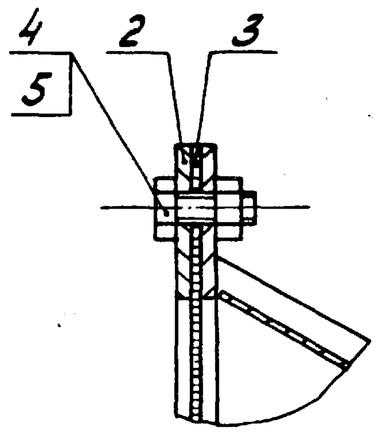

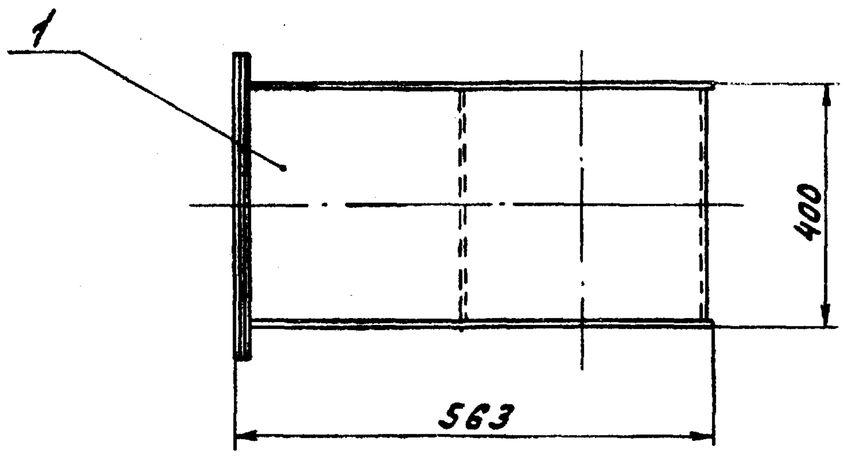

Размеры для справок

Изм.	Лист	№ докум.	Подп.	Дата	Д21б.134.050 СБ		
Разраб.		Козина		11.3.85	Патрубок заборный	Лит.	Масса	Масштаб
Пров.		Козина				У	34	1:10
Т.контр.						Лист	Листов 1	
Н.контр.		Мюнтер				Госстрой СССР ГПИ Горьковский Сантехпроект		
Утв.								

Формат А3

Формат	Зона	Поз.	Обозначение	Наименование	Кол.	Примечание
				Документация		
А3			Д21б.134.060 СБ	Сборочный чертеж		
				Детали		
А4		1	Д21б.134.033	Стенка	2	
А4		2	Д21б.134.034	Стенка	1	
А4		3	Д21б.134.035	Стенка	1	
Б4		4	Д21б.134.035	Полоса		
				Полоса Б-2 5х50 ГОСТ 103-76		
				ВСт3сп ГОСТ 535-79		
				L=386 h16 ✓25	4	0,75кг
Б4		5	Д21б.134.036	Полоса		
				Полоса Б-2 5х30 ГОСТ 103-76		
				ВСт3сп ГОСТ 535-79		
				L=910 h16 ✓25	2	1,1кг
Б4		6	Д21б.134.037	Полоса		
				Полоса Б-2 5х30 ГОСТ 103-76		
				ВСт3сп ГОСТ 535-79		
				L=396 h16 ✓25	2	0,5кг

Изм.	Лист	№ докум.	Подп.	Дата	Д21б.134.060		
Разраб.		Козина		11.3.85	Короб	Лит.	Лист	Листов
Пров.		Козина				У		1
Н.контр.		Мюнтер				Госстрой СССР ГПИ Горьковский Сантехпроект		
Утв.								

Формат А4

Формат	Зона	Поз.	Обозначение	Наименование	Кол.	Примечание
				Документация		
А3			Д21б.134.050 СБ	Сборочный чертеж		
				Сборочные единицы		
А4		1	Д21б.134.060	Короб	1	
				Детали		
А3		2	Д21б.134.017-01	Фланец	1	
Б4		3	Д21б.134.031	Сетка		
				Сетка 18-1,8 НУ		
				ГОСТ 3826-82		
				(950х496) h16 ✓25	1	1кг
				Стандартные изделия		
		4		Болт М10х25.36		
				ГОСТ 7798-70	16	
		5		Гайка М10.4		
				ГОСТ 5915-70	16	

Изм.	Лист	№ докум.	Подп.	Дата	Д21б.134.050		
Разраб.		Козина		11.3.85	Патрубок заборный	Лит.	Лист	Листов
Пров.		Козина				У		1
Н.контр.		Мюнтер				Госстрой СССР ГПИ Горьковский Сантехпроект		
Утв.								

Инв.№ подл. | Подп. и дата | Взам. инв.№ | Инв.№ подл. | Подп. и дата

Д21Б.134.033

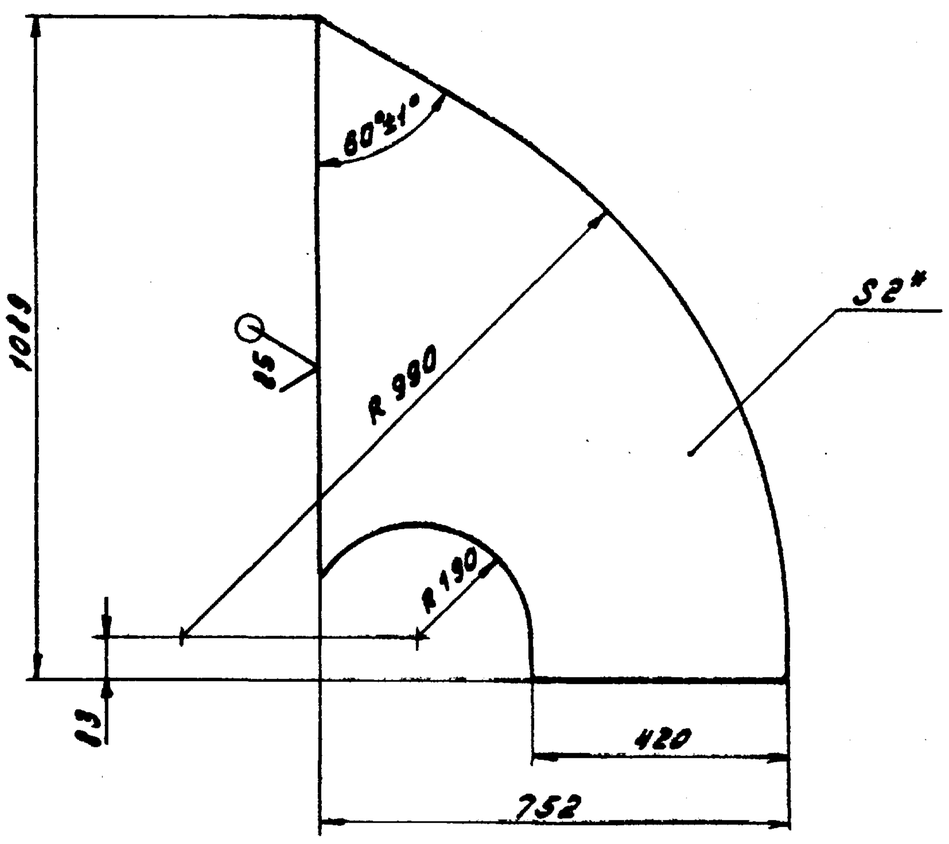

1.* Размеры для справок
2. $\pm \frac{IT16}{2}$

Изм. Лист	№докум.	Подп.	Дата	Д21Б.134.033				
Разраб.	Козина		11.85	Стенка	Лит.	Масса	Масштаб	
Пров.	Козина				У	7,6	1:10	
Т.контр.					Лист	Листов 1		
Н.контр.	Монтер			Лист 5-ПН-2 ГОСТ 19903-74 / 5-IV-Н-ВСт3сп ГОСТ 16523-70	Госстрой СССР ГПИ Горьковский Сантехпроект			
Утв.					Формат А4			

Инв.№подл. | Подп. и дата | Взам.инв.№ | Инв.№дубл. | Подп. и дата

Д21Б.134.034

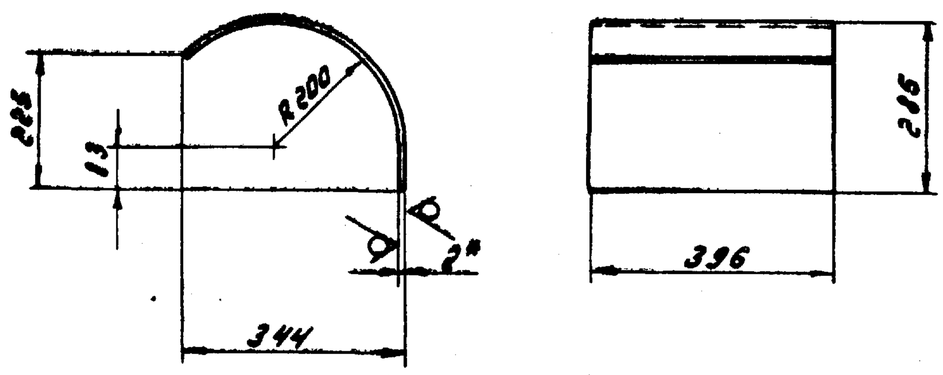

Длина развертки - 556 мм

1.* Размеры для справок
2. $\pm \frac{IT16}{2}$

Изм. Лист	№докум.	Подп.	Дата	Д21Б.134.034				
Разраб.	Козина		11.85	Стенка	Лит.	Масса	Масштаб	
Пров.	Козина				У	3,5	1:10	
Т.контр.					Лист	Листов 1		
Н.контр.	Монтер			Лист 5-ПН-2 ГОСТ 19903-74 / 5-IV-Н-ВСт3сп ГОСТ 16523-70	Госстрой СССР ГПИ Горьковский Сантехпроект			
Утв.					Формат А4			

Д21Б.134.060 СБ

Вид А

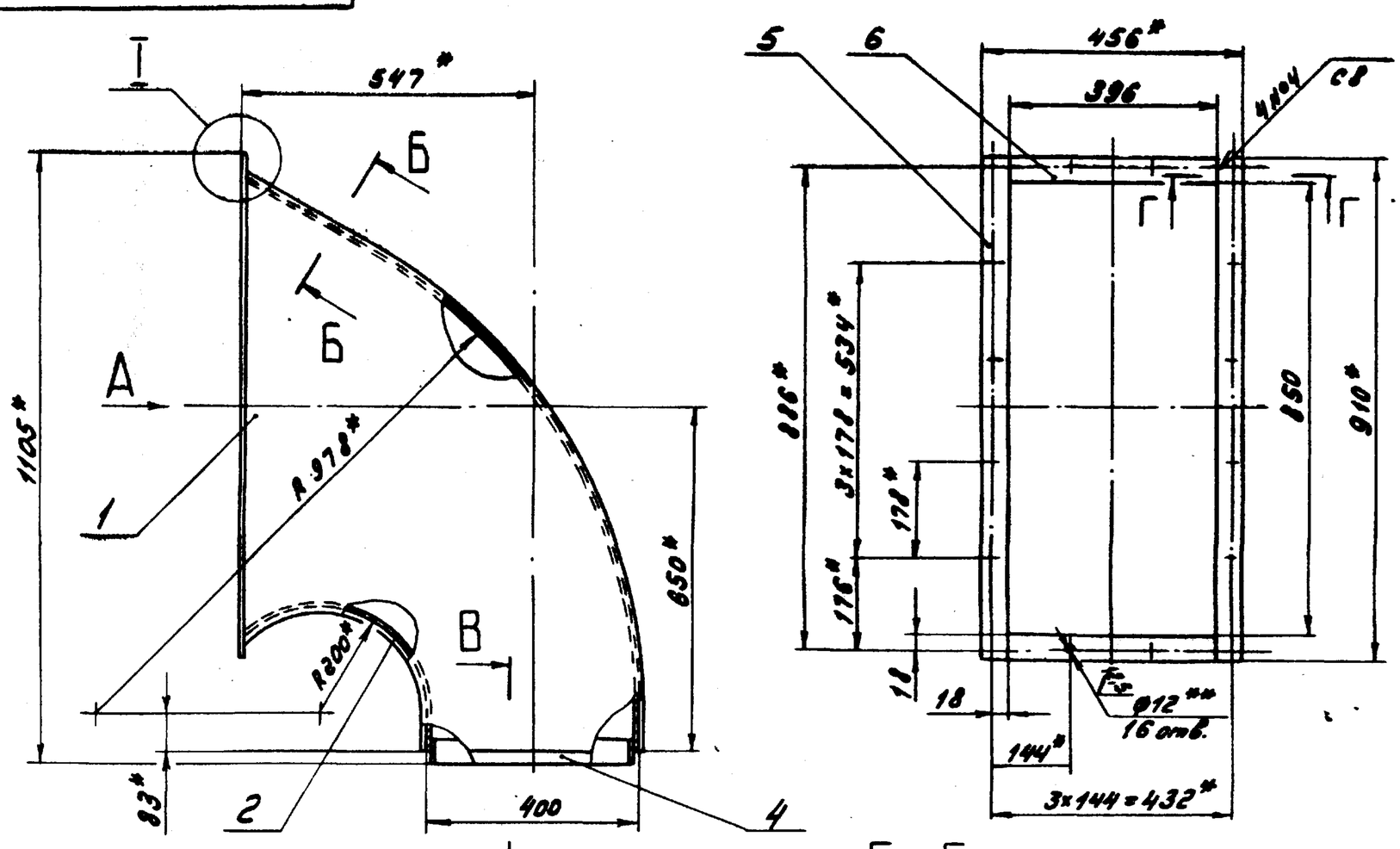

Б-Б
М1:1
повернуто

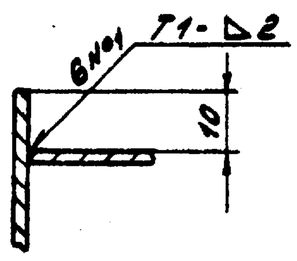

В-В
М1:2

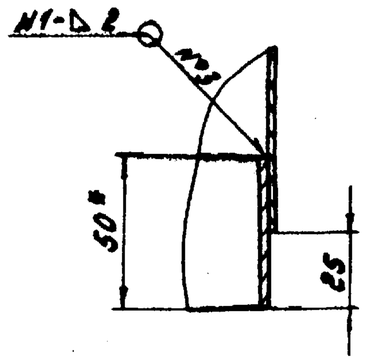

I
М1:1

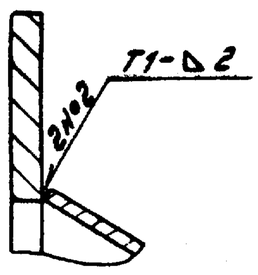

Г-Г
М1:1

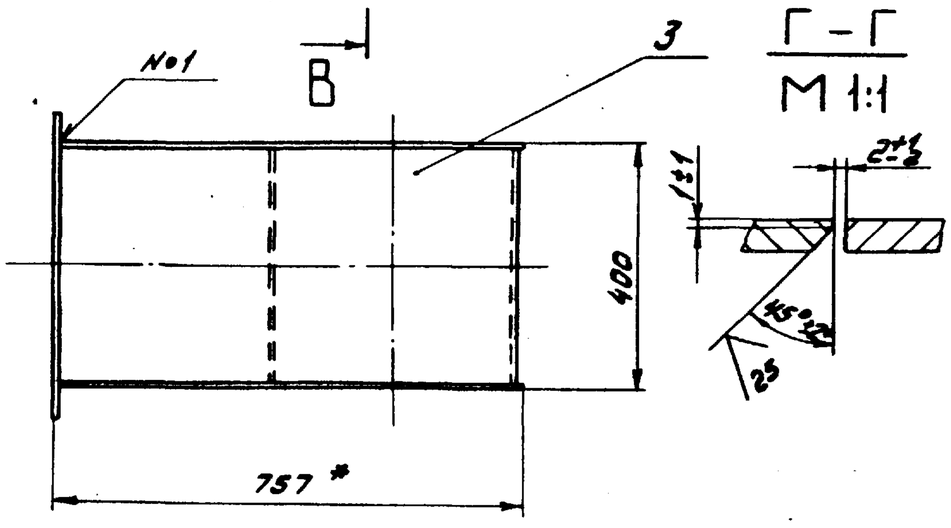

1.* Размеры для справок
2.** Обработать по сопрягаемой детали
3. $\pm \frac{IT16}{2}$
4. Сварные швы №1 по ГОСТ 5264-80, №2 по ГОСТ 11534-75

Изм. Лист	№докум.	Подп.	Дата	Д21Б.134.060 СБ				
Разраб.	Козина		11.85	Короб	Лит.	Масса	Масштаб	
Пров.	Козина				У	31	1:10	
Т.контр.					Лист	Листов 1		
Н.контр.	Монтер				Госстрой СССР ГПИ Горьковский Сантехпроект			
Утв.					Формат А3			

Д 21Б. 134. 042

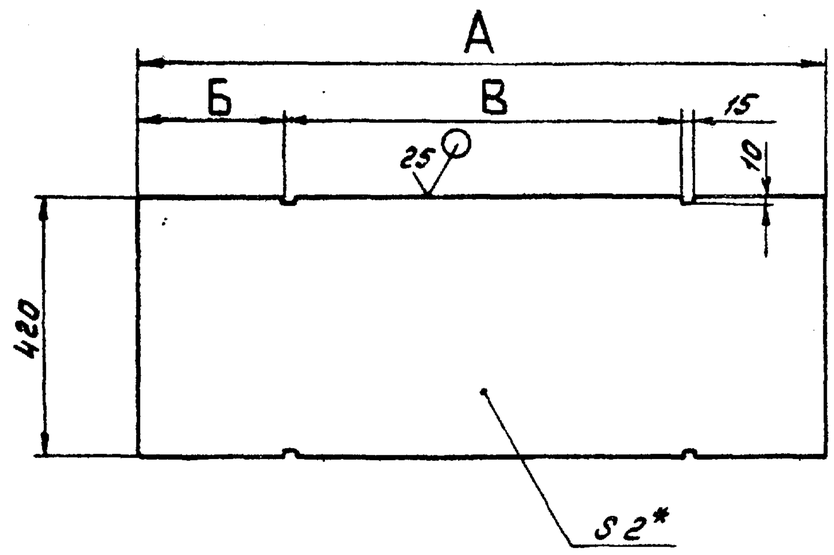

Обозначение	Размеры, мм			Масса, кг
	А	Б	В	
Д 21Б. 134. 042	1570	400	770	10,3
-01	1550	200	1150	10,2

1.* Размеры для справок
2. $\pm \frac{IT16}{2}$

Изм.	Лист	№ докум.	Подп.	Дата	Д 21Б. 134. 042			
Разраб.		Козина		11.85	Стенка	Лит.	Масса	Масштаб
Пров.		Козина				У	См. табл.	—
Т.контр.						Лист	Листов 1	
Н.контр.		Мюнтер			Лист Б-ПН-2 ГОСТ 19903-74 / 5-IV-Н-ВСт3сп ГОСТ 16523-70	Госстрой СССР ГПИ Горьковский Сантехпроект		
Утв.								

Формат А4

Формат	Зона	Поз.	Обозначение	Наименование	Кол.	Примечание
				Д 21Б. 134. 070-01		
				Детали		
А4		3	Д 21Б. 134. 042-01	Стенка	2	
Б4		4	Д 21Б. 134. 044	Стенка		
				Лист Б-ПН-2 ГОСТ 19903-74 / 5-IV-Н-ВСт3сп ГОСТ 16523-70		
				(396 х 1550) h16 25	2	9,6 кг
А4		5	Д 21Б. 134. 045	Лист	1	

Подп. и дата | Инв. № дубл. | Взам. инв. № | Подп. и дата | Инв. № подл.

Изм.	Лист	№ докум.	Подп.	Дата	Д 21Б. 134. 070	Лист 2

Формат А4

Формат	Зона	Поз.	Обозначение	Наименование	Кол.	Примечание
				Документация		
А3			Д 21Б. 134. 070 СБ	Сборочный чертеж		
				Детали		
Б4		1	Д 21Б. 134. 039	Полоса		
				Полоса Б-25х50 ГОСТ 103-76 / ВСт3сп ГОСТ 535-79		
				L = 386 h16 25	4	0,75 кг
Б4		2	Д 21Б. 134. 041	Ребро		
				Полоса Б-25х50 ГОСТ 103-76 / ВСт3сп ГОСТ 535-79		
				L = 480 h16 25	8	0,94 кг
			Переменные данные	для исполнений		
				Д 21Б. 134. 070		
				Детали		
А4		3	Д 21Б. 134. 042	Стенка	2	
Б4		4	Д 21Б. 134. 043	Стенка		
				Лист Б-ПН-2 ГОСТ 19903-74 / 5-IV-Н-ВСт3сп ГОСТ 16523-70		
				(396 х 1570) h16 25	2	9,7 кг

Изм.	Лист	№ докум.	Подп.	Дата	Д 21Б. 134. 070			
Разраб.		Козина		11.85	Короб	Лит.	Лист	Листов
Пров.		Козина				У	1	2
Н.контр.		Мюнтер				Госстрой СССР ГПИ Горьковский Сантехпроект		
Утв.								

Формат А4

Д 21Б. 134. 035

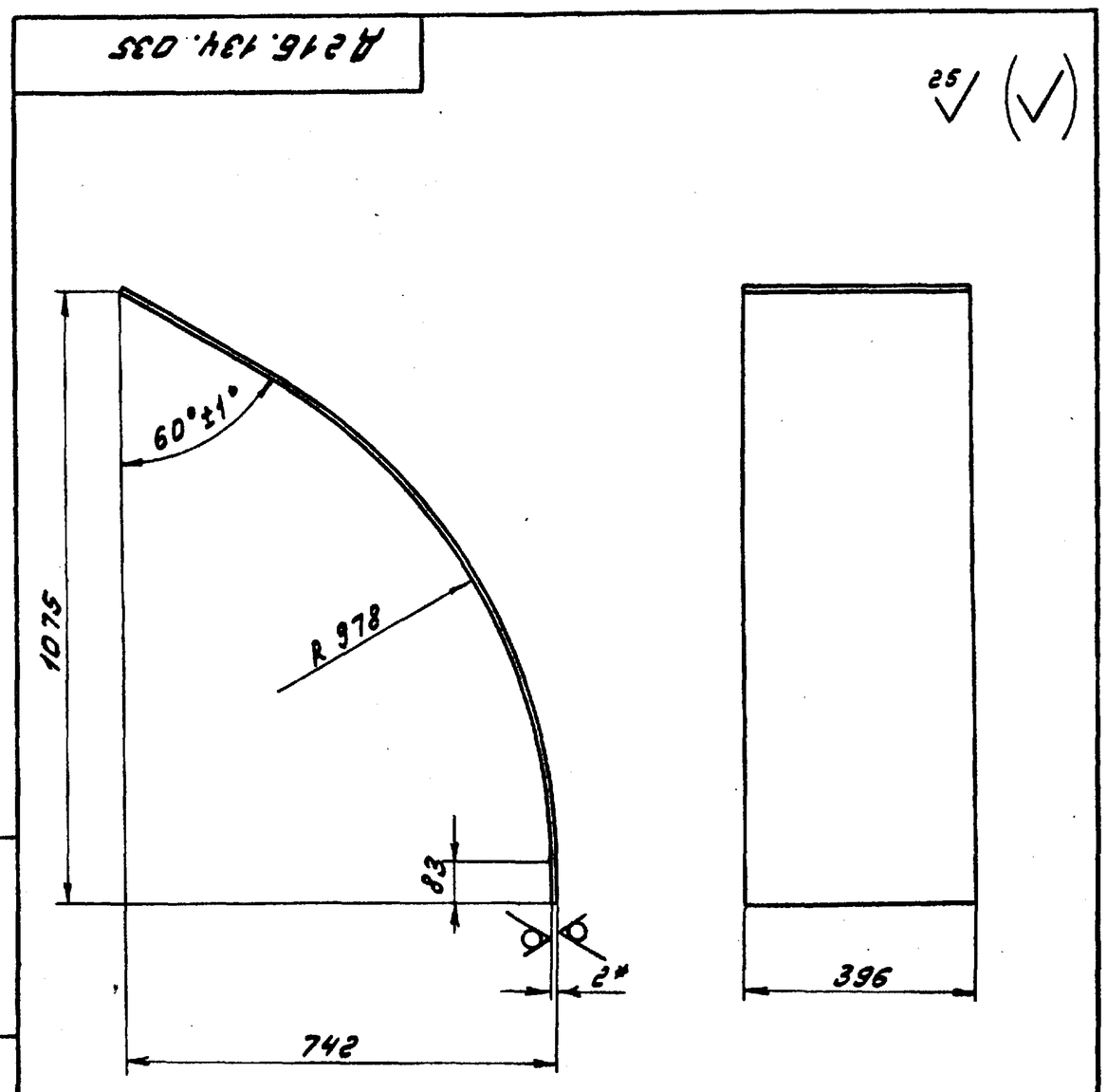

Длина развертки – 1398 мм
1.* Размеры для справок
2. $\pm \frac{IT16}{2}$

Изм.	Лист	№ докум.	Подп.	Дата	Д 21Б. 134. 035			
Разраб.		Козина		11.85	Стенка	Лит.	Масса	Масштаб
Пров.		Козина				У	8,6	1:10
Т.контр.						Лист	Листов 1	
Н.контр.		Мюнтер			Лист Б-ПН-2 ГОСТ 19903-74 / 5-IV-Н-ВСт3сп ГОСТ 16523-70	Госстрой СССР ГПИ Горьковский Сантехпроект		
Утв.								

Подп. и дата | Взам. инв. № | Инв. № дубл. | Подп. и дата | Инв. № подл.

Формат А4

Д21Б.134.070 СБ

Рис. 1

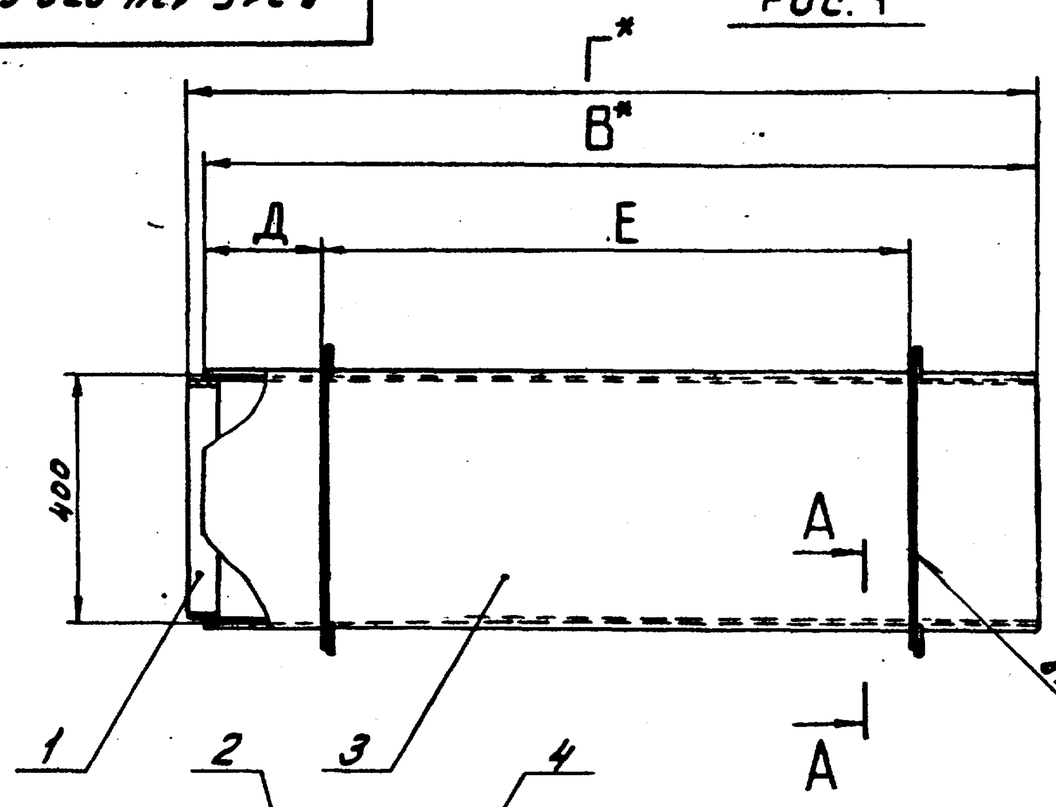

А-А
М1:2

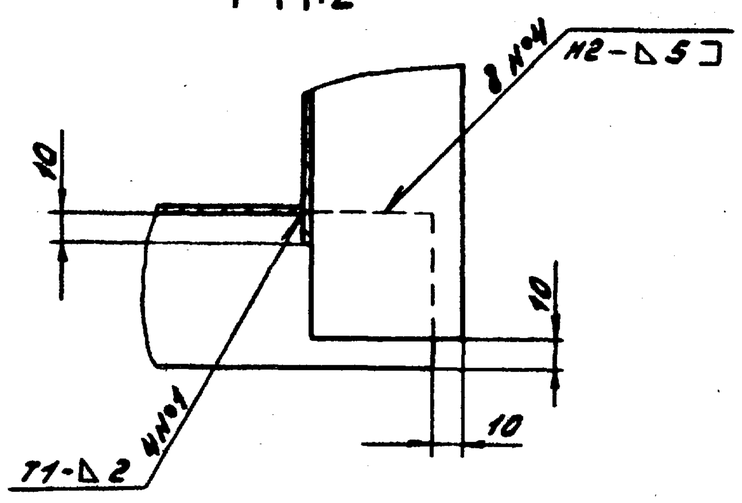

Б-Б
М1:2

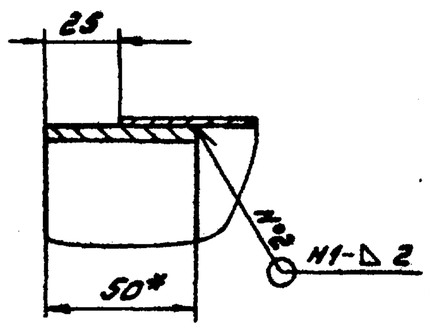

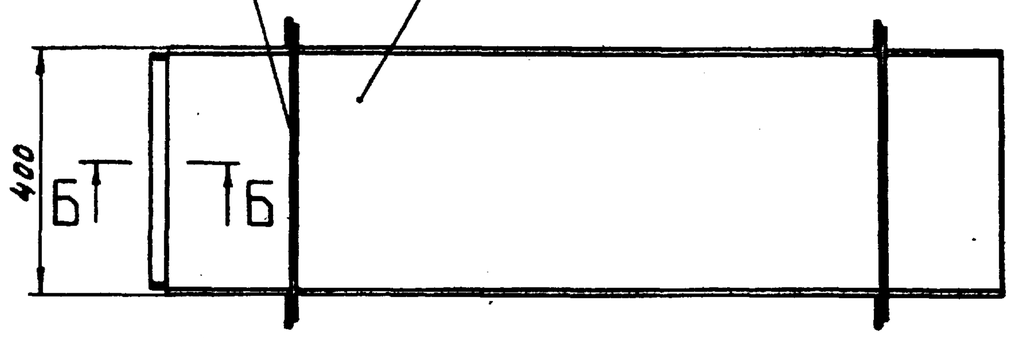

Рис. 2

Остальное - см. рис. 1

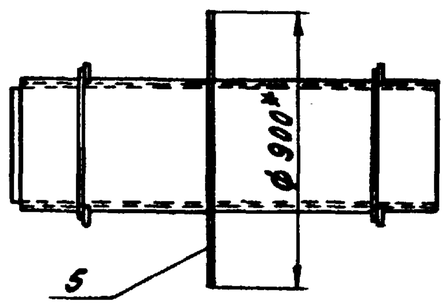

Обозначение	Рис.	Размеры, мм				Масса, кг
		В	Г	Д	Е	
Д21Б.134.070	1	1570	1595	400	770	51
-01	2	1550	1575	200	1150	67

1.* Размеры для справок
2. $\pm \frac{IT16}{2}$
3. Сварные швы по ГОСТ 5264-80

Изм.	Лист	№ докум.	Подп.	Дата	Д21Б.134.070 СБ			
Разраб.		Козина			Короб	Лит.	Масса	Масштаб
Пров.		Козина				У	См. табл.	—
Т.контр.						Лист	Листов 1	
Н.контр.		Мюнтер				Госстрой СССР ГПИ Горьковский Сантехпроект		
Утв.								

Формат А3

Формат	Зона	Поз.	Обозначение	Наименование	Кол.	Примечание
				Документация		
А3			Д21Б.134.080 СБ	Сборочный чертеж		
				Детали		
Б4		1	Д21Б.134.046	Полоса		
				Полоса Б-2 5х50 ГОСТ 103-76 / ВСт3сп ГОСТ 535-79		
				L = 386 h16 (25)	4	0,75 кг
			Переменные данные	для исполнений		
				Д21Б.134.080		
				Детали		
А4		2	Д21Б.134.047	Стенка	1	
		3	-01	Стенка	1	
А4		4	Д21Б.134.048	Стенка	2	
				Д21Б.134.080-01		
				Детали		
А4		2	Д21Б.134.048-02	Стенка	1	
		3	-03	Стенка	1	
А4		4	Д21Б.134.048-01	Стенка	2	
Б4		5	Д21Б.134.049	Ребро		
				Полоса Б-2 5х50 ГОСТ 103-76 / ВСт3сп ГОСТ 535-79		
				L = 480 h16 (25)	4	0,94 кг

Изм.	Лист	№ докум.	Подп.	Дата	Д21Б.134.080			
Разраб.		Козина			Короб	Лит.	Лист	Листов
Пров.		Козина				У		1
Н.контр.		Мюнтер				Госстрой СССР ГПИ Горьковский Сантехпроект		
Утв.								

Формат А4

Д21Б.134.045

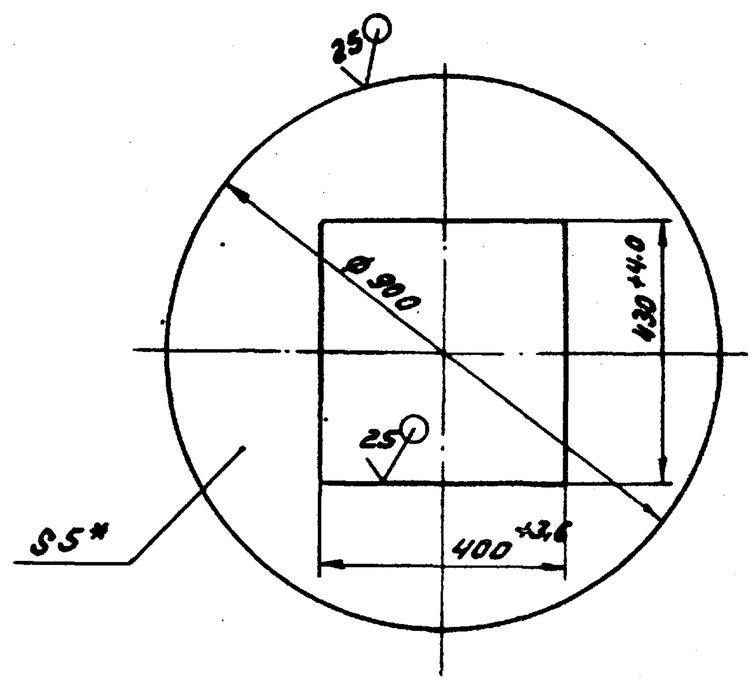

1.* Размеры для справок
2. $\pm \frac{IT16}{2}$

Изм.	Лист	№ докум.	Подп.	Дата	Д21Б.134.045			
Разраб.		Козина			Лист	Лит.	Масса	Масштаб
Пров.		Козина				У	17	1:10
Т.контр.						Лист	Листов 1	
Н.контр.		Мюнтер			Лист Б-ПН-5 ГОСТ 19903-74 / ВСт3сп ГОСТ 14637-79	Госстрой СССР ГПИ Горьковский Сантехпроект		
Утв.								

Формат А3

Инв. № подл. | Подп. и дата | Взам. инв. № | Инв. № дубл. | Подп. и дата

Копировал: Шавлик-

Д21Б.134.048

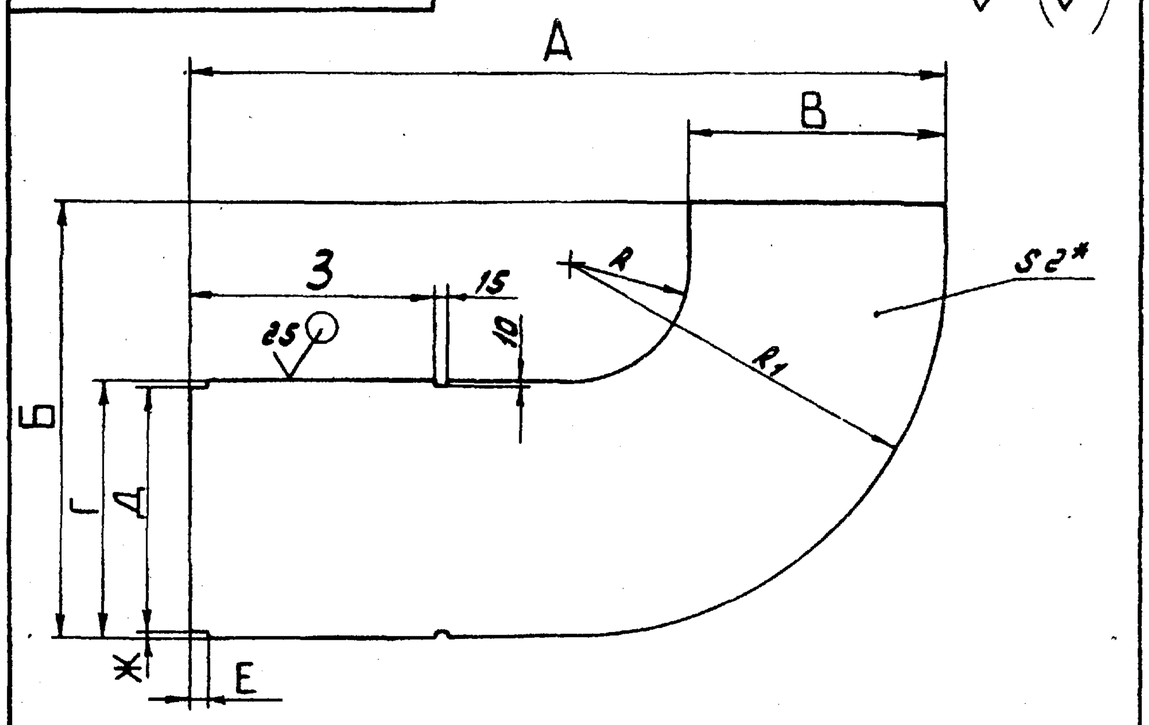

Обозначение	Размеры, мм										Масса, кг
	А	Б	В	Г	Д	Е	Ж	З	R	R_1	
Д21Б.134.048	510	710	420	420	–	–	–	–	40	460	4,4
-01	1460				–	–	–	500	190	610	12,5
-02	864	828	290		400	30	10	–			7,5
-03	385	910	320	620	600			–	35	355	4,5

1.* Размеры для справок
2. $\pm \frac{IT16}{2}$

Изм.	Лист	№ докум.	Подп.	Дата	Д21Б.134.048			
Разраб.		Козина		11.85	Стенка	Лит.	Масса	Масштаб
Пров.		Козина				У	См. табл.	–
Т.контр.						Лист	Листов 1	
Н.контр.		Мюнтер			Лист Б-ПН-2 ГОСТ 19903-74 / 5-IV-Н-ВСт3сп ГОСТ 16523-70	Госстрой СССР ГПИ Горьковский Сантехпроект		
Утв.								

Формат А4

Д21Б.134.047

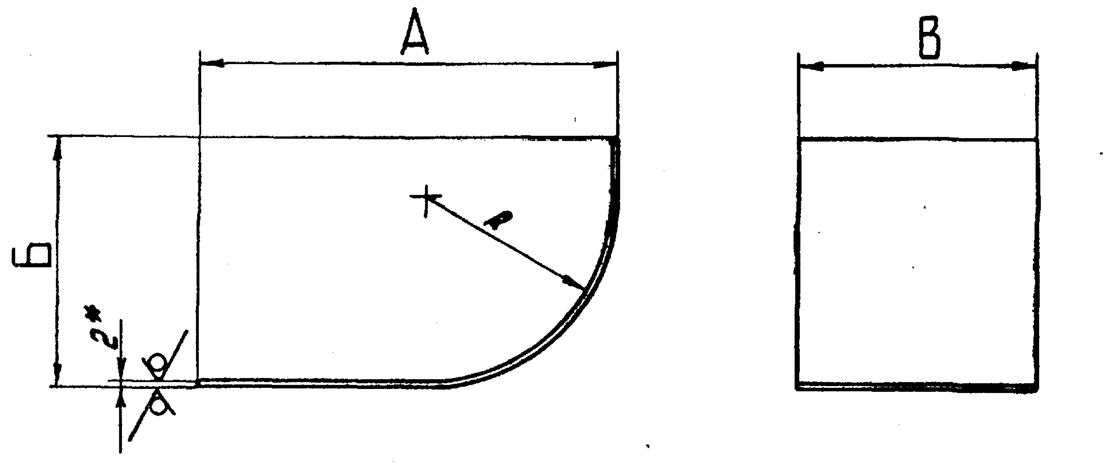

Обозначение	Размеры, мм				Длина развертки, мм	Масса, кг
	А	Б	В	R		
Д21Б.134.047	500	700	396	448	1005	6,2
-01	102	302		50	380	2,4
-02	1450	700		598	1890	11
-03	1052	302		200	1216	7,5
-04	586	420	296		916	4,2
-05	854	818		598	1412	6,5
-06	302	77	266	45	357	1,4
-07	900	375		343	1125	4,6

1.* Размеры для справок
2. $\pm \frac{IT16}{2}$

Изм.	Лист	№ докум.	Подп.	Дата	Д21Б.134.047			
Разраб.		Козина		11.85	Стенка	Лит.	Масса	Масштаб
Пров.		Козина				У	См. табл.	–
Т.контр.						Лист	Листов 1	
Н.контр.		Мюнтер			Лист Б-ПН-2 ГОСТ 19903-74 / 5-IV-Н-ВСт3сп ГОСТ 16523-70	Госстрой СССР ГПИ Горьковский Сантехпроект		
Утв.								

Формат А4

Инв.№ подл. | Подп. и дата | Взам. инв.№ | Инв.№ дубл. | Подп. и дата

Д21Б.134.080 СБ

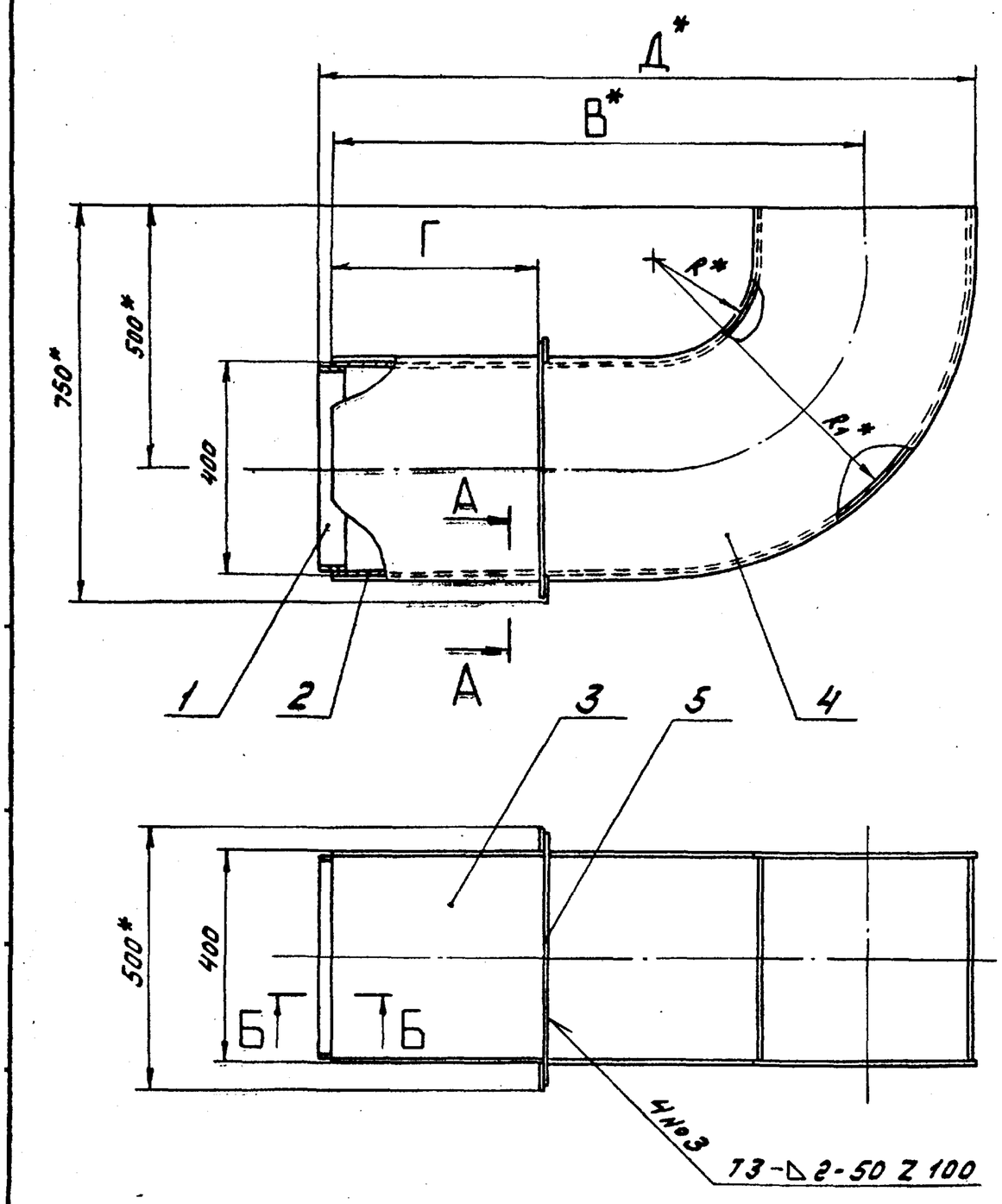

А - А
М 1:2

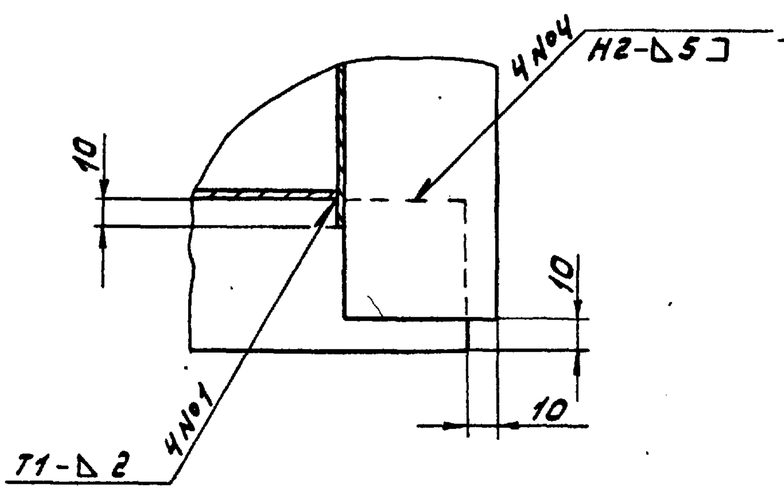

Б - Б
М 1:2

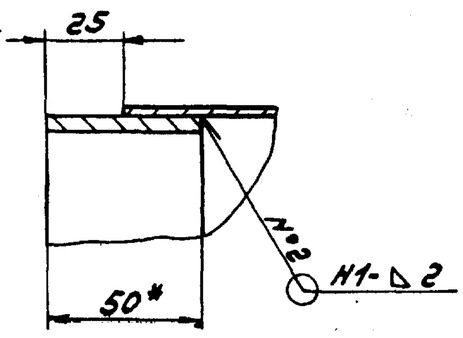

Обозначение	Размеры, мм					Масса, кг
	В	Г	Д	R	R_1	
Д21Б.134.080	300	–	535	50	448	20
-01	1250	500	1485	200	598	50

1.* Размеры для справок
2. $\pm \frac{IT16}{2}$
3. Сварные швы по ГОСТ 5264-80

Изм.	Лист	№ докум.	Подп.	Дата	Д21Б.134.080 СБ			
Разраб.		Козина		11.85	Короб	Лит.	Масса	Масштаб
Пров.		Козина				У	См. табл.	–
Т.контр.						Лист	Листов 1	
Н.контр.		Мюнтер				Госстрой СССР ГПИ Горьковский Сантехпроект		
Утв.								

 Копировал: Формат А3

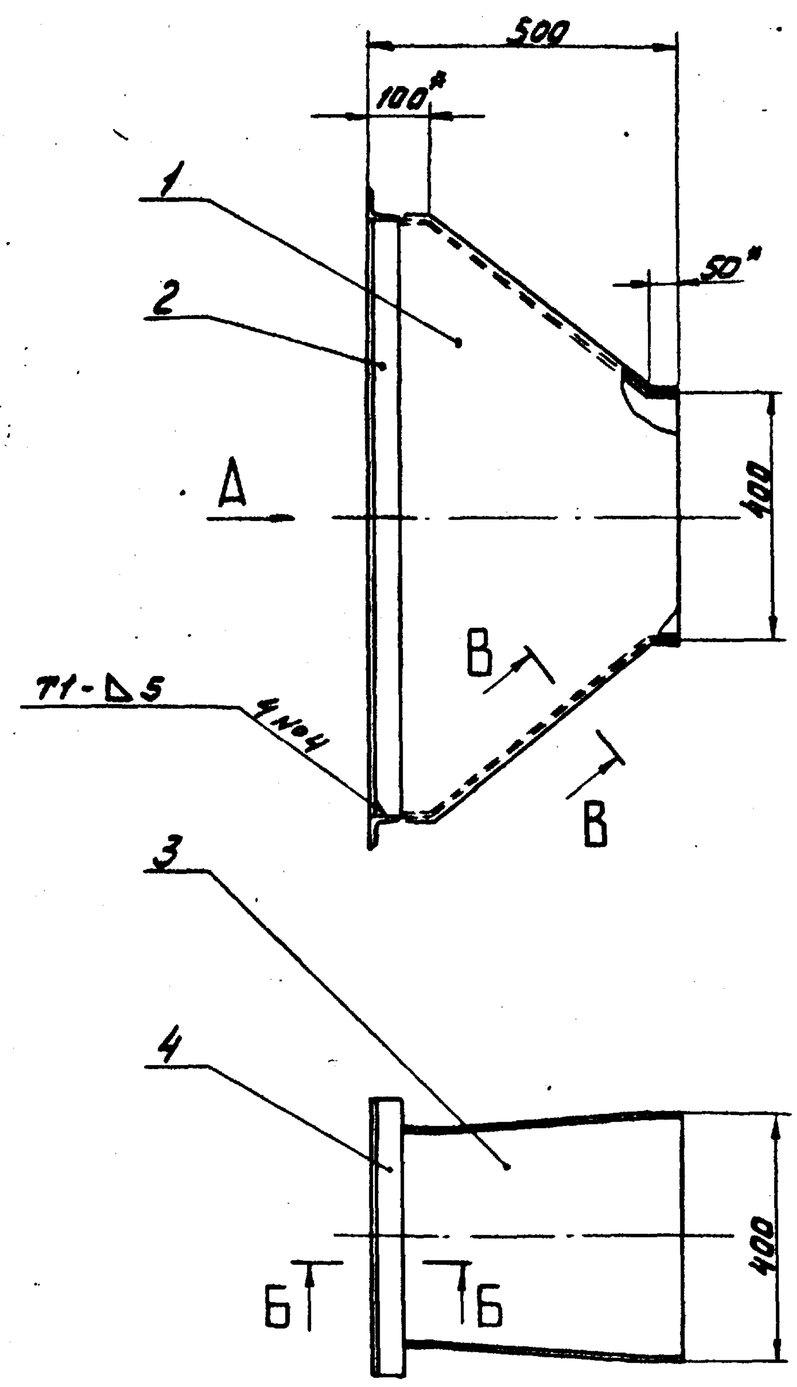

Вид А

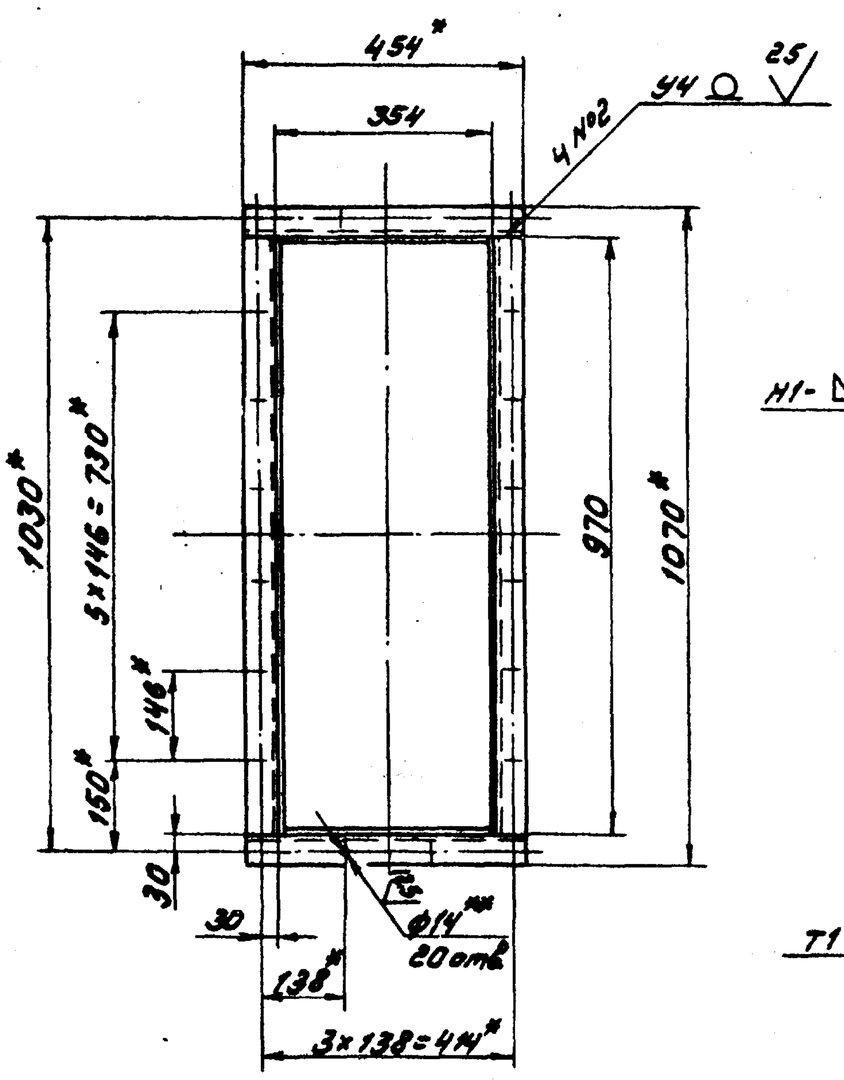

Б-Б
М 1:2

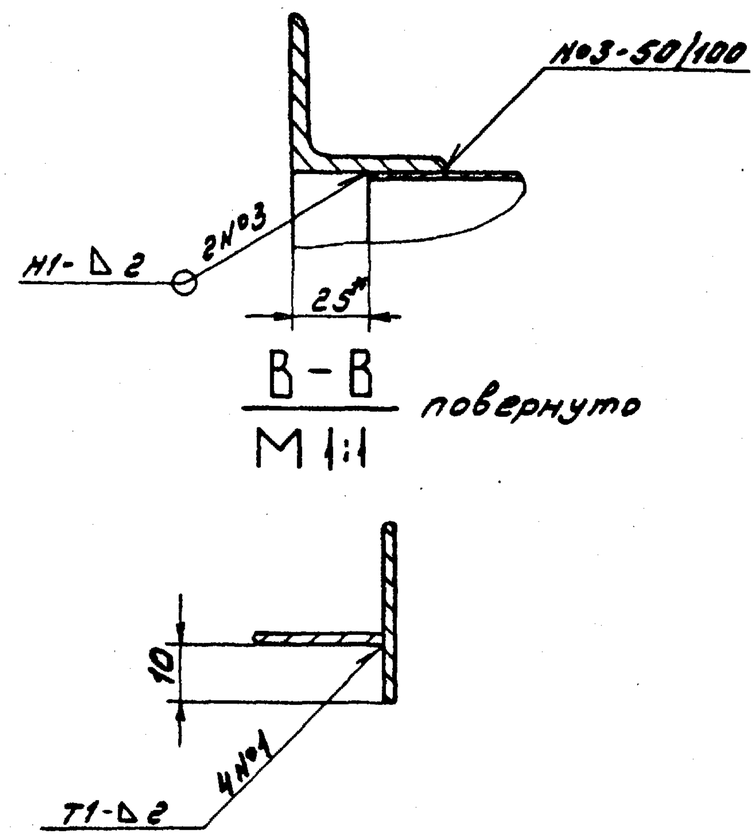

В-В
М 1:1 повернуто

1.* Размеры для справок
2.* Обработать по сопрягаемой детали
3. ± IT16/2
4. Сварные швы по ГОСТ 5264-80

Изм.	Лист	№ докум.	Подп.	Дата	Д21Б.134.090 СБ			
Разраб.		Козина		11.3.85	Короб	Лит.	Масса	Масштаб
Пров.		Козина				и	27	1:10
Т.контр.						Лист	Листов 1	
Н.контр.		Мюнтер				Госстрой СССР ГПИ Горьковский Сантехпроект		
Утв.								

Формат А3

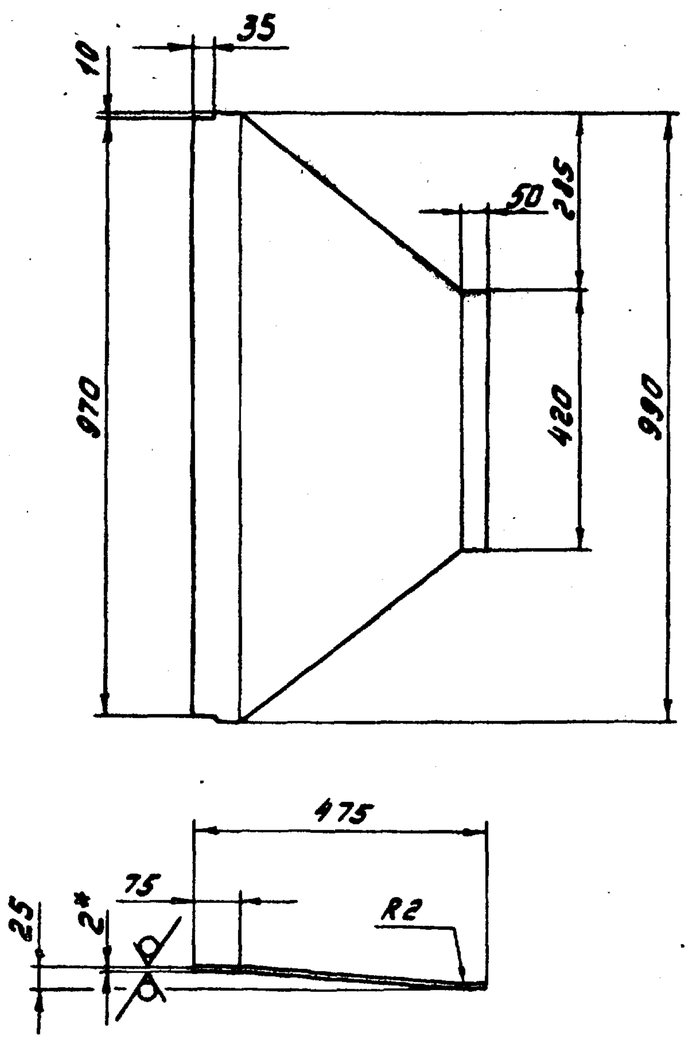

1.* Размеры для справок
2. ± IT16/2

Изм.	Лист	№ докум.	Подп.	Дата	Д21Б.134.052			
Разраб.		Козина		11.3.85	Стенка	Лит.	Масса	Масштаб
Пров.		Козина				и	5	1:10
Т.контр.						Лист	Листов 1	
Н.контр.		Мюнтер			Лист Б-ПН-2 ГОСТ 19903-74 / 5-IV-Н-ВСт3сп ГОСТ 16523-70	Госстрой СССР ГПИ Горьковский Сантехпроект		
Утв.								

Формат А4

Формат	Зона	Поз.	Обозначение	Наименование	Кол.	Примечание
				Документация		
А3			Д21Б.134.090 СБ	Сборочный чертеж		
				Детали		
А4		1	Д21Б.134.052	Стенка	2	
Б4		2	Д21Б.134.053	Уголок		
				Уголок 50x50x5-6 ГОСТ 8509-72 / ВСт3сп ГОСТ 535-79		
				L = 970 h16 25/	2	3,7кг
А4		3	Д21Б.134.054	Стенка	2	
Б4		4	Д21Б.134.055	Уголок		
				Уголок 50x50x5-6 ГОСТ 8509-72 / ВСт3сп ГОСТ 535-79		
				L = 454 h16 25/	2	1,7кг

Инв.№ подл. | Подп. и дата | Взам. инв.№ | Инв.№ дубл. | Подп. и дата

Изм.	Лист	№ докум.	Подп.	Дата	Д21Б.134.090			
Разраб.		Козина		11.3.85	Короб	Лит.	Лист	Листов
Пров.		Козина				и		1
Н.контр.		Мюнтер				Госстрой СССР ГПИ Горьковский Сантехпроект		
Утв.								

Д216.134.100 СБ

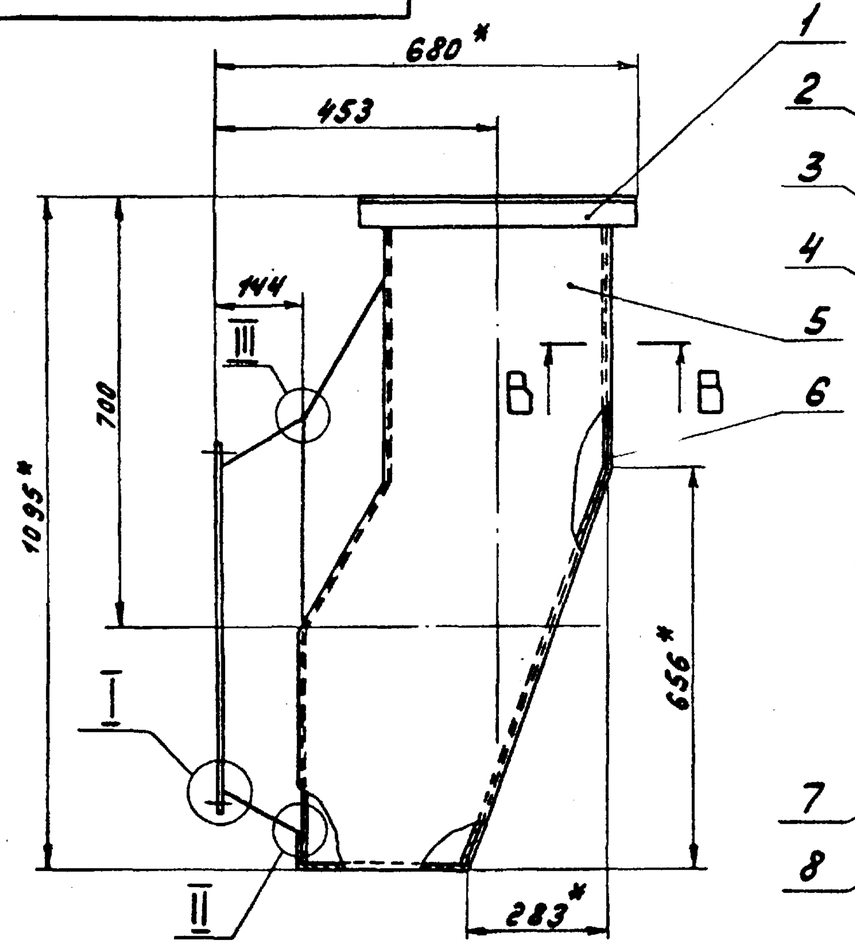

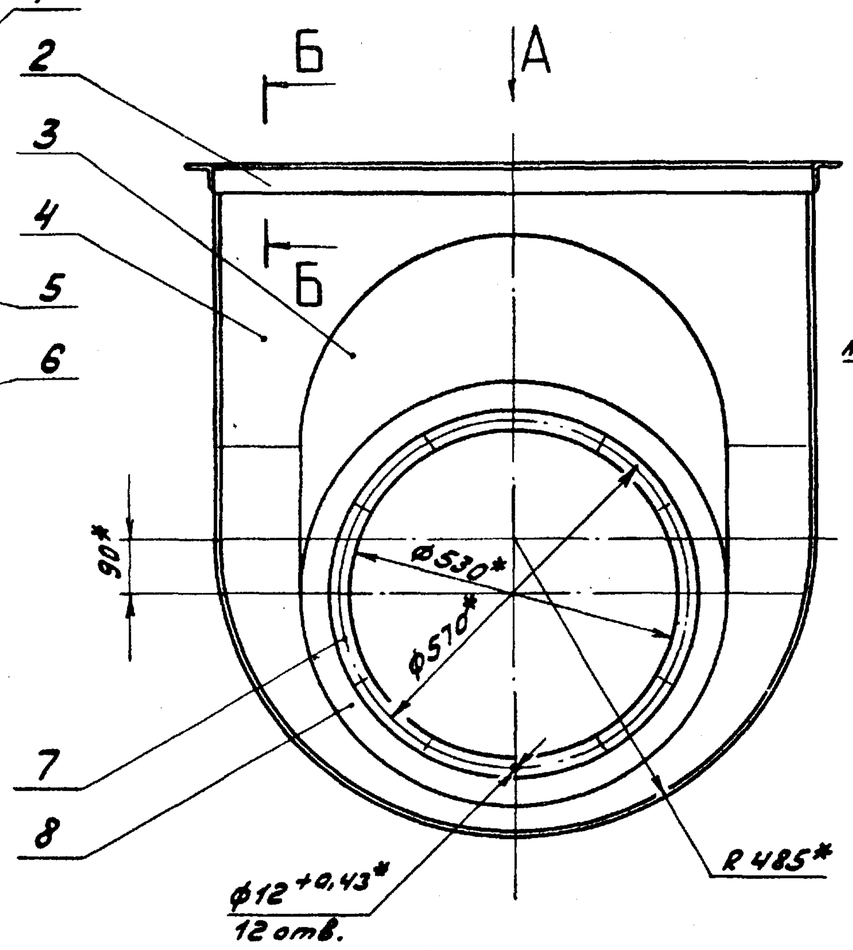

Б-Б
М 1:2

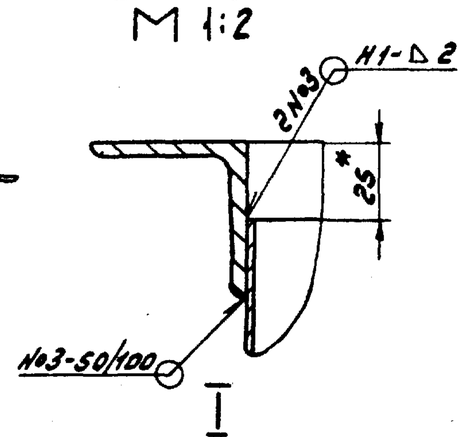

В-В
М 1:1

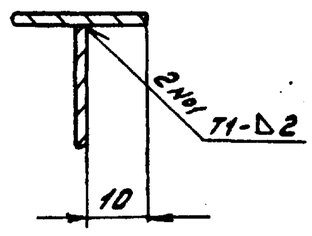

I
М 1:1

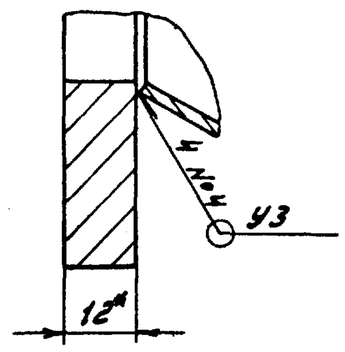

II
М 2:1

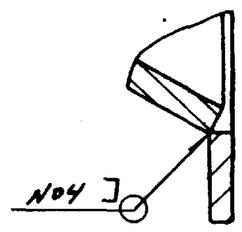

Вид А

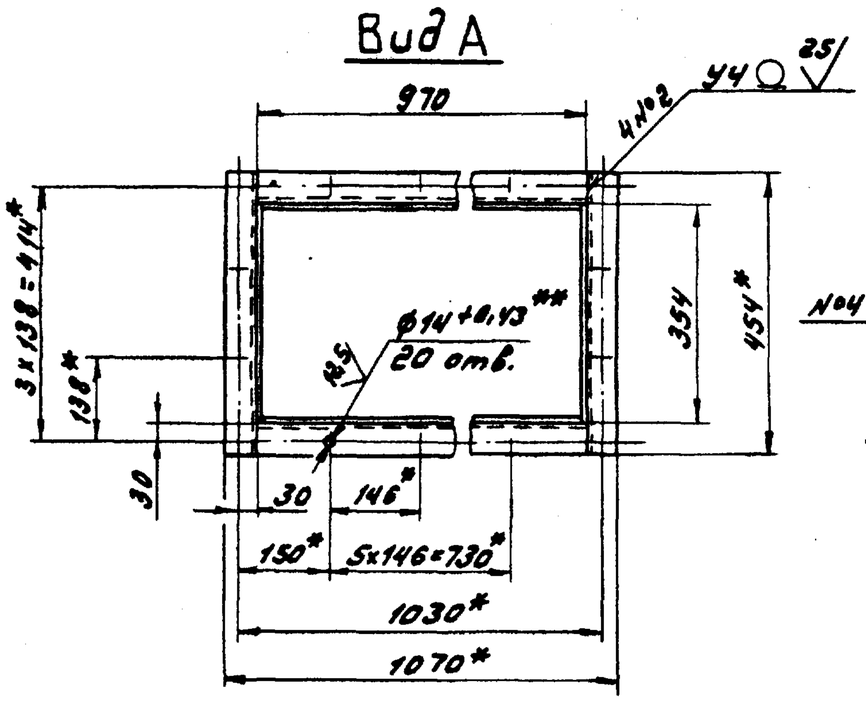

III
М 2:1

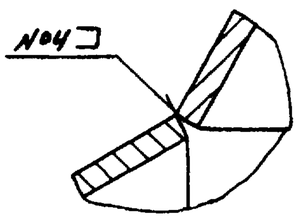

1.* Размеры для справок

1.** Обработать по сопрягаемой детали

2. $\pm \frac{IT16}{2}$

3. Сварные швы № 1, 2, 3 по ГОСТ 5264-80, № 4 по ГОСТ 11534-75

					Д216.134.100 СБ			
Изм.	Лист	№ докум.	Подп.	Дата	Карман всасывающий	Лит.	Масса	Масштаб
Разраб.		Козина		11.85		У	63	1:10
Пров.		Козина				Лист	Листов 1	
Т.контр.						Госстрой СССР ГПИ Горьковский Сантехпроект		
Н.контр.		Мюнтер						
Утв.								

Формат А3

Формат	Зона	Поз.	Обозначение	Наименование	Кол.	Примечание
				Документация		
А3			Д216.134.100 СБ	Сборочный чертеж		
				Детали		
Б4		1	Д216.134.057	Уголок		
				Уголок 50х50х5-Б ГОСТ 8509-72		
				ВСт3сп ГОСТ 535-79		
				L = 454 h16 25	2	1,7 кг
Б4		2	Д216.134.058	Уголок		
				Уголок 50х50х5-Б ГОСТ 8509-72		
				ВСт3сп ГОСТ 535-79		
				L = 970 h16 25	2	3,7 кг
А4		3	Д216.134.059	Вставка	1	
А4		4	Д216.134.061	Стенка	1	
А4		5	Д216.134.062	Стенка	1	
А4		6	Д216.134.063	Стенка	1	
Б4		7	Д216.134.064	Фланец		
				Лист Б-ПН-12 ГОСТ 19903-74		
				ВСт3сп ГОСТ 14637-79		
				(Д600$^{-0,1}$ х d530$^{+0,1}$) 25	1	5,8 кг
А4		8	Д216.134.065	Конус	1	

					Д216.134.100			
Изм.	Лист	№ докум.	Подп.	Дата	Карман всасывающий	Лит.	Лист	Листов
Разраб.		Козина		11.85		У		1
Пров.		Козина				Госстрой СССР ГПИ Горьковский Сантехпроект		
Н.контр.		Мюнтер						
Утв.								

Формат А4

Д216.134.054

25 (✓)

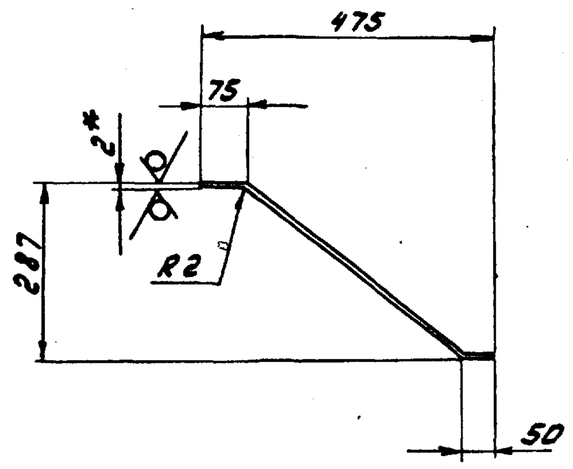

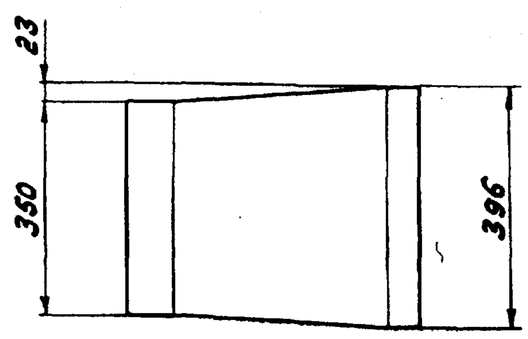

Длина развертки – 576 мм

1.* Размеры для справок

2. $\pm \frac{IT16}{2}$

					Д216.134.054			
Изм.	Лист	№ докум.	Подп.	Дата	Стенка	Лит.	Масса	Масштаб
Разраб.		Козина		11.85		У	3	1:10
Пров.		Козина				Лист	Листов 1	
Т.контр.						Госстрой СССР ГПИ Горьковский Сантехпроект		
Н.контр.		Мюнтер			Лист Б-ПН-2 ГОСТ 19903-74			
Утв.					5-IV-Н-ВСт3сп ГОСТ 16523-70			

Подп. и дата | Инв. № дубл. | Взам. инв. № | Подп. и дата | Инв. № подл.

Копировал: Формат А4