Типовой проект

807-13-6.84

Убойная площадка для животноводческих и птицеводческих ферм

(стены кирпичные)

Альбом II

Нетиповые технологические конструкции, инвентарь

19699-02

Отпускная цена на момент реализации, указана в счет-накладной

				Привязан	
Инв. №					

Типовой проект
807-13-6.84

Убойная площадка для животноводческих и птицеводческих ферм (стены кирпичные)

СОСТАВ ПРОЕКТА:

Альбом I – Пояснительная записка. Технология производства. Архитектурно-строительные решения. Отопление и вентиляция. Водопровод и канализация. Силовое электрооборудование
Альбом II – Нетиповые технологические конструкции, инвентарь
Альбом III – Спецификации оборудования
Альбом IV – Сметы
Альбом V – Ведомости потребности в материалах

Альбом II

РАЗРАБОТАН
проектным институтом
„ЦИТЭПсельхоз"

УТВЕРЖДЕН Минсельхозом СССР
Приказом №5-ЭГ от 31.01.84г.
Введен в действие ЦИТЭПсельхозом
Приказом №62 от 09.04.84г.

Главный инженер института (Болонкин)
Главный инженер проекта (Борисов)

				Привязан
Инв. №				

19699-02 2

Содержание альбома

Обозначение	Наименование	Стр.
	Содержание альбома	2
П1- 00.00	Поддон для сбора кровли	3
П1- 00.00 СБ	Поддон для сбора кровли. Сборочный	
	чертеж.	4
П1- 00.01	Течка	3
П1- 00-03	Кронштейн	5
ТХИ-02.00	Стол для разборки ливера	6
ТХИ-02.00.СБ	Стол для разборки ливера	
	Сборочный чертеж	7, 8
ТХИ-02.01	Крюк	9
ТХИ-02.02	Скоба	10
ТХИ-02.03	Решетка	9
ТХИ-02.04	Фланец	5
С1-00.00	Стойка для крепления пилы	11
С1-00.00 СБ	Стойка для крепления пилы	
	Сборочный чертеж	12; 13
С1-00.03	Плита	14
С1-00.04	Косынка	14
С1-00.05	Кронштейн	15
С1-00.06	Косынка	16
С1-00.07	Пята	16
С1-00.08	Ролик	17
С1-00.09	Стойка	12
С1-00.12	Втулка	17
С2-00.00	Стеллаж для посола шкур	18
С2-00.00.СБ	Стеллаж для посола шкур	
	Сборочный чертеж	18

Обозначение	Наименование	Стр.
Л-00.00	Ларь для соли	19
Л-00.00СБ	Ларь для соли. Сборочный чертеж	19; 20
К-00.00	Колода для мездрения шкур	21
К-00.00СБ	Колода для мездрения шкур	
	Сборочный чертеж	21
К-00.01	Стяжка	22
К-00.02	Перемычка	22
К-00.03	Стойка	23
К-00.04	Настил	23
УС-00.00	Передвижной убойный станок для	
	птицы	24
УС-00.10	Конус.	25
УС-00.20	Лоток съемный	25
УС-00.00 СБ	Передвижной убойный станок для	
	птицы. Сборочный чертеж.	26
УС-00.10 СБ	Конус. Сборочный чертеж	27
УС-00.20.СБ	Лоток съемный. Сборочный чертеж	27
УС-00.05	Крюк	28
УС-00.07	Фиксирующая рамка	28
УС-00.11	Корпус	29
УС-00.12	Прочушина	29
УС-00.23	Дно	30
УС-00.24	Стенка боковая	30
УС-00.25	Стенка боковая	31
П2-00.00	Площадка	31
П2-00.00 СБ	Площадка	
	Сборочный чертеж	32

Инв.№ подл. | Подпись и дата | Взам. инв.№

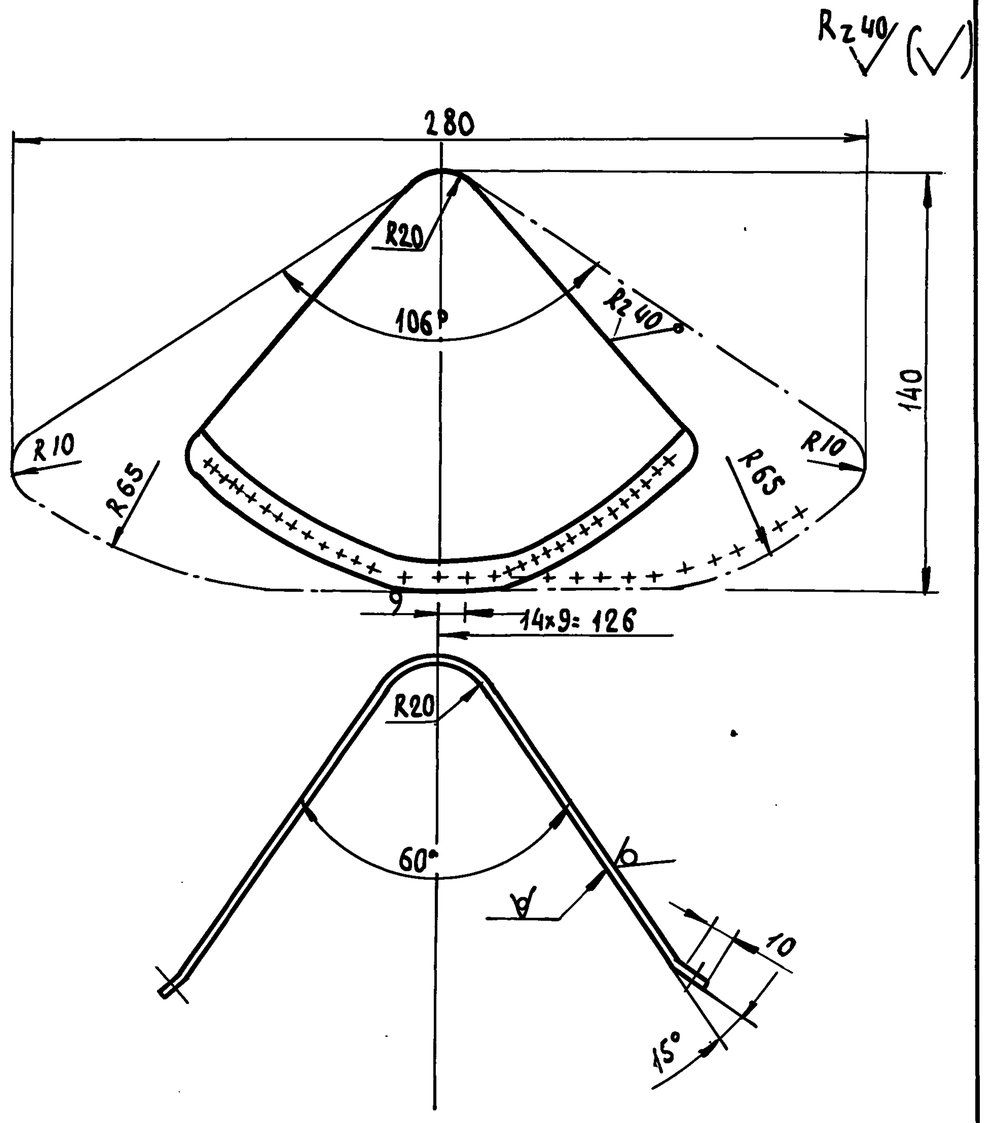

1. Неуказанные предельные отклонения размеров: отверстия Н 14 остальных $\frac{JT14}{2}$
2. Острые кромки притупить

Формат	Зона	Поз.	Обозначение	Наименование	Кол.	Примечание
				Документация		
А3			П1-00.00 СБ	Сборочный чертеж	1	
				Детали		
А4		1	П1-00.01	Течка	1	
Б4		2	П1-00.02	Обвод		
				Круг $\frac{В10\ ГОСТ\ 2590-71*}{Ст3\ ГОСТ\ 535-79}$ ℓ=2750	1	1,7 кг
А4		3	П1-00.03	Кронштейн	4	
Б4		4	П1-00.04	Днище		
				ОЦ $\frac{Б-ПН-НО-0,1\ ГОСТ\ 19904-74*}{ОН-1\ ГОСТ\ 14918-80*}$		
				850×650	1	3,8 кг
Б4		5	П1-00.05	Стенка боковая		
				ОЦ $\frac{Б-ПН-НО-0,1\ ГОСТ\ 19904-74*}{ОН-1\ ГОСТ\ 14918-80*}$		
				2670×165	1	3,08 кг
Б4		6	П1-00.06	Ручка		
				Круг $\frac{В10\ ГОСТ\ 2590-71*}{Ст3\ ГОСТ\ 535-79}$ ℓ=300	2	0,2 кг
				Стандартные изделия		
		7		Заклепка ГОСТ 10302-80 4×10	20	

ГИП	Борисов		13.2.84	Т.п. 807-13-6.84 П1-00.01		
Н. контр.	Чеботарева		1.08.83	Течка	Стадия: Р; Масса: 2,3; Масштаб: 1:2	
Нач. отд.	Бузунов		1.08.83		Лист; Листов 1	
Гл. спец	Шипов		1.08.83	ОЦ $\frac{Б-ПН-0,1\ ГОСТ\ 19904-74*}{ОН-1\ ГОСТ\ 14918-80*}$	ЦИТЭПсельхоз Владимир	
Рук. гр.	Иванов		1.08.83			
Ст. техн.	Ловковский		1.08.83			

Копировал ... Формат А4

ГИП	Борисов		13.2.84	Т.п. 807-13-6.84 П1-00.00		
Н. контр.	Чеботарева		1.08.83	Поддон для сбора крови	Стадия: Р; Лист; Листов 1	
Нач. отд.	Бузунов		1.08.83			
Гл. спец	Шипов		1.08.83		ЦИТЭПсельхоз Владимир	
Рук. гр.	Иванов		1.08.83			
Ст. техн.	Ловковский		1.08.83			

Копировал ... Формат А4 19699-02 4

Инв. № подл. | Подпись и дата | Взам. инв. №

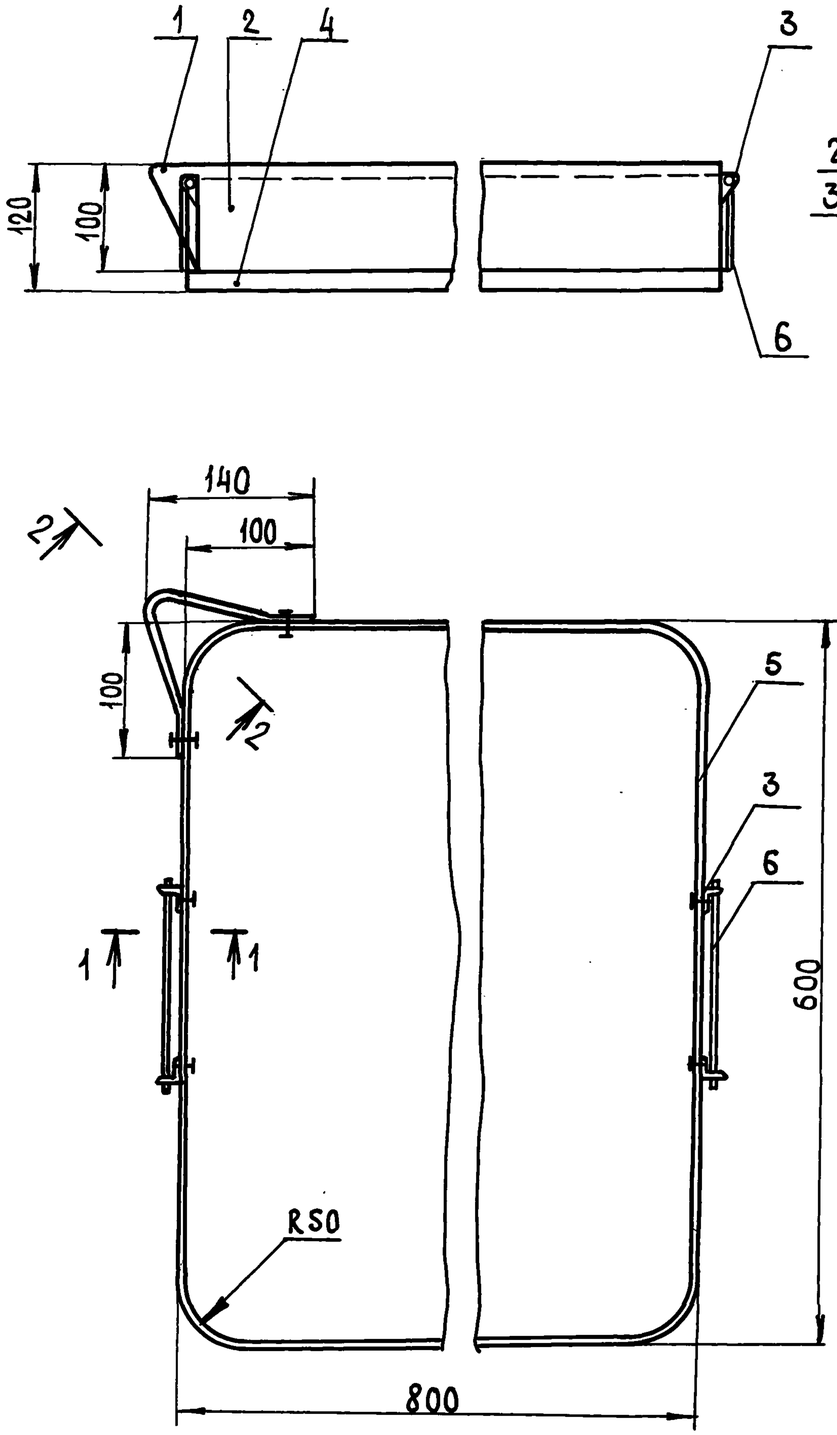

1-1

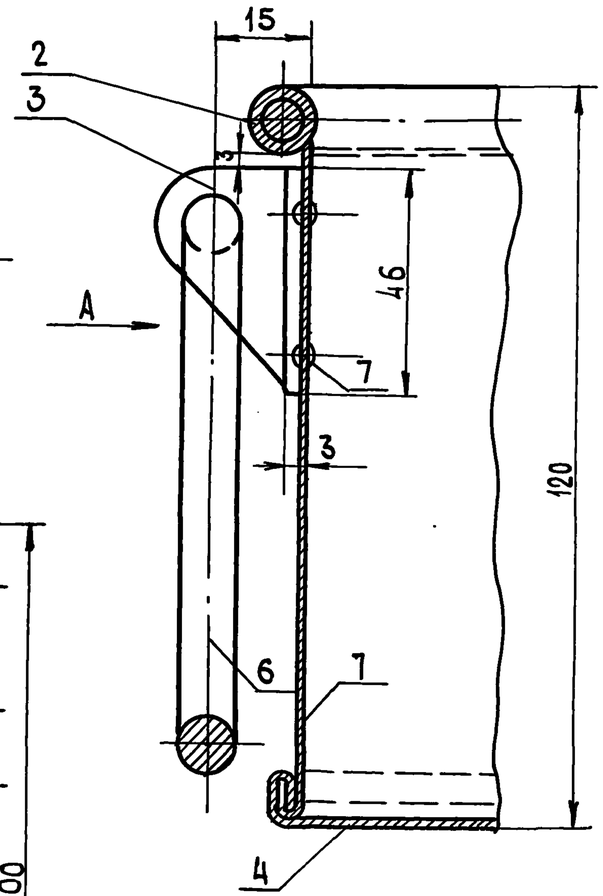

ВИД А

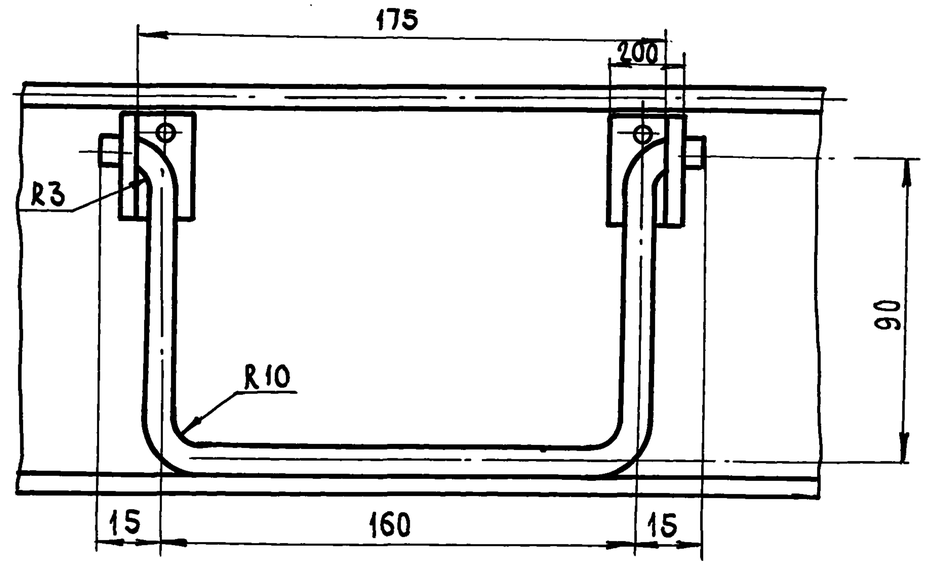

2-2
М1:2

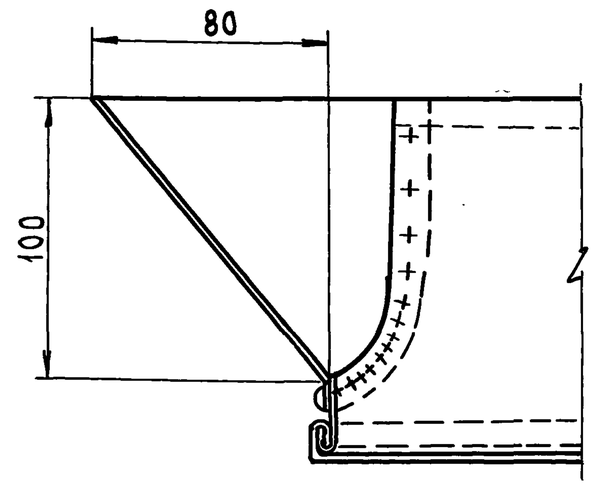

				Т.п. 807-13-6.84	Л1-00.00.СБ	
ГИП	Борисов		13.2.84	Поддон для сбора крови (сборочный чертеж)	Стадия	Масса	Масштаб
Н. контр.	Чеботарева		1.08.83		Р	16,5	1:5
Нач. отд.	Бузунов		1.08.83		Лист	Листов 1	
Гл. спец	Шипов		1.08.83		ЦИТЭПСельхоз Владимир		
Рук. гр.	Иванов		1.08.83				
Ст. техн.	Ловковский		1.08.83				

Копировал

Формат А3

19699-02 5

Инв. N подл. | Подпись и дата | Взам. инв. N

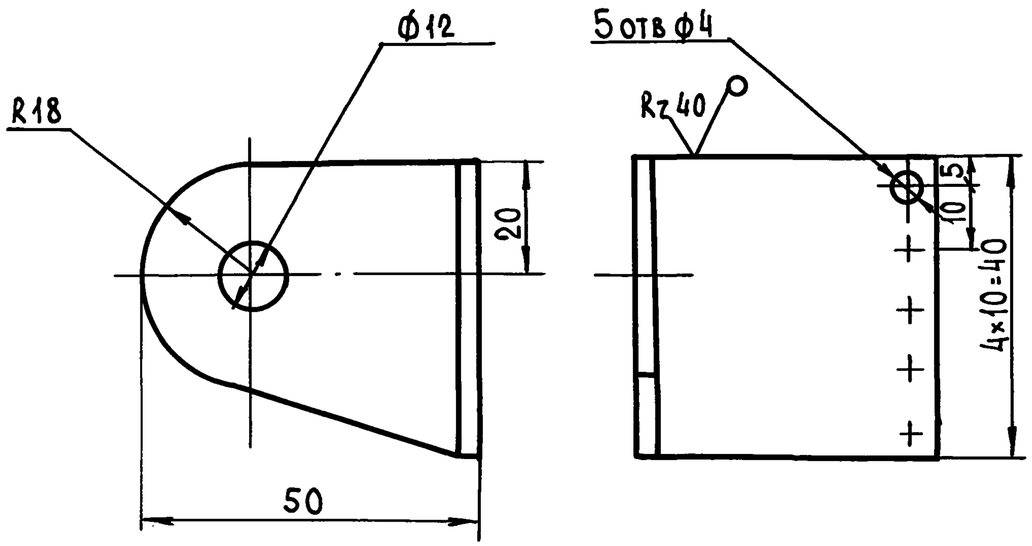

1. Длина развертки - 100мм.
2. Неуказанные предельные отклонения размеров: отверстия Н14, остальных $\pm \frac{IT14}{2}$.

				Т.п. 807-13-6.84	П1-00.03	
				Кронштейн	Стадия: Р	Масса: 0,95	Масштаб: 1:1
ГИП	Борисов		10.07.84		Лист	Листов 1
Н.контр.	Чеботарева		10.07.84	Лист Б-3 ГОСТ 19903-74* / Ст3 ГОСТ 16523-70	ЦИТЭП сельхоз Владимир
Нач.отд.	Бузунов		10.07.84		
Гл.спец.	Шипов		10.07.84		
Рук.гр.	Иванов		10.07.84		
Ст.техн.	Ловковский		10.07.84		

Взам.инв.№ | Подпись и дата | Инв.№ подл.

Копировал | Формат А4

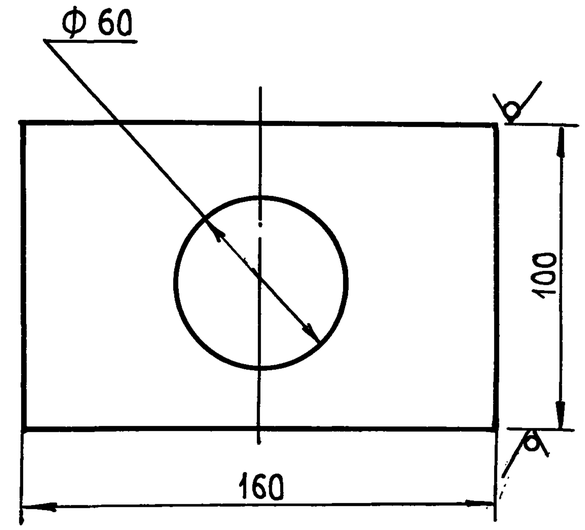

1. Неуказанные предельные отклонения размеров: отверстия Н14, остальных $\pm \frac{IT14}{2}$.
2. Острые кромки притупить.

				Т.п. 807-13-6.84	ТХИ.02.04	
				Фланец	Стадия: Р	Масса: 0,45	Масштаб: 1:2
ГИП	Борисов		10.07.84		Лист	Листов
Н.контр.	Чеботарева		10.07.84	Полоса Б-5 ГОСТ 103-76 / Ст.3 ГОСТ 535-79	ЦИТЭП сельхоз Владимир
Нач.отд.	Бузунов		10.07.84		
Гл.спец.	Шипов		10.07.84		
Рук.гр.	Иванов		10.07.84		
Ст.техн.	Кононова		10.07.84		

Взам.инв.№ | Подпись и дата | Инв.№ подл.

Копировал | Формат А4

Формат	Зона	Поз.	Обозначение	Наименование	Кол.	Примечание
Б4		11	ТХИ-02.11	Плита		
				Полоса $\frac{10\times120\ ГОСТ\ 103-76}{Ст3\ ГОСТ\ 535-79}$	4	0,90 кг
Б4		12	ТХИ-02.12	Обвязка		
				Уголок $\frac{50\times50\times5\ ГОСТ\ 8509-72}{Ст3\ ГОСТ\ 535-79}$		
				ℓ = 600	1	2,20 кг
Б4		13	ТХИ-02.13	Перемычка		
				Уголок $\frac{50\times50\times5\ ГОСТ\ 8509-72}{Ст3\ ГОСТ\ 535-79}$		
				ℓ = 300	2	1,10 кг
				Стандартные изделия		
		14		Болт М12×40.58 ГОСТ 7798-70*	5	
		15		Гайка М12.5 ГОСТ 5915-70*	5	
		16		Шайба 12 ГОСТ 11371-78	5	

Инв. № подл. | Подпись и дата | Взам. инв. №

Т.П. 807-13-6.84 ТХИ-02.00 Лист 2

Копировал Формат А4

Формат	Зона	Поз.	Обозначение	Наименование	Кол.	Примечание
				Документация		
А3			ТХИ-02.00	Сборочный чертеж		
				Детали		
А4		1	ТХИ-02.01	Крюк	5	
А3		2	ТХИ-02.02	Скоба	1	
А4		3	ТХИ-02.03	Решетка	1	
А4		4	ТХИ-02.04	Фланец	1	
Б4		5	ТХИ-02.05	Обвязка		
				Уголок $\frac{50\times50\times5\ ГОСТ\ 8509-72}{Ст3\ ГОСТ\ 535-79}$		
				ℓ = 820	1	3,10 кг
Б4		6	ТХИ-02.06	Патрубок		
				Труба 50×4,5 ГОСТ 3262-75*		
				ℓ = 200	1	1,22 кг
Б4		7	ТХИ-02.07	Стойка		
				Труба 40×4 ГОСТ 3262-75*		
				ℓ = 780	4	3,0 кг
Б4		8	ТХИ-02.08	Перемычка		
				Труба 40×4 ГОСТ 3262-75*		
				ℓ = 250	2	0,95 кг
Б4		9	ТХИ-02.09	Перемычка		
				Труба 40×4 ГОСТ 3262-75*		
				ℓ = 550	2	2,10 кг
Б4		10	ТХИ-02.10	Втулка		
				Труба 50×4,5 ГОСТ 3262-75*		
				ℓ = 50	4	0,45 кг

Инв. № подл. | Подпись и дата | Взам. инв. №

ГИП	Борисов		13.2.84	Т.П. 807-13-6.84 ТХИ-02.00
Н.контр.	Чеботарева		1.08.83	Стол для разборки ливера
Нач. отд.	Бузунов		1.08.83	Стадия: Р; Лист: 1; Листов: 2
Гл. спец.	Шипов		1.08.83	Цитэпсельхоз Владимир
Рук. груп.	Иванов		1.08.83	
Ст. техн.	Кононова		1.08.83	

Копировал Формат А4 19699-02 7

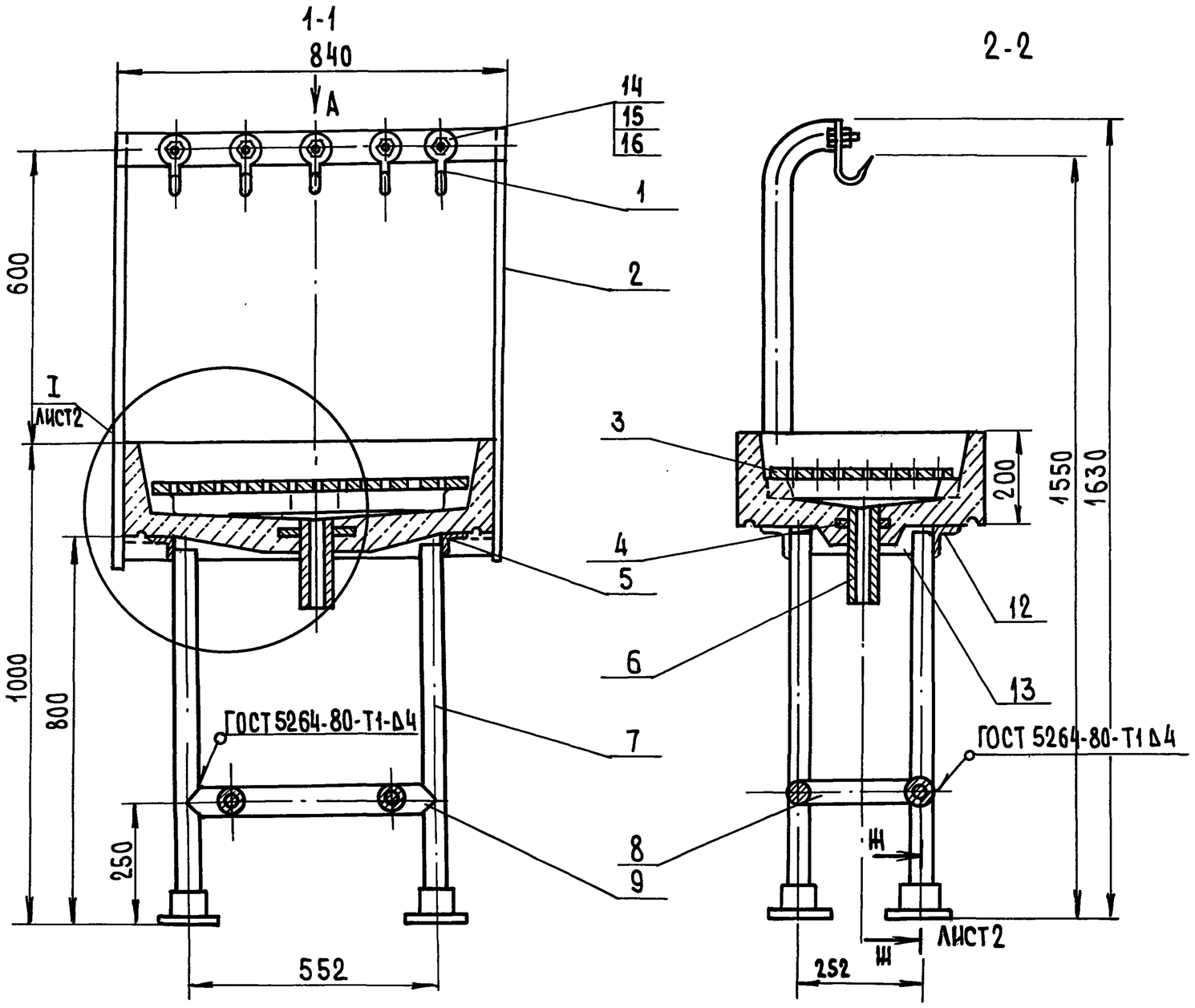

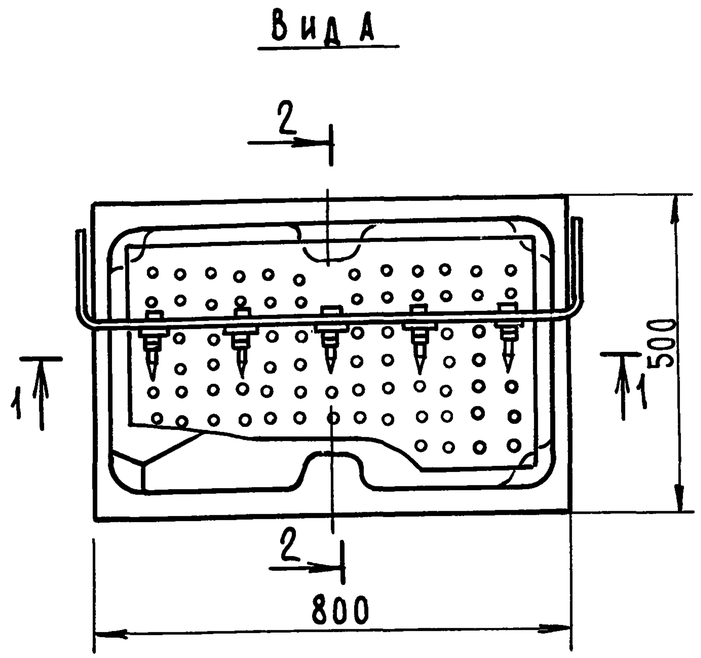

1. Крышка стола - железобетонная см. лист АС.
2* Размеры для справок.

				Т.п. 807-13-6.84	ТХИ-02.00.СБ	
ГИП	Борисов		10.07.87	Стол для разборки ливера. Сборочный чертеж	Стадия	Масса	Масштаб
Н.контр.	Чеботарева		10.07.87		Р	53,0	1:10
Нач.отд.	Бузунов		10.07.87		Лист 1	Листов 2	
Гл.спец.	Шипов		10.07.87		ЦИТЭПСельхоз Владимир.		
Рук.гр.	Иванов		10.07.87				
Ст.техн.	Ловковский		10.07.87				

Копировал Формат А3 19699-02 8

Инв.№ подл. | Подпись и дата | Взам.инв.№

I
М 1:2

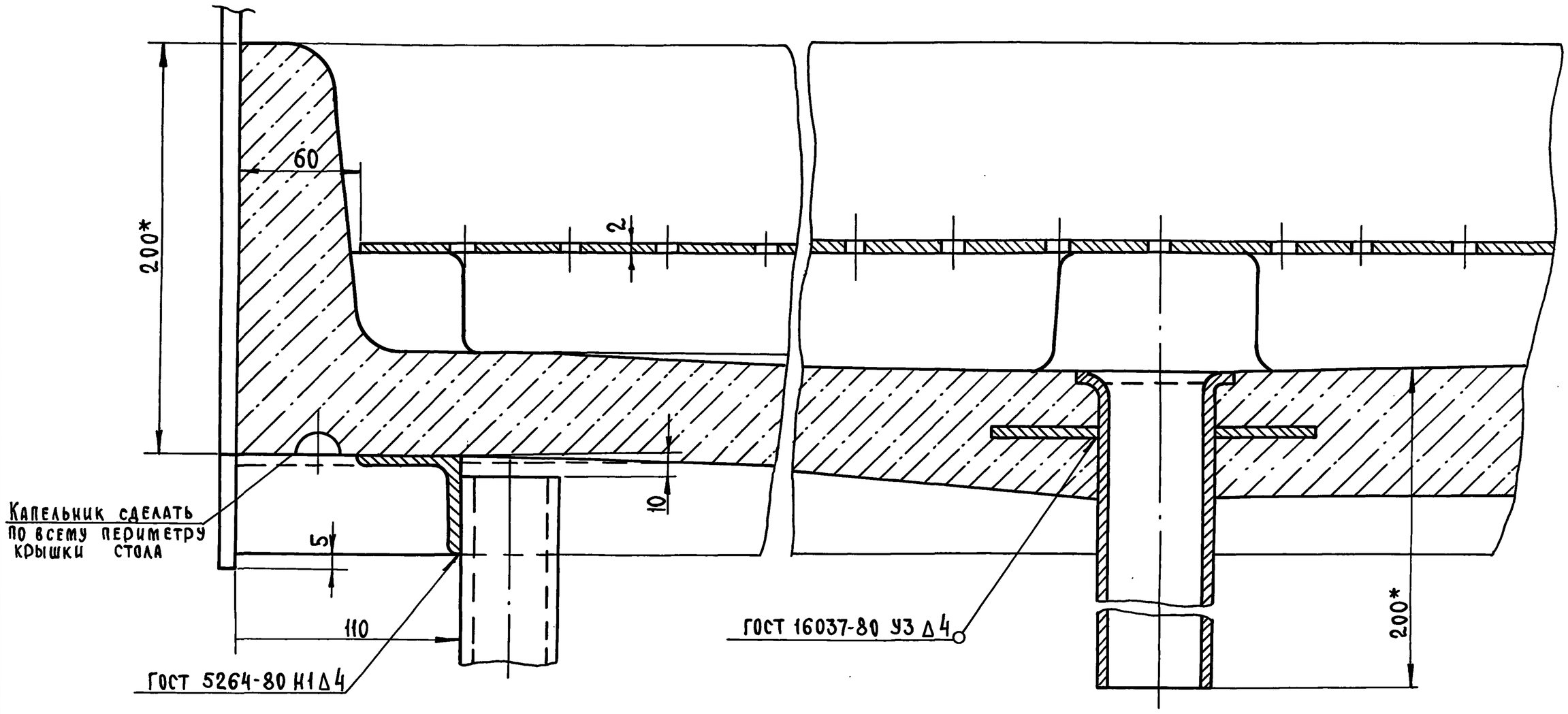

Ш - Ш лист 1
М 1:2

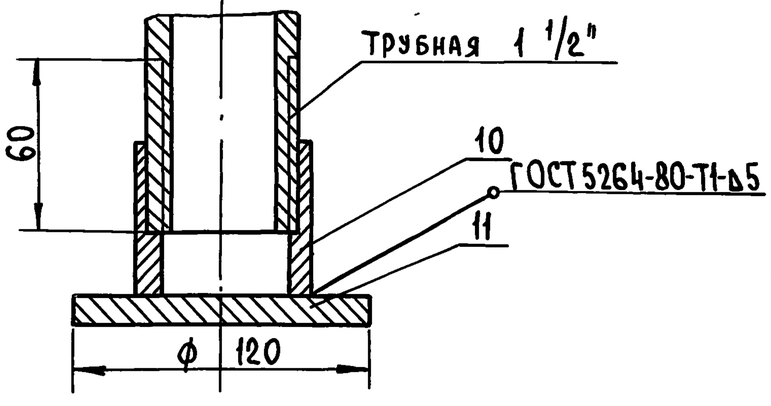

ГИП	Борисов		13.2.84
Н.контр.	Чеботарева		1.08.83
Нач.отд.	Бузунов		1.08.83
Гл.спец.	Шипов		1.08.83
Рук.гр.	Иванов		1.08.83
Ст.техн.	Ловковский		1.08.83

Т.п. 807-13-6.84 ТХИ-02.00.СБ

Стол для разборки ливера. Сборочный чертеж.

Стадия	Масса	Масштаб
Р		1:2
Лист 2	Листов	

ЦИТЭП сельхоз Владимир

Копировал Реброва Формат А3 19699-02 9

Инв.№ подл. | Подпись и дата | Взам. инв.№

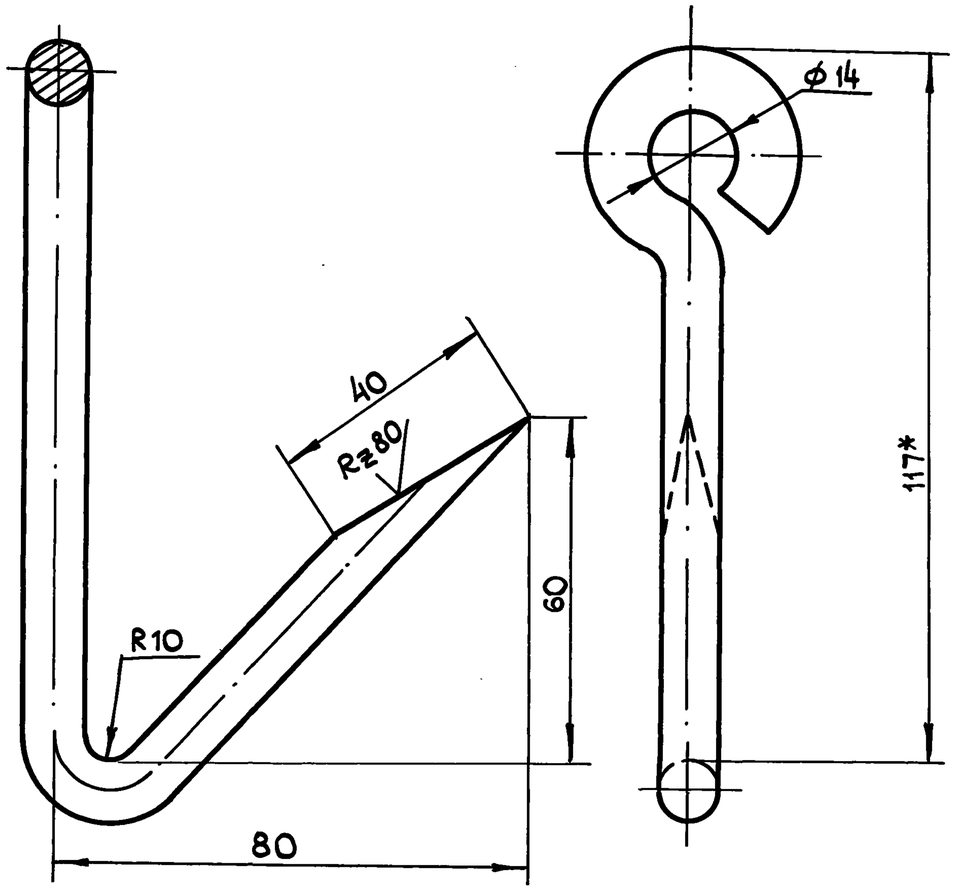

1. Неуказанные предельные отклонения размеров: отверстия H 14, остальных $\pm \frac{IT14}{2}$.

2.* Размеры для справок

				Т.п. 807-13-6.84 ТХИ-02.01		
ГИП	Борисов		10.04.84	Крюк	Стадия: Р	Масса: 0,16кг	Масштаб: 1:1
Н.контр.	Чеботарева		10.04.84		Лист	Листов 1
Нач.отд.	Бузунов		10.04.84			
Гл.спец.	Шипов		10.04.84	Круг $\frac{В10\ ГОСТ\ 2590-71*}{Ст3\ ГОСТ\ 535-79}$	ЦИТЭПсельхоз Владимир	
Рук.гр.	Иванов		10.04.84			
Ст.техн.	Кононова		10.04.84			

Копировал МКоп — Формат А4

Инв.№ подл. | Подпись и дата | Взам.инв.№

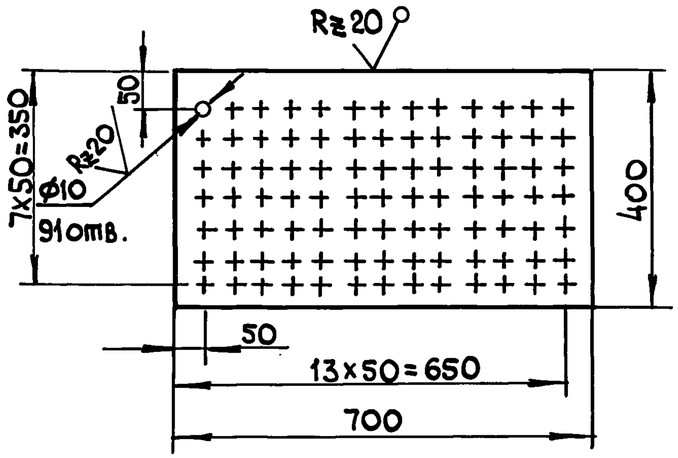

1. Неуказанные предельные отклонения размеров: отверстий H 14, остальных $\pm \frac{IT14}{2}$.

				Т.п. 807-13-6.84 ТХИ-02.03		
ГИП	Борисов		10.04.84	Решетка	Стадия: Р	Масса: 4,40кг	Масштаб: 1:10
Н.контр.	Чеботарева		10.04.84		Лист	Листов 1
Нач.отд.	Бузунов		10.04.84			
Гл.спец.	Шипов		10.04.84	Лист $\frac{Б-2\ ГОСТ\ 19903-74*}{Ст.3\ ГОСТ\ 16523-70*}$	ЦИТЭПсельхоз Владимир	
Рук.гр.	Иванов		10.04.84			
Ст.техн.	Кононова		10.04.84			

Копировал МКоп — Формат А4

Инв.№ подл. | Подпись и дата | Взам.инв.№

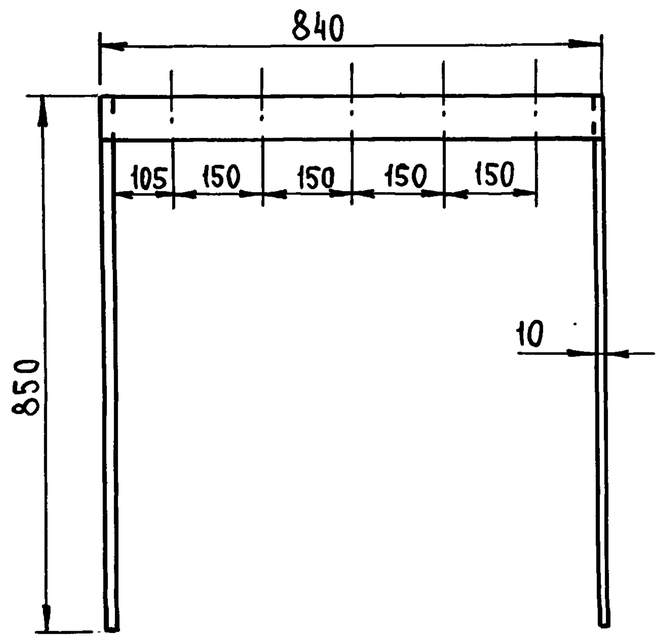

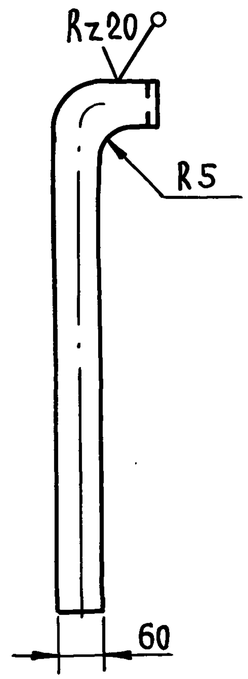

Раскрой полосы ℓ=3000

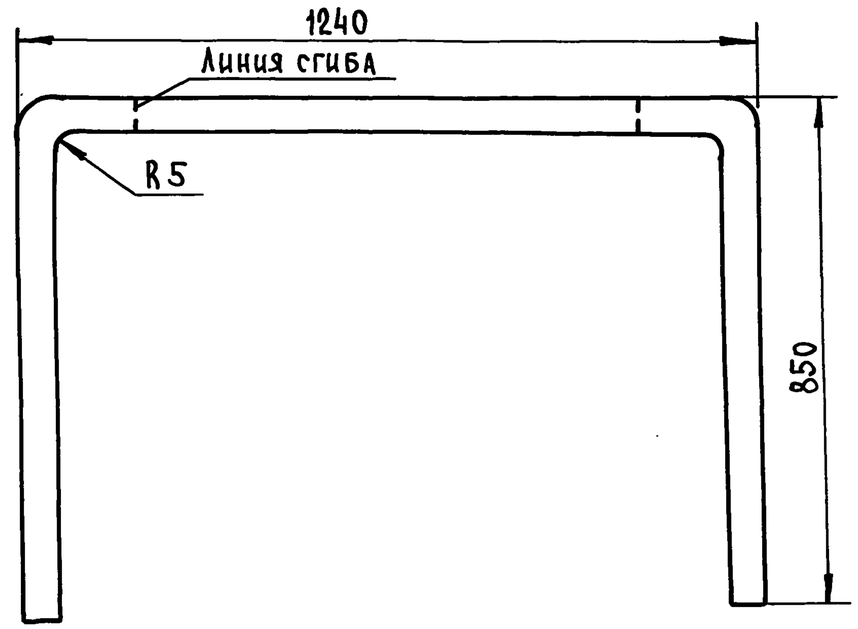

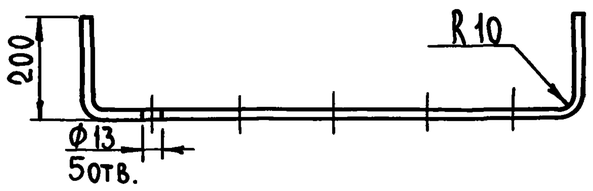

1. Неуказанные предельные отклонения размеров по $\pm \frac{IT14}{2}$.

				Т.п. 807-13-6.84 ТХИ-02.02			
ГИП	Борисов		13.2.84	Скоба	Стадия	Масса	Масштаб
Н.контр.	Чеботарева		1.08.84		Р	14,6кг	1:10
Нач.отд.	Бузунов		1.08.84		Лист	Листов 1	
Гл.спец.	Шипов		1.08.84	Полоса $\frac{10\times60\ ГОСТ\ 103-76}{Ст\ 3\ ГОСТ\ 535-79}$	ЦИТЭП сельхоз Владимир		
Рук.гр.	Иванов		1.08.84				
Ст.техн.	Кононова		1.08.84				

Копировал Реброва Формат А3 19699-02 11

Инв.№ подл. | Подпись и дата | Взам. инв.№

Формат	Зона	Поз.	Обозначение	Наименование	Кол.	Примечание
А4		12	С1-00-12	Втулка	4	1,2
				Стандартные изделия		
		13		Ось 22-20Х5×50.40Х Ц15		
				ГОСТ 9650×80	2	
		14		Ось 22-20Х5×115		
				ГОСТ 9650×80	2	
		15		Шайба 2.20.01.05		
				ГОСТ 9649-78	8	
		17		Шплинт 4×36-001		
				ГОСТ 397-79*	4	
				Материалы		
		16		Канат стальной		
				тип ЛК-Р ф 4,2		
				ГОСТ 2688-80		
				L = 4000	1	

Инв. № подл. | Подпись и дата | Взам. инв. №

Формат	Зона	Поз.	Обозначение	Наименование	Кол.	Примечание
				Документация		
			С1-00.00	Сборочный чертеж		11,12
				Детали		
Б4		1	С1-00.01	Стойка		
				Труба 125×5,5 ГОСТ 3262-75*		
				$\ell = 2290^{\pm 2}$	1	34,5 кг
Б4		2	С1-00.02	Противовес		
				Труба 80×4,5 ГОСТ 3262-75*		
				$\ell = 1500^{\pm 2}$	1	12,5 кг
А4		3	С1-00.03	Плита	1	
А4		4	С1-00.04	Косынка	4	
А3		5	С1-00.05	Кронштейн	1	
А4		6	С1-00.06	Косынка	2	
А4		7	С1-00.07	Пята	2	
А4		8	С1-00.08	Ролик	2	
А4		9	С1-00.09	Стойка	4	
Б4		10	С1-00.10	Ребро жесткости		
				Лист $\frac{Б\text{-}ПН\text{-}3\ ГОСТ\ 19903\text{-}74}{3\text{-}III\ ст3\ ГОСТ\ 16523\text{-}70^*}$		
				125 × 94	1	0,28 кг
Б4		11	С1-00.11	Ребро жесткости		
				Лист $\frac{Б\text{-}ПН\text{-}3\ ГОСТ\ 19903\text{-}74}{3\text{-}III\ ст3\ ГОСТ\ 16523\text{-}70^*}$		
				550 × 94	1	1,2 кг

Инв. № подл. | Подпись и дата | Взам. инв. №

ГИП	Борисов		13.2.84
Н.контр.	Чеботарева		1.2.84
Нач.отд.	Бузунов		1.02.83
Гл.спец.	Шипов		1.02.83
Рук.гр.	Иванов		1.02.83
Техник	Кондратьева		1.02.83

Т.П. 807-13-6.84 С1-00.00

Стойка для крепления пилы

Стадия	Лист	Листов
Р	1	2

ЦИТЭП сельхоз Владимир

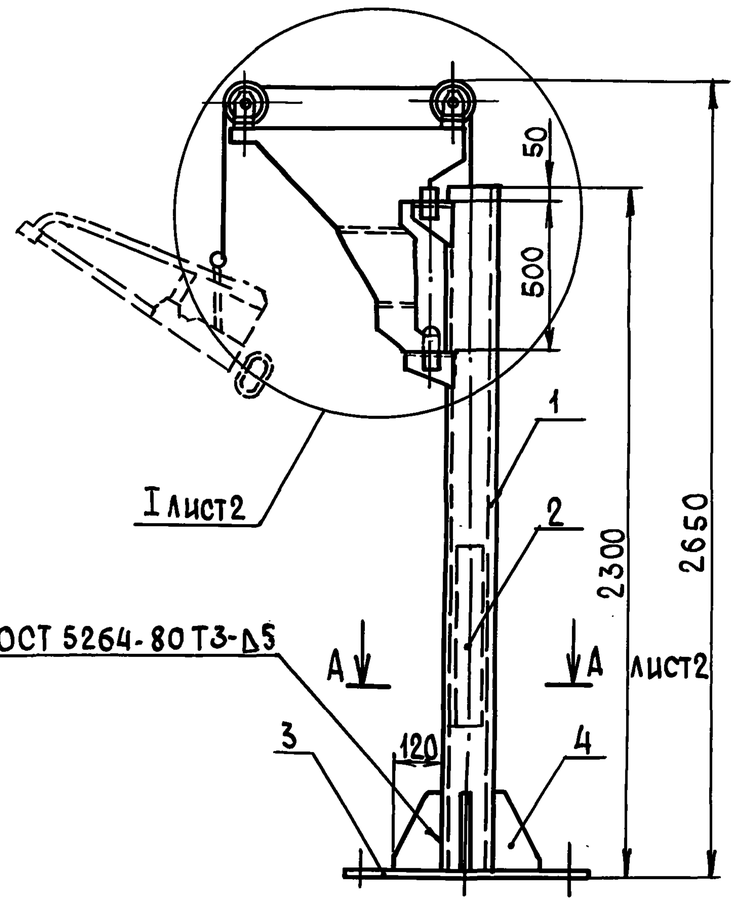

				Т.П. 807-13-6.84	С1-00.00 СБ	
				Стойка для крепления пилы	Стадия: Р	Масса: 106,5	Масштаб: 1:20
ГИП	Борисов		13.2.84		Лист 1	Листов 2
Н. контр.	Чеботарева		1.08.83		ЦИТЭПСельхоз Владимир	
Нач. отд.	Бузунов		1.08.83			
Гл. спец.	Шипов		1.08.83			
Рук. гр.	Иванов		1.08.83			
Техник	Кондратьева		1.08.83			

Инв. № подл. | Подпись и дата | Взам. инв. №

Копировал | Формат А4

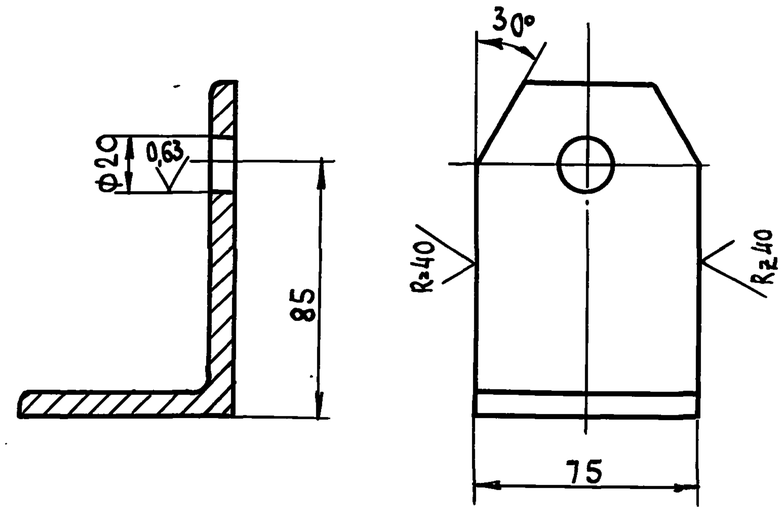

Неуказанные предельные отклонения размеров: отв. по Н11, остальных - по $\pm\frac{IT14}{2}$

				Т.П. 807-13-6.84	С1-00.09	
				Стойка	Стадия: Р	Масса: 0,82	Масштаб: 1:2
ГИП	Борисов		13.2.84		Лист	Листов 1
Н. контр.	Чеботарева		1.08.83		ЦИТЭПСельхоз Владимир	
Нач. отд.	Бузунов		1.08.83			
Гл. спец.	Шипов		1.08.83			
Рук. гр.	Иванов		1.08.83			
Техник	Кондратьева		1.08.83			

Уголок $\frac{Б\text{-}110\times70\times8\ ГОСТ\ 8510\text{-}72}{Ст2сп\ ГОСТ\ 535\text{-}79}$

Инв. № подл. | Подпись и дата | Взам. инв. №

Копировал | Формат А4

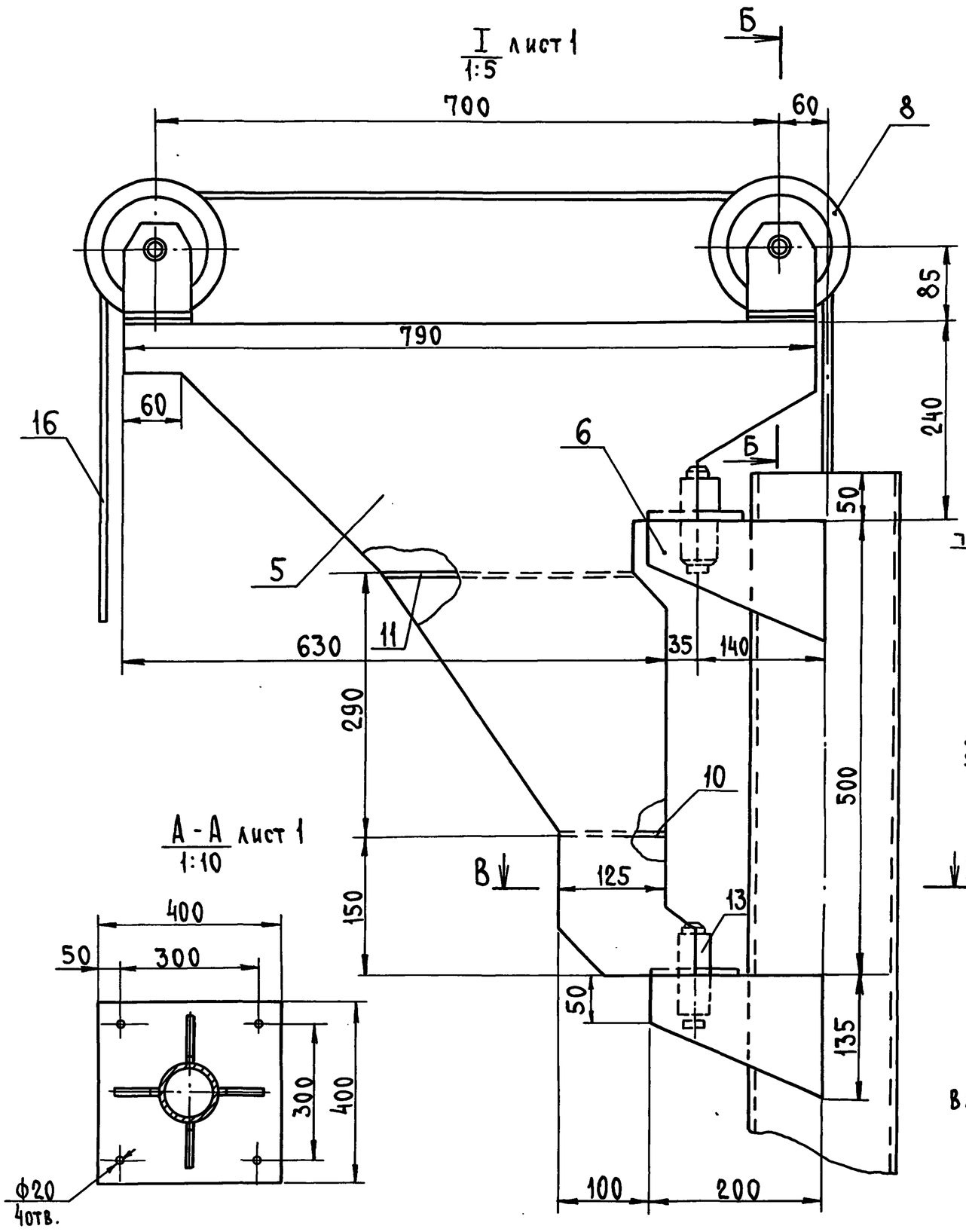

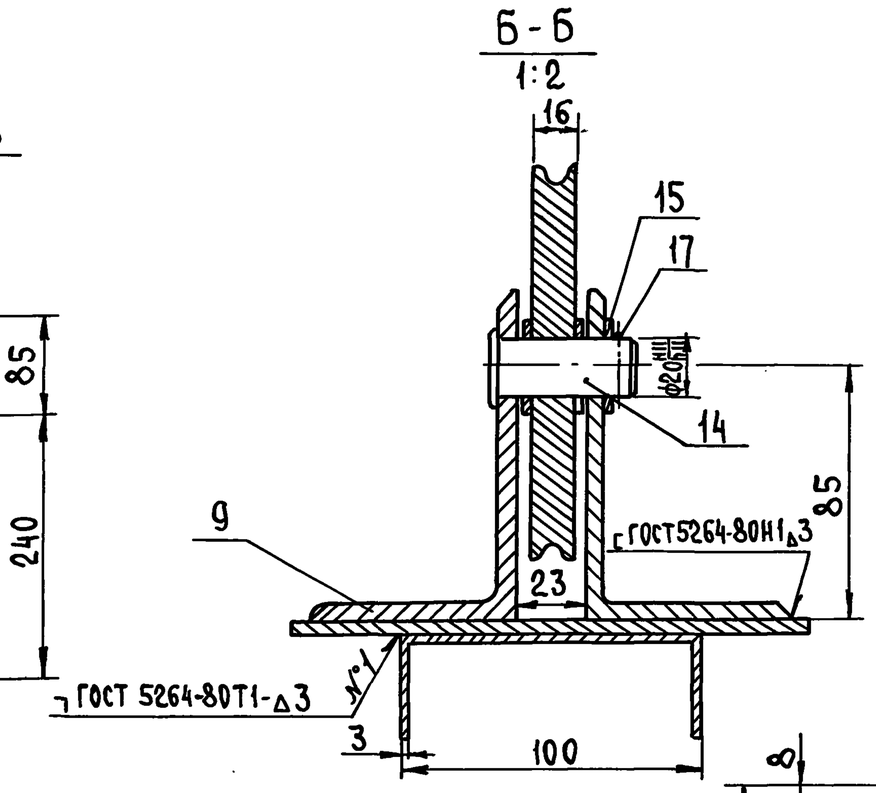

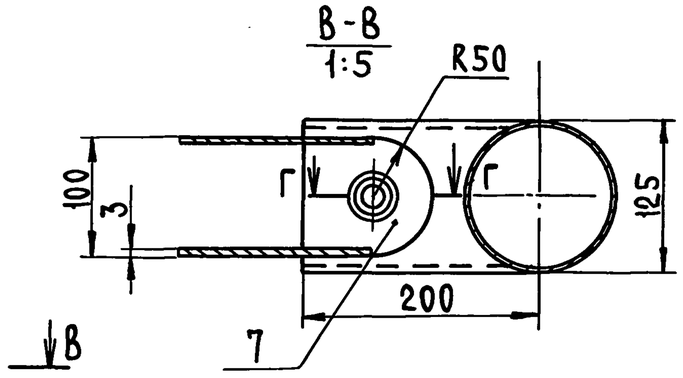

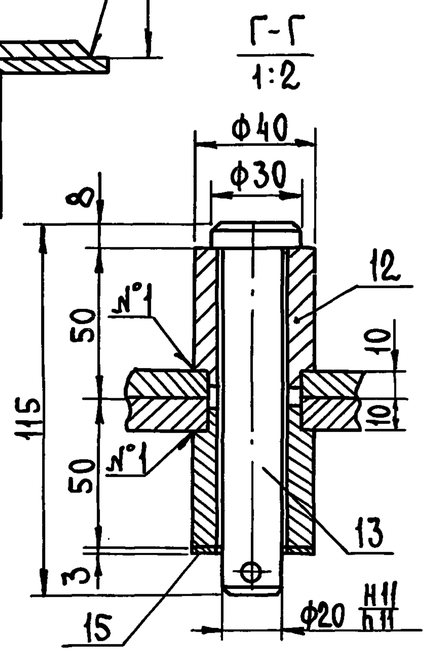

1. Сварку вести электродом Э42 ГОСТ 9467-75.
2. Неуказанные предельные отклонения размеров: отв. H14, валов h14, остальных $\pm \frac{IT14}{2}$.

Т.п. 807-13-6.84	С1-00.00СБ	Лист 2

Инв.№ подл. | Подпись и дата | Взам. инв.№

∀(√)

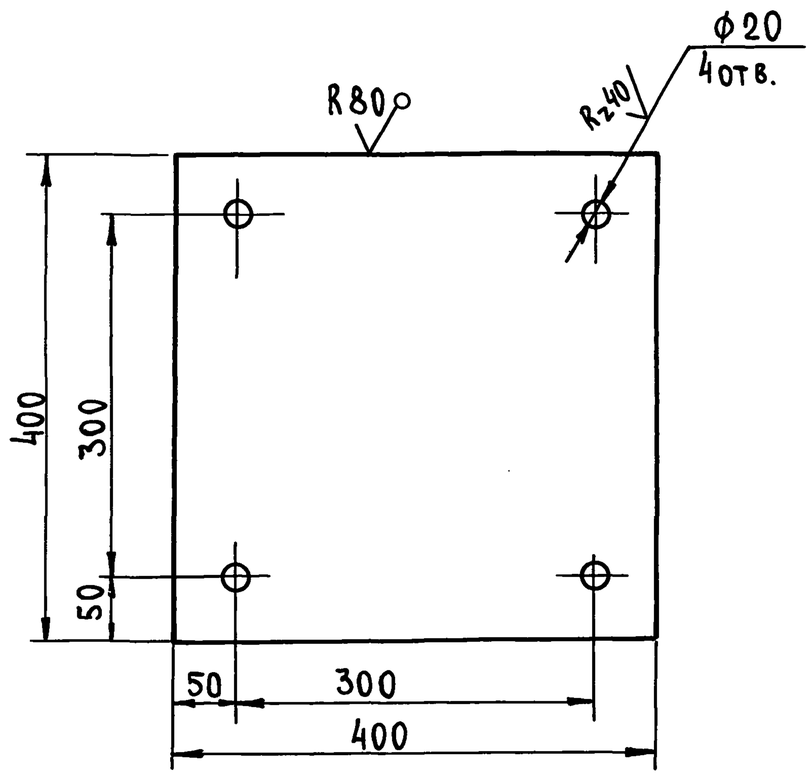

1. Неуказанные предельные отклонения размеров: отв. - по Н14, остальных - по $\pm \frac{IT14}{2}$.

				Т.п. 807-13-6.84	С1-00.03	
				Плита	Стадия: Р	Масса: 12,56	Масштаб: 1:5
ГИП	Борисов		13.2.84		Лист	Листов 1
Н.контр.	Чеботарева		1.08.83			
Нач.отд.	Бузунов		1.08.83	Лист Б-ПН-10 ГОСТ 19903-74 / 3-III ст3 ГОСТ 14637-79	ЦИТЭП сельхоз Владимир
Гл.спец.	Шипов		1.08.83			
Рук.гр.	Иванов		1.08.83			
Техник	Кондратьева		1.08.83			

Копировал Реброва Формат А4

Взам.инв.№ | Подпись и дата | Инв.№ подл.

Rz80 (√)

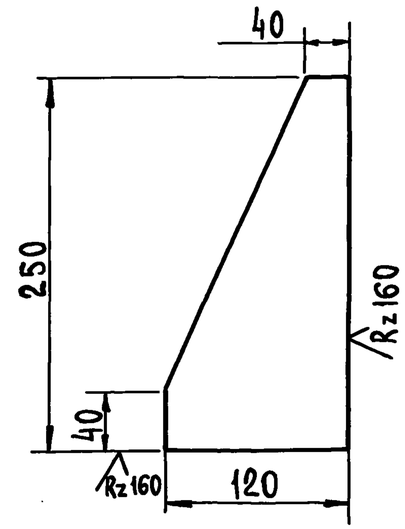

1. Неуказанные предельные отклонения размеров по $\pm \frac{IT14}{2}$.

				Т.п. 807-13-6.84	С1-00.04	
				Косынка	Стадия: Р	Масса: 2,36	Масштаб: 1:4
ГИП	Борисов		13.2.84		Лист	Листов 1
Н.контр.	Чеботарева		1.08.83			
Нач.отд.	Бузунов		1.08.83	Лист Б-ПН-10 ГОСТ 19903-74* / 3-III ст3 ГОСТ 14637-79	ЦИТЭП сельхоз Владимир
Гл.спец.	Шипов		1.08.83			
Рук.гр.	Иванов		1.08.83			
Техник	Кондратьева		1.08.83			

Копировал Реброва Формат А4

Взам.инв.№ | Подпись и дата | Инв.№ подл.

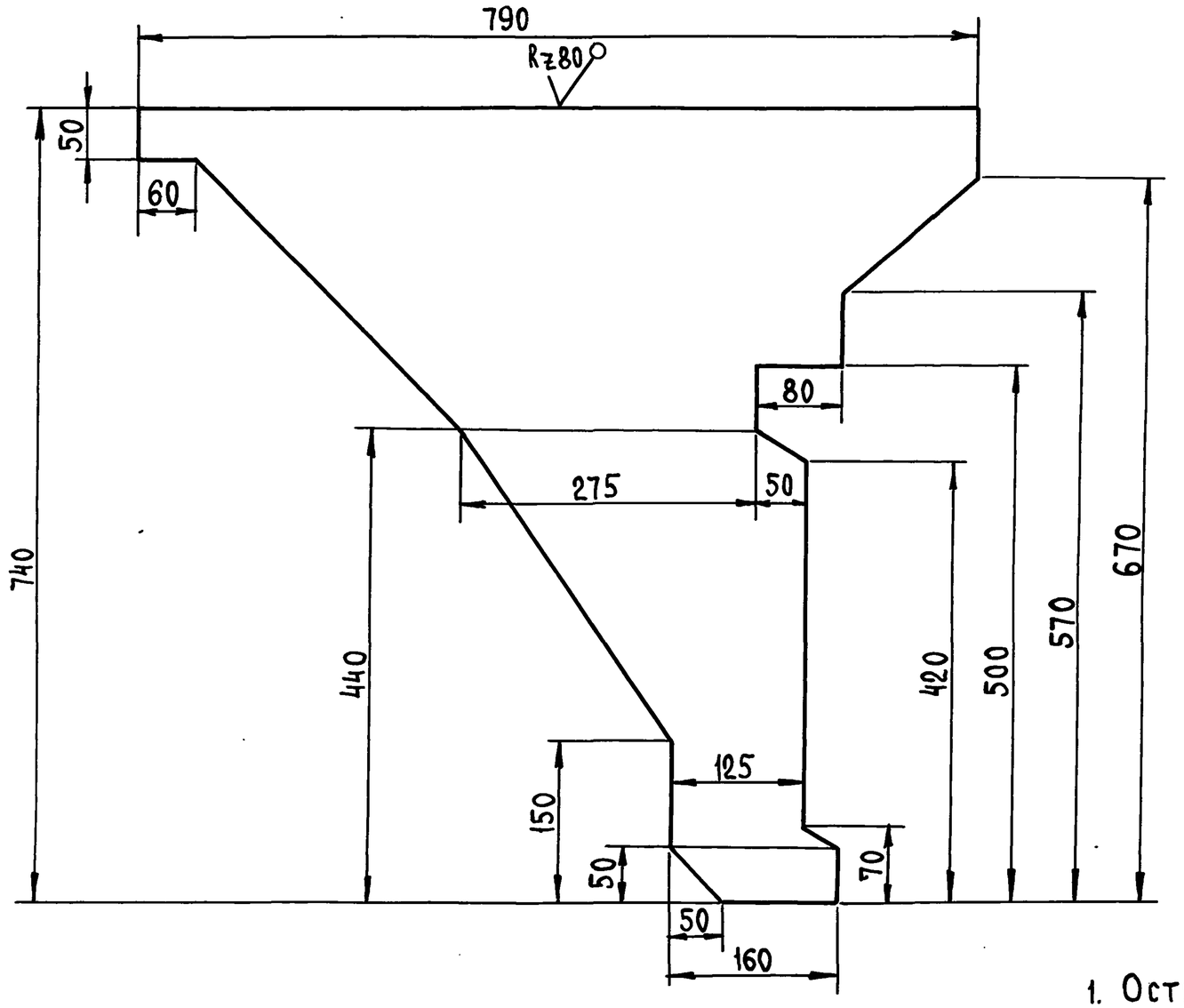

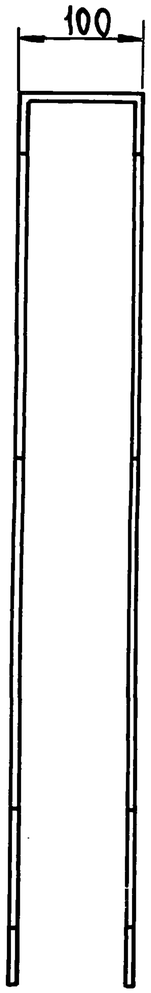

1. Острые кромки притупить.
2. Неуказанные предельные отклонения размеров по $\pm\frac{IT14}{2}$

ГИП	Борисов		13.2.84	Т.П. 807-13-6.84 С1-00.05		
Н. контр.	Чеботарева		1.08.83	Кронштейн	Стадия	Масса	Масштаб
Нач.отд.	Бузунов		1.08.83		Р	14,37	1:5
Гл.спец.	Шипов		1.08.83		Лист	Листов 1
Рук.гр.	Иванов		1.08.83	Лист Б-ПН-3 ГОСТ 19903-74* / 3-III СТ3 ГОСТ 16523-70*	ЦИТЭП сельхоз Владимир	
Техник	Кондратьева		1.08.83			

Копировал Реброва Формат А3 19699-02 16

Инв.№ подл. | Подпись и дата | Взам. инв.№

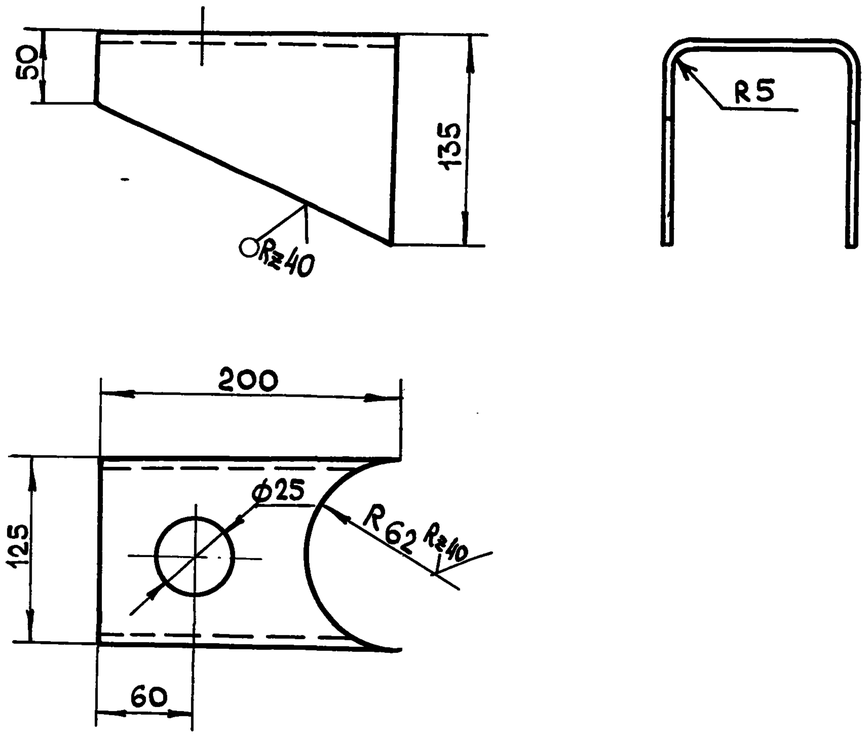

1. Неуказанные предельные отклонения размеров: отв. по Н 11, остальных-по $\pm \frac{I.T.14}{2}$

ГИП	Борисов			Косынка	Стадия	Масса	Масштаб
Н.контр.	Чеботарева				Р	4,9	1:4
Нач.отд.	Бузунов				Лист	Листов 1
Гл.спец.	Шипов			Лист Б-ПН-10 ГОСТ 19903-74* 3-III-СТ3 ГОСТ 14637-79*	ЦИТЭПсельхоз Владимир
Рук.гр.	Иванов				
Техник	Кондратьева				

Т.п. 807-13-6.84 С1-00.06

Инв. № подл. | Подпись и дата | Взам. инв. №

Копировал МКоб — Формат А4

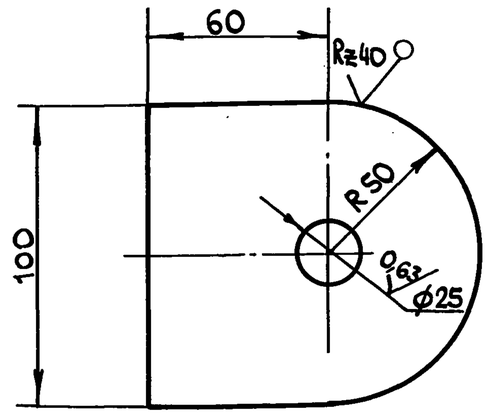

1. Неуказанные предельные отклонения размеров: отв.- по Н 11, остальных— по $\pm \frac{I.T.14}{2}$.

ГИП	Борисов			Пята	Стадия	Масса	Масштаб
Н.контр.	Чеботарева				Р	0,85	1:2
Нач.отд.	Бузунов				Лист	Листов 1
Гл.спец.	Шипов			Лист Б-ПН-10 ГОСТ 19903-74* 3-III СТ3 ГОСТ 14637-79	ЦИТЭПсельхоз Владимир
Рук.гр.	Иванов				
Техник	Кондратьева				

Т.п. 807-13-6.84 С1-00.07

Инв. № подл. | Подпись и дата | Взам. инв. №

Копировал МКоб — Формат А4

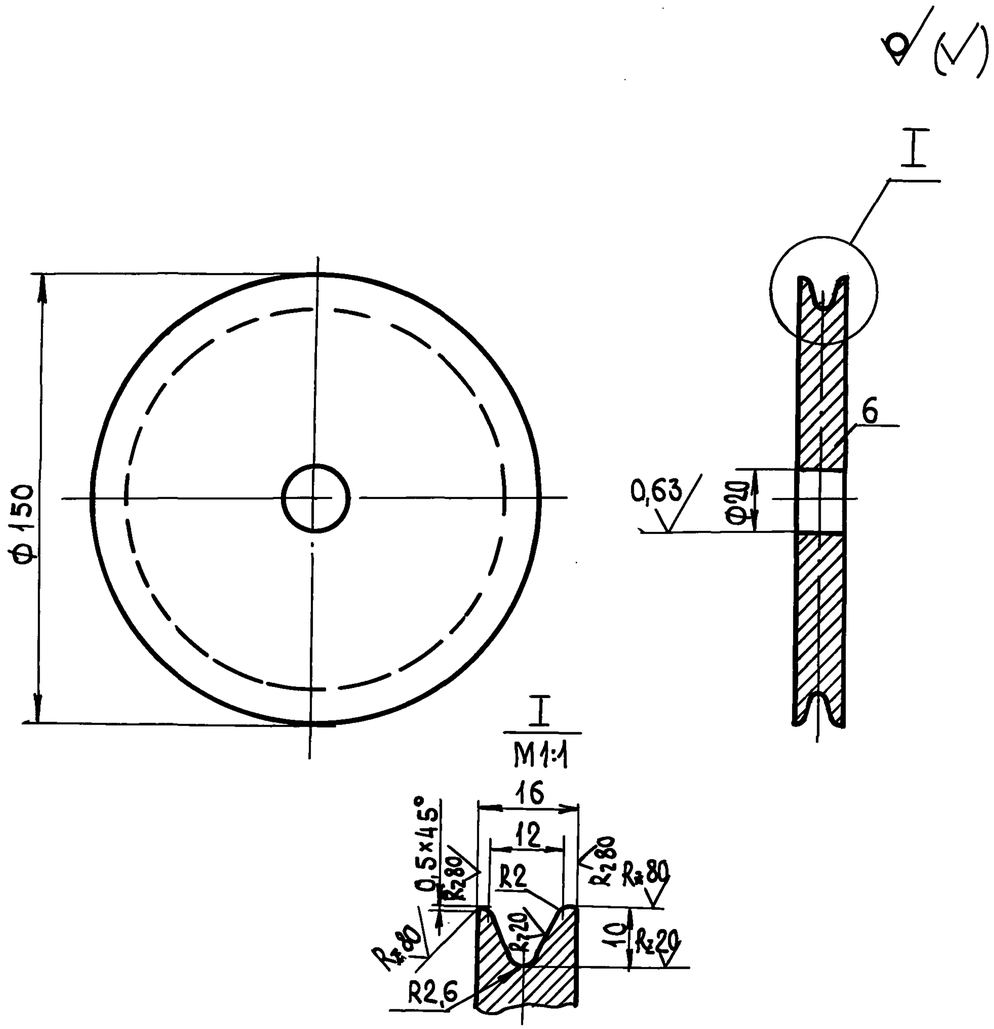

1. Неуказанные предельные отклонения размеров: отв- по Н11, валов- по h11, остальных- по $\pm\frac{IT14}{2}$

Т.П. 807-13-6.84				С1-00.08		
Ролик				Стадия	Масса	Масштаб
				Р	2,2	1:2
				Лист	Листов 1	
ГИП	Борисов		13.2.84			
Н. контр.	Чеботарева		1.08.83			
Нач. отд.	Бузунов		1.08.83			
Гл. спец.	Шипов		1.08.83			
Рук. гр.	Иванов		1.08.83			
Техник	Кондратьева		1.08.83			
Лист	Б-ПН-16 ГОСТ 19903-74* / 3-III Ст3 ГОСТ 14637-79			ЦИТЭПСельхоз Владимир		

Взам. инв. № | Подпись и дата | Инв. № подл.

Копировал Реброва Формат А4

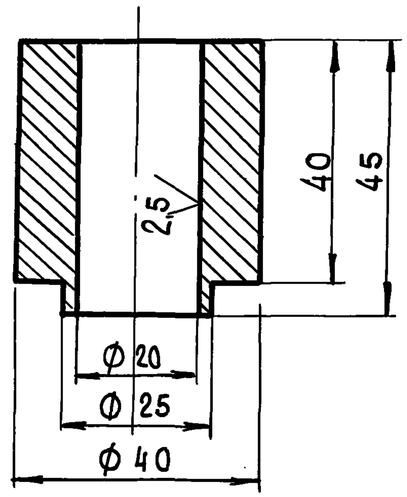

Предельные отклонения размеров: отв. по Н11, остальных по $\pm\frac{IT14}{2}$

Т.П. 807-13-6.84				С1-00.12		
Втулка				Стадия	Масса	Масштаб
				Р	1,8	1:2
				Лист	Листов 1	
ГИП	Борисов		13.2.84			
Н. контр.	Чеботарева		1.08.83			
Нач. отд.	Бузунов		1.08.83			
Гл. спец.	Шипов		1.08.83			
Рук. гр.	Иванов		1.08.83			
Техник	Кондратьева		1.08.83			
Круг	Б68 ГОСТ 2590-71* / Ст45 ГОСТ 535-79			ЦИТЭПСельхоз Владимир		

Взам. инв. № | Подпись и дата | Инв. № подл.

Копировал Формат А4

Формат	Зона	Поз.	Обозначение	Наименование	Кол.	Примечание
				Документация		
А4			С2-00-00СБ	Сборочный чертеж	1	
				Детали		
Б4		1	С2-00-01	Настил 2500×150×75		
				Сосна ГОСТ 8486-66	10	0,28 м³
Б4		2	С2-00-02	Стойка 1500×50×125		
				Сосна ГОСТ 8486-66	4	0,04 м³
				Стандартные изделия		
		3		Гвозди К 5.0×120		
				ГОСТ 4028-63	80	

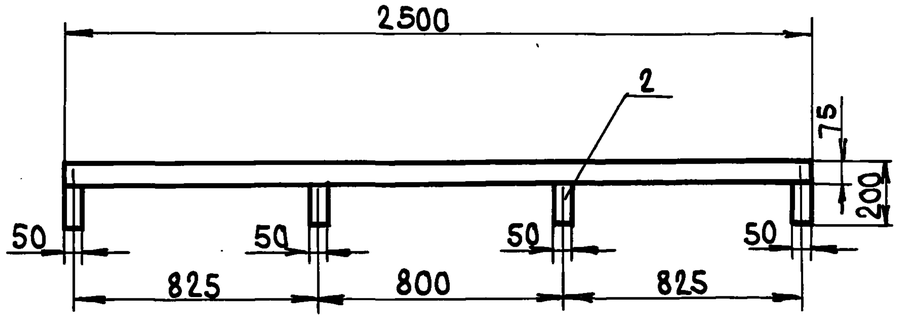

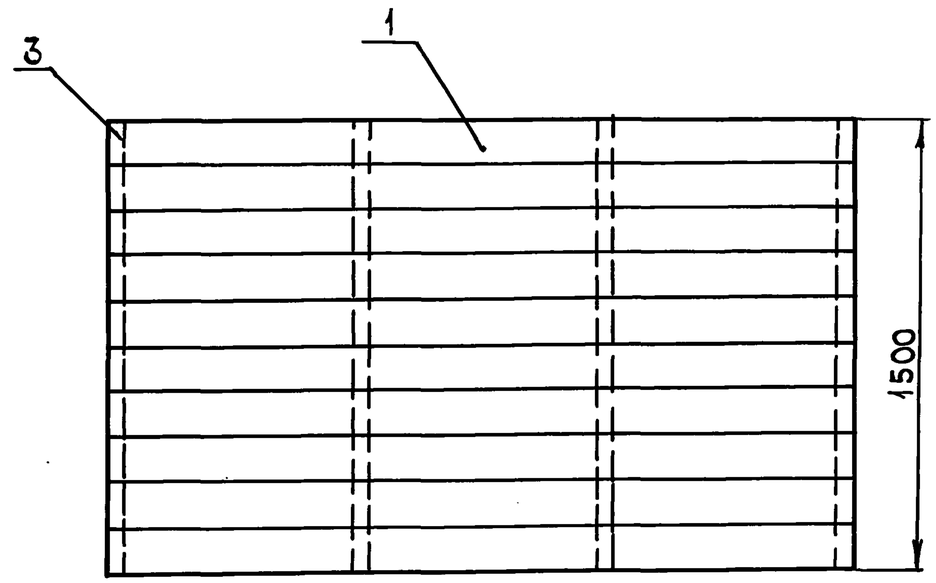

1. Все доски должны быть оструганы и швы плотно пригнаны.
2. Головки гвоздей утопить

ГИП	Борисов		13.2.84
Н. контр.	Чеботарева		1.08.83
Нач. отд.	Бузунов		1.08.83
Гл. спец	Шипов		1.08.83
Рук. гр.	Иванов		1.08.83
Техник	Кондратьева		1.08.83

Т.п. 807-13-6.84 С2-00.00

Стеллаж для посола шкур
Сборочный чертеж

Стадия	Лист	Листов
Р		1

ЦИТЭПСельхоз Владимир

Взам. инв. № | Подпись и дата | Инв. № подл.

Копировал | Формат А4

ГИП	Борисов		13.2.84
Н. контр.	Чеботарева		1.08.83
Нач. отд.	Бузунов		1.08.83
Гл. спец	Шипов		1.08.83
Рук. гр.	Иванов		1.08.83
Техник	Кондратьева		1.08.83

Т.п. 807-13-6.84 С2-00.00.СБ

Стеллаж для посола шкур (сборочный чертеж)

Стадия	Масса	Масштаб
Р	28	1:20
Лист	Листов 1	

ЦИТЭПСельхоз Владимир

Взам. инв. № | Подпись и дата | Инв. № подл.

Копировал | Формат А4

Вид Б-Б лист 1 / М 1:1 повернуто

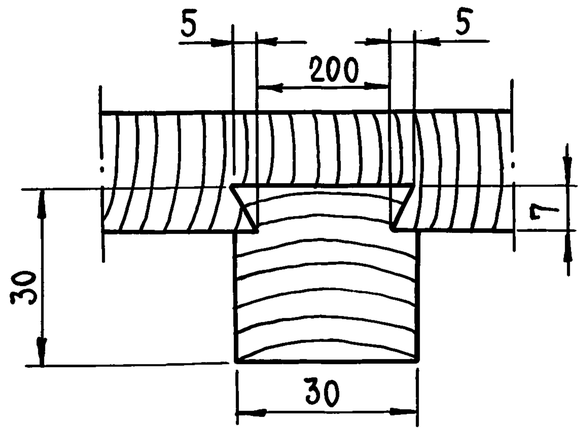

I лист 1 / М 1:1 повернуто

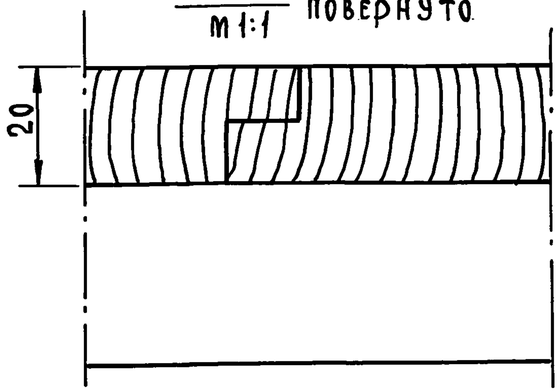

Формат	Зона	Поз.	Обозначение	Наименование	Кол.	Примечание
				Документация		
*			Л-00.00	Сборочный чертеж		А3, А4
				Детали		
БЧ		1	Л-00.01	Обшивка		
				1000 × 160 × 20		
				Осина ГОСТ 2695-71*	22	0,003м³
БЧ		2	Л-00.02	Обшивка		
				668 × 160 × 20		
				Осина ГОСТ 2695-71*	14	0,002м³
БЧ		3	Л-00.03	Стойка		
				960 × 70 × 70		
				Осина ГОСТ 2695-71*	3	0,004м³
БЧ		4	Л-00.04	Стойка		
				770 × 70 × 70		
				Осина ГОСТ 2695-71*	3	0,004м³
БЧ		5	Л-00.05	Опора		
				700 × 70 × 70		
				Осина ГОСТ 2695-71*	2	0,004м³
БЧ		6	Л-00.06	Стяжка		
				550 × 30 × 30		
				Осина ГОСТ 2695-71*	2	0,001м³
				Стандартные изделия		
		7		Петля ПНЦ 110 ГОСТ 5088-78	2	
		8		Шуруп А 4×22 ГОСТ 1145-80	20	
		9		Прибор с петлей ГОСТ-4.215-81	1	
		10		Гвозди ТП 25×50 ГОСТ 4028-63*	220	

ГИП	Борисов		13.2.84	Т.П. 807-13-6.84 Л-00.00		
Н. контр.	Чеботарева		1.08.83	Ларь для соли. Сборочный чертеж	Стадия	Лист	Листов
Нач. отд.	Бузунов		1.08.83		Р		1
Гл. спец.	Шипов		1.08.83		ЦИТЭП сельхоз Владимир		
Рук. гр.	Иванов		1.08.83				
Ст. техн.	Кононова		1.08.83				

Инв. № подл. | Подпись и дата | Взам. инв. №

Т.П. 807-13-6.84 Л-00.00СБ Лист 2

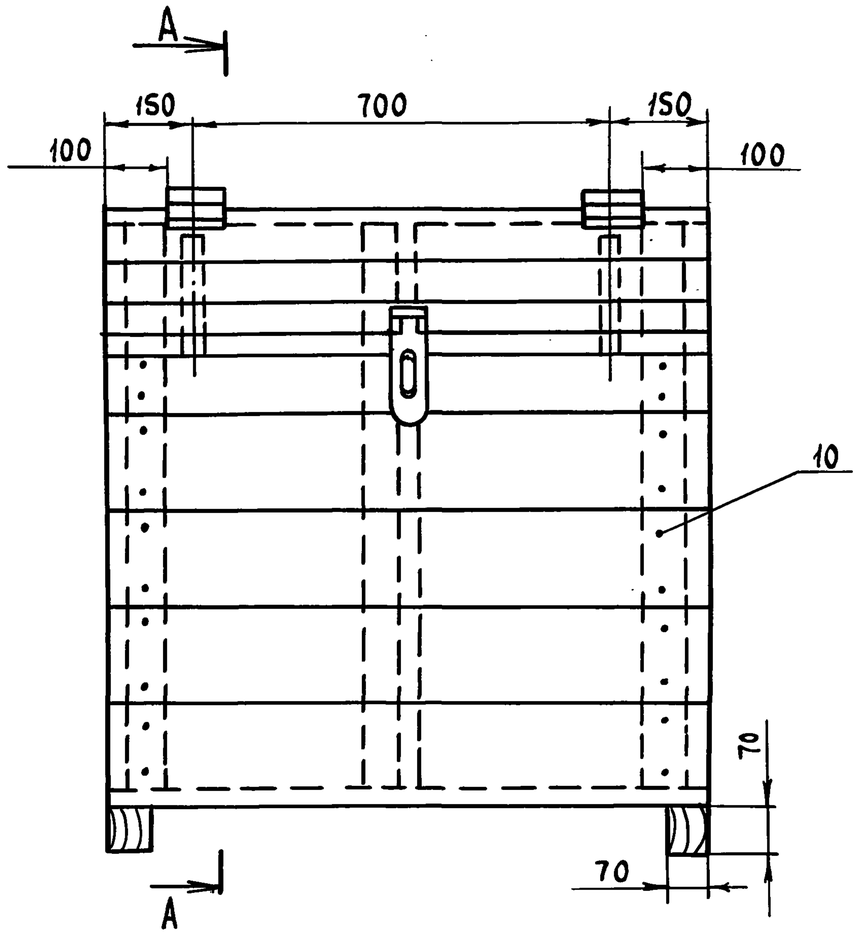

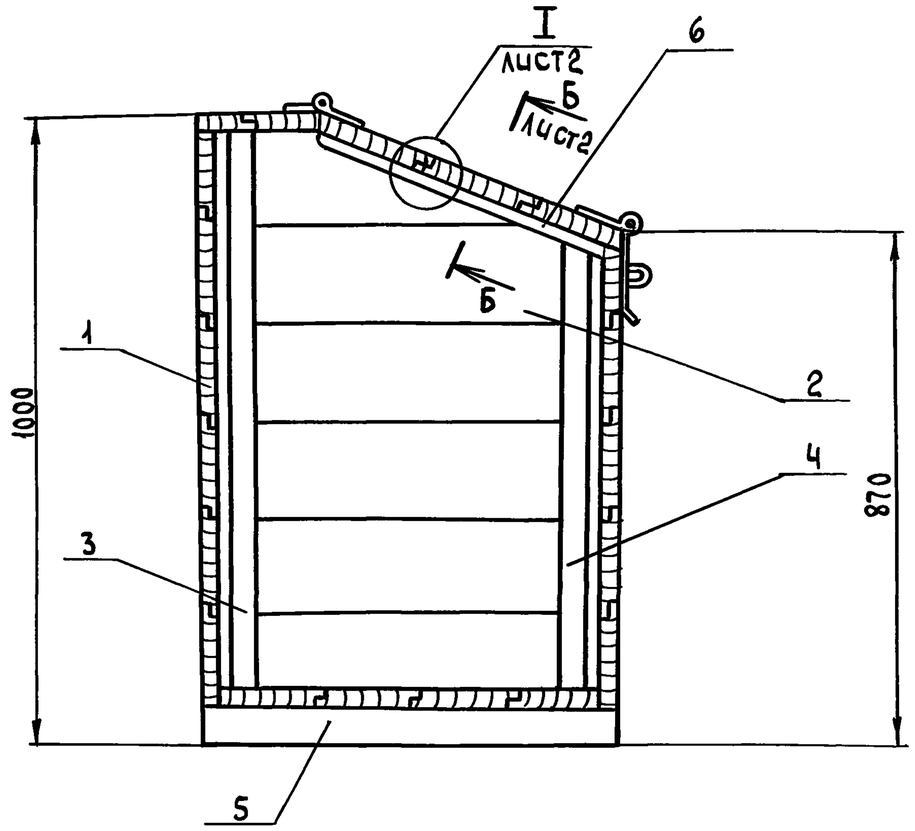

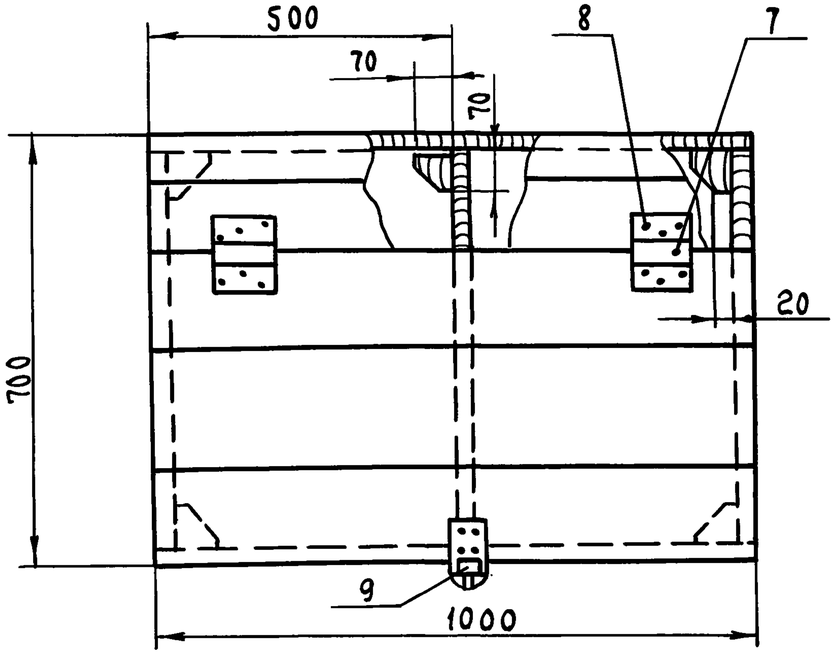

1. Все доски должны быть оструганы и швы пригнаны плотно.
2. Головки гвоздей утопить.
3. Наружную поверхность проолифить и окрасить масляной краской.

				Т.П. 807-13-6.84	Л-00.00.СБ	
				Ларь для соли Сборочный чертёж	Стадия	Масса	Масштаб
ГИП	Борисов		13.2.84		Р	80	1:10
Н.контр.	Чеботарёва		1.08.83		Лист 1	Листов 2	
Нач. отд.	Бузунов		1.08.83		ЦИТЭПсельхоз Владимир		
Гл.спец.	Шипов		1.08.83				
Рук. гр.	Иванов		1.08.83				
Ст.техник	Кононова		1.08.83				

Копировал Лукьянова Формат А3 19699-02 21

Инв. № подл. | Подпись и дата | Взам. инв. №

Формат	Зона	Поз.	Обозначение	Наименование	Кол.	Примечание
				Документация		
А4			К-00.00СБ	Сборочный чертёж		
				Детали		
А4		1	К-00.01	Стяжка	3	
А4		2	К-00.02	Перемычка	1	
А4		3	К-00.03	Стойка	2	
А4		4	К-00.04	Настил	2	
Б4		5	К-00.05	Связь 60х60 L=1050		
				Дуб ГОСТ 2695-71	1	0,004м³
				Стандартные изделия		
		6		Шуруп А6х100		
				ГОСТ 1145-70*	2	

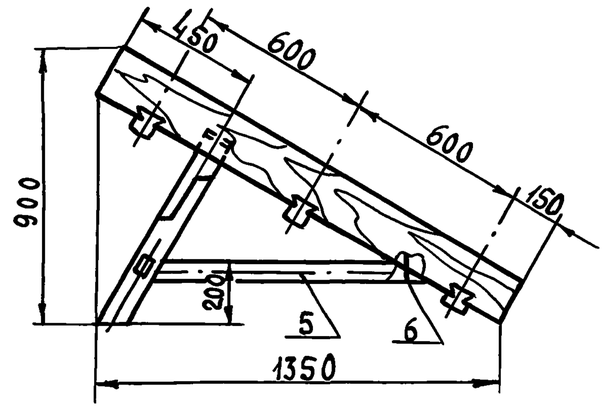

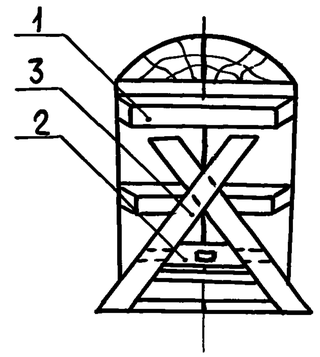

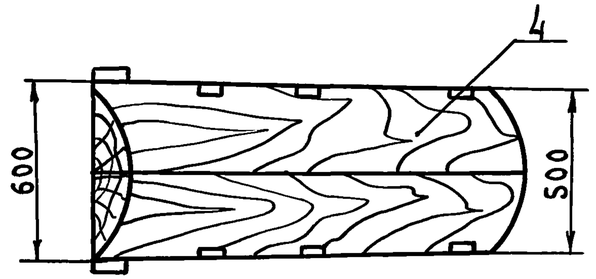

1. Все доски и брусья должны быть остругани и швы пригнаны плотно.
2. Головки гвоздей и шурупов утопить
3. В качестве клея при сборке колоды применить синтетическую смолу. Сборку в шип заштифтовать
4. При целом настиле поз. 4 детали поз. 1 не делать.

ГИП	Борисов		13.2.84	Т.П. 807-13-6.84	К-00.00	
Н.контр.	Чеботарёва		1.08.83	Колода для мездрения шкур (сборочный чертёж)	Стадия: Р	Лист:	Листов: 1
Нач.отд.	Бузунов		1.08.83			
Гл.спец.	Шипов		1.08.83		ЦИТЭП сельхоз Владимир	
Рук.гр.	Иванов		1.08.83			
Техник	Кондратьева		1.08.83			

Копировал Лукьянова Формат А4

Взам. инв. № | Подпись и дата | Инв. № подл.

ГИП	Борисов		13.2.84	Т.П. 807-13-6.84	К-00.00СБ	
Н.контр.	Чеботарёва		1.08.83	Колода для мездрения шкур (сборочный чертёж)	Стадия: Р	Масса: 23	Масштаб: 1:20
Нач.отд.	Бузунов		1.08.83			
Гл.спец.	Шипов		1.08.83		Лист:	Листов: 1
Рук.гр.	Иванов		1.08.83		ЦИТЭП сельхоз Владимир	
Техник	Кондратьева		1.08.83			

Копировал Лукьянова Формат А4

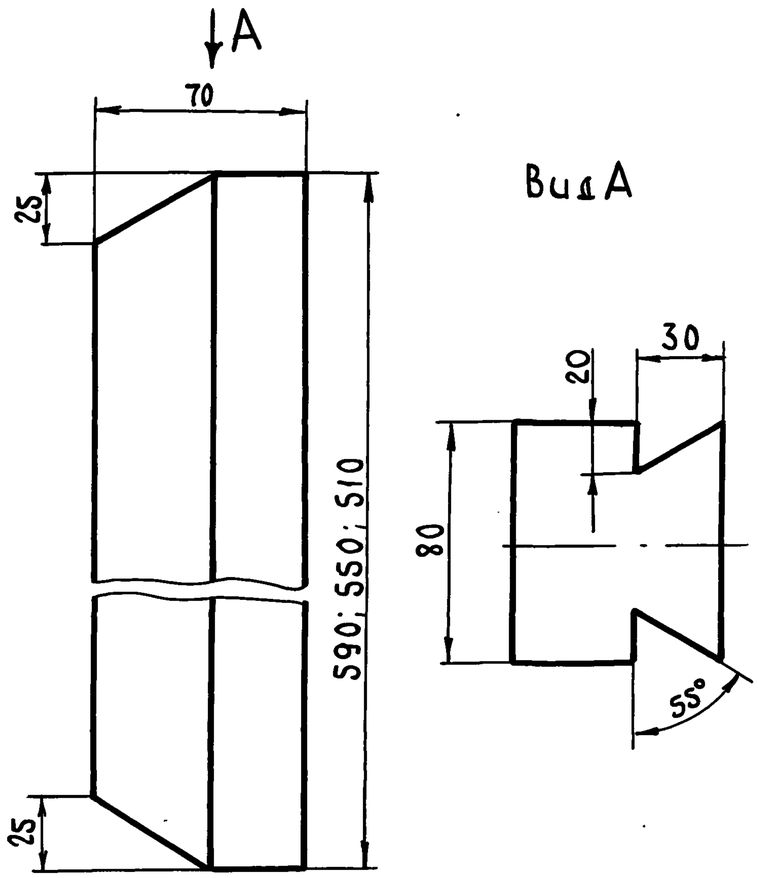

Вид А

ГИП	Борисов		13.2.84	Т.П. 807-13-6.84 К-00.01		
Н. контр.	Чеботарёва		1.08.83	Стяжка	Стадия	Масса	Масштаб
Нач. отд.	Бузунов		1.08.83		Р	0,001м³	1:2
Гл. спец.	Шипов		1.08.83		Лист	Листов 1
Рук. гр.	Иванов		1.08.83	Дуб ГОСТ 2695-71*	ЦИТЭП сельхоз Владимир	
Техник	Кондратьева		1.08.83			

Копировал Лукьянова Формат А4

Инв. № подл. | Подпись и дата | Взам. инв. №

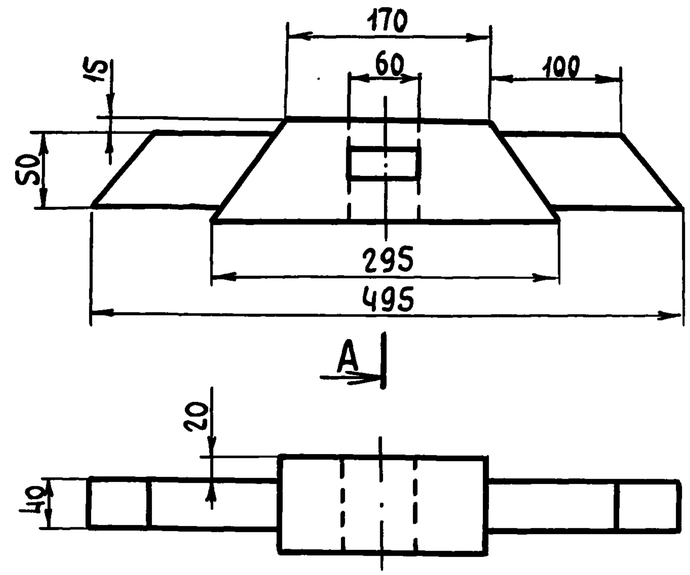

A-A
М 1:2

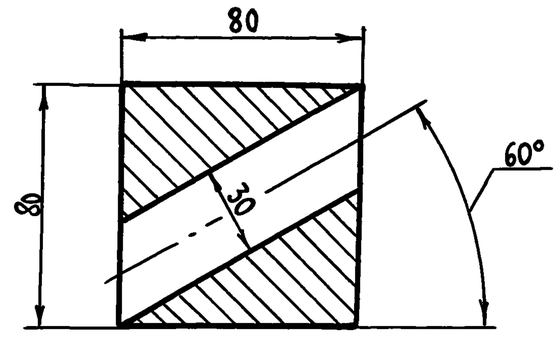

ГИП	Борисов		13.2.84	Т.П. 807-13-6.84 К-00.02		
Н. контр.	Чеботарёва		1.08.83	Перемычка	Стадия	Масса	Масштаб
Нач. отд.	Бузунов		1.08.83		Р	0,001м³	1:5
Гл. спец.	Шипов		1.08.83		Лист	Листов 1
Рук. гр.	Иванов		1.08.83	Дуб ГОСТ 2695-71*	ЦИТЭП сельхоз Владимир	
Техник	Кондратьева		1.08.83			

Копировал Лукьянова Формат А4 196 99-02 23

Инв. № подл. | Подпись и дата | Взам. инв. №

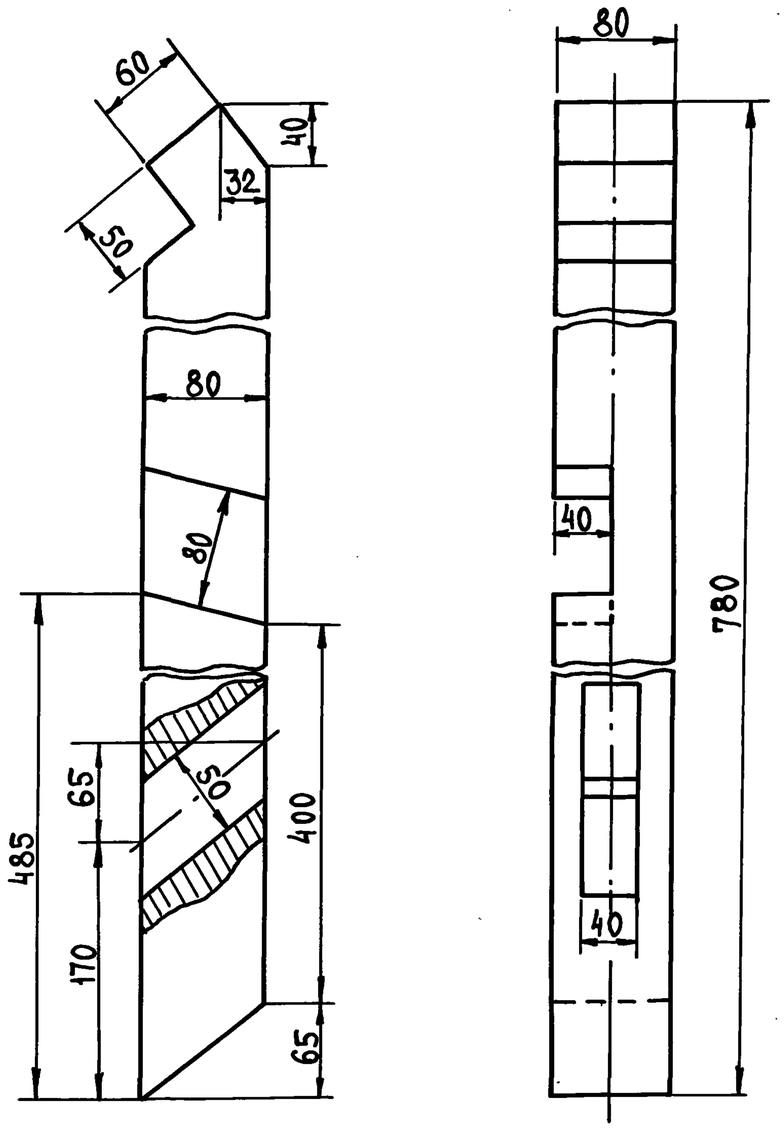

				Т.п. 807-13-6.84	К-00.03	
ГИП	Борисов		13.2.84	Стойка	Стадия: Р	Масса: 0,004 м³	Масштаб: 1:4
Н.контр.	Чеботарева		1.08.83		Лист	Листов 1
Нач.отд.	Бузунов		1.08.83			
Гл.спец.	Шипов		1.08.83	Дуб ГОСТ 2695-71*	ЦИТЭП сельхоз Владимир	
Рук.гр.	Иванов		1.08.83			
Техник	Кондратьева		1.08.83			

Инв.№ подл. | Подпись и дата | Взам. инв.№

Копировал Реброва Формат А4

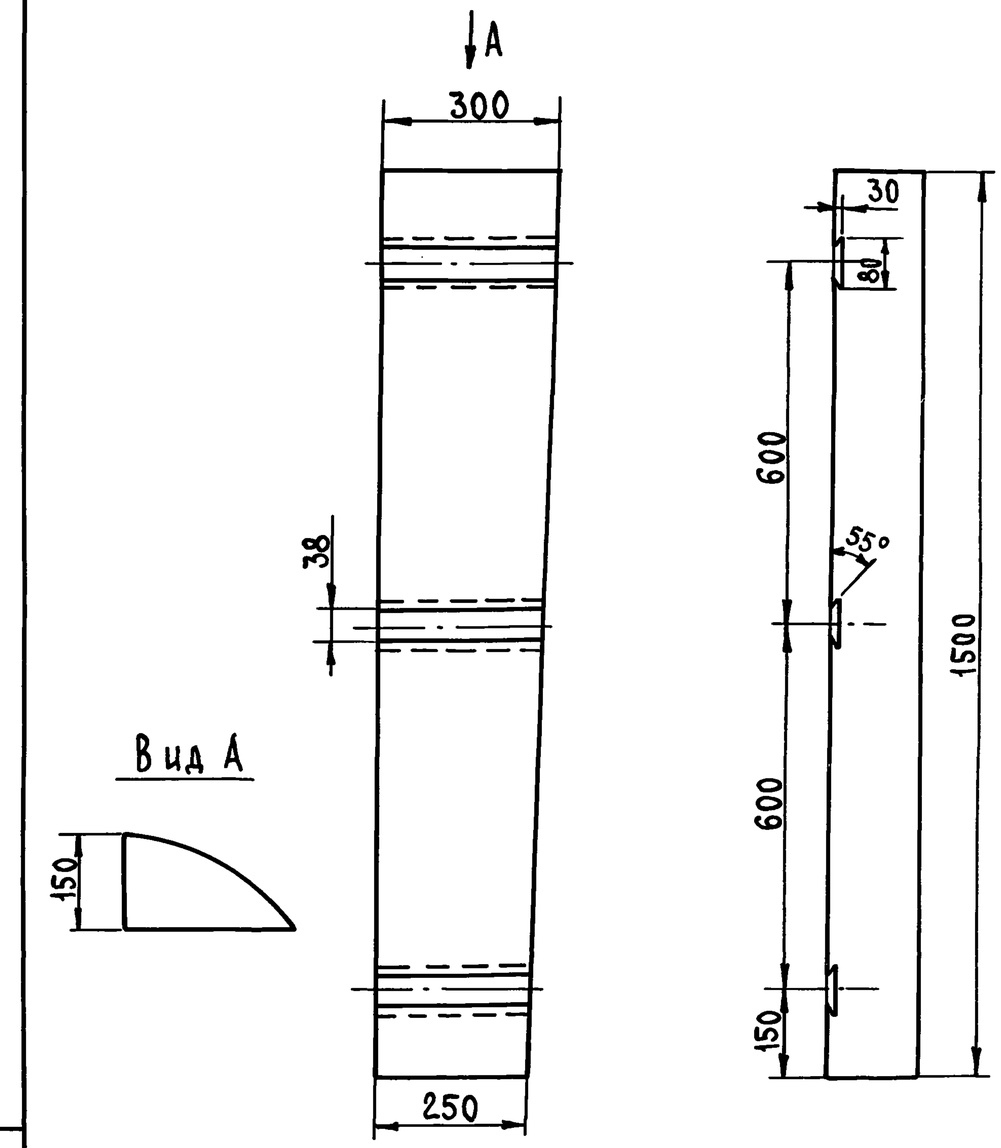

				Т.п. 807-13-6.84	К-00.04	
ГИП	Борисов		13.2.84	Настил	Стадия: Р	Масса: 0,06 м³	Масштаб: 1:10
Н.контр.	Чеботарева		1.08.83		Лист	Листов 1
Нач.отд.	Бузунов		1.08.83			
Гл.спец.	Шипов		1.08.83	Дуб спец. распил.	ЦИТЭП сельхоз Владимир	
Рук.гр.	Иванов		1.08.83			
Техник	Кондратьева		1.08.83			

Инв.№ подл. | Подпись и дата | Взам. инв.№

Копировал Реброва Формат А4 19699-02 24

Формат	Зона	Поз.	Обозначение	Наименование	Кол.	Примечание
А4		7	УС-00.05	Крюк	10	
Б4		8	УС-00.06	Пята		
				Полоса $\frac{10\times50\ ГОСТ\ 103-76}{Ст3сп\ ГОСТ\ 535-79}$		
				$\ell=50$	4	0,2
А4		9	УС-00.07	Фиксирующая рамка	1	

Формат	Зона	Поз.	Обозначение	Наименование	Кол.	Примечание
				Документация		
А3			УС-00.00	Сборочный чертёж		
				Сборочные единицы		
А4		1	УС-00.10	Конус	10	
А4		2	УС-00.20	Лоток съёмный	1	
				Детали		
Б4		3	УС-00.01	Поперечина		
				Уголок $\frac{32\times32\times4\ ГОСТ\ 8509-72}{Ст.3сп\ ГОСТ\ 535-79}$		
				$\ell=1536$	4	2,95кг
Б4		4	УС-00.02	Стойка		
				Уголок $\frac{32\times32\times4\ ГОСТ\ 8509-72}{Ст\ 3сп\ ГОСТ\ 535-79}$		
				$\ell=1590$	4	3,10кг
Б4		5	УС-00.03	Поперечина		
				Уголок $\frac{32\times32\times4\ ГОСТ\ 8509-72}{ст3сп\ ГОСТ\ 535-79}$		
				$\ell=660$	2	1,26кг
Б4		6	УС-00.04	Поперечина		
				Уголок $\frac{32\times32\times4\ ГОСТ\ 8509-72}{Ст3сп\ ГОСТ\ 535-79}$		
				$\ell=200$	2	0,38кг

Инв. № подл. | Подпись и дата | Взам. инв. №

ГИП	Борисов		12.2.84	Т.П. 807-13-6.84 УС-00.00
Н.контр.	Чеботарёва		1.08.83	Передвижной убойный станок для птицы
Нач. отд.	Бузунов		1.08.83	
Гл. спец.	Шипов		1.08.83	
Рук. гр.	Иванов		1.08.83	
Инж.	Голубева		1.08.83	

Стадия	Лист	Листов
Р	1	2

ЦИТЭ Псельхоз Владимир

Копировал Лукьянова Формат А4

Формат	Зона	Поз.	Обозначение	Наименование	Кол.	Примечание
				Документация		
А4			УС-00.10	Сборочный чертеж		
				Детали		
А4		1	УС-00.11	Корпус	1	
А4		2	УС-00.12	Проушина	1	
				Стандартные изделия		
		3		Заклепка ГОСТ 10302-80 3×6-011	4	

ГИП	Борисов		13.2.84	Т.П. 807-13-6.84 УС-00.10	
Н.контр.	Чеботарева		1.08.83	Конус	Стадия: Р; Лист: ; Листов: 1
Нач.отд.	Бузунов		1.08.83		ЦИТЭП сельхоз Владимир
Гл.спец.	Шипов		1.08.83		
Рук.гр.	Иванов		1.08.83		
Инж.	Голубева		1.08.83		

Копировал Реброва Формат А4

Инв.№ подл. | Подпись и дата | Взам. инв.№

Формат	Зона	Поз.	Обозначение	Наименование	Кол.	Примечание
				Документация		
А4			УС-00.20	Сборочный чертеж		
				Детали		
Б4		1	УС-00.21	Угольник		
				Уголок $\frac{25\times25\times4\ ГОСТ\ 8509-72^*}{ст\ 3сп\ ГОСТ\ 535-79}$		
				ℓ = 1470	2	2,14кг
Б4		2	УС-00.22	Угольник		
				Уголок $\frac{25\times25\times4\ ГОСТ\ 8509-72^*}{ст\ 3сп\ ГОСТ\ 535-79}$		
				ℓ = 690	2	1,00кг
А4		3	УС-00.23	Дно	1	
А4		4	УС-00.24	Стенка боковая	1	
А4		5	УС-00.25	Стенка боковая	1	
Б4		6	УС-00.26	Патрубок		
				Труба 50×3 ГОСТ 3262-75*		
				ℓ = 50	1	0.2

ГИП	Борисов		13.2.84	Т.П. 807-13-6.84 УС-00.20	
Н.контр.	Чеботарева		1.08.83	Лоток съемный	Стадия: Р; Лист: ; Листов: 1
Нач.отд.	Бузунов		1.08.83		ЦИТЭП сельхоз Владимир
Гл.спец.	Шипов		1.08.83		
Рук.гр.	Иванов		1.08.83		
Инж.	Голубева		1.08.83		

Копировал Реброва Формат А4

Инв.№ подл. | Подпись и дата | Взам. инв.№

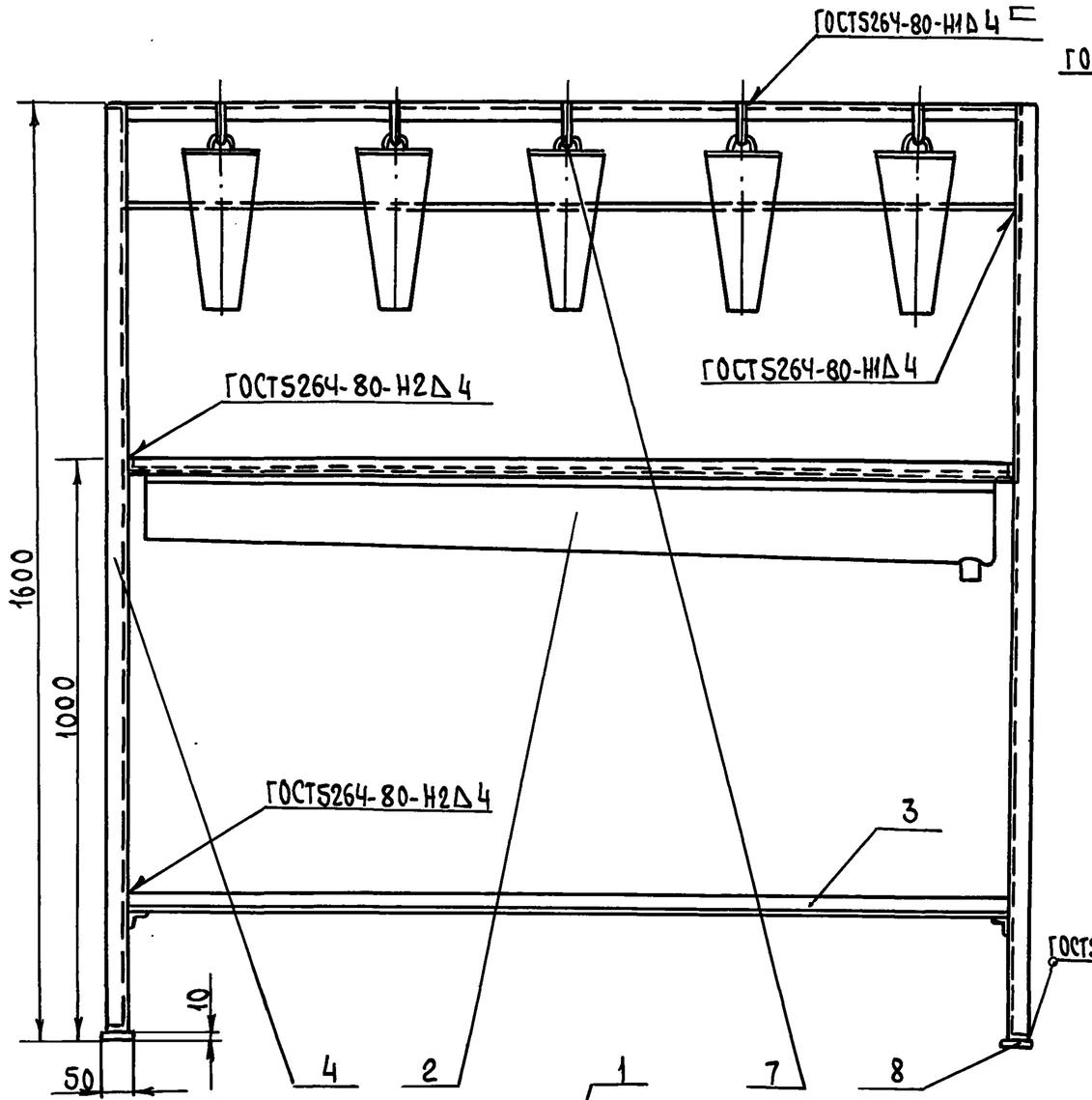

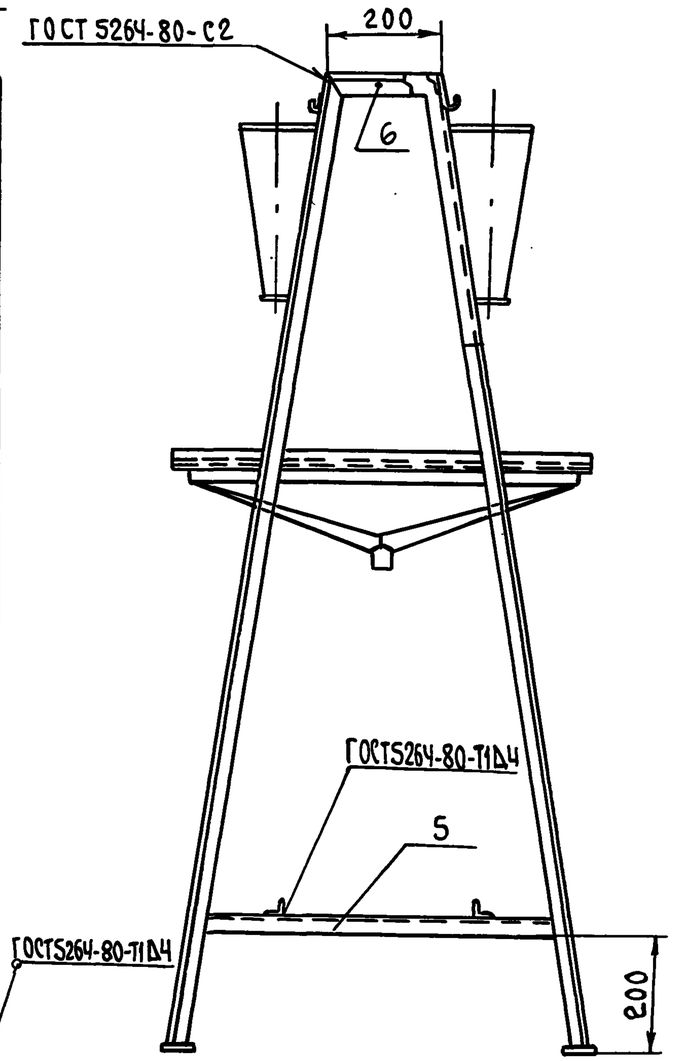

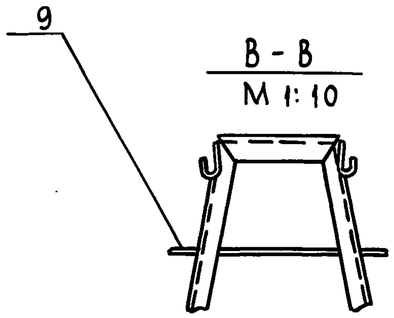

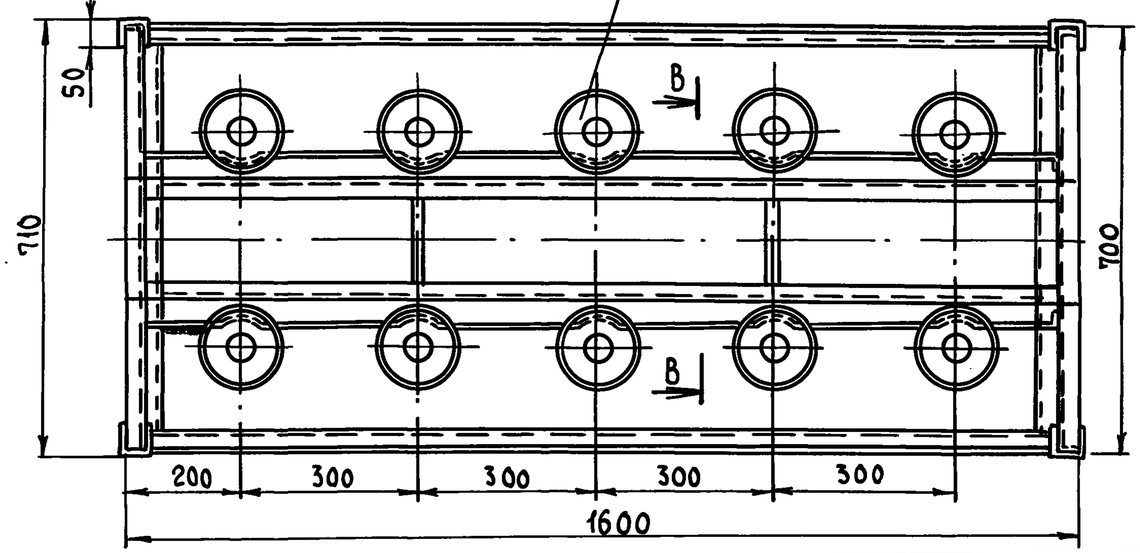

1. Сварку производить по контуру прилегания деталей сплошным швом электродом Э-42 ГОСТ 9467-75
2. Сварные швы зачистить и перед окраской шпаклевать шпаклёвкой ХВ-00-05 ГОСТ 10277-76*
3. Металлоконструкции грунтовать грунтовкой ГФ-020 и окрасить эмалью
4. Конус (узел УС-00.20) расчитан на фиксацию курицы

				Т.п. 807-13-6.84 УС-00.00СБ		
				Передвижной убойный станок для птицы Сборочный чертёж	Стадия	Масса	Масштаб
ГИП	Борисов		8.2.84		Р	56,8	1:10
Н.контр	Чеботарёва		1.08.84		Лист	Листов 1
Нач.отд.	Бузунов		1.08.84			
Гл.спец.	Шипов		1.08.84		ЦИТЭП сельхоз Владимир	
Рук.гр.	Иванов		1.08.84			
Инж.	Голубева		1.08.84			

Копировал Лукьянова Формат А3 19699-02 27

Инв. № подл. | Подпись и дата | Взам. инв. №

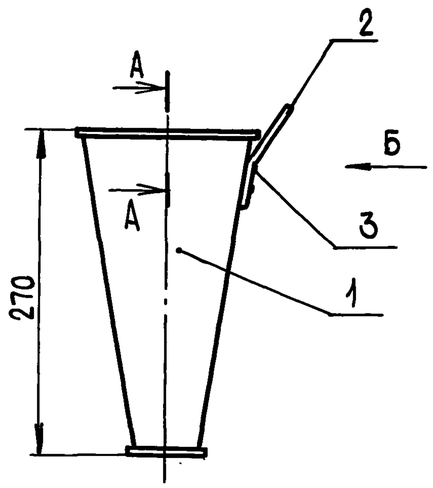

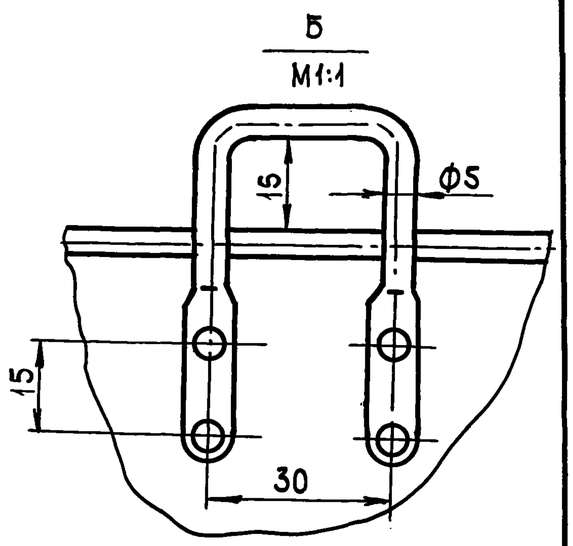

А - А
М 1:1

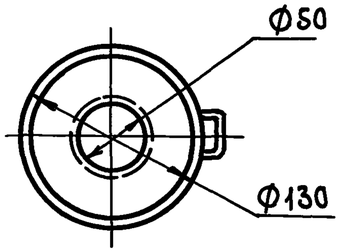

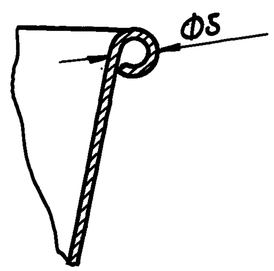

				Т.п. 807-13-6.84 УС-00.10 СБ		
				Конус Сборочный чертеж	Стадия	Масса	Масштаб
ГИП	Борисов		13.2.84		Р	0,87	1:5
Н.контр.	Чеботарева		1.08.83		Лист	Листов 1
Нач.отд.	Бузунов		1.08.83		ЦИТЭПсельхоз Владимир	
Гл.спец.	Шипов		1.08.83			
Рук.гр.	Иванов		1.08.83			
Инж.	Голубева		1.08.83			

Инв.№ подл. | Подпись и дата | Взам.инв.№

Копировал | Формат А4

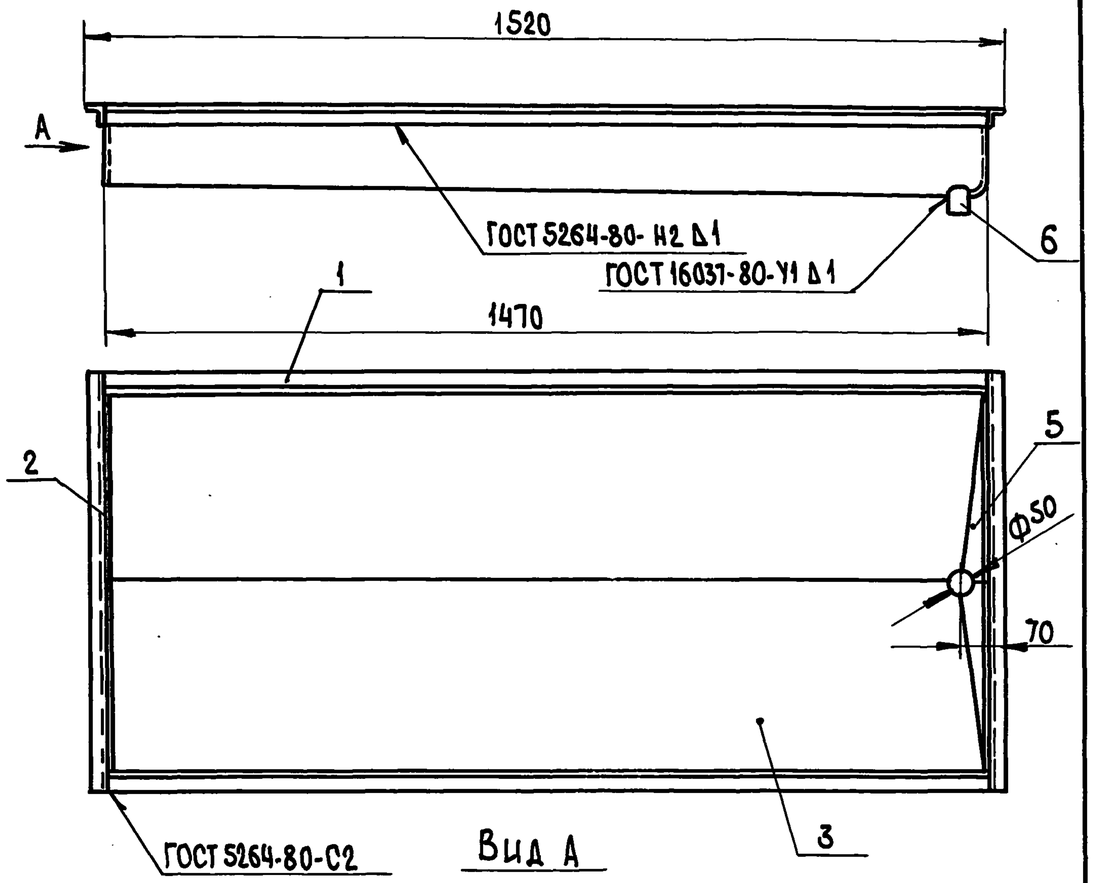

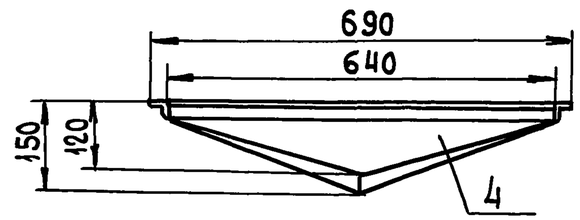

				Т.п. 807-13-6.84 УС-00.20.СБ		
				Лоток съемный Сборочный чертеж	Стадия	Масса	Масштаб
ГИП	Борисов		13.2.84		Р	18,93	1:10
Н.контр.	Чеботарева		1.08.83		Лист	Листов 1
Нач.отд.	Бузунов		1.08.83		ЦИТЭП сельхоз Владимир	
Гл.спец	Шипов		1.08.83			
Рук.гр.	Иванов		1.08.83			
Инж.	Голубева		1.08.83			

Инв.№ подл. | Подпись и дата | Взам.инв.№

Копировал | Формат А4

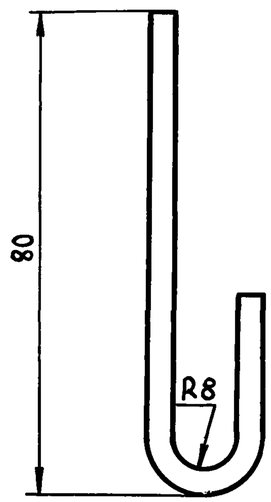

1. Острые кромки притупить
2. Неуказанные предельные отклонения размеров $\pm\frac{JT14}{2}$
3. Длина полосы $L = 120$ мм

ГИП	Борисов		13.2.84	Т.П. 807-13-6.84 УС-00.05		
Н.контр.	Чеботарёва		1.02.83	Крюк	Стадия	Масса	Масштаб
Нач.отд.	Бузунов		1.02.83		Р	0,076	1:1
Гл.спец.	Шипов		1.02.83		Лист	Листов 1
Рук. гр.	Иванов		1.02.83	Полоса $\frac{Б\text{-}2\text{-}4\times20\ ГОСТ\ 103\text{-}76}{Ст.3кп\ ГОСТ\ 6422\text{-}76}$	ЦИТЭП сельхоз Владимир	
Техник	Кондратьева		1.02.83			

Копировал Лукьянова Формат А4

Взам.инв.№ | Подпись и дата | Инв.№подл.

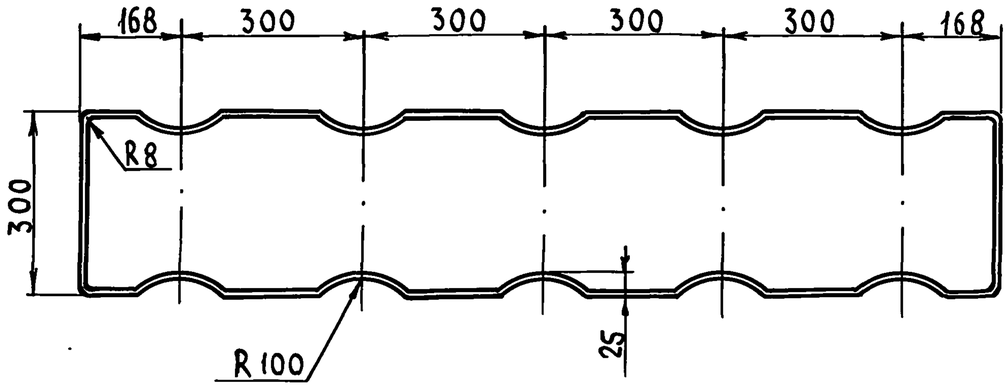

1. Длина проволоки 3772 мм
2. Неуказанные предельные отклонения размеров $\pm\frac{JT14}{2}$

ГИП	Борисов		13.2.84	Т.П. 807-13-6.84 УС-00.07		
Н.контр.	Чеботарёва		1.02.83	Фиксирующая рамка	Стадия	Масса	Масштаб
Нач.отд.	Бузунов		1.02.83		Р	0,174	1:10
Гл.спец.	Шипов		1.02.83		Лист	Листов 1
Рук. гр.	Иванов		1.02.83	Проволока 8-0-С ГОСТ 3282-74	ЦИТЭП сельхоз Владимир	
Техник	Кондратьева		1.02.83			

Копировал Лукьянова Формат А4

Взам.инв.№ | Подпись и дата | Инв.№подл.

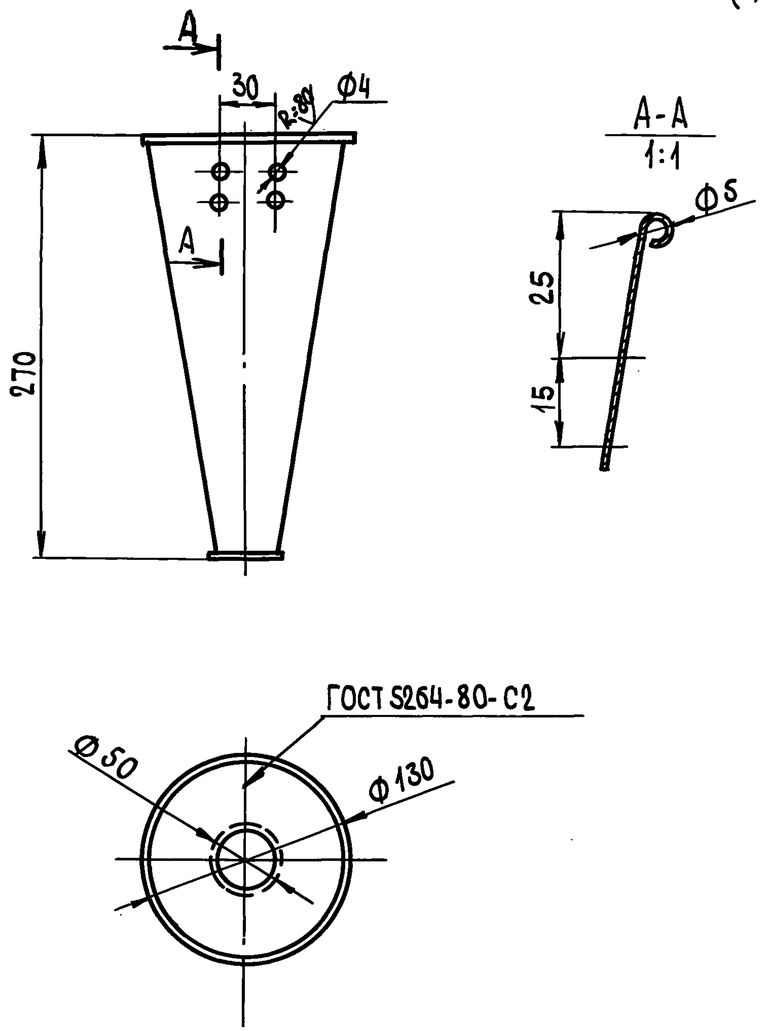

1. НЕУКАЗАННЫЕ ПРЕДЕЛЬНЫЕ ОТКЛОНЕНИЯ РАЗМЕРОВ ОТВ H14, ВАЛОВ-h14, ОСТАЛЬНЫХ ± JS14

ГИП	Борисов		13.2.84	Т.П. 807-13-6.84 УС-00.11		
Н. контр.	Чеботарева		1.08.83	Корпус	Стадия: Р	Масса: 0,835	Масштаб: 1:4
Нач. отд.	Бузунов		1.08.83		Лист	Листов 1
Гл. спец	Шипов		1.08.83	Лист 1,5 ГОСТ 19903-74 / 3-III-Ст3 ГОСТ 16523-70*	ЦИТЭПСельхоз Владимир
Рук. гр.	Иванов		1.08.83		
Техник	Кондратьева		1.08.83		

Взам. инв. № | Подпись и дата | Инв. № подл.

Копировал | Формат А4

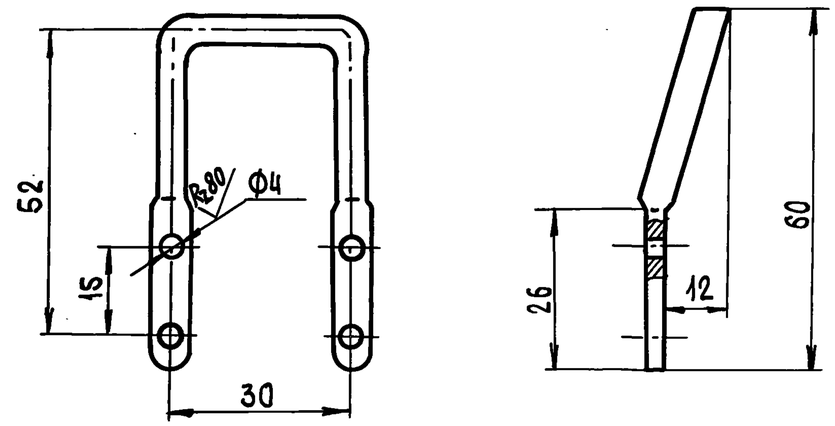

1. Длина L = 150мм
2. Неуказанные предельные отклонения размеров ± $\frac{IT14}{2}$

ГИП	Борисов		13.2.84	Т.П. 807-13-6.84 УС-00.12		
Н. контр.	Чеботарева		1.08.83	Проушина	Стадия: Р	Масса: 0,023	Масштаб: 1:1
Нач. отд.	Бузунов		1.08.83		Лист	Листов
Гл. спец	Щипов		1.08.83	Проволока 5,0-0-С ГОСТ 3282-74	ЦИТЭПСельхоз Владимир
Рук. гр.	Иванов		1.08.83		
Техник	Кондратьева		1.08.83		

Взам. инв. № | Подпись и дата | Инв. № подл.

Копировал | Формат А4

Развёртка

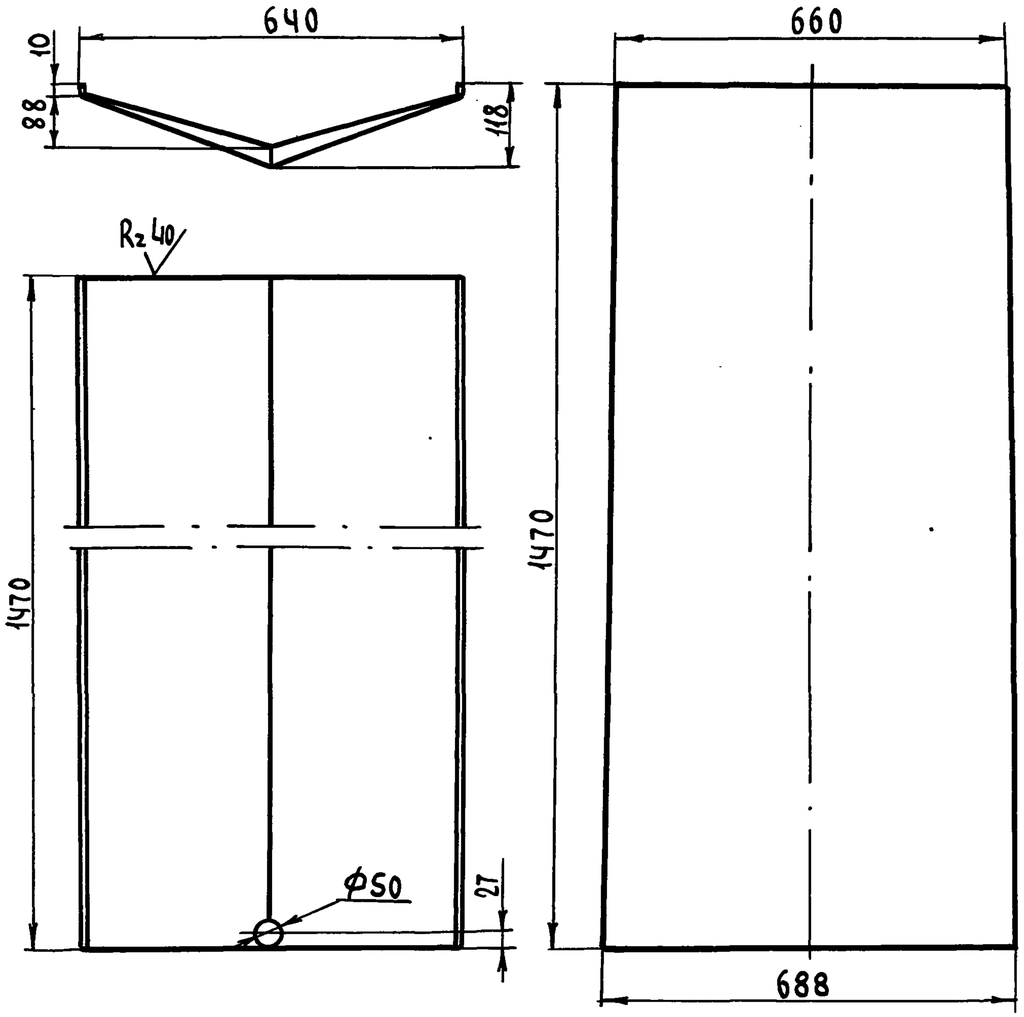

1. Неуказанные предельные отклонения размеров: отв. H11, остальных $\pm \frac{IT14}{2}$

ГИП	Борисов		13.2.84	Т.П. 807-13-6.84 УС-00.23		
Н. контр.	Чеботарёва		1.02.83	Дно	Стадия: Р	Масса: 11,60	Масштаб: 1:10
Нач. отд.	Бузунов		1.02.83		Лист	Листов 1
Гл. спец.	Шипов		1.02.83	Лист 1,5 ГОСТ 19903-74* 3-III-Ст3 ГОСТ 16523-70*	ЦИТЭП сельхоз Владимир
Рук. гр.	Иванов		1.02.83		
Техник	Кондратьева		1.02.83		

Инв. № подл. | Подпись и дата | Взам. инв. №

Копировал Лукьянова Формат А4

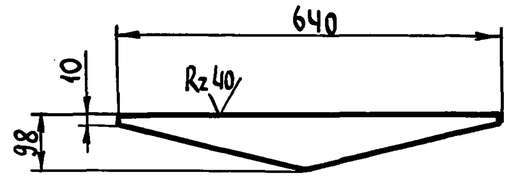

1. Неуказанные предельные отклонения размеров $\pm \frac{IT14}{2}$

ГИП	Борисов		13.2.84	Т.П. 807-13-6.84 УС-00.24		
Н. контр.	Чеботарёва		1.02.83	Стенка боковая	Стадия: Р	Масса: 0.37	Масштаб: 1:10
Нач. отд.	Бузунов		1.02.83		Лист	Листов 1
Гл. спец.	Шипов		1.02.83	Лист 1,5 ГОСТ 19903-74* 3-III-Ст3 ГОСТ 16523-70*	ЦИТЭП сельхоз Владимир
Рук. гр.	Иванов		1.02.83		
Техник	Кондратьева		1.02.83		

Инв. № подл. | Подпись и дата | Взам. инв. №

Копировал Лукьянова Формат А4

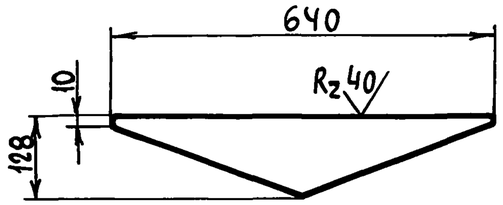

1 Неуказанные предельные отклонения размеров: $\pm \frac{IT\,14}{2}$

ГИП	Борисов		13.2.84
Н. контр.	Чеботарёва		1.08.83
Нач. отд.	Бузунов		1.08.83
Гл. спец.	Шипов		1.08.83
Рук. гр.	Иванов		1.08.83
Техник	Кондратьева		1.08.83

Т.П. 807-13-6.84 УС-00.25

Стенка боковая

Стадия	Масса	Масштаб
Р	0,482	1:10

Лист | Листов 1

Лист $\frac{1.5\ ГОСТ\ 19903-74^*}{3-\text{III}-Ст3\ ГОСТ\ 16523-70}$

ЦИТЭП сельхоз Владимир

Инв. № подл. | Подпись и дата | Взам. инв. №

Копировал Лукьянова Формат А4

Формат	Зона	Поз.	Обозначение	Наименование	Кол.	Примечание
				Документация		
А3			П2-00.00.СБ	Сборочный чертёж		
				Детали		
БЧ		1	П2-00.01	Стойка		
				Труба 32х2,8 ГОСТ 3262-75. ℓ=1800	2	4,8 кг
БЧ		2	П2-00.02	Основание		
				Труба 32х2,8 ГОСТ 3262-75. ℓ=1540	2	4,6 кг
БЧ		3	П2-00.03	Стойка		
				Труба 32х2,8 ГОСТ 3262-75. ℓ=1100	4	2,9 кг
БЧ		4	П2-00.04	Основание		
				Труба 32х2,8 ГОСТ 3262-75 ℓ=1000	2	2,6 кг
БЧ		5	П2-00.05	Основание		
				Труба 32х2,8 ГОСТ 3262-75. ℓ=800	5	2,1 кг
БЧ		6	П2-00.06	Перекладина		
				Труба 15х2,5 ГОСТ 3262-75. ℓ=180	8	0,195 кг
БЧ		7	П2-00.07	Стойка		
				Труба 15х2,5 ГОСТ 3262-75. ℓ=300	4	0,324 кг
БЧ		8	П2-00.08	Поручень со стойками		
				Труба 15х2,5 ГОСТ 3262-75, ℓ=3920	1	3,55 кг
БЧ		9	П2-00.09	Перекладина		
				Труба 15х2,5 ГОСТ 3262-75. ℓ=800	8	0,864 кг
БЧ		10	П2-00.10	Настил Ст3 ГОСТ 8706-78		
				4х180х800	4	3,14 кг
БЧ		11	П2-00.11	Настил Ст3 ГОСТ 8706-78		
				4х1000х800	1	12,56 кг

ГИП	Борисов		13.2.84
Н. контр.	Чеботарёва		1.08.83
Нач. отд.	Бузунов		1.08.83
Гл. спец.	Шипов		1.08.83
Рук. гр.	Иванов		1.08.83
Ст. техн.	Коновалова		1.08.83

Т.П. 807-13-6.84 П2-00.00.СБ

Площадка

Сборочный чертёж

Стадия	Лист	Листов
Р		1

ЦИТЭП сельхоз Владимир

Инв. № подл. | Подпись и дата | Взам. инв. №

Копировал Лукьянова Формат А4

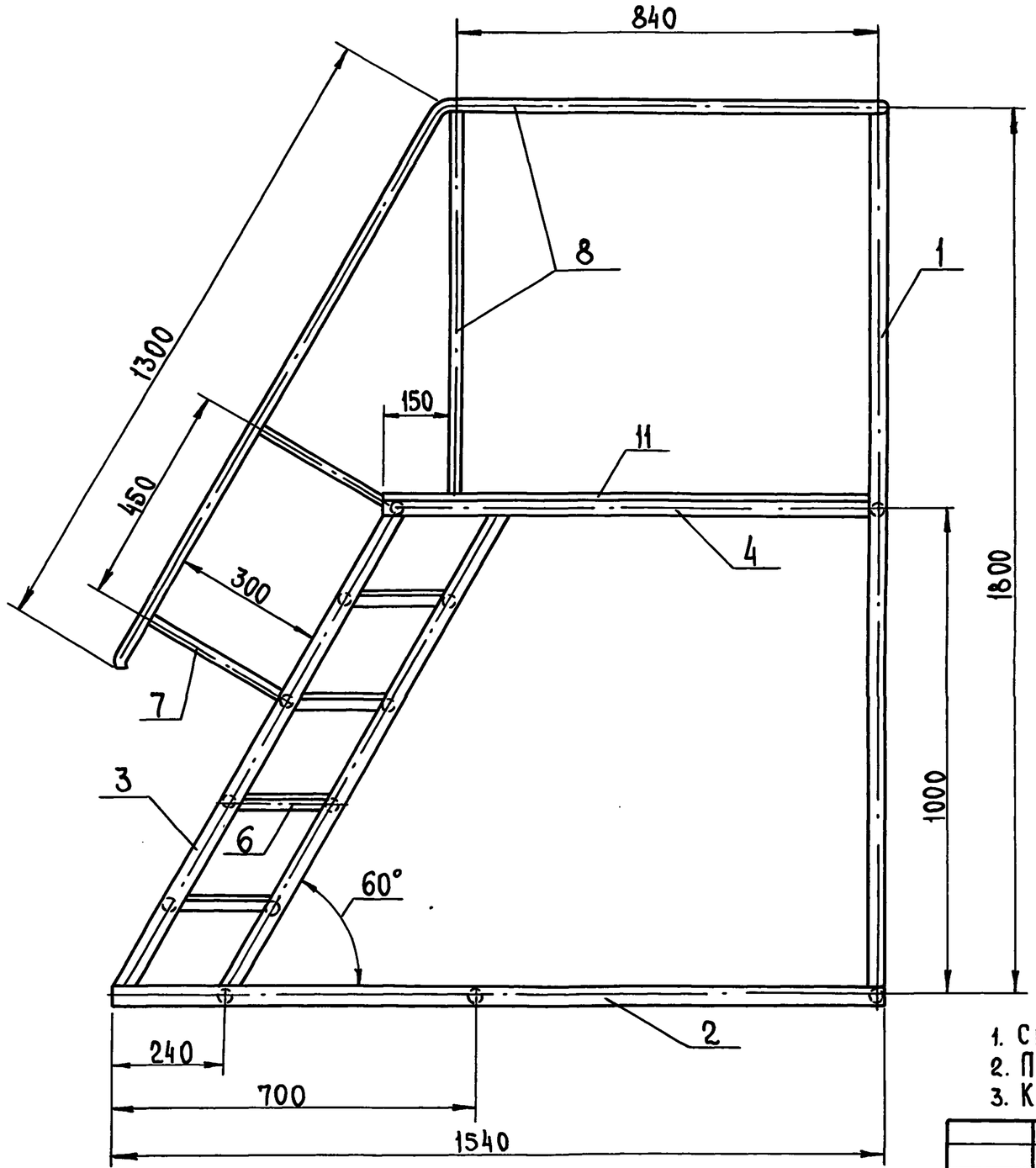

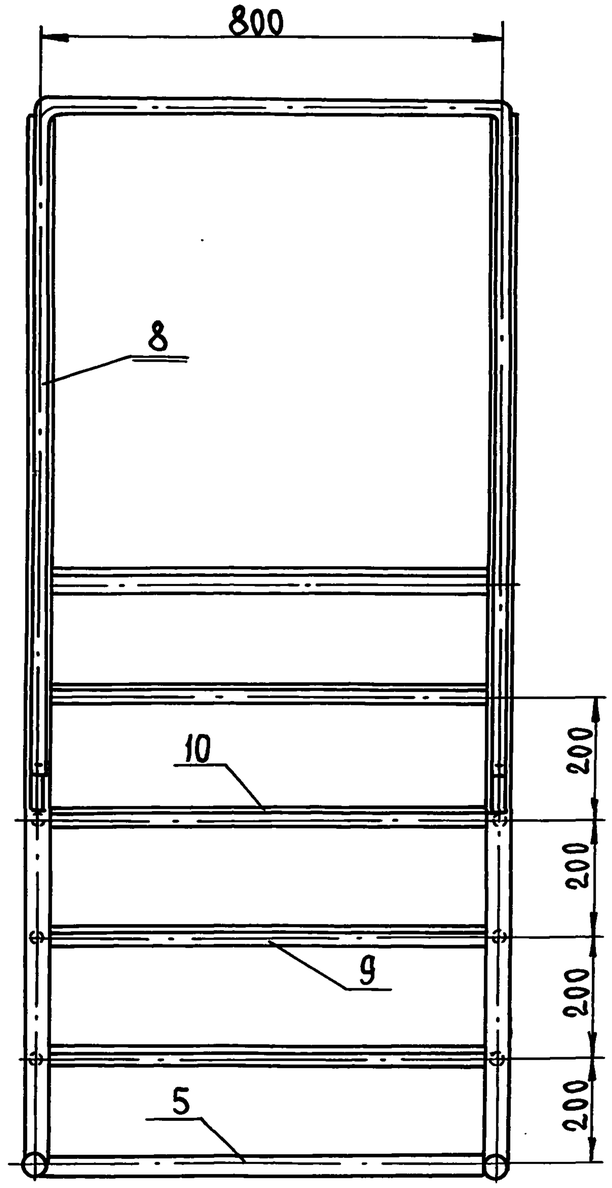

1. Сварка ручная дуговая по ГОСТ 16037-80.
2. Применять электрод Э-42А.
3. Конструкцию проолифить и окрасить масляной краской.

ГИП	Борисов		13.2.84
Н. контр.	Чеботарева		1.08.83
Нач. отд.	Бузунов		1.08.83
Гл. спец.	Шипов		1.08.83
Рук. гр.	Иванов		1.08.83
Техник	Кондратьева		1.08.83

Т.п. 807-13-6.84 П2-00.00СБ

Площадка.
Сборочный чертеж

Стадия	Масса	Масштаб
Р	73,0	1:10
Лист	Листов 1	

ЦИТЭП сельхоз Владимир

Копировал Реброва Формат А3 19699-02

33

Инв. № подл. | Подпись и дата | Взам. инв. №