ТИПОВОЙ ПРОЕКТ

807-11-3

САНИТАРНЫЙ ПРОПУСКНИК НА 60 ЧЕЛОВЕК ДЛЯ ЖИВОТНОВОДЧЕСКИХ И ПТИЦЕВОДЧЕСКИХ ПРЕДПРИЯТИЙ

АЛЬБОМ II

Архитектурно-строительные решения. Конструкций железобетонные

ЧАСТЬ 1

Вариант со сборным железобетонным каркасом и панельными стенами

18079-02

				Привязан
Инв.№				

Пров.

Коп.

ТИПОВОЙ ПРОЕКТ

807-11-3

САНИТАРНЫЙ ПРОПУСКНИК НА 60 ЧЕЛОВЕК ДЛЯ ЖИВОТНОВОДЧЕСКИХ И ПТИЦЕВОДЧЕСКИХ ПРЕДПРИЯТИЙ

СОСТАВ ПРОЕКТА:

Альбом I Пояснительная записка. Технологические чертежи. Отопление и вентиляция. Водопровод и канализация. Электротехнические чертежи. Автоматизация вентсистем. Связь и сигнализация.

Альбом II Архитектурно-строительные решения. Конструкции железобетонные

часть 1 Вариант со сборным железобетонным каркасом и панельными стенами

часть 2 Вариант с кирпичными стенами

Альбом III Строительные изделия (из типового проекта №807-11-3)

Альбом IV Заказные спецификации

Альбом V Сметы

часть 1 Общая часть

часть 2 Вариант со сборным железобетонным каркасом и панельными стенами

часть 3 Вариант с кирпичными стенами

АЛЬБОМ II часть 1

РАЗРАБОТАН
ИНСТИТУТОМ „ГИПРОНИСЕЛЬХОЗ"

Утвержден Главсельстройпроектом
Минсельхоза СССР
Сводное заключение от 21 августа 1981г. №88
Введен в действие Гипронисельхозом
Приказ от 21 сентября 1981 №287

Главный инженер института Подпись Л.С. Бутаев
Главный инженер проекта Подпись С.П. Попов

				Привязан
				Инв. №

Содержание альбома

№ листа	Наименование	Стр.
	Содержание альбома	2
АР-1	Общие данные (начало)	3
АР-2	Общие данные (окончание)	4
АР-3	Фасады	5
АР-4	План на отм. 0.000. Разрез 1-1	6
АР-5	Фрагменты фасада 1-2	7
АР-6	Планы полов, перемычек, отверстий и кровли	8
КЖ-1	Общие данные	9
КЖ-2	Схема расположения фундаментов и фундаментных балок	10
КЖ-3	Узлы и сечения фундаментов	11
КЖ-4	Схемы расположения колонн, балок и плит покрытия	12
КЖ-5	Схемы расположения панелей стен	13
КЖ-6	Спецификация к схемам расположения панелей стен	14

Альбом II часть 1

Типовой проект 801-11-3

Ведомость рабочих чертежей основного комплекта „АР"

Лист	Наименование	Примечание
1	Общие данные (начало)	
2	Общие данные (окончание)	
3	Фасады	
4	План на отм. 0.000	
5	Фрагмент плана 1. Фрагмент фасада 1. Разрез 1-1	
6	Планы полов, перемычек, отверстий и кровли	

Ведомость основных комплектов

Обозначение	Наименование	Примечание
ТХ	Технология производства	
АР	Архитектурно-строительные решения	
КЖ	Конструкции железобетонные	
ВК	Внутренние водопровод и канализация	
ОВ	Отопление и вентиляция	
Э	Электротехнические чертежи	
АОВ	Автоматизация вентиляционных систем	
СС	Связь и сигнализация	

Ведомость проемов дверей

Проемы			Элементы заполнения проемов		
Тип по проекту	Размер в кладке b×h мм	Кол. мест	Марка	Обозначение	Кол.
1	1050 × 2100	7	ДН-20-9-4	1.136-11	1
2	1060 × 2100	1	ДН-20-9-4	то же	1
3	910 × 2070	17	ДГ21-9	ГОСТ 6629-74	1
4	910 × 2070	2	ДГ21-9л	то же	1
5	710 × 2070	4	ДГ21-7л	"	1
6	710 × 2070	16	ДГ21-7	"	1

Ведомость прилагаемых и ссылочных документов

Обозначение	Наименование	Примечание
ГОСТ 11214-78	Окна и балконные двери деревянные с двойным остеклением для жилых и общественных зданий	
ГОСТ 6629-74*	Двери деревянные внутренние для жилых и общественных зданий	
1.138-10 вып.1	Перемычки железобетонные для зданий с кирпичными стенами	
1.136-11	Двери деревянные входные наружные тамбурные и служебные для жилых и общественных зданий	
2.460-5 вып.1	Архитектурные детали утепленных покрытий одноэтажных промышленных зданий	
2.430-3 вып.2	Типовые архитектурно-строительные детали промышленных зданий с кирпичными стенами	
1.472-2	Шкаф для хранения одежды в гардеробных промышленных предприятий	

Ведомость спецификаций

Лист	Наименование	Примечан.
1	Ведомость проемов дверей	
1	Спецификация перемычек	
2	Ведомость перемычек	
2	Ведомость отделки помещений	
2	Ведомость гардеробного оборудования	
3	Спецификация заполнения оконных проемов	
4	Спецификация изделий для венткамеры	

Спецификация перемычек

Марка	Обозначение	Наименование	Кол.	Масса	Примечан.
	1.138-10 вып.1	Перемычка 1ПР1-12,12,14	7	50	
	1.138-10 вып.1	Перемычка 1ПР1-10,12,6	30	25	
	1.138-10 вып.1	Перемычка 1ПР2-15,12,14	4	75	
		для $t_н$=-20°;-30°С			
	1.138-10 вып.1	Перемычка 1ПР1-12,12,6	41	25	
		для $t_н$=-40°С			
	1.138-10 вып.1	Перемычка 1ПР1-12,12,6	43	25	

1. Тип дверного проема 2 по проекту, устанавливается в тамбуре, только при $t°_н$=-40°С.

Типовой проект разработан в соответствии с действующими нормами и правилами и предусматривает мероприятия, обеспечивающие взрывную, взрывопожарную и пожарную безопасность при эксплуатации здания

Главный инженер проекта /Попов С.П./

Гл. конструкт. Беляковский

Инв. N подл. | Подпись и дата | Взам. инв. N

Привязан:

Инв. N

АР

ГИП	Попов	
Нач.отд.	Горбунов	
Гл.арх.	Гаврилов	
Н.контр.	Марков	
Гл.спец.	Марков	
Рук.гр.	Скобликов	
Ст.арх.	Беляев	
Провер.	Трушина	

Санитарный пропускник на 60 человек для животноводческих и птицеводческих предприятий

Стадия	Лист	Листов
Р	1	6

Общие данные (начало)

Гипронисельхоз

Копировал 18079-02 4 Формат 22

Типовой проект 807-11-3 Альбом II часть 1

Ведомость перемычек

Перемычки: Тип по проекту	Схема сечения	Кол. мест	Элементы перемычки: Марка	Обозначение	Кол.
ПР1	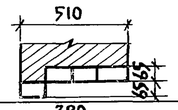	3	1ПР1-12,12,6	1.138-10 вып. 1	4
ПР2	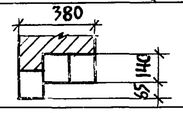	1	1ПР1-12,12,14	то же	3
ПР3	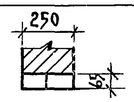	3/4*	1ПР1-12,12,6	//	2
ПР4	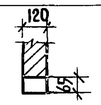	23	1ПР1-12,12,6	//	1
ПР5		30	1ПР1-10,12,6	//	1
ПР6		1	1ПР2-15,12,14	//	1
ПР7	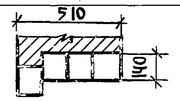	1	1ПР1-12,12,14	//	4
ПР8	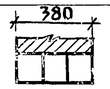	1	1ПР2-15.12.14	//	3

Ведомость отделки помещений

Наименование или экспликация номера помещения	Потолок: Штукатурка или затирка	Потолок: Окраска	Стены и перегородки: Штукатурка или затирка	Стены и перегородки: Окраска или облицовка	Отделка низа стен и перегородок (панель): Окраска или облицовка	Высота мм
1:16	ЗАТИРКА	КЛЕЕВАЯ ПОБЕЛКА	ШТУКАТУРКА	ОКРАСКА	МАСЛЯНОЙ КРАСКОЙ	
					ЗА 2 РАЗА	2400
ВЕСТИБЮЛЬ	ТО ЖЕ	ТО ЖЕ	ТО ЖЕ	ТО ЖЕ	ТО ЖЕ	ТО ЖЕ
КАБИНЕТ ЗАВЕДУЮЩЕ-	//	//	//	КЛЕЕВАЯ ОКРАСКА	//	
ГО ФЕРМОЙ					//	1800
8; 11; 25; 28	//	//	//	ОКРАСКА	//	НА ВСЮ
					//	ВЫСОТУ
ИНВЕНТАРНАЯ	//	//	//	ТО ЖЕ	//	ТО ЖЕ
5; 17; 18; 19	//	ВОДОЭМУЛЬСИОННАЯ	//	//	//	//
6; 7	//	КЛЕЕВАЯ ПОБЕЛКА	//	//	//	//
9; 26	//	ВОДОЭМУЛЬСИОННАЯ	//	//	//	//
10; 27	//	//	//	ОБЛИЦОВКА	ГЛАЗУРОВАННОЙ ПЛИТ.	1800
ВЕНТКАМЕРА	//	ИЗВЕСТКОВАЯ БЕЛАЯ	ЗАТИРКА	ИЗВЕСТКОВАЯ БЕЛАЯ	—	—
КОМНАТА СПЕЦИАЛИСТОВ	//	КЛЕЕВАЯ ПОБЕЛКА	ШТУКАТУРКА	КЛЕЕВАЯ ОКРАСКА	—	3000
ПОСТИРОЧНАЯ	//	ВОДОЭМУЛЬСИОННАЯ	ТО ЖЕ	МАСЛЯНОЙ КРАСКОЙ	МАСЛЯНОЙ КРАСКОЙ	2100
ПОМЕЩЕНИЕ ДЛЯ	//	ТО ЖЕ	//	ОКРАСКА	ТО ЖЕ	
ДЕЗИНФЕКЦИИ ОДЕЖДЫ						2400
КОРИДОР	//	КЛЕЕВАЯ ПОБЕЛКА	//	//	//	3000
МОЕЧНАЯ	//	ВОДОЭМУЛЬСИОННАЯ	//	МАСЛЯНОЙ КРАСКОЙ	//	2100
РАЗДАТОЧНАЯ	//	ТО ЖЕ	//	ОКРАСКА	//	НА ВСЮ
						ВЫСОТУ
ОБЕДЕННЫЙ ЗАЛ	//	//	//	//	//	ТО ЖЕ
КРАСНЫЙ УГОЛОК	//	КЛЕЕВАЯ ПОБЕЛКА	//	КЛЕЕВАЯ ОКРАСКА	—	—

Ведомость гардеробного оборудования

Группа произв. процессов	Количество обслуживаемых: Списочный состав	Количество обслуживаемых: Наиболее многочисленная смена	Крючки на вешалках	Шкафы гардеробные: Двойные 500×400 мм	Шкафы гардеробные: Тройные 600×370 мм
I_B	60	40	—	—	40

1. Ограждающие конструкции приняты из условий $t_н^o = 18°-23°C$ $\varphi_B = 65\%$ и для помещения душевой $t_B = 25°C$ и $\varphi_B = 80\%$
2. Наружные стены выполняются из двухслойных стеновых панелей из керамзитобетона $\gamma = 900 кг/м^3$; кирпичные участки стен и внутренние перегородки - из обыкновенного глиняного кирпича (ГОСТ 530-71) марки 75 на цементно-песчаном растворе марки 25.
3. Наружный ряд кирпичной кладки выполняется из лицевого кирпича с утопленными швами глубиной 10мм.
4. При пересчете толщин ограждающих конструкций сопротивление теплопередачи R_o следует принимать равным экономически целесообразному сопротивлению теплопередачи $R_o^{эк}$, в соответствии с п. 2.14 и 2.15 СНиП II-3-79 и конкретными для района привязки данными.
5. Количество мест со звездочкой в ведомости перемычек дано для $t_н = -40°C$.
6. Для хранения уличной, домашней и рабочей одежды приняты шкафы: М3-33 по серии 1.472-3
7. Дверной блок обозначенный * устанавливается только при $t_н = -40°C$ (см. ведомость проемов дверей).

Таблица толщин стеновых панелей, наружных кирпичных стен и утеплителя

$t_н^o$	Толщина стен (мм): Наружные стены из 2х слойных стеновых панелей из керамзитобетона $\gamma = 900 кг/м^3$ (приняты по серии 1.832-5 вып.1)	Толщина стен (мм): Кирпичные наружные стены из кирпича марки 75	Толщина утеплителя (мм): Гидрофобизированные минераловатные плиты повышенной жесткости $\gamma = 200 кг/м^3$ над помещ. душевой	Толщина утеплителя (мм): Пенобетон $\gamma = 400 кг/м^3$ над помещ. с нормальным режимом
-20°C	300	510	180	130
-30°C	400	510	220	170
-40°C	500	510	270	210

Гл. констр. отд. Пеньковский

Инв. N подл. | Подпись и дата | Взам. инв. N

Привязан:

Инв. N

ГИП	Попов	
Нач. отд.	Горбунов	
Гл. арх.	Гаврилов	
Н. контр.	Марков	
Гл. спец.	Марков	
Рук. гр.	Скобликов	
Ст. арх.	Беляев	
Провер.	Трушина	

АР

Санитарный пропускник на 60 человек для животноводческих и птицеводческих предприятий

Стадия	Лист	Листов
Р	2	

Общие данные (окончание)

ГИПРОНИСЕЛЬХОЗ

Копировал 18079-02 5 Формат 22

Альбом II часть 1

Типовой проект 807-11-3

Фасад 1-7

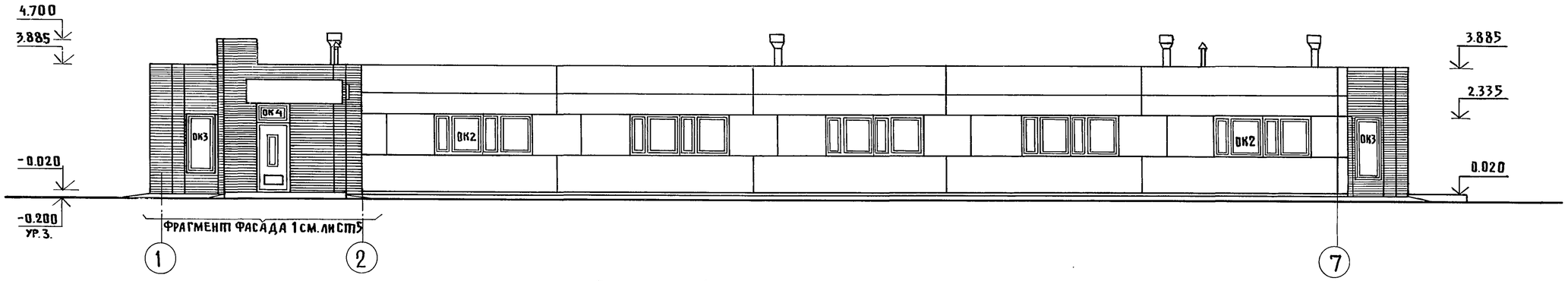

Фасад 7-1

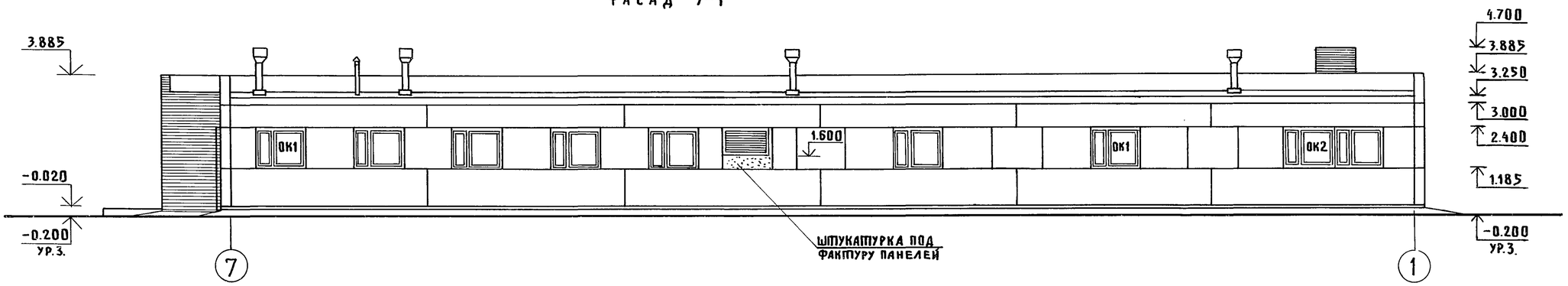

Фасад А-В

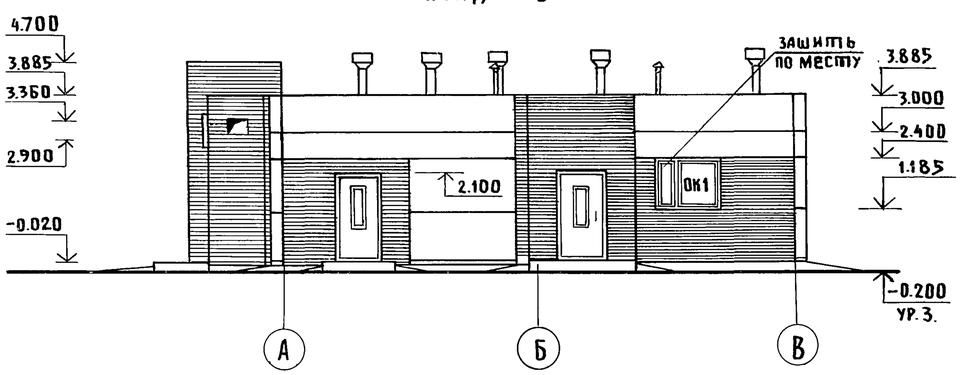

Фасад В-А

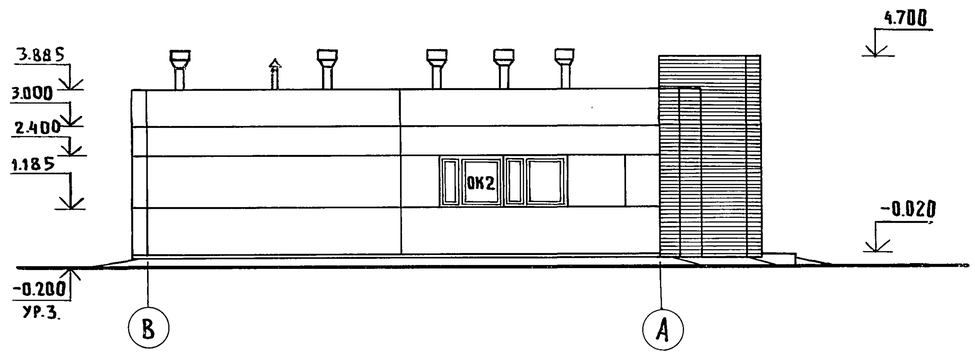

Схемы заполнения оконных проемов

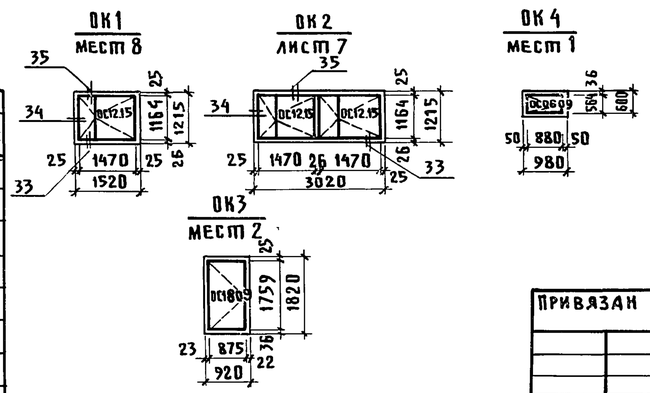

Спецификация заполнения оконных проемов

Марка	Обозначение	Наименование	Кол.	Примечание
		Проем ОК1		
ОС 12.15	ГОСТ 11214-65	Оконный блок	1	
		Проем ОК2		
ОС 12.15	То же	Оконный блок	2	
		Проем ОК3		
ОС 18.09	То же	Оконный блок	1	
		Проем ОК4		
ОС 06.09	То же	Оконный блок	1	

ГИП	Попов		
Нач.отд.	Горбунов		
Гл.арх.	Гаврилов		
Н.контр.	Марков		
Гл.спец.	Марков		
Рук.груп.	Скобликов		
Арх.	Трушина		
Провер.	Беляев		

Привязан

Инв. №

АР

Санитарный пропускник на 60 человек для животноводческих и птицеводческих предприятий

Стадия	Лист	Листов
Р	3	

Фасады

Гипронисельхоз

Копировал: 18079-02 6 Формат 22

Инв. № подл. | Подпись и дата | Взам. инв. №

Гл. констр. отд. Теляковский

Типовой проект 807-11-3 Альбом III Часть I

План на отм. 0.000

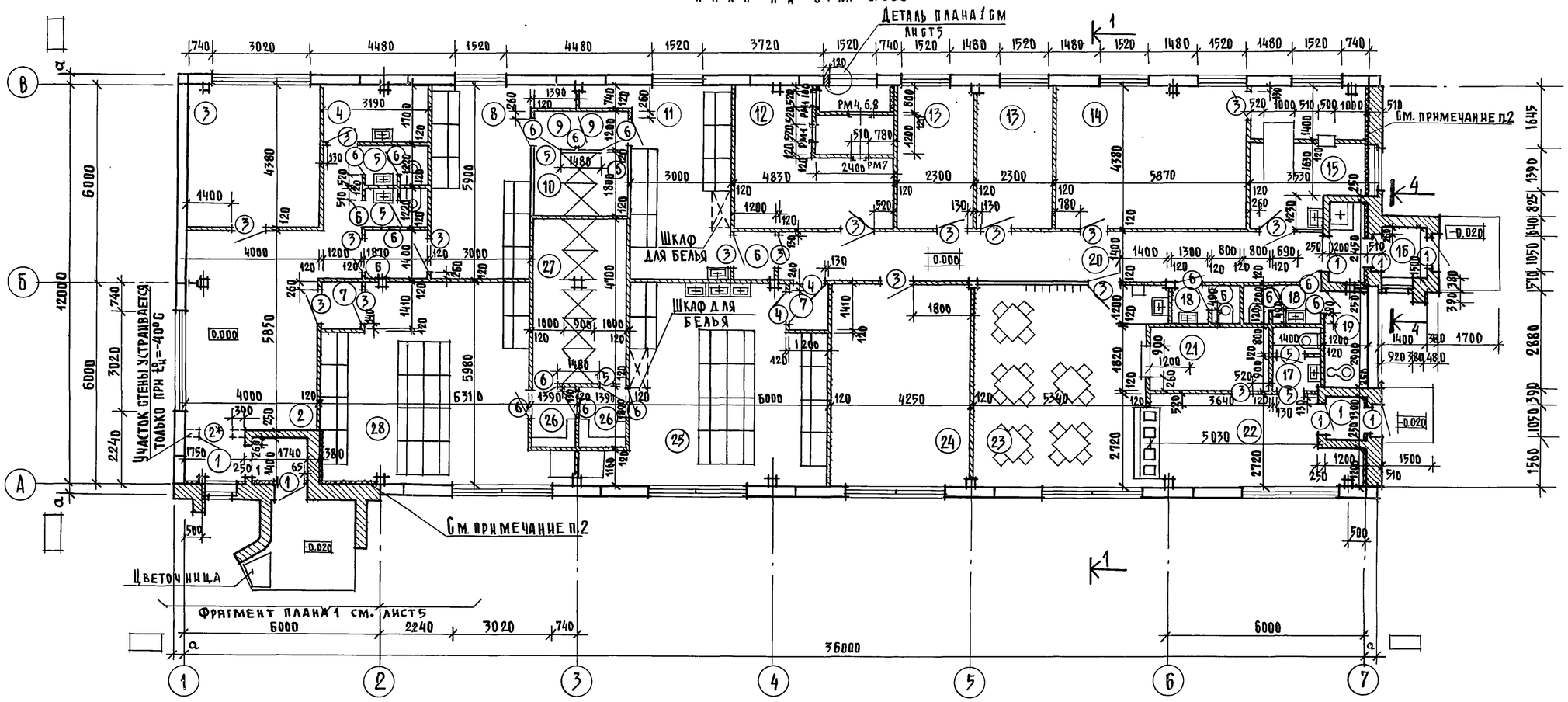

Экспликация помещений

№	Наименование	Площадь м2
1	2	3
1	Тамбур	4.8
2	Вестибюль	23.6
3	Кабинет заведующего фермой	17.6
4	Инвентарная	5.4
5	Уборная (2)	4.4
6	Тамбур (2)	4.4
7	Тамбур (2)	3.4
8	Мужской гардероб уличной и домашней одежды	17.7
9	Тамбур (2)	3.3
10	Душевая	
11	Мужской гардероб рабочей одежды	17.7
12	Венткамера	20.6
13	Комната специалистов (2)	19.8
14	Постирочная	25.4
15	Помещение для дезинфекции одежды	13.0
16	Тамбур	5.1
17	Уборная	5.3
18	Уборная	2.4
19	Комната личной гигиены женщины	3.5
20	Коридор	23.1
21	Моечная	7.3
22	Раздаточная	17.2
23	Обеденный зал	28.9
24	Красный уголок	25.9
25	Женский гардероб рабочей одежды	35.9
26	Преддушевая	5.0
27	Душевая	13.6
28	Женский гардероб уличной и домашней одежды	37.5

1. Данный лист смотри совместно с листами 5; 6.
2. Участки стен от пола до низа плит, для $t_н$=-30°;-40° утеплить мягкими минераловатными плитами γ=75 кг/м³ толщиной 60 мм по деревянным брускам 50×60 мм с шагом 1000 мм, с последующей штукатуркой по сетке.

Спецификация изделий для венткамеры

Марка	Обозначение	Наименование	Кол.	Масса кг	Примеч.
		Изделия деревянные			
	АС-4	Деревянный брусок 50×100		0.01 м³	
	АС-4	Деревянный брусок 40×50		0.01 м³	
		Изделия металлические			
РМ1	РМ1 000 СБ	Рамка металлическая РМ1	2	30.4	
РМ4	РМ2 000СБ/для $t_н$=-20°С/	Рамка металлическая РМ4	1	45.1	
РМ6	РМ3 000СБ/для $t_н$=-30°С/	Рамка металлическая РМ6	1	40.3	
РМ7	РМ4 000СБ	Рамка металлическая РМ7	1	21.7	
РМ8	РМ5 000 СБ/для $t_н$=-40°С	Рамка металлическая РМ8	1	56.5	

3. Тип проема дверей обозначенный звездочкой, устраивать в тамбуре, только при $t_н^о$=-40°С

ГИП	Попов		
Нач.отд	Горбунов		
Гл. арх.	Гаврилов		
Н.контр.	Марков		
Гл.спец.	Марков		
Рук.гр.	Скобликов		
Ст. арх.	Беляев		
Проверил			

Привязан.

Инв. №

АР

Санитарный пропускник на 60 человек для животноводческих и птицеводческих предприятий

Стадия	Лист	Листов
Р	4	

План на отм. 0.000

Гипронисельхоз

Инв. № подл. | Подпись и дата | Взам. инв. №

Гл. конструктор отд. Пеляковский; Часть ОВ Ногинская; Часть ВК Беспечный

Копировал 18079-02 7 Формат 22

Типовой проект 801-11-3 Альбом III Часть I

Фрагмент фасада 1

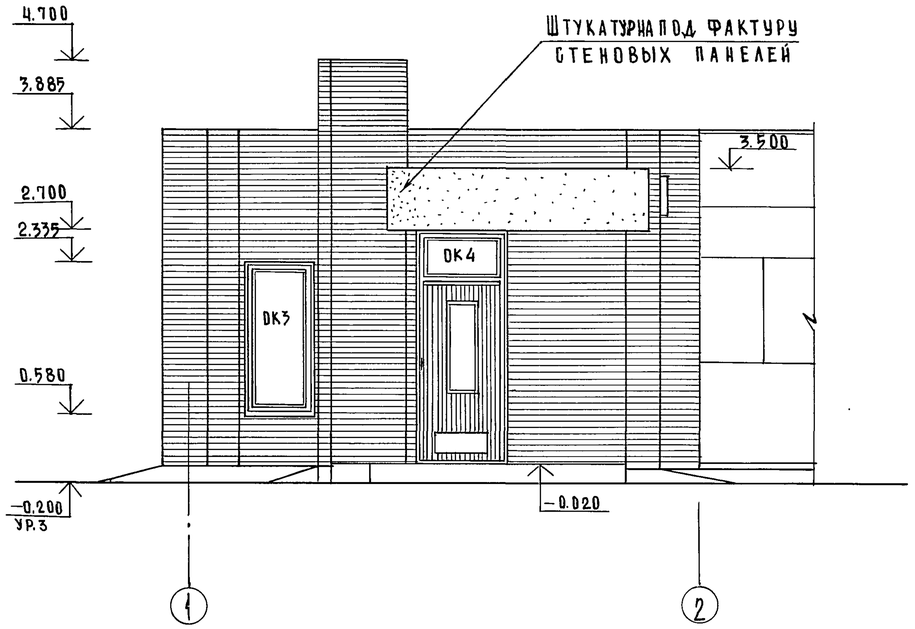

2-2

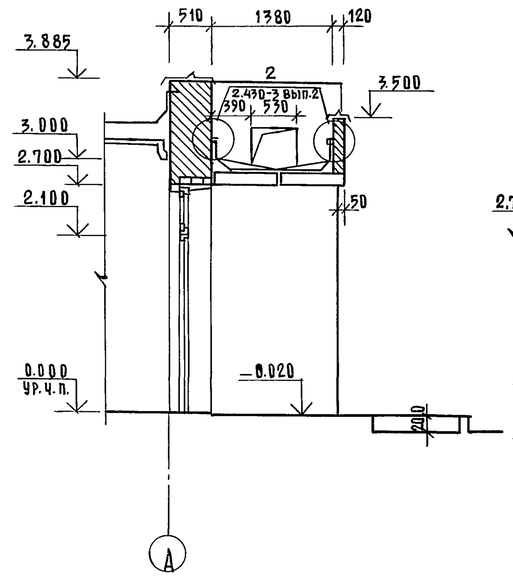

3-3

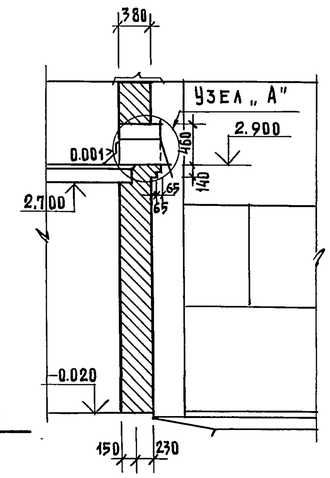

4-4

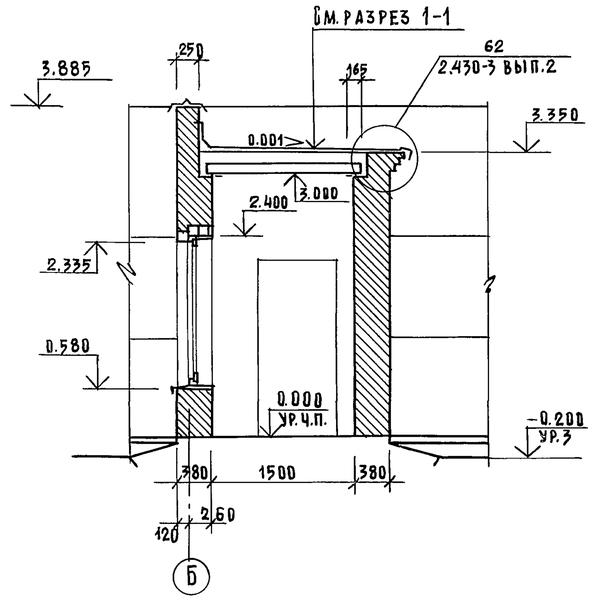

Фрагмент плана 1

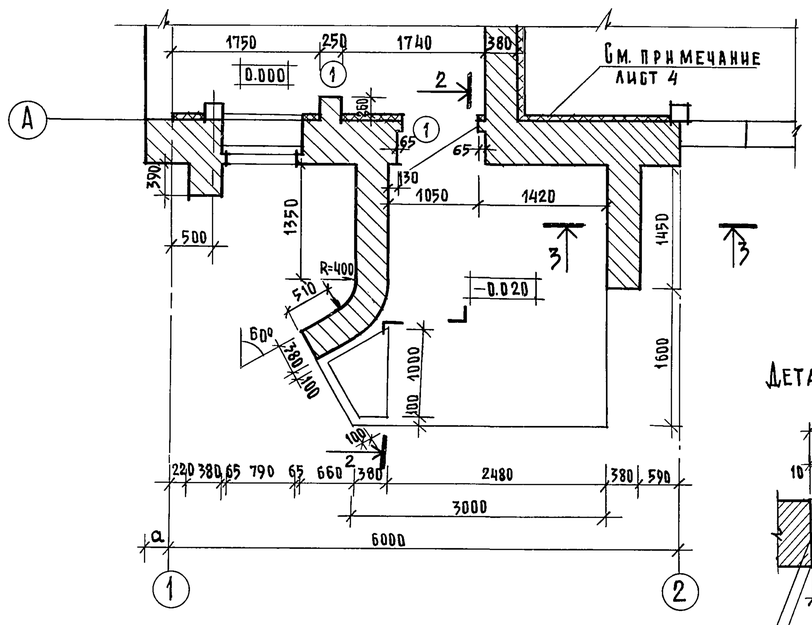

Деталь плана 1

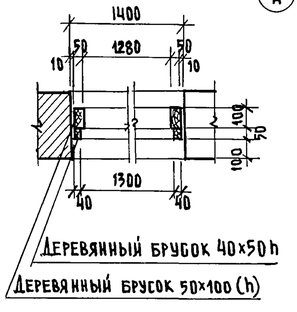

Разрез 1-1

Защитный слой из гравия δ=10мм втопленного в антисептированную битумную мастику МБК-Г-55/65/
4 слоя рубероида марки РМД-350 на битумной антисептированной горячей мастике МБК-Г-55(65)
Утеплитель см. таблицу на листе 2
1 слой рубероида на антисептированной битумной мастике

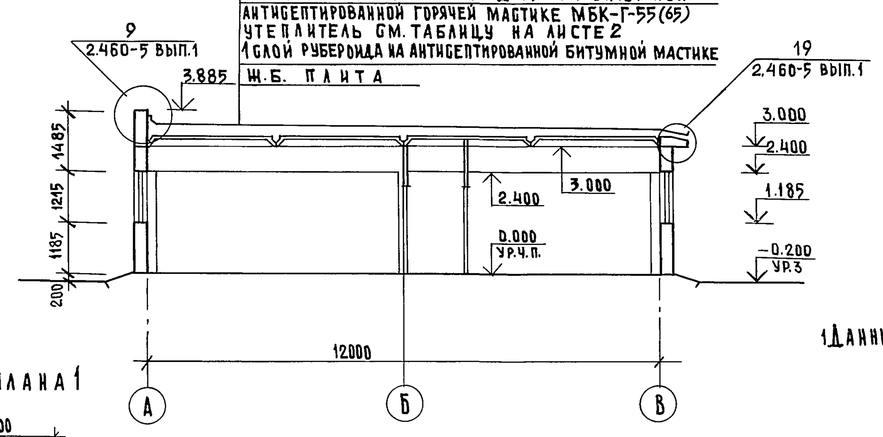

6-6

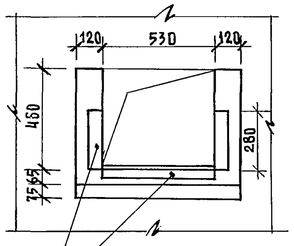

Рядовая перемычка из 4 стержней Ø10 С=900

Фартук из оцинкованной кровельной стали

Узел „А"

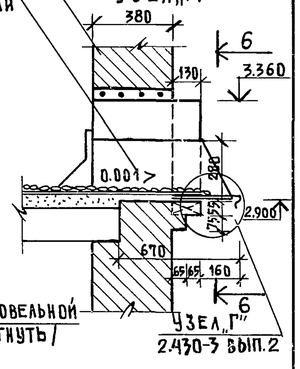

Фартук из оцинкованной кровельной стали /концы фартука загнуть/

1 Данный лист смотреть совместно с листами 3; 4

ГИП	Попов		
Нач. отд.	Горбунов		
Гл. арх.	Гаврилов		
Н. контр.	Марков		
Гл. спец.	Марков		
Рук. гр.	Скобанков		
Арх.	Трушина		
Проверил	Беляев		

Привязан

Инв. №

Копировал

АР

Санитарный пропускник на 60 человек для животноводческих и птицеводческих предприятий

Стадия	Лист	Листов
Р	5	

Фрагмент плана 1
Фрагмент фасада 1. Разрез 1-1

ГИПРОНИСЕЛЬХОЗ

Инв. № подл. | Подпись и дата | Взам. инв. № | Гл. констр. отд. Пеляковская

18079-02 8

Формат А2

Типовой проект 807-11-3 Альбом II Часть 1

План полов на отм. 0.000. План перемычек
План отверстий

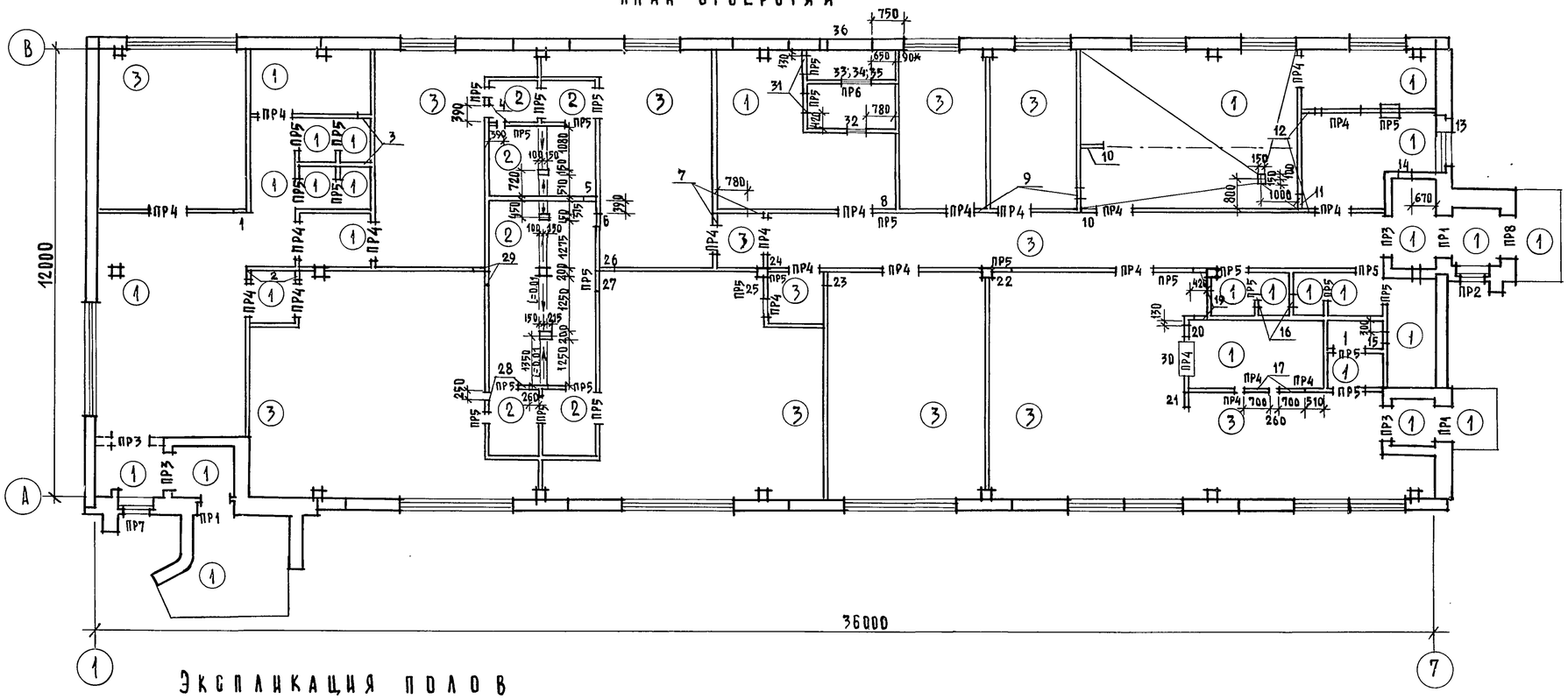

Таблица отверстий

N	Размер отверстия b×h	Отметка низа отверстия
1	350×350	2.150
2	350×350	2.150
3	350×350	2.500
4	200×200	2.400
5	350×450	2.550
6	350×350	2.650
7	350×350	2.650
8	650×650	2.050
9	350×350	2.050
10	550×400	2.100
11	350×350	2.450
12	350×600	2.400
13	350×350	2.000
14	350×400	2.600
15	350×330	2.500
16	350×350	2.500
17	700×350	2.100
19	350×350	2.600
20	350×350	2.100
21	400×400	2.000
22	550×450	2.550
23	350×350	2.150
24	550×350	2.150
25	550×350	2.150
26	350×350	2.400
27	550×350	2.150
28	300×200	2.400
29	400×350	2.150
30	1000×500	1.200
31	520×1260	0.300
32	510×510	0.420
33	790×520 (при tн=-20°С)	0.140
34	670×520 (при tн=-30°С)	0.140
35	470×520 (при tн=-40°С)	0.140
36	1400×700	1.600

Экспликация полов

Тип по проек	Конструкция пола	Материал слоя	Тип слоя	Толщ слоя мм	Дополнительн. указания
1		Покрытие бетонное. Бетон М200 Бетонный подстилающий слой М100 Утрамбованный щебнем крупностью 40-60 мм грунт	П9	20 80	
2		Керамическая плитка ГОСТ 6787-80 Цементно-песчаный раствор М150 Бетонный подстилающий слой М100 Утрамбованный щебнем крупностью 40-60 мм грунт	П43	13 15 80	
3		Линолиум ГОСТ 7251-77 Прослойка из холодной мастике на водостойких вяжущих Легкий бетон М50 Бетонный подстилающий слой М100 Утрамбованный щебнем крупностью 40-60 мм грунт	П71	2 20 80	

План кровли

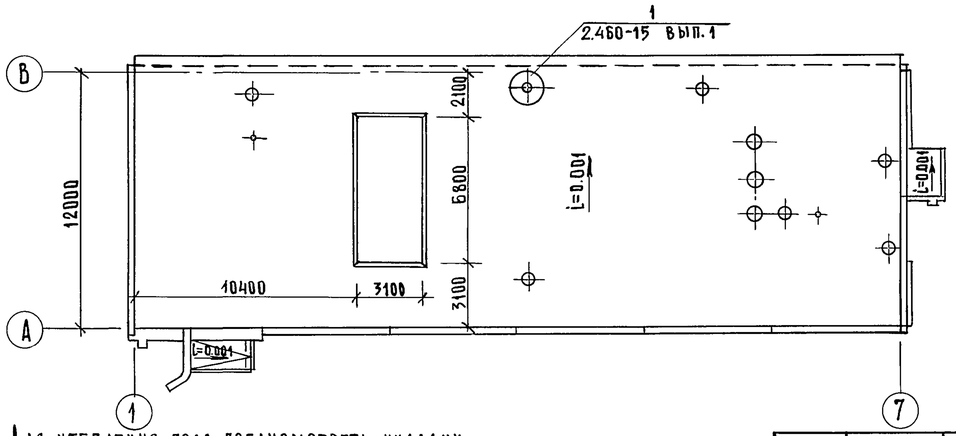

1. Для утепления пола предусмотреть укладку по грунту основания под конструкцию пола на ширину 1.5 м от наружных стен слоя керамзита толщиной 0.15 м.
2. На плане кровли показана зона размером 3100×6800, где вместо пенобетона укладывается минераловатный утеплитель /толщину см. лист 2/ и один дополнительный слой пароизоляции.
3. Типы слоев пола обозначены по СНиП II-В 8-71.
4. Размер обозначенный * дан для tн=-40°С.

Гип	Попов	
Нач.отд.	Горбунов	
Гл. арх.	Гаврилов	
Н.контр.	Марков	
Гл.спец.	Марков	
Рук.гр.	Скобликов	
Арх.	Трушина	
Проверил	Беляев	

Привязан

Инв.№

Гл.констр.отд. Пеньковский; Часть ВК Бесличный; Часть ОВ Натинская

Инв.№ подл. | Подпись и дата | Взам.инв.№

АР

Санитарный пропускник на 60 человек для животноводческих и птицеводческих предприятий

Стадия	Лист	Листов
Р	6	

Планы полов, перемычек отверстий и кровли

ГИПРОНИСЕЛЬХОЗ

Копировал 18079-02 9 Формат 22

Альбом II часть 1

Типовой проект 807-11-3

Ведомость рабочих чертежей основного комплекта КЖ

Лист	Наименование	Примечание
1	Общие данные	
2	Схема расположения фундаментов и фундаментных балок	
3	Сечения фундаментов	
4	Схемы расположения колонн, балок и плит покрытия	
5	Схемы расположения панелей стен	
6	Спецификация к схемам расположения панелей стен	

Ведомость спецификаций

Лист	Наименование	Примечание
3	Спецификация элементов к схеме расположения фундаментов и фундаментных балок	
3	Спецификация стали на приямок	
4	Спецификация к схемам расположенным на листе.	
6	Спецификация элементов к схемам расположения панелей стен	

Типовой проект разработан в соответствии с действующими нормами и правилами и предусматривает мероприятия, обеспечивающие взрывную взрывопожарную и пожарную безопасность при эксплуатации здания

Главный инженер проекта /Попов/

Ведомость ссылочных и прилагаемых документов

Обозначение	Наименование	Примечание
ГОСТ 24022-80	Фундаменты железобетонные сварные под колонны сельскохозяйственных зданий	
1.415-1, вып.1	Железобетонные фундаментные балки для стен производственных зданий	
1.823-1, вып.1,2	Железобетонные колонны для производственных зданий сельского хозяйства	
1.462-10, вып.1	Железобетонные балки пролетами 6 и 9м для покрытий зданий с плоской кровлей	
1.865-4, вып.1,2,3,4	Железобетонные предварительно-напряженные плиты, покрытий длиной 6м для сельскохозяйственных зданий	
1.432-14, вып.2	Стеновые панели отапливаемых производственных зданий с шагом колонн 6м	
1.138-10, вып.1	Перемычки железобетонные для зданий с кирпичными стенами	
1.832-5, вып.0,1,2	Стеновые двухслойные панели и блоки из легких бетонов для сельскохозяйственных зданий	
2.820-1, вып.1	Типовые узлы каркасов одноэтажных сельскохозяйственных зданий	
2.830-1, вып.1	Типовые узлы наружных стен одноэтажных сельскохозяйственных зданий	
1.800-4	Стальные изделия для креплений конструкций одноэтажных сельскохозяйственных зданий	
3006-2, вып.II-2 II-4	Сборные железобетонные каналы и тоннели из лотковых элементов	
1.494-24, вып.1	Стаканы для крепления крышных вентиляторов, дефлекторов и зонтов	
1.433-1	Стены производственных зданий из легкобетонных блоков	

Ограждающие конструкции приняты для следующих условий: $t_в$=18-23°С; $\varphi_в$=65% и для помещений душевой $t_в$=25°С и $\varphi_в$=80%; для I ветрового района $q_в$=27 кг/м²; для III снегового района $q_{сн}$=100 кг/м², для $t_н$=-20°С, -30°С, -40°С.

ГИП	Попов		
Нач.отд.	Горбунов		
Гл.конст.	Теляковский		
Н.контр.	Марков		
Гл.спец.	Марков		
Рук.гр.	Скобликов		
Ст.инж.	Третьякова		
Провер.	Скобликов		

Привязан:

Инв.№

КЖ

Санитарный пропускник на 60 человек для животноводческих и птицеводческих предприятий

Стадия	Лист	Листов
Р	1	6

Общие данные

Гипронисельхоз

Инв.№ подл. | Подпись и дата | Взам. инв.№

Копировал 18079-02 10 Формат 22

Схема расположения фундаментов и фундаментных балок

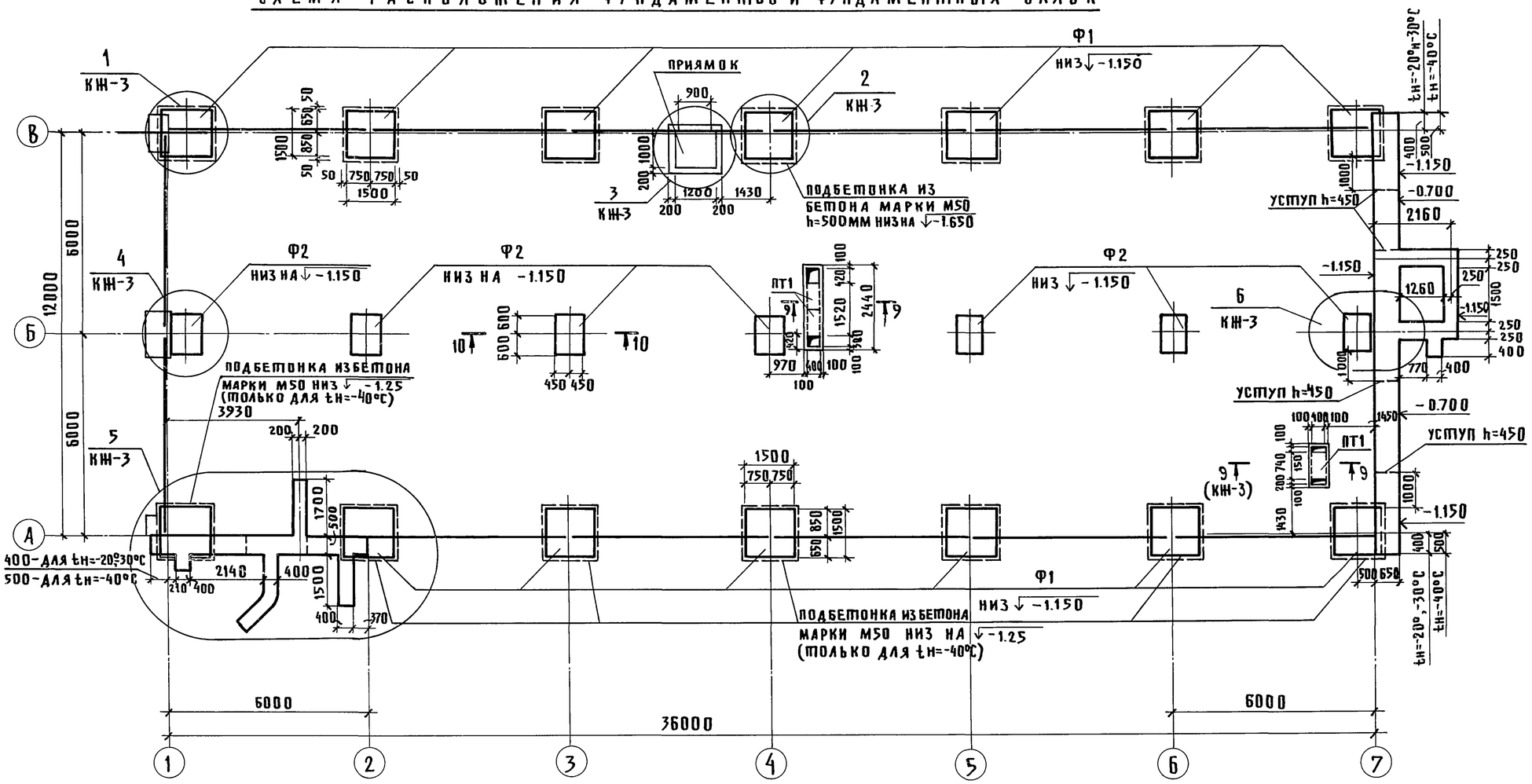

1. Фундаменты запроектированы для строительства на площадках со спокойным рельефом при маловлажных, непучинистых и непросадочных грунтах, при отсутствии грунтовых вод со следующими нормативными характеристиками: $C=0.02$ кг/см²; $\varphi=28°$; $\gamma=1.8$ т/м³; $E=150$ кг/см².
2. Глубина заложения фундаментов и размеры подошв уточняются при привязке проекта к местным условиям площадки в соответствии со СНиП II-15-74.
3. Фундаменты под колонны – железобетонные башмаки, под стены – железобетонные фундаментные балки.
4. Фундаментные балки укладывать на цементный раствор марки 50, толщиной 20 мм.
5. Гидроизоляция для панелей выполняется на отметке -0.030; для кирпичной кладки на отметке -0.050 из слоя цементного раствора состава 1:3 с гидрофобными добавками.
6. При привязке проекта на пучинистых грунтах под фундаментными балками устраивается песчаная подушка б=250 мм с зазором между низом балки и подушкой 20 мм.
7. Все незамаркированные фундаментные балки – БФ1
8. Для защиты фундаментов от поверхностных вод вдоль наружных стен устраивается асфальтовая отмостка шириной 700 мм на щебеночном основании толщиной 100 мм.
9. Данный лист смотри совместно с листом 1
10. В таблице нагрузок значения нормальных сил N_2 даны от веса стеновых панелей

Деталь устройства бетонной подготовки под кирпичные перегородки

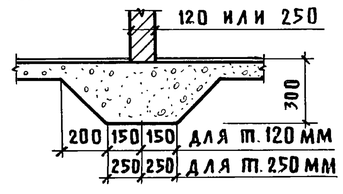

Таблица нагрузок на верхнем обрезе фундамента

/при снеге - 100 кг/м²

N п.п.	Схема	tн=-20°С M тм	tн=-20°С N т	tн=-20°С Q т	tн=-30°С M тм	tн=-30°С N т	tн=-30°С Q т	tн=-40°С M тм	tн=-40°С N т	tн=-40°С Q т
1	А, В, 2÷6	±0.81	N_1=7.0 N_2=8.8 (10.9)	±0.42	±0.81	N_1=7.4 N_2=10.2 (11.55)	±0.42	±0.81	N_1=7.7 N_2=11.55 (13.75)	±0.42
2	Б, 2÷6	±0.31	13.8	±0.07	±0.31	14.4	±0.07	±0.31	15.0	±0.07

ГИП	Попов		КЖ
Нач.отд.	Горбунов		
Гл.констр.	Теляковский		Санитарный пропускник на 60 человек для животноводческих и птицеводческих предприятий — Стадия: Р; Лист: 2; Листов:
Н.контр.	Марков		
Гл.спец.	Марков		
Рук.груп.	Скобликов		Схема расположения фундаментов и фундаментных балок
Ст.инж.	Третьякова		Гипронисельхоз
Проверил	Скобликов		

Привязан

Инв. №

Инв. № подл. | Подпись и дата | Взам. инв. №

Копировал: 18079-02 11 Формат

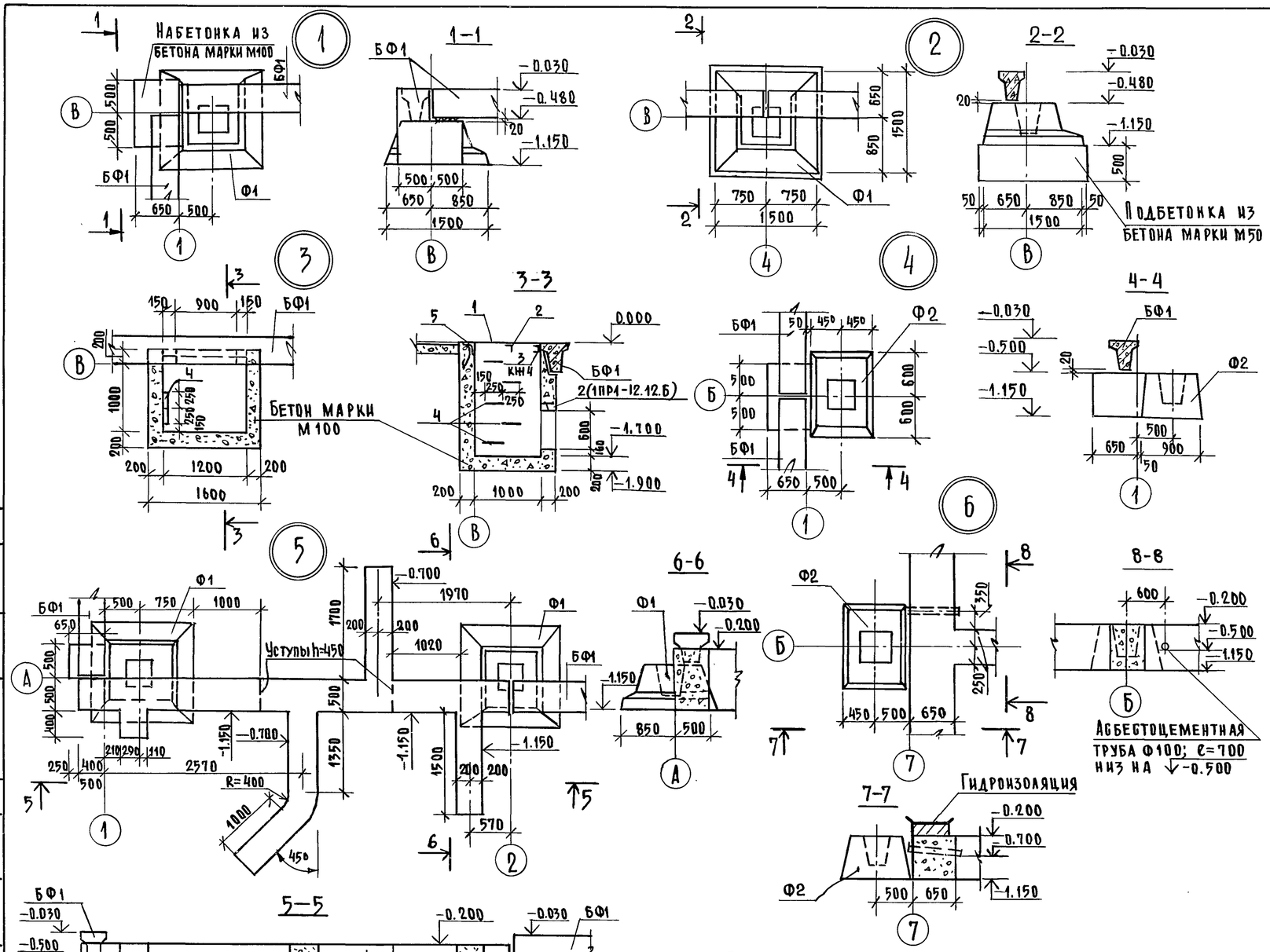

Спецификация к схеме расположения элементов фундаментов и фундаментных балок

Марка поз.	Обозначение	Наименование	Кол.	Масса ед. кг	Примечание
		Сборные железобетонные			
		конструкции			
		для tн=-20°,-30° и -40°С			
Ф1	ГОСТ 24022-80	Башмак фунд 2Ф15.15-2	14	2000	
Ф2	То же	То же 1Ф12.9-2	7	1200	
ПТ1	3.006-2 вып II-2 и II-4	Плита перекр канала П4-15	3	110	
1ПР1-12.12.6	1.138-10 вып.1	Перемычка 1ПР1-12.12.6	2	25	
		для tн=-20°,-30°С			
БФ1	1.415-1 вып.1	Балка фундам ФБ6-11	13	1800	
		для tн=-40°С			
БФ1	То же	То же ФБ6-33	13	2200	
		Монолитные бетонные			
		конструкции			
		для tн=-20° и -30°С			
		Ленточный фунда-т	м³	12.0	Бетон М100
		Набетонка	м³	1.17	То же
		Подбетонка	м³	0.56	Бетон М50
		для tн=-40°С			
		Ленточный фунд-т	м³	12.9	Бетон М100
		Набетонка	м³	1.17	То же
		Подбетонка	м³	5.40	Бетон М50
		для tн=-20°;-30° и -40°			
		Приямок	м³	2.00	Бетон М100
		Каналы подпольные	м³	0.66	То же

Спецификация стали на приямок

Марка поз.	Обозначение	Наименование	Кол.	Масса ед. кг	Примечание
1	КЖ-3	Рифленая сталь δ=5мм	2м²	85.0	
		ГОСТ 8568-77			
2	То же	∠50×5; ℓ=1050; ГОСТ 8509-72	1	3.2	
3	—//—	[10; ℓ=1600; ГОСТ 8240-72	1	14.0	
4	—//—	Скоба Ф16; ℓ=650	5	5.15	
		ГОСТ 5781-75			
5	3.400-6/76	Закладная деталь МН-46	35п.м	15.4	

1. Данный лист смотреть совместно с листом КЖ-2
2. Асбестоцементную трубу Ø100; ℓ=700 принимать по ГОСТ 1839-72*

Привязан:

Инв.№

ГИП	Попов	
Нач.отд.	Горбунов	
Гл.конст.	Теляковский	
Н.контр.	Марков	
Гл.спец.	Марков	
Рук.гр.	Скобаников	
Ст.инж.	Третьякова	
Проверил	Скобаников	

КЖ

Санитарный пропускник на 60 человек для животноводческих и птицеводческих предприятий

Лит	Лист	Листов
Р	3	

Сечения фундаментов

Гипронисельхоз

Копировал 18079-02 12 Формат 22

Инв.№ подл. | Подпись и дата | Взам.инв.№

Типовой проект 801-11-3 Альбом II Часть 1

Схема расположения колонн и балок покрытия

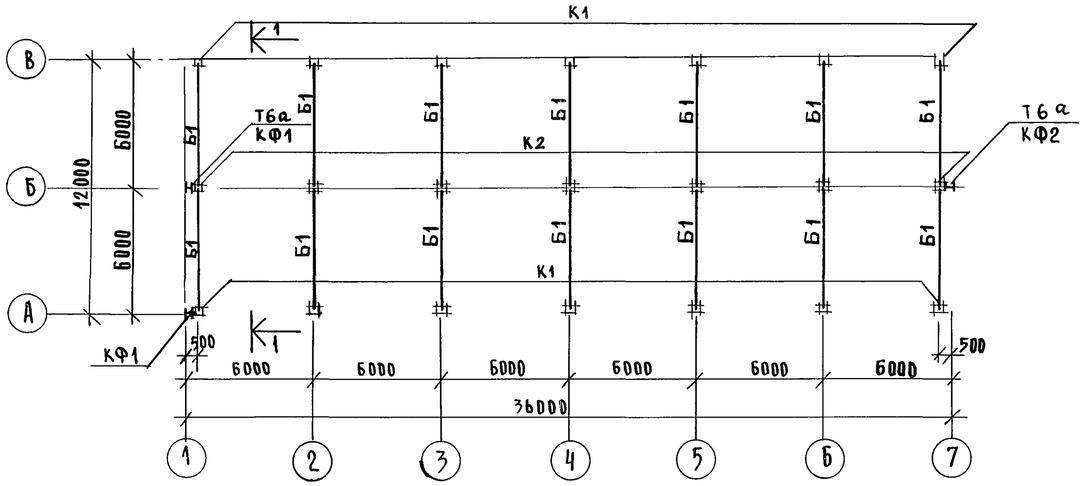

1-1

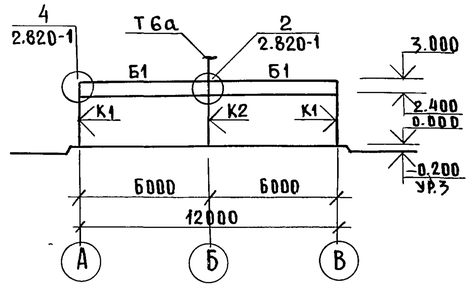

Схема расположения плит покрытия

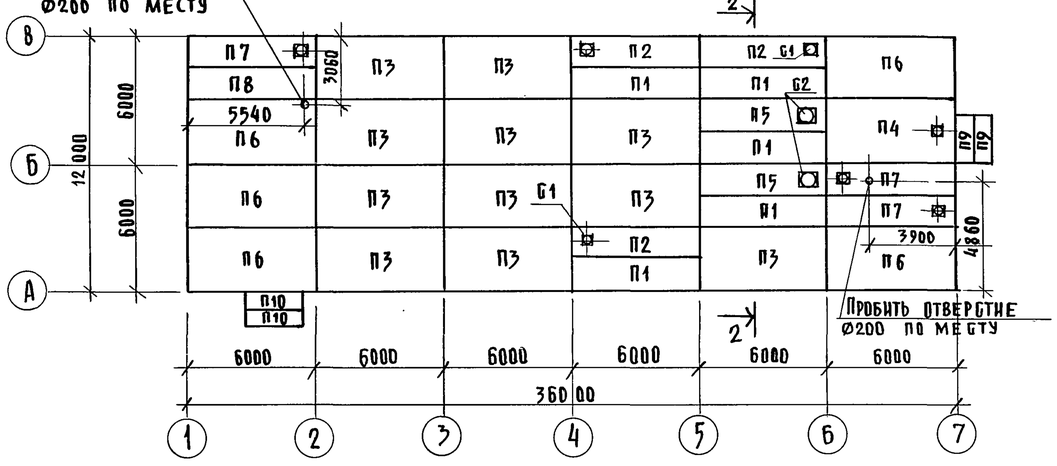

2-2

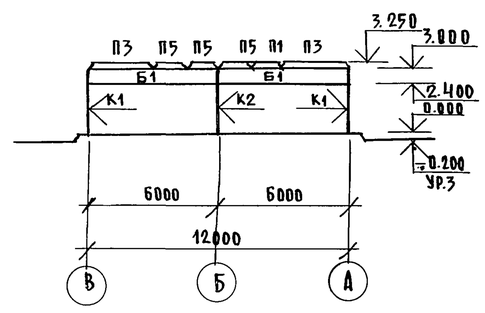

Спецификация к схемам расположенным на листе

Марка поз.	Обозначение	Наименование	Кол.	Масса ед.кг	Примечание
		Схема расположения колонн			
К1	1.823-1 вып. 1	Колонна СК2-33-1	14	330	
К2	то же	то же СКТ2-33-1	7	355	
		Схема расположения балок и плит покрытия для $t_н$=-20°			
Б1	1.462-10 вып. 1.2	Балка Б6-3АIII в	14	1150	
П1	1.865-4 вып 1,2,3,4	Плита ПС2-2АIII в	5	1200	
П2	то же	то же ПС2-2АIII в(4)	3	1600	
П3	"	" ПС1-3АIII в	11	2300	
П4	"	" ПС1-4АIII в(4)-δ	1	2300	
П5	"	" ПС2-2АIII в(7)	2	1600	
П6	"	" ПС1-3АIII в-δ	5	2300	
П7	"	" ПС2-2АIII в(4)-δ	3	1600	
П8	"	" ПС2-2АIII в-δ	1	1200	
		Для $t_н$=-30°С			
Б1	1.462-10 вып.1,2	Балка Б6-3АIII в	14	1150	
П1	1.865-4 вып. 1,2,3,4	Плита ПС2-2АIII в	5	1200	
П2	то же	то же ПС2-2АIII в(4)	3	1600	
П3	"	" ПС1-4АIII в	11	2300	
П4	"	" ПС1-5АIII в(4)-δ	1	2300	
П5	"	" ПС2-2АIII в(7)	2	1600	
П6	"	" ПС1-4АIII в-δ	5	2300	
П7	"	" ПС2-2АIII в(4)-δ	3	1600	
П8	"	" ПС2-2АIII в-δ	1	1200	
		Для $t_н$=-40°С			
Б1	1.462-10 вып. 1.2	Балка Б6-4АIII в	14	1150	
П1	1.865-4 вып. 1.2,3,4	Плита ПС2-2АIII в	5	1200	
П2	то же	то же ПС2-3АIII в(4)	3	1600	
П3	"	" ПС1-4АIII в	11	2300	
П4	"	" ПС1-5АIII в(4) δ	1	2300	
П5	"	" ПС2-3АIII в(7)	2	1600	
П6	"	" ПС1-4АIII в-δ	5	2300	
П7	"	" ПС2-3АIII в(4) δ	3	1600	
П8	"	" ПС2-2АIII в-δ	1	1200	

Спецификация к схемам расположенным на листе

Марка поз.	Обозначение	Наименование	Кол.	Масса ед.кг	Примечание
		Для $t_н$=-20°С,-30°С,-40°С			
П9	3.006-2 вып II-2; II-4	Плита П14g-3	2	480	
П10	то же	то же П23g-3	2	820	
G1	1.494-24 вып. 1	Стакан СБ4А-1	7	150	
G2	1.494-24 вып.1	Стакан СБ7А-1	2	290	
		Изделия металлические			
		Для $t_н$=-20°; -30°; -40°			
КФ1	КФ1.000	Металлическая колонна Т1а	2	62.12	
КФ2	КФ2.000	то же	1	137.35	
Т6а		Насадка металлическая	2	35.1	
МД1-9	то же	Соединительное изделие	14	1.5	
МД1-10	"	то же	7	2.4	

1 Плиты покрытия должны привариваться к закладным деталям балок в трех точках.

2 Швы между плитами тщательно заполнить бетоном марки 100 на мелком заполнителе

ГИП	Попов		
Нач.отд.	Горбунов		
Гл.конст.	Теляковский		
Н.контр.	Марков		
Гл.спец.	Марков		
Рук.гр.	Скобликов		
Ст.инж.	Таирова		
Проверил	Скобликов		

Привязан

Инв. №

КЖ

Санитарный пропускник на 60 человек для животноводческих и птицеводческих предприятий

Стадия	Лист	Листов
Р	4	

Схемы расположения колонн, балок и плит покрытия

ГИПРОНИСЕЛЬХОЗ

Копировал 18079-02 13 Формат 22

Инв. № подл. | Подпись и дата | Взам. инв. № | Инв. № дубл. | Подпись

ОВ Мацинская

Схема расположения панелей стен по оси А между осями 1-17

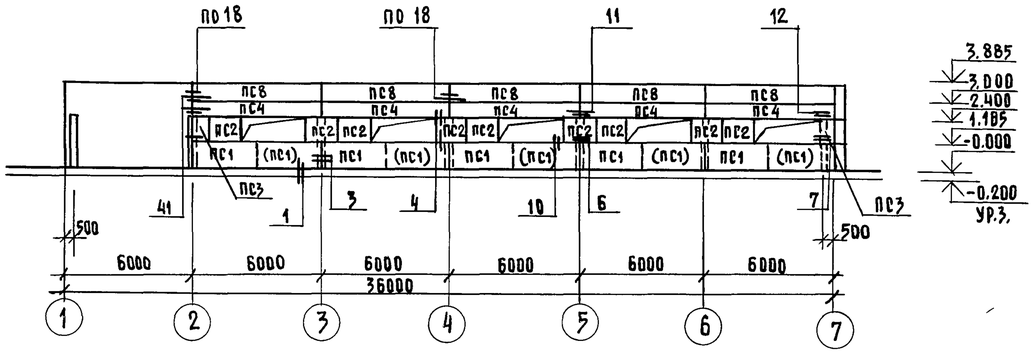

Схема расположения панелей стен по оси 1 между осями В-А

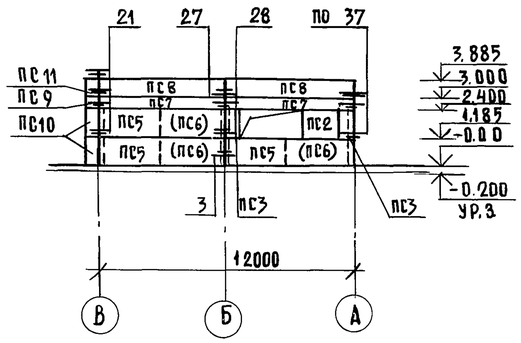

Схема расположения панелей стен по оси В между осями 7-1

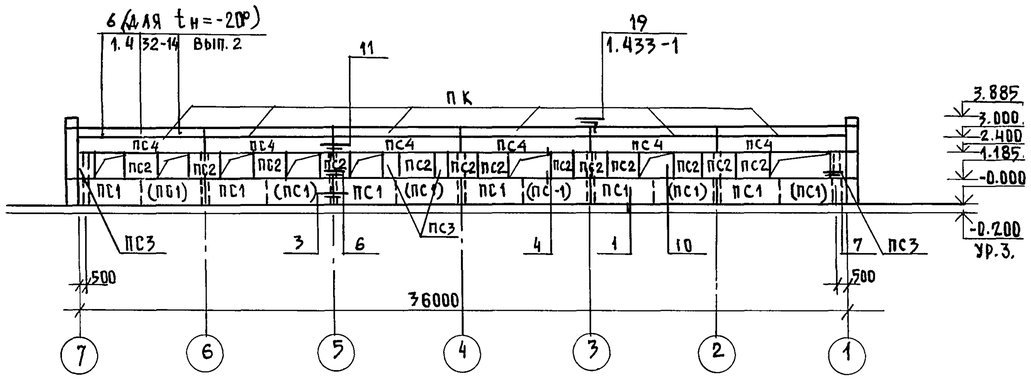

1-1

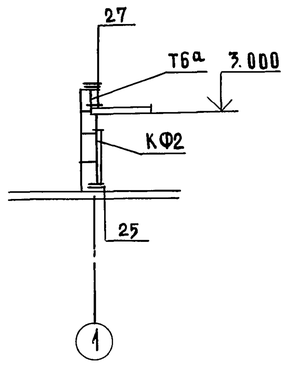

Схема расположения панелей стен по оси 7 между осями А-В

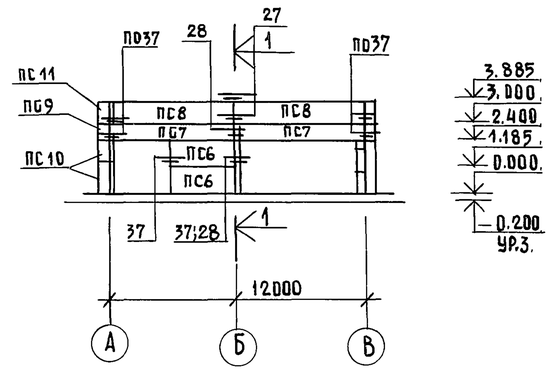

1. Марка панелей в скобках только для t°=-40°
2. Лист смотреть совместно с листом 6.

ГИП	Попов			КЖ
Нач.отд.	Горбунов			
Гл.констр.	Теляковский		Санитарный пропускник на 60 человек для животноводческих и птицеводческих предприятий	Стадия: Р; Лист: 5; Листов:
Н.контр.	Марков			
Гл.спец.	Марков			
Рук.гр.	Скобликов		Схемы расположения панелей стен	ГИПРОНИСЕЛЬХОЗ
Инженер	Ермакова			
Проверил	Скобликов			

Привязан

Инв.№

Копировал 18079-02 14 Формат 22

Инв.№ подл. | Подпись и дата | Взам.инв.№

Типовой проект 801-11-3 Альбом II части I

Спецификация элементов к схемам расположения панелей стен

Марка поз.	Обозначение	Наименование	Кол.	Масса ед.кг	Примечание
		Для $t_н$ = 20°С			
ПС1	1.832-5 вып.0,1,2	Рядовая панель $\frac{СПСЛ30}{1,2х6}$ – 111	11	2800	
ПС2	то же	Простеночная панель $\frac{СПСЛ30}{1,2х1,5}$ – 211	22	100	
ПС3	"	Простеночный блок $\frac{СБСЛ30}{1,2х0,75}$ – 211	8	200	
ПС4	"	Панель перемычка $\frac{СПСЛ30}{0,6х6}$ – 412	11	1400	
ПС5	"	Рядовая панель $\frac{СПСЛ30}{1,2х6}$ – 112	3	2800	
ПС6	"	то же $\frac{СПСЛ30}{1,2х3}$ – 112	2	1400	
ПС7	"	Панель-перемычка $\frac{СПСЛ30}{0,6х6}$ – 311	4	2100	
ПС8	"	Рядовая панель $\frac{СПСЛ30}{0,9х6}$ – 311	9	2100	
ПС9	"	Угловой блок $\frac{СБСЛ30}{0,6х0,3}$ – 801	3	100	
ПС10	"	то же $\frac{СБСЛ30}{1,2х0,3}$ – 801	6	100	
ПС11	"	" $\frac{СБСЛ30}{0,9х0,3}$ – 801	3	100	
ПК	1.432-14 вып.2	Карнизная панель ПК6-75-0	6	1400	
		Для $t_н$ = 30°С			
ПС1	1.832-5 вып.0.1.2	Рядовая панель $\frac{СПСЛ40}{1.2х6}$ – 111	11	3500	
ПС2	то же	Простеночная панель $\frac{СПСЛ40}{1,2х1,5}$ – 201	22	900	
ПС3	"	Простеночный блок $\frac{СБСЛ40}{1,2х0,75}$ – 201	8	300	
ПС4	"	Панель-перемычка $\frac{СПСЛ40}{0,6х6}$ – 412	11	1700	
ПС5	"	Рядовая панель $\frac{СПСЛ40}{1.2х6}$ – 112	3	3500	
ПС6	"	то же $\frac{СПСЛ40}{1,2х3}$ – 102	2	1700	
ПС7	"	Панель-перемычка $\frac{СПСП40}{0,6х6}$ – 311	4	1700	
ПС8	"	Рядовая панель $\frac{СПСЛ40}{0,9х6}$ – 311	9	2600	
ПС9	"	Угловой блок $\frac{СБСЛ40}{0,6х0,4}$ – 801	3	100	
ПС10	"	то же $\frac{СБСЛ40}{1.2х0.4}$ – 801	6	100	
ПС11	"	" $\frac{СБСЛ40}{0,9х0.4}$ – 801	3	100	
ПК	1.433-1	Карнизная панель ПК40-1	6	1370	
		Для $t_н$ = 40°С			
ПС1	1.832-5 вып.0,1,2	Рядовая панель $\frac{СПСЛ50}{1.2х3}$ – 101	22	2100	
ПС2	то же	Простеночная панель $\frac{СПСЛ50}{1,2х1.5}$ – 201	22	1000	
ПС3	"	Простеночный блок $\frac{СБСЛ50}{1,2х0,75}$ – 201	8	400	
ПС4	"	Панель-перемычка $\frac{СПСЛ50}{0,6х6}$ – 412	11	2100	
ПС6	"	Рядовая панель $\frac{СПСЛ50}{1,2х3}$ – 102	8	2100	
ПС7	"	Панель перемычка $\frac{СПСЛ50}{0,6х6}$ – 311	4	2100	
ПС8	"	Рядовая панель $\frac{СПСЛ50}{0,9х6}$	9	3100	
ПС9	"	Угловой блок $\frac{СБСЛ50}{0,6х0,5}$ – 801	3	200	
ПС10	"	то же $\frac{СБСЛ50}{1,2х0,5}$ – 801	6	100	
ПС11	"	" $\frac{СБСЛ50}{0,9х0,5}$ – 801	3	100	
ПК	1.433-1	Карнизная панель ПК50-1	6	1610	

Марка	Обозначение	Наименование	Кол.	Масса ед.кг	Примечание
		Изделия металлические			
МД1-2	1.800-4	Соединительная деталь	8	0,2	
МД1-4	то же	то же	3	1.0	
МД1-6	"	"	3	1,4	
МД1-16	"	"	28	0,3	
МД2-1	"	"	15	2,0	
МД2-8	"	"	2	2,9	
МД3-1	"	"	3	0,8	
МД4-2	"	"	8	0,3	
МД4-3	"	"	24	0,4	
МД4-14	"	"	6	1,7	
МД4-16	"	"	4	1,7	
МД4-19	"	"	5	5,53	
МД5-10	"	"	57	0,1	
МД5-17	"	"	4	0,3	
МД6-2	"	"	12	0,9	Для $t_н$=-20°
МД6-3			12	1,1	Для $t_н$=-30°-40°
А3	1.432-14 вып.2	Анкер	54	0.4	Для $t_н$=-20°
А12	1.433-1	"	7	5,65	
А13	то же	"	7	5,65	
Т			4		
L125х10	ГОСТ 8509-72		14	1.91	ℓ=100
-100х10	ГОСТ 103-76		14	0,785	ℓ=100

N узла	Марка крепежного элемента	Количество штук в узле	Количество узлов	Общее количество элементов в узле	Примечание
11	МД5-10	2	9	18	
	МД4-3	2		18	
	МД1-10	1		9	
12	МД5-10	2	3	6	
	МД4-3	2		6	
	МД1-4	1		3	
18	МД4-19	1	5	5	
	МД5-10	4		20	
19	А-12	1	7	7	
	А13	1		7	
	L125х10 ℓ=100	2		14	
	-100х10 ℓ=100	2		14	
21	МД4-16	1	4	4	
	МД4-14	1		4	
	МД1-2	2		8	
	МД5-10	1		4	
27	Т	1	4	4	
	МД5-17	1		4	
28	МД4-2	2	4	8	
29	МД2-8	1	2	2	
	МД4-14	1		2	
37	МД6-2	1	9	9	Для $t_н$=-20°
	МД6-3	1		9	Для $t_н$=-30°-40°
41	МД2-1	1	3	3	
	МД3-1	1		3	
	МД5-10	1		3	
	М6-2	1		3	
	МД6-3	1		3	

Ведомость монтажных узлов панелей стен

N узла	Марка крепежного элемента	Количество штук в узле	Количество узлов	Общее количество элементов в узле	Примечание
6	МД2-1	1	9	9	
	МД5-10	2		18	
7	МД2-1	1	3	3	
	МД5-10	2		6	
	МД1-6	1		3	
10	МД1-16	1	28	28	
6	А3	3	18	54	

Привязан:

Инв.N

ГИП	Попов	
Нач.отд.	Горбунов	
Гл.констр.	Теляковский	
Н.контр.	Марков	
Гл.спец.	Марков	
Рук.гр.	Скобликов	
Инжен.	Ермакова	
Проверил	Скобликов	

КЖ

Санитарный пропускник на 60 человек для животноводческих и птицеводческих предприятий

Стадия	Лист	Листов
Р	6	

Спецификация к схемам расположения панелей стен

ГИПРОНИСЕЛЬХОЗ

Инв. № подл. | Подпись и дата | Взам. инв. N

Копировал 18079-02 (15) Формат 22