Типовой проект
814-8-2.91

Убойный пункт
с колбасным цехом
производительностью 1 т в сутки

Альбом 1
Часть 2

ЭМ Силовое электрооборудование стр. 51-60
АТХ Автоматизация технологии производства стр. 61-79
СС Связь и сигнализация стр. 80-84

24941-02

Альбом 1

Ведомость рабочих чертежей основного комплекта ЭМ

Лист	Наименование	Примечание
1	Общие данные	
2	Принципиальная схема	
	питающей сети	
3	Принципиальная схема	
	распределительной сети (начало)	
4	Принципиальная схема	
	распределительной сети (продолжение)	
5	Принципиальная схема	
	распределительной сети (окончание)	
6	Планы расположения электрооборудования	
	и прокладки электрических сетей	
7	Электрическое освещение. План расположения	
	электрооборудования и прокладки электрических сетей	
8	Электрическое освещение. Ведомость узлов	
	установки электрооборудования на плане расположения	

Основные показатели

Наименование	Ед. изм.	Кол.	Примечание
Напряжение сети	В	380 220	
Напряжение ламп	В	220 40	
Установленная мощность силового электрооборудования	кВт	190,47	
Установленная мощность электроосвещения	кВт	13,36	(16,86)
Расчетная мощность силового электрооборудования	кВт	128,7	
Расчетная мощность электроосвещения	кВт	11,6	(15,1)
Годовой расход электроэнергии	мВт·ч	161,0	(167,15)
в т.ч. на электроосвещение	мВт·ч	10,2	(16,35)
Средневзвешенный cos φ		0,87	

В скобках приведены показатели с учётом проходной и наружного освещения.

Проект разработан в соответствии с действующими нормами и правилами и предусматривает мероприятия, обеспечивающие взрывобезопасность и пожаробезопасность при эксплуатации здания.

Главный инженер проекта (Трынов)

Ведомость ссылочных и прилагаемых документов

Обозначение		Наименование	Примечание
		Ссылочные документы	
5.407-82		Установка распределительных	
		шкафов серий ПР 8501 и ПР 8701	
5.407-90		Установка светильников с люми-	
		несцентными лампами в про-	
		изводственных помещениях	
5.407-91		Установка светильников с раз-	
		рядными лампами высокого давления и лампами накаливания	
		в производственных помещениях	
5.407-116		Установка одиночных электро-	
		магнитных пускателей серии ПМЛ	
		(исполнение IP54)	
5.407-117		Установка ящиков с рубильни-	
		ками и предохранителями	
3.407-82		Вводы линий электропередачи	
		до 1 кВ в здания	
5.407-22		Прокладка проводов и кабелей	
		в стальных трубах	
5.407-62		Прокладка проводов в поливинил-	
		хлоридных трубах в производст-	
		венных помещениях	
5.407-63		Прокладка проводов и кабелей	
		в полиэтиленовых трубах в про-	
		изводственных помещениях	
5.407-11		Заземление и зануление электроустановок	
		Прилагаемые документы	
Альбом 3	ЭМ.СО	Спецификация оборудования	
Альбом 4	ЭМ.ВМ	Ведомость потребности в материалах	
	ЭМ.И.ВБ	Ведомость электромонтажных конст-	
		рукций, подлежащих изготовлению	
		в МЭЗ	
	ЭМ.И.ВА	Ведомость изделий и материалов	
		для изготовления электромонтажных	
		конструкций в МЭЗ	
	ЭМ.ВР	Ведомость объемов строительных	
		и монтажных работ по чертежам	
	ЭМ.ЛО	Вводно-распределительное	
		устройство. Опросный лист	

Общие указания.

1. Электроснабжение здания осуществляется по двум взаиморезервируемым вводам. Вводы в здание кабельные по тип. пр. 3.407-82, лист 48.
2. По степени надёжности электроснабжения электроприёмники пункта относятся к потребителям II категории.
3. Учёт электроэнергии предусматривается на вводно-распределительном устройстве ВРУ-1.
4. Отключение электроосвещения кладовой (помещение 7) предусматривается выключателем, установленным в металлическом ящике, который при монтаже оборудовать приспособлением для опломбирования при отключенном положении.
5. Силовые распределительные сети выполнить кабелем АВВГ открыто на полосе К106, скобах и проводом АПВ в стальных и пластмассовых трубах. Групповые осветительные сети выполнить кабелем АВВГ открыто.
6. Прокладку труб выполнить до устройства чистого пола.
7. Проходы кабелей через стены выполнить в отрезках труб.
8. При прохождении кабелей через стены (перегородки) с ПО ≥ 0,75. предусмотреть их заделку негорючими материалами с обеспечением ПО не менее ПО стены (перегородки).
9. Заделку проходов труб сквозь стены в пожароопасном помещении выполнить в соответствии с ВСН 294-72.
10. В соответствии с РД 34.21.122-87 табл. 1, п. 4 при N = 0,016 < 0,02 молниезащита здания при II степени огнестойкости не требуется.
11. Занулению подлежат металлические части электрооборудования, нормально не находящиеся под напряжением (корпуса электродвигателей, светильников, кожухи щитков, шкафов, пусковая аппаратура, рельсы пути, площадки). Зануление выполнить по тип. пр. 5-407-11.
12. С целью уравнивания потенциалов строительные и производственные конструкции, металлические корпуса технологического оборудования, подкрановые пути и т.п. должны быть подсоединены к сети зануления (ПУЭ п. 1.7.47).
13. Все электромонтажные работы выполнить в соответствии с ПУЭ и СНиП 3.05.06-85.

Указания по привязке.

Уточнить в строительной части проекта количество труб на вводе в электрощитовую

Привязан

Инв. №

814-8-2.91 ЭМ

ГИП	Трынов		02.91
Н.контр.	Максимкина		02.91
Нач.отд	Гринкевич		02.91
Гл.спец	Фарсобин		02.91
Зав.гр.	Федорова		02.91
Инж.I к.	Косарева		02.91
Инж.	Недошивина		02.91

Убойный пункт с колбасным цехом производительностью 1 т в сутки

Стадия	Лист	Листов
Р	1	8

Общие данные

Гипроагрохим Владимир

Согласовано: Гл. спец. АС Фролова; Рук. гр. ТХ Владимиров; Рук. гр. ОВ Глуханюк

Рук. гр. Онкшина; Гл. инж. проекта Ушаков; 02.91

Взам. инв. №; Подпись и дата; Инв. № подл.

Копировал; Формат А2; 24941-02 2

Альбом 1

Магистраль	Участок сети 1	Аппарат отходящей линии (ввода): обозначение; тип; Iном, А; расцепитель или плавкая вставка, А	Участок сети 2	Аппарат ввода в распределительное устройство или пусковой аппарат: обозначение; тип; Iном, А; расцепитель или плавкая вставка, А; уставка теплового реле, А	Участок сети 3	Кабель, провод: Участок сети	Обозначение	Марка	Количество, число жил и сечение	Длина, м	Труба: Обозначение на плане	Длина, м	Распределительное устройство или электроприемник: Обозначение	Уст. или Рном / Ррасч, кВт	Iрасч. или Iном. / Iпуск, А	Наименование, тип, обозначение чертежа принципиальной схемы
1ШР (начало) ВРУ-1-13-20УХЛ4 ВРУ1-50 00УХЛ4 ~380/220		ПН2-400 / 400, ТК-20, Wh		ПЦ-400		3	Н1	▱	▱					94,07 (96,07) / 76,3 (78,3)	130,1 (132,1) / 192	Ввод N1 ~380/220В
		ПН2-250 / 150				2	Н2	АВВГ	3×70+1×35	10			4ШР	79,28 / 63,4	105 / 152	Шкаф распределительный
		ПН2-250 / 80				2	Н3	АВВГ	4×6	10			ЩЭО	1,96 / 1,9	3,1	Щиток эвакуационного освещение
		ПН2-250 / 80				2	Н4	АВВГ	3×10+1×6	10			3ШР	12,83 / 11	22 / 84	Шкаф распределительный
		ПН2-250 / 80				3		▱	▱					2,0	4,0 / —	Проходная

Магистраль	Участок сети 1	Аппарат отходящей линии (ввода): обозначение; тип; Iном, А; расцепитель или плавкая вставка, А	Участок сети 2	Аппарат ввода в распределительное устройство или пусковой аппарат: обозначение; тип; Iном, А; расцепитель или плавкая вставка, А; уставка теплового реле, А	Участок сети 3	Кабель, провод: Участок сети	Обозначение	Марка	Количество, число жил и сечение	Длина, м	Труба: Обозначение на плане	Длина, м	Распределительное устройство или электроприемник: Обозначение	Уст. или Рном / Ррасч, кВт	Iрасч. или Iном. / Iпуск, А	Наименование, тип, обозначение чертежа принципиальной схемы
1ШР (окончание)		ПН2-400 / 400, ТК-20, Wh		ПЦ-400		3	Н5	▱	▱					109,76 (111,26) / 86,7 (88,2)	155 (159) / 461	Ввод N2 ~380/220В
		ПН2-250 / 160				2	Н6	АВВГ	3×50+1×25	10			2ШР	67,73 / 47	89 / 227	Шкаф распределительный
		ПН2-250 / 160		комплектно		2	3Н-1	АВВГ	3×25+1×16	36	Т50+Р250	4+1	3	30,63	51 / 357	Куттер Л5-ФКМ
						3	3Н-2	комплектно								
		ПН2-250 / 80				2	Н7	АВВГ	4×6	10			ЩО	11,4 / 9,7	15,5	Щиток рабочего освещения
		ПН2-250 / 80				3		▱	▱					1,5	4,3	Наружное освещение

1. ▱ Марка и сечение кабеля проставляются при привязке проекта.
2. Схему ВРУ см. опросный лист вводно-распределительного устройства.
3. В скобках приведены показатели с учетом проходной на вводе N1, с учетом наружного освещения – на вводе N2.

Аварийный режим:
Ррасч. = 143,8 кВт
Iрасч. = 253,3 А
Iпл. вст. = 336 А

ГИП	Трынов		09.91	814-8-2.91 ЭМ
Н.контр.	Максимкина		02.91	Убойный пункт с колбасным цехом производительностью 1т в сутки
Нач.отд.	Гринкевич		02.91	Стадия: Р; Лист: 2; Листов:
Гл.спец.	Фарсобин		02.91	Принципиальная схема питающей сети
Зав.гр.	Федорова		08.91	Гипроагрохим Владимир
Инж.I к.	Косарева		02.91	

Привязан

Инв. №

Инв. № подл. | Подпись и дата | Взам. инв. №

Копировал Завьялова Формат А2

24941-02 3

Альбом 1

Распределительное устройство	Аппарат отходящей линии (ввода): обозначение; тип; Iном, А; расцепитель или плавкая вставка, А	Участок сети 1	Пусковой аппарат: обозначение; тип; Iном, А; расцепитель или плавкая вставка, А – уставка теплового реле, А	Участок сети 2	Кабель, провод: Участок сети	Обозначение	Марка	Количество, число жил и сечение	Длина, м	Труба: Обозначение на плане	Длина, м	Электроприемник: Обозначение	Руст. или Рном. / Ррасч. кВт	Iрасч. или Iном. / Iпуск, А	Наименование, тип, обозначение чертежа принципиальной схемы
2ШР (начало) ПР8501-1028-1У3 ~380/220					1		см. схему питающей сети л. 2						63,73 / 47	89 / 227	Ввод от 1ШР ~380/220В
	ВА51-31-3 / 12,5		4ЯР ЯВ3-31-1 —		1	4н-1	АВВГ	4×2,5	14			4	0,6	1,3	Таль электрическая 64
					2	4н-2	КПГСН	4×2,5	12						
			КОР73		1	5н-1	АВВГ	4×2,5	10			5	4,0	7	Установка УОС ПУ
					2	5н-2	АВВГ	4×2,5	29	Т20	7				
			компл.		1	6н-1	АВВГ	4×2,5	20	Т20	5	6	1,5	3,2	Установка ФОК 14
					2	6н-2	комплектно								
	ВА51-31 / 12,5		7ПУ / компл.		1	7н-1	АВВГ	3×2,5	20			7	2,33	11	Умывальник В2-ФСУ
					2	7н-2	АПВ	3(1×2,0)	3	Т20	3				
			8КМ ПМЛ1220 / 6,0		1	8н-1	АВВГ	4×2,5	14			8	2,2	4,7 / 31	Насос К50×32-125 4АМ80В2У3
					2	8н-2	АПВ	4(1×2,0)	5	Т20+Р220	4+1				
	ВА51-31-3 / 16				1	9н-1	АВВГ	4×2,5	36			9	4,0	7,8 / 58,5	Насос К 20/30 4А100S2
					2	9н-2	АПВ	4(1×2,0)	8	Р2-20 Т20+П20	1 2+5				
	ВА51-31-3 / 16		10ЯР Я5114 / 2974УХЛ4		1	10н-1	АВВГ	4×2,5	36			10	4,0	7,8 / 58,5	Насос К 20/30 4А100S2
					2	10н-2	АПВ	4(1×2,0)	6	Р2-20 Т20+П20	1 2+3				
			11КМ ПМЛ1220 / 6,0		1	11н-1	АВВГ	4×2,5	14			11	2,2	4,7 / 31	Насос К50×32-125 4АМ80В2У3
					2	11н-2	АПВ	4(1×2,0)	7	Р2-20 Т20+П20	1 2+4				
	ВА51-31 / 12,5				1	12н-1	АВВГ	3×2,5	37			12	0,5	4,5	Щит автоматизации
											А	13	0,5	4,5	Щит автоматизации
		А			2	13н-2	АВВГ	3×2,5	17						
	ВА5131-3 / 25		14ПУ / компл.		1	14н-1	ПРРП	3×4+1×2,5	45	Р220 Т20+П20	1 3+4	14	8,6	21	Машина холодильная
					1	14н-2	ПРРП	2(2×1,5)	2×5	Т20+П20	2(3+2)	—	—	—	К рассольным насосам холодильной машины
	ВА51-31 / 10		КОР73		1	15н-1	АВВГ	3×2,5	15			15	0,75	3,4	Рукосушитель
					2	15н-2	АВВГ	3×2,5	4						
					2	16н-1	АВВГ	3×2,5	8			16	0,75	3,4	Рукосушитель

Распределительное устройство	Аппарат отходящей линии (ввода): обозначение; тип; Iном, А; расцепитель или плавкая вставка, А	Участок сети 1	Пусковой аппарат: обозначение; тип; Iном, А; расцепитель или плавкая вставка, А – уставка теплового реле, А	Участок сети 2	Кабель, провод: Участок сети	Обозначение	Марка	Количество, число жил и сечение	Длина, м	Труба: Обозначение на плане	Длина, м	Электроприемник: Обозначение	Руст. или Рном. кВт	Iрасч. или Iном. / Iпуск, А	Наименование, тип, обозначение чертежа принципиальной схемы
2ШР (окончание)	ВА51-31-3 / 25		17ПУ / компл.		1	17н-1	АВВГ	4×2,5	38			17	6	13 / 80	Шприц ФШ2-Л-М 2×4А100S4У3
					2	17н-2	АПВ	4(1×2,0)	4	Р2-20 Т20+П20	1 2+1				
			18ПУ / компл.		1	18н-1	АВВГ	4×2,5	1			18	2,2	6,0	Подъемник загрузчик К6-ФП3-1 АОЛ-32-31-4
					2	18н-2	АПВ	9(1×2,0)	5	Р2-20 Т20+П20	1 2+2				
	ВА51-31 / 6,3				1	19н-1	АВВГ	3×2,5	36			19	0,1	0,5	Миксер
					2		комплектно								
	ВА51-31 / 12,5		20ПУ / компл.		1	20н-1	АВВГ	3×2,5	32			20	2,33	11	Умывальник В2-ФСУ
					2	20н-2	АПВ	3(1×2,0)	3	Т20	3				
	ВА51-31-3 / 40		21ПУ / компл		1	21н-1	АВВГ	3×10+1×6	30			21	14,7	32 / 170	Волчок К6-ФВП-120
					2	21н-2	АПВ	3(1×10)+1×6	4	Т20	4				
	ВА51-31 / 10				1	22н-1	АВВГ	3×2,5	20			22	0,5	4,5	Щит автоматизации системы П2
											Б	23	0,5	4,5	Щит автоматизаций системы П1
			Б		2	23н-1	АВВГ	3×2,5	5						
	ВА51-31-3 / 6,3		КОР-73		1	1н-2	АВВГ	3×2,5	25			1	0,5	3,8	Льдогенератор
					2	1н-2	АПВ	3(1×2,0)	13	Т20	13				
					2	2н-2	АВВГ	3×2,5	3	Т20	1	2	0,165	1,5	Холодильник
	ВА51-31-3 / 16		КОР-73		1	35н-1	АВВГ	4×2,5	26						
					2										
		Н	РКЛ-25-4 / ВКЛ-25-4 Н		1	35н-2	АВВГ	4×2,5	10			35	2,2	5,02 / 30	Пила для распиловки туш
					2	35н-3	АВВГ	4×2,5	1						
			36ЯР ЯВ3-31-1 / 100		1	36н-1	АВВГ	4×2,5	27			36	2,6	6,9 / 41,4	Площадка подъемно-опускная
					2	36н-2	АПВ	4(1×20)	10	Т20	10				

В ящике управления Я5114 (10ЯР) перемычку между автоматическими выключателями демонтировать.

Привязан	ГИП	Трынов		01.91	814-8-2.91 ЭМ		
	Н.контр.	Максимкина		02.91	Убойный пункт с колбасным цехом производительностью 1т в сутки	Стадия	Лист	Листов
	Нач.ОТД.	Гринкевич		02.91		Р	3	
	Гл.спец.	Фарсобин		02.91	Принципиальная схема распределительной сети (начало)	Гипроагрохим Владимир		
Инв. №	Зав.гр.	Федорова		02.91				
	Инж.I к.	Косарева		02.91				

Инв. № подл. | Подпись и дата | Взам. инв. №

Копировал Завьялова Формат А2

24941-02 4

Альбом 1

Распределительное устройство	Аппарат отходящей линии (ввода); обозначение; тип; I ном, А; расцепитель или плавкая вставка, А	Участок сети 1	Пусковой аппарат: обозначение; тип; I ном, А; расцепитель или плавкая вставка, А – уставка теплового реле, А	Участок сети 2	Кабель, провод: Участок сети	Обозначение	Марка	Количество, число жил и сечение	Длина, м	Труба: Обозначение на плане	Длина, м	Электроприёмник: Обозначение	Руст. или Pном, кВт / Pрасч, кВт	Iрасч или Iном / Iпуск, А	Наименование, тип, обозначение чертежа принципиальной схемы
3ШР (начало) ПР 8501-1011-1У3 ~380/220					1	см. схему питающей сети					2		12,83 / 11	2.2 / 84	Ввод от 1ШР ~380/220 В
	ВА51-31-3 / 6,3		В 6.1 КМ ПМЛ 1220 / 1,6		1	В6.1н-1	АВВГ	4×2,5	42						
					2	В6.1н-2	АПВ	4(1×2,0)	4	Т 20	4				
			4739МУ3 / 4994У2 В		2	В6.1н-3	ПВ1	4(1×1,0)	1	Р2-20	В / 1	В 6,1	0,37	1,2 / 4,8	Вытяжная система 4АА63В4
	ВА51-31-3 / 6,3		П3 КМ ПМЛ 1220 / 4,0		1	П3н-1	АВВГ	4×2,5	25						
					2	П3н-2	АПВ	4(1×2,0)	6	В20+П20	2+4				
			4739МУ3 / 4994У2 П		2	П3н-3	ПВ1	4(1×1,0)	1	К 1080	П / 1	П3	1,5	3,57 / 17,85	Приточная система 4А80В4
			К щиту системы П3 см. л. АТХ		2	П3к-2	АКВВГ	4×2,5	25			SBП.3			Кнопка управления ПКЕ 222-2
			П3.1 КМ ПМЛ 1120		1	П3.1н-1	АВВГ	4×2,5	1						
					2	П3.1н-2	АВВГ	4×2,5	13			П3,1	1,6	2,4	Клапан КВУ
	ВА51-31-3 / 16		П1 КМ ПМЛ 2220 / ПКЛ 14 / 1104		1	П1н-1	АВВГ	4×2,5	24						
					2	П1н-2	АПВ	4(1×2,0)	6	В20+П20	2+4				
			4739МУ3 / 4994У2 А		2	П1н-3	ПВ1	4(1×1,0)	1	К 1080	А / 1	П1	5,5	13,6 / 75,9	Приточная система 4А132М8
			К коробке П1 СК см. л. АТХ		2	П1к-2	АКВВГ	4×2,5	15			SBП1			Кнопка управления ПКЕ 222-2
	ВА51-31-3 / 6,3		П2 КМ ПМЛ 1220 / 1,6		1	П2н-1	АКВВГ	4×2,5	24						
					2	П2н-2	АПВ	4(1×2,0)	9	В20+П20	2+7				
			4739МУ3 / 4994У2 Е		2	П2н-3	ПВ1	4(1×1,0)	1	К1080	Е / 1	П2	0,37	1,2 / 4,8	Приточная система 4АА63В4
			К щиту системы П2 см. л. АТХ		2	П2к-2	АКВВГ	4×2,5	15			SBП2			Кнопка управления ПКЕ 222-2
			В1 КМ ПМЛ 1220 / 2,6		1	В1н-1	АВВГ	4×2,5	10						
					2	В1н-2	АПВ	4(1×2,0)	7	В20+П20	2+5				
			4739МУ3 / 4994У2 Ж		2	В1н-3	ПВ1	4(1×1,0)	1	Р2-20	Ж / 1	В1	0,55	1,7 / 7,7	Вытяжная система 4А71А4

Распределительное устройство	Аппарат отходящей линии (ввода); обозначение; тип; I ном, А; расцепитель или плавкая вставка, А	Участок сети 1	Пусковой аппарат; обозначение; тип; I ном, А; расцепитель или плавкая вставка, А – уставка теплового реле, А	Участок сети 2	Кабель, провод: Участок сети	Обозначение	Марка	Количество, число жил и сечение	Длина, м	Труба: Обозначение на плане	Длина, м	Электроприёмник: Обозначение	Руст. или Pном, кВт	Iрасч или Iном / Iпуск, А	Наименование, тип, обозначение чертежа принципиальной схемы
3ШР (продолжение)															
					2	В1к-2	АКВВГ	4×2,5	25			SBB1			Кнопка управления ПКЕ 222-2
			В4 КМ ПМЛ 1220 / 1,6		1	В4н-1	АВВГ	4×2,5	2						
					2	В4н-2	АПВ	4(1×2,0)	6	В20+П20	2+4				
			4739МУ3 / 4994У2 З		2	В4н-3	ПВ1	4(1×1,0)	1	Р2-20	З / 1	В4	0,37	1,2 / 4,8	Вытяжная система 4АА63В4
					2	В4к-2	АКВВГ	4×2,5	45			SBB4			Кнопка управления ПКЕ 222-2
	ВА51-31-3 / 6,3		В5 КМ ПМЛ 1220 / 4,0		1	В5н-1	АВВГ	4×2,5	29						
					2	В5н-2	АПВ	4(1×2,0)	4	В20+П20	2+2				
			4739МУ3 / 4994У2 И		2	В5н-3	ПВ1	4(1×1,0)	1	Р2-20	И / 1	В5	1,1	2,76 / 13,8	Вытяжная система 4А80А4
					2	В5к-2	АКВВГ	4×2,5	21			SBB5			Кнопка управления ПКЕ 222-2
			В2 КМ ПМЛ 1220 / 2,6		1	В2н-1	АВВГ	4×2,5	1						
					2	В2н-2	АПВ	4(1×2,0)	8	В20+П20	2+6				
			4739МУ3 / 4994У2 К		2	В2н-3	ПВ1	4(1×1,0)	1	Р2-20	К / 1	В2	0,55	1,7 / 7,7	Вытяжная система 4А71А4
					2	В2к-2	АКВВГ	4×2,5	25			SBB2			Кнопка управления ПКЕ 222-2

Продолжение см. л. 5

Инв. № подл. | Подпись и дата | Взам. инв. №

Привязан

Инв. №

ГИП	Грынов		04.91	814-8-2.91 ЭМ
Н.контр.	Максимкин		02.91	Убойный пункт с колбасным цехом производительностью 1т в сутки
Нач.отд.	Гринкевич		02.91	Стадия: Р; Лист: 4; Листов:
Гл.спец.	Фарсовин		02.91	Принципиальная схема распределительной сети (продолжение)
Зав.гр.	Федорова		02.91	Гипроагрохим Владимир
Инж.I к.	Косарева		02.91	

Копировал Исаева. Формат А2 24941-02 5

Альбом 1

Распределительное устройство	Аппарат отходящей линии (ввода); обозначение; тип; Iном, А; расцепитель или плавкая вставка, А	Участок сети 1	Пусковой аппарат: обозначение; тип; Iном, А; расцепитель или плавкая вставка, А-уставка теплового реле, А	Участок сети 2	Кабель, провод: Обозначение	Марка	Количество, число жил и сечение	Длина, м	Труба: Обозначение на плане	Длина, м	Электроприёмник: Обозначение	Руст. или Рном. / Расч. кВт	Iрасч. или Iном. / Iпуск, А	Наименование, тип, обозначение чертежа принципиальной схемы
3 ШР (окончание)	начало СМЛ 4 ВА51-31-3 / 6,3		В3 КМ ПМЛ 1220 / 2,6	1	В3н-1	АВВГ	4×2,5	26						
				2	В3н-2	АВВГ	4×2,5	15	Т20	5				
			4739МУ3 / Л 994У2								В3	0,55	1,7 / 7,7	Вытяжная система 4А71А4
				3	В3н-3	ПВ1	4(1×1,0)	1	Р2-20	1				
			В6.2 КМ ПМЛ 1220 / 1.6	1	В62н-1	АВВГ	4×2,5	42						
				2	В6.2н-2	АПВ	4(1×2,0)	6	Т20	6				
			4739МУ3 / М 994У2								В6,2	0,37	1,2 / 4,8	Вытяжная система 4А63В4
				3	В6.2н-3	ПВ1	4(1×1,0)	1	Р2-20	1				
4 ШР (начало) ПР 8501-10291У3 ~380/220В				1	см. схему питающей сети л.2							79,28 / 63,4	105 / 152	Ввод от 1ШР ~380/220В
	ВА51-31-3 / 10		24ПУ компл.	1	24н-1	АВВГ	4×2,5	25			24	4,0	9,3 / 55	Машина шпигорезная 38
				2	24н-2	АПВ	4(1×2,0)	4	Р2-20 / Т20+П20	1 / 2+1				
	ВА51-31-3 / 10		25ПУ компл.	1	25н-1	АВВГ	4×2,5	30	Т20	3	25	4,1	9,3 / 56	Фаршмешалка 35
				2	25н-2	комплектно								
	ВА51-31-3 / 50		26ПУ компл.	1	26н-1	АПВ	5(1×16)	35	Т50	35	26	30	46,5 / —	Котел КПЭ-250 81
				2	26н-2	АПВ	5(1×16) / 7(1×2,0)	4 / 4	Т50 / Т25	4 / 4				
	ВА51-31-3 / 25		27ПУ компл.	1	27н-1	АВВГ	3×4+1×2,5	40	Т20	8	27	12	18 / —	Термодымовая камера 44
				2	27н-2	комплектно								
	ВА51-31-3 / 25		28ПУ компл.	1	28н-1	АВВГ	3×4+1×2,5	42	Т20	8	28	12	18 / —	Термодымовая камера 44
				2	28н-2	комплектно								
	ВА51-31-3 / 25		29ПУ компл.	1	29н-1	АВВГ	3×4+1×2,5	45	Т20	11	29	12	18 / —	Термодымовая камера AV=3,5% 44
				2	29н-2	комплектно								
	ВА51-31-3 / 10		КОР 73	1	30н-1	АВВГ	4×2,5	30			30	0,3	0,5	Шкаф сушильный 71
				2	30н-2	АВВГ	3×2,5	3	В20	2				
				2	31н-2	АВВГ	4×2,5	6	В20	4	31	3	6	Шкаф вытяжной
	ВА51-31-3 / 6,3		34ЯР ЯВ3-31-1 / —	1	34н-1	АВВГ	4×2,5	35			34	1,88	4,0	Таль
				2	34н-2	КПГСН	4×2,5	10						

Распределительное устройство	Аппарат, отходящей линии (ввода); обозначение; тип; Iном, А; расцепитель или плавкая вставка, А	Участок сети 1	Пусковой аппарат: обозначение; тип; Iном, А; расцепитель или плавкая вставка, А-уставка теплового реле, А	Участок сети 2	Кабель, провод: Обозначение	Марка	Количество, число жил и сечение	Длина, м	Труба: Обозначение на плане	Длина, м	Электроприёмник: Обозначение	Руст. или Рном. кВт	Iрасч. или Iном. Iпуск А	Наименование, тип, обозначение чертежа принципиальной схемы
4 ШР (окончание)	ВА51-31-3 / 31,5													Резерв
	ВА51-31-3 / 31,5													Резерв

Потребность труб

Обозначение по стандарту	Диаметр по стандарту мм	Длина м
Трубы стальные		
Т20×2,5	26,8	98
Т25×2,8	33,5	4
Т50×3	60	43
Трубы полиэтиленовые		
ПНД 20С	20	56
Труба поливинилхлоридная		
ПВХ-В-РЭП20У	20	20
Металлорукав		
Р2-Ц-А-0-20	29,5	15
Р2-Ц-А-0-50	64	1

Потребность кабелей и проводов, длина, м

Число, сечение жил	Марка: АВВГ	КПГСН	ПРРП	АКВВГ	АПВ	ПВ1
1×1,0						40
1×2,0					530	
1×6,0					5	
1×10					15	
1×16					195	
2×1,5			10			
3×2,5	225					
4×2,5	655	25		175		
3×4+1×2,5	130		45			
4×6	20					
3×10+1×6	40					
3×25+1×16	40					
3×50+1×25	10					
3×70+1×35	10					

Инв. № подл. | Подпись и дата | Взам. инв. №

Привязан

Инв. №

ГИП	Трынов		02.91	814-8-2.91 ЭМ	
Н. контр.	Максимкина		02.91	Убойный пункт с колбасным цехом производительностью 1т в сутки	Стадия Р, Лист 5, Листов
Нач. отд.	Гринкевич		02.91		
Гл. спец.	Фарсобин		02.91	Принципиальная схема распределительной сети (окончание).	Гипроагрохим Владимир
Зав. гр.	Федорова		02.91		
Инж. I к.	Косарева		02.91		

Копировал Исмаил. Формат А2 24941-02 6

Альбом I

План на отм. 0,000

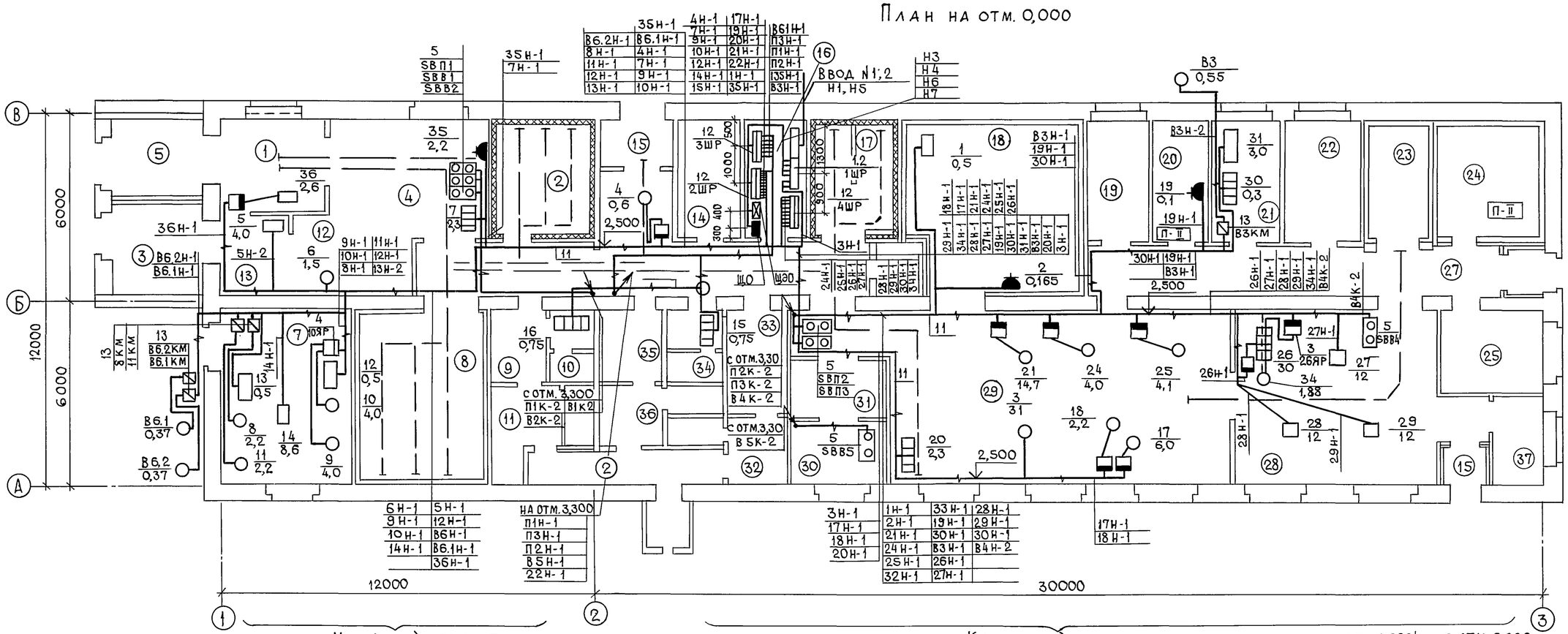

План на отм. 3,300

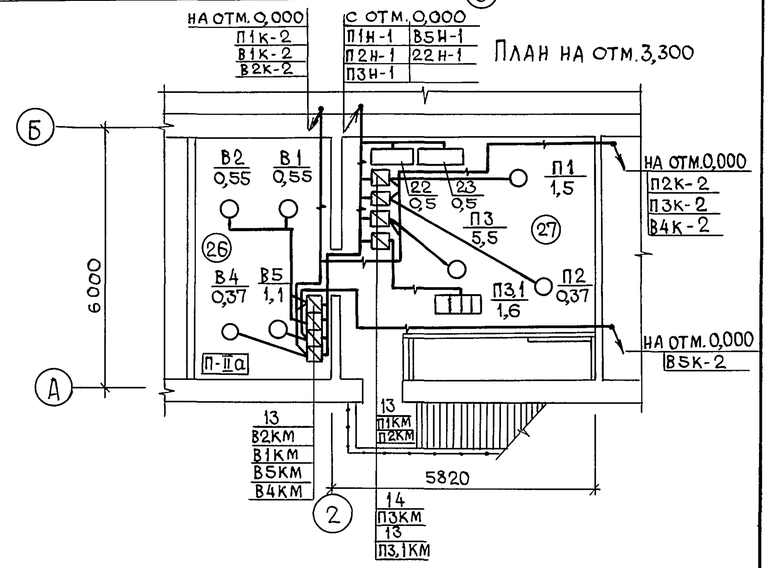

Спецификация

Марка, поз.	Обозначение	Наименование	Кол.	Масса ед.кг	Примечание
		Электрооборудование			
1		Вводная панель			
		ВРУ1-13-20УХЛ4	1		
2		Распределит. панель			
		ВРУ1-50-00УХЛ4	1		
3		Ящик ЯВ3-31-1	2		
4		Я5114-2974УХЛ4	1		
5		Кнопка ПКЕ222-2	7		
6		Приставка ПКЛ1104	1		
		Изделия заводов			
7		Гибкий ввод К1080У3	3		
8		Коробка КОР73	4		
9		У994У2	10		
10		Скрим У739МУ3	30		
11		Полоса К106У2	80		

Продолжение

Марка, поз.	Обозначение	Наименование	Кол.	Масса ед.кг	Примечание
		Сборочные единицы			
12	5.407-82.1.50 МЧ-02	Распределительный шкаф на стене. Монтажный чертеж	3		
13	5.407-116.1.10	Установка пускателя серии ПМЛ на стене,	12		
14	5.407-116.1.10-01	Установка пускателя серии ПМЛ на стене	1		

Экспликацию помещений см. лист 8

Привязан

Инв. №

				814-8-2.91 ЭМ		
ГИП	Трынов		04.91	Убойный пункт с колбасным цехом производительностью 1т в сутки	Стадия	Лист	Листов
Н.контр.	Максимкина		02.91		Р	6	
Нач.отд.	Гринкевич		02.91				
Гл.спец.	Фарсобин		02.91	Планы расположения электрооборудования и прокладки электрических сетей	Гипроагрохим Владимир		
Зав.гр.	Федорова		02.91				
Инж. I к.	Косарева		02.91				

Копировал Завьялова Формат А2

24941-02 7

Инв. № подл. | Подпись и дата | Взам. инв. №

Альбом 1

План на отм. 0,000

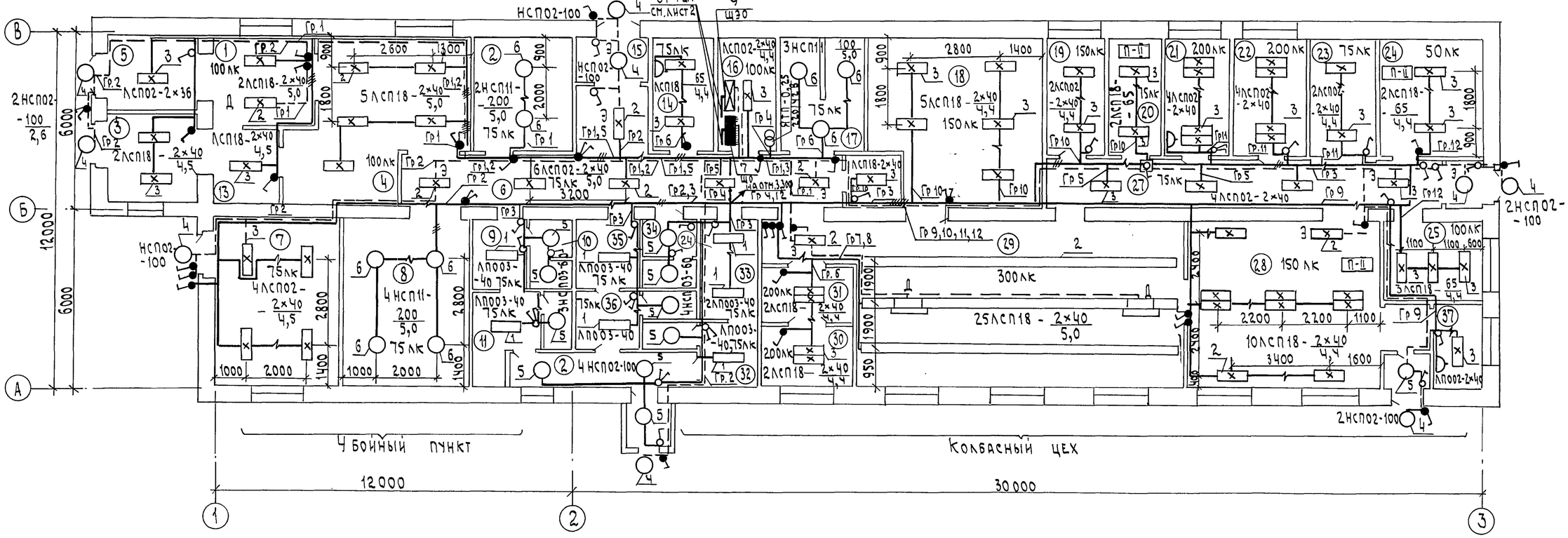

План на отм. 3,300

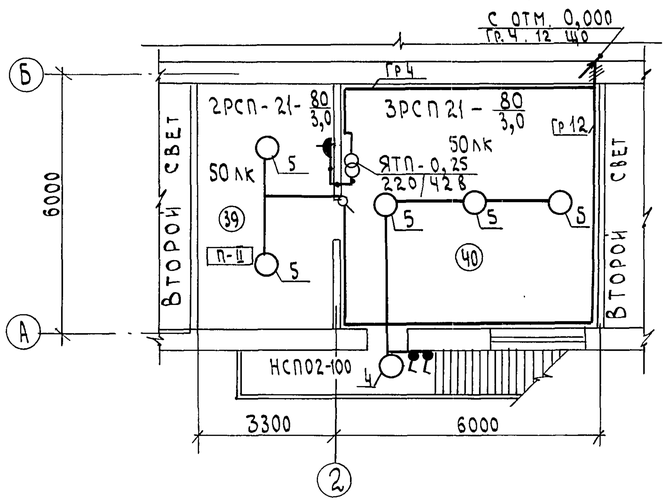

Экспликацию помещений см. лист 8

Привязан			ГИП	Трынов		04.91	814-8-2.91 ЭМ	
			Н.контр.	Максимкина		02.91	Убойный пункт с колбасным цехом производительностью 1т в сутки	Стадия: Р; Лист: 7; Листов:
			Нач.отд.	Гринкевич		02.91		
			Гл.спец.	Фарсобин		02.91	Электрическое освещение. План расположения электрооборудования и прокладки электрических сетей	ГИПРОАГРОХИМ Владимир
Инв. №			Зав.гр.	Федорова		02.91		
			Инж.	Недошивина		02.91		

Копировал Исмаг. Формат А2 24941-02 8

Инв. № подл. | Подпись и дата | Взам. инв. №

Альбом 1

Ведомость узлов установки электрического оборудования на плане расположения

Поз.	Обозначение	Наименование	Кол.	Примечание
1	5.407-90.100М4	Установка светильника с люминесцентными лампами под перекрытием. Монтажный чертеж		
		Светильник типа ЛП003-40	7	
2	5.407-90.140 М4.01	Установка светильника с люминесцентными лампами на подвесе под перекрытием толщиной более 150мм. Монтажный чертеж		
		Светильник типа ЛСП18 – 2×40	42	
		ЛСП02 – 2×40	6	
3	5.407-90.140М4.02	ЛСП18 - 65	9	
		ЛСП02 – 2×36	1	
		ЛСП18 - 2×40	13	
		ЛСП02 - 2×40	21	
		ЛП002 – 2×40	1	
4	5.407.91.1.30М4	Установка светильника с лампой накаливания на стене или колонне на кронштейне У116У3		
		Монтажный чертеж.		
		Светильник типа: НСП02-100	11	
5	5.407.91.1.90М4	Установка светильника с лампой накаливания на крюке под перекрытием толщиной более 150мм. Монтажный чертеж		
		Светильник типа НСП03 -60	7	
		НСП02-100	3	
		РСП21 -80	5	
6	5.407-91.1.240М4.01	Установка светильника с лампой накаливания на подвесе под перекрытием толщиной более 150мм. Монтажный чертеж		
		Светильник типа НСП11-100	3	
		НСП11-200	6	

Продолжение

Поз.	Обозначение	Наименование	Кол.	Примечание
7	5.407-112.1.240М4	Щиток ЯРН на стене		
		Монтажный чертеж	1	
8	5.407-112.1.360М4	Ящик ЯТП на стене		
		Монтажный чертеж	2	
9	5.407-117.1.20	Установка ящика ЯРП-20У3		
		на стене	1	

Данные о групповых щитках с автоматическими выключателями

Номер щитка	Тип	Установленная мощность, кВт	Номера автоматических выключателей				Ток расцепителя, А	
			Однополюсные		Трехполюсные		на вводе	на линиях
			Занятые	Резервные	Занятые	Резервные		
1ЩО	ЯРН8501-4003УХЛ4А	11,4	1÷10	11÷12	—	—	—	16

Данные о групповых щитках с предохранителями

Номер щитка	Тип	Установленная мощность, кВт	Номера групп		Ток, А	
			Занятые	Резервные	Аппарат на вводе	Плавкие вставки предохранителей
ЩЭО	ЯРП-20У3	1,96	1÷3	—	—	16

Экспликация помещений

Номер по плану	Наименование
	Убойный пункт
1	Помещение убоя скота
2	Камера охлаждения мяса
3	Отделение обработки и временного хранения шкур
4	Участок нитровки и инспекции внутренностей
5	Тамбур
6	Коридор
7	Машинное отделение
8	Камера охлаждения мяса
9	Мужской гардероб специальной одежды кат. IIв на 2чел.
10	Уборная
11	Мужской гардероб уличной и домашней одежды кат. IIв на 2чел.
12	Участок обработки кишок и жиров
13	Участок обработки субпродуктов

Экспликация помещений

Номер по плану	Наименование
	Колбасный цех
14	Тепловой пункт
15	Тамбур
16	Электрощитовая
17	Камера размораживания и туалет
18	Камера посола
19	Кладовая вспомогательных материалов
20	Кладовая соли и специй
21	Лаборатория
22	Кладовая и моечная тары
23	Камера временного хранения колбас и окороков
24	Камера сушки колбас
25	Экспедиция колбас
26	Тамбур
27	Коридор
28	Термическое отделение
29	Сырьевое отделение
30	Участок подготовки кишоболочки
31	Участок мойки инвентаря
32	Женский гардероб домашней и уличной одежды кат. IVа - 2чел. кат. IIв - 2чел.
33	Женский гардероб спецодежды
34	Уборная
35	Мужской гардероб спецодежды
36	Мужской гардероб домашней и уличной одежды кат. IVа - 1чел., кат. IIа - 1чел.
37	Комната мастера и ветврача
38	Подсобное помещение на отм. 3,300
39	Вытяжная венткамера
40	Приточная венткамера

Привязан

Инв. №

ГИП	Трынов		01.91	814-8-2.91 ЭМ	
Н.контр.	Максимкина		02.91	Убойный пункт с колбасным цехом производительностью 1т в сутки	Стадия: Р; Лист: 8; Листов:
Нач.отд.	Гринкевич		02.91		
Гл.спец.	Фарсобин		02.91	Электрическое освещение. Ведомость узлов установки электрооборудования на плане расположения	ГИПРОАГРОХИМ Владимир
Зав.гр.	Федорова		02.91		
Инж.	Недошивина		02.91		

Подпись и дата | Взам.инв.№ | Инв.№подл.

Копировал Завьялова Формат А2

24941-02 9

Альбом 1

Схема межпанельных соединений										
Схема ВРУ	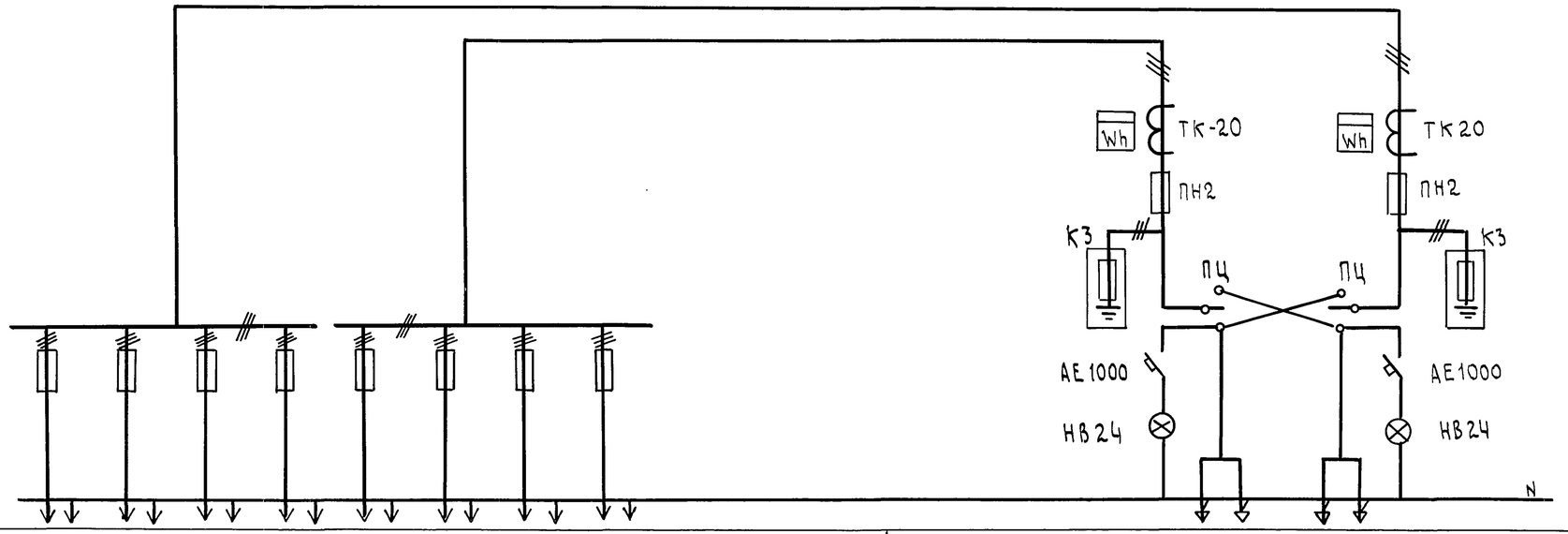									
Тип панели	ВРУ1-50-00УХЛ4									ВРУ-1-13-20УХЛ4
NN групп	Гр1	Гр2	Гр3	Гр4	Гр5	Гр6	Гр7	Гр8		
Номинальный ток, А	250	250	250	250	250	250	250	250		400
Ток плавкой вставки, А	150	80	80	80	160	160	80	80		400
Тип и технические данные счетчика непосредственного включения или через трансформаторы тока										САЧ- Ц 672 380/220 В, 5А
Тип и технические данные трансформатора тока										ТК 20 300/5

Инв. № подл. | Подпись и дата | Взам. инв. №

Привязан

Инв. №

ГИП	Трынов		04.91	814-8-2.91 ЭМ.ЛО			
Н.контр.	Максимкина		02.91	Убойный пункт с колбасным цехом производительностью 1т в сутки	Стадия	Лист	Листов
Нач.отд.	Гринкевич		02.91		Р		1
Гл.спец.	Фарсобин		02.91	Вводно-распределительное устройство. Опросный лист	Гипроагрохим Владимир		
Зав. гр.	Федорова		02.91				
Инж. I к.	Косарева		02.91				

Копировал

Формат А2

24941-02 10

Альбом 1

Обозначение чертежа	Наименование	Кол.	Примечание
5.407-116.1.180	Пускатель в сборе	12	
5.407-116.1.180-01	Пускатель в сборе	1	
5.407-90.140.М4-01	Установка светильника с люми-		
	несцентными лампами на подвесе		
	под перекрытием толщиной		
	более 150мм Монтажный чертеж	37	
5.407-90.140 М4-02	Установка светильника с люми-		
	несцентными лампами на подвесе		
	под перекрытием толщиной		
	более 150мм. Монтажный чертеж	48	
5.407-91.2.80	Светильник с конструкцией	17	
5.407-91.2.140-01	Подвес со светильником	9	

Привязан

Инв. №

814-8-0.91 ЭМ.ВЭК

ГИП	Трынов		02.91
Н.контр.	Максимкина		02.91
Нач.отд.	Гринкевич		02.91
Гл.спец.	Фарсобин		02.91
Зав.гр.	Федорова		02.91
Инж.I к.	Косарева		02.91

Ведомость электромонтажных конструкций подлежащих изготовлению в МЭЗ

Стадия	Лист	Листов
Р		1

ГИПРОАГРОХИМ Владимир

Формат А4

Привязан

Инв. №

Лист

Формат А4

Наименование и техническая характеристика изделия, материала	Тип, марка	Ед. изм.	Количество
Пускатель магнитный	ПМЛ 122002	шт	11
Пускатель магнитный	ПМЛ 112002	шт	1
Пускатель магнитный	ПМЛ 222002	шт	1
Светильник	ЛСП 18-2х40	шт	47
Светильник	ЛСП 02-2х40	шт	27
Светильник	ЛСП 18-65	шт	9
Светильник	ЛСП 02-2х36	шт	1
Светильник	ЛПО 02 2х40	шт	1
Светильник	НСП 11-200	шт	6
Светильник	НСП 11-100	шт	3
Светильник	НСП03-60	шт	7
Светильник	НСП02-100	шт	5
Светильник	РСП 21-80	шт	5
Уголок ℓ=50	УСЭК 55 У3	шт	170
Уголок ℓ=650	УСЭК 55 У3	шт	170
Полоса ℓ=1000	УСЭК 56 У3	шт	74
Полоса ℓ=1600	УСЭК 56 У3	шт	96
Профиль ℓ=450	К 239У2	шт	26
Подвес	К98 1У3	шт	9
Держатель	У25 МУ3	шт	9
Лента 3х40		кг	3

Привязан

Инв. №

814-8-2.91 ЭМ.ВИМ

ГИП	Трынов		02.91
Н.контр.	Максимкина		02.91
Нач.отд.	Гринкевич		02.91
Гл.спец.	Фарсобин		02.91
Зав.гр.	Федорова		02.91
Инж.I к.	Косарева		02.91

Ведомость изделий и материалов для изготовления электромонтажных конструкций МЭЗ

Стадия	Лист	Листов
Р		1

ГИПРОАГРОХИМ Владимир

Формат А4

20-14942

№ строки	Наименование вида работ	Ед. изм.	Код вида работ	Код ед. изм.	Количество
	Силовое электрооборудование				
	Установка распределительного шкафа	шт			3
	Установка ящика	шт			3
	Установка магнитного пускателя	шт			13
	Установка комплектных шкафов	шт			8
	Прокладка кабеля на скобах	100м			8,40
	в водогазопроводных трубах	100м			0,49
	в пластмассовых трубах	100м			0,14
	на полосе К 106	100м			2,25
	Прокладка провода в трубах				
	пластмассовых	100м			3,07
	стальных	100м			5,33
	Свободная прокладка кабеля	100м			0,25
	Электрическое освещение				
	Установка щитка	шт			1
	Установка ящика	шт			3
	Установка светильников с лампами				
	накаливания	шт			30
	люминесцентными	шт			100
	ртутными	шт.			5
	Прокладка кабеля на скобах	100м			22,00

Привязан

Инв. №

814-8-2.91 ЭМ.ВР

ГИП	Трынов		02.91
Н.контр.	Максимкина		02.91
Нач.отд.	Гринкевич		02.91
Гл.спец.	Фарсобин		02.91
Зав.гр.	Федорова		02.91
Инж.I к.	Косарева		02.91

Ведомость объемов строительных и монтажных работ по чертежам

Стадия	Лист	Листов
Р		1

ГИПРОАГРОХИМ Владимир

Копировал Бабина Формат А4

Альбом 1

Ведомость рабочих чертежей основного комплекта АТХ

Лист	Наименование	Примечание
1	Общие данные	
2	Схема автоматизации (начало)	
3	Схема автоматизации (окончание)	
4	Рассольные насосы	
	Схемы электрические принципиальные	
5	Схемы электрические принципиальные	
	(начало)	
6	Схемы электрические принципиальные	
	(окончание)	
7	Схема соединений внешних	
	проводок	
8	Рассольные насосы. Схема соединений	
	внешних проводок.	
9	Щиты „ЩРН" и „ЩРТ"	
	Схемы подключения внешних проводок	
10	План расположения	
11	Система П1. Схема автоматизации	
12	Система П2. Схема автоматизации	
13	Система П3. Схемы электрические	
	принципиальные	
14	Система П1	
	Схема соединений внешних проводок	
15	Система П2.	
	Схема соединений внешних проводок	
16	Система П3	
	Схема соединений внешних проводок	
17	Система В6. Схемы электрические	
	принципиальные управления	
18	Система В6. Схема соединений	
	внешних проводок.	
	План расположения	
19	Узел управления. Схема	
	функциональная	

Ведомость ссылочных и прилагаемых документов

Обозначение	Наименование	Примеч.
	Ссылочные документы	
ГОСТ 21.404-85	Обозначения условные приборов и	
	средств автоматизации в схемах	
РМ4-2-84	Системы автоматизации	
	технологических процессов	
	Схемы функциональные	
	Методика выполнения	
РМ4-106-82	Схемы электрические	
	принципиальные систем	
	автоматизации	
	Требования к выполнению	
РМ4-6-81 ч. III	Системы автоматизации	
	технологических процессов	
	Проектирование электри-	
	ческих и трубных проводок	
	Указания по выполнению	
	документации	
РМ4-107-82	Щиты и пульты систем авто-	
	матизации технологических	
	процессов. Требования к выполне-	
	нию технической документа-	
	ции, предъявляемой заводу-	
	изготовителю.	
ВСН-281-75	Временные указания по	
Минприбор	проектированию систем	
	автоматизации технолого-	
	гических процессов.	
	Прилагаемые документы	
Альбом 3 АТХ.С01	Спецификация оборудования	
Альбом 4 АТХ.ВМ	Ведомость потребности в	
	материалах	
Альбом 2	Задание заводу-изготовителю	

Общие указания.

I. Холодильная машина

Автоматизация предусмотрена в объеме, выполненном заводом-изготовителем; дополнительно предусмотрено отключение холодильной машины при отключении рассольных насосов.

II Рассольные насосы

1. Предусмотрено ручное и автоматическое управление рассольными насосами.

2. Автоматическое включение резервного насоса по давлению.

III Регулирование температуры в камерах предусмотрено ручное и автоматическое путем отключения холодоносителя электромагнитными вентилями на трубопроводах рассола.

IV Контроль температуры в камерах.

Логометр установлен на щите регулирования температуры.

V Сигнализация „Человек в камере"

В камерах с температурой воздуха ниже 0°С установлены кнопки у выходов.

У входов в камеры и на щите установлена свето-звуковая сигнализация.

VI Для автоматизации систем П1 и П2 в проекте предусматриваются щиты ЩУС-01-01.

Проект разработан в соответствии с действующими нормами и правилами и предусматривает мероприятия, обеспечивающие взрывобезопасность и пожаробезопасность при эксплуатации здания

Главный инженер проекта (Трынов)

Согласовано: Рук. гр. ОВ Глуханюк 12.9.

Инв. № подл. | Подпись и дата | Взам. инв. №

Привязан

Инв. №

814-8-2.91 АТХ

ГИП	Трынов		04.91	Убойный пункт с колбасным цехом производительностью 1т в сутки	Стадия	Лист	Листов
Н.контр.	Моденова		04.91		Р	1	19
Нач.отд.	Гринкевич		04.91	Общие данные	Гипроагрохим Владимир		
Зав.гр.	Мельникова		04.91				
Инж.	Баукова		04.91				

Копировал Бабина Формат А2 24941-02 12

Альбом 1

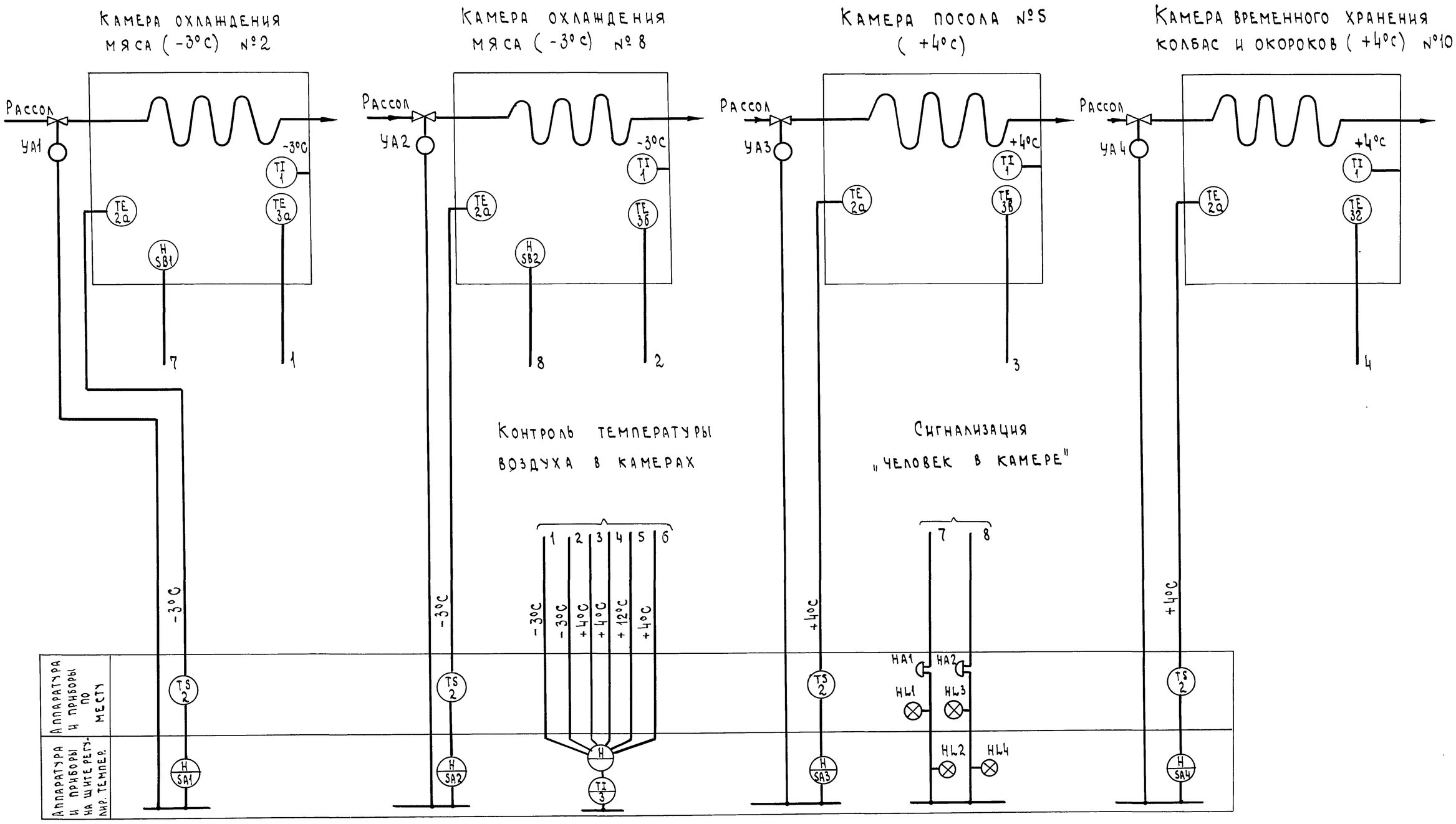

				814-8-2.91 АТХ			
Привязан			ГИП	Трынов	04.91	Убойный пункт с колбасным цехом производительностью 1т в сутки	Стадия: Р; Лист: 2; Листов:
			Н. контр.	Моденова	04.91		
			Нач отд.	Гринкевич	04.91	Схема автоматизации (начало)	ГИПРОАГРОХИМ Владимир
			Зав. гр.	Мельникова	04.91		
Инв. №			Ин. ж.	Бачкова	04.91		

Копировал Исмиф. Формат А2 24941-02 13

Инв. № подл. | Подпись и дата | Взам. инв. №

Альбом 1

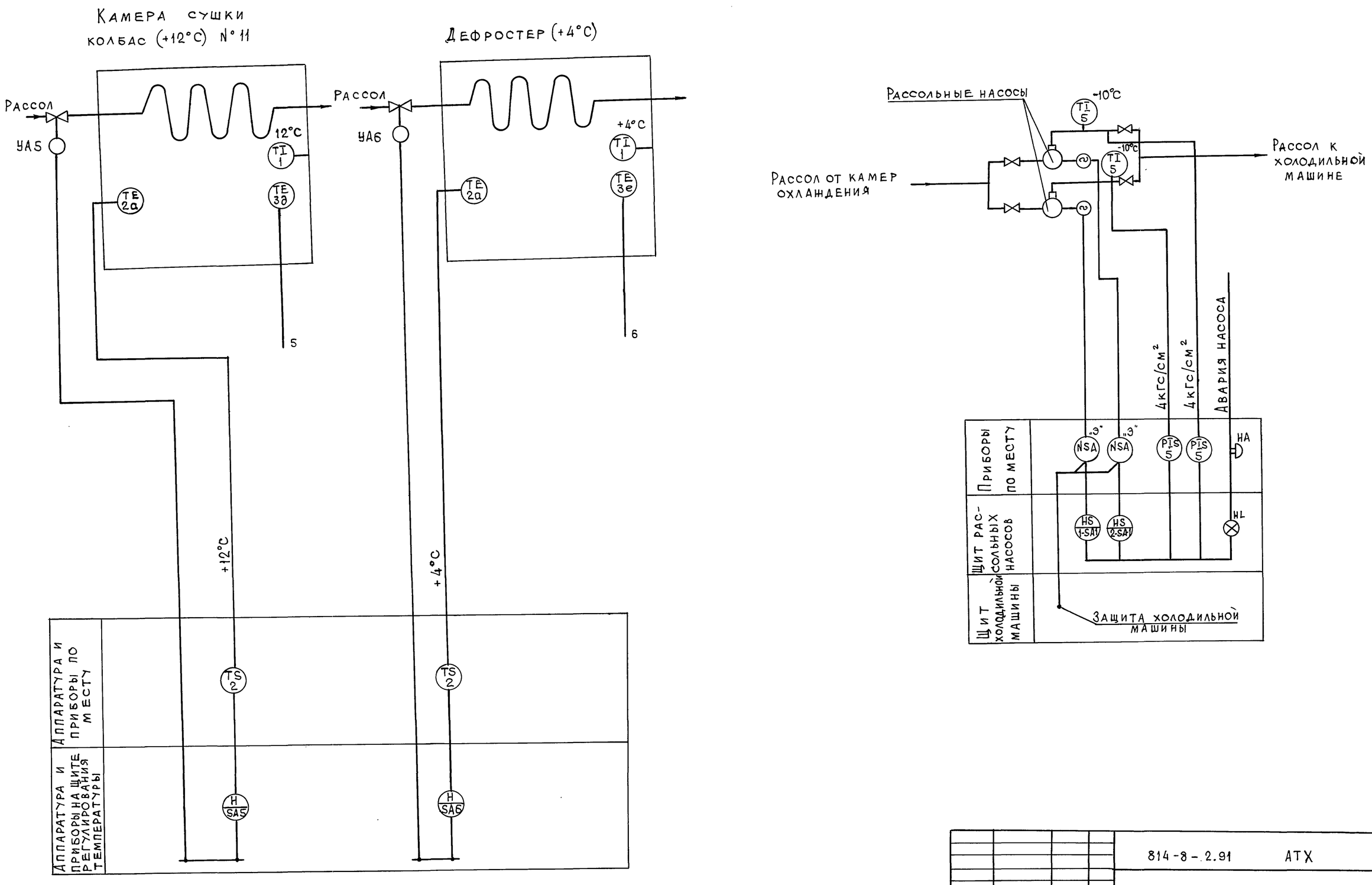

Привязан				814-8-.2.91 АТХ	
	ГИП	Трынов	04.91	Убойный пункт с колбасным цехом производительностью 1т в сутки	Стадия Р, Лист 3, Листов
	Н.контр.	Моденова	04.91		
	Нач.отд.	Гринкевич	04.91	Схема автоматизации (окончание)	Гипроагрохим Владимир
	Зав.гр.	Мельникова	04.91		
Инв. №	Инж.	Баукова	04.91		

24941-02 14

Копировал Завьялова Формат А2

Инв. № подл. | Подпись и дата | Взам. инв. №

Альбом 1

Схема управления рассольными насосами

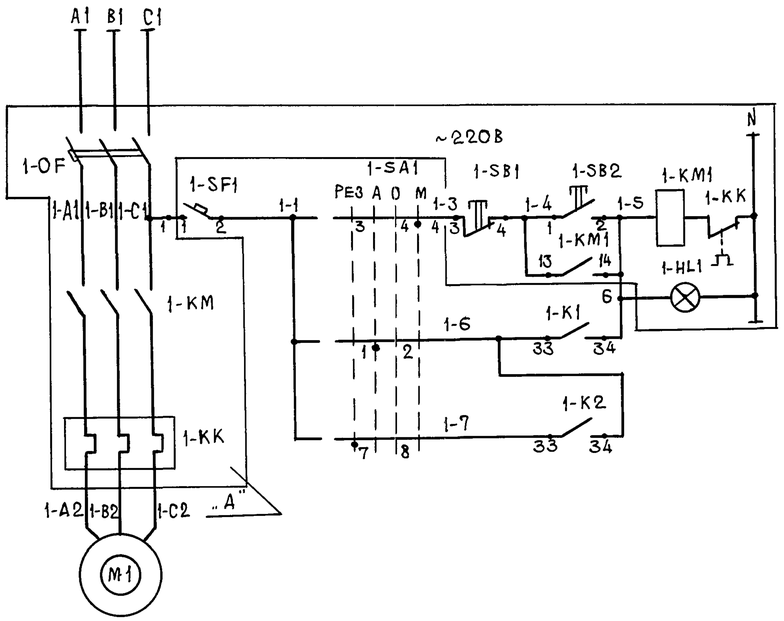

Защита	
Режимы управления	Местный
	Насос включен
	Автоматический
	АВР

Контакты в схему рассольного насоса №2

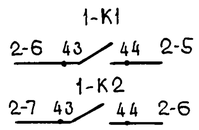

Контакты в схему защиты холодильной машины

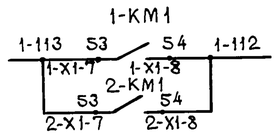

Поз. обознач.	Наименование	Кол.	Примеч.
	На щите рассольных насосов „ЩРН"		
1-SA1÷	Переключатель УП5312-Ф343У3	2	
÷2-SA1	ТУ16-524.074-75		
1-SA	Переключатель УП5311-С23	1	
	ТУ16-524.074-75		
1-K1	Реле промежуточное ПЭ-37-62У3,	2	
1-K2	~220В, 6З +2Р ТУ16-523.622-82		
1-KT	Реле времени ВЛ-64УХЛ4, 1, ~220В	1	
	50Гц, 3...30С ТУ16-647.039-86		
1-SF2,	Выключатель автоматический		
1-SF1÷ 2-SF1	А63-МУ3, ~220В, Iр = 1,0А		
1-SB1 1-SB2	Выключатель КЕ011У3, исп. 2 ТУ16-642.015-84	2	
HL	Арматура сигнальная АС-220	1	Плафон красный
1-SA2	Тумблер ТВ2-1-2	1	
	Аппаратура по месту		
A	Ящик двухфидерный Я5114	1	по проекту ЭМ
1-SP1,	Манометр электроконтактный	2	
1-SP2	ЭКМ-IУ-6,0...6 кгс/см² ТУ25.02.31-75		
HA	Звонок электрический МЗ-1 ~220В	1	

Общие цепи управления

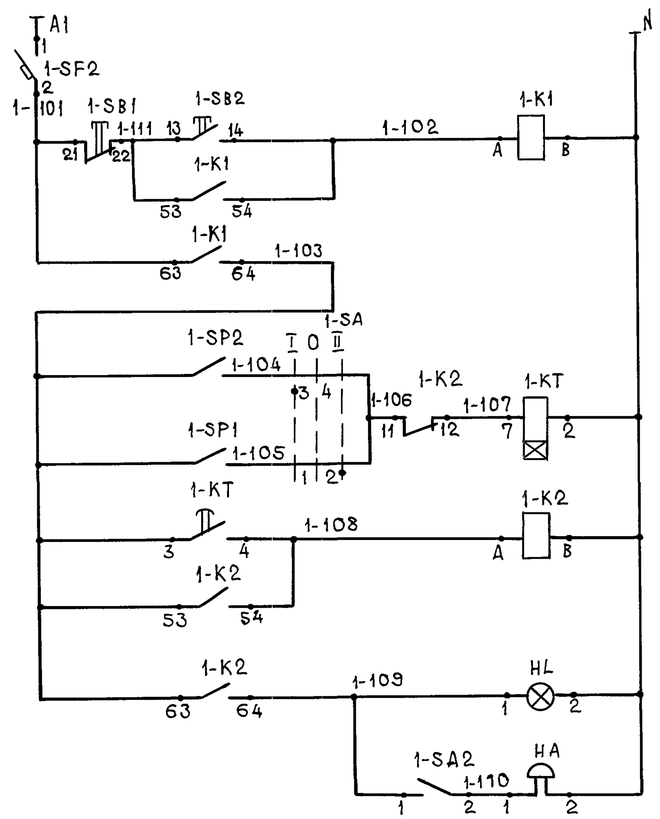

Защита	
Автомат режим „Пуск" „Стоп"	
Выбор резервного насоса	Насос №1
	Реле задержки
	Насос №2
Реле аварии	
Аварийная сигнализация	Световая
	Звуковая
	Съем звукового сигнала

Диаграмма работы контактов переключателей 1-SA1, 2-SA1

Секции	Контакты		Способ фиксации: ф							
			Положение рукоятки							
			-90°		-45°		0°		+45°	
	Л	П	Л	П	Л	П	Л	П	Л	П
I	1	2			X	X				
II	3	4							X	X
III	5	6							X	X
IV	7	8	X	X						

1. Схема управления выполнена для рассольного насоса №1 и аналогична для насоса №2 с заменой индексов аппаратов и номеров цепей на 2.
2. Диаграмму работы контактов переключателя 1-SA см. лист АТХ-5.

				814-8-2.91 АТХ			
Привязан				Убойный пункт с колбасным цехом производительностью 1 т в сутки	Стадия	Лист	Листов
					Р	4	
Инв. №				Рассольные насосы. Схемы электрические принципиальные	Гипроагрохим Владимир		

ГИП	Трынов		04.91
Н.контр.	Моденова		04.91
Нач.отд.	Гринкевич		04.91
Зав. гр.	Мельникова		04.91
Инж.	Баукова		04.91

Инв. № подл. | Подпись и дата | Взам. инв. №

Копировал Завьялова Формат А2

24941-02 15

Альбом I

Схема регулирования температуры воздуха в камерах

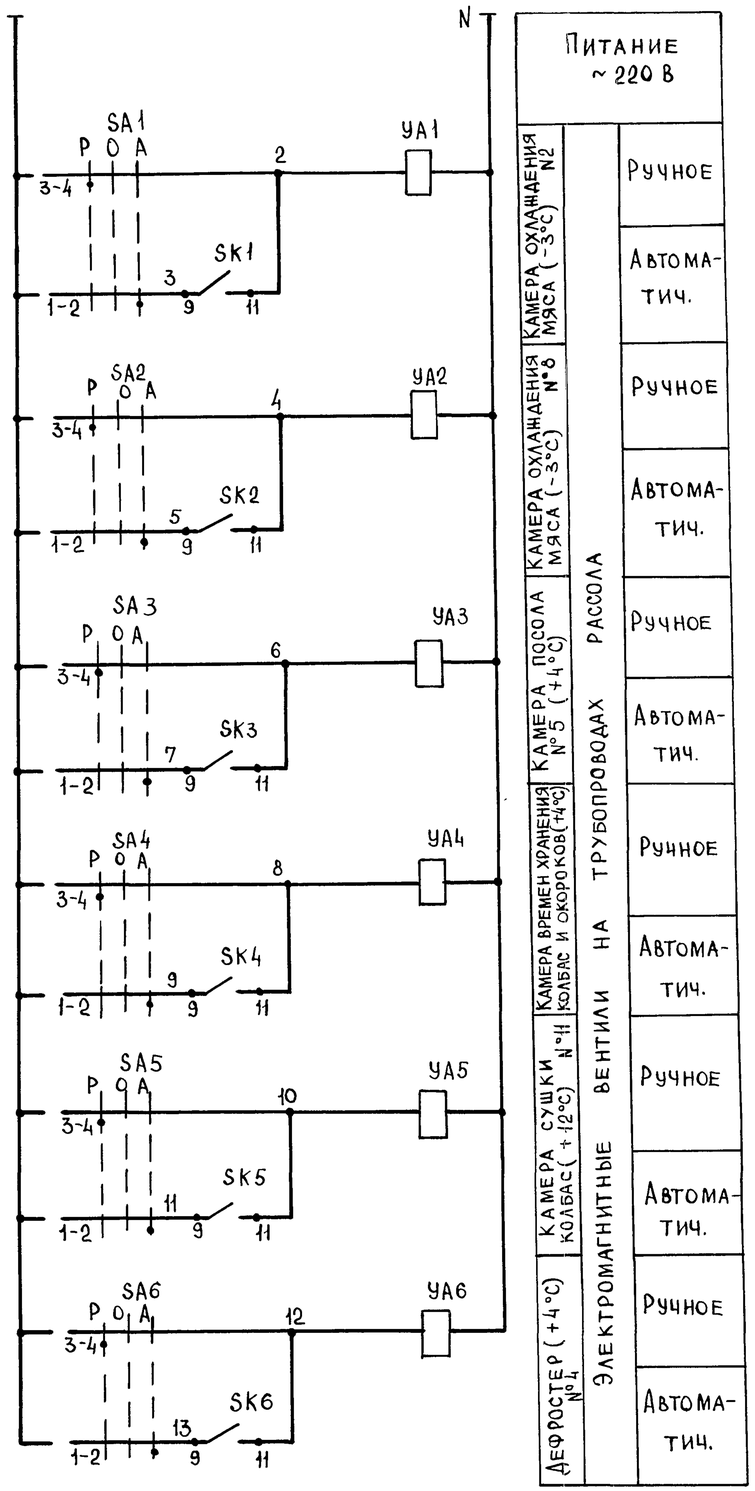

Схема сигнализации „Человек в камере"

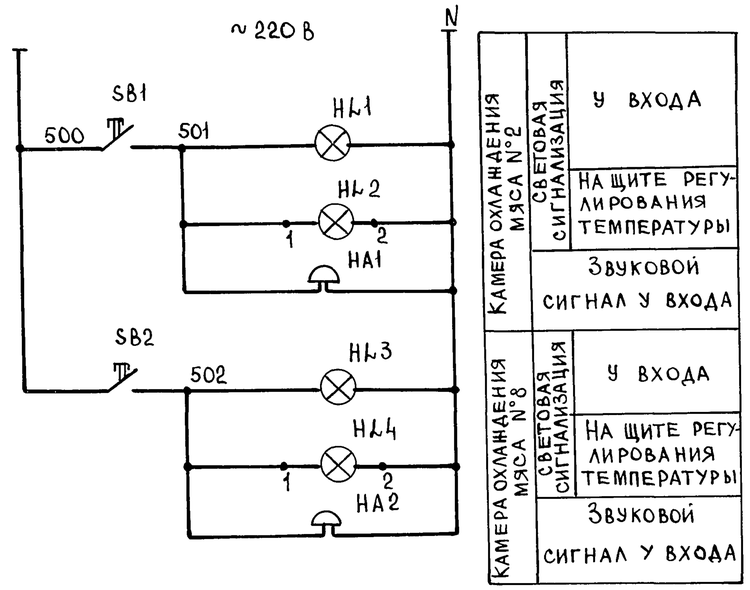

Диаграмма работы контактов переключателей SA1...SA6, 1-SA

Секции	Контакты		Способ фиксации: с положение рукоятки -45°		0°		+45°	
	Л	П	Л	П	Л	П	Л	П
I	1	2					X	X
II	3	4	X	X				

Поз. обознач.	Наименование	Кол.	Примечание
	На щите регулирования температуры „ЩРТ"		
SA1...	Переключатель УП5311-С23	6	
SA6	ТУ16-524.074-75		
SF1...	Выключатель автоматический	4	
SF4	А63-МУ3 ~220 В, Jр=1,0 А		
SA	Выключатель пакетный ПВ1-16 ~220 В	1	
HL2,HL4	Арматура сигнальная АС-220	2	
	Цвет плафона красный		
HL	Лампа накаливания Б 220×60	1	
	Аппаратура по месту		
SK1...	Терморегулирующее устройство	6	
SK6	ТУДЭ-1-2Jр54 ТУ25.02.281074-84		
SB1,SB2	Пост управления кнопочный	2	
	ПКЕ-222-1У2 ТУ16 642.006-83		
HL1,HL3	Светильник ПСХ-60 МУ3 ~220 В	2	
HA1,HA2	Звонок М3-1	2	
YA1...YA6	Вентиль электромагнитный	6	см. часть ХС

Схема питания

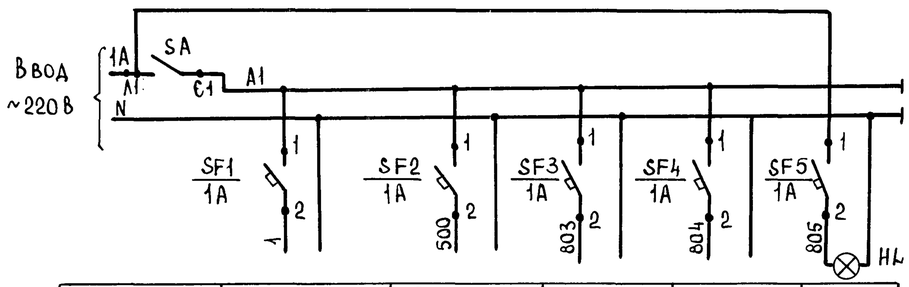

Характеристика электротоко-приемника	Схема регулирования температуры воздуха в камерах	Схема сигнализации „Человек в камере"	Схема контроля температуры	Расходомер пара поз. 16	Освещение щита
Место установки аппар. питания	На щите „ЩРТ"				

814-8-2.91 АТХ

ГИП	Трынов		04.91	Убойный пункт с колбасным цехом производительностью 1 т в сутки
Н.контр.	Моденова		04.91	
Нач.отд.	Гринкевич		04.91	Схемы электрические принципиальные (начало)
Зав.гр.	Мельникова		04.91	
Инж.	Баукова		04.91	

Стадия	Лист	Листов
Р	5	

Гипроагрохим Владимир

Привязан

Инв. №

Инв. № подл. | Подпись и дата | Взам. инв. №

Копировал Бабина Формат А2

24941-02 16

Альбом 1

Схема контроля температуры

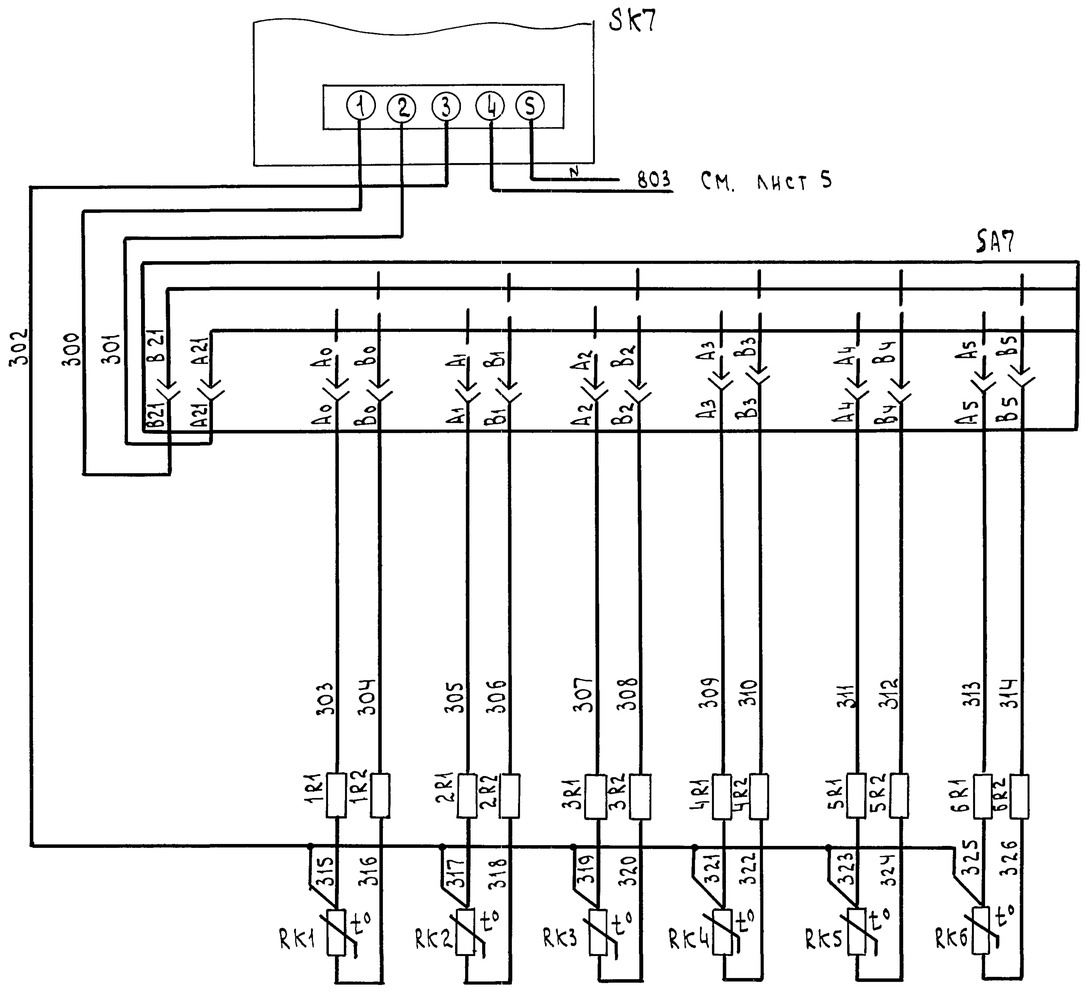

Поз. обознач.	Наименование	Кол.	Примечание
	Аппаратура на щите „ЩРТ"		
SK7	Логометр пирометрический	1	
	Предел измерения температуры		
	-50° ÷ +50°С ТУ 25-04-3058-75		
	Ш 69 002		
SA7	Переключатель выбора точек	1	
	измерения ПТИ-МУ3 ТУ 25.08.116-77		
	Аппаратура по месту		
RK1...	Термопреобразователь сопротивле-	6	
RK6	ний медный ТСМ-0879.5Ц2.821.		
	425-46. Гр. 50М. Монтажная		
	длина 160мм, материал защит-		
	ной арматуры - сталь 08 × 13		
	ТУ 25-02.792288-80		

Измеряемая среда место отбора	Воздух					
	Камера, охлаждения мяса (-3°С) № 2	Камера, охлаждения мяса (-3°С) № 8	Камера посола (+4°С) № 5	Камера временного хранения колбас и окороков (+4°С) № 10	Камера сушки колбас (+12°С) № 11	Дефростер (+4°С) № 4

Взам. инв. № | Подпись и дата | Инв. № подл.

Привязан

Инв. №

ГИП	Трынов		04.91
Н.контр.	Втюрина		04.91
Нач. отд.	Гринкевич		04.91
Зав. гр.	Мельникова		04.91
Инж.	Баукова		04.91

814-8-2.91 АТХ

Убойный пункт с колбасным цехом производительностью 1т в сутки

Схемы электрические принципиальные (окончание)

Стадия	Лист	Листов
Р	6	

Гипроагрохим Владимир

Копировал Исмиц. Формат А2

24941-02 17

Альбом 1

Наименование параметра и место отбора импульса	Камера охлаждения мяса №2				Камера охлаждения мяса №8				Камера посола №5	Камера временного хранения колбас и окороков №10	Камера сушки колбас №11	Дефростер №4
№ установочного чертежа	ТМ4-489-89	—			ТМ4-489-89	—			ТМ4-489-89	ТМ4-489-89	ТМ4-489-89	ТМ4-489-89
Обозначение (позиция)	SK1 (2)	SB1	HL1	HA1	SK2 (2)	SB2	HL3	HA2	SK3 (2)	SK4 (2)	SK5 (2)	SK6 (2)

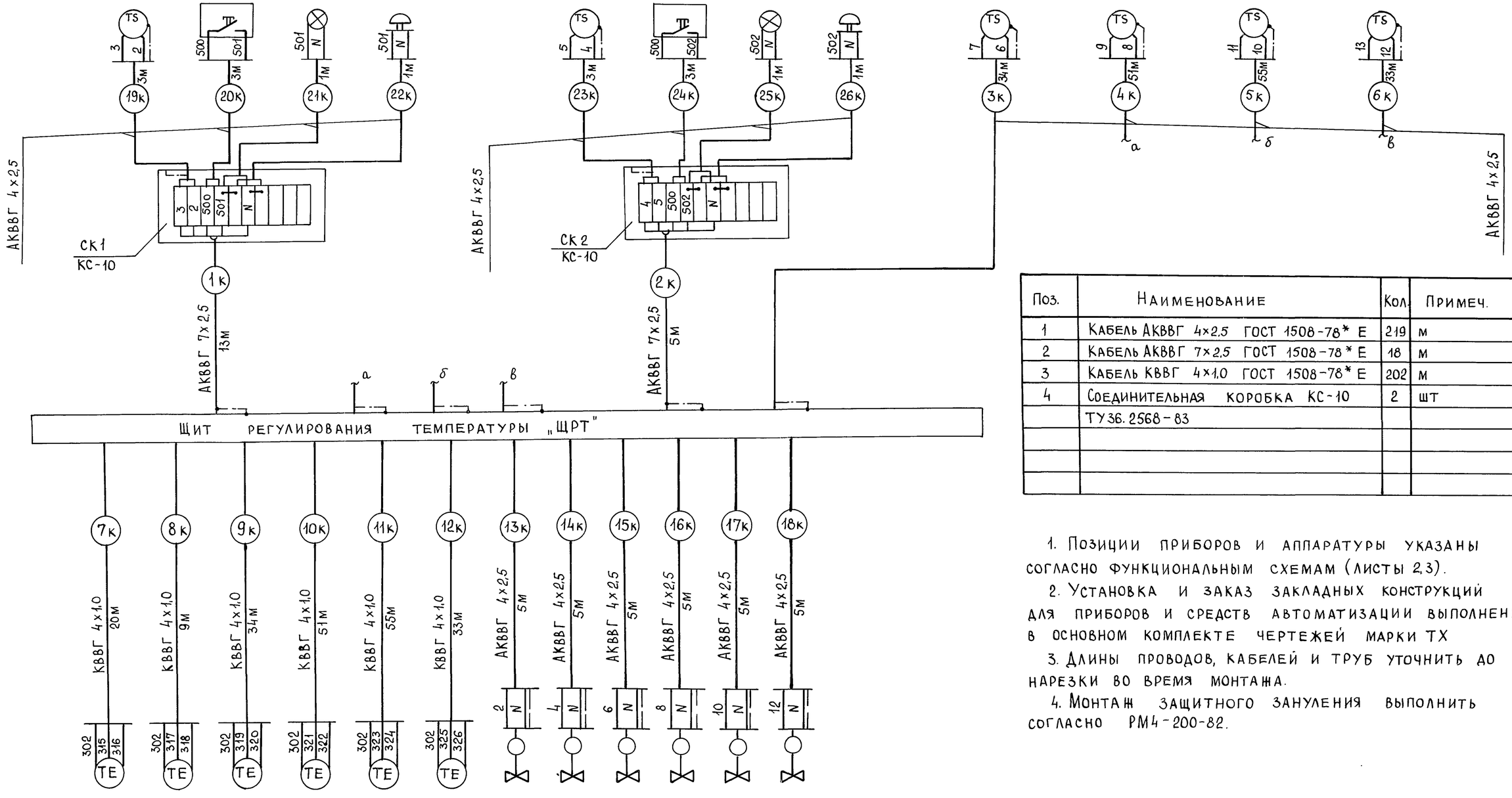

Поз.	Наименование	Кол.	Примеч.
1	Кабель АКВВГ 4×2,5 ГОСТ 1508-78* Е	219	м
2	Кабель АКВВГ 7×2,5 ГОСТ 1508-78* Е	18	м
3	Кабель КВВГ 4×1,0 ГОСТ 1508-78* Е	202	м
4	Соединительная коробка КС-10	2	шт
	ТУ36.2568-83		

1. Позиции приборов и аппаратуры указаны согласно функциональным схемам (листы 2,3).
2. Установка и заказ закладных конструкций для приборов и средств автоматизации выполнены в основном комплекте чертежей марки ТХ
3. Длины проводов, кабелей и труб уточнить до нарезки во время монтажа.
4. Монтаж защитного зануления выполнить согласно РМ4-200-82.

Обозначение позиции	3а	3б	3в	3г	3д	3е	УА1	УА2	УА3	УА4	УА5	УА6
№ установочного чертежа	ТМ2-42-73						см. черт. ТХ					
Наименование параметра и место отбора импульса	Камера охлаждения мяса №2	Камера охлаждения мяса №8	Камера посола №5	Камера №10 временного хранения колбас и окороков	Камера сушки колбас №11	Дефростер №4	Камера охлаждения мяса	Камера охлаждения мяса	Камера посола	Камера времен. хранения колбас и окороков	Камера сушки колбас	Дефростер
	Температура (контроль)						Соленоидные вентили					

Привязан

Инв. №

ГИП	Трынов		04.91
Н.контр.	Моденова		04.91
Нач.отд.	Гринкевич		04.91
Зав.гр.	Мельникова		04.91
Инж.	Баукова		04.91

814-8-2.91 АТХ

Убойный пункт с колбасным цехом производительностью 1т в сутки

Схема соединений внешних проводок

Стадия	Лист	Листов
Р	7	

Гипроагрохим Владимир

Инв. № подл. | Подпись и дата | Взам. инв. №

Копировал Бабина Формат А2

24941-02 18

Альбом 1

Наименование параметра и место отбора импульса	Давление		Ящик управления Я 5114	Шкаф управления холодильной машиной	Звонок
	Напорные патрубки рассольных насосов				
№ установочного чертежа	ТК4-3152-70		см. черт. ЭМ	———	НА
Обозначение по схеме	п.4 (1-SP1)	п.4 (1-SP2)			

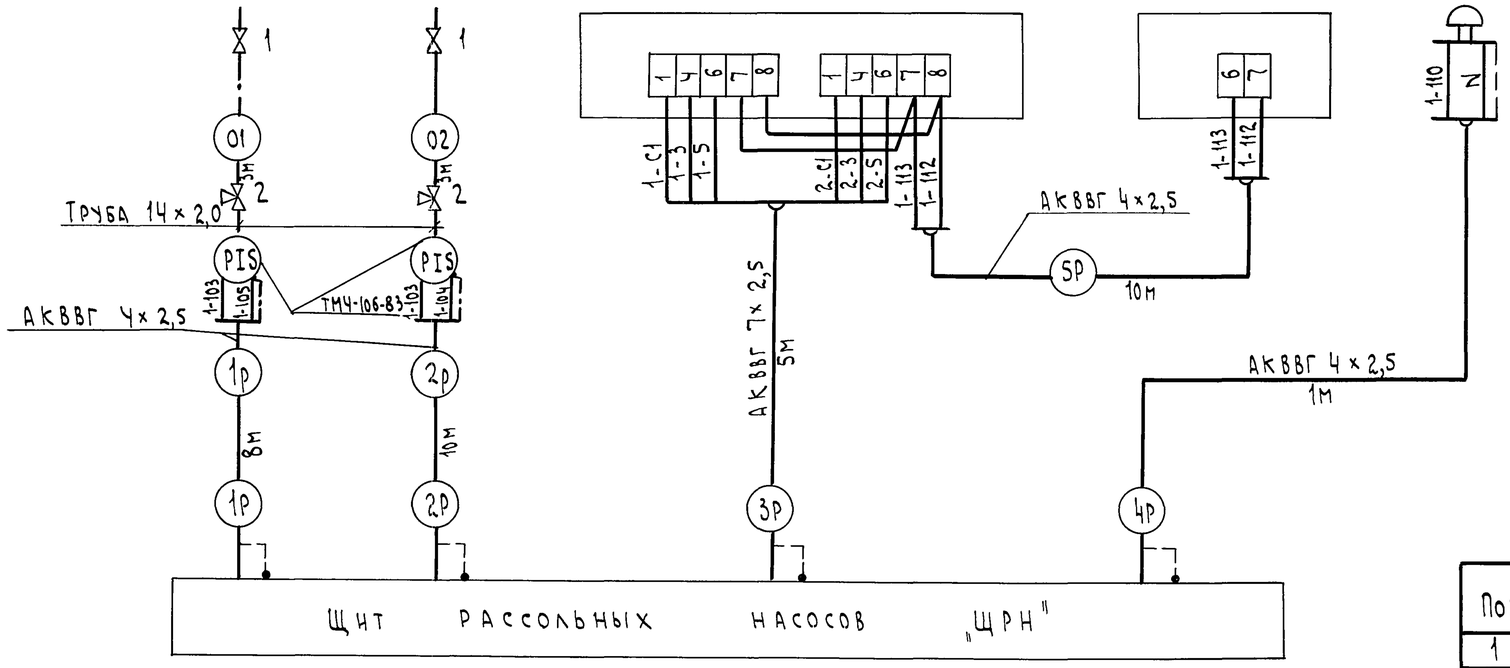

Поз.	Наименование		
1	Кран 11Ч6бк Ду=15	2	
2	Кран трехходовой 14М1 Ф15	2	
3	Труба 14×2,0 ГОСТ 8734-75	6	м
4	Кабель АКВВГ 4×2,5 ГОСТ 1508-78Е	29	м
5	Кабель АКВВГ 7×2,5 ГОСТ 1508-78Е	5	м

Привязан

Инв. №

ГИП	Трынов		04.91
Н.контр.	Моденова		04.91
Нач.отд.	Гринкевич		04.91
Зав.гр.	Мельникова		04.91
Инж.	Баукова		04.91

814-8-2.91 АТХ

Убойный пункт с колбасным цехом производительностью 1т в сутки

Рассольные насосы. Схема соединений внешних проводок

Стадия	Лист	Листов
Р	8	

Гипроагрохим Владимир

Копировал

Формат А2

24941-02 19

Инв. № подл. | Подпись и дата | Взам. инв. №

Альбом 1

Щит рассольных насосов „ЩРН"

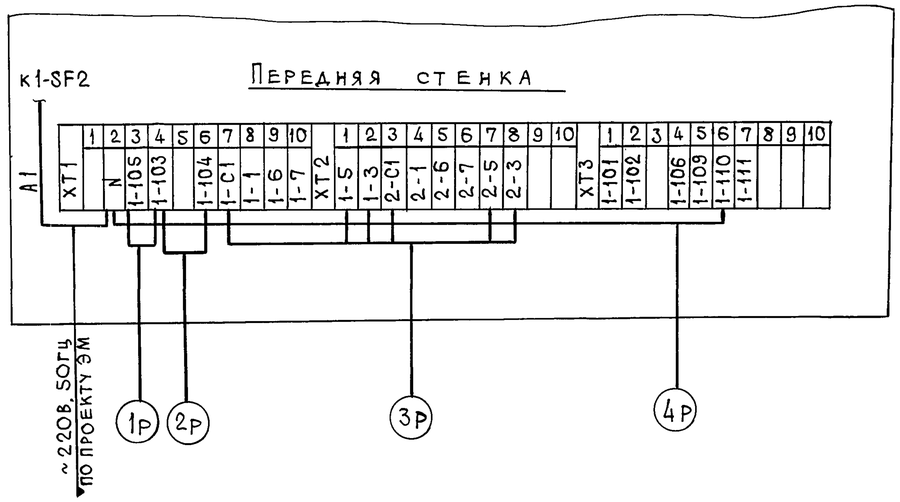

Щит регулирования температуры „ЩРТ"

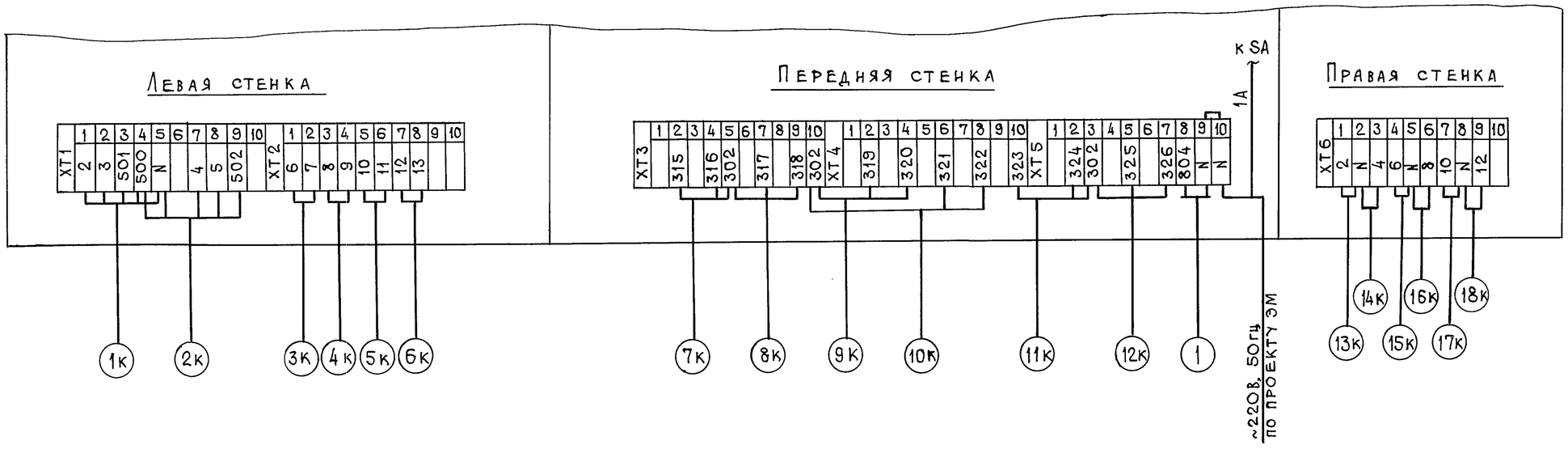

						814-8-2.91 АТХ			
Привязан			ГИП	Трынов	04.91	Убойный пункт с колбасным цехом производительностью 1т в сутки	Стадия	Лист	Листов
			Н. контр.	Моденова	04.91		Р	9	
			Нач.отд.	Гринкевич	04.91	Щиты „ЩРН" и „ЩРТ" Схемы подключения внешних проводок	Гипроагрохим Владимир		
			Зав. гр.	Мельникова	04.91				
Инв. №			Инж.	Баукова	04.91				

Инв. № подл. | Подпись и дата | Взам. инв. №

Копировал Завьялова Формат А2

24941-02 20

Альбом 1

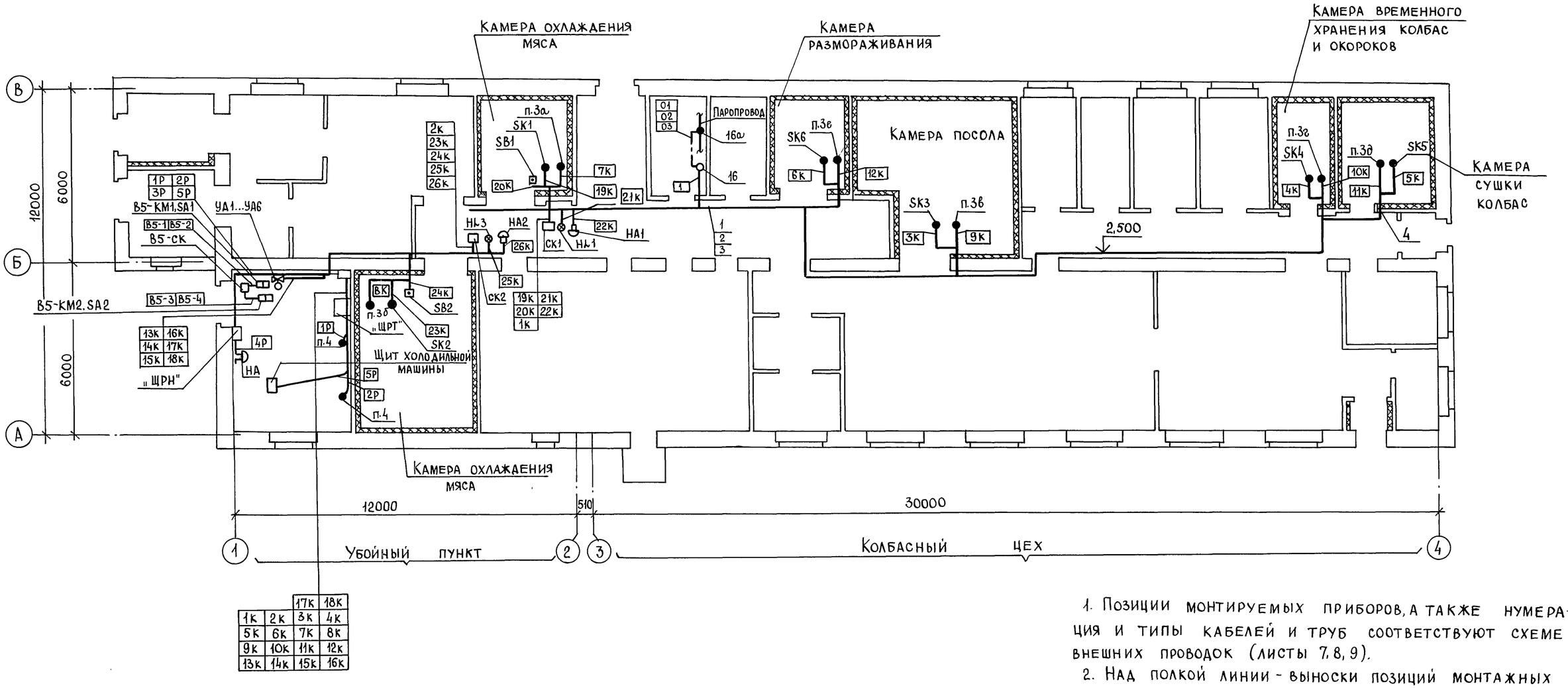

1. Позиции монтируемых приборов, а также нумерация и типы кабелей и труб соответствуют схеме внешних проводок (листы 7, 8, 9).
2. Над полкой линии - выноски позиций монтажных материалов и изделий, в прямоугольниках указана нумерация кабелей, проводов и труб по схеме внешних проводок.
3. Размещение приборов, средств автоматизации, проводок уточнить при монтаже.

Поз.	Наименование	Кол.	Примеч.
1	Лоток ЛП145 ТУ36.1113-84	19	
2	Полка К1160 ТУ 36.1496-82	38	
3	Основание К1155 ТУ36.1496-82	38	
4	Проход ТМ8-103-77	1	
5	Швеллер ШП 60×35 ТУ36.1113-84	3	

Привязан				814-8-2.91 АТХ		
	ГИП	Трынов	04.91	Убойный пункт с колбасным цехом производительностью 1т в сутки	Стадия	Лист	Листов
	Н.контр.	Моденова	04.91		Р	10	
	Нач.отд.	Гринкевич	04.91	План расположения	Гипродгрохим Владимир		
	Зав.гр.	Мельникова	04.91				
Инв.№	Инж.	Баукова	04.91				

Копировал Бабина Формат А2 24941-02 21

Взам.инв.№ | Подпись и дата | Инв.№ подл.

Альбом 1

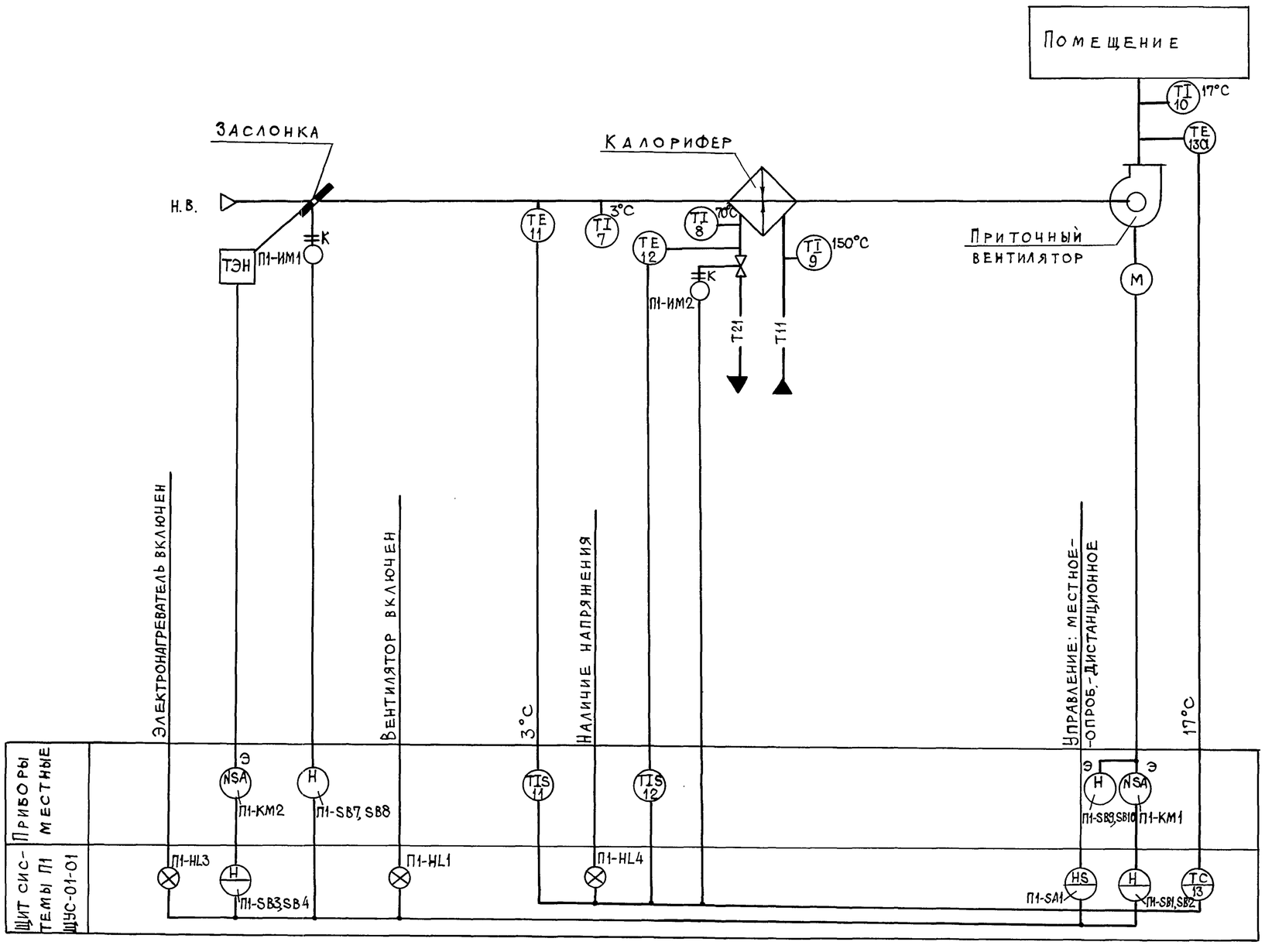

Электроаппаратура с индексом „Э" заказана в электротехнической части, с индексом „К" – в части отопления и вентиляции.

				814-8-2.91 АТХ				
Привязан				Убойный пункт с колбасным цехом производительностью 1т в сутки		Стадия	Лист	Листов
			ГИП	Трынов	04.91	Р	11	
			Н. контр.	Втюрина	04.91			
			Нач. отд.	Гринкевич	04.91	Система П1. Схема автоматизации		
			Зав. гр.	Мельникова	04.91	Гипроагрохим Владимир		
Инв. №			Вед. инж.	Моденова	04.91			

Инв. № подл. | Подпись и дата | Взам. инв. №

Копировал Завьялова Формат А2

24941-02 22

Альбом 1

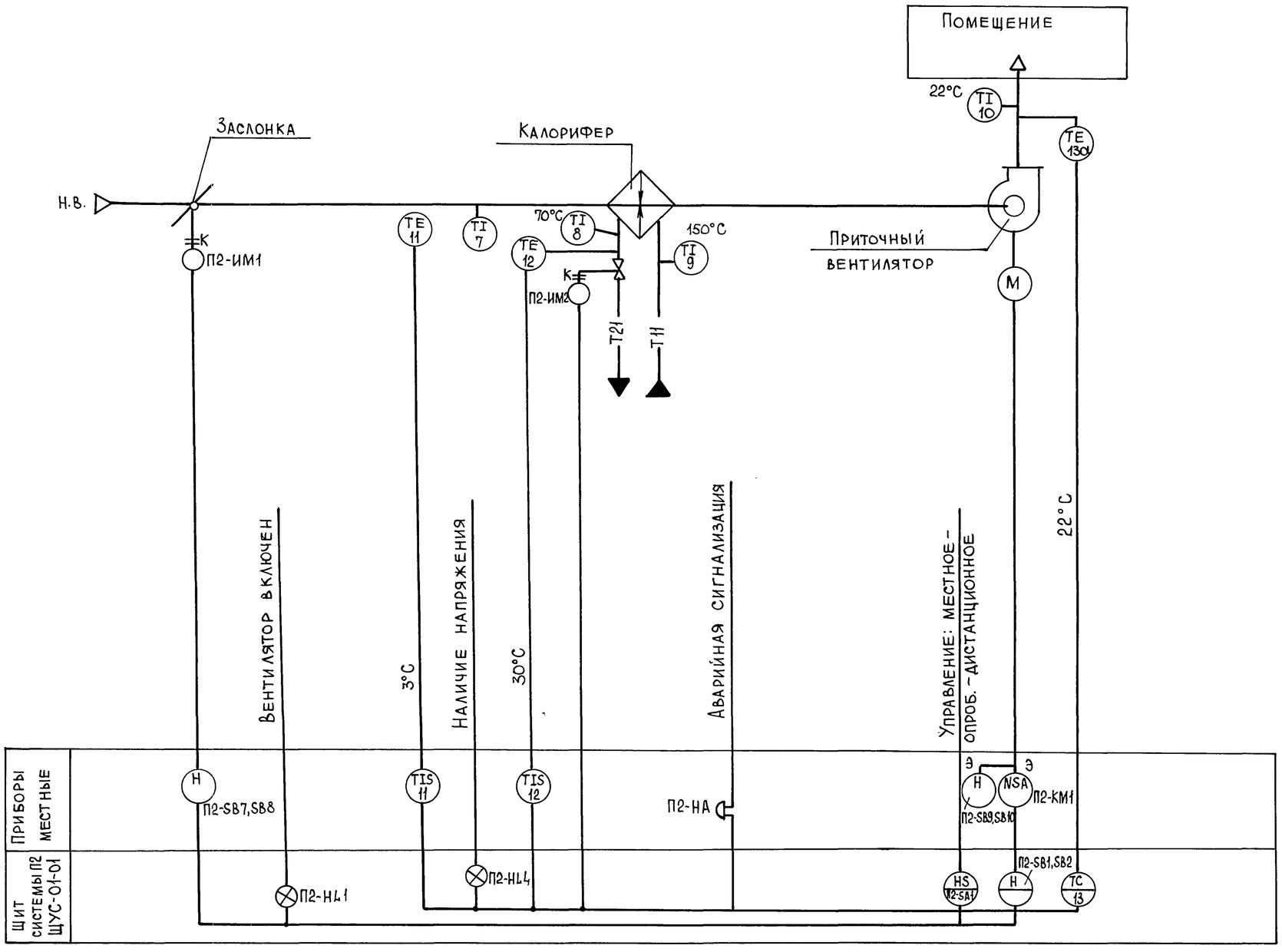

				814-8-2.91 АТХ			
Привязан				Убойный пункт с колбасным цехом производительностью 1 т в сутки	Стадия	Лист	Листов
			ГИП Трынов 04.91		Р	12	
			Н.контр. Моденова 04.91				
			Нач.отд. Гринкевич 04.91	Система П2. Схема автоматизации	ГИПРОАГРОХИМ Владимир		
			Гл.спец. Мельникова 04.91				
Инв. №			Инж. Баукова 04.91				

Инв. № подл. | Подпись и дата | Взам. инв. №

Копировал Бабина Формат А2

24941-02 23

Альбом 1

Схема 1

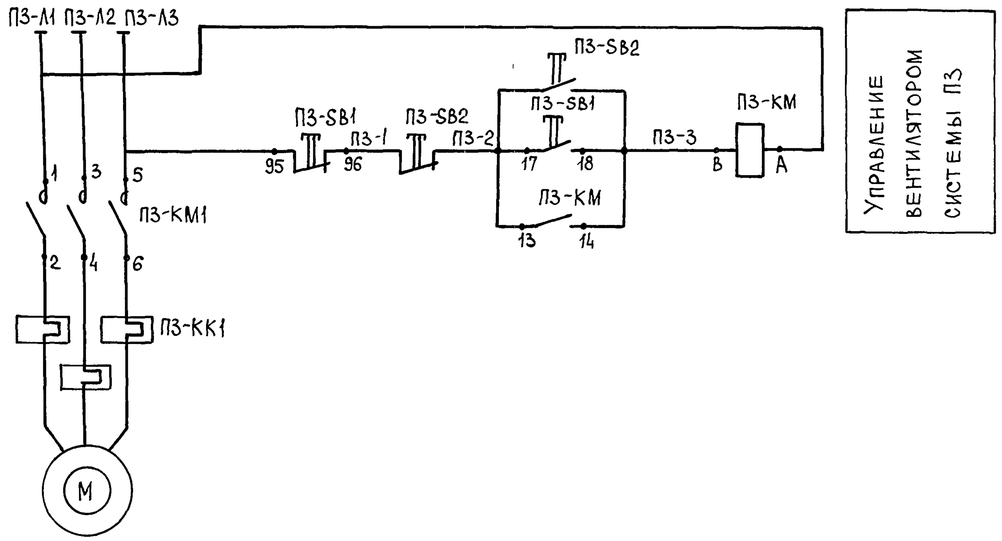

Диаграмма работы контактов переключателей Р1-SA

ПП2-16/Н2У3				
Обозначение цепей	Положение контактов	Положение рукоятки: Руч-ной	Откл.	Авто-матический
		II —	0 ↑	— I
С1-1Л1		—	—	×
С1-2Л1		×	—	—
С2-1Л2		—	—	×
С2-2Л2		×	—	— *

* не используется

Перечень элементов

Обозначение	Наименование	Кол.	Примеч.
	По месту		
Р1-SA	Переключатель пакетный ПП2-16/Н2У3		
	1Р56 исп.3 ТУ16-642.051-86	1	
Р1-SF	Выключатель автоматический АП50Б-2МУ3		
	1Р54 Iр=1,6а ТУ16-522.139-78	1	
П3-КМ,	Пускатель магнитный с кнопкой		
П3-SB1	Управления, контактной приставкой ПКЛ-1104	1	См. черт. ЭМ
П3-SB2	Пост управления кнопочный		
Р1-У	Исполнительный механизм		
	~220В	1	См. черт. ОВ
Р1-SB3,SB4	Пост управления ПКЕ 222-2У3, цвет		
	толкателей черный, красный		
	ТУ 16-642.006-83	1	

Схема 2

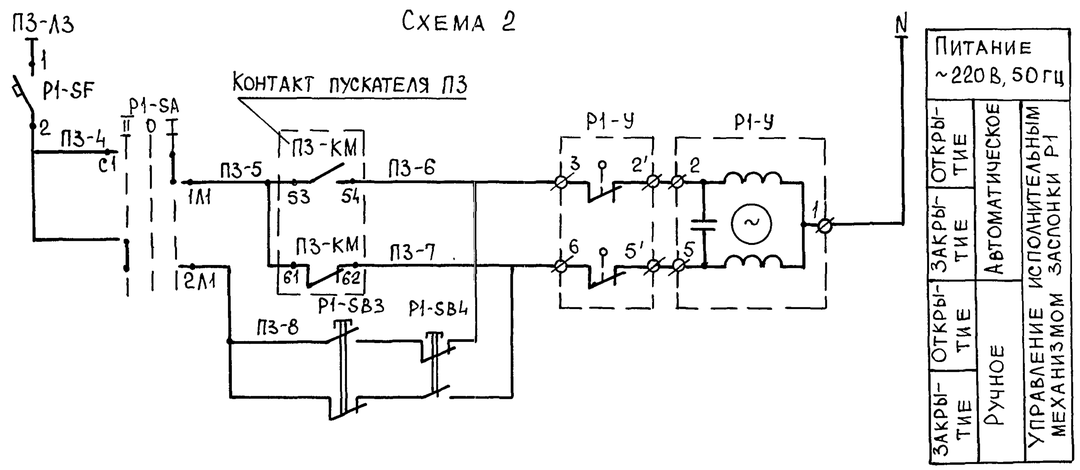

				814-8-2.91 АТХ			
Привязан				Убойный пункт с колбасным цехом производительностью 1т в сутки	Стадия	Лист	Листов
	ГИП	Трынов	04.91		Р	13	
	Н.контр.	Втюрина	04.91				
	Нач.отд.	Гринкевич	04.91	Система П3 Схемы электрические принципиальные	Гипроагрохим Владимир		
	Гл.спец.	Мельникова	04.91				
Инв. N'	Вед.инж.	Моденова	04.91				

Инв. N' подл. | Подпись и дата | Взам. инв. N'

Копировал Бабина Формат А2 24941-02 24

Альбом 1

Наименование параметра и место отбора импульса	Приточная система П1												
	Температура								Исполнительный механизм клапана на теплоносителе воздухонагревателя	Пост управления кнопочный	Исполнительный механизм клапана наружного воздуха	Магнитный пускатель приточного вентилятора	Магнитный пускатель электронагревателя
	Воздуховод		Перед калорифером			Трубопровод обратного теплоносителя		Трубопровод прямого теплоносителя					
Обозначение чертежа установки позиция (обознач. по схеме)	ТМ4-221-87	ТМ4-142-87	ТМ4-49-73		ТМ4-142-87	ТМ4-49-73	ТМ4-142-87		См. чертежи ОВ		См. чертежи ОВ	См. чертежи ЭМ	
	13а	10		11	7	12	8	9	П1-ИМ2	П1-SB7,SB8	П1-ИМ1	П1-КМ1	П1-КМ2

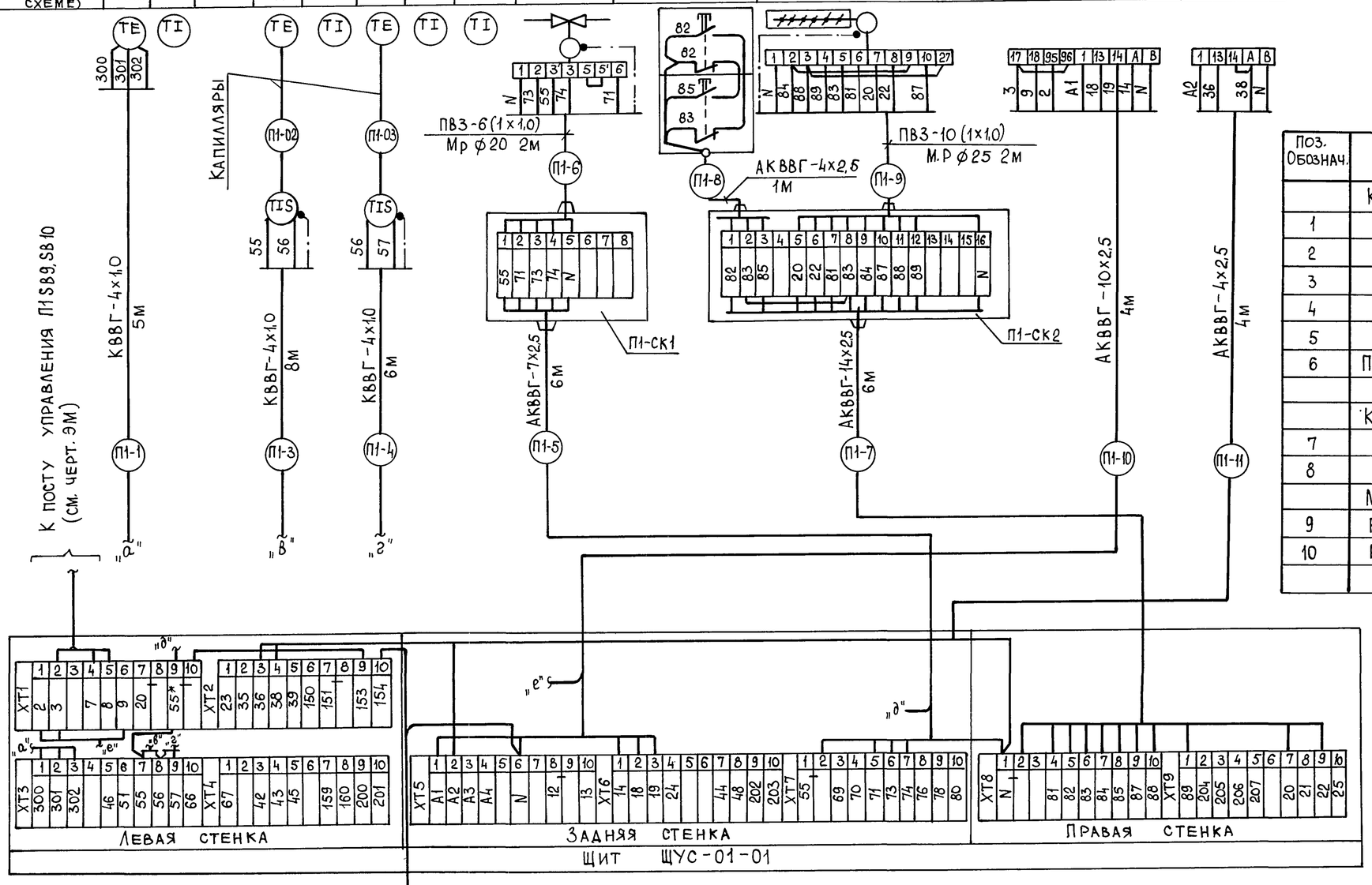

Поз. Обознач.	Наименование	Кол.	Примечание
	Кабели ГОСТ 1508-78* Е		
1	АКВВГ-4х2,5	15	м
2	АКВВГ-7х2,5	6	м
3	АКВВГ-10х2,5	4	м
4	АКВВГ-14х2,5	6	м
5	КВВГ-4х1,0	19	м
6	Провод ПВ3 1х1,0 ГОСТ 6323-79* Е	32	м
	Коробка соединительная ТУ 362568-83		
7	КС-10	1	
8	КС-20	1	
	Металлоруков ТУ 22.5570-83		
9	Р3-Ц-Х-Ш-20У3	2	м
10	Р3-Ц-Х-Ш-25У3	2	м

* Домаркировать

Взам. инв. № | Подпись и дата | Инв. № подл.

Привязан

Инв. №

ГИП	Трынов		04.91
Н. контр.	Втюрина		04.91
Нач. отд.	Гринкевич		04.91
Зав. гр.	Мельникова		04.91
Вед. инж.	Моденова		04.91

814-8-2.91 АТХ

Убойный пункт с колбасным цехом производительностью 1т в сутки

Система П1. Схема соединений внешних проводок

Стадия	Лист	Листов
Р	14	

Гипроагрохим Владимир

Копировал Бабина Формат А2

24941-02 25

Альбом 1

Наименование параметра и место отбора импульса	Приточная система П2										
	Температура							Исполнительный механизм клапана на теплоносителе воздухонагревателя	Пост управления кнопочный	Исполнительный механизм клапана наружного воздуха	Магнитный пускатель приточного вентилятора с кнопкой
	Приточный воздуховод		Перед калорифером		Трубопровод обратного теплоносителя		Трубопровод прямого теплоносителя				
Обозначение чертежа установки	ТМ4-221-87	ТМ4-142-87	ТМ4-49-73 (уст. на стене)	ТМ4-142-87	ТМ4-49-73	ТМ4-142-87		См. чертежи ОВ	—	См. чертежи ОВ	См. чертежи ЭМ
Позиция (обознач. по схеме)	13а	10	11	7	12	8	9	П2-ИМ2	П2-SB7, SB8	П2-ИМ1	П2-КМ1

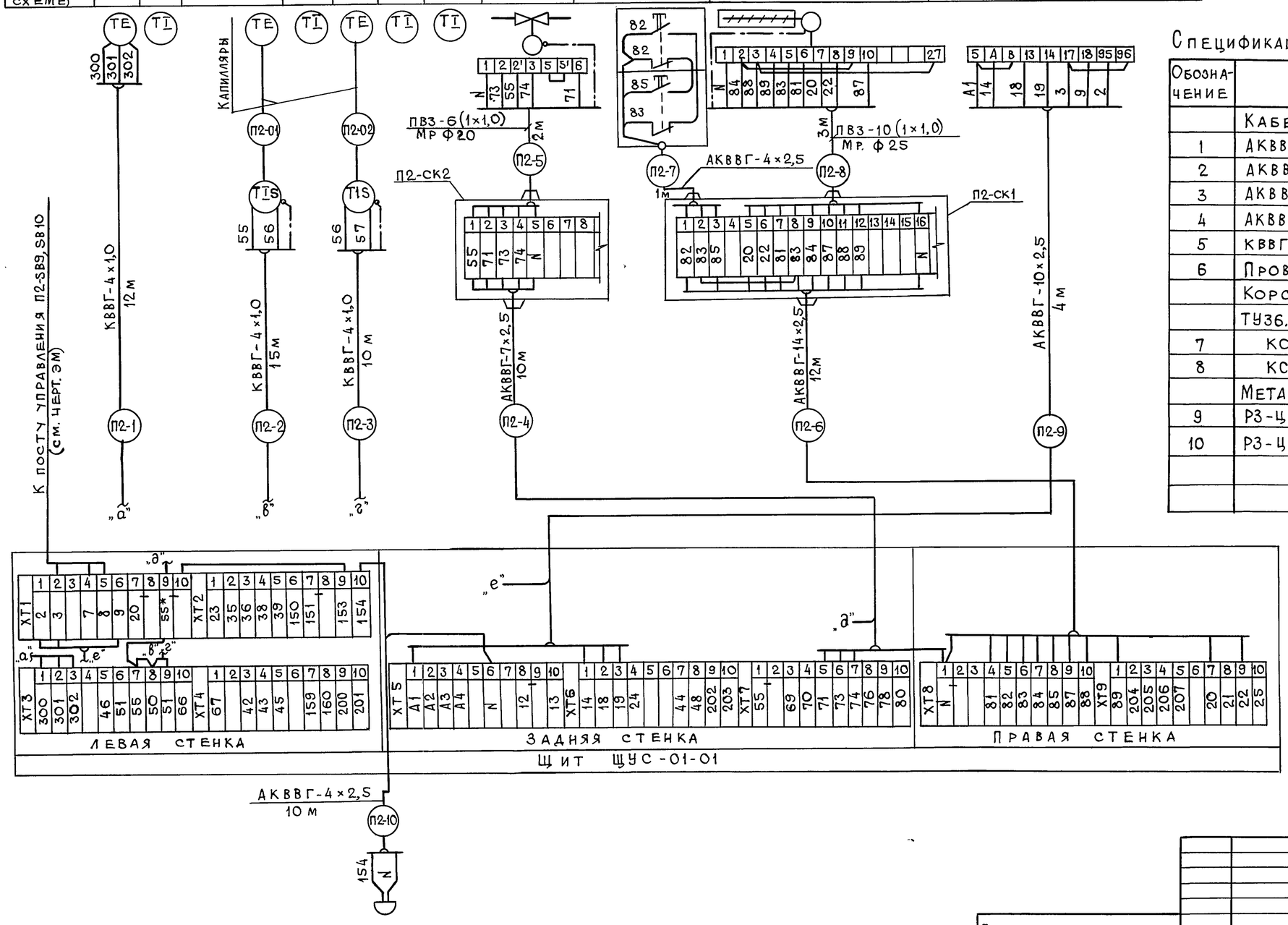

Спецификация основных монтажных материалов и изделий

Обозначение	Наименование	Кол.	Примеч.
	Кабели ГОСТ 1508-78*Е		
1	АКВВГ-4×2,5	11	м
2	АКВВГ-7×2,5	10	м
3	АКВВГ-10×2,5	4	м
4	АКВВГ-14×2,5	12	м
5	КВВГ-4×1,0	37	м
6	Провод ПВ3-1×1,0 ГОСТ 6323-79	42	м
	Коробка соединительная		
	ТУ36.2568-83		
7	КС-10	1	
8	КС-20	1	
	Металлорукав ТУ22.5570-83		
9	РЗ-Ц-Х-Ш-20УЗ	2	м
10	РЗ-Ц-Х-Ш-25УЗ	3	м

*Демаркировать

Привязан

Инв. №

ГИП	Трынов		04.91
Н.контр.	Моденова		04.91
Нач.отд.	Гринкевич		04.91
Гл.спец.	Мельникова		04.91
Инж.	Баукова		04.91

814-8-2.91 АТХ

Убойный пункт с колбасным цехом производительностью 1т в сутки

Система П2. Схема соединений внешних проводок

Стадия	Лист	Листов
Р	15	

Гипроагрохим Владимир

Инв. № подл. | Подпись и дата | Взам. инв. №

24941-02 26

Копировал Завьялова Формат А2

Альбом 1

Наименование параметра и место отбора импульса	Система П3				
	Выключатель автоматически	Переключатель пакетный	Пост управления	Исполнительный механизм	Пускатель магнитный с кнопкой
Обозначение монтажного черт.	На стене			См. черт. ОВ	См. черт. ЭМ
Обозначение по схеме (поз.)	Р1-SF	Р1-SP	Р1-SB3, SB4	Р1-Ч	П3-КМ, SB1

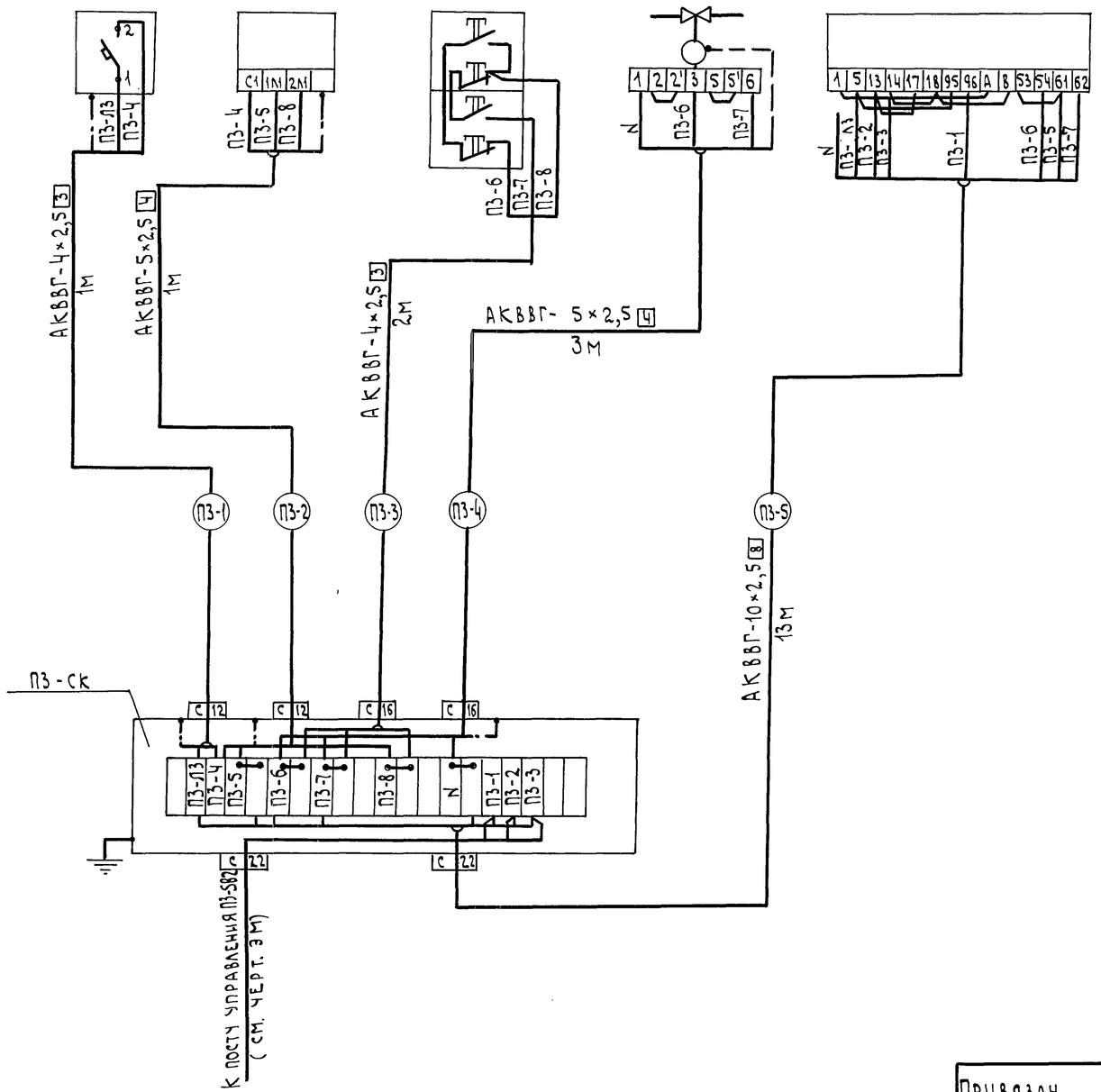

Спецификация основных монтажных материалов и изделий

Обозначение	Наименование	Кол.	Примечание
1	Кабель АКВВГ-4×2,5 ГОСТ 1508-78Е	3	м
2	Кабель АКВВГ-5×2,5 ГОСТ 1508-78Е	4	м
3	Кабель АКВВГ-10×2,5 ГОСТ 1508-78Е	13	м
	Коробка соединительная КС-20		
	ТУ 36.2568-83	1	

Взам. инв. № | Подп. и дата

Привязан

Инв. №

ГИП	Трынов		04.91
Н. контр.	Втюрина		04.91
Нач. отд.	Гринкевич		04.91
Гл. спец.	Мельникова		04.91
Вед. инж.	Моденова		04.91

814-8-2.91 АТХ

Убойный пункт с колбасным цехом производительностью 1т в сутки

Стадия	Лист	Листов
Р	16	

Система П3. Схема соединений внешних проводок

Гипроагрохим Владимир

Копировал Семахина Формат А2

24941-02 27

Альбом 1

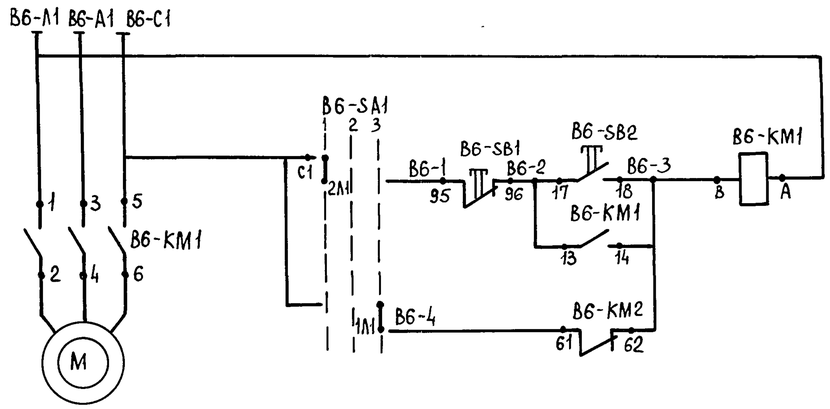

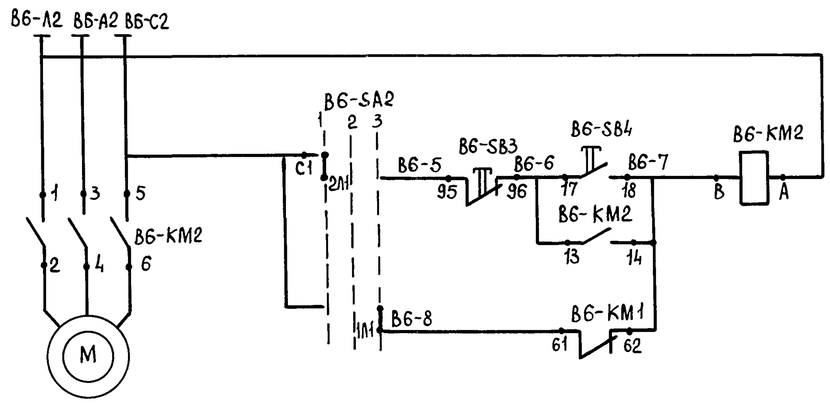

Система В6			
Вентилятор В6			Рабочий
			АВР
Вентилятор В6	Управление		
			Рабочий
			АВР

Перечень элементов

Обозначение	Наименование	Кол.	Примеч.
	По месту		
В6-SA1	Переключатель пакетный		
В6-SA2	ПП2-16/Н2 У3 1Р56 ТУ16-642.051-86	2	
В6-КМ1, В6-КМ2	Пускатель магнитный ~380в	2	См. черт. ЭМ
В6-SB1, В6-SB2	Пост управления кнопочный		
В6-SB3, В6-SB4		2	

Избиратель управления В6-SA1, В6-SA2

ПП2-16/Н2 У3				
Обозначение цепей	Положение контактов	Положение рукоятки		
		Раб.	Откл.	Рез.
		II —	0	— I
С1-1Л1		—	—	×
С1-2Л2		×	—	—
С2-1Л2		—	—	×
С2-2Л2		×	—	—

				814-8-2.91 АТХ			
Привязан	ГИП	Трынов	04.91	Убойный пункт с колбасным цехом производительностью 1т в сутки	Стадия	Лист	Листов
	Н.контр.	Втюрина	04.91		Р	17	
	Нач.отд.	Гринкевич	04.91	Система В6. Схемы электрические принципиальные управления	Гипродгрохим Владимир		
	Зав.гр.	Мельникова	04.91				
Инв. №	Инж.I к.	Моденова	04.91				

Инв. № подл. | Подпись и дата | Взам. инв. №

Копировал Бабина Формат А2

24941-02 28

Альбом 1

Агрегат	Система В6			
Наименование параметра и место отбора импульса	Пакетный переключатель вентилятора №1	Магнитный пускатель с кнопкой вентилятора N1	Магнитный пускатель с кнопкой вентилятора N2	Пакетный переключатель вентилятора N2
№чертан.чертежа		См. черт. ЭМ		
Обозначение по схеме	В6-SA1	В6-КМ1	В6-КМ2	В6-SA2

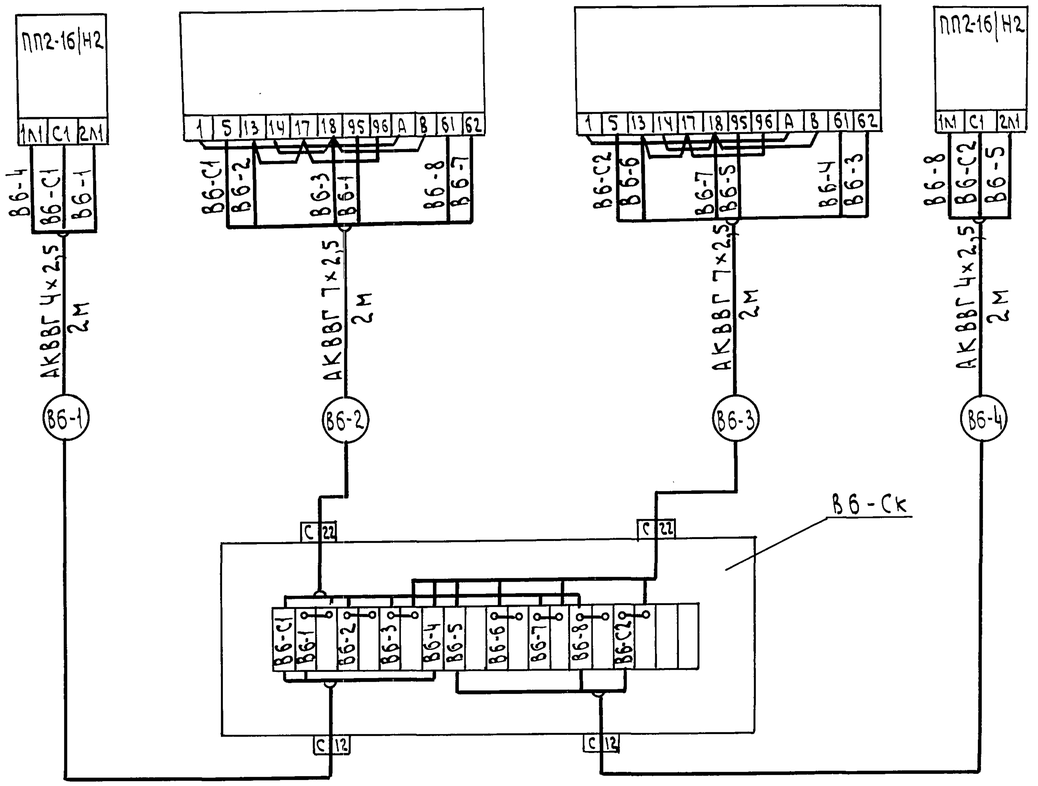

План расположения

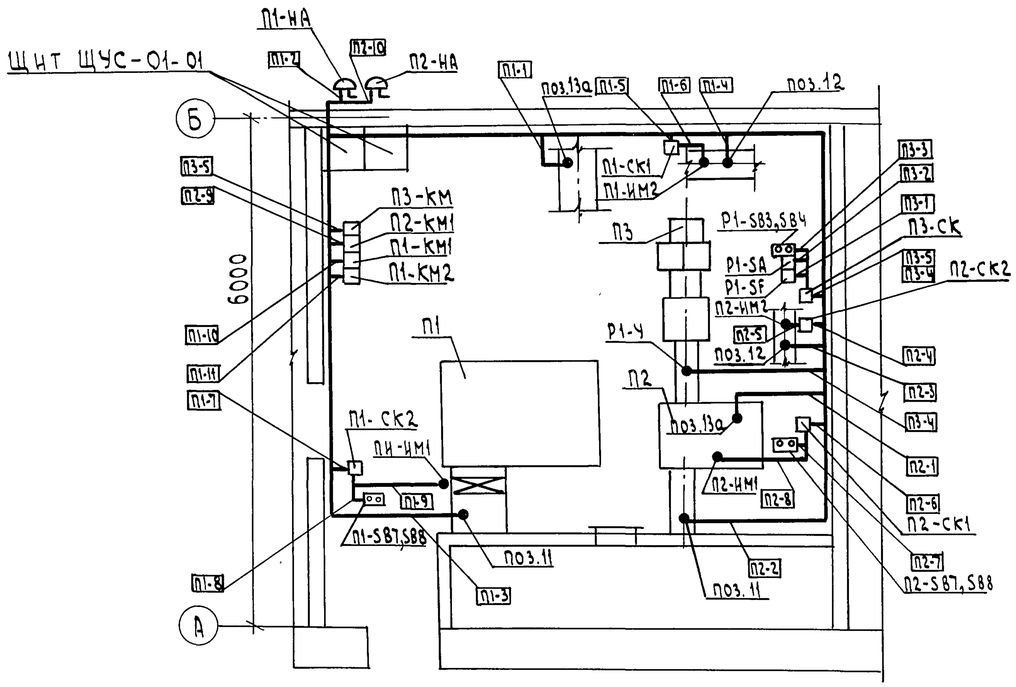

1. Позиции аппаратуры указаны согласно функциональной схеме (лист 17)
2. Длины проводов, кабелей и труб уточнить до нарезки при монтаже.
3. Монтаж защитного зануления выполнить согласно „Инструкции по монтажу защитного заземления, зануления электроустановок, систем автоматизации ВСН-296-78.
4. Общий контур зануления выполняется по проекту силового электрооборудования.

Спецификация основных монтажных материалов и изделий

Обозначение	Наименование	Кол.	Примечание
1	Кабель АКВВГ-4×2,5 ГОСТ 1508-78 Е	4	м
2	Кабель АКВВГ-7×2,5 ГОСТ 1508-78 Е	4	м
3	Коробка соединительная КС-20		
	ТУ 36.2568-83	1	

Инв.№ подл. | Подпись и дата | Взам.инв.№

Привязан

Инв. №

ГИП	Трынов		04.91
Н.контр.	Моденова		04.91
Нач.отд.	Гринкевич		04.91
Гл.спец.	Мельникова		04.91
Инж.	Баукова		04.91

814-8-2.91 АТХ

Убойный пункт с колбасным цехом производительностью 1т в сутки

Стадия	Лист	Листов
Р	18	

Система В6. Схема соединений внешних проводок. План расположения

Гипроагрохим Владимир

Копировал Исмаг. Формат А2 24941-02 29

Альбом 1

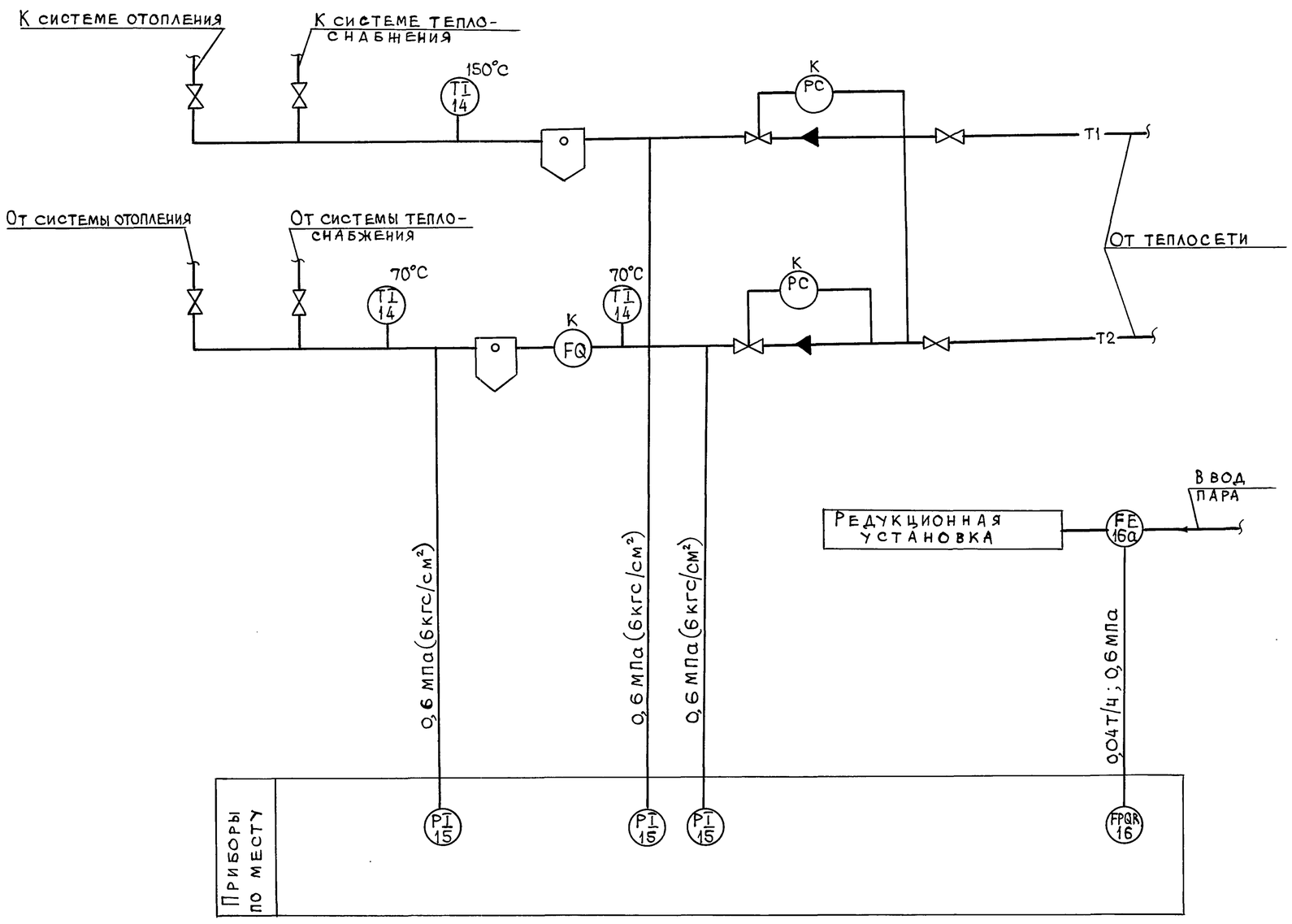

Наименование параметра и место отбора импульса	Редукционная установка		Теплосеть
	Расход	Давление	Давление
	Паропровод		Прямой и обратный трубопроводы отопления
Обозначение чертежа установки	05 ОСТ 34-42-756-85	ТМЧ-226-76	ТКЧ-3136-70
Позиция	16		15

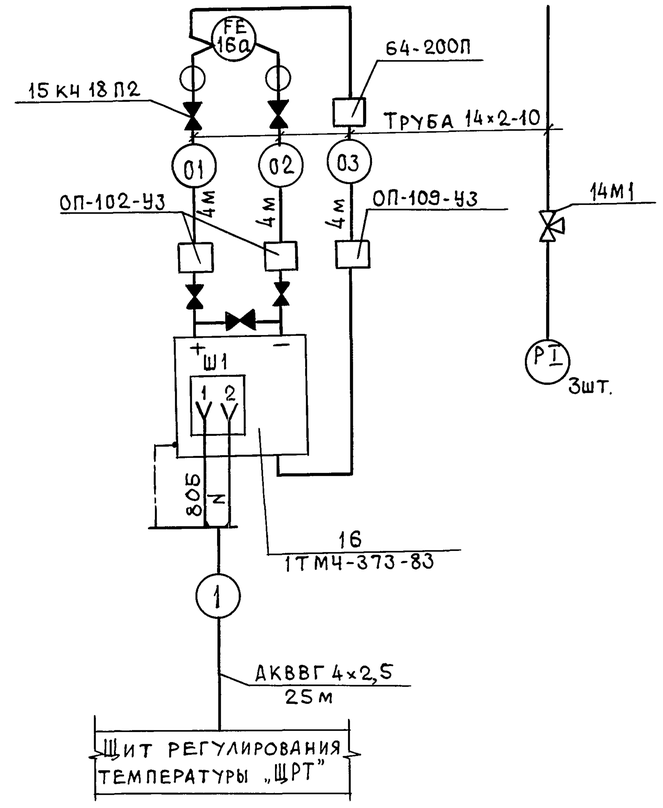

1. Приборы, у которых вместо номера позиции проставлена буква „К" учтены в части ОВ.
2. Установка и заказ закладных конструкций для приборов температуры и давления выполнена в части ОВ.

Спецификация основных монтажных материалов и изделий

Обозначение	Наименование	Кол.	Примеч.
1	Отборное устройство 64-200П		
	ТУ36.1258-85	1	
2	Узел обвязки приборов ОП-102УЗ		
	ТУ36.1759-84	2	
3	Узел обвязки приборов ОП-109УЗ		
	ТУ36.1759-84	1	
4	Кран трехходовой 14М1	3	
5	Вентиль 15кч 18п2	2	
6	Труба 14×2-10 ГОСТ 8734-75	12	м
7	Кабель АКВВГ 4×2,5 ГОСТ 1508-78Е	25	м

Привязан

Инв. №

ГИП	Трынов		04.91	814-8-2.91 АТХ
Н.контр.	Моденова		04.91	Убойный пункт с колбасным цехом производительностью 1т в сутки
Нач.отд.	Гринкевич		04.91	Узел управления. Схема функциональная
Гл.спец.	Мельникова		04.91	
Инж.	Баукова		04.91	

Стадия	Лист	Листов
Р	19	

Гипроагрохим Владимир

Копировал Завьялова Формат А2

24941-02 30

Альбом 1

Ведомость рабочих чертежей основного комплекта СС

Лист	Наименование	Примечание
1	Общие данные (начало)	
2	Общие данные (окончание)	
3	Схема блокировок окон и дверей	
4	План расположения сетей связи и сигнализации на отм.0,000	
5	План расположения сетей охранно-пожарной сигнализации на отм. 0,000	

Основные показатели проекта

№	Наименование работ	Ед.изм	Кол.	Примечание
1	Телефонизация			
	Емкость телефонного ввода	пар	10	
	Количество абонентов	пар	2	резерв-8пар
2	Радиофикация			
	Количество абонентских точек	шт.	2	3х прогр.
3	Охранно-пожарная сигнализация			
	Количество пожарных лучей	шт.	2	убойн. пункт
	Количество рубежей охранной сигнализации	шт.	1	колб. цех
4	Система оповещения			
	Количество устанавливаемых звонков	шт	1	
	Площадь ПС	$м^2$	50	
	Площадь ОС	$м^2$	360	
	Периметр	м	84	

Ведомость ссылочных и прилагаемых документов

Обозначение	Наименование	Примечание
	Прилагаемые документы	
Альбом 3 СС.СО	Спецификация оборудования	

Проект разработан в соответствии с действующими нормами и правилами и предусматривает мероприятия, обеспечивающие взрывобезопасность и пожаробезопасность при эксплуатации здания.

Главный инженер проекта (Трынов)

Общие указания

1. Телефонная связь осуществляется через проходную. Ввод произвести кабелем ТПП-10×2×0,4 на коробку КРТ-10. Установить два телефонных аппарата. Абонентскую сеть выполнить проводом ТРП-2×0,4-открыто.

2. Радиофикация осуществляется от существующей сети общего пользования. Установить по месту трехпрограммные приемники. Радиоввод произвести кабелем ПРППМ-2×1,2 на коробку УК-2П. Радиосеть выполнить проводом ПТПЖ-2×1,2.

3. Оборудование объекта автоматической охранно-пожарной сигнализацией выполнено в соответствии с ВСН-25-09.68-85.

4. Сигналы о пожаре и месте проникновения нарушителя подаются на приборы приемно-контрольные охранно-пожарные „УОТС-М", расположенные в проходной предприятия. Электропитание приборов произвести по I категории от сети ~220В и от батареи =24В. Приборы-заземлить.

5. При срабатывании любого из извещателей при пожаре предусмотрено автоматическое отключение цепей питания вентсистем через промежуточное реле РОВ. Реле РОВ установить в ящике в электрощитовой и включить в прибор „УОТС-М".

6. Автоматические пожарные извещатели ИТМ установить после размещения светильников, в конце луча-ручной-ИЛР. Установить сигнализаторы СМК-1 на открывание, ДИМК-на пролом на окнах и дверях.

7. Проводку к извещателям выполнить проводом-ЛТВ-П-2×0,6 по стене и потолку открыто.

8. Система оповещения о пожаре предназначена для сообщения о возникновении пожара и оповещении находящихся в здании людей с целью их своевременной и безопасной эвакуации. Для оповещения предусмотрены электрические звонки МЗ-1, которые при поступлении сигнала включаются кнопкой дежурным персоналом проходной. Кроме того, для передачи приказаний использовать электромегафон ЭМ-2. Линию выполнить кабелем АВВГ-2×4, прокладываемым отдельно.

Условные обозначения

- Аппарат телефонный местной связи
- Громкоговоритель 3-х программный
- Коробка телефонная проектируемая
- 1/1 Извещатель пожарный автоматический: числитель-номер луча, знаменатель-порядковый номер извещателя
- Извещатель пожарный ручной
- Защита дверей на открытие, пролом
- Защита окон на открытие, разбитие
- Звонок электрический
- Коробка ответвительная
- Коробка ограничительная
- Розетка телефонная
- Радиорозетка
- —v— Линия пожарной сигнализации
- —vv— Линия охранной сигнализации
- ТС На планах, схемах соответственно: телефонная сеть
- РС радиосеть
- ПС пожарная сигнализация
- ОС охранная сигнализация
- СО система оповещения

Инв. №				Привязан
				814-8-2.91 СС
ГИП	Трынов		04.91	Убойный пункт с колбасным цехом производительностью 1т в сутки
Нач.отд.	Гринкевич		V.91	Общие данные (начало)
Инж.	Цыганова		04.91	

Стадия	Лист	Листов
Р	1	5

ГИПРОАГРОХИМ Владимир

Инв. № подл. | Подпись и дата | Взам. инв. №

Копировал Завьялова Формат А2

24941-02 31

Альбом 1

Скелетная схема расположения сетей пожарно-охранной сигнализации

Вид сигнализации	Автоматическая пожарно-охранная сигнализация				
Номера помещений. Наименование. Место установки	Проходная предприятия	Колбасный цех	Колбасный цех периметр	Убойный пункт	Колбасный цех. Убойный пункт
Тип оборудования, извещателя	Прибор „УОТС-М"	ИПР. ИТМ	СМК-1, ДИМК	СМК-1, ДИМК	РПУ-2
Номер луча	Пост пожарно-охранной сигнализации	ПС-1	ОС-1	ОС-1	РОВ

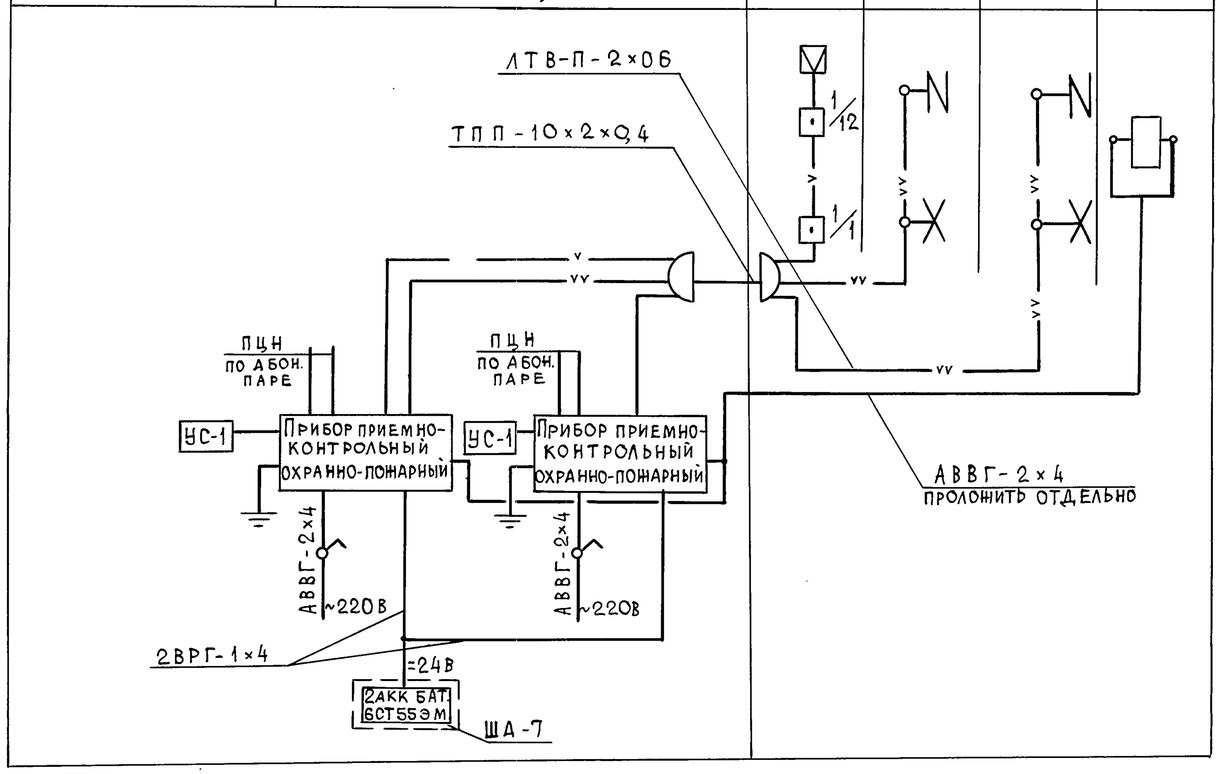

Скелетная схема расположения сетей связи и сигнализации

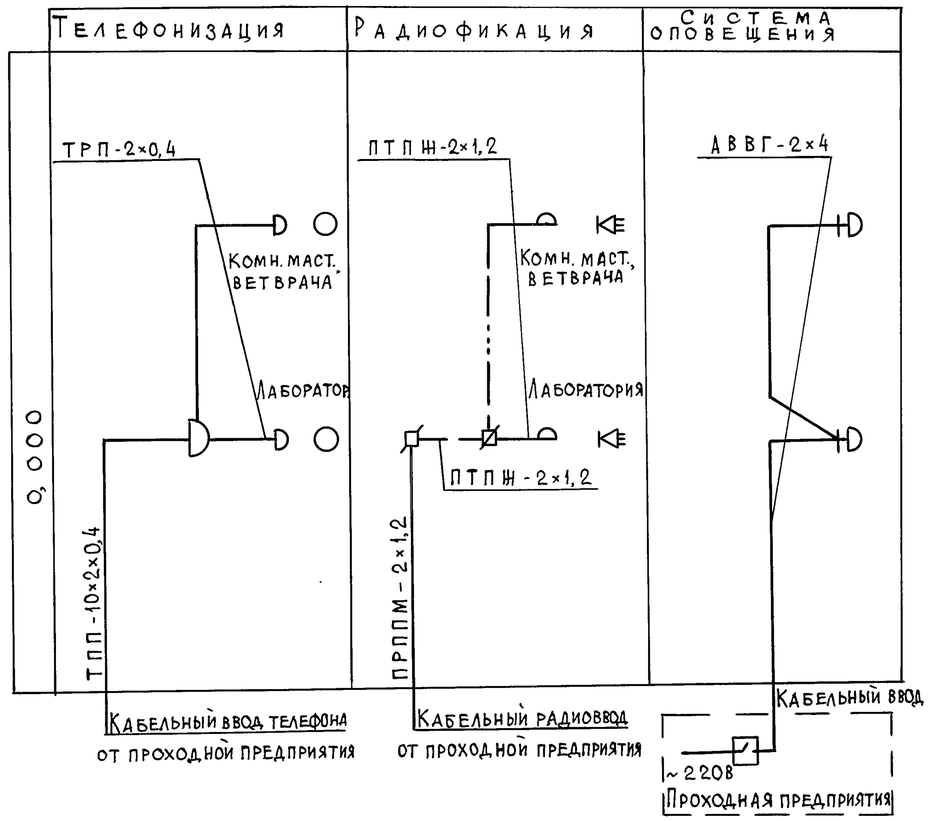

Привязан				814-8-2.91 СС			
				Убойный пункт с колбасным цехом производительностью 1т в сутки	Стадия	Лист	Листов
					Р	2	
			ГИП Трынов	Общие данные (окончание)	Гипродагрохим Владимир		
			Нач.отд. Гринкевич				
Инв. №			Инж. Цыганова				

Копировал Завьялова Формат А2

24941-02 32

Инв. № подл. | Подпись и дата | Взам. инв. №

Альбом 1

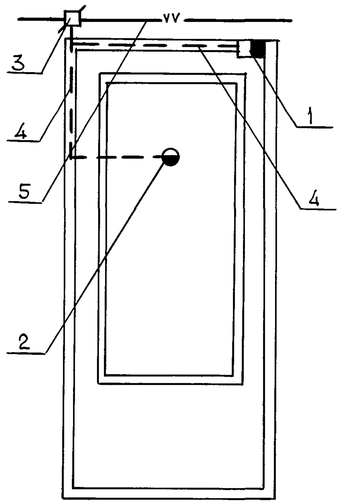

Д1

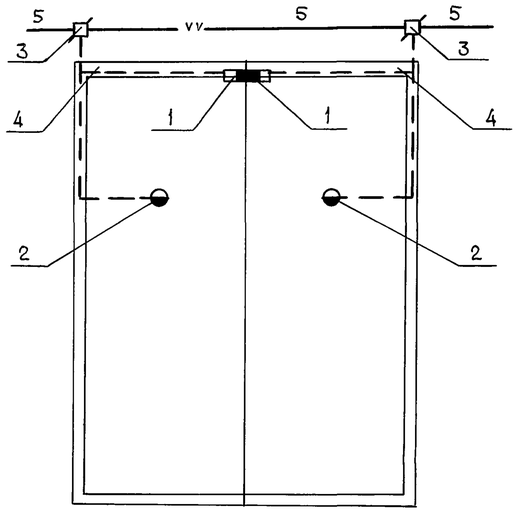

Д3

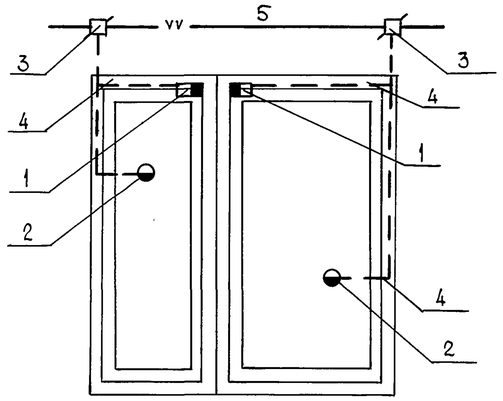

01

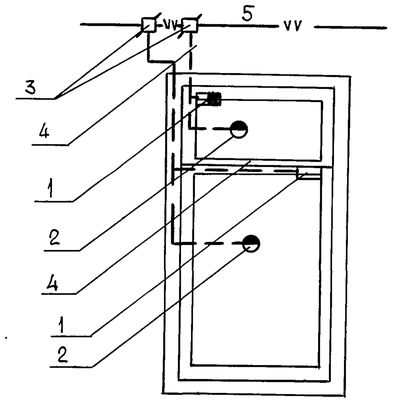

02

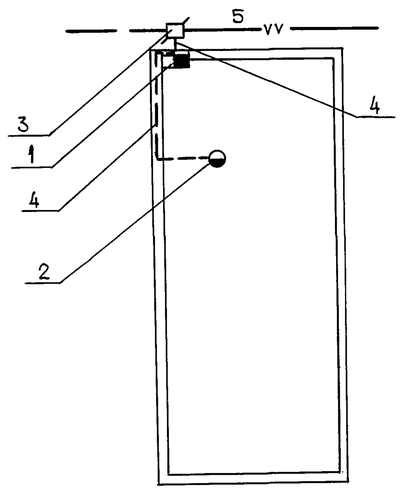

Д2

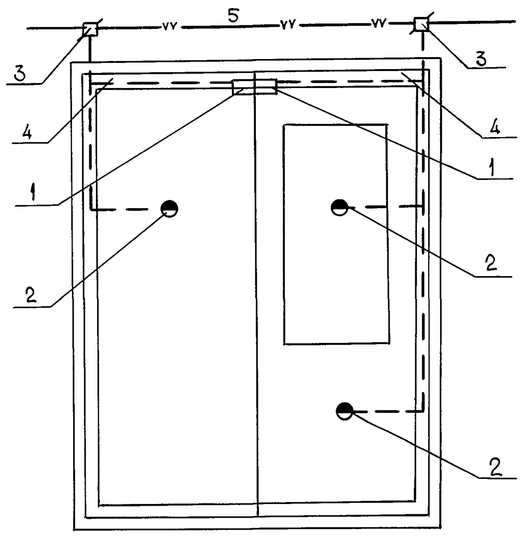

Д4

Спецификация материалов охранной сигнализации (б/м)

N поз.	Тип, марка	01	02	03		Д1	Д2	Д3	Д4	Всего	Примечание
		Количество, шт.									
		13	2	1		3	1	4	1		
1	СМК-1 шт.	2	2	1		1	1	2	2	45	
2	ДИМК шт.	2	2	2		1	1	2	1	45	см. схемы
3	УК-2П шт.	2	2	2		1	1	2	2	46	блокировок
4	НВМ035 м	2	2	2		2	2	3	3	55	
5	ЛТВ-П-2×0,6 м	3	2	3		3	3	5	5	83	

Привязан

Инв. №

ГИП	Трынов		04.91
Нач.отд.	Гринкевич		4.91
Инж.	Цыганова		04.91

814-8-2.91 СС

Убойный пункт с колбасным цехом производительностью 1 т в сутки

Схема блокировок окон и дверей

Стадия	Лист	Листов
Р	3	

Гипроагрохим Владимир

Копировал Завьялова Формат А2

24941-02 33

Альбом 1

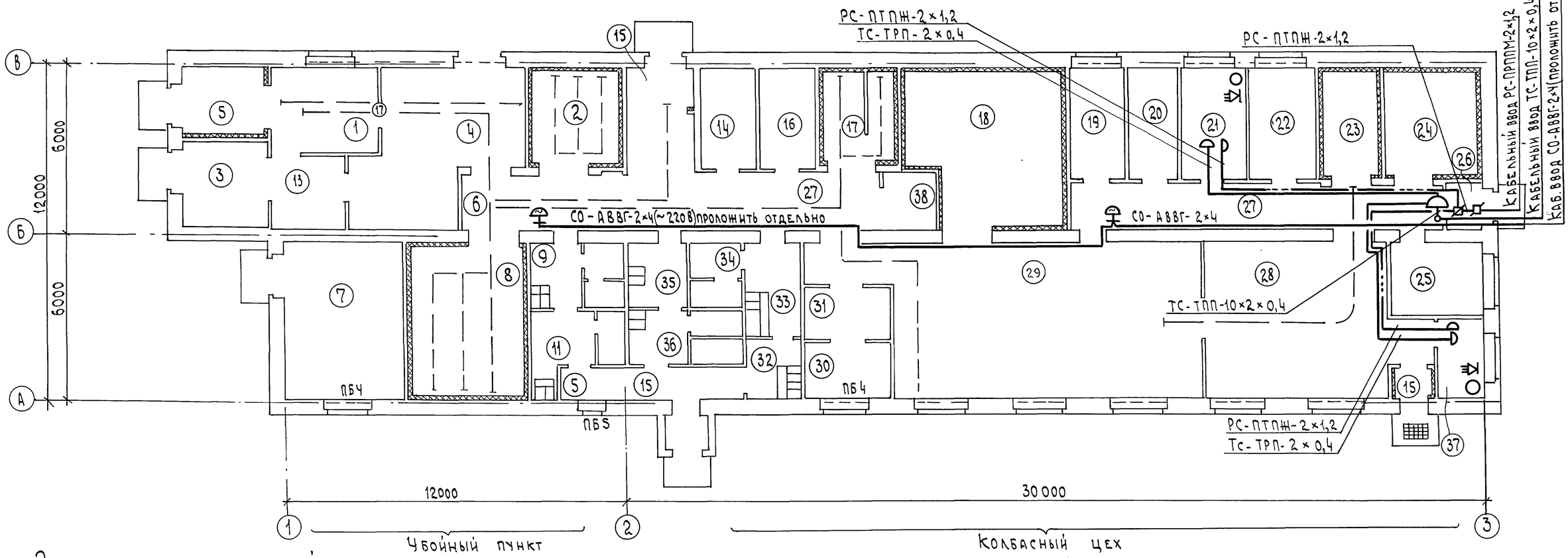

Экспликация помещений

Номер по плану	Наименование	Категория производства по взрывной, взрыво-пожарной и пожарной опасности
	Убойный пункт	
1	Помещение убоя скота	Д
2	Камера охлаждения мяса	Д
3	Отделение обработки и временного хранения шкур	Д
4	Участок нутровки и инспекции внутренностей	Д
5	Тамбур	
6	Коридор	
7	Машинное отделение	
8	Камера охлаждения мяса	Д
9	Мужской гардероб специальной	
	одежды кат. 2в на 2 чел.	
10	Уборная	
11	Мужской гардероб уличной и	
	домашней одежды кат. 2в на 2 чел.	
12	Участок обработки кишок и жиров	
13	Участок обработки субпродуктов	

Продолжение

Номер по плану	Наименование	Категория производства по взрывной, взрыво-пожарной и пожарной опасности
	Колбасный цех	
14	Тепловой пункт	
15	Тамбур	
16	Электрощитовая	
17	Камера размораживания и туалет	Д
18	Камера посола	Д
19	Кладовая вспомогательных материалов	Д
20	Кладовая соли и специй	В
21	Лаборатория	Д
22	Кладовая и моечная тары	Д
23	Камера временного хранения	Д
	колбас и окороков	
24	Камера сушки колбас	В
25	Экспедиция колбас	Д
26	Тамбур	
27	Коридор	
28	Термическое отделение	Г

Продолжение

Номер по плану	Наименование	Категория производства по взрывной, взрыво-пожарной и пожарной опасности
29	Сырьевое отделение	Д
30	Участок подготовки кишоболочки	Д
31	Участок мойки инвентаря	Д
32	Женский гардероб домашней и	
	уличной одежды кат. 4-2 чел.	
	кат. 2в-2 чел.	
33	Женский гардероб спецодежды	
34	Уборная	
35	Мужской гардероб спецодежды	
36	Мужской гардероб домашней и	

Продолжение

Номер по плану	Наименование	Категория производства по взрывной, взрыво-пожарной и пожарной опасн.
	уличной одежды кат. 4-1 чел.	
	кат. 2а-1 чел.	
37	Комната мастера и ветврача	
38	Подсобное помещение	

Привязан

Инв. №

ГИП	Трынов			04.91
Нач. отд.	Гринкевич			4.91
Инж.	Цыганова			04.91

814-8-2.91 СС

Убойный пункт с колбасным цехом производительностью 1 т в сутки

Стадия	Лист	Листов
Р	4	

План расположения сетей связи и сигнализации на отм. 0,000

Гипроагрохим Владимир

Инв. № подл. | Подпись и дата | Взам. инв. №

Копировал Шемов. Формат А2

24941-02 34

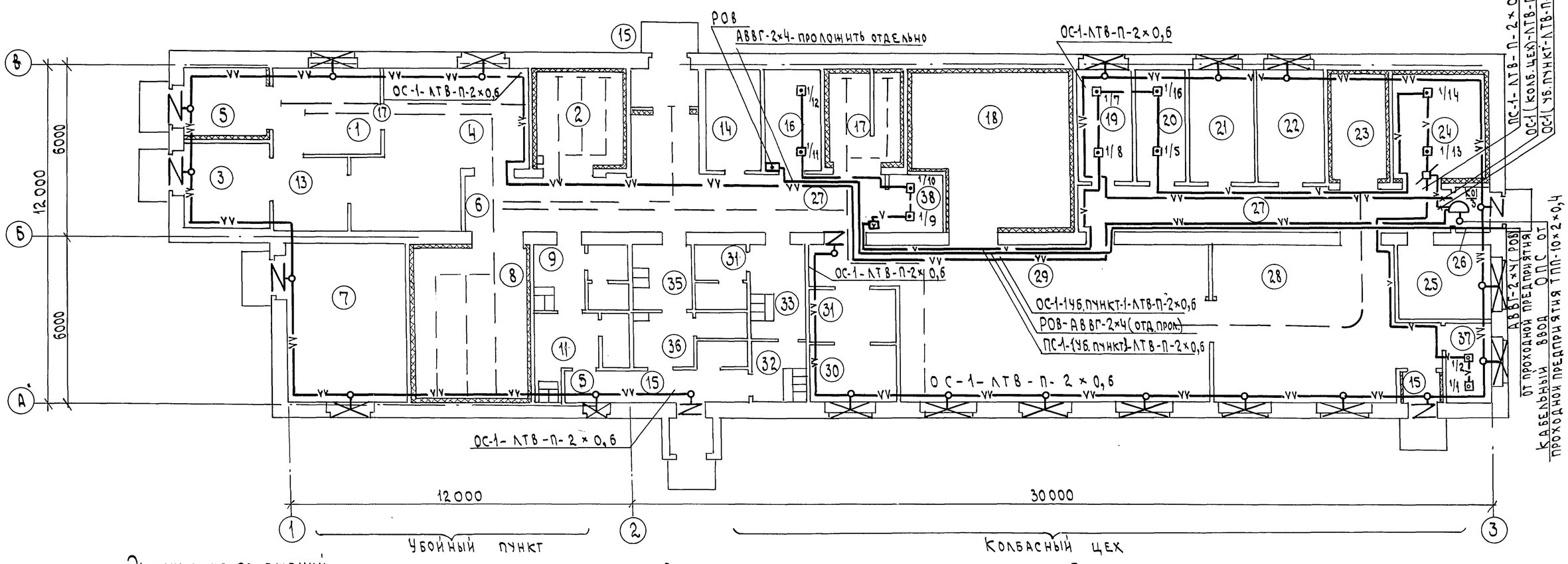

Экспликация помещений

Номер по плану	Наименование	Категория производства по взрывной, взрыво-пожарной и пожарной опасности
	Убойный пункт	
1	Помещение убоя скота	Д
2	Камера охлаждения мяса	Д
3	Отделение обработки и временного хранения шкур	Д
4	Участок нутровки и инспекции внутренностей	Д
5	Тамбур	
6	Коридор	
7	Машинное отделение	
8	Камера охлаждения мяса	Д
9	Мужской гардероб специальной одежды кат. 2В на 2 чел.	
10	Уборная	
11	Мужской гардероб уличной и домашней одежды кат. 2В на 2 чел.	
12	Участок обработки кишок и жиров	
13	Участок обработки субпродуктов	

Продолжение

Номер по плану	Наименование	Категория производства по взрывной, взрыво-пожарной и пожарной опасности
	Колбасный цех	
14	Тепловой пункт	
15	Тамбур	
16	Электрощитовая	
17	Камера размораживания и туалет	Д
18	Камера посола	Д
19	Кладовая вспомогательных материалов	В
20	Кладовая соли и специй	В
21	Лаборатория	Д
22	Кладовая и моечная тары	Д
23	Камера временного хранения колбас и окороков	Д
24	Камера сушки колбас	В
25	Экспедиция колбас	Д
26	Тамбур	
27	Коридор	
28	Термическое отделение	Г

Продолжение

Номер по плану	Наименование	Категория производства по взрывной, взрыво-пожарной и пожарной опасности
29	Сырьевое отделение	Д
30	Участок подготовки кишоболочки	Д
31	Участок мойки инвантаря	Д
32	Женский гардероб домашней и уличной одежды кат. 4-2 чел., кат. 2В-2 чел.	
33	Женский гардероб спецодежды	
34	Уборная	
35	Мужской гардероб спецодежды	
36	Мужской гардероб домашней и	

Продолжение

Номер по плану	Наименование	Категория производства по взрывной, взрыво-пожарной и пожарной опасн
	уличной одежды кат. 4-1 чел., кат. 2а-1 чел.	
37	Комната мастера и ветврача	
38	Подсобное помещение	

Взам. инв. № | Подпись и дата | Инв. № подл.

Привязан

Инв. №

ГИП	Трынов		04.91
Нач. отд.	Гринкевич		4.91
Н.инж.	Цыганова		04.91

814-8-2.91 СС

Убойный пункт с колбасным цехом производительностью 1т в сутки

Стадия	Лист	Листов
Р	5	

План расположения сетей охранно-пожарной сигнализации на отм. 0,000

Гипроагрохим Владимир

24941-02

35

Копировал Ивоцк. Формат А2