ТИПОВОЙ ПРОЕКТ
903-1-153

КОТЕЛЬНАЯ С 4 КОТЛАМИ КЕ-10-14с

ОТОПИТЕЛЬНО-ПРОИЗВОДСТВЕННАЯ, СИСТЕМА ТЕПЛОСНАБЖЕНИЯ-ОТКРЫТАЯ.
ТОПЛИВО - КАМЕННЫЕ И БУРЫЕ УГЛИ

АЛЬБОМ IV.87

ЧЕРТЕЖИ ИНДУСТРИАЛЬНЫХ СТРОИТЕЛЬНЫХ КОНСТРУКЦИЙ И ИЗДЕЛИЙ ТОПЛИВОПОДАЧИ.

15859-35
ЦЕНА 1-29

ЦЕНТРАЛЬНЫЙ ИНСТИТУТ ТИПОВОГО ПРОЕКТИРОВАНИЯ
ГОССТРОЯ СССР

Москва, А-445, Смольная ул., 22

Сдано в печать 1/X 1982 года

Заказ № 9986 Тираж 1200 экз.

ТИПОВОЙ ПРОЕКТ

903-1-153

КОТЕЛЬНАЯ С 4 КОТЛАМИ КЕ-10-14С

ОТОПИТЕЛЬНО-ПРОИЗВОДСТВЕННАЯ СИСТЕМА ТЕПЛОСНАБЖЕНИЯ ОТКРЫТАЯ

ТОПЛИВО - КАМЕННЫЕ И БУРЫЕ УГЛИ

СОСТАВ ПРОЕКТА

NN АЛЬБОМОВ	НАИМЕНОВАНИЕ АЛЬБОМОВ
	АРХИТЕКТУРНО-СТРОИТЕЛЬНАЯ ЧАСТЬ
I.82	АРХИТЕКТУРНО-СТРОИТЕЛЬНЫЕ РЕШЕНИЯ, КОНСТРУКЦИИ ЖЕЛЕЗОБЕТОННЫЕ И МЕТАЛЛИЧЕСКИЕ
II.82	ЧЕРТЕЖИ ИНДУСТРИАЛЬНЫХ, СТРОИТЕЛЬНЫХ КОНСТРУКЦИЙ И ИЗДЕЛИЙ КОТЕЛЬНОЙ
III.82	СООРУЖЕНИЯ ТОПЛИВОПОДАЧИ
IV.82	ЧЕРТЕЖИ ИНДУСТРИАЛЬНЫХ СТРОИТЕЛЬНЫХ КОНСТРУКЦИЙ И ИЗДЕЛИЙ ТОПЛИВОПОДАЧИ
	ТЕПЛОМЕХАНИЧЕСКАЯ ЧАСТЬ
V	РАСПОЛОЖЕНИЕ ОБОРУДОВАНИЯ КОТЕЛЬНОЙ. ОБЩЕКОТЕЛЬНЫЕ СОЕДИНИТЕЛЬНЫЕ ТРУБОПРОВОДЫ
VI	КОТЛОАГРЕГАТ /ТОПЛИВО-КАМЕННЫЕ УГЛИ/
VII	КОТЛОАГРЕГАТ /ТОПЛИВО-БУРЫЕ УГЛИ/
VIII	ВОДОПОДГОТОВКА
IX.82	СКЛАД РЕАГЕНТОВ /ВСЕ ЧАСТИ/
	ЭЛЕКТРОТЕХНИЧЕСКАЯ ЧАСТЬ
X	СИЛОВОЕ ЭЛЕКТРООБОРУДОВАНИЕ И ЭЛЕКТРООСВЕЩЕНИЕ КОТЕЛЬНОЙ
XI	ЩИТЫ СТАНЦИИ УПРАВЛЕНИЯ КОТЕЛЬНОЙ. ЗАДАНИЕ ЗАВОДУ-ИЗГОТОВИТЕЛЮ
XII	СХЕМЫ УПРАВЛЕНИЯ ЭЛЕКТРОДВИГАТЕЛЯМИ КОТЕЛЬНОЙ
XIII	СИЛОВОЕ ЭЛЕКТРООБОРУДОВАНИЕ И ЭЛЕКТРООСВЕЩЕНИЕ ТОПЛИВОПОДАЧИ
XIV	ЩИТЫ СТАНЦИИ УПРАВЛЕНИЯ ТОПЛИВОПОДАЧИ. ЗАДАНИЕ ЗАВОДУ-ИЗГОТОВИТЕЛЮ
	АВТОМАТИЗАЦИЯ
XV	СХЕМЫ ФУНКЦИОНАЛЬНЫЕ И ВНЕШНИХ ПРОВОДОК. ПЛАНЫ РАСПОЛОЖЕНИЯ. БЛОКИ МЕСТНЫХ ПРИБОРОВ
XVI	ОБЩИЕ ВИДЫ
XVII	СХЕМЫ ЭЛЕКТРИЧЕСКИЕ ПРИНЦИПИАЛЬНЫЕ
	САНИТАРНО-ТЕХНИЧЕСКАЯ ЧАСТЬ
XVIII	ОТОПЛЕНИЕ И ВЕНТИЛЯЦИЯ, ВОДОПРОВОД И КАНАЛИЗАЦИЯ
	МЕХАНИЗАЦИЯ ТРАНСПОРТА
XIX 4.1,2	МЕХАНИЗАЦИЯ ТОПЛИВОПОДАЧИ И ШЛАКОЗОЛОУДАЛЕНИЯ. САНТЕХНИКА
	ЗАКАЗНЫЕ СПЕЦИФИКАЦИИ
XX	ТЕПЛОМЕХАНИЧЕСКАЯ, САНИТАРНО-ТЕХНИЧЕСКАЯ ЧАСТИ
XXI	МЕХАНИЗАЦИЯ ТОПЛИВОПОДАЧИ И ШЛАКОЗОЛОУДАЛЕНИЯ /ВСЕ ЧАСТИ/
XXII	ЭЛЕКТРОТЕХНИЧЕСКАЯ ЧАСТЬ КОТЕЛЬНОЙ И ШЛАКОЗОЛОУДАЛЕНИЯ
XXIII	АВТОМАТИЗАЦИЯ. СПЕЦИФИКАЦИЯ НА ПРИБОРЫ, ИЗДЕЛИЯ И МАТЕРИАЛЫ. ОПРОСНЫЕ ЛИСТЫ
XXIV	СКЛАД РЕАГЕНТОВ /ВСЕ ЧАСТИ/
XXV	ЭКОНОМИКА. ТЕХНИКО-ЭКОНОМИЧЕСКАЯ ЧАСТЬ
	СМЕТЫ
XXVI	СВОДКА ЗАТРАТ И СМЕТЫ НА СТРОИТЕЛЬНЫЕ РАБОТЫ КОТЕЛЬНОЙ
XXVII КН 1,2	СМЕТЫ НА ТЕПЛОМЕХАНИЧЕСКУЮ, ЭЛЕКТРОТЕХНИЧЕСКУЮ, САНИТАРНО-ТЕХНИЧЕСКУЮ ЧАСТИ, АВТОМАТИЗАЦИЮ КОТЕЛЬНОЙ
XXVIII	ТОПЛИВОПОДАЧА
XXIX	СКЛАД РЕАГЕНТОВ

ПРИМЕНЕННЫЕ МАТЕРИАЛЫ: ТИПОВОЙ ПРОЕКТ 907-2-205 ДЫМОВАЯ ТРУБА Н=45 м, Ду=1,5 м, И ТИПОВОЙ ПРОЕКТ 704-1-49 СТАЛЬНОЙ ВЕРТИКАЛЬНЫЙ, ЦИЛИНДРИЧЕСКИЙ РЕЗЕРВУАР ДЛЯ НЕФТИ И НЕФТЕПРОДУКТОВ ЕМКОСТЬЮ 100 м³.

РАЗРАБОТАН
ГПИ САНТЕХПРОЕКТ
ГЛАВПРОМСТРОЙПРОЕКТА
ГОССТРОЯ СССР
ГПИ СОЮЗПРОММЕХАНИЗАЦИЯ
МИНТЯЖМАШ СССР

АЛЬБОМ IV.82

УТВЕРЖДЕН
И ВВЕДЕН В ДЕЙСТВИЕ
ГПИ САНТЕХПРОЕКТ
ПРИКАЗ N 119 ОТ 13/VII 1982

ГЛАВНЫЙ ИНЖЕНЕР ИНСТИТУТА ШИЛЛЕР Ю.И.
ГЛАВНЫЙ ИНЖЕНЕР ПРОЕКТА РАСКИН Е.Д.

СОДЕРЖАНИЕ АЛЬБОМА

МАРКА	НАИМЕНОВАНИЕ	СТР.
	ТИТУЛЬНЫЙ ЛИСТ	
	СОДЕРЖАНИЕ АЛЬБОМА	2
КЖИ- КП1, КП2	КАРКАСЫ ПРОСТРАНСТВЕННЫЕ КП1;КП2	3
КЖИ- КП3, КП4	КАРКАСЫ ПРОНСТРАНСТВЕННЫЕ КП3,КП4	3
КЖИ- КП5; КП6	КАРКАСЫ ПРОСТРАНСТВЕННЫЕ КП5, КП6	4
КЖИ- КП7, КП 1а	КАРКАСЫ ПРОСТРАНСТВЕННЫЕ КП7, КП1а	4
КЖИ- КП8; КП- 9	КАРКАСЫ ПРОСТРАНСТВЕННЫЕ КП8, КП9	5
КЖИ- КП10; КП 11	КАРКАСЫ ПРОСТРАНСТВЕННЫЕ КП10,КП11	5
КЖИ- А1, А-2	АНКЕР А1; А2	6
КЖИ- П5-8-4; П5-8-5	ПЛИТА П5-8-4 ; П5-8-5	6
КЖИ- КПА1	КАРКАСЫ ПРОСТРАНСТВЕННЫЕ КПА1	6
КЖИ- К1а	КАРКАСЫ ПЛОСКИЕ К1а	6
КЖИ - К1, К2	КАРКАСЫ ПЛОСКИЕ К1, К2	7
КЖИ- К3, К4	КАРКАСЫ ПЛОСКИЕ К3, К4	7
КЖИ- К5, К6	КАРКАСЫ ПЛОСКИЕ К5, К6	7
КЖИ- К7, К8	КАРКАСЫ ПЛОСКИЕ К7, К8	7
КЖИ- К9, К10	КАРКАСЫ ПЛОСКИЕ К9, К10	8
КЖИ- К11, К12	КАРКАСЫ ПЛОСКИЕ К11, К12	8
КЖИ- К13	КАРКАС ПЛОСКИЙ К13	8
КЖИ- К 14, К15	КАРКАСЫ ПЛОСКИЕ К14, К15	8
КЖИ- К17	КАРКАС ПЛОСКИЙ К17	9
КЖИ- К18	КАРКАС ПЛОСКИЙ К18	9
КЖИ- К19	КАРКАС ПЛОСКИЙ К19	9
КЖИ- К20, К-21	КАРКАСЫ ПЛОСКИЕ К20, К21	9
КЖИ- К22, К23.	КАРКАСЫ ПЛОСКИЕ К22, К23	10
КЖИ- К24	КАРКАС ПЛОСКИЙ К24	10
КЖИ- К25	КАРКАС ПЛОСКИЙ К25	10
КЖИ- К26	КАРКАС ПЛОСКИЙ К26	10

МАРКА	НАИМЕНОВАНИЕ	ЛИСТ
КЖИ- С1, С2	СЕТКИ СВАРНЫЕ С1, С2	11
КЖИ- С3, С4	СЕТКИ СВАРНЫЕ С3, С4	11
КЖИ- С5	СЕТКА АРМАТУРНАЯ С5	11
КЖИ- КР4	КАРКАС КР4	11
КЖИ- ВС-1	ВЕДОМОСТЬ СТЕРЖНЕЙ НА ОДИН ЭЛЕМЕНТ ВЫБОРКА СТАЛИ НА 1 ЭЛЕМЕНТ	12
КЖИ- К2а	КАРКАСЫ ПЛОСКИЕ К2а	12
КЖИ МН-3	ИЗДЕЛИЕ ЗАКЛАДНОЕ МН-3	12
КЖИ- А-3	АНКЕР А-3	13
КЖИ- КР1	КАРКАС ПЛОСКИЙ КР1	13
КЖИ- Щ1; Щ2	ЩИТЫ СТАЛЬНЫЕ Щ1, Щ2	13
КЖИ- МН1 , МН2	ИЗДЕЛИЕ ЗАКЛАДНОЕ МН1,МН2	14
КЖИ- Лом1, Лом2	ЛЕСТНИЧНОЕ ОГРАЖДЕНИЕ Лом1,Лом2	14
КЖИ- КП12	КАРКАС ПРОСТРАНСТВЕННЫЙ КП 12	15

Альбом IV.82

Типовой проект 903-1-153

КП1

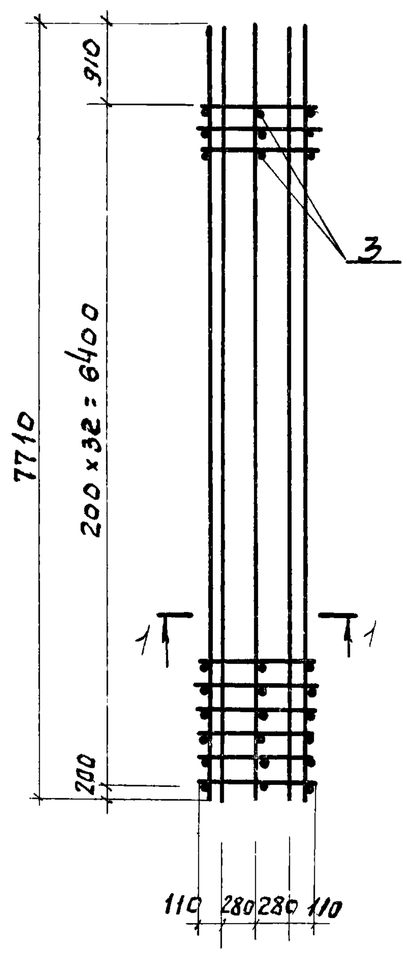

КП2

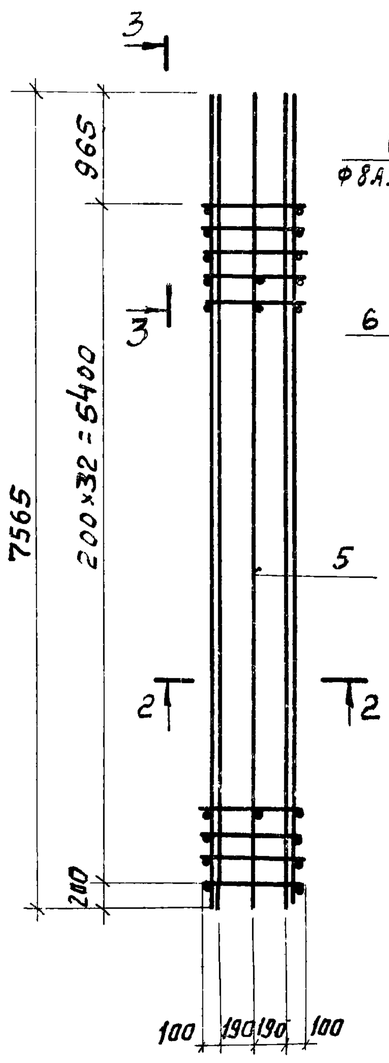

3-3

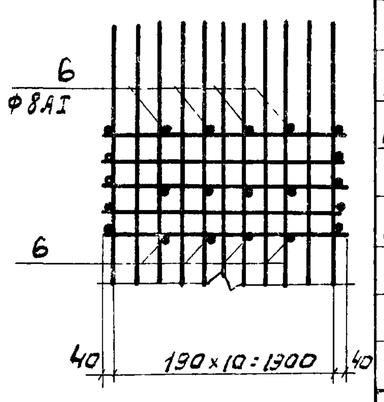

1-1

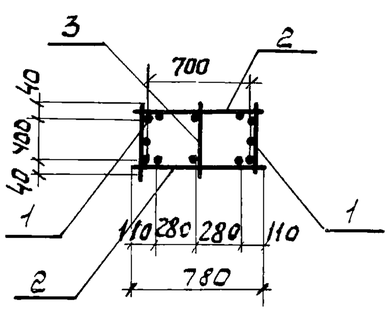

2-2

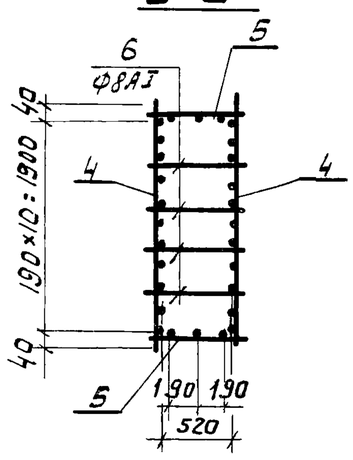

Формат	Зона	Поз.	Обозначение	Наименование	Кол.	Примеч.
				КП1		
				Документация		
12			ТП 903-1-153-КЖИ-КП1,КП2	Сборочный чертеж		
12			ТП 903-1-153-КЖИ.ВС	Выборка арматуры		
				Сборочные единицы и детали		
11		1	ТП 903-153-КЖИ-К1, К2	каркас плоский К1	2	
11		2	То же	то же К2	2	
12		3	-"- КЖИ-ВС1	стержни одиноч поз 3	33	
				КП2		
				Документация		
12			ТП 903-1-153-КЖИ-КП1-КП2	сборочный чертеж		
12			ТП 903-1-153-КЖИ-ВС	Выборка арматуры		
				Сборочные единицы и детали		
11		4	ТП 903-1-153-КЖИ-К3; К4	каркас плоский К3	2	
11		5	То же	то же К4	2	
12		6	-"-КЖИ-ВС1	стержни одиноч поз 6	64	

Соединение плоских каркасов в пространственные производится с помощью дуговой сварки

Изм.	Лист	№ докум.	Подпись	Дата	ТП 903-1-153-КЖИ-КП1; КП2			
Проверил		Хохлова			Каркасы пространственные КП1; КП2	Лит	Масса	Масшт
Исполн.		Полкова				0	–	6/м
Рук. гр.		Касьянова				Лист	Листов	
Гл. констр		Гольденшлюгер				САНТЕХПРОЕКТ		
Нач. отд.		Гин						

Альбом IV.82

Типовой проект 903-1-153

КП3

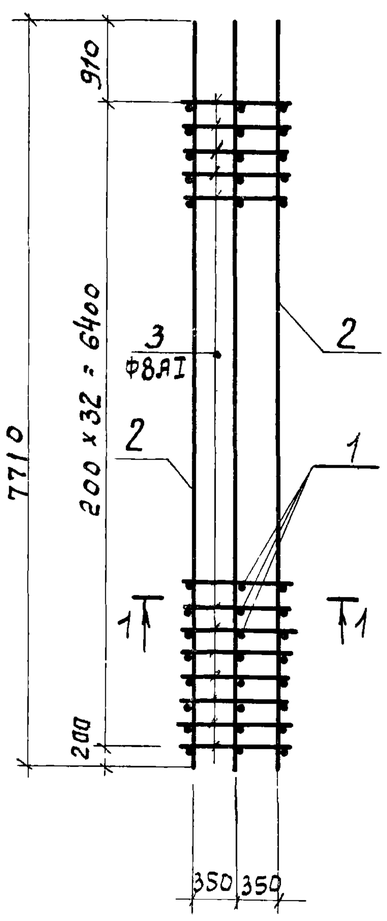

КП4

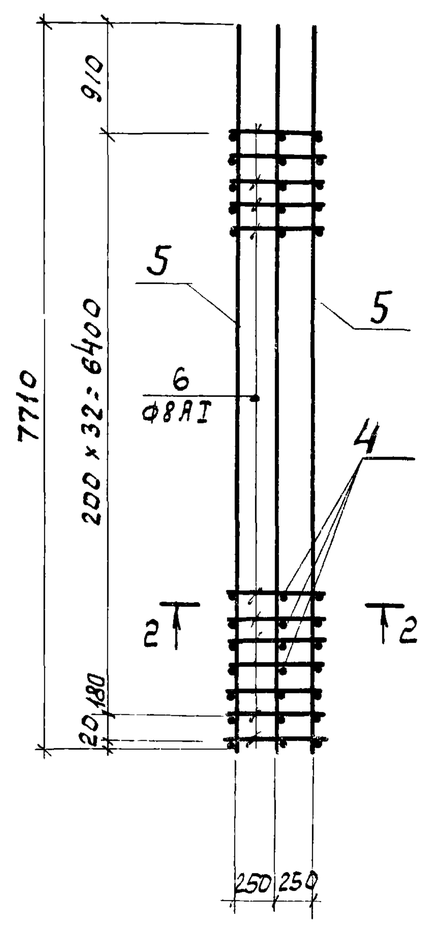

1-1

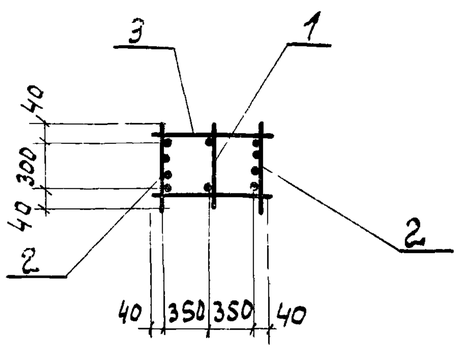

2-2

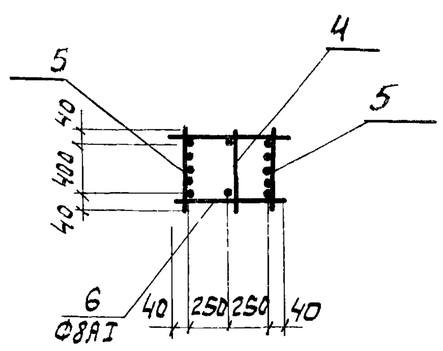

Формат	Зона	Поз.	Обозначение	Наименование	Кол.	Примеч.
				КП3		
				Документация		
12			ТП 903-1-153-КЖИ-КП3; КП4	сборочный чертеж		
12			ТП 903-1-153-КЖИ-ВС1	Выборка арматуры		
				Сборочные единицы и детали		
11		1	ТП 903-1-153КЖИ-К5; К6	каркас плоский К5	1	
11		2	то же	то же К6	2	
12		3	-"- КЖИ-ВС1	стержни одиночные поз 9	66	
				КП4		
				Документация		
12			ТП 903-1-153КЖИ-КП3; КП4	Сборочный чертеж		
12			ТП 903-1-153 КЖИ-ВС1	Выборка арматуры		
				Сборочные единицы и детали		
11		4	ТП 903-1-153КЖИ-К7, К8	каркас плоский К7	1	
11		5	то же	то же К8	2	
12		6	КЖИ-ВС1	стержни одиночные поз.6	66	

Соединение плоских каркасов в пространственные производится с помощью дуговой сварки

Изм.	Лист	№ докум.	Подпись	Дата	ТП 903-1-153-КЖИ-КП3; КП4			
Проверил		Хохлова			Каркасы пространственные КП3; КП4	Лит.	Масса	Масшт.
Испол. ч.		Полкова				Р		6/м
Рук. гр.		Касьянова				Лист	Листов	
Гл. констр		Гольденшлюгер				САНТЕХПРОЕКТ		
Нач. отд.		Гин						

Альбом IV.82

КП-5

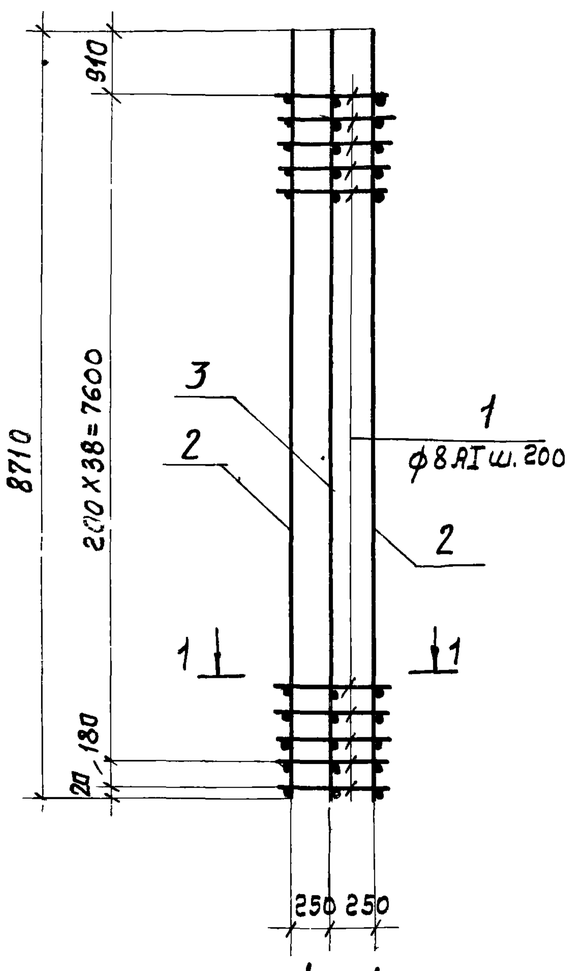

1-1

КП 6

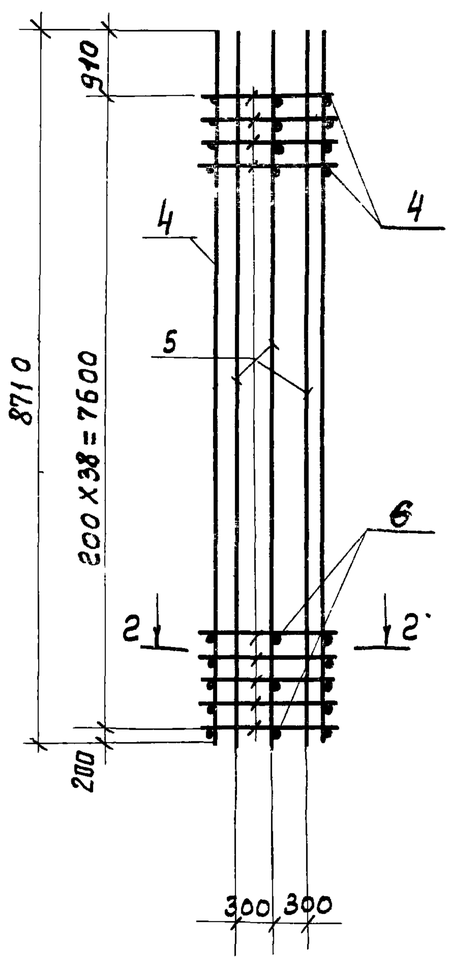

2-2

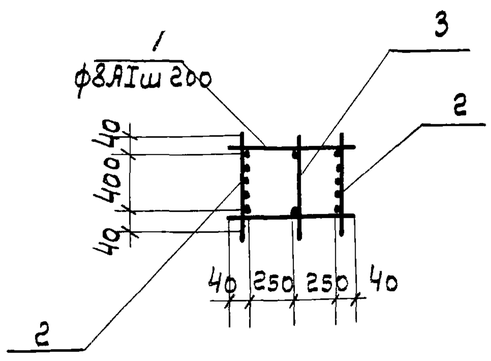

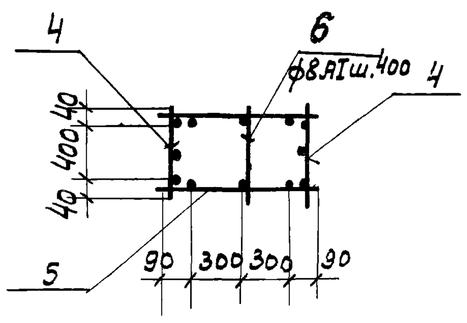

Формат	Зона	Поз.	Обозначение	Наименование	Кол.	Примеч.
				КП5		
				Документация		
12			ТП 903-1-153 КЖИ-КП5, КП6	Сборочный чертеж		
12			ТП 903-1-153-КЖИ-ВС	Выборка арматуры		
				Сборочные ед. и детали		
11		2	ТП 903-1-153 КЖИ-К9, К10	Каркас плоский К9	2	
11		3	То же	То же К10	1	
12		1	—"— КЖИ-ВС1	Стержни одиночные поз. 6	80	
				КП6		
				Документация		
12			ТП 903-1-153 КЖИ-КП5, КП6	Сборочный чертеж		
12			ТП 903-1-153-КЖИ-ВС1	Выборка арматуры		
				Сборочные единицы и детали		
11		4	ТП 903-1-153 КЖИ-К11; К12	Каркас плоский К11	2	
11		5	То же	То же К12	2	
12		6	КЖИ-ВС1	Стержни одиночные поз. 4	40	

Соединение плоских каркасов в пространственные производится с помощью дуговой сварки.

Изм.	Лист	№ докум.	Подп.	Дата	ТП 903-1-153-КЖИ-КП5; КП6	
Провер.		Хохлова			Каркасы пространственные КП5; КП6	Лит: Р; Масса: —; Масшт: б/м
Исполн.		Попкова				Лист / Листов
Рук. гр.		Касьянова				САНТЕХПРОЕКТ
Гл. констр.		Гольденшлюгер				
Нач. отд.		Гин				

КП 7

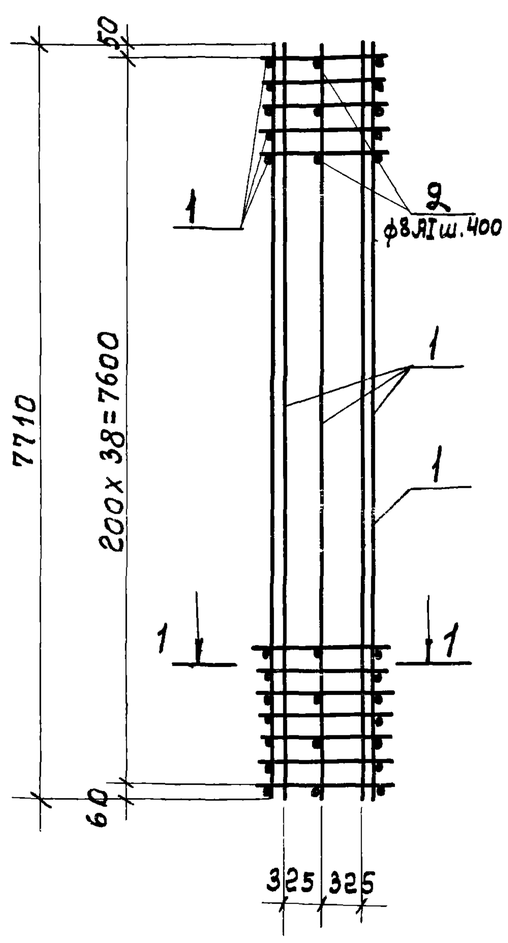

1-1

КП1а

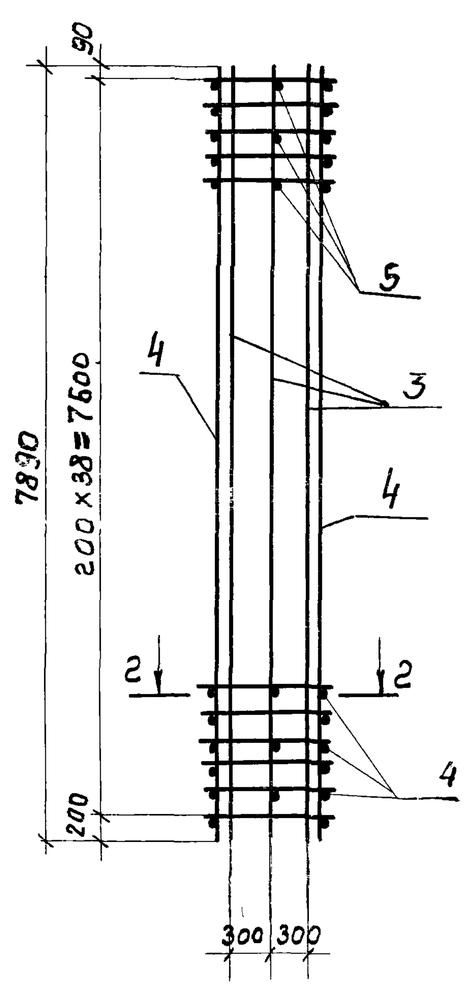

2-2

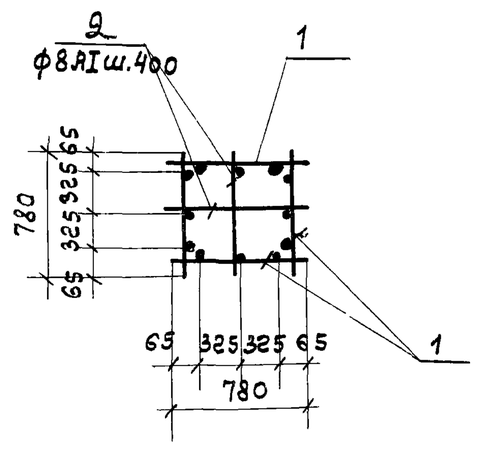

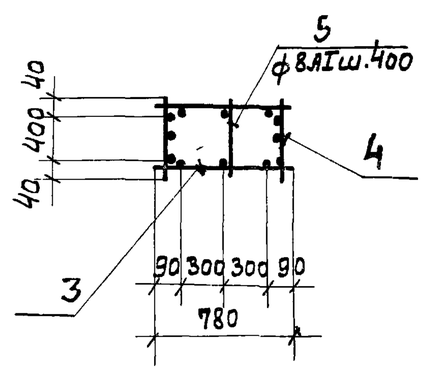

Формат	Зона	Поз.	Обозначение	Наименование	Кол.	Примеч.
				КП7		
				Документация		
			ТП 903-1-153 КЖИ-КП7, КП1а	Сборочный чертеж		
			ТП 903-1-153-КЖИ-ВС	Выборка арматуры		
				Сборочные единицы и детали		
11		1	ТП 903-1-153 КЖИ К13	Каркас плоский К13	4	
12		2	КЖИ-ВС1	Стержни одиночные поз. 2	39	
				КП1а		
				Документация		
			ТП 903-1-153 КЖИ-КП7, КП-1а	Сборочный чертеж		
			ТП 903-1-153-КЖИ-ВС1	Выборка арматуры		
				Сборочные ед. и детали		
11		3	ТП 903-1-153 КЖИ-К14, К15	Каркас плоский К15	2	
12		4	То же	То же К14	2	
		5	КЖИ-ВС1	Стержни одиночные поз. 3	20	

Соединение плоских каркасов в пространственные производится с помощью дуговой сварки.

Изм.	Лист	№ докум.	Подп.	Дата	ТП 903-1-153 КЖИ-КП7; КП1а	
Провер.		Хохлова			Каркасы пространственные КП7; КП1а	Лит: Р; Масса: —; Масшт: б/м
Исполн.		Попкова				Лист / Листов
Рук. гр.		Касьянова				САНТЕХПРОЕКТ
Гл. констр.		Гольденшлюгер				
Нач. отд.		Гин				

Альбом IV. 82

Типовой проект 903-1-153

КП8

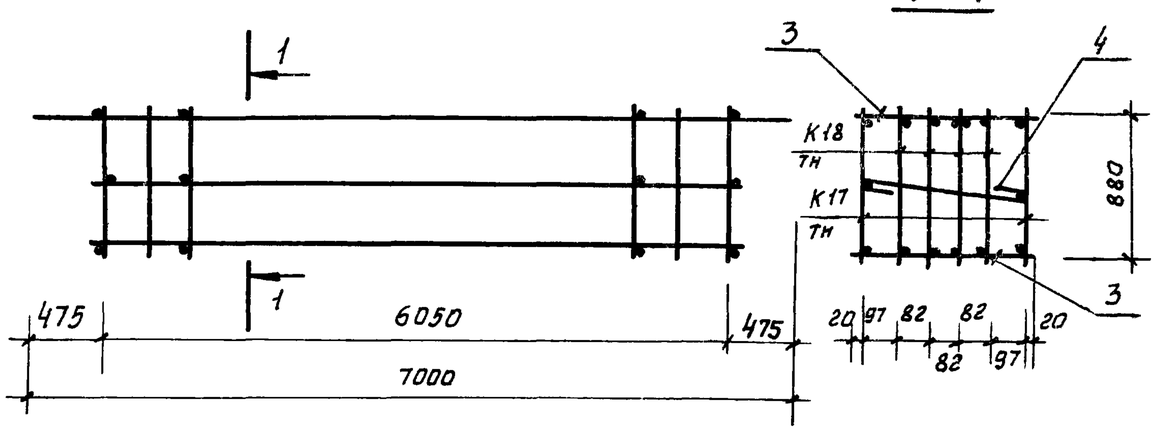

КП9

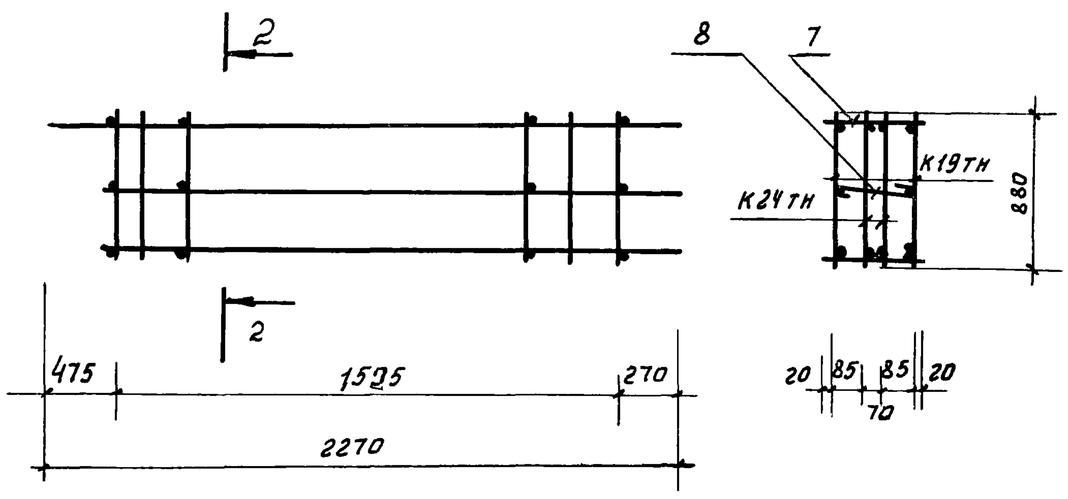

Формат	Зона	Поз.	Обозначение	Наименование	Кол	Примеч.
				КП8		
12			ТП 903-1-153-КЖИ-КП8	Сборочный чертеж		
11			ТП 903-1-153-КЖИ-ВС1	Выборка стали		
				Сборочные единицы и детали		
11		1	Т.п.903-1-153-КЖИ-К17	Каркас плоский К17	2	104,1кг
11		2	Т.п.903-1-153-КЖИ-К18	То же К18	4	89,1 кг
		3	Т.п.903-1-153-КЖИ-КП8,КП9	Отдельные стержни ф6АI е=480	31	3,3 кг
		4	То же	То же ф6АI е=570	16	2,0кг
				КП9		
				Сборочный чертеж		
				Выборка стали		
				Сборочные единицы и детали		
11		5	Т.П 903-1-153-КЖИ-К19	Каркас плоский К19	2	31,7 кг
11		6	Т.П 903-1-153-КЖИ-К24	То же К24	2	27,3 кг
		7	ТП 903-1-153-КЖИ-КП8,КП9	Стержни одночи ф6АI е=380	16	1,5 кг
		8	То же	То же ф6АI е=280	8	0,5 кг

Изм	Лист	N докум.	Подп.	Дата	ТП903-1-153-КЖИ-КП8,КП9			
Нач.отд.		Гин			Каркасы пространственные КП8, КП9	Литер	Масса	Масшт.
Гл.констр.		Гольденшлюкер				Р		
Рук.гр.		Сорокина				Лист	Листов	
Ст.инж.		Пустыльник				САНТЕХПРОЕКТ		

Подп. и дата

Инв. N подл.

Альбом IV. 82

Типовой проект 903-1-153

КП10

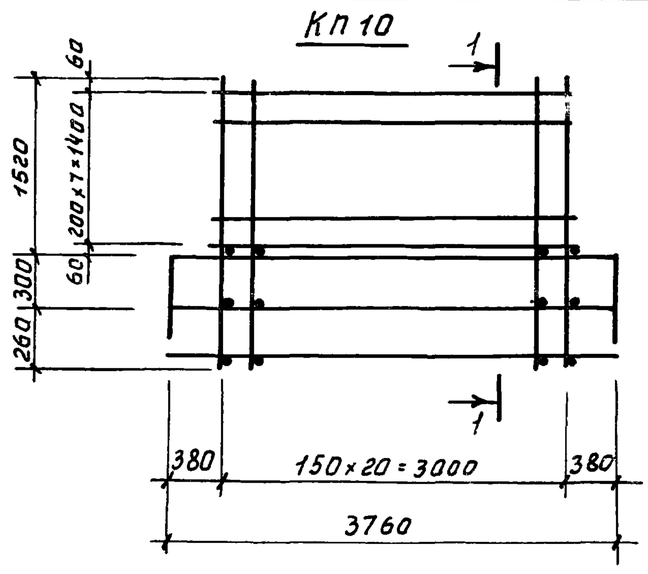

КП11

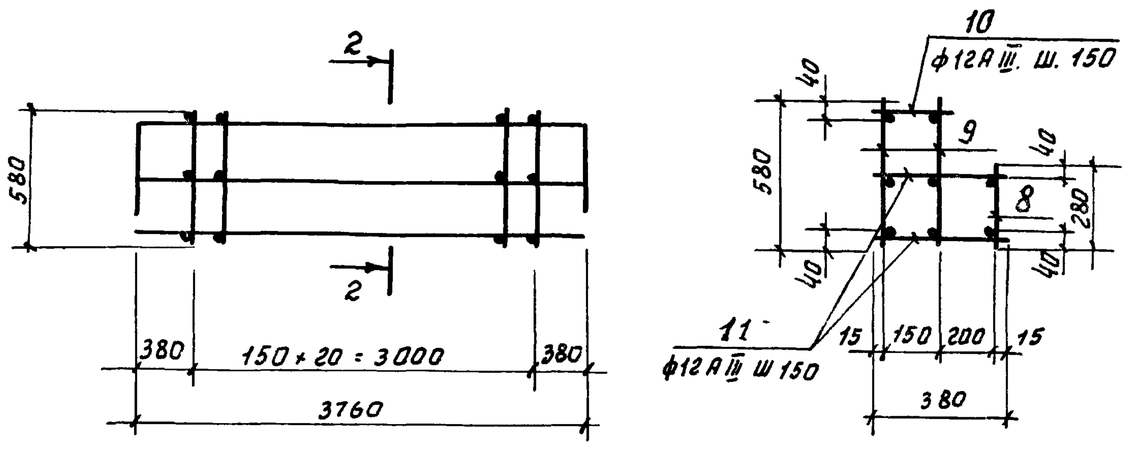

Формат	Зона	Поз.	Обозначение	Наименование	Кол	Примеч.
				КП 10		
				Документация		
12			ТП.903-1-153-КЖИ-КП10, КП 11	Сборочный чертеж		
11			ТП 903-1-153-КЖИ-ВС1	Выборка стали		
				Сборочные единицы и детали		
11		1	ТП 903-1-153-КЖИ-К20, К21	Каркас плоский К20	1	
11		2	То же	То же К21	1	
		3	ТП 903-1-153 КЖИ-К22, К23	" К22	2	
		4	То же	" К23	1	
		5	—"— КЖИ-ВС1	Отдельные стержни ф12АIII е=530	21	
		6	—"— КЖИ-ВС1	То же ф12АIII е=730	42	
		7	—"— КЖИ-ВС1	То же ф8АI е=3030	16	
				КП 11		
				Документация		
12			ТП 903-1-153-КЖИ-КП10, КП 11	Сборочный чертеж		
11			ТП 903-1-153-КЖИ-ВС1	Выборка стали		
				Сборочные единицы и детали		
11		8	ТП 903-1-153-КЖИ-К20, К21	Каркас плоский К20	1	
11		9	—"— То же	То же К21	2	
		10	—"— КЖИ-ВС1	Отдельные стержни ф12АIII е=180	21	
		11	—"— То же	То же ф12АIII е=380	42	

Соединение плоских каркасов в пространственные производится с помощью дуговой сварки.

Изм	Лист	N докум	Подп.	Дата	ТП903-1-153-КЖИ-КП10,КП11			
Проверил		Жохлова			Каркасы пространственные КП 10, КП 11	Литер	Масса	Масшт.
Исполнит.		Попкова				Р		Б/м
Рук.гр.		Касьянова				Лист	Листов	
Гл.констр.		Гольденшлюкер				САНТЕХПРОЕКТ		
Нач.отд.		Гин						

Подп. и дата

Инв. N подл.

Альбом IV.82

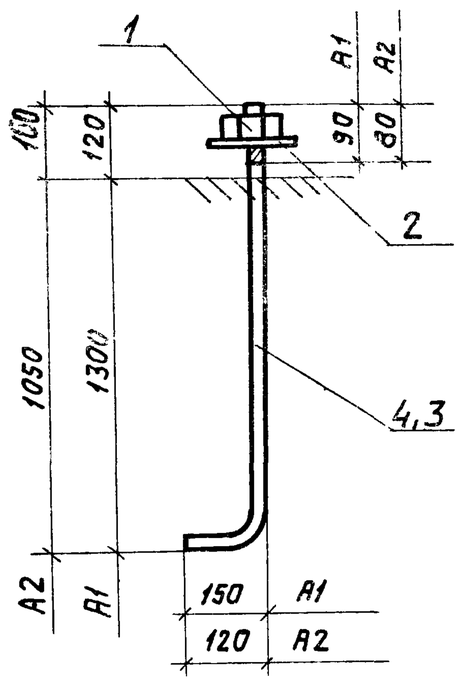

Марка	Масса, кг
A1	12,9
A2	7,3

Формат	Зона	Поз.	Обозначение	Наименование	Кол.	Прим.
				Анкер A1		
Б4		1		Гайка ГОСТ 5915-70	1	0,3 кг
Б4		2		Шайба 10х150 ГОСТ 11371-68	1	0,01 кг
Б4		3		Ф36 АI ГОСТ 2590-71, ℓ=1570	1	12,6 кг
				Анкер A2		
Б4		1		Гайка ГОСТ 5915-70	1	0,2 кг
Б4		2		Шайба 10х150 ГОСТ 11371-68	1	0,017 кг
Б4		4		Ф30 АI ГОСТ 2590-71 ℓ=1280	1	7,1

Типовой проект 903-1-153

Изм.	Лист	N докум.	Подп.	Дата	ТП 903-1-153-КЖИ-A1; A2			
Нач. отд.		Ерзин			Анкер A1, A2	Лит. Р	Масса 12,9 кг 7,3 кг	Масшт. Б/м
Гл. констр.		Ламакин				Лист	Листов	
Рук. гр.		Касьянова						
Исполн.		Ильина		29.3.82	САНТЕХПРОЕКТ			

Подп. и дата. Инв. N подл.

Альбом IV.82

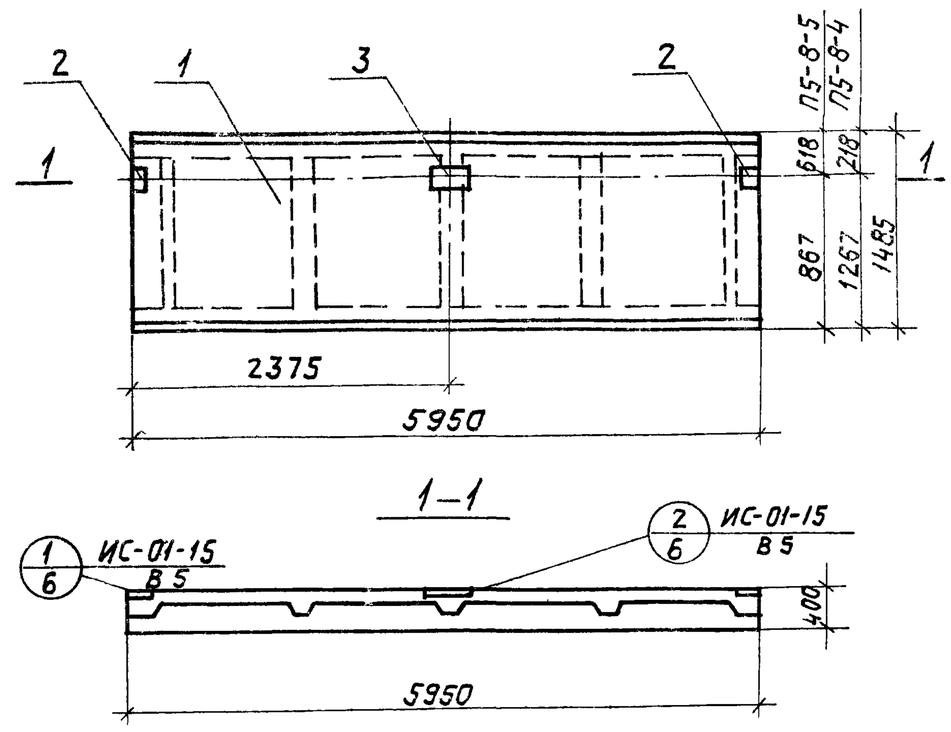

Форм.	Зона	Поз.	Обозначение	Наименование	Кол.	Прим.
				Документация		
11			т.п. 903-1-153-КЖИ-П5-8-4	Сборочный чертеж		
				Сборочные единицы и детали		
		1	1.465-7в 3,4	Плита П5-8-4, П5-8-5	1	
		2	ИС-01-15 В5	Изделие закладное МГ1	2	
		3	—"—	—"— МГ2	1	

Типовой проект 903-1-153

Изм.	Лист	N докум.	Подп.	Дата	ТП. 903-1-153-КЖИ- П5-8-4 П5-8-5			
Нач. отд.		Ерзин			Плита П5-8-4 П5-8-5	Лит. Р	Масса	Масш. Б/м
Гл. конст.		Ламакин				Лист	Листов	
Рук. гр.		Касьянова						
Исполн.		Ильина		29.3.82	САНТЕХПРОЕКТ			

Подп. и дата. Инв. N подл.

Альбом IV.82

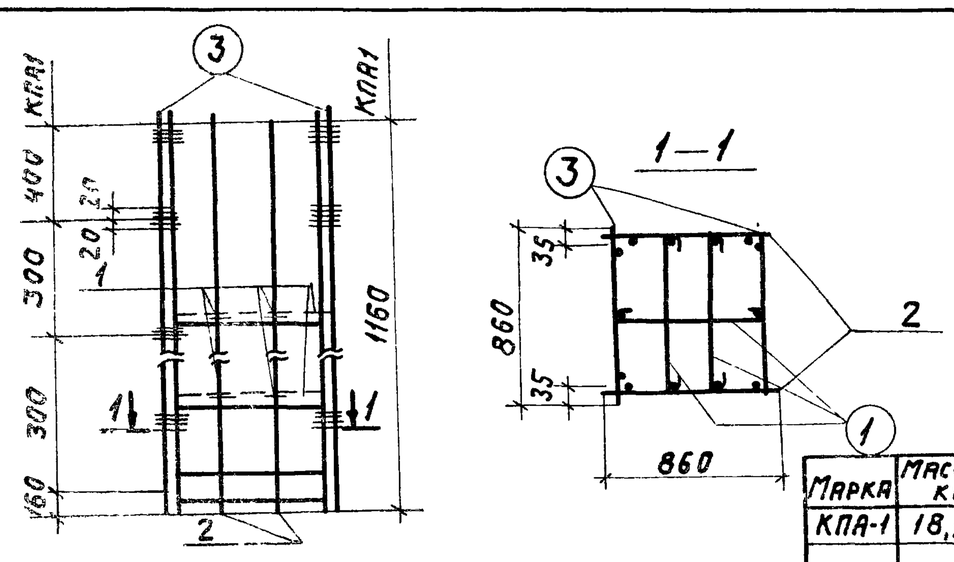

Марка	Масса, кг
КПА-1	18,1

Формат	Зона	Поз.	Обозначение	Наименование	Кол.	Прим
				КПА1		
		2	903-1-153-1-КЖИ-К1а	Каркас плоский К1а	2	9,4 кг
		3	903-1-153-1-КЖИ-К2а, К2б	—"— К2а	2	7,4 кг
		1		6АI ГОСТ 5781-75, ℓ= 950	6	1,3 кг
				Итого:		18,1 кг

Типовой проект 903-1-153

Изм.	Лист	N докум.	Подп.	Дата	ТП 903-1-153-КЖИ-КПА1;			
Нач. отд.		Ерзин			Каркасы пространственные КПА1	Лит. Р	Масса см. табл.	Масшт. Б/м
Гл. конст.		Ламакин				Лист	Листов	
Рук. гр.		Касьянова						
Исполн.		Ильина		29.3.82	САНТЕХПРОЕКТ			

Подп. и дата. Инв. N подл.

Альбом IV.82

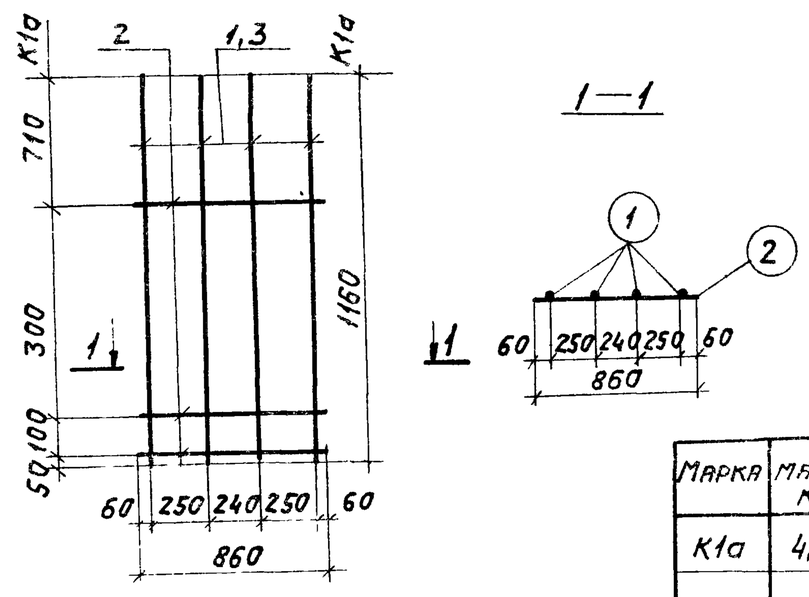

Марка	Масса кг
К1а	4,7

Формат	Зона	Поз.	Обозначение	Наименование	Кол.	Прим.
				К1а		
		1		Ф12АIII ГОСТ 5781-75, ℓ=1160	4	4,1 кг
		2		6АI ГОСТ 5781-75, ℓ = 860	3	0,6 кг
				Итого:		4,7 кг

Типовой проект 903-1-153

Изм.	Лист	N докум.	Подп.	Дата	ТП 903-1-153-КЖИ-К1а			
Нач. отд.		Ерзин			Каркасы плоские К1а	Лит. Р	Масса см. табл.	Масш. Б/м
Гл. спец.		Ламакин				Лист	Листов	
Рук. гр.		Касьянова						
Исполн.		Ильина			САНТЕХПРОЕКТ			

Подп. и дата. Инв. N подл.

Альбом IV 82

Типовой проект 903-1-153

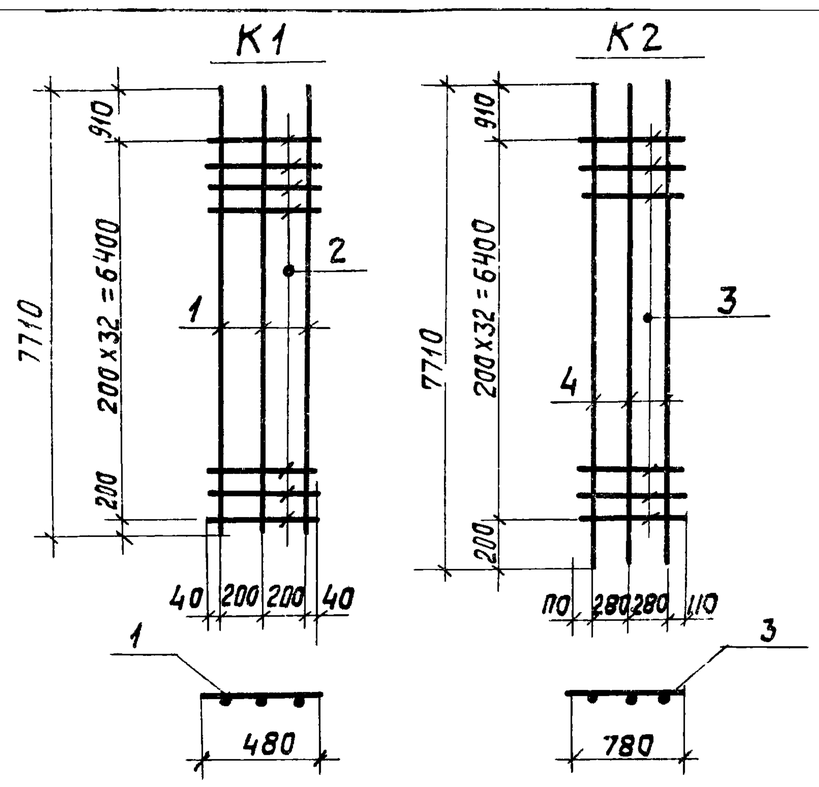

Марка	Масса, кг
К1	75,3
К2	46,5

Формат	Зона	Поз.	Обозначение	Наименование	Кол.	Прим.
				К1		
				Детали		
		1		ф22АIII ГОСТ 5781-75 ℓ=7710	3	69,1 кг
		2		ф8АI ГОСТ 5781-75 ℓ=480	33	6,3 кг
				К2		
				Детали		
		3		ф8АI ГОСТ 5781-75 ℓ=780	33	10,0 кг
		4		ф16АIII ГОСТ 5781-75 ℓ=7710	3	36,5 кг

Плоские каркасы и сетки свариваются во всех точках пересечений стержней контактной электросваркой

Т.П. 903-1-153-КЖИ-К1, К2

Изм.	Лист	N докум.	Подп.	Дата
Провер.	Хохлова			
Исполн.	Попкова			
Рук. гр.	Касьянова			
Гл. конст.	Гольденшлюгер			
Нач. отд.	Гин			

Каркасы плоские К1; К2;

Лит.	Масса	Масшт.
Р	см. табл.	5/м
Лист	Листов	

САНТЕХПРОЕКТ

Альбом IV 82

Типовой проект 903-1-153

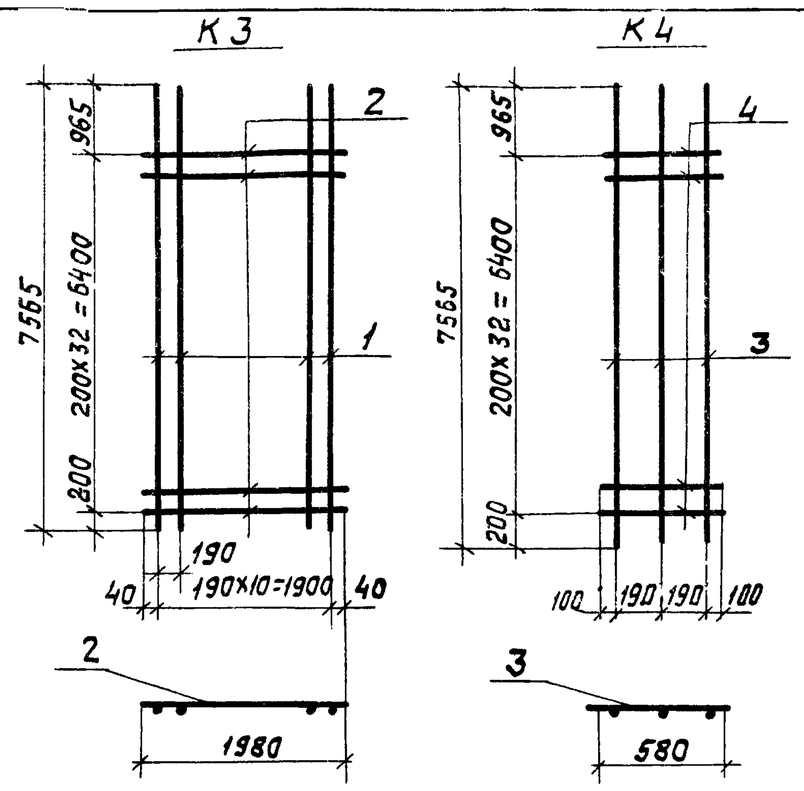

Марка	Масса кг
К3	277,8
К4	43,5

Формат	Зона	Поз.	Обозначение	Наименование	Кол.	Прим
				К3		
				Детали		
		1		ф22АIII ГОСТ 5781-75; ℓ=7565	11	252,0 кг
		2		ф8АI ГОСТ 5781-75, ℓ=1980	33	25,8 кг
				К4		
				Детали		
		3		ф16АIII ГОСТ 5781-75, ℓ=7565	3	35,9 кг
		4		ф8АI ГОСТ 5781-75; ℓ=580	33	7,6 кг

Плоские каркасы и сетки свариваются во всех точках пересечений стержней контактной электросваркой

Т.П. 903-1-153-КЖИ-К3; К4

Изм.	Лист	N докум.	Подп.	Дата
Провер.	Хохлова			
Исполн.	Попкова			
Рук. гр.	Касьянова			
Гл. конст.	Гольденшлюгер			
Нач. отд.	Гин			

Каркасы плоские К3; К4

Лит.	Масса	Масшт
Р	см. табл.	5/м
Лист	Листов	

САНТЕХПРОЕКТ

Альбом IV 82

Типовой проект 903-1-153

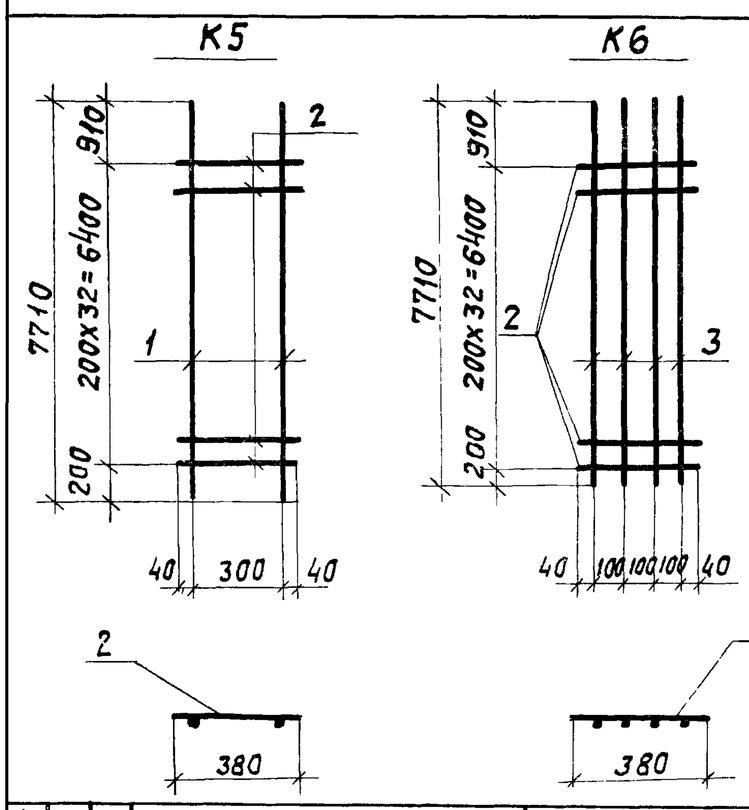

Марка	Масса кг
К5	29,4
К6	97,0

Формат	Зона	Поз.	Обозначение	Наименование	Кол.	Прим
				К5		
				Детали		
		1		ф16АIII ГОСТ 5781-75, ℓ=7710	2	24,4 кг
		2		ф8АI ГОСТ 5781-75, ℓ=380	33	5,0 кг
				К6		
				Детали		
		3		ф22АIII ГОСТ 5781-75, ℓ=7710	4	92,0 кг
		2		ф8АI ГОСТ 5781-75; ℓ=380	33	5,0 кг

Плоские каркасы и сетки свариваются во всех точках пересечений стержней контактной электросваркой

ТП 903-1-153-КЖИ-К5, К6

Изм.	Лист	N докум.	Подп.	Дата
Провер.	Хохлова			
Исполн.	Попкова			
Рук. гр.	Касьянова			
Гл. конст.	Гольденшлюгер			
Нач. отд.	Гин			

Каркасы плоские К5, К6

Лит.	Масса	Масшт.
Р	см. табл.	5/м
Лист	Листов:	

САНТЕХПРОЕКТ

Альбом IV 82

Типовой проект 903-1-153

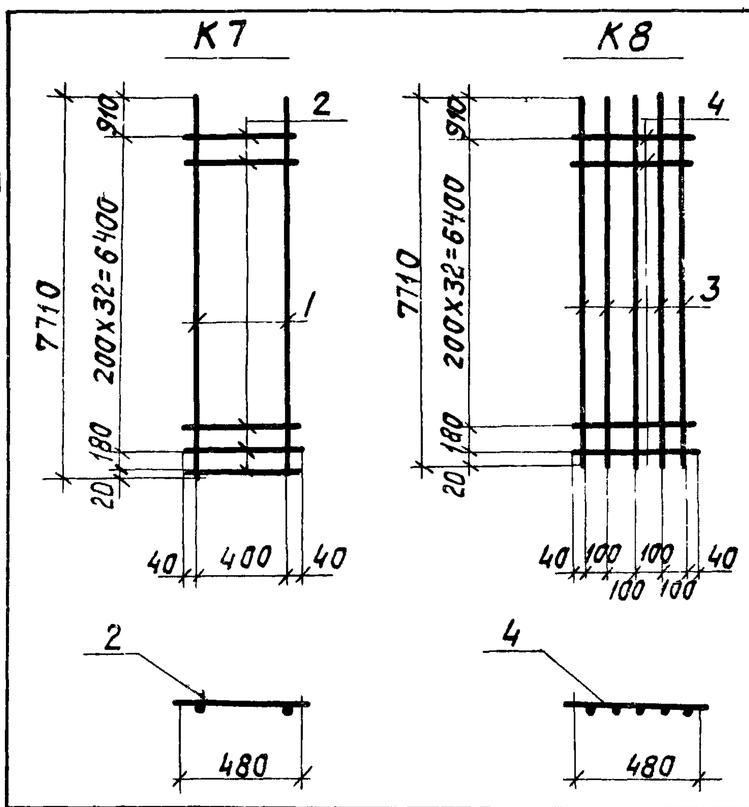

Марка	Масса, кг
К7	31,0
К8	178,6

Формат	Зона	Поз.	Обозначение	Наименование	Кол.	Прим.
				К7		
				Детали		
		1		ф16АIII ГОСТ 5781-75, ℓ=7710	2	24,5 кг
		2		ф8АI ГОСТ 5781-75, ℓ=480	34	6,5 кг
				К8		
				Детали		
		3		ф28АIII ГОСТ 5781-75; ℓ=7710	5	186,0 кг
		4		ф8АI ГОСТ 5781-75; ℓ=480	34	6,5 кг

Плоские каркасы и сетки свариваются во всех точках пересечений стержней контактной электросваркой

Т.П. 903-1-153-КЖИ-К7; К8

Изм.	Лист	N докум.	Подп.	Дата
Провер.	Хохлова			
Исполн.	Попкова			
Рук. гр.	Касьянова			
Гл. констр.	Гольденшлюгер			
Нач. отд.	Гин			

Каркасы плоские К7, К8

Лит.	Масса	Масшт
Р	см. табл.	5/м
Лист	Листов	

САНТЕХПРОЕКТ

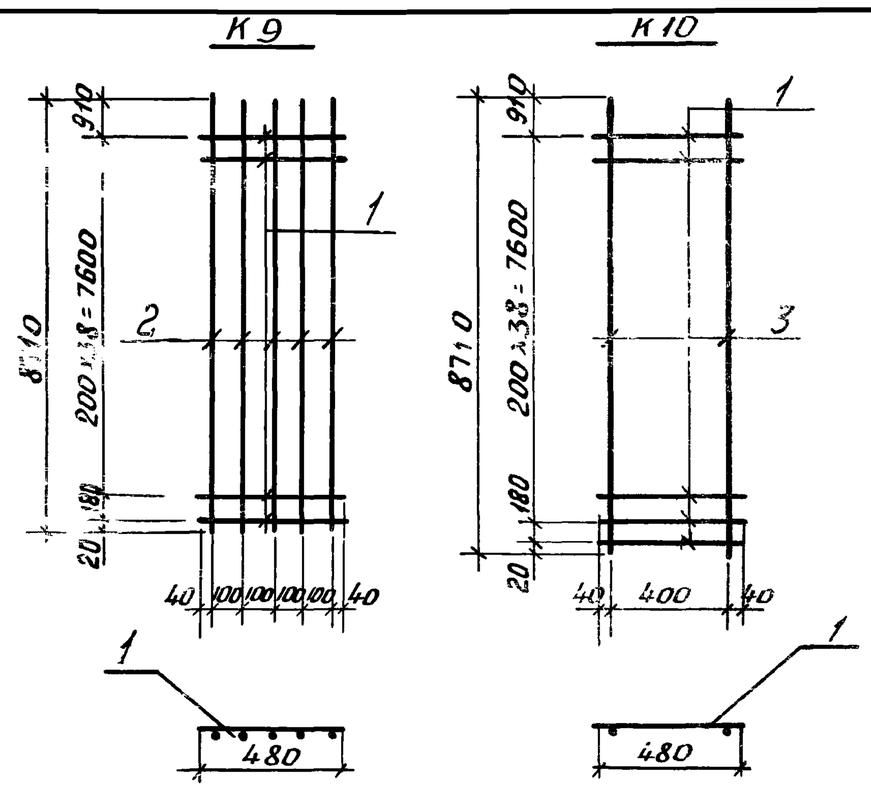

Марка	Масса кг
К9	219,8
К10	35,2

Формат	Зона	Поз.	Обозначение	Наименование	Кол	Примеч.
				К9		
				Детали		
		1		ф8АI ГОСТ5781-75 ℓ=480	40	7,6 кг
		2		ф28АIII ГОСТ5781-75 ℓ=8710	5	212,0 кг
				К10		
				Детали		
		1		ф8АI ГОСТ5781-75 ℓ=480	40	7,6 кг
		3		ф16АIII ГОСТ5781-75 ℓ=8710	2	27,6 кг

Плоские каркасы и сетки свариваются во всех точках пересечений стержней контактной электросваркой.

ТП 903-1-153 – КЖИ-К9, К10

Изм	Лист	№ докум	Подп.	Дата
Провер		Хохлова		
Исполн		Попкова		
Рук. гр.		Касьянова		
Гл. констр		Гольденшлагер		
Нач. отд.		Гин		

Каркасы плоские К9, К10

Лит.	Масса	Масш.
Р	см. табл	6/м
Лист	Листов	

САНТЕХПРОЕКТ

Альбом IV.82 903-1-153 Типовой проект

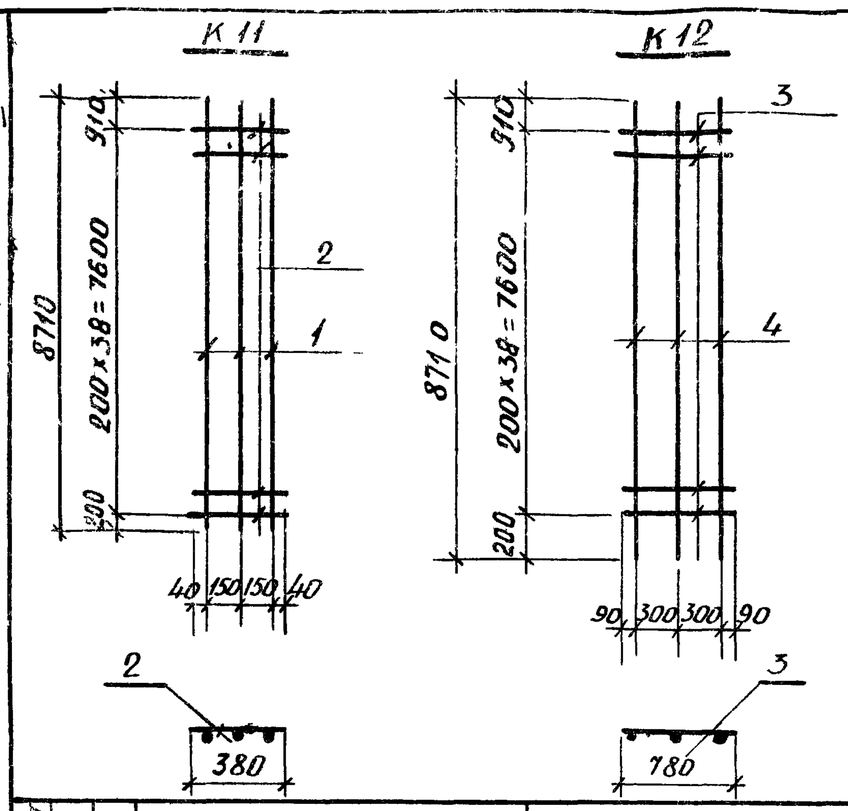

Марка	Масса К2
К11	83,8
К12	53,4

Формат	Зона	Поз.	Обозначение	Наименование	Кол.	Примеч.
				К11		
				Детали		
		2		ф8АI ГОСТ5781-75 ℓ=380	39	5,8 кг
		1		ф22АIII ГОСТ5781-75 ℓ=8710	3	78,0 кг
				К12		
				Детали		
		3		ф8АI ГОСТ5781-75 ℓ=780	39	12,0 кг
		4		ф16АIII ГОСТ5781-75 ℓ=8710	3	41,4 кг

Плоские каркасы и сетки свариваются во всех точках пересечения стержней контактной электросваркой.

ТП 903-1-153 – КЖИ-К11, К12

Изм	Лист	№ докум.	Подп.	Дата
Провер		Хохлова		
Исполн.		Попкова		
Рук. гр.		Касьянова		
Гл. констр.		Гольденшлагер		
Нач. отд		Гин		

Каркасы плоские К11, К12

Лит.	Масса	Масш.
Р	см. табл	6/м
Лист	Листов	

САНТЕХПРОЕКТ

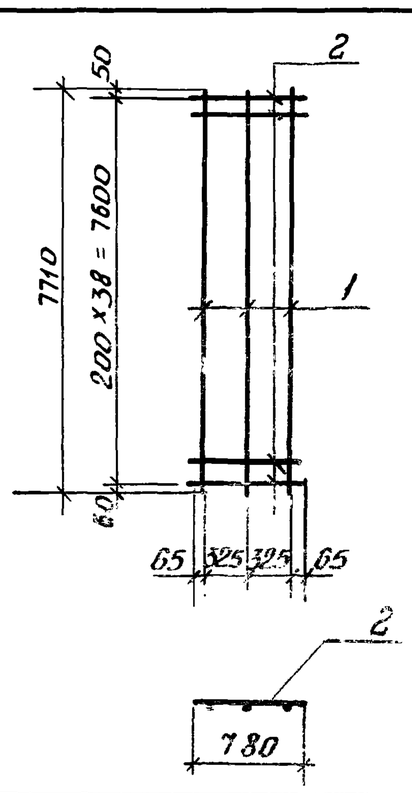

Формат	Зона	Поз.	Обозначение	Наименование	Кол	Примеч.
				К13		
				Детали		
		1		ф22АIII ГОСТ5781-75 ℓ=7710	3	59,0 кг
		2		ф8АI ГОСТ5781-75 ℓ=780	39	12,0 кг

Плоские каркасы и сетки свариваются во всех точках пересечений стержней контактной электросваркой.

ТП 903-1-153 – КЖИ-К13

Изм	Лист	№ докум	Подп.	Дата
Провер.		Хохлова		
Исполн.		Попкова		
Рук. гр.		Касьянова		
Гл. констр		Гольденшлагер		
Нач. отд.		Гин		

Каркас плоский К13

Лит	Масса	Масш.
Р	81,0 кг	6/м
Лист	Листов	

САНТЕХПРОЕКТ

Альбом IV.82 903-1-153 Типовой проект

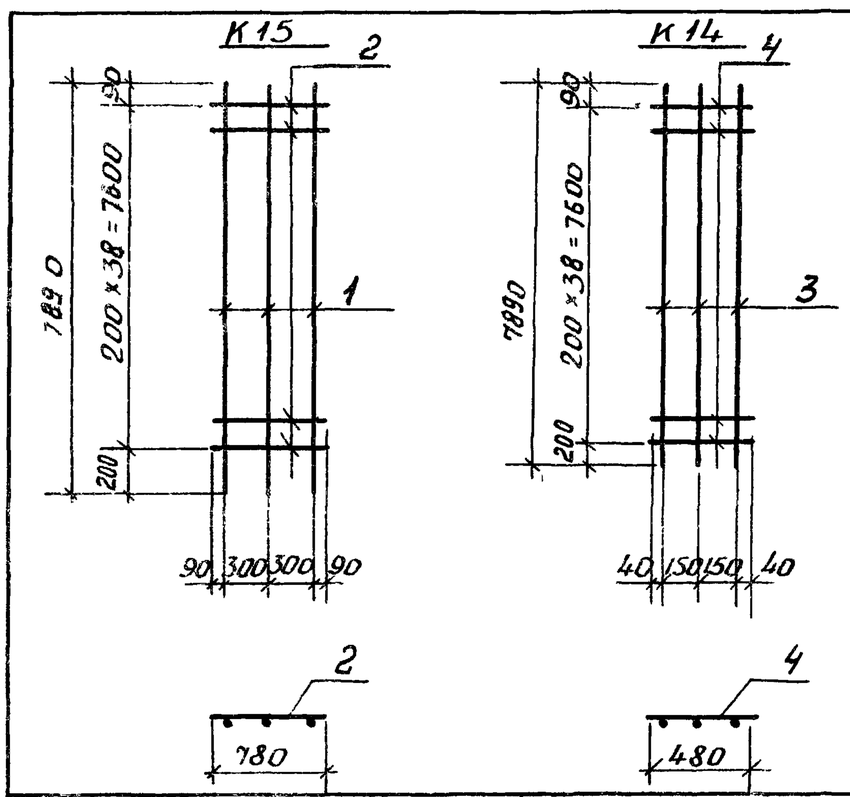

Марка	Масса кг
К15	49,4
К16	77,2

Формат	Зона	Поз.	Обозначение	Наименование	Кол	Приме
				К15		
				Детали		
		1		ф16АIII ГОСТ 5781-75 ℓ=7890	3	37,4 кг
		2		ф8АI ГОСТ5781-75 ℓ=780	39	12,0 кг
				К14		
				Детали		
		3		ф22АIII ГОСТ5781-75 ℓ=7890	3	70,5 кг
		4		ф8АI ГОСТ5781-75 ℓ=480	39	6,7 кг

Плоские каркасы и сетки свариваются во всех точках пересечений стержней контактной электросваркой

ТП 903-1-153 – КЖИ-К14, К15

Изм	Лист	№ докум	Подп	Дата
Провер.		Хохлова		
Исполн.		Попкова		
Рук. гр.		Касьянова		
Гл. констр		Гольденшлагер		
Нач. отд.		Гин		

Каркасы плоские К14, К15

Лит	Масса	Масш.
Р	см. табл.	6/м
Лист	Листов	

САНТЕХПРОЕКТ

Альбом IV. 82

Типовой проект 903-1-153

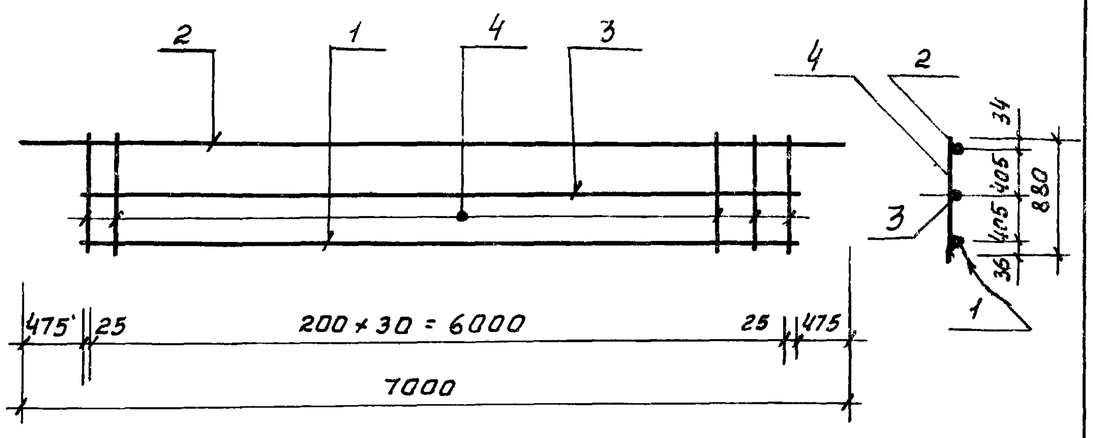

Формат	Зона	Поз.	Обозначение	Наименование	Кол	Примеч.
				К17		
		1		ф32 А III ГОСТ 5781-75 е=6050	1	38,2 кг
		2		ф28 А III ГОСТ 5781-75 е=7000	1	34,0 кг
		3		ф20 А III ГОСТ 5781-75 е=6050	1	15,0 кг
		4		ф10 А I ГОСТ 5781-75 е=880	31	16,9 кг

Подп. и дата

Инв. N подл.

Изм.	Лист	N докум.	Подп.	Дата
Нач. отд.		Гин		
Гл. констр.		Гольденшлюгер		
Рук. гр.		Сорокина		
Ст. инж.		Пустыльник		

ТП 903-1-153 - КЖИ - К17

Каркас плоский К17

Литер	Масса	Масшт.
Р	104,1 кг	Б/м

Лист | Листов

САНТЕХПРОЕКТ

Альбом IV. 82

Типовой проект 903-1-153

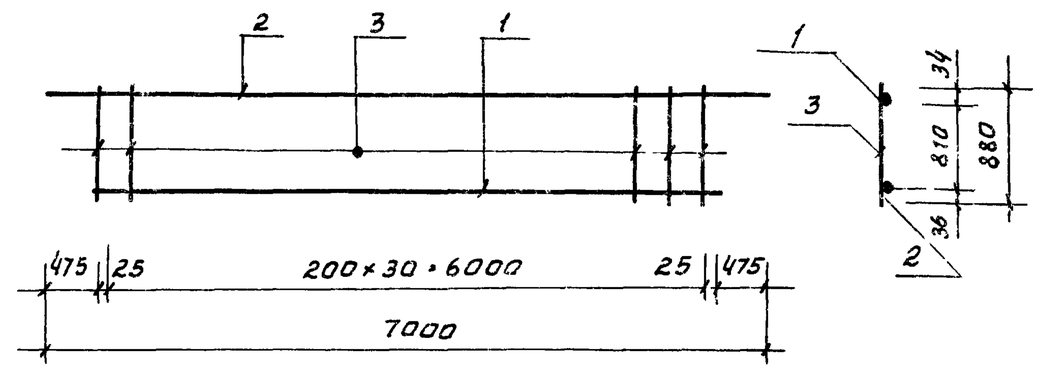

Формат	Зона	Поз.	Обозначение	Наименование	Кол	Примеч
				К 18		
		1		ф32 А III ГОСТ 5781-75 е=6050	1	38,2 кг
		2		ф28 А III ГОСТ 5781-75 е=7000	1	34,0 кг
		3		ф10 А I ГОСТ 5781-75 е=880	31	16,9 кг

Подп. и дата

Инв. N подл.

Изм	Лист	N докум.	Подп.	Дата
Нач. отд.		Гин		
Гл. констр.		Гольденшлюгер		
Рук. гр		Сорокина		
Ст. инж.		Пустыльник		

ТП 903-1-153 - КЖИ - К18

Каркас плоский К 18

Литер	Масса	Масшт
Р	89,1 кг	Б/м

Лист | Листов

САНТЕХПРОЕКТ

Альбом IV. 82

Типовой проект 903-1-153

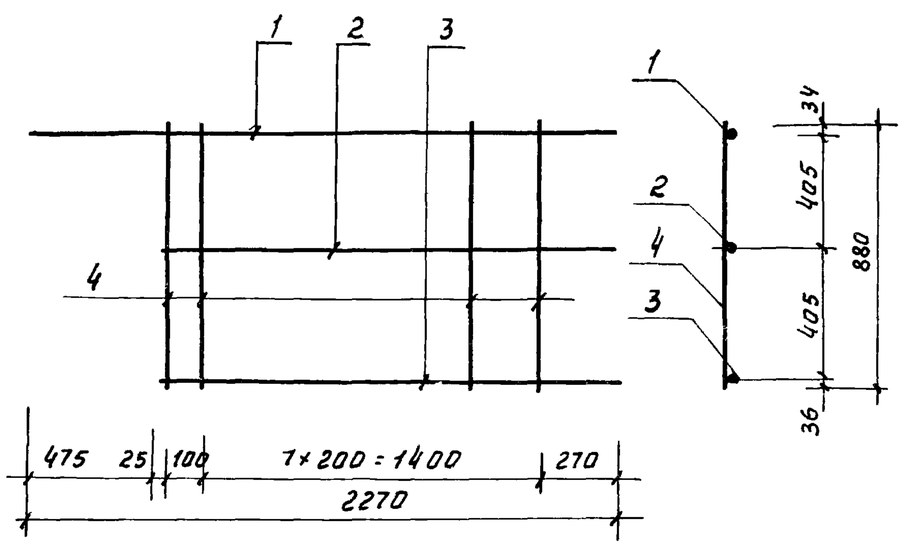

Формат	Зона	Поз	Обозначение	Наименование	Кол	Прим
				К 19		
		1		ф28 А III ГОСТ 5781-75 е=2270	1	11,0 кг
		2		ф20 А III ГОСТ 5781-75 е=1795	1	4,4 кг
		3		ф32 А III ГОСТ 5781-75 е=1795	1	11,4 кг
		4		ф10 А I ГОСТ 5781-75 е=880	9	4,9 кг

Подп. и дата

Инв. N подл.

Изм	Лист	N докум.	Подп.	Дата
Нач. отд		Гин		
Гл. констр		Гольденшлюгер		
Рук. гр.		Сорокина		
Ст. инж.		Пустыльник		

ТП 903-1-153 - КЖИ - К19

Каркас плоский К 19

Литер	Масса	Масшт.
Р	31,7 кг	Б/м

Лист | Листов

САНТЕХПРОЕКТ

Альбом IV 82

Типовой проект 903-1-153

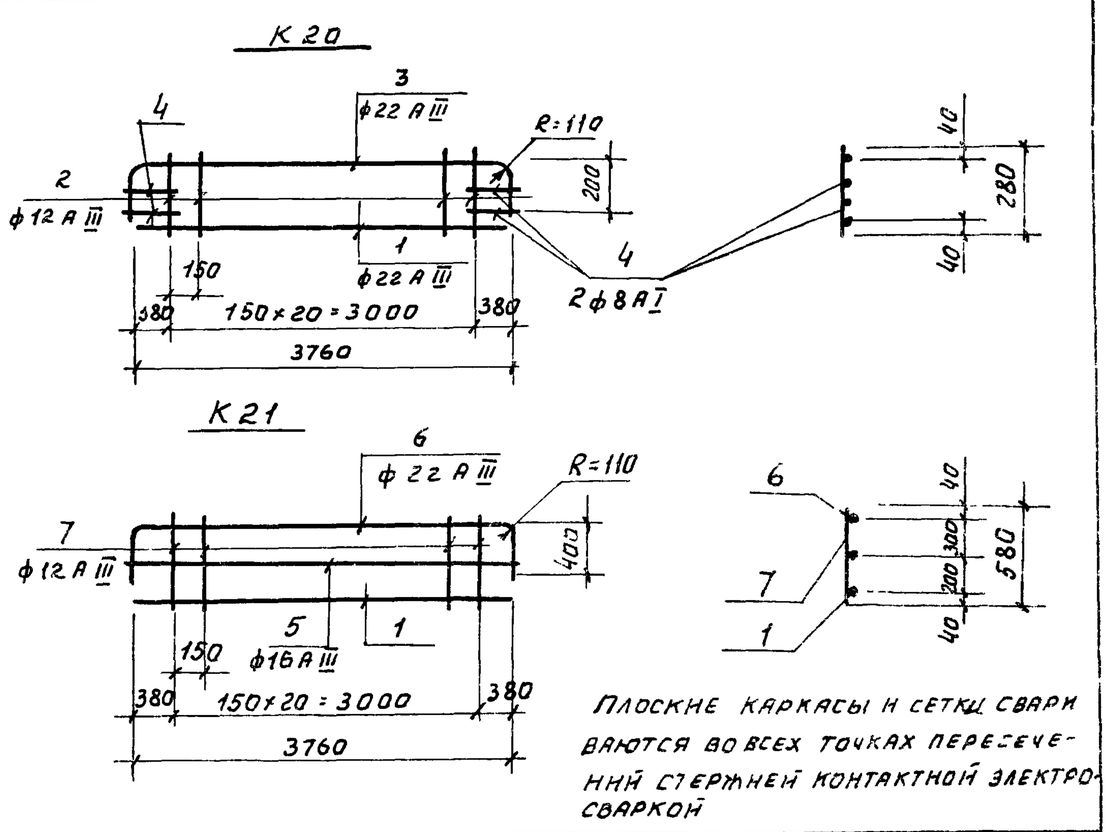

Плоские каркасы и сетки сварены во всех точках пересечений стержней контактной электросваркой

Формат	Зона	Поз.	Обозначение	Наименование	Кол	Примеч
				К20		
				Детали		
		1		ф22 А III ГОСТ 5781-75 е=3760	1	11,4 кг
		2		ф12 А III ГОСТ 5781-75 е=280	21	5,3 кг
		3		ф22 А III ГОСТ 5781-75 е=4100	1	12,3 кг
		4		ф8 А I ГОСТ 5781-75 е=400	4	0,64 кг
				К21		
		1		ф22 А III ГОСТ 5781-75 е=3760	1	11,4 кг
		7		ф12 А III ГОСТ 5781-75 е=580	21	11,0 кг
		5		ф16 А III ГОСТ 5781-75 е=3800	1	5,9 кг
		6		ф22 А III ГОСТ 5781-75 е=4560	1	13,8 кг

Подп. и дата

Инв. N подл.

Изм.	Лист	N докум.	Подп.	Дата
Провер.				
Исполн.		Попкова		
Рук. гр.		Касьянова		
Гл. констр.		Гольденшлюгер		
Нач. отд.		Гин		

ТП 903-1-153 - КЖИ - К20, К21

Каркасы плоские К20, К21

Литер	Масса	Масшт
Р	29,7 кг 42,1 кг	Б/м

Лист | Листов

САНТЕХПРОЕКТ

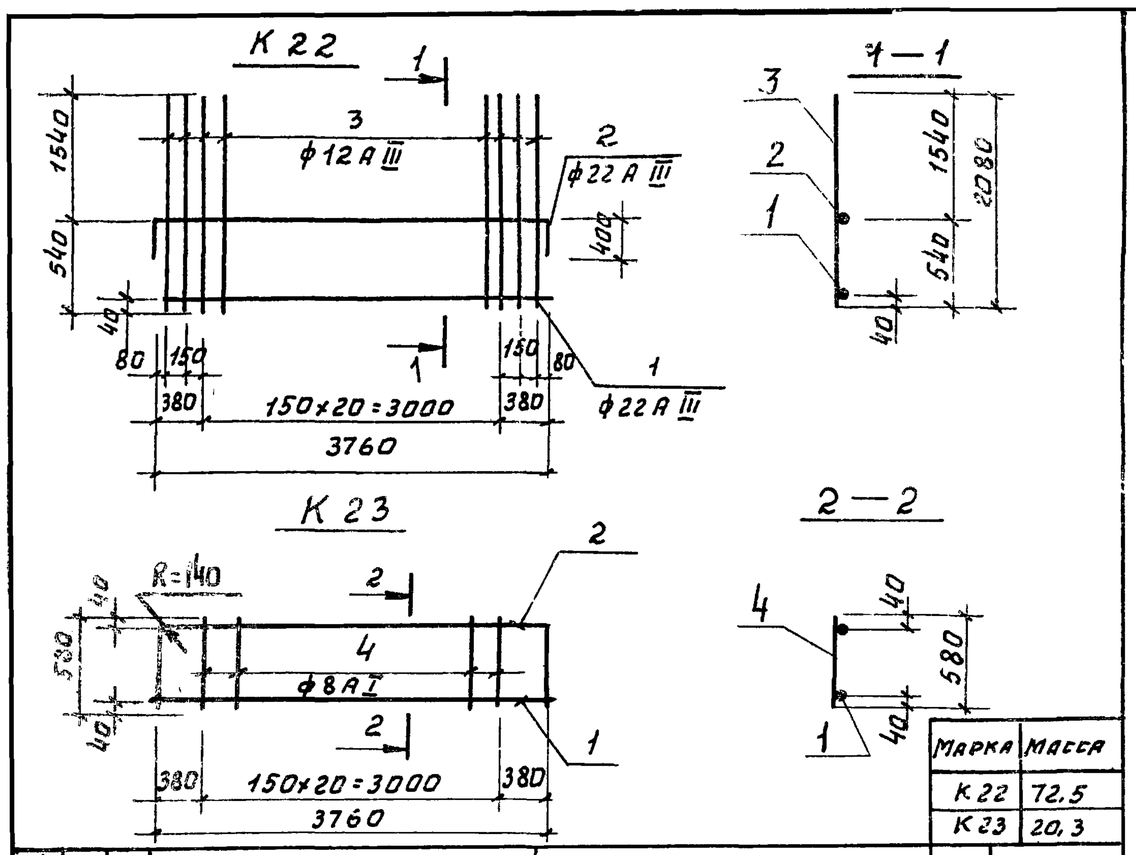

Марка	Масса
К 22	72,5
К 23	20,3

Формат	Зона	Поз.	Обозначение	Наименование	Кол.	Примеч.
				К 22		
				Детали		
		1		ф22 А III ГОСТ 5781-75 ℓ=3800	1	11,4 кг
		2		ф22 А III ГОСТ 5781-75 ℓ=4840	1	13,8 кг
		3		ф12 А III ГОСТ 5781-75 ℓ=2080	25	47,3 кг
				К 23		
				Детали		
		1		ф22 А III ГОСТ 5781-75 ℓ=3800	1	11,4 кг
		2		ф22 А III ГОСТ 5781-75 ℓ=4840	1	13,8 кг
		4		ф8 А I ГОСТ 5781-75 ℓ=580	21	5,1 кг

Изм.	Лист	N докум.	Подп.	Дата	ТП 903-1-153-КЖИ-К22,К23			
Провер.	Хохлова				Каркасы плоские К22, К23	Литер	Масса	Масшт.
Исполн.	Попкова					Р	см. табл.	5/м
Рук. гр.	Косьянова					Лист	Листов	
Гл. констр.	Гольденшлюгер					САНТЕХПРОЕКТ		
Нач. отд.	Гин							

Подп. и дата. Инв. N подл.

Альбом IV. 82

Типовой проект 903-1-153

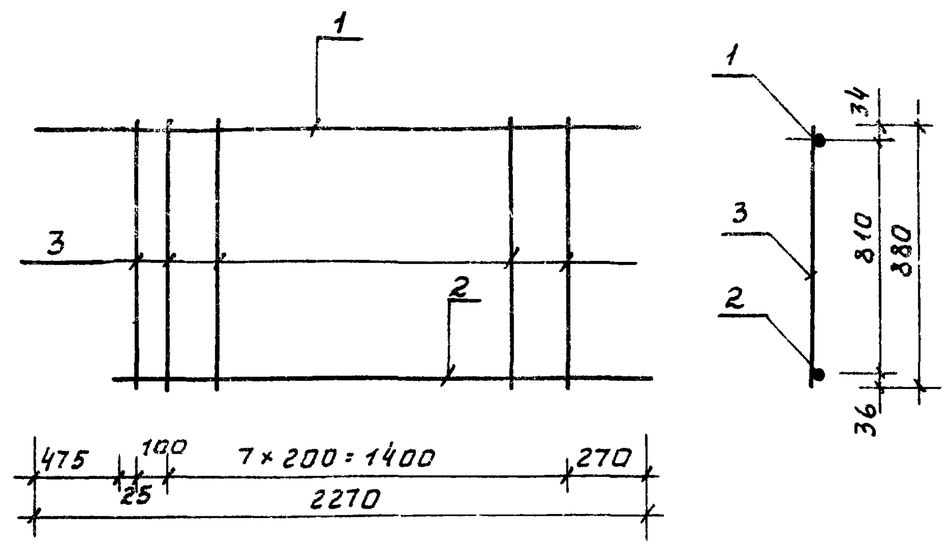

Формат	Зона	Поз.	Обозначение	Наименование	Кол.	Прим.
				К24		
		1		ф28 А III ℓ=2270 ГОСТ 5781-75	1	11,0 кг
		2		ф32 А III ℓ=1795 ГОСТ 5781-75	1	11,4 кг
		3		ф10 А I ℓ=880 ГОСТ 5781-75	9	4,9 кг

Изм.	Лист	N докум.	Подп.	Дата	ТП 903-1-153-КЖИ-К24			
Нач. отд.	Гин				Каркас плоский К24	Литер	Масса	Масшт
Гл. констр.	Гольденшлюгер					Р	27,3 кг	5/м
Рук. гр.	Сорокина					Лист	Листов	
Ст. инж.	Пустыльник					САНТЕХПРОЕКТ		

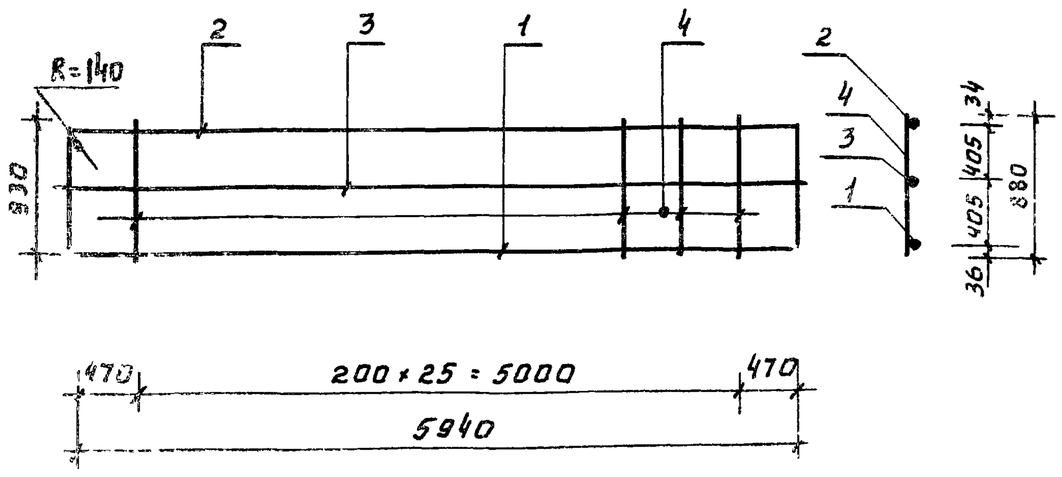

Формат	Зона	Поз.	Обозначение	Наименование	Кол.	Примеч.
				К 25		
11		1		ф32 А III ГОСТ 5781-75 ℓ=7600	1	48,0 кг
		2		ф28 А III ГОСТ 5781-75 ℓ=5940	1	29,0 кг
		3		ф20 А III ГОСТ 5781-75 ℓ=5980	1	14,8 кг
		4		ф10 А I ГОСТ 5781-75 ℓ=880	26	14,1 кг

Изм.	Лист	N докум.	Подп.	Дата	ТП 903-1-153-КЖИ-К25			
Нач. отд.	Гин				Каркас плоский К25	Литер	Масса	Масшт
Гл. констр.	Гольденшлюгер					Р	105,9 кг	5/м
Рук. гр.	Сорокина					Лист	Листов	
Ст. инж.	Пустыльник					САНТЕХПРОЕКТ		

Альбом IV. 82

Типовой проект 903-1-153

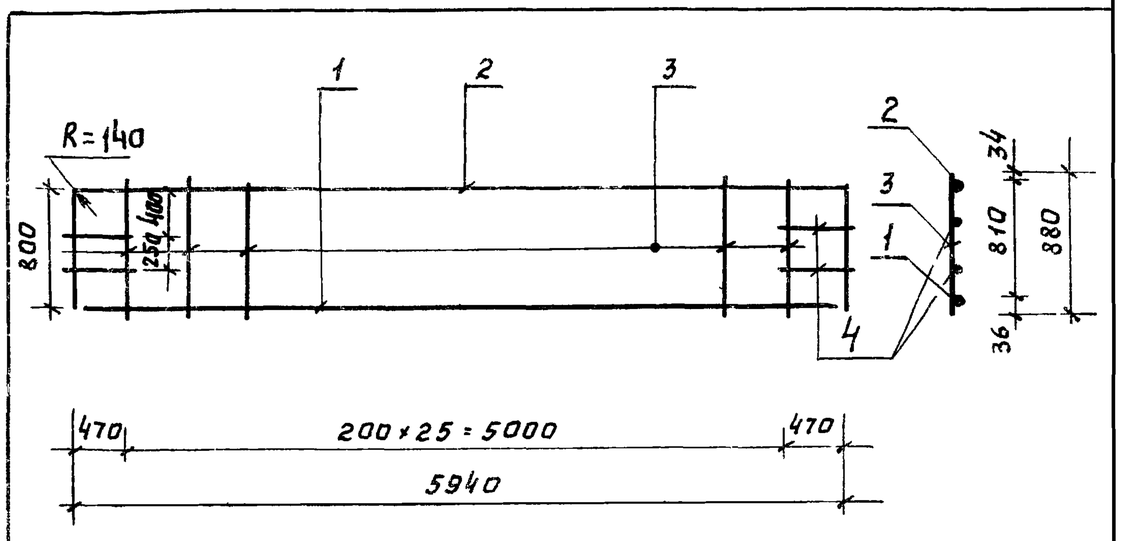

Формат	Зона	Поз.	Обозначение	Наименование	Кол.	Примеч.
				К 26		
11		1		ф32 А III ГОСТ 5781-75 ℓ=7600	1	48,0 кг
		2		ф28 А III ГОСТ 5781-75 ℓ=5940	1	29,0 кг
		3		ф10 А I ГОСТ 5781-75 ℓ=880	26	14,1 кг
		4		ф10 А I ГОСТ 5781-75 ℓ=550	4	1,4 кг

Изм.	Лист	N докум.	Подп.	Дата	ТП 903-1-153-КЖИ-К26			
Нач. отд.	Гин				Каркас плоский К26	Литер	Масса	Масшт
Гл. констр.	Гольденшлюгер					Р	92,5 кг	5/м
Рук. гр.	Сорокина					Лист	Листов	
Ст. инж.	Пустыльник					САНТЕХПРОЕКТ		

Альбом IV.82

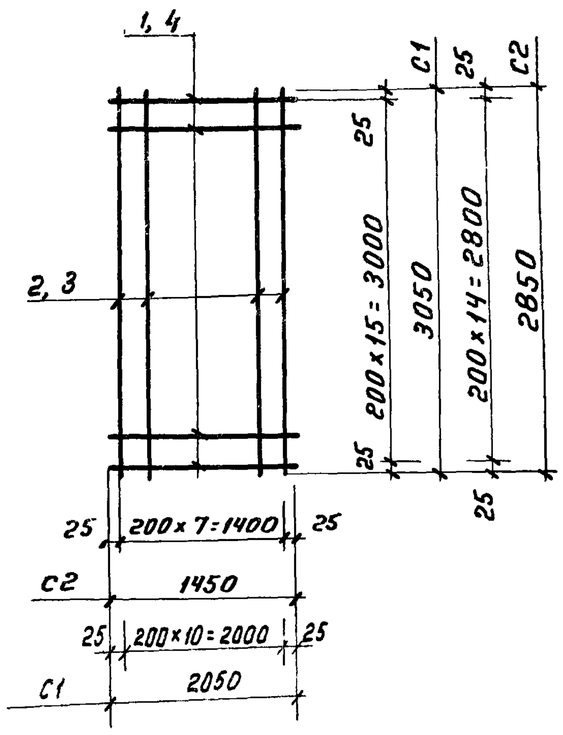

Марка	Масса кг
C1	65,2
C2	70,4

Формат	Зона	Поз	Обозначение	Наименование	Кол	Примеч
				C1		
				Детали		
		1		•ф16 А III ГОСТ 5781-75 ℓ=2050	16	51,9
		2		•ф8 А I ГОСТ 5781-75 ℓ=3050	11	13,3
				C2		
				Детали		
		3		•ф16 А III ГОСТ 5781-75 ℓ=2850	8	36,02
		4		•ф16 А III ГОСТ 5781-75 ℓ=1450	15	34,36

Типовой проект 903-1-153

Подп. и дата / Инв. N подл.

Изм.	Лист	N докум.	Подп.	Дата
Исполн.		Александров		
Рук. гр		Касьянова		
Гл. конс.		Гольденшлюгер		
Нач. отд		Гин		

ТП 903-1-153-КЖИ-С1-С2

Сетки арматурные С1, С2

Лит	Масса	Масшт
Р	см. табл	б/м
Лист	Листов	

САНТЕХПРОЕКТ

Альбом IV.82

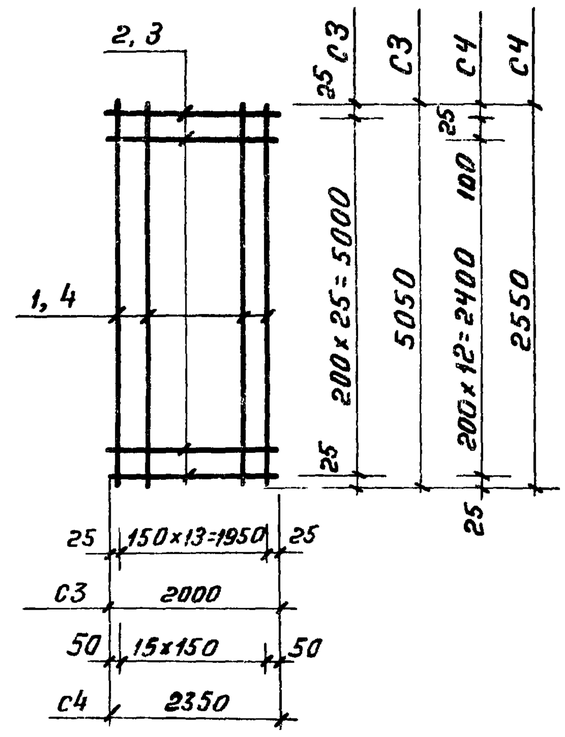

Марка	Масса кг
C3	133,7
C4	77,3

Формат	Зона	Поз.	Обозначение	Наименование	Кол	Примеч
				C3		
				Детали		
		1		•ф16 А III ГОСТ 5781-75 ℓ=5050	14	113,12
		2		•ф8 А I ГОСТ 5781-75 ℓ=2000	26	20,5
				C4		
				Детали		
		3		•ф8 А I ГОСТ 5781-75 ℓ=2350	14	13,0
		4		•ф16 А III ГОСТ 5781-75 ℓ=2550	18	64,3

Типовой проект 903-1-153

Подп. и дата / Инв. N подл.

Изм	Лист	N докум.	Подп	Дата
Исполн		Александров		
Рук. гр.		Касьянова		
Гл. конст		Гольденшлюгер		
Нач. отд		Гин		

ТП 903-1-153-КЖИ-С3,С4

Сетки арматурные С3, С4

Лит	Масса	Масшт.
Р	см. табл	б/м
Лист	Листов	

САНТЕХПРОЕКТ

Альбом IV.82

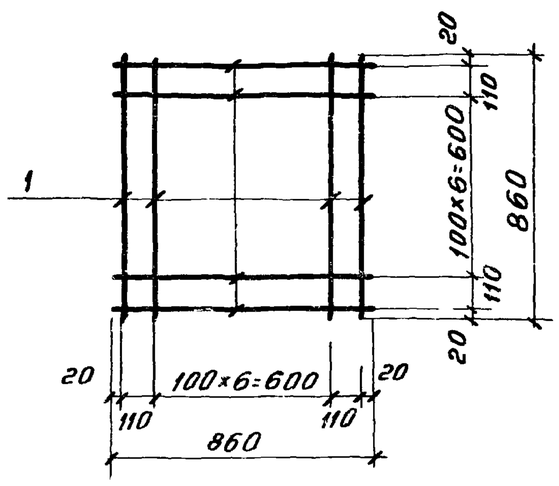

Формат	Зона	Поз	Обозначение	Наименование	Кол.	Примеч
				Детали		
		1		ф10 А II ГОСТ 5781-75; ℓ=860	18	9,6 кг

Типовой проект 903-1-153

Подп. и дата / Инв. N подл.

Изм	Лист	N докум	Подп	Дата
Исполн		Никифорова		
Рук. гр		Никифорова		
Гл конс		Гольденшлюгер		
Нач отд		Гин		

ТП 903-1-153-КЖИ-С5

Сетка арматурная С5

Литер	Масса	Масшт
Р	9,6 кг	1:20
Лист	Листов	

САНТЕХПРОЕКТ

Альбом IV 82

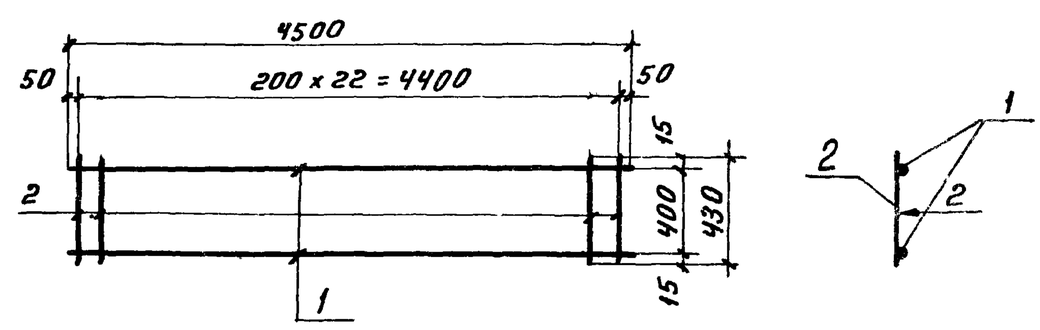

Каркас сваривается во всех точках пересечения стержней контактной сваркой.

Формат	Зона	Поз	Обозначение	Наименование	Кол	Примеч
				КР4		
				Детали		
		1		•ф16 А III ГОСТ 5781-75 ℓ=4500	2	14,2 кг
		2		ф8 А I ГОСТ 5781-75 ℓ=430	25	4,3 кг

Типовой проект 903-1-153

Подпись и дата / Инв. N подл.

Изм	Лист	N докум	Подп	Дата
Исполн		Сорокина		
Рук. гр		Никифорова		
Гл конст		Гольденшлюгер		
Нач отд		Гин		

ТП 903-1-153-КЖИ-КР4

Каркас КР4

Литер	Масса	Масшт
Р	185 кг	1:10
Лист	Листов	

САНТЕХПРОЕКТ

Альбом IV 82

Типовой проект 903-1-153

Ведомость стержней на один элемент

Марка эл-та	Поз.	Эскиз или сечение	Ф мм	Длина, мм	Кол.
КП1	3		8AI	480	33
КП1А	3		8AI	480	20
КП2	6		8AI	580	64
КП3	9		8AI	780	66
КП4	6		8AI	580	66
КП5	6		8AI	580	80
КП6	3		8AI	480	40
КП7	9		8AI	780	39

Выборка стали на один элемент, кг

Марка элемента	Арматурные изделия: Арматурная сталь ГОСТ 5781-75, класс AI, Ф, мм: 8			Итого	Класс AIII, Ф, мм: 16	22	28	Итого	Профильная сталь			Итого
КМ1	38,8			38,8	73,0	138,0		211,0				249,8
КМ1а	41,2			41,2	74,8	141,0		215,8				257,0
КМ2	81,4			81,4	71,8	504,0		575,8				657,2
КМ3	35,4			35,4	24,4	184,0		208,4				243,8
КМ4	34,5			34,5	24,4	—	372,0	396,4				430,9
КМ5	41,0			41,0	27,6	—	424,0	451,6				492,6
КМ6	43,2			43,2	82,8	156,0	—	248,8				292,0
КМ7	60,0			60,0		276,0	—	276,0				336,0

Марка элемента	Закладные изделия: Профильная сталь δ=10	δ=14					Арматурная сталь ГОСТ 5781-75, класса I, ф мм: 30		класса III, ф мм: 14	18		Итого	Всего
КМ1	8,0	—					14,8		2,6	—		25,4	275,2
КМ1а	29,8	—					—		5,4	—		35,2	292,2
КМ2		23,6					—		—	14,4		38,0	695,2
КМ3	—	—	—				14,8		—	—		14,8	258,6
КМ4		23,6					—		—	14,4		38,0	468,9
КМ5		23,6					—		—	14,4		38,0	530,6
КМ6	—	—					14,8		—	—		14,8	306,8
КМ7	—	—					—	—	—	—		—	336,0

Изм	Лист	N докум.	Подп.	Дата	ТП 903-1-153-КЖИ-ВС1	Лит.	Масса	Масшт
Нач.отд.		Ерзин			Ведомость стержней на один элемент. Выборка стали на один элемент.		См.табл.	Б/м
Гл.констр.		Ламакин				Лист	Листов	
Гл.спец.		Антонов				САНТЕХПРОЕКТ		
Рук.гр.		Терновая						
Исполн.		Полкова						

Альбом IV. 82

Типовой проект 903-1-153

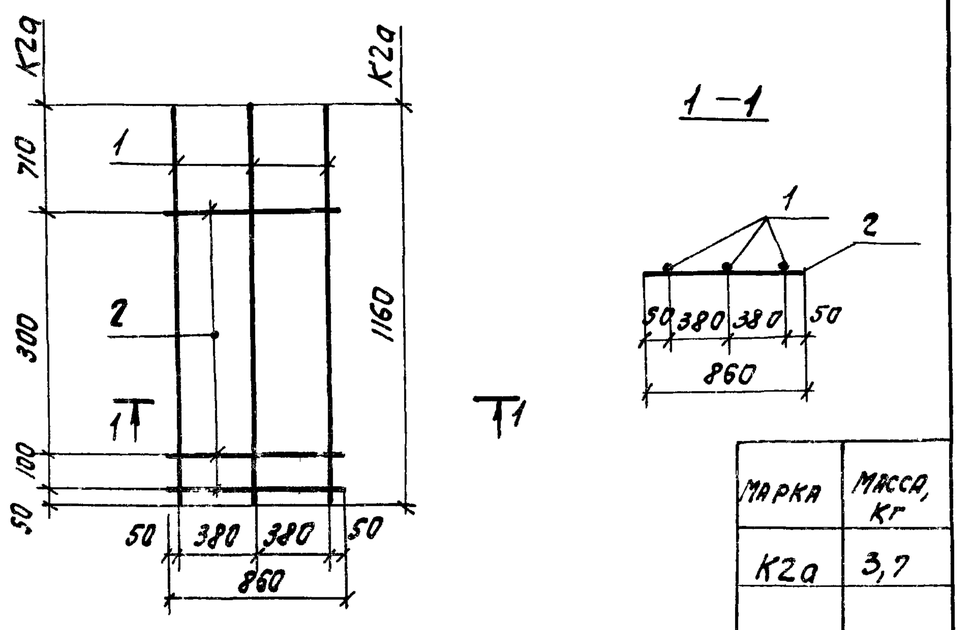

Марка	Масса, кг
К2а	3,7

Формат	Зона	Поз.	Обозначение	Наименование	Кол.	Прим.
				К2а		
		1		отд стержни 12AIII ГОСТ 5781-75 ℓ=1160	3	3,1кг
		2	— " —	— " — 6AI ГОСТ 5781-75 ℓ=860	3	0,6 кг
				Итого		3,7кг

Плоские каркасы и сетки свариваются во всех точках пересечений стержней контактной электросваркой.

Изм.	Лист	N докум.	Подп.	Дата	ТП 903-1-153-КЖИ-2а	Лит.	Масса	Масш.
Нач.отд.		Ерзин			Каркасы плоские К2а	Р	См.табл.	Б/м
Гл.констр.		Ламакин				Лист	Листов	
Гл.спец.		Антонов				САНТЕХПРОЕКТ		
Рук.груп.		Терновая						
Исполн.		Полкова						

Альбом IV. 82

Типовой проект 903-1-153

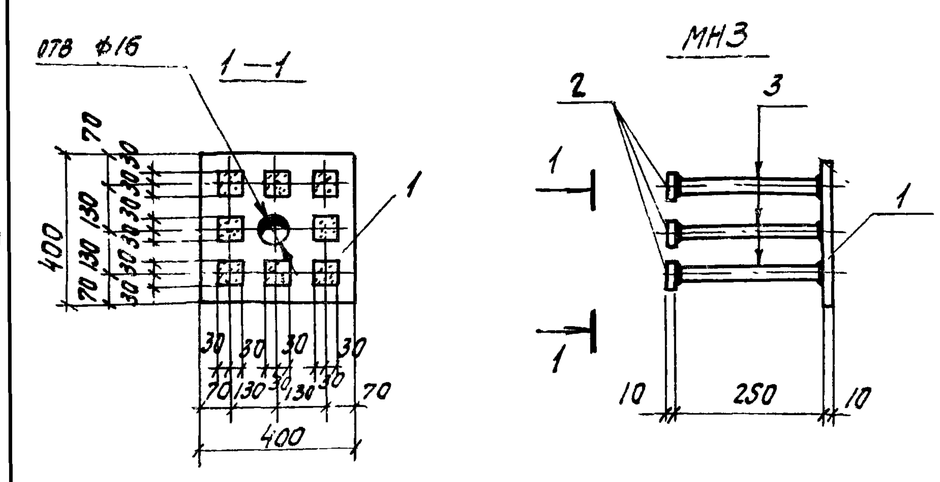

Формат	Зона	Поз.	Обозначение	Наименование	Кол.	Прим
				МН3		
				Детали		
		1		-400×10 ГОСТ 103-76 ℓ=400	1	12,6кг
		2		-60×10 ГОСТ 103-76 ℓ=60	8	2,3кг
		3		•ф14AIII ГОСТ 5781-75, ℓ=250	8	2,7кг

1. Анкеры рекомендуется приваривать к пластинам в тавр дуговой сваркой под слоем флюса на автоматах и полуавтоматах
2. Материал пластин из сталей группы В ГОСТ 380-71.

Изм	Лист	N докум.	Подп.	Дата	ТП 903-1-153-КЖИ-МН3	Лит.	Масса	Масш.
Нач.отд.		Ерзин			Изделие закладное МН3	Р	17,6кг	Б/м
Гл.констр.		Ламакин				Лист	Листов	
Гл.спец.		Антонов				САНТЕХПРОЕКТ		
Рук.гр.		Терновая						
Исполн.		Полкова						

Инв N подл. | Подп. и дата

Альбом IV. 82

Типовой проект 903-1-153

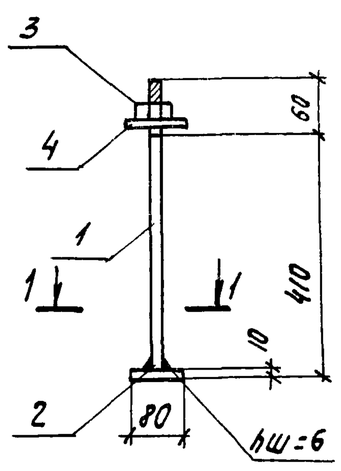

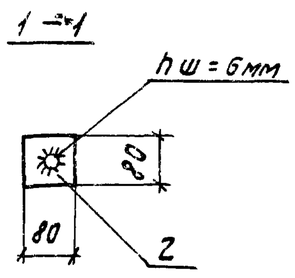

1. Сварку производить электродами типа Э42 ГОСТ 9467-75.
2. Все сварные швы hш=6мм
3. Материал сталь В Ст.3кп2 по ГОСТ 380-71.

Форм.	Зона	Поз.	Обозначение	Наименование	Кол.	Примеч.
				А3		
				Детали		
		1		⌀16АI ГОСТ 5781-75 ℓ=460	1	0,72 кг
		2		-δ=10×80 ГОСТ 82-70 ℓ=80	1	0,5 кг
		3		Гайка d=16 ГОСТ 5915-70	1	0,03 кг
		4		Шайба δ=10×100 ГОСТ 82-70 ℓ=100	1	0,08 кг

Подпись и дата | Инв. N подл.

Изм	Лист	N докум.	Подп.	Дата
Провер.		Хохлова		
Исполн.		Лопкова		
Рук.гр.		Касьянова		
Гл.конст.		Гольденшлюгер		
Нач.отд.		Гин		

ТП 903-1-153 - КЖИ-А3

Анкер А3

Лит.	Масса	Масштаб
р	1,33 кг	6/м

Лист | Листов

САНТЕХПРОЕКТ

Альбом IV. 82

Типовой проект 903-1-153

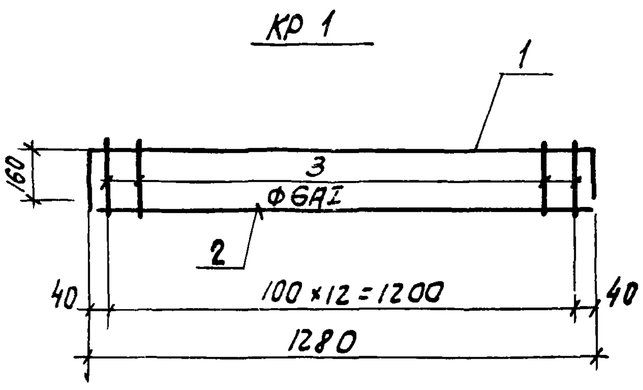

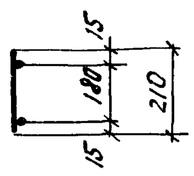

Форм	Зона	Поз	Обозначение	Наименование	Кол.	Примеч.
				Кр1		
				Детали		
		1		⌀10АIII ГОСТ 5781-75 ℓ=1600	1	1,0 кг
		2		⌀10АIII ГОСТ 5781-75 ℓ=1280	1	0,81 кг
		3		⌀6АI ГОСТ 5781-75 ℓ=210	13	0,6 кг

Подпись и дата | Инв. N подл.

Изм	Лист	N докум.	Подп.	Дата
Исполн.		Лопкова		
Рук.гр.		Касьянова		
Гл. конст.		Гольденшлюгер		
Нач.отд.		Гин		

ТП 903-1-153 - КЖИ-Кр1

Каркас плоский Кр1

Лит.	Масса	Масштаб
р	2,41 кг	6/м

Лист | Листов

САНТЕХПРОЕКТ

Альбом IV. 82

Типовой проект 903-1-153

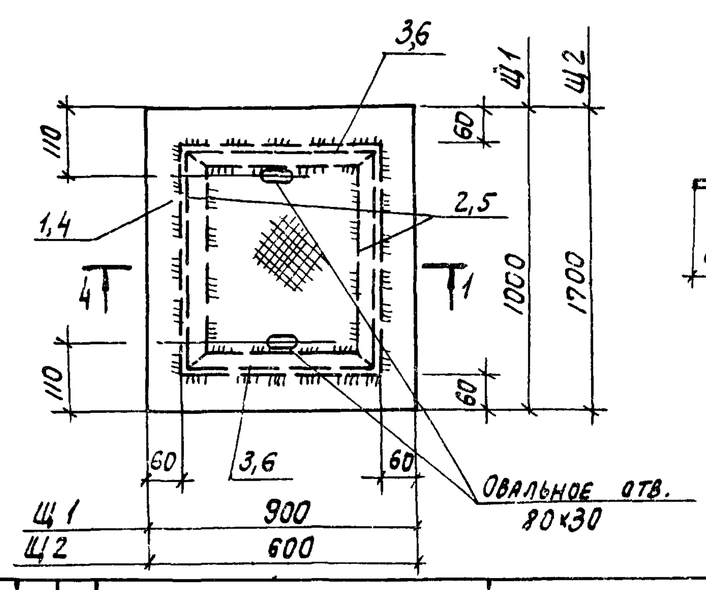

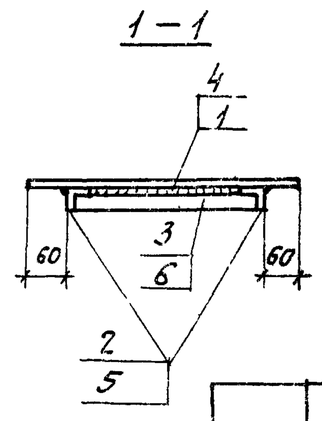

Марка	Масса кг
Щ1	46,3
Щ2	53,3

Форм.	Зона	Поз.	Обозначение	Наименование	Кол.	Примеч.
				Щ1		
				Детали		
		1		Сталь рифл. - δ=5 ГОСТ 8568-77	0,9 м²	38,1 кг
		2		∠40×4 ГОСТ 8509-72 ℓ=880	2	4,4 кг
		3		∠40×4 ГОСТ 8509-72 ℓ=780	2	3,8 кг
				Щ2		
				Детали		
		4		Сталь рифл. - δ=5 ГОСТ 8568-77	1,1 м²	43,1 кг
		5		∠40×4 ГОСТ 8509-72 ℓ=1580	2	7,8 кг
		6		∠40×4 ГОСТ 8509-72 ℓ=480	2	2,4 кг

Сварку производить электродами типа Э42 ГОСТ 9467-75.
Все сварные швы hш=6мм.

Подпись и дата | Инв. N подл.

Изм	Лист	N докум.	Подп.	Дата
Исполн.		Лопкова		
Рук.гр.		Касьянова		
Конст.		Гольденшлюгер		
Нач.отд.		Гин		

ТП 903-1-153 - КЖИ-Щ1;Щ2

Щиты стальные Щ1; Щ2.

Лит.	Масса	Масшт.
р	См. табл.	6/м

Лист | Листов

САНТЕХПРОЕКТ

МН1 ; МН2

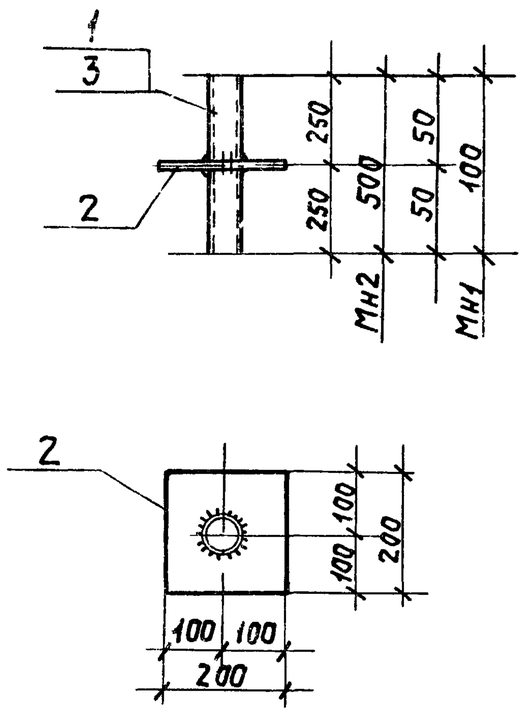

Марка	Масса кг
Мн1	3,10 кг
Мн2	5,3 кг

Формат	Зона	Поз	Обозначение	Наименование	Кол.	Примеч.
				Мн1		
				Детали		
		1		Труба $d_н$=50 ГОСТ 8732-70 ℓ=100	1	0,56 кг
		2		–200х8 ГОСТ 19903-74, ℓ=200	1	2,5 кг
				Мн2		
				Детали		
		3		Труба dн=50 ГОСТ 8732-70 ℓ=500	1	2,8 кг
		2		–200х8 ГОСТ 19903-74 ℓ=200	1	2,5 кг

Материал сталь Вст3кп2 по ГОСТ 380-71.
Сварку производить электродами типа Э42 по ГОСТ 9467-75.
Все сварные швы $h_ш$= 6 мм.

Изм	Лист	N°докум	Подпись	Дата
Проверил		Хохлова		
Исполнит		Полкова		
Рук. груп.		Касьянова		
Гл. констр		Гольденшлюгер		
Нач. отд.		Гин		

ТП 903-1-153 – КЖИ-МН1; МН2

Изделие закладное Мн1; Мн2

Лит.	Масса	Масшт
Р	см. табл.	б/м
Лист	Листов	

САНТЕХПРОЕКТ

1-1

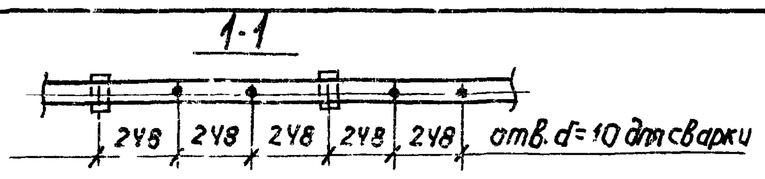

2-2

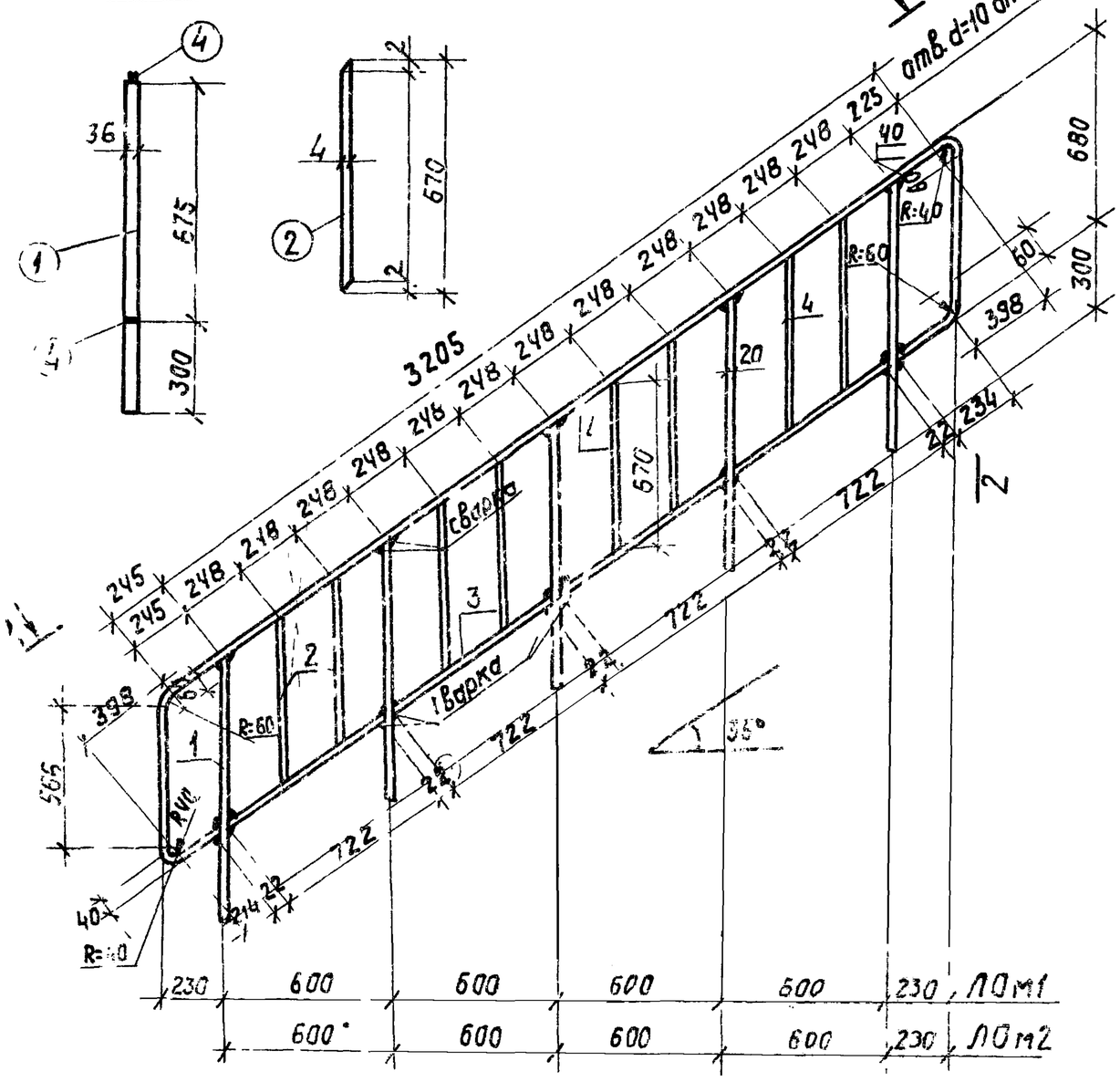

Спецификация стали на лестничные ограждения

Марка	N° поз	Сечение	Длина мм	Кол-во шт Т	Кол-во шт М	Масса, кг одной поз.	Масса, кг всех	Марки	Примеч.
ЛОм1	1	–20х36	975	5		5,5	27,6	38,0	ГОСТ 103-76
	2	–12х4	670	8		0,25	2,0		—"—
	3	–28х5	722	4		0,11	2,8		—"—
	4	–28х5	4700	1		5,2	5,2		—"—
		Масса наплавленного металла 1%					0,4		—"—
ЛОм2	1	–20х36	975	5		5,5	27,6	36,9	ГОСТ 103-76
	2	–12х4	670	8		0,25	2,0		—"—
	3	–28х5	722	4		0,11	2,8		—"—
	4	–28х5	3700	1		4,1	4,1		—"—
		Масса наплавленного металла 1%					0,4		—"—

Изм	Лист	N°докум	Подпись	Дата
Проверил		Хохлова		
Исполнит		Полкова		
Рук. груп.		Касьянова		
Гл. констр		Гольденшлюгер		
Нач. отд.		Гин		

ТП 903-1-153 – КЖИ-ЛОм1; ЛОм2

Лестничное ограждение ЛОм1; ЛОм2

Лит.	Масса	Масшт
Р	38,0 36,9	б/м
Лист	Листов	

САНТЕХПРОЕКТ

Альбом IV.82

Типовой проект 903-1-153

КП12

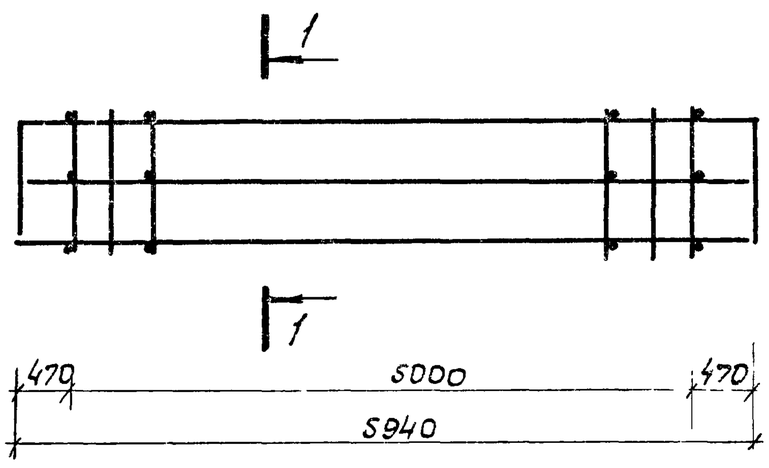

1 — 1

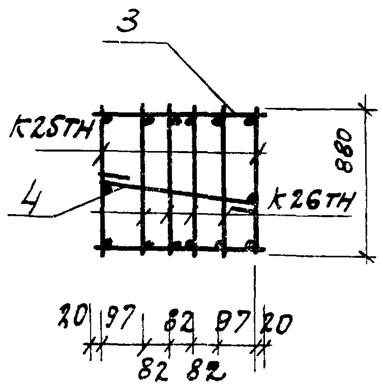

Формат	Зоны	Поз.	Обозначение	Наименование	Кол.	Примечан.
				КП12		
12			ТП 903-1-153-КЖИ-КП12	Сборочный чертеж		
11			ТП 903-1-153-КЖИ-ВС1	Выборка стали		
				Сборочные единицы и детали		
11		1	ТП 903-1-153-КЖИ-К25	Каркас плоский К25	2	105.9 кг
11		2	ТП 903-1-153-КЖИ-К26	То же К26	4	91.1 кг
		3	ТП 903-1-153-КЖИ-КП12	Стержни одночн. ф6 АI ℓ=480	30	9.3 кг
		4	То же	То же ф6 АI ℓ=570	15	5.3 кг

Изм.	Лист	N докум.	Подпись	Дата	ТП 903-1-153-КЖИ-КП12			
Нач. отд.		Гин			Каркас пространственный КП12.	Лист	Масса	Масшт.
Гл. констр.		Гольденцилюгер				Р		Б/м
Рук. гр.		Сорокина				Лист	Листов	
Ст. инж.		Пустыльник				САНТЕХПРОЕКТ		

Инв. N подл. | Подп. и дата

Типовой проект 903-1-153 Альбом IV.82