ТИПОВЫЕ КОНСТРУКЦИИ И ДЕТАЛИ ЗДАНИЙ И СООРУЖЕНИЙ ДЛЯ КАПИТАЛЬНОГО РЕМОНТА В ЛЕНИНГРАДЕ

СЕРИЯ 1.135 КР-1

ВИТРИНЫ МЕТАЛЛИЧЕСКИЕ ДЛЯ ВСТРОЕННЫХ УЧРЕЖДЕНИЙ РАЗЛИЧНОГО НАЗНАЧЕНИЯ В ДОМАХ КАПИТАЛЬНОГО РЕМОНТА

ВЫПУСК- 4

СОСТАВ ВЫПУСКА

РАБОЧИЕ ЧЕРТЕЖИ МЕТАЛЛИЧЕСКИХ ВИТРИН

ЛЕНИНГРАД 1978 г.

ТИПОВЫЕ КОНСТРУКЦИИ И ДЕТАЛИ ЗДАНИЙ И СООРУЖЕНИЙ ДЛЯ КАПИТАЛЬНОГО РЕМОНТА В ЛЕНИНГРАДЕ

СЕРИЯ 1.135. КР-1.

ВИТРИНЫ МЕТАЛЛИЧЕСКИЕ ДЛЯ ВСТРОЕННЫХ УЧРЕЖДЕНИЙ РАЗЛИЧНОГО НАЗНАЧЕНИЯ В ДОМАХ КАПИТАЛЬНОГО РЕМОНТА

ВЫПУСК-4

РАБОЧИЕ ЧЕРТЕЖИ МЕТАЛЛИЧЕСКИХ ВИТРИН

РАЗРАБОТАН ИНСТИТУТОМ ЛЕНЖИЛПРОЕКТ

Главный инженер института В.Н. Иванов
Главный архитектор института К.Л. Шарлыгина
Начальник технического отдела А.Л. Воронцов
Главный инженер проекта Б.М. Зинер

СОГЛАСОВАНО ТЕХНИЧЕСКИМ СОВЕТОМ ИНСТИТУТА

6 ИЮЛЯ 1978 г.

NN п/п	Содержание альбома	NN чертежей
1	Содержание чертежей	1.135КР-1.4.000
2	Пояснительная записка	1.135КР-1.4.000.А
3	Типы витрин	1.135КР-1.4.001 л1-6
4	Витрина ВМ-1	1.135КР-1.4.002 л1-6
5	Витрина ВМ-1Ф	1.135КР-1.4.003 л1-6
6	Витрина ВМ-1Н	1.135КР-1.4.004 л1-6
7	Витрина ВМ-1ФН	1.135КР-1.4.005 л1-6
8	Витрина ВМ-2Б	1.135 КР-1.4.006 л1-6
9	Витрина ВМ-2Ф	1.135 КР-1.4.007 л1-6
10	Витрина ВМ-2Н	1.135 КР-1.4.008 л1-6
11	Витрина ВМ-2	1.135 КР-1.4.009 л1-6
12	Витрина ВМ-3Ф	1.135КР-1.4.010 л1-6
13	Витрина ВМ-4Ф	1.135 КР-1.4.011 л1-6
14	Крепление коробок витрин. Узлы	1.135КР-1.4.012
15	Узлы 1, 3	1.135 КР-1.4.002÷011 л-2
16	Узлы 2, 4, 6, 8	1.135 КР-1.4.002÷011 л-3
17	Узлы 5, 7	1.135 КР-1.4.002÷011 л-4
18	Узлы 9, 10	1.135 КР-1.4.002÷011 л-5
19	Узлы 11, 12, 13	1.135 КР-1.4.002÷011 л-6
20	Варианты установки перегородов витрин	1.135 КР-1.4.013

Изм.	Лист	N докум.	Подп.	Дата	1.135.КР-1.4.000		
Разработ.		Довгов			Содержание альбома	Лит.	Лист 1 / Листов 1
Проверил		Есельсон		1978		Проектный институт ЛЕНГИПРОЕКТ	

Настоящий альбом содержит чертежи витрин для встроенных учреждений различного назначения, организуемых при капитальном ремонте жилых зданий старой постройки в Ленинграде

В альбоме представлены наиболее характерные типы витрин, установленные на основании анализа существующих и проектируемых витрин

Каждый вид витрин в зависимости от расстеклов-ки, наличия фрамуги, открывающихся или глухих створок, имеет соответствующее обозначение и индекс.

Скобяные изделия и приборы для открывания фрамуг выполнены по альбому „Скобяные изделия и детали", альбом 1У.Н-26, выпущенному СКБ треста Ленинградорстрой", 1971 г

Сечения элементов коробок, импостов, обвязок, уплотнителей стекол и др приняты по ГОСТ 8645-68 и альбому „Унифицированные конструкции витрин и витражей из стали" альбом 1Н-23 СКБ треста „Ленинградорстрой" 1971 г

Остекление витрин предусмотрено витринным стеклом ГОСТ 13454-68 (полированное) и ГОСТ 7380-68 (неполированное) толщиной 6.5 мм при площади остекления свыше 3 м², при меньшей площади остекления применять стекло толщиной 4÷5 мм ПО ГОСТ 111-65

Расстояние между переплетами витрин устанавливается автором проекта в зависимости от наличия экспозиции между переплетами, назначения встроенного помещения, способа освещения, количества и габаритов светильников

Минимальное расстояние между переплетами при установке люминисцентных светильников одно-ламповых - 20 см, при 2-ламповых - 40 см.

Освещенность витрин должна соответствовать СНиП 7-70

При высоте и ширине открывающихся створок витрин свыше 2 метров следует ставить дополнительную третью петлю на расстоянии 200 мм под верхней петлей. Элементы витрин крепятся к металлическим закладным деталям по чертежу 1135 КР-1 4002 лист 17. Коробки витрин марок ВМ-1, ВМ-1Ф, ВМ-1Н, ВМ-1ФН крепятся над вертикальными стойками и под ними, вертикальные стойки - посредине их высоты; витрины марок ВМ-2Б, ВМ-2Н крепятся над вертикальными стойками и под ними, боковые стойки-посредине высоты Витрины типов ВМ-2Ф, ВМ-2, ВМ-3Ф, ВМ-4Ф - над вертикальными стойками и под ними, и посредине, боковые стойки-посредине высоты.

Витрины могут применяться однотипные наружные и внутренние, и в сочетании двух различных типов в одном проеме.

При переплетах, открывающихся в одну сторону, размеры внутренних переплетов должны быть на 50 мм. больше размеров наружного

Все размеры, указанные на чертежах деталей даны в мм.

При ссылке на альбом в проекте указать тип и марку витрины, габариты, размеры фрамуг или створок.

Изготовление и поставку витрин производить согласно чертежам и техническим условиям по альбому 1Н-24 СКБ „Ленинградорстрой" 1971 г.

Инв	Лист	N докум	Подп	Дата	1.135 КР-14000. А		
Разраб.		Довгая		1978	Пояснительная записка	Лит	Лист	Листов
Провер		Есельсон				Проектный институт ЛЕНЖИЛПРОЕКТ	

Типы	Марка	Лист	Типы	Марка	Лист	Типы	Марка	Лист	Типы	Марка	Лист
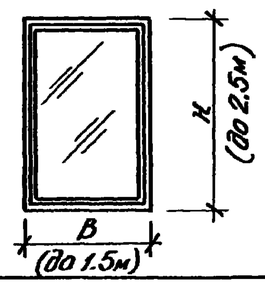	ВМ-1	4	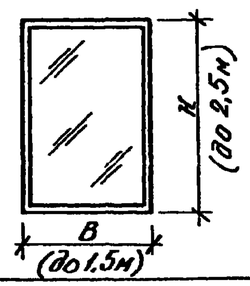	ВМ-1Н	6	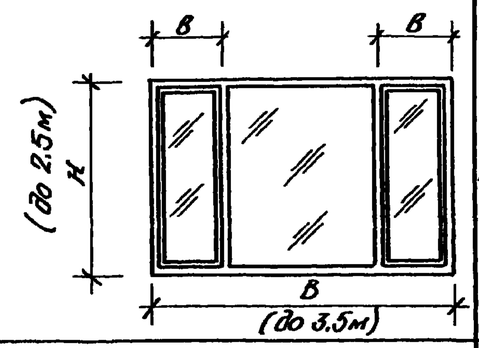	ВМ-2Б	8	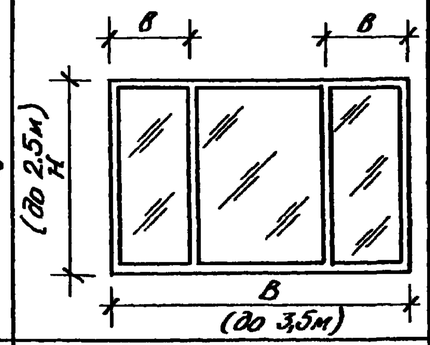	ВМ-2Н	10
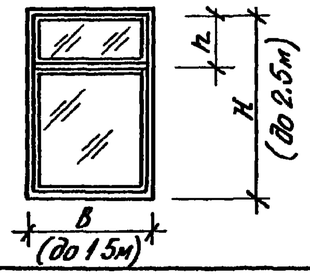	ВМ-1Ф	5	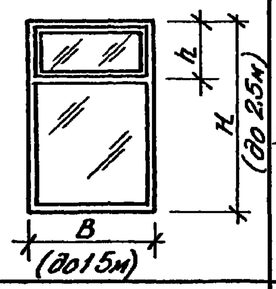	ВМ-1ФН	7	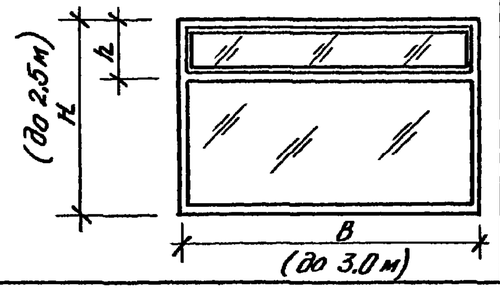	ВМ-2Ф	9	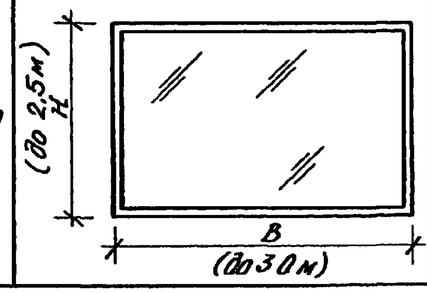	ВМ-2	11
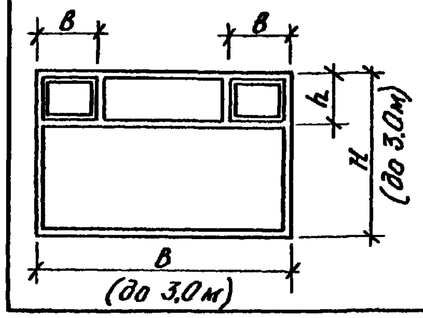	ВМ-3Ф	12	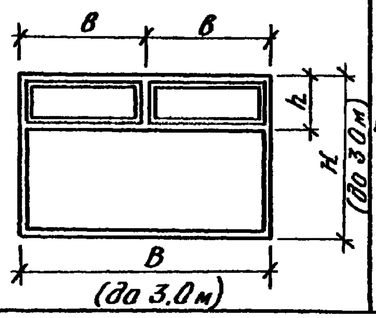	ВМ-4Ф	13						

В скобках указаны максимальные размеры блоков для каждого типа
Петли и фрамужные приборы указаны на соответствующих листах альбома

Изм	Лист	N докум	Подп	Дата	1.135.КР-1.4.001			
Разраб		Миллионок			Типы витрин металлических с фрамугами и без фрамуг	Лит	Лист	Листов
Провер		Есельсон		1978			1	1
						Проектный институт ЛЕНЖИЛПРОЕКТ		

Инв. № подл. | Подп. и дата

Формат 12

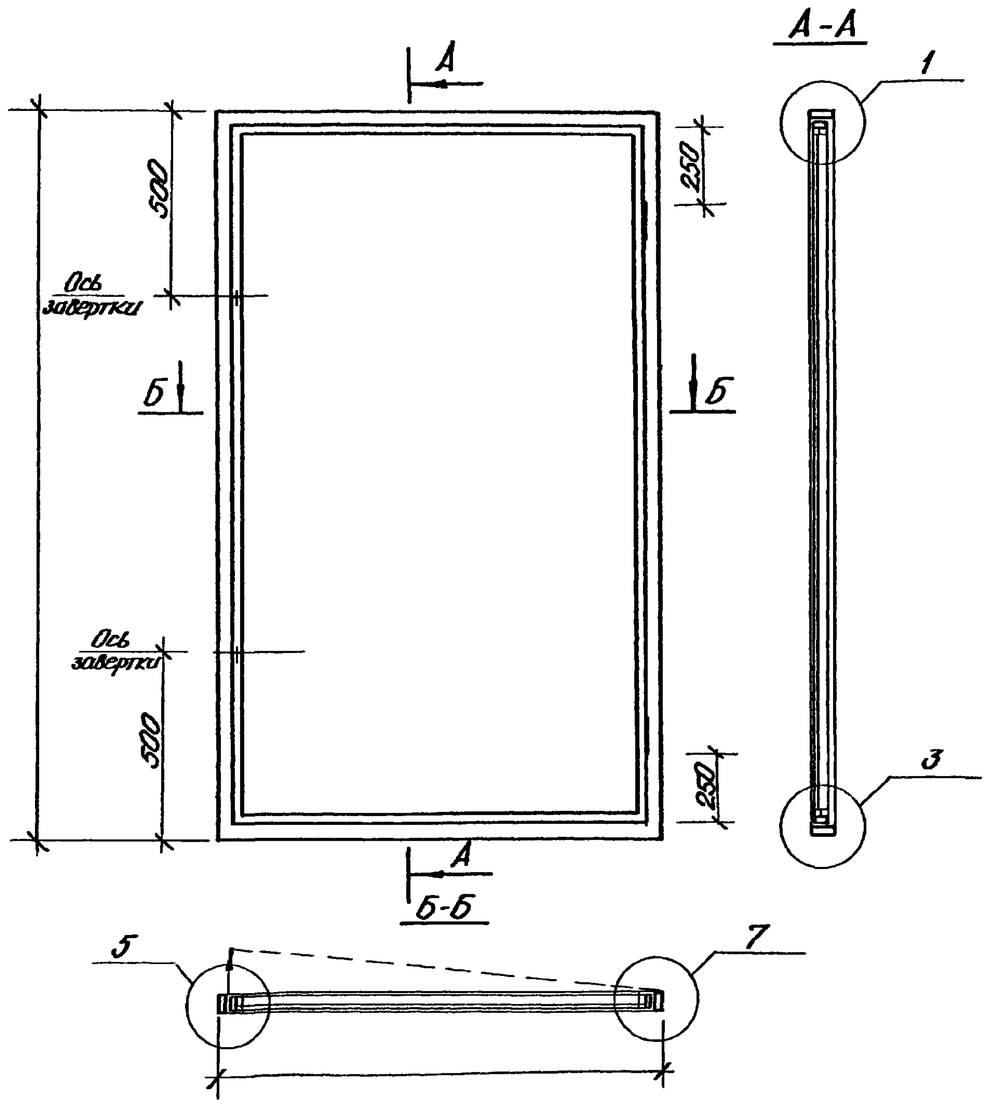

Изм	Лист	N докум	Подп	Дата	1.135 КР-1.4.002		
Разраб		Молошонок			Витрина металлическая ВМ-1 Общий вид, разрезы	Лит	Лист 1	Листов 6
Провер		Есельсон		1978		Проектный институт ЛЕНЖИЛПРОЕКТ	

Инв. N подл. | Подп. и дата

Формат 12

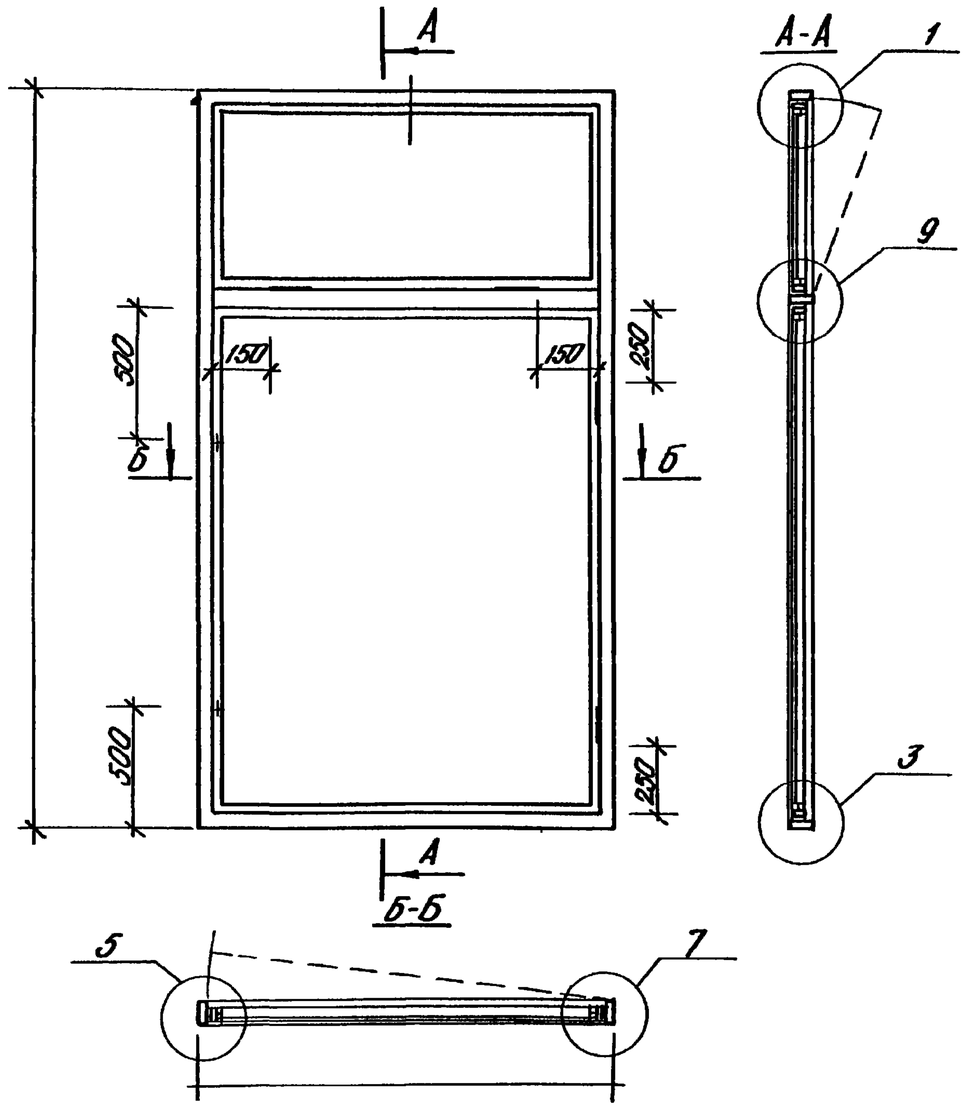

При ширине блока до 1000 мм ставить один фрамужный прибор

Изм.	Лист	N докум	Подп.	Дата	1.135 КР-1.4.003		
Разраб		Довгая			Витрина метамическая ВМ-1Ф Общий вид, разрезы	Лит	Листп	Листов
Провер		Есельсон		1978			1	6
						Проектный институт ЛЕНЖИЛПРОЕКТ		

Формат 12

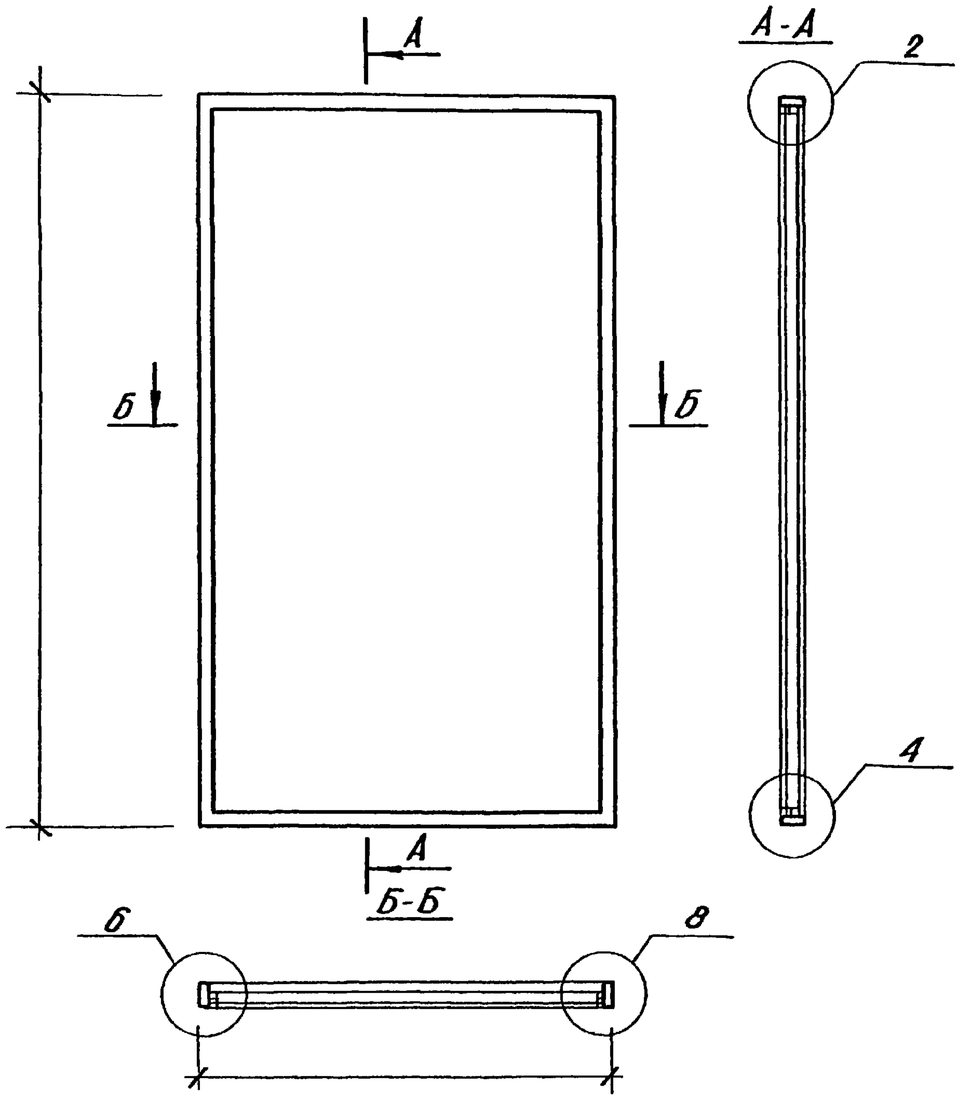

Изм	Лист	N докум	Подп	Дата	1.135 КР-1 4.004		
Разраб	Довгая				Витрина металлическая ВМ-1Н Общий вид, разрезы	Лит	Лист 1	Листов 6
Провер	Есельсон			1978		Проектный институт ЛЕНЖИЛПРОЕКТ	

Инв N подл | Подп. и дата

Формат 12

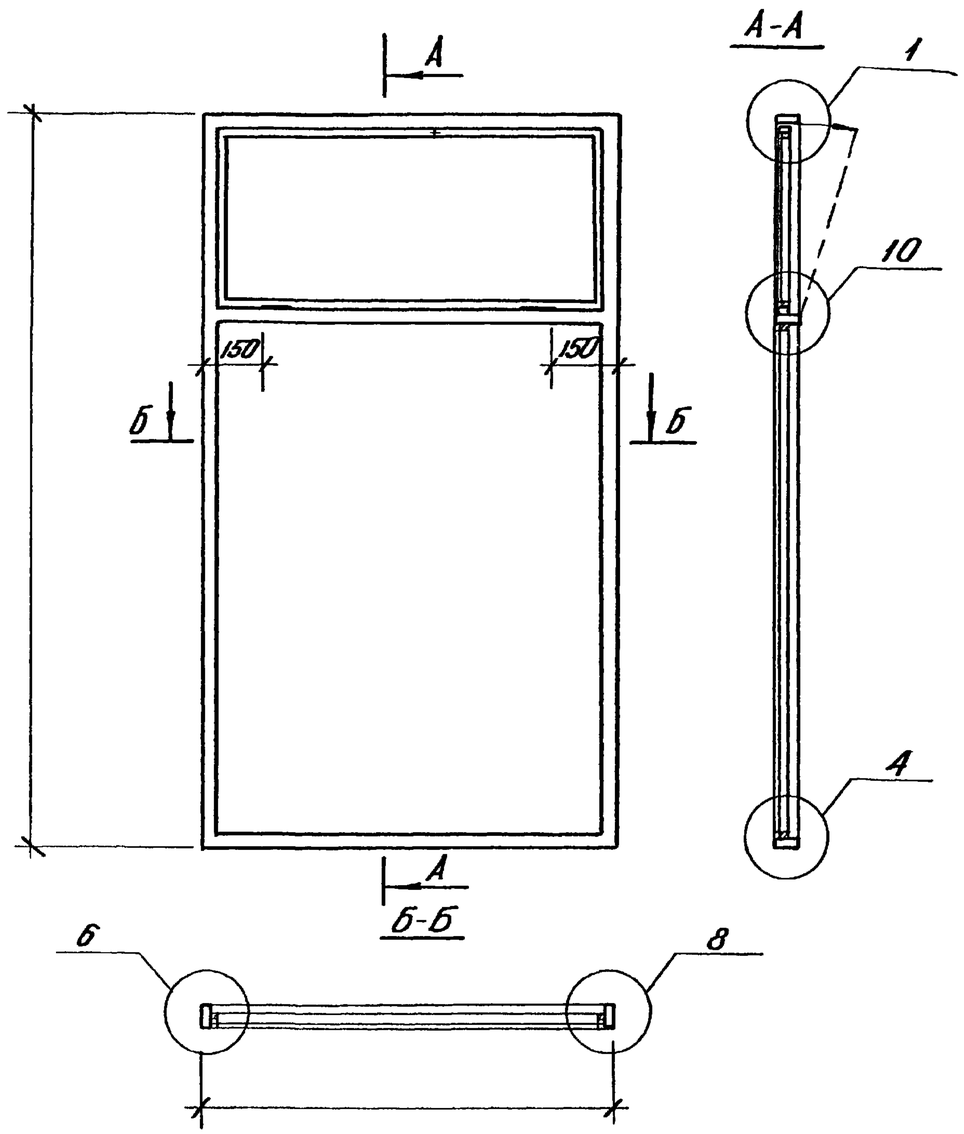

При ширине блока до 1000мм ставить один фрамужный прибор

Изм	Лист	N докум	Подп	Дата	1.135 КР-1.4.005		
Разраб		Довгая			Витрина металлическая ВМ-1ФН Общий вид, разрезы	Лит	Лист 1 / Листов 6
Провер		Есельсон		1978		Проектный институт ЛЕНЖИЛПРОЕКТ	

Формат 12

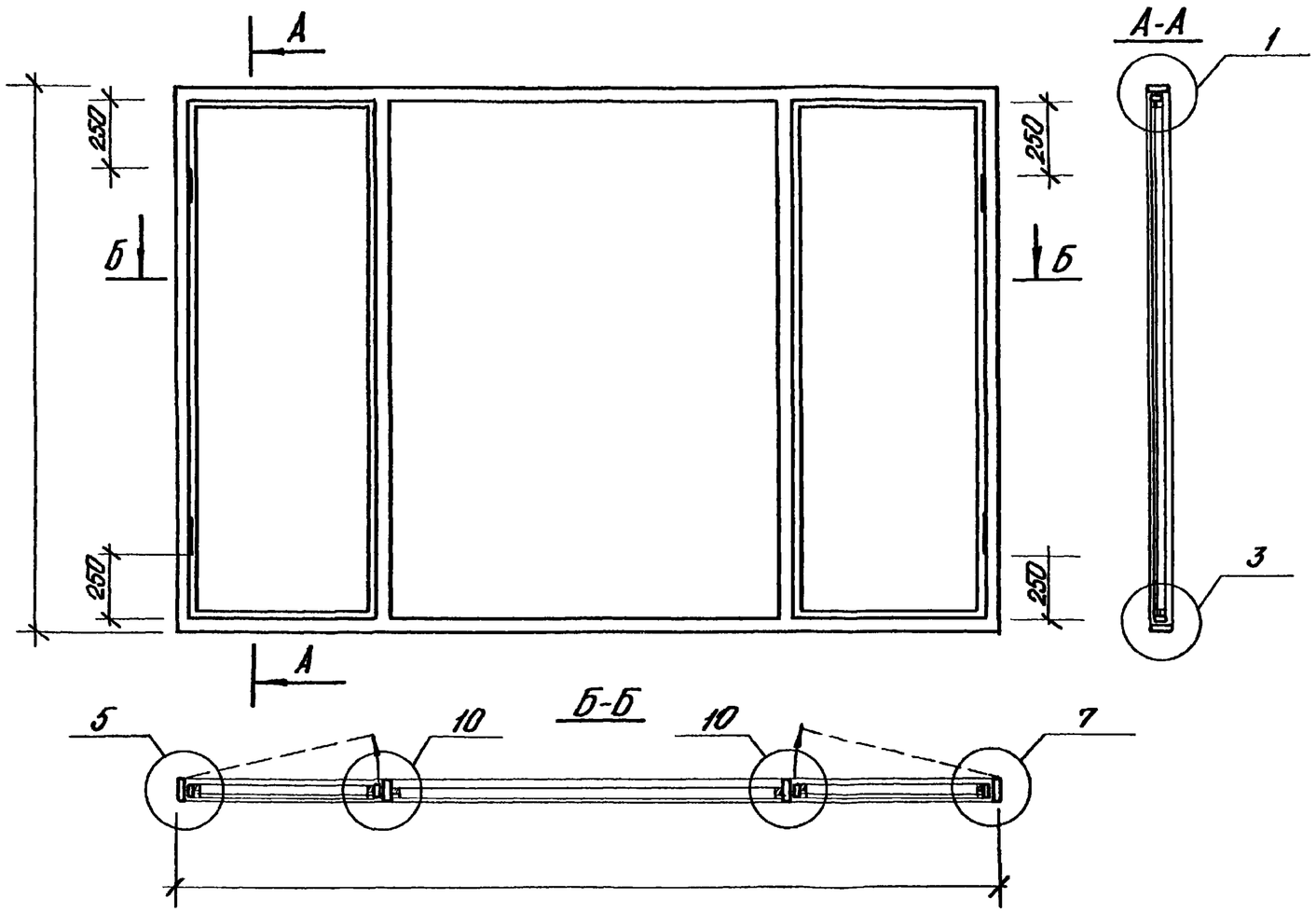

Изм	Лист	N докум	Подп	Дата	1.135 КР-1.4.006		
Разраб.		Давеня			Витрина механическая ВМ-2Б Общий вид, разрезы	Лит	Лист 1	Листов 6
Провер		Есельсон		1978		Проектный институт ЛЕНЖИЛПРОЕКТ	

Формат 12

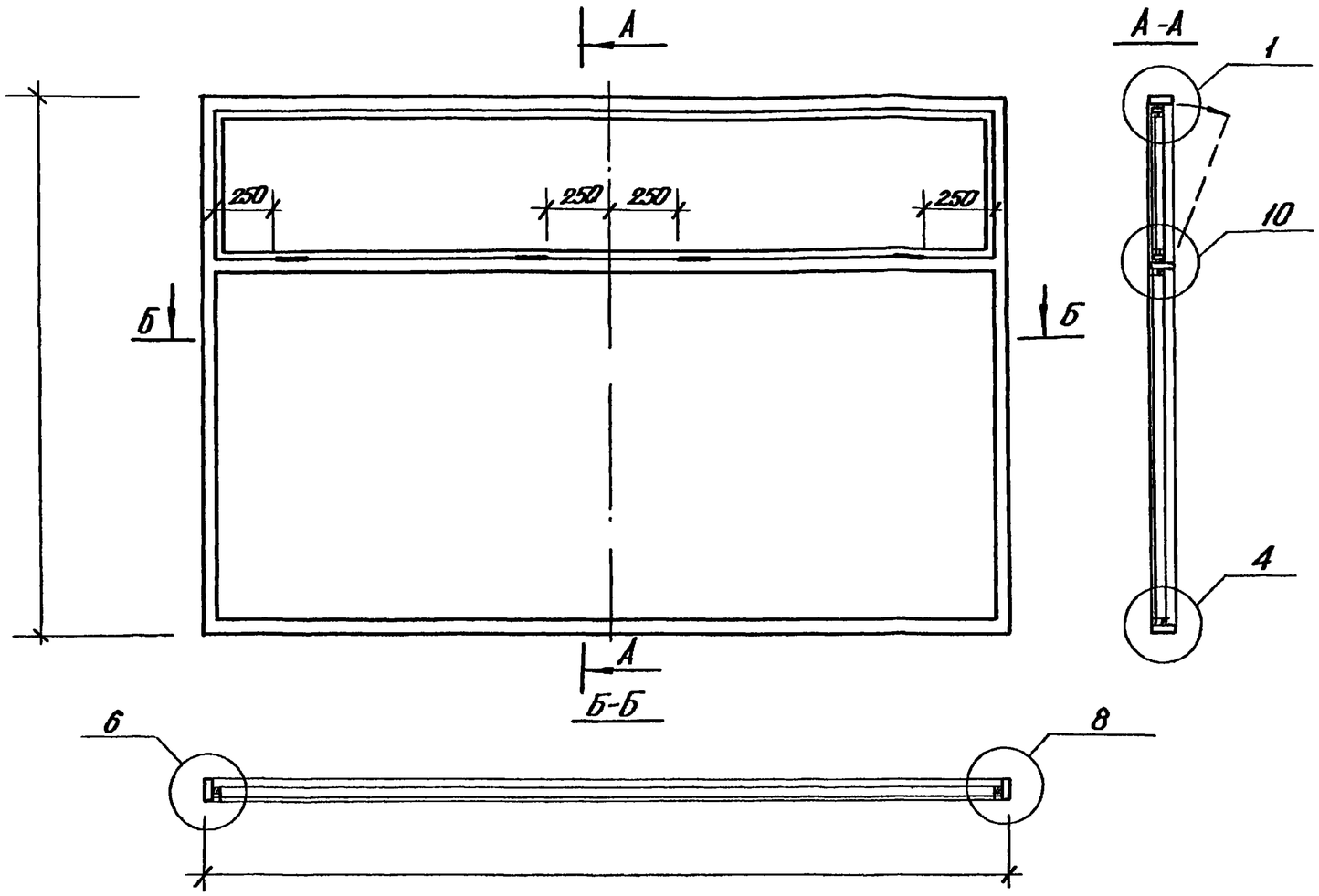

Изм	Лист	N докум	Подп.	Дата
Разраб	Давеая			
Провер	Есельсон		1978	

1.135 КР-1.4.007

Витрина металлическая ВМ-2Ф

Общий вид, разрезы

Лит	Лист	Листов
	1	6

Проектный институт ЛЕНГИПРОЕКТ

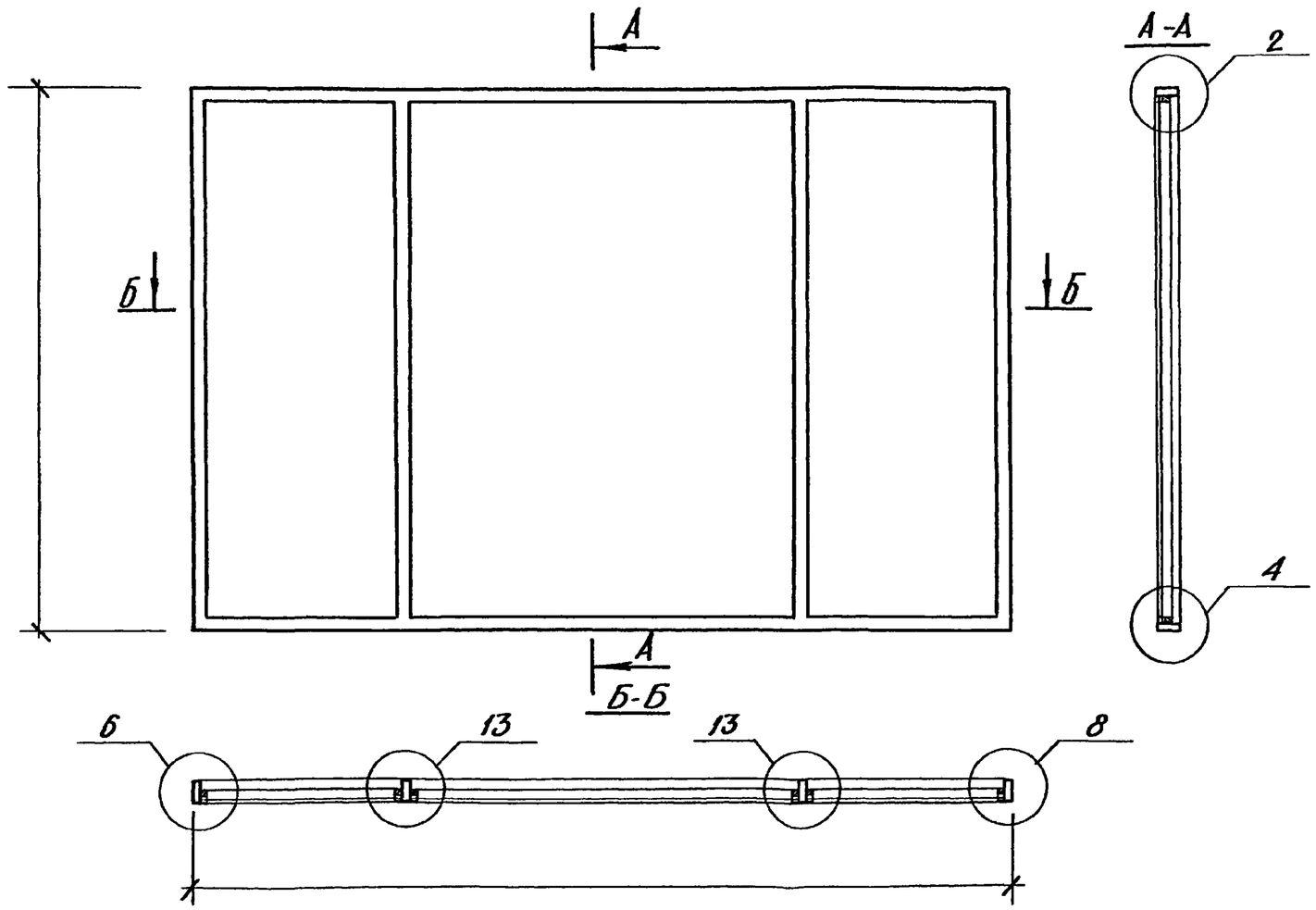

Изм	Лист	N докум	Подп.	Дата	1.135 КР-1.4.008		
Разраб.		Довгая			Витрина металлическая ВМ-2Н Общий вид, разрезы	Лит	Лист 1 / Листов 6
Провер		Есельсон		1978		Проектный институт ЛЕНЖИЛПРОЕКТ	

Формат 12

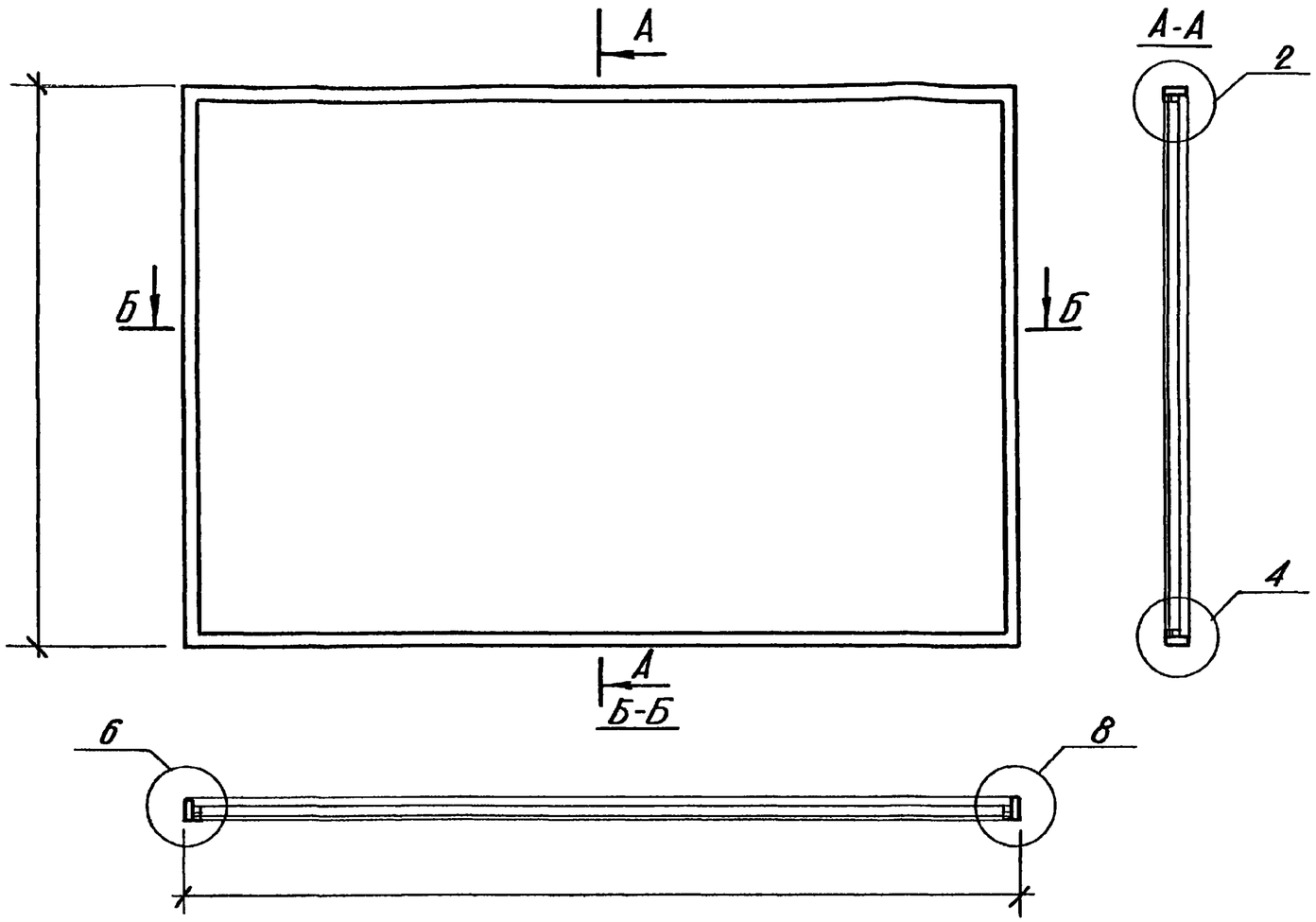

Изм	Лист	N докум	Подп	Дата	1.135 КР-1.4.009		
Разраб		Михашонок			Витрина метамическая ВМ-2 Общий вид, разрезы	Лит	Лист 1 / Листов 6
Провер		Есельсон		1978		Проектный институт ЛЕНЖИЛПРОЕКТ	

Формат 12

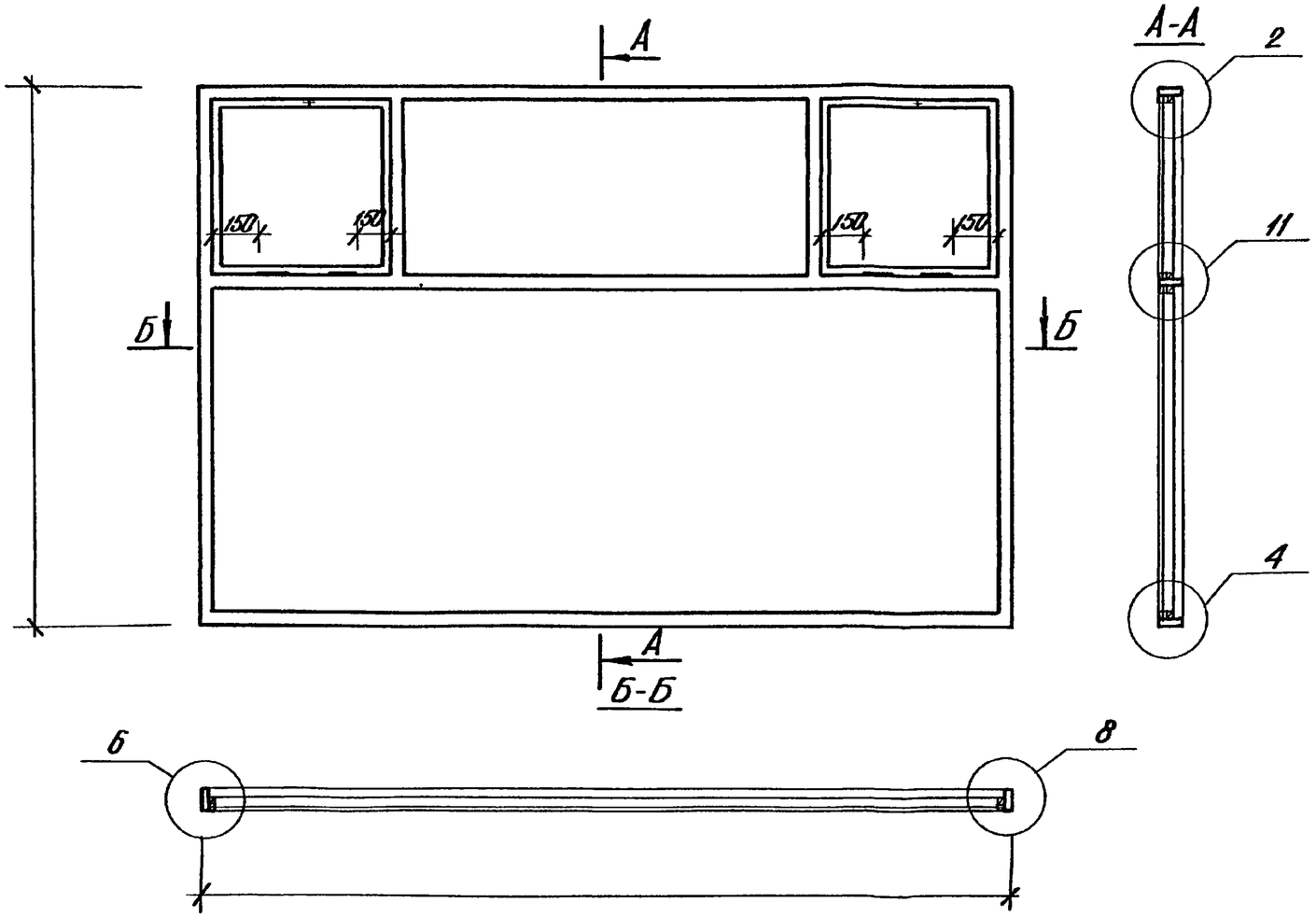

При ширине открывающейся фрамуги до 1000 мм ставить один фрамужный прибор

Изм	Лист	N докум.	Подп.	Дата	1.135 КР-1 4.010		
Разраб		Довгая			Витрина металлическая ВМ-3Ф Общий вид, разрезы	Лит.	Лист 1 / Листов 6
Провер		Гольман		1978		Проектный институт ЛЕНЖИЛПРОЕКТ	

Формат 12

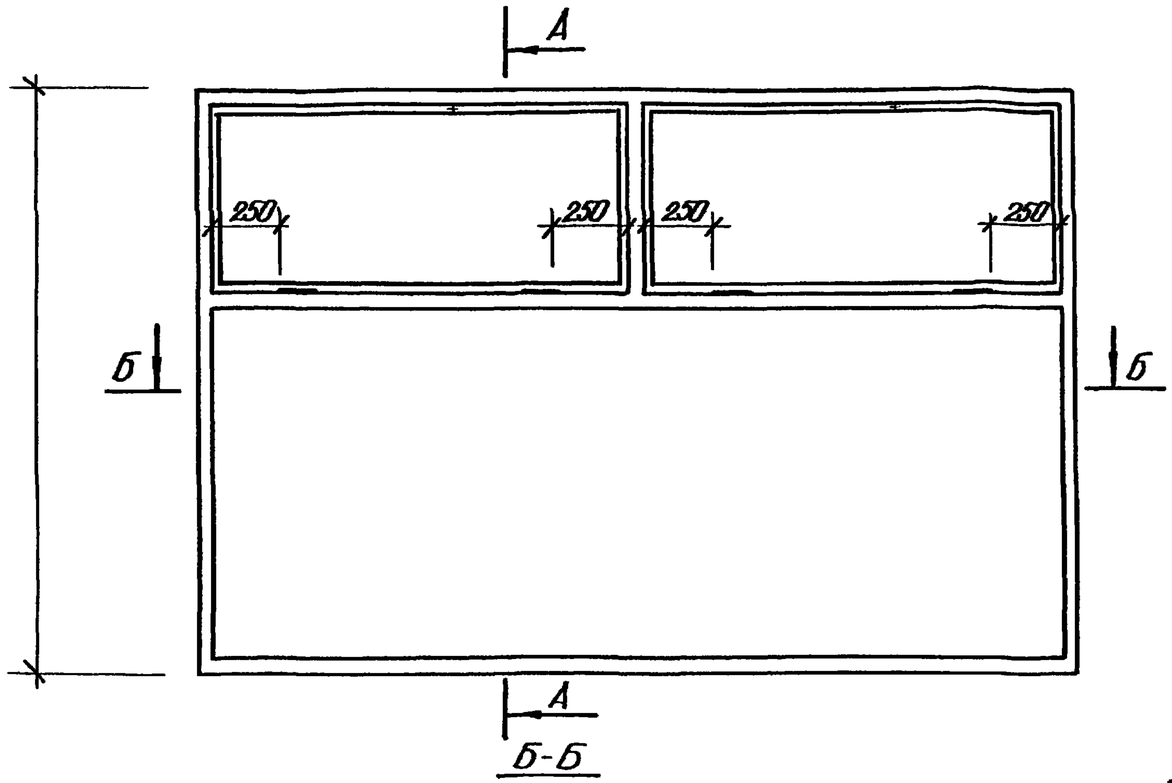

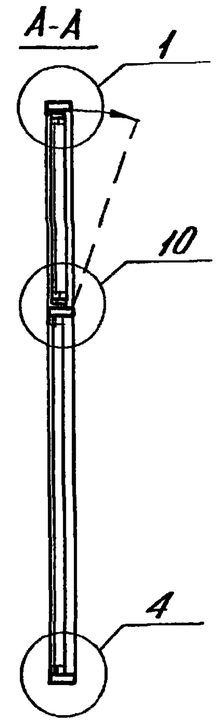

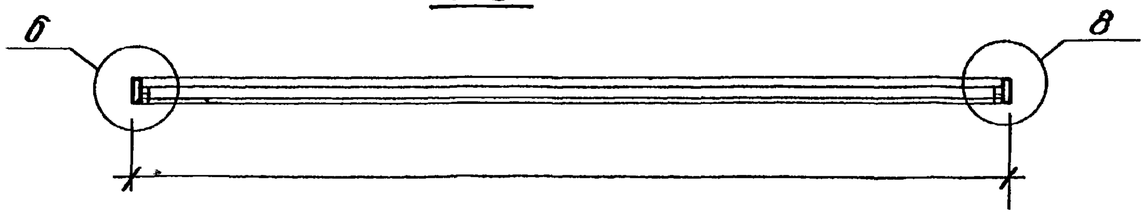

При ширине открывающейся фрамуги 1000 мм ставить один фрамужный прибор

Изм	Лист	N докум	Подп	Дата	1.135КР-1 4.011		
Разраб.		Довгая			Витрина металлическая ВМ-4Ф Общий вид, разрезы	Лит	Лист 1 / Листов 6
Провер		Есельсон		1978		Проектный институт ЛЕНЖИЛПРОЕКТ	

Крепление коробок витрин к закладным деталям проемов

Витрины типов ВМ-1, ВМ-1Ф, ВМ-1Н, ВМ-1ФН

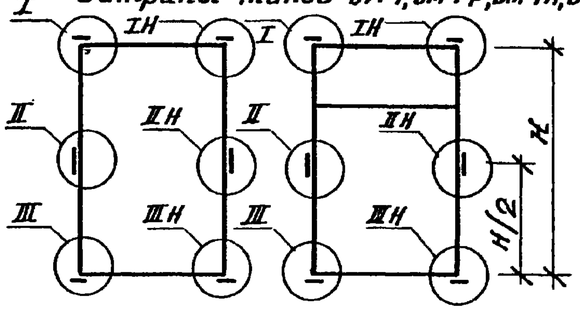

Витрины типов ВМ-2Б, ВМ-2Н

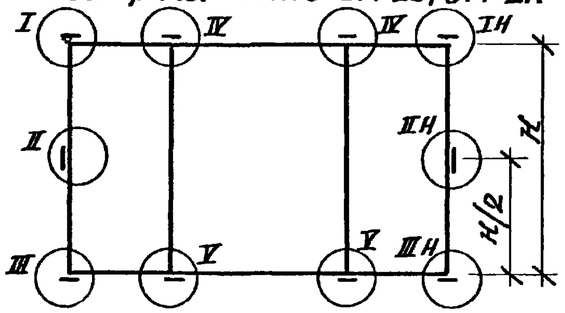

Витрины типов ВМ-2Ф, ВМ-2

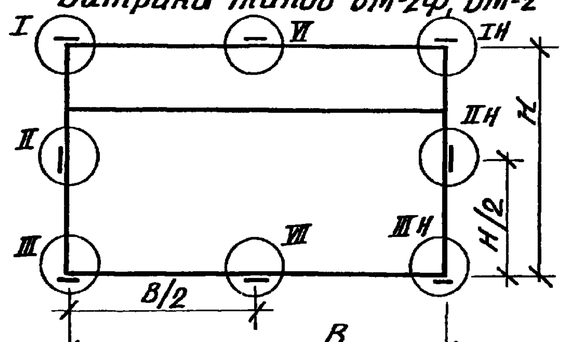

Витрины типов ВМ-3Ф, ВМ-4Ф

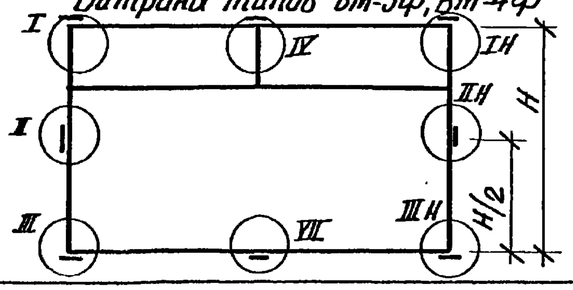

Узлы крепления коробок витрин к закладным деталям проемов

/ со стороны помещений /

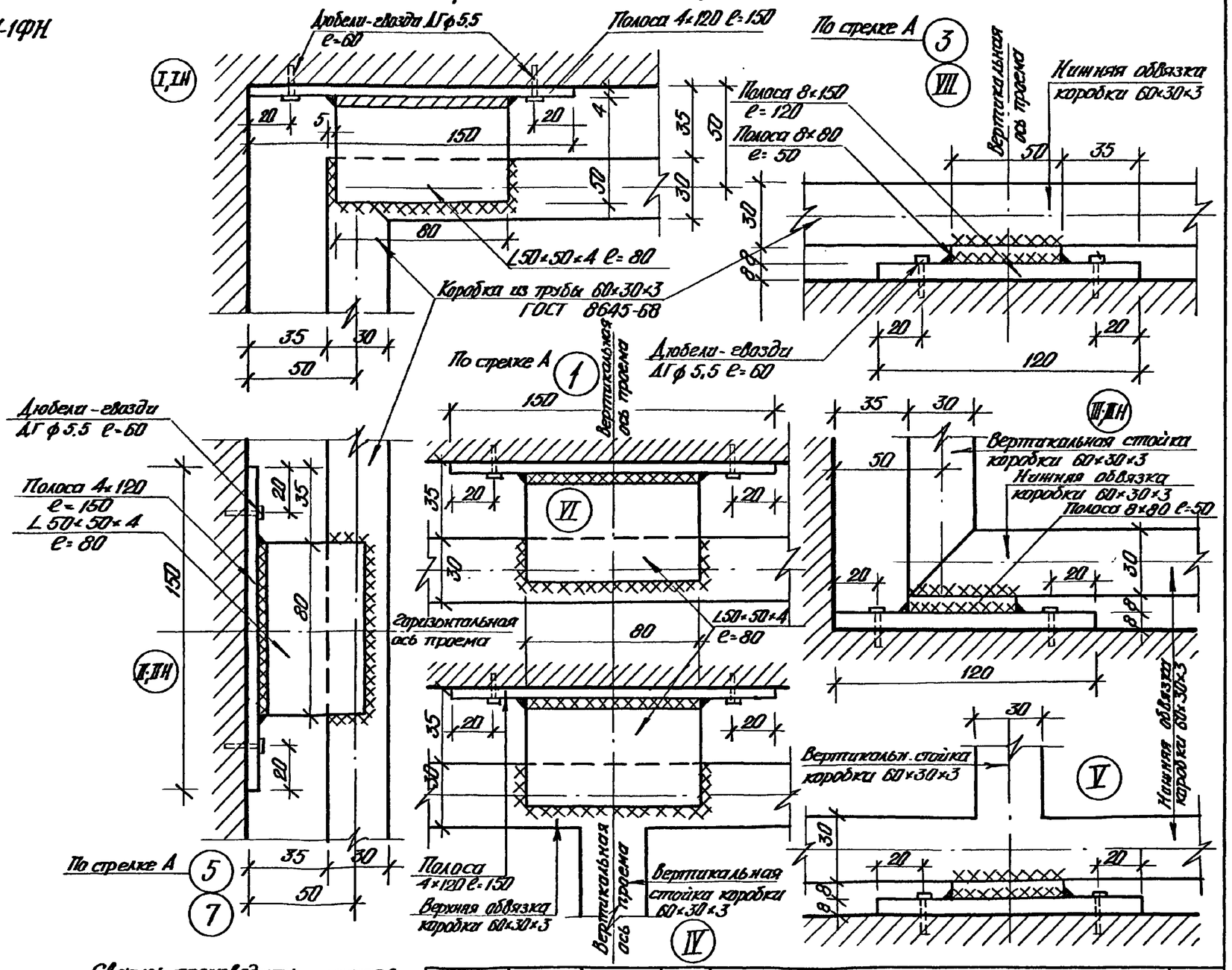

Сварку производить электродами Э-42. Высота шва δ=4мм. Индексом Н обозначены аналогичные узлы с противоположн. стороны

Изм.	Лист	N докум.	Подп.	Дата	1.135 КР-1.4.012	Лист 1

Инв. N подл. | Подпись и дата

Формат 12

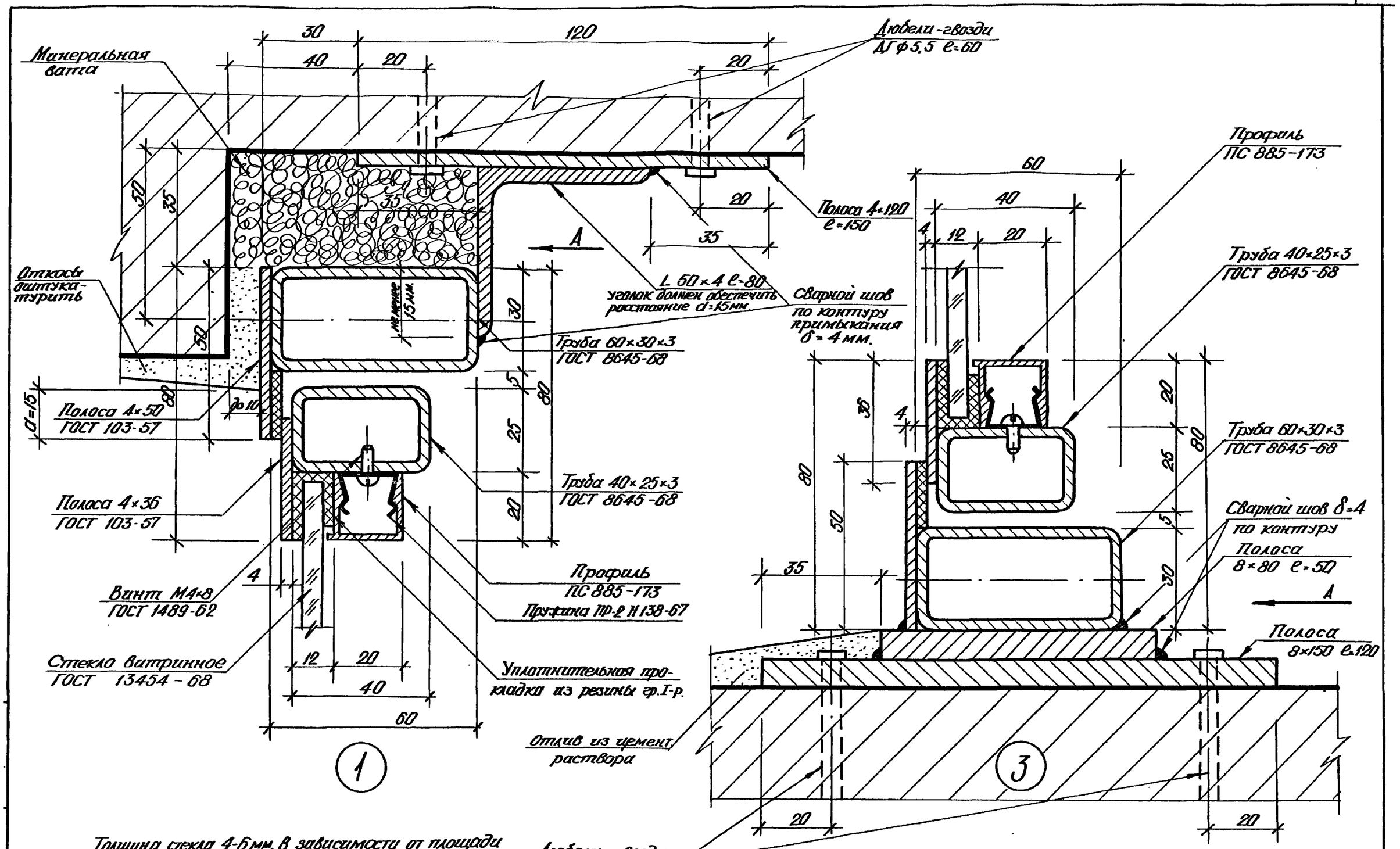

Толщина стекла 4-6мм. в зависимости от площади остекления (см. пояснительную записку)
Виды узлов по стрелке А см. лист 14/1.135КР-1.4.012.

Изм.	Лист	N докум.	Подп.	Дата	1.135 КР-1.4.002÷0.11	Лист 2

Формат 12

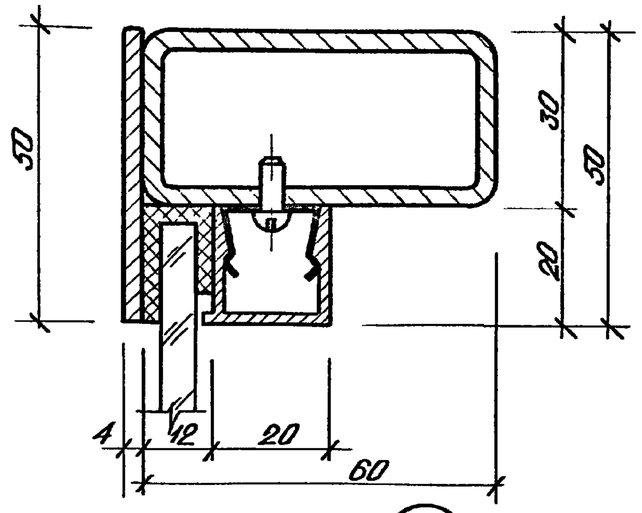

2

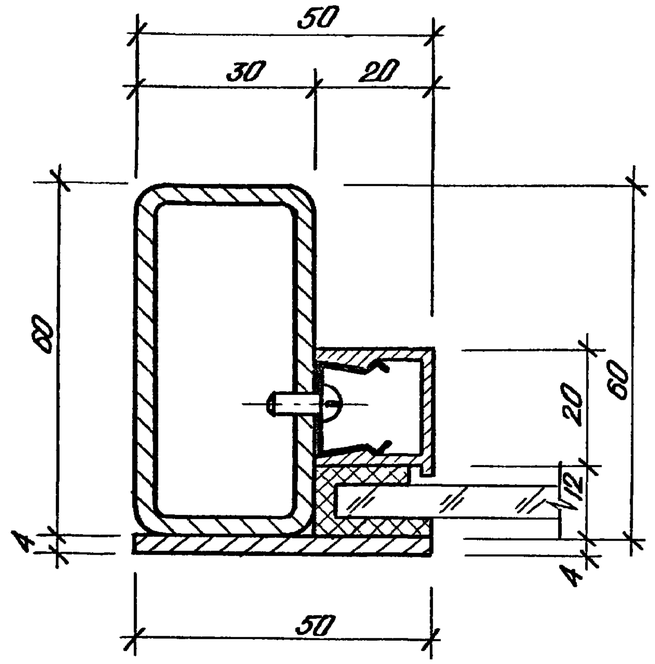

6

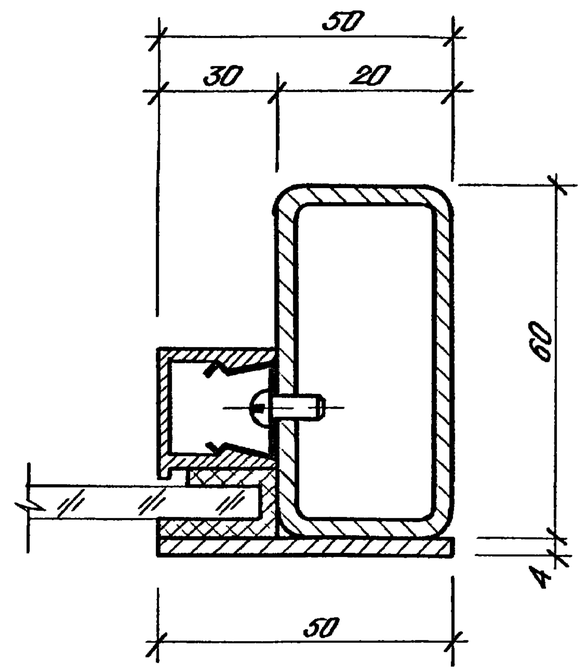

8

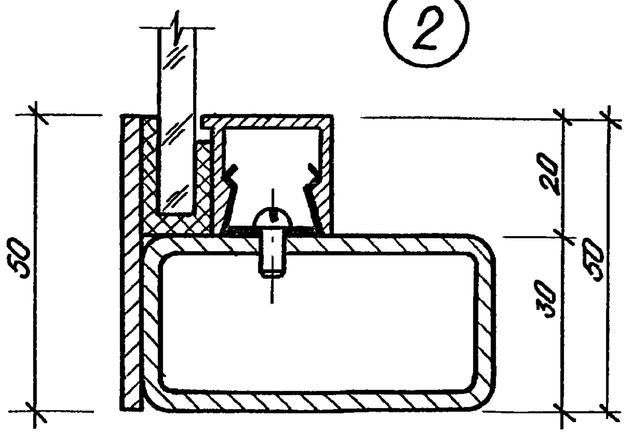

4

Толщина стекла 4-6 мм в зависимости от площади остекления / см пояснительную записку /

Изм	Лист	N докум	Подп	Дата	1.135 КР-1.4 002-011	Лист 3

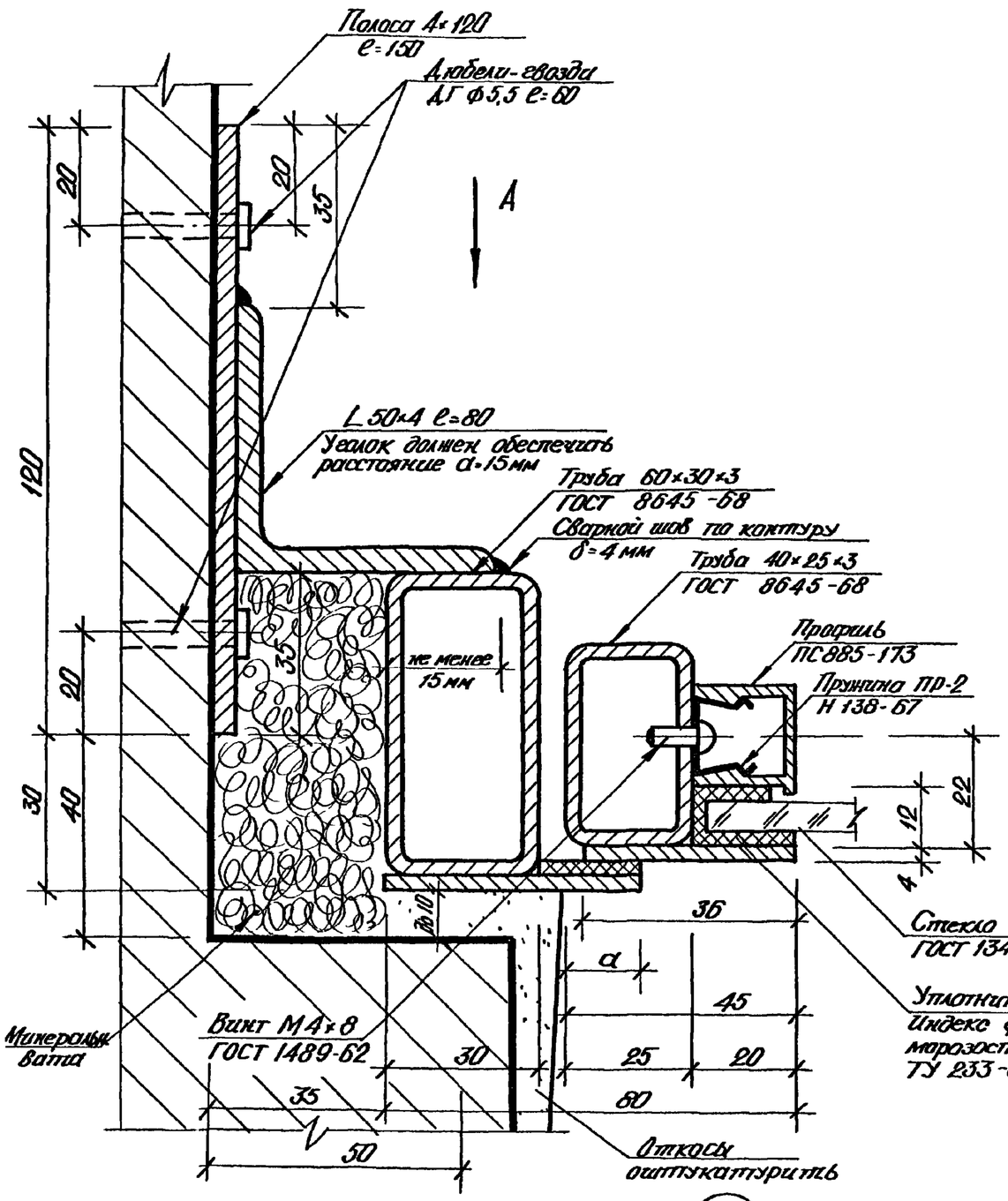

5

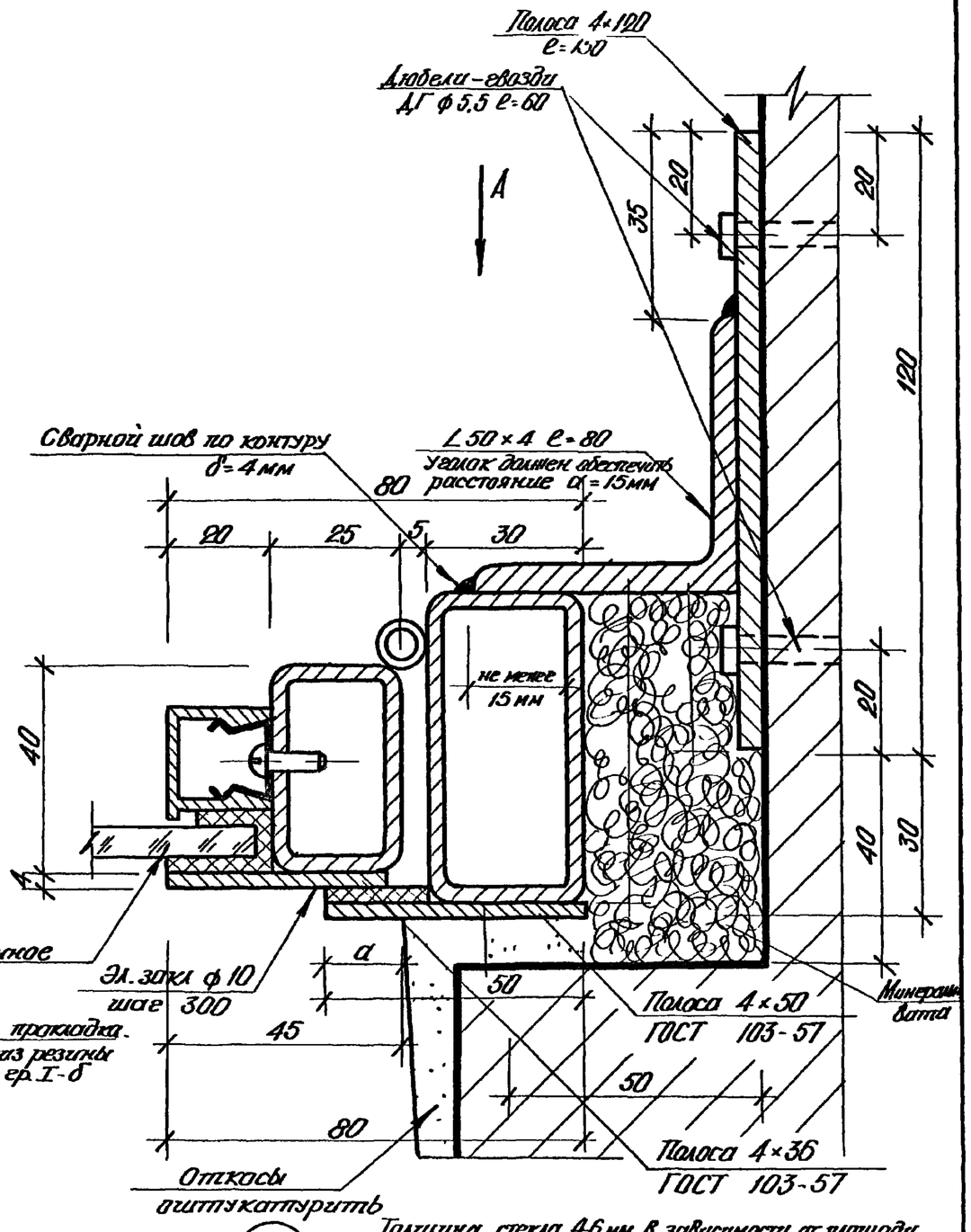

7

Толщина стекла 4-6мм в зависимости от площади остекления (см пояснительную записку)
Виды узлов по стрелке А см лист 14/1.135 КР-14.012/

Изм	Лист	N докум	Подп	Дата	1.135 КР-1.4.002÷011	Лист 4

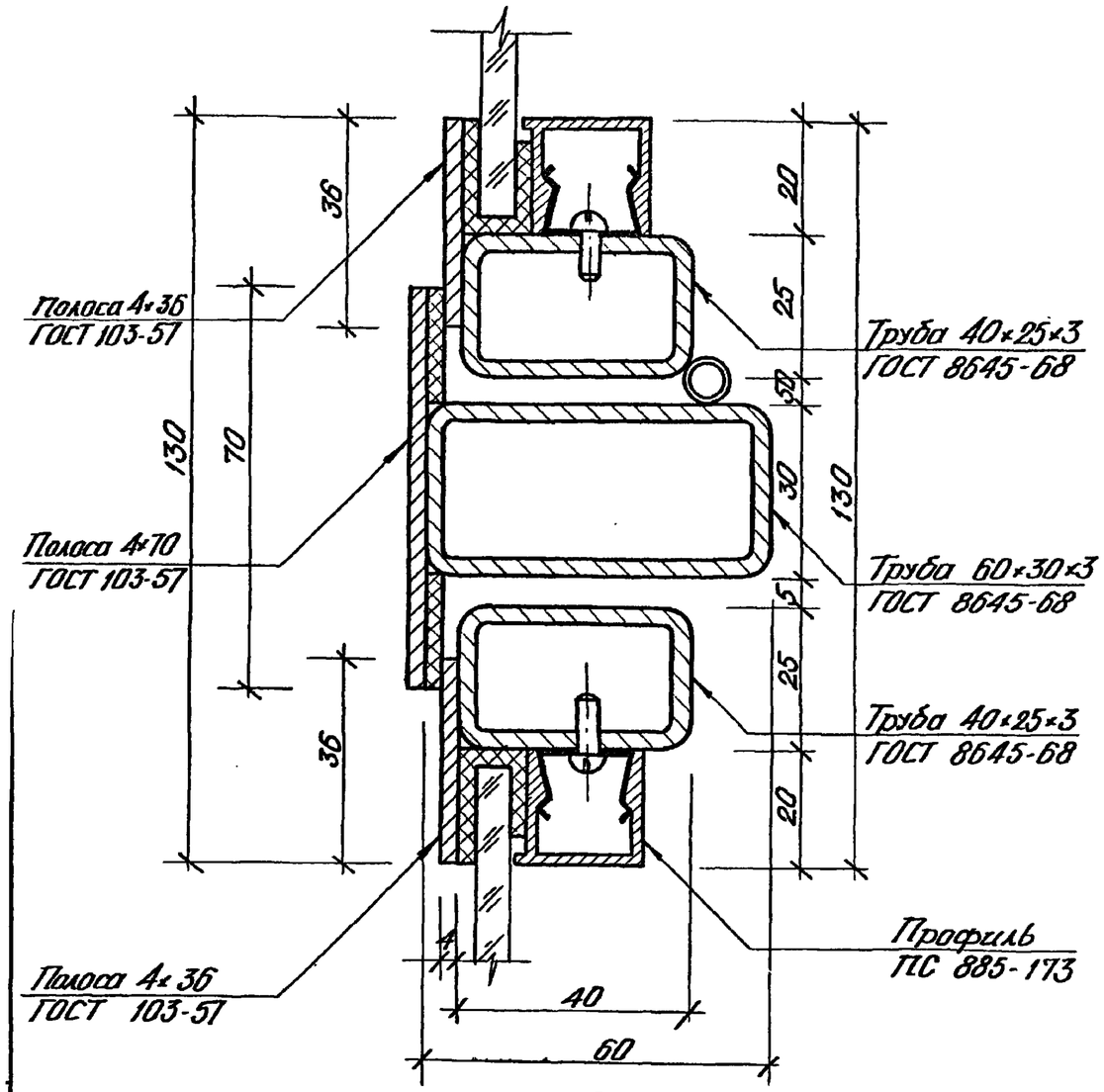

9

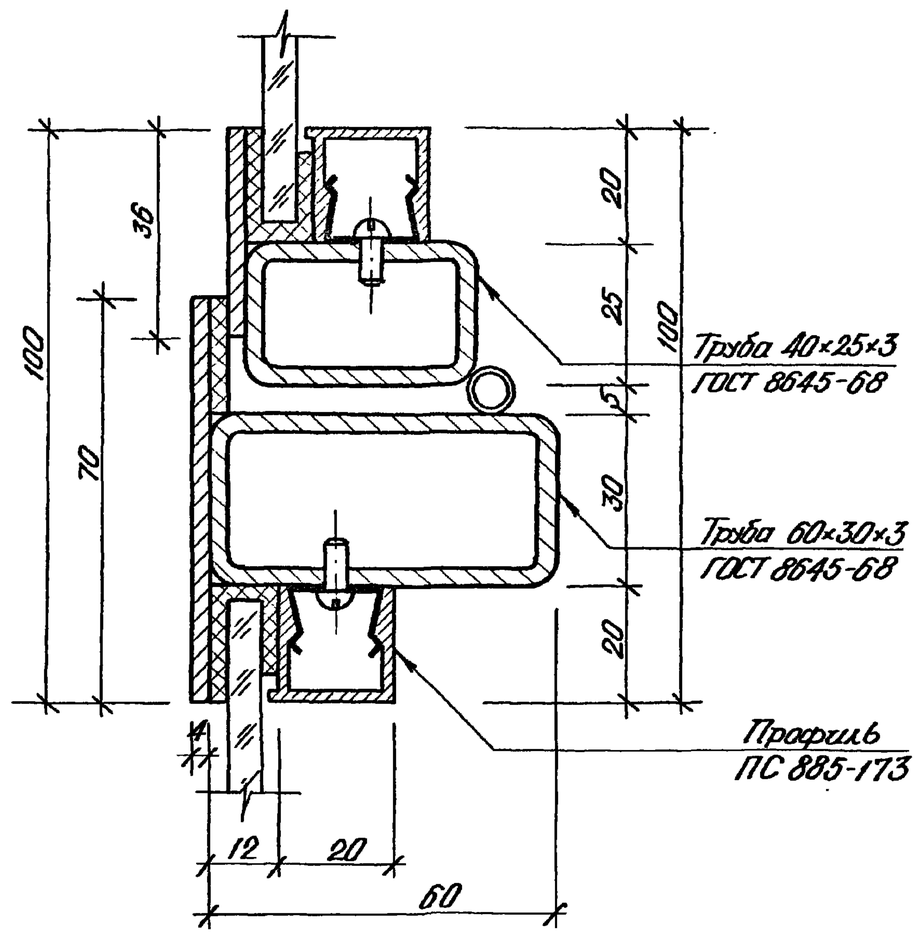

10

Толщина стекла 4-6 мм. в зависимости от площади остекления /см. пояснительную записку/

Изм.	Лист	N докум.	Подп.	Дата	1.135-КР-1.4.002÷011	Лист 5

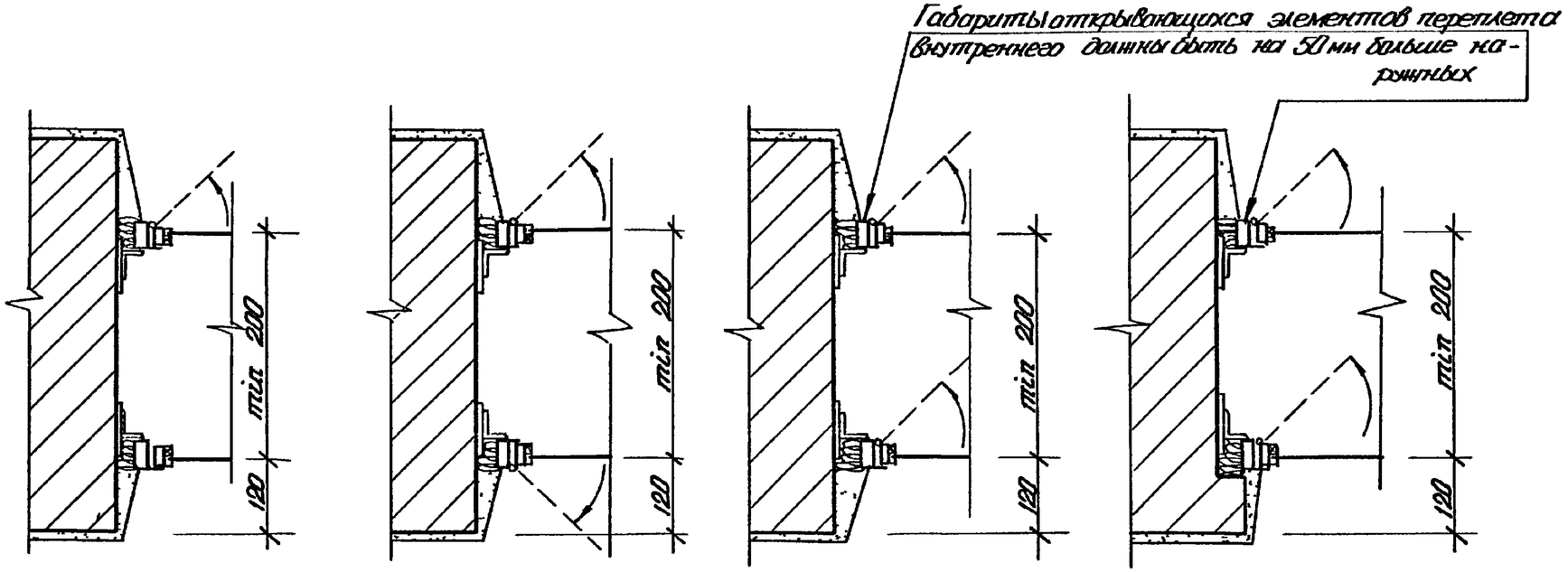

Наружный переплет не открывающийся

Открывание переплетов в разные стороны

Открывание переплетов в одну сторону

Открывание переплетов в одну сторону при наличии четвертей

Изм	Лист	N докум	Подп	Дата	1.135 КР-1.4 013			
Разраб		Мишонов		1978	Варианты установки переплетов витрин	Лит	Лист	Листов
Провер		Есельсон				Проектный институт ЛЕНЖИЛПРОЕКТ		

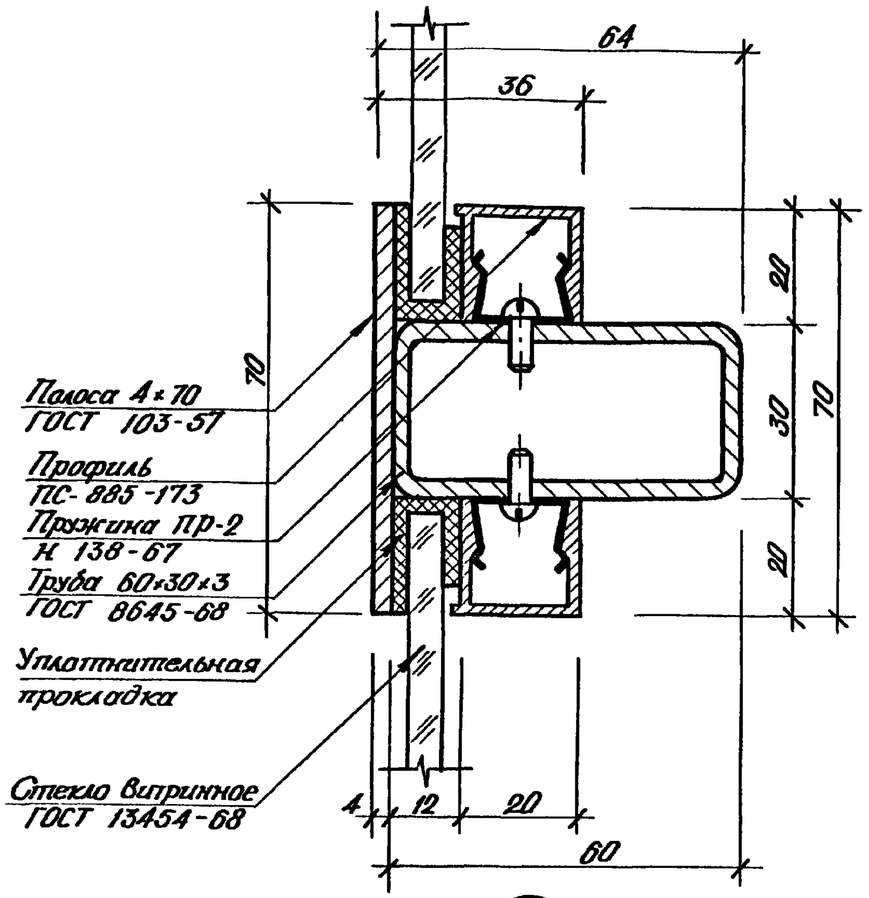

11

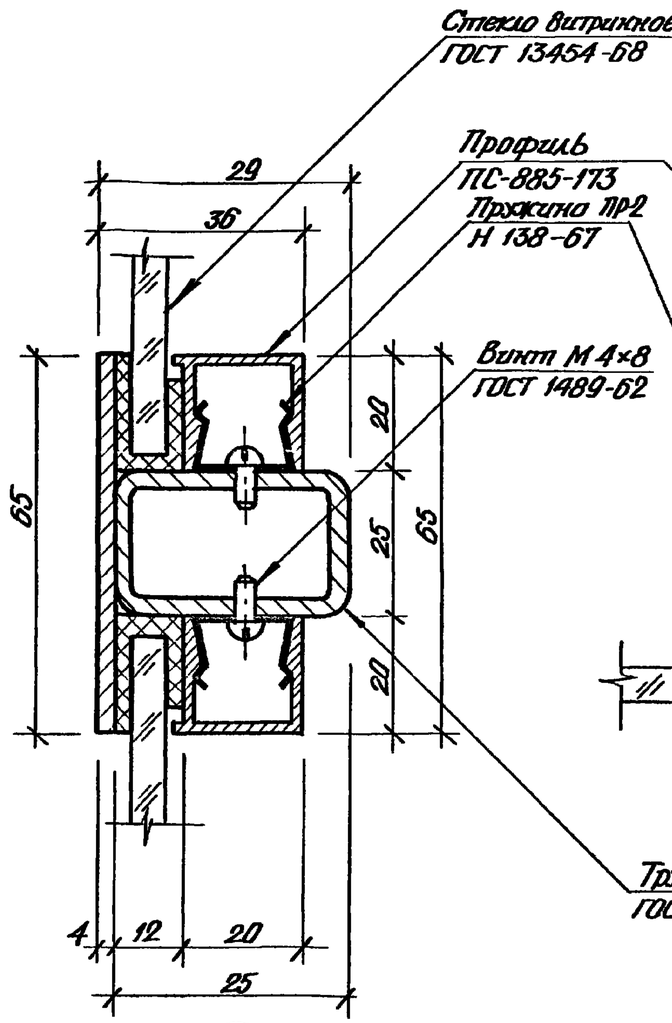

12

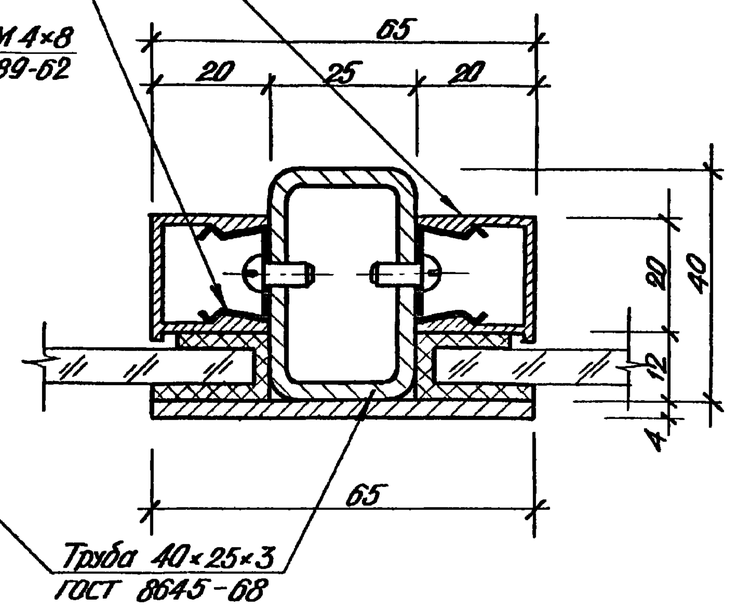

13

Толщина стекла 4-6мм в зависимости от площади остекления /см пояснительную записку/

Изм	Лист	N докум	Подп	Дата	1.135 КР-1.4.002÷011	Лист 6