ТДК-Н-1-68

Часть II

Раздел II

АЛЬБОМ ТИПОВЫХ РЕШЕНИЙ
СИСТЕМ И УСТРОЙСТВ ВНУТРЕННЕГО ОБОРУДОВАНИЯ
СООРУЖЕНИЙ ГРАЖДАНСКОЙ ОБОРОНЫ

ТДК-Н-1-68

ЧАСТЬ II

РАЗДЕЛ II

ЗАЩИТНЫЕ УСТРОЙСТВА НА ВОЗДУХОЗАБОРАХ ВОЗДУХОВЫБРОСАХ И ГАЗОВЫХЛОПАХ

Разработан
Управлением „Моспроект-1"

Введен в действие
управлением „Моспроект-1"
17 декабря 1968г. приказ № 362-Р.

Объект 18-68-1101

Арх. №

Содержание раздела

NN п/п	Наименование	Марка и № листа	№ стр. альб.
1	Содержание раздела	КС-II-1	2 и 3
2	УЗС на воздуховоде, в камере (закрытое и открытое исполнение), в проеме и в вентшахте.	КС-II-2	4
3	МЗС в камере (закрытое и открытое исполнение), в вентшахте и на воздуховоде	КС-II-3	5
4	Установка УЗС-25 в дверном проеме.	КС-II-4	6
5	Коробка для установки УЗС-1 в камере (закрытое исполнение)	КС-II-5	7
6	Коробка для установки УЗС-1 в камере (открытое исполнение)	КС-II-6	8
7	Коробка для установки УЗС-1 на воздуховоде. Общий вид.	КС-II-7	9
8	Коробка для установки УЗС-1 на воздуховоде и в камере. Детали.	КС-II-8	10
9	Коробка для установки МЗС на воздуховоде. Общий вид.	КС-II-9	11
10	Коробка для установки МЗС на воздуховоде. Детали.	КС-II-10	12
11	Железобетонная вентшахта для установки МЗС. Опалубка и армирование.	КС-II-11	13
12	Железобетонная вентшахта для установки МЗС. Спецификация арматуры. Общий вид закладной детали. Спецификация	КС-II-12	14
13	Железобетонная вентшахта для установки МЗС. Закладная деталь	КС-II-13	15
	Приложение: чертежи в/ч. 83582		
1	Техническое описание противовзрывного устройства, шифр „МЗС".	КС-II-14	16
2	Противовзрывное устройство МЗС для установки на оголовке воздуховода.	КС-II-15	17
3	Противовзрывное устройство МЗС переходник и кожух.	КС-II-16	18
4	Малогабаритная защитная секция	КС-II-17	19
5	Малогабаритная защитная секция Решетка.	КС-II-18	20
6	Малогабаритная защитная секция. Рамка. Прокладка.	КС-II-19	21
7	Техническое описание противовзрывных устройств, шифр „УЗС"	КС-II-20	22
8	Техническое описание противовзрывных устройств, шифр „УЗС" (продолжение)	КС-II-21	23
9	Унифицированная защитная секция УЗС-1.	КС-II-22	24
10	Унифицированная защитная секция УЗС-1. Рама.	КС-II-23	25
11	Унифицированная защитная секция УЗС-1. Решетка.	КС-II-24	26
12	Противовзрывное устройство УЗС-8	КС-II-25	27
13	Противовзрывное устройство УЗС-8. Секция	КС-II-26	28
14	Противовзрывное устройство УЗС-8. Рама.	КС-II-27	29
15	Противовзрывное устройство УЗС-8. Рама.	КС-II-28	30
16	Противовзрывное устройство УЗС-25.	КС-II-29	31
17	Противовзрывное устройство УЗС-25 Рама	КС-II-30	32
18	Противовзрывное устройство УЗС-25. Рама двери.	КС-II-31	33
19	Противовзрывное устройство УЗС-25. Дверь.	КС-II-32	34

Деталировочные чертежи секции „МЗС" и „УЗС" и противовзрывные устройства УЗС-8 и УЗС-25, разработанные в/ч. 83582, передаются заводу-изготовителю по указанию штаба Г.О. СССР.

Гл. инж. управл.	Кириллов		
Рук. мастерск.	Савич		
Гл. конструкт.	Салищев		
Гл. инж. пр.	Попов		
Гл. инж. пр.	Гончарова		
Рук. гр. архитект. исполнит.			

Глав АПУ Управление МОСПРОЕКТ-1 Мастерская № 18

Синицина

1968г.	Альбом типовых решений систем и устройств внутреннего оборудования сооружений гражданской обороны	Содержание раздела	Типовой проект ТДК-Н-1-68 Часть II. Раздел II Защитные устройства на воздухозаборах, воздуховыбросах и газовыхлопах.

Лист КС-II-1

УЗС-1 на воздуховоде

1-1

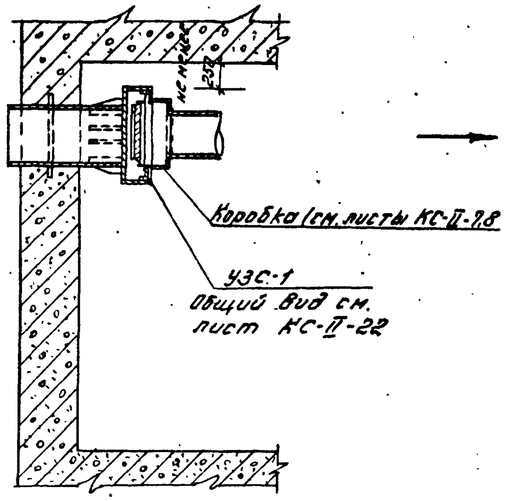

План

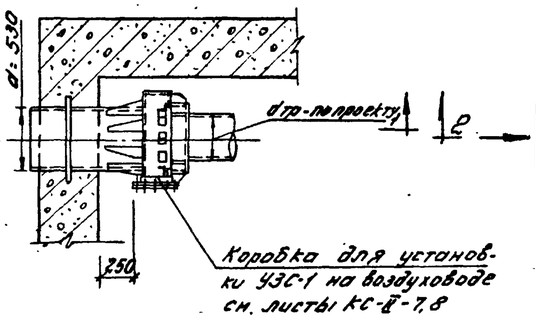

УЗС-1 в камере (закрытое исполнение)

2-2

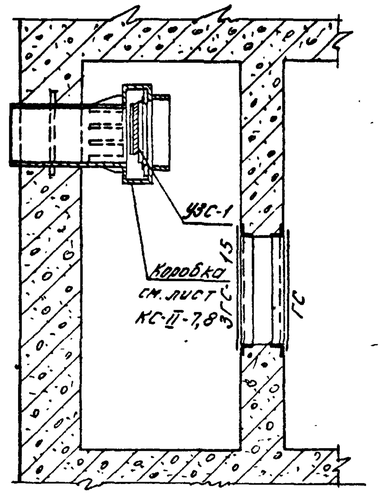

План

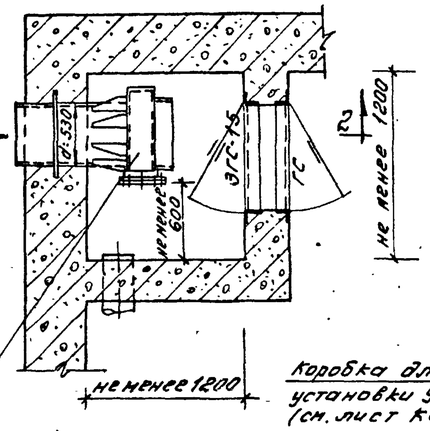

УЗС-1 в камере или предтамбуре (открытое исполнение)

3-3

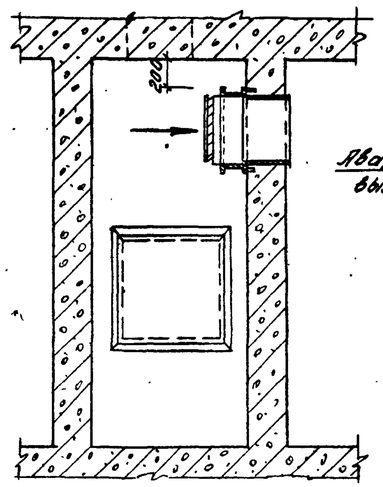

План

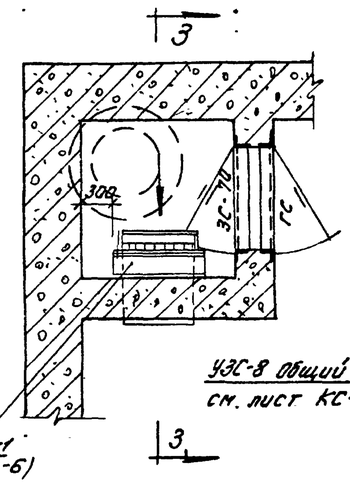

УЗС-1 в проеме (УЗС-8)

4-4

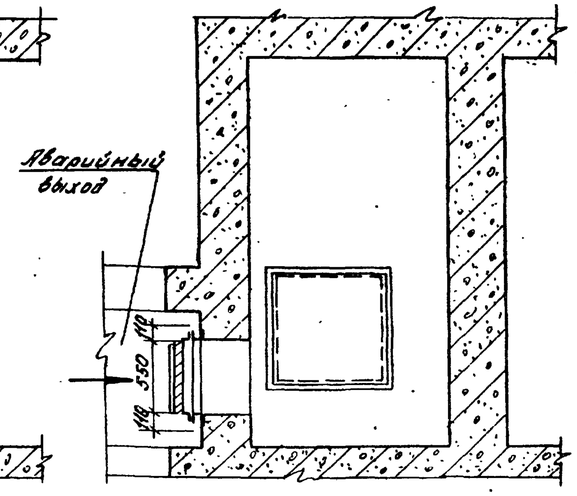

План

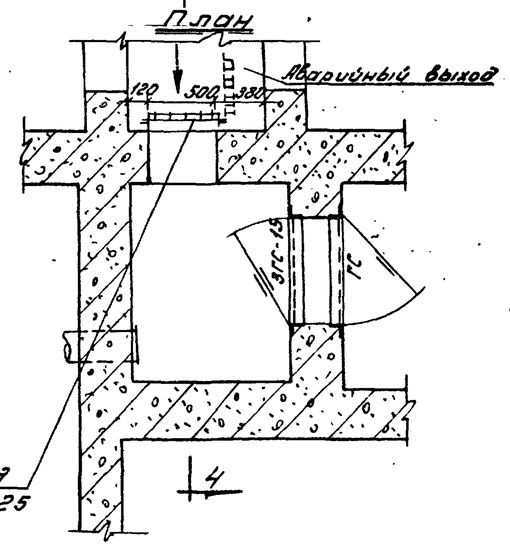

УЗС-1 в вентшахте

5-5

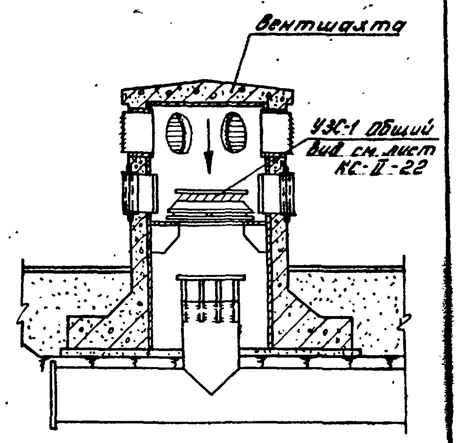

План

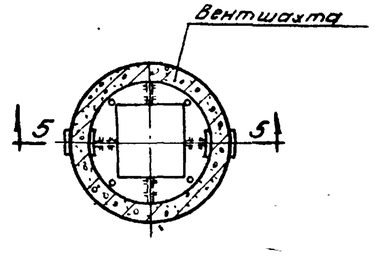

Примечание:

1. Стрелками показано направление ударной волны.

1968	Альбом типовых решений систем и устройств внутреннего оборудования сооружений гражданской обороны.	„УЗС" на воздуховоде, в камере (закрытое и открытое исполнение), в проеме и в вентшахте.	Типовой проект ТП К-Н-1-68 Часть II Раздел II Защитные устройства на воздухозаборах, воздуховыбросах и газовыхлопах

Лист КС-II-2

Главное управление Мосгорстройпроект-1 Мастерская N-18

Исполнил Копирова, Проверил Синицына

Савич В.С., Салтыкова Г.Б., Попов Я.Я., Гончарова, Синицына

Рук. мастерской, Гл. конструктор, Гл. инж. проекта, Гл. инж. проекта, Рук. гр. арх.

10275 3

Объект 18-68-1101

Арх. №

МЗС в камере (закрытое исполнение)

МЗС в камере (открытое исполнение)

МЗС в железобетонной вентшахте

МЗС на воздуховоде

Разрез 1-1

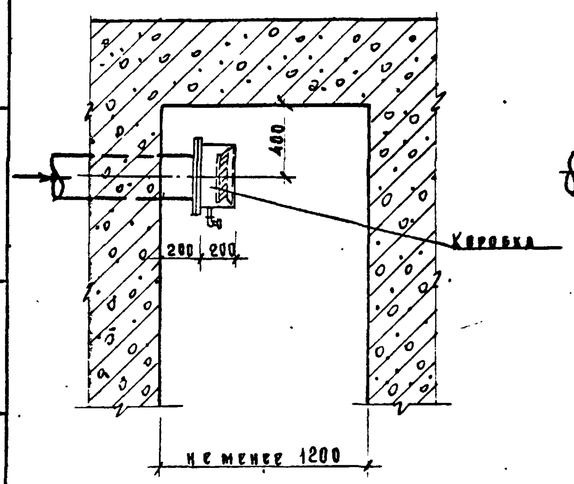

Разрез 2-2

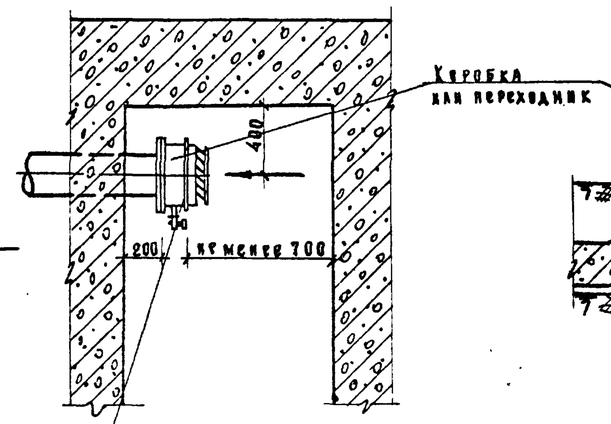

При установке на переходнике секция может быть закрыта кожухом

Разрез 3-3

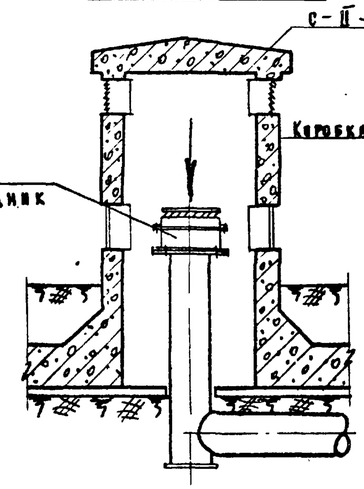

Разрез 4-4

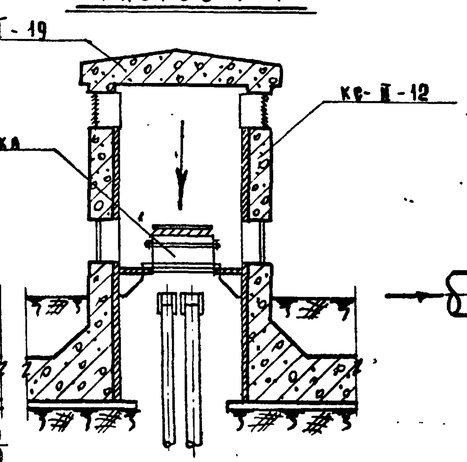

Разрез 5-5

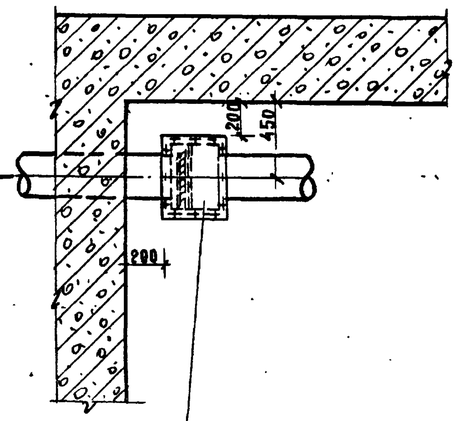

Коробка см. лист КС-II-9,10

План

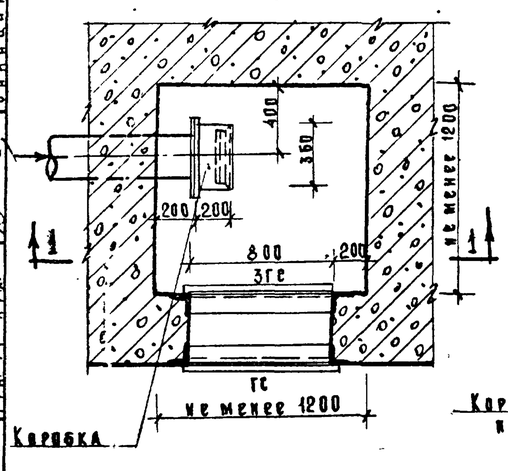

План

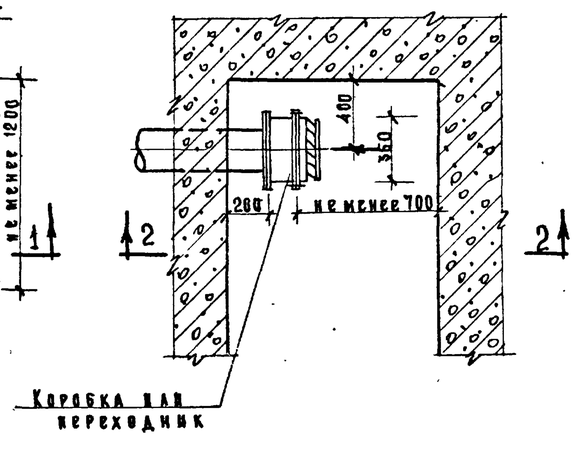

План

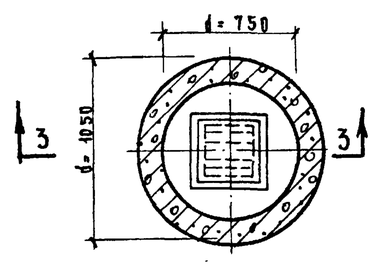

План

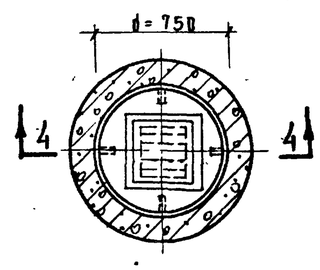

План

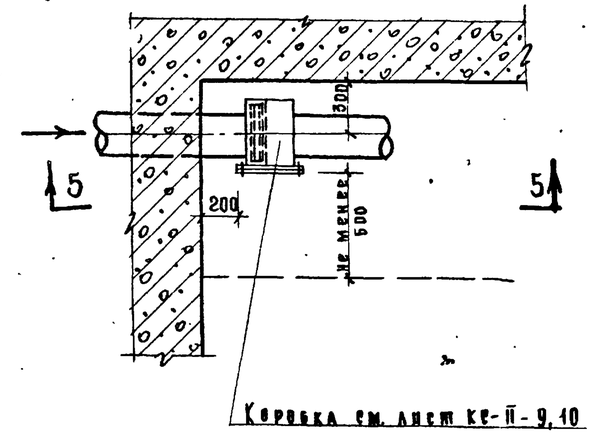

Коробка см. лист КС-II-9,10

Примечания:

1. Стрелками показано направление нагрузки.

1968г.	Альбом типовых решений систем и устройств внутреннего оборудования сооружений гражданской обороны	МЗС в камере (закрытое и открытое исполнение), в вентшахте и на воздуховоде.	Типовой проект ТП-К-Н-1-68 Часть II. Раздел II. Защитные устройства на воздухозаборах, воздуховыбросах и газовыхлопах — Лист КС-II-3

Главпу управления МОСПРОСКТ-1 Мастерская № 18

Рук. мастерск. Павич; Гл. конструкт. Галищев; Гл. инж. пр-та Попов; Гл. инж. пр-та Гончарова; Рук. гр. арх. Синицина

Исполнил Копирова; Проверил Кроверцева

Каткова; Семенова; Синицина

15

10275 4

Фасад

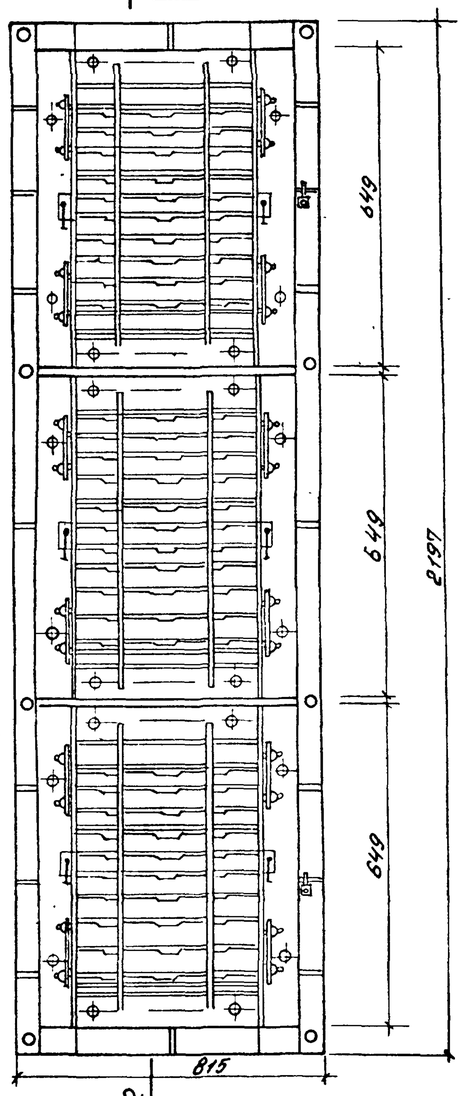

План

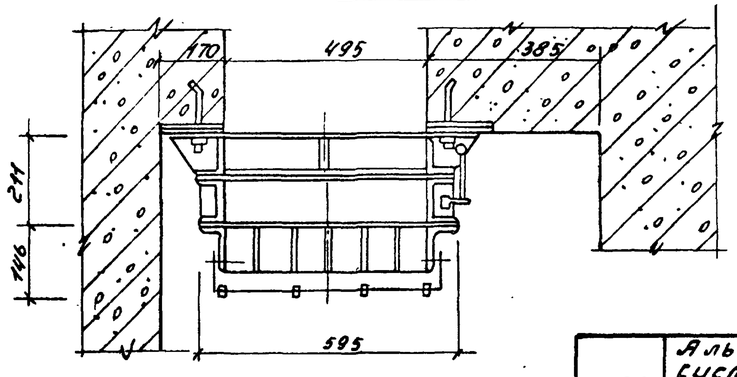

Узел-1

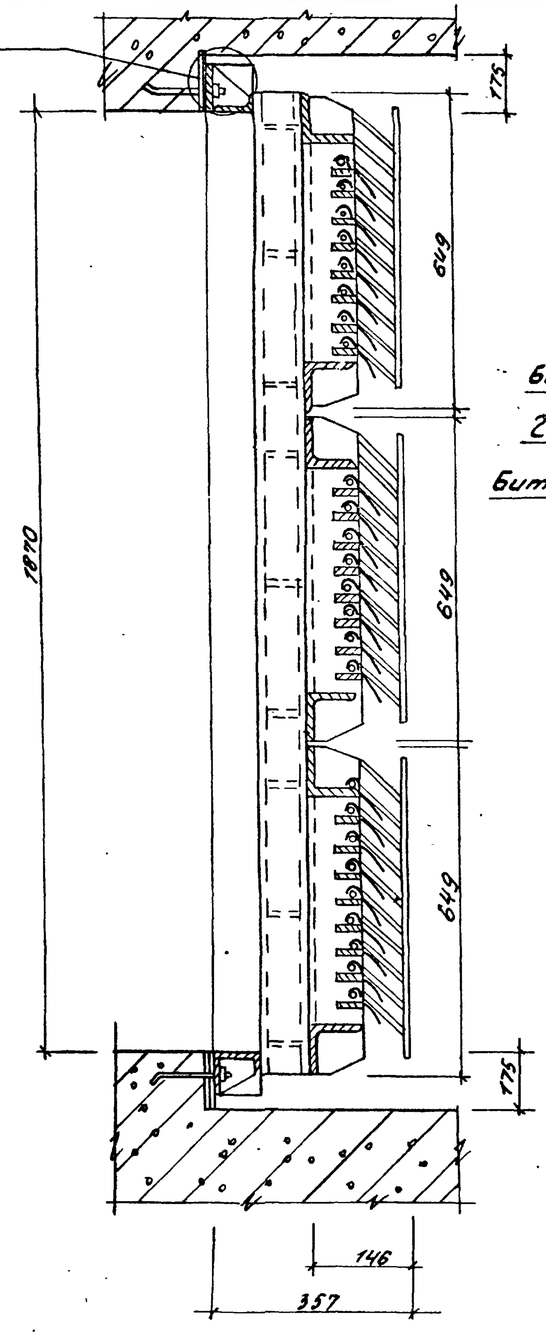

Разрез по 2-22

Узел-1

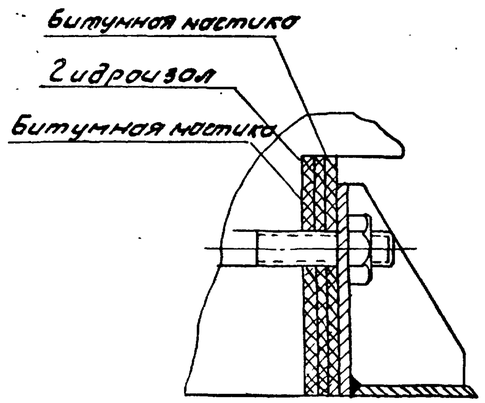

1968	Альбом типовых решений систем и устройств внутреннего оборудования сооружений гражданской обороны	Установка УЗС-25 в дверном проеме	Типовой проект ТДК-Н-1-68 Часть II Раздел II Защитные устройства на воздухозаборах, воздуховыбросах и газовых лопах	Лист КС-II-4

10275 5

Объект	18-68-110л
Арх. №	
Коврегина	
Семенова	
Гончарова	
Исполнил	Колпакова
Провери л	
Савич	
Сальщиков	
Попов	
Гончарова	
Синицина	
Рук. мастерской	
Гл. конструктор	
Гл. инж. проекта	
Рук. гр. арх.	
Глав. АПУ Управление Мосгорпроект-1 Мастерская № 18	

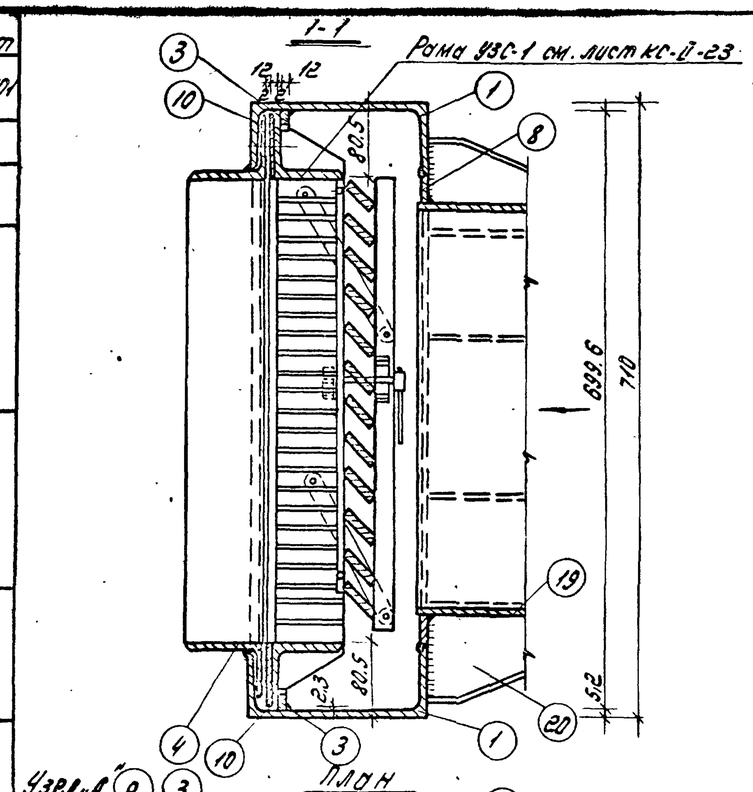

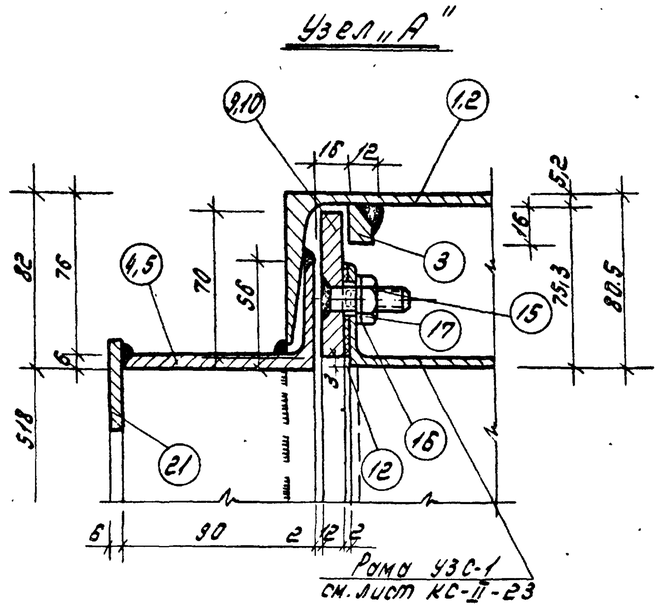

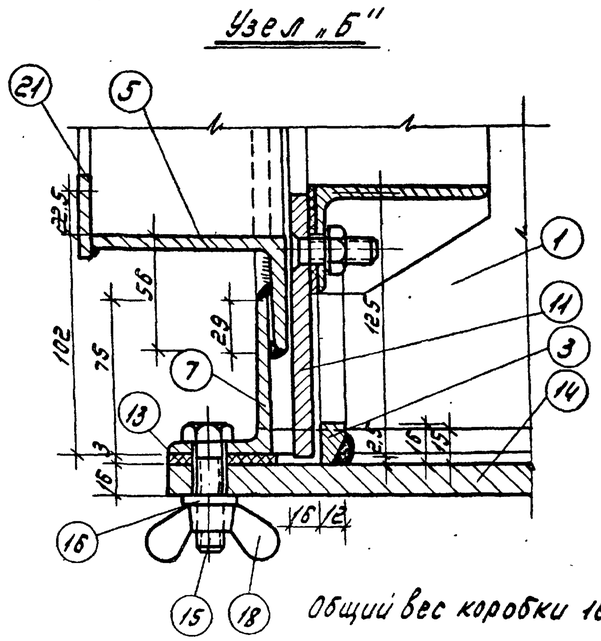

Общий вес коробки 161.78 кг.

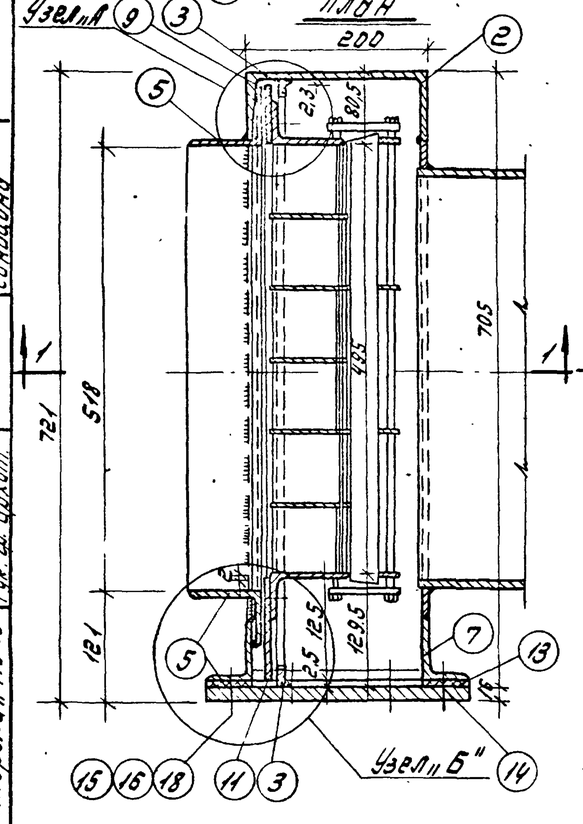

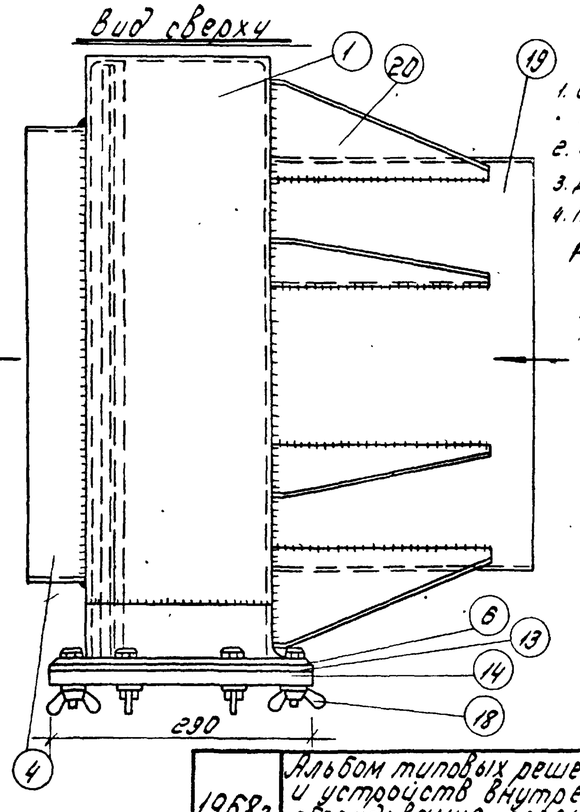

Примечания:

1. Стрелка показывает направление нагрузки.
2. Сечения 2-2 и 3-3 см. лист КС-II-7.
3. Детали коробки см. лист КС-II-8.
4. Позиция 21 (узлах А и Б) приваривается только к коробке при установке УЗС-1 на воздуховоде (общий вид лист КС-II-7)

NN поз.	Наименование	Длина мм	кол. шт	Вес кг. 1 поз.	Вес кг. общий	ГОСТ
20	Косынки из стали полосовой прокатной - 120х6	250	8	0.94	7.52	103-57
19	Патрубок из стальной трубы d=480х9	300	1	27.8	27.80	8732-58
18	Барашек М12-1	—	14	0.025	0.35	3032-66
17	Гайка М12	—	8	0.0172	0.14	5915-62
16	Шайба 12-011	—	22	0.00349	0.08	10450-68
15	Болт М12х50	—	22	0.0593	1.30	7798-62
14	Крышка коробки. Сталь прокатная широкополосная - 290х16	810	1	29.15	29.15	82-57
13	Паронитовая прокладка δ=3мм	190х810	1	0.26	0.26	481-58
12	Паронитовая прокладка δ=3мм	655х600	1	0.30	0.30	481-58
11	То же -125х12	695	1	8.20	8.20	"
10	То же -70х12	499	2	3.28	6.56	"
9	Элемент рамы для крепления УЗС-1 Сталь прокатная полосовая- 70х12	695	1	4.57	4.57	103-57
8	То же Сталь прокатная широкополосная - 549х6	555	1	5.85	5.85	82-57
7	То же ∟75х50х6	810	2	4.17	8.34	"
6	То же ∟75х50х6	288	2	1.55	3.10	"
5	То же ∟90х56х6	658	2	4.17	8.34	8510-57
4	Элемент коробки ∟90х56х6	630	2	4.00	8.00	8510-57
3	Сталь прокатная полосовая - 16х12	660	4	1.02	4.08	103-57
2	То же [N20	710	1	12.88	12.88	8240-56
1	Элемент коробки [N20	690	2	12.48	24.96	8240-56

1968г	Альбом типовых решений систем и устройств внутреннего оборудования сооружений гражданской обороны.	Коробка для установки УЗС-1 в камере (закрытое исполнение).	Типовой проект 704-Н-1-68 часть II Раздел II Защитные устройства на воздухозаборах, воздуховыбросах и газовыхлопах

Лист КС-II-5

10279 6

Вид сбоку

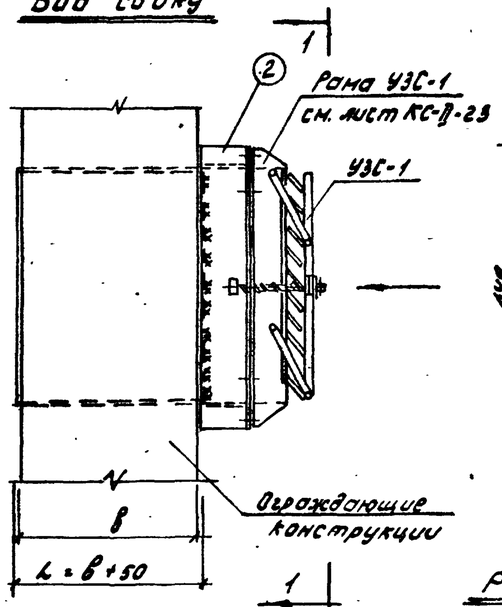

Вид по 1-1

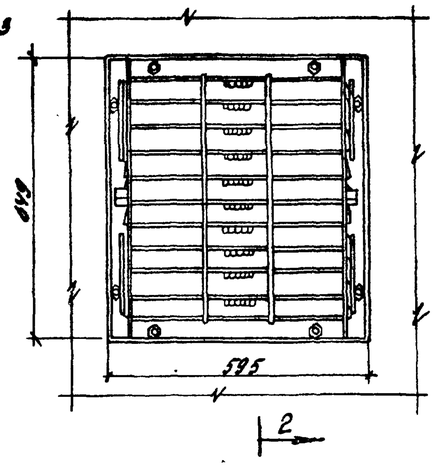

2-2

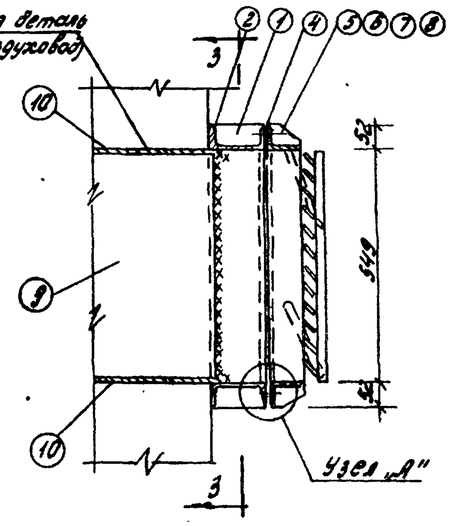

3-3

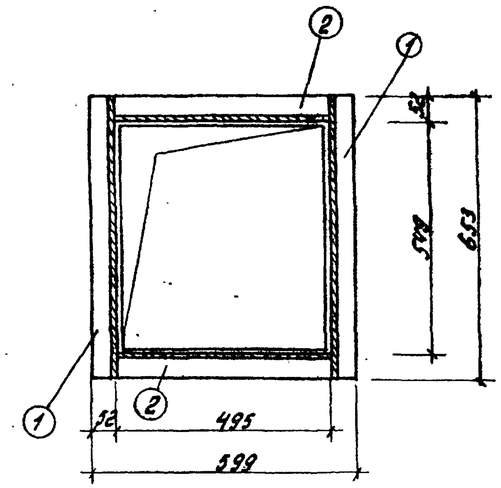

Рама из поз. 1 и 2

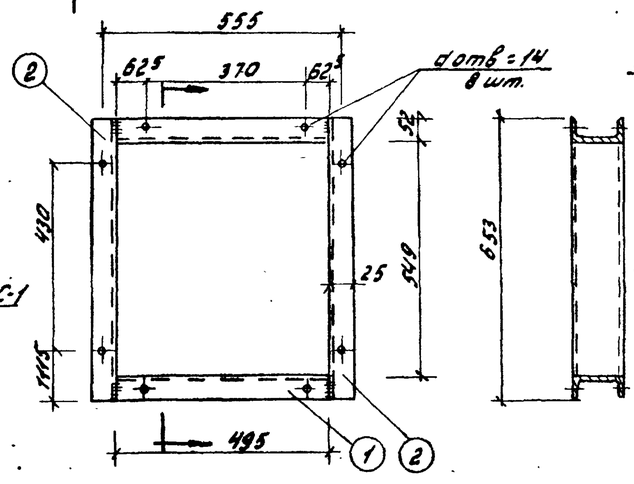

Поз. 4
(паронитовая прокладка)

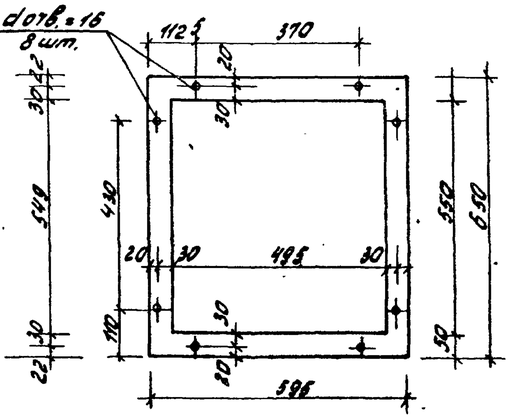

Узел „А"

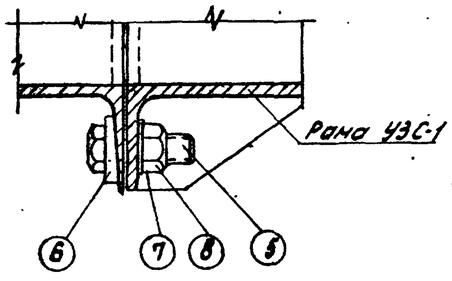

Примечания:

1. Стрелкой показано направление нагрузки.
2. Соединение элементов производить на сварке электродом марки Э-42 сплошным швом $h_{шв}$ = 8 мм.
3. Коробку после изготовления покрасить масляной краской за 2 раза.
4. Общий вид УЗС-1 см. лист КС-II-22.
5. Воздуховод закрепить на арматуре.

	Общий вес коробки (без учета УЗС) – 56.70 кг.					
10	Закладная деталь. Стенка из ст. прокатной широкополосной 4×4	450	2	6.98	13.96	В2-57
9	Закладная деталь. Стенка из ст. прокатной широкополосной 5×10×4	450	2	7.61	15,22	В2-57
8	Гайка М12	–	8	0,0172	0,14	5915-62
7	Шайба 12-011	–	8	0,0349	0,28	10450-68
6	Шайба 12-005	–	8	0,0348	0,28	10906-66
5	Болт М 12×40	–	8	0,050	0,40	7798-62
4	Паронитовая прокладка δ=3мм	–	1	0,2	0,20	481-58
3	Анкер ф 12 АI	660	4	0,585	2,34	
2	Элемент рамы [N12	653	2	6,79	13,58	8240-56
1	Элемент рамы [N 12	494	2	5,14	10,28	8240-56
NN поз	Наименование	Длина в мм.	Кол.	1 поз.	Общ.	ГОСТ
				Вес (кг.)		

1968	Альбом типовых решений систем и устройств внутреннего оборудования сооружений гражданской обороны	Коробка для установки УЗС-1 в камере (открытое исполнение)	Типовой проект 704-Н-168 Часть II Раздел II Защитные устройства на воздухозаборах, воздуховыбросах и газовыхлопах	Лист КС-II-6

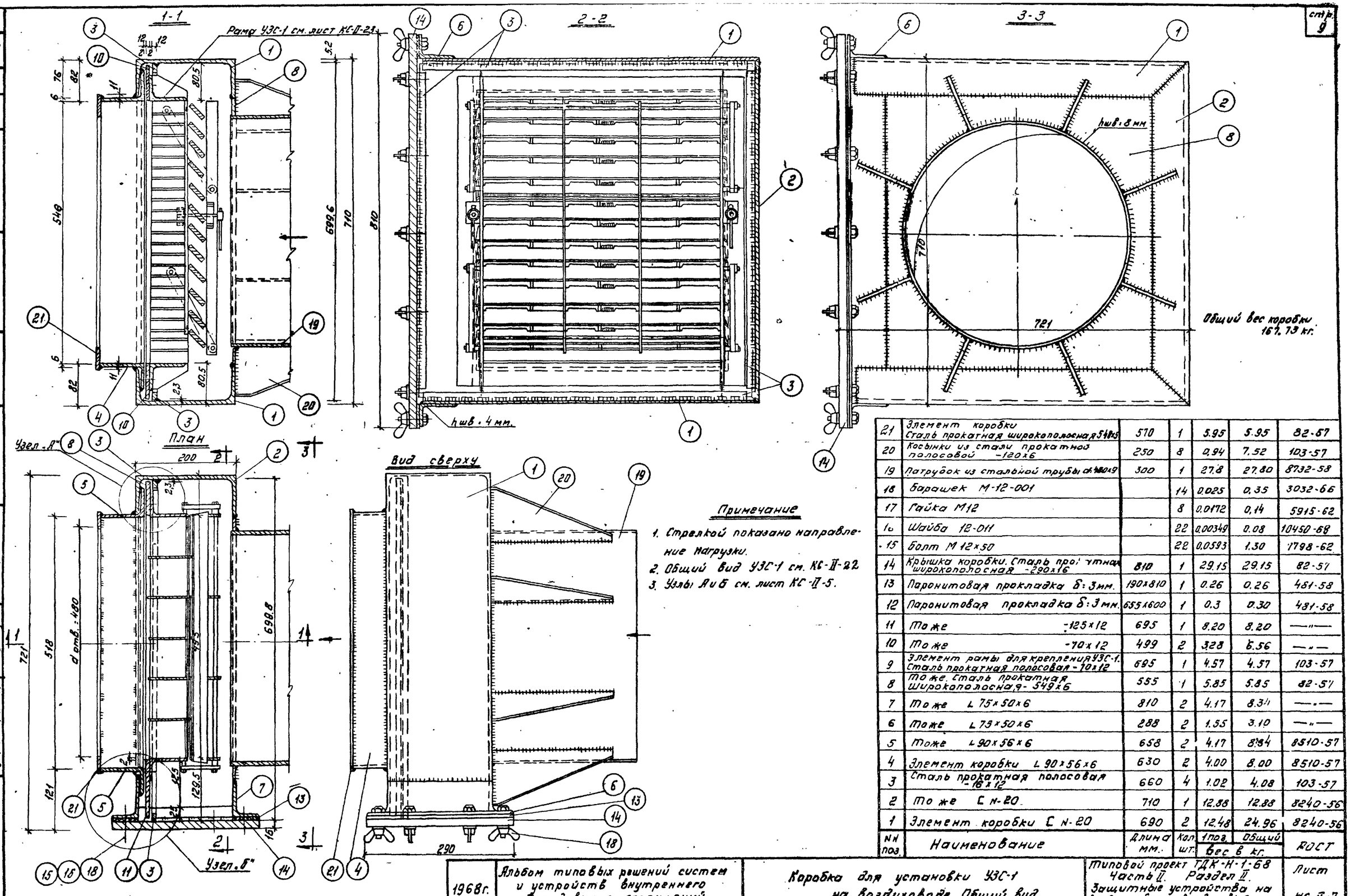

NN поз.	Наименование	Длина мм.	Кол. шт.	Вес в кг. 1 поз.	Вес в кг. Общий	ГОСТ
21	Элемент коробки Сталь прокатная широкополосная 549х5	570	1	5.95	5.95	82-57
20	Косынки из стали прокатной полосовой -120х6	250	8	0.94	7.52	103-57
19	Патрубок из стальной трубы ø 108х4	300	1	27.8	27.80	8732-58
18	Барашек М-12-001		14	0.025	0.35	3032-66
17	Гайка М12		8	0.0172	0.14	5915-62
16	Шайба 12-011		22	0.00349	0.08	10450-68
15	Болт М 12х50		22	0.0593	1.30	7798-62
14	Крышка коробки. Сталь прокатная широкополосная -290х16	810	1	29.15	29.15	82-57
13	Паронитовая прокладка δ: 3мм.	190х810	1	0.26	0.26	481-58
12	Паронитовая прокладка δ: 3мм.	655х1600	1	0.3	0.30	481-58
11	Тоже -125х12	695	1	8.20	8.20	—"—
10	Тоже -70х12	499	2	3.28	6.56	—"—
9	Элемент рамы для крепления УЗС-1. Сталь прокатная полосовая -70х12	695	1	4.57	4.57	103-57
8	Тоже. Сталь прокатная широкополосная - 549х6	555	1	5.85	5.85	82-57
7	Тоже ∟ 75х50х6	810	2	4.17	8.34	—"—
6	Тоже ∟ 73х50х6	288	2	1.55	3.10	—"—
5	Тоже ∟ 90х56х6	658	2	4.17	8.34	8510-57
4	Элемент коробки ∟ 90х56х6	630	2	4.00	8.00	8510-57
3	Сталь прокатная полосовая -16х12	660	4	1.02	4.08	103-57
2	Тоже [N-20	710	1	12.88	12.88	8240-56
1	Элемент коробки [N-20	690	2	12.48	24.96	8240-56

Объект 18-68-1101				
Арх. N-				
Коврыгина	Гончарова			
Исполнил	Копировал	Проверил		
Собич. В.С.	Сарищев Г.Б.	Попов Ю.Л.	Гончарова	Синичина
Рук. мастерской	Гл. конструктор	Гл. инж. проекта	Рук. гр. архит.	
Главпроектуправление МОСПРОЕКТ-1 Мастерская N-18				

1968г. Альбом типовых решений систем и устройств внутреннего оборудования сооружений гражданской обороны

Коробка для установки УЗС-1 на воздуховоде. Общий вид.

Типовой проект ТДК-Н-1-68 Часть II. Раздел II. Защитные устройства на воздухозаборах, воздуховыбросах и газовыхлопах

Лист КС-II-7

10275 8

Объект		
18-68-1101		
Арх. N-		
ГИП	Гончарова	
Инж.		
Исполнил	Копыров	
Проверил	Верин	
Гл. спец.	Савич В.С.	
Гл. конструктор	Салищев Г.Б.	
Гл. инж. проекта	Попов Л.А.	
Ст. инж. проекта	Гончарова	
Рук. гр. арх.	Синицина	
Гл. мастерской		
Рук. мастерской		

Главное Управление Мосгоспроектов N-1 Мастерская N-18

План

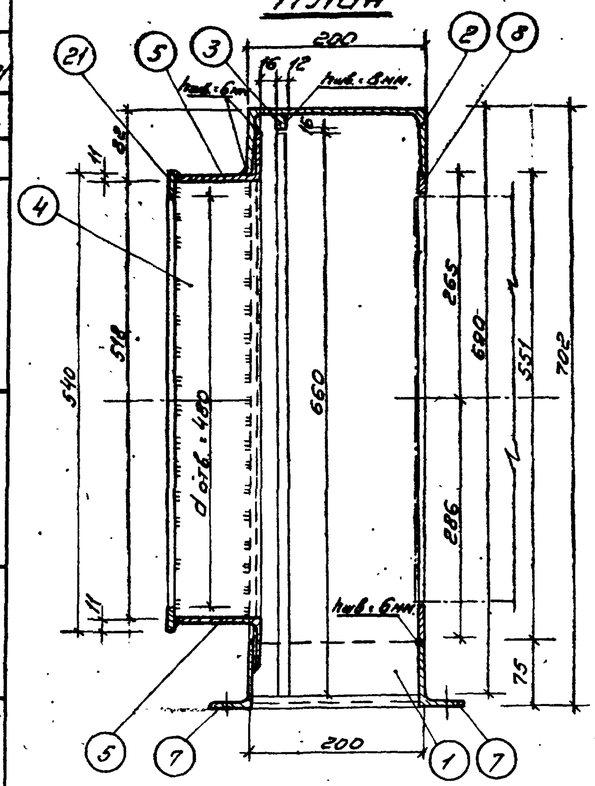

Рама из швеллеров поз. 1 и 2

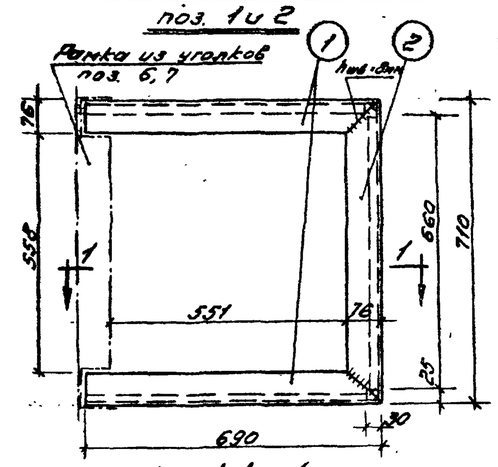

1-1

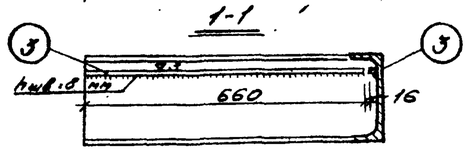

Рамка из уголков поз. 4 и 5

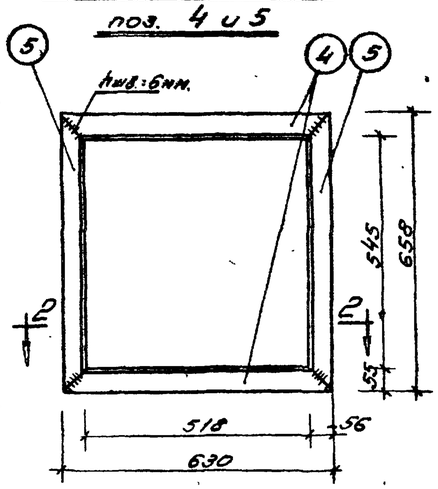

2-2

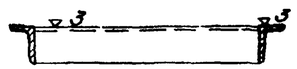

Рамка из уголков поз. 6, 7

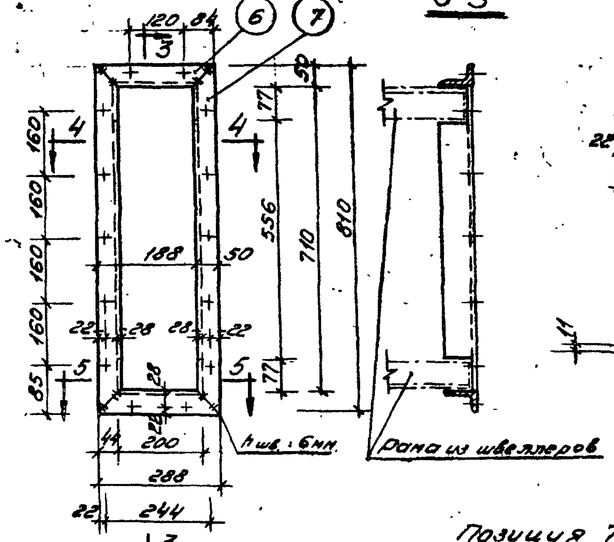

3-3

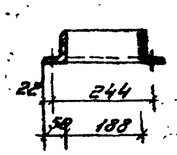

4-4

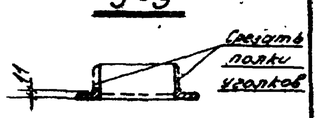

5-5

Позиция 7

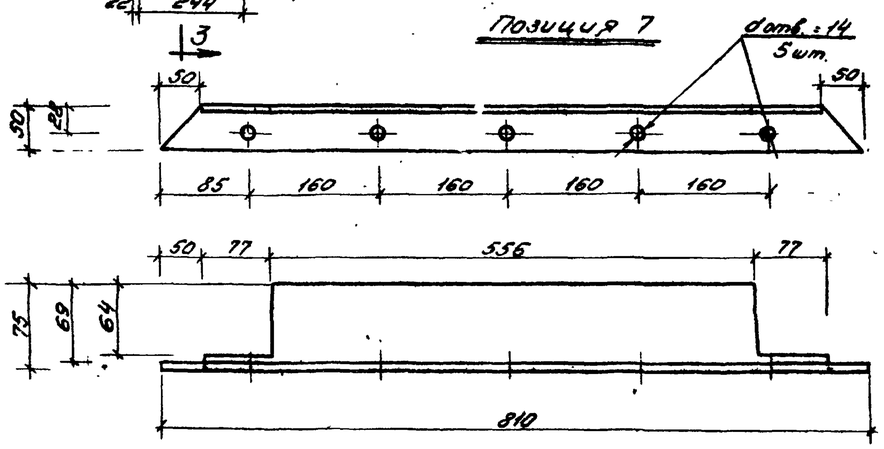

Позиция 6

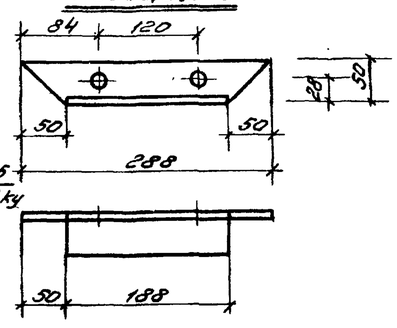

Позиция 8

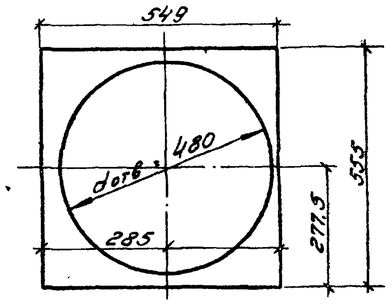

Позиция 21

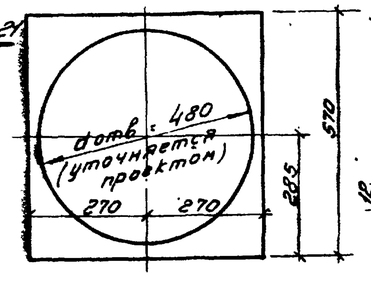

Б-Б

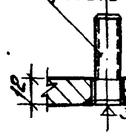

Рама для крепления УЗС-1

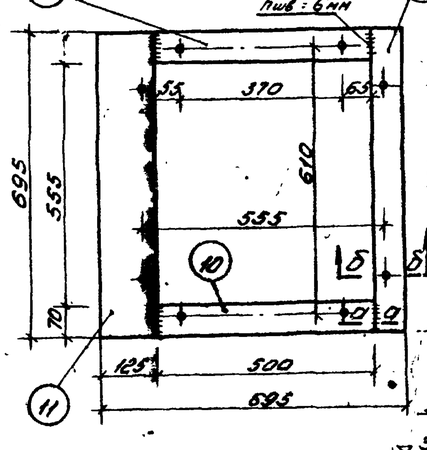

Позиция 12

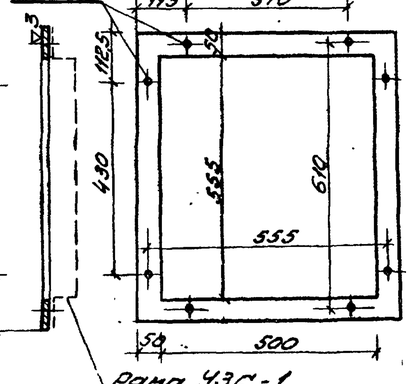

Позиция 13

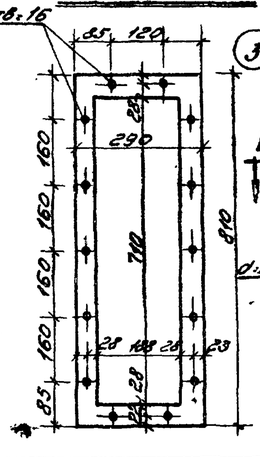

Позиция 14

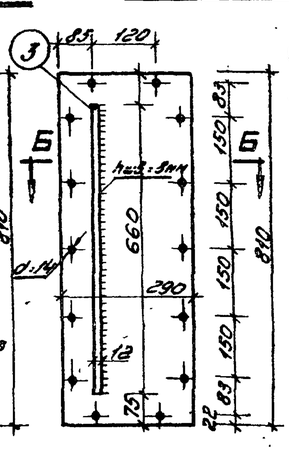

Б-Б

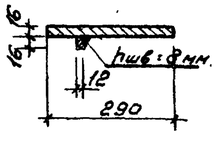

Патрубок поз. 19

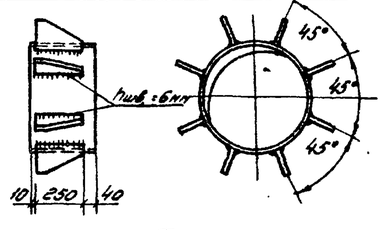

Позиция 20

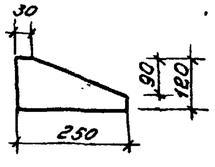

а-а

Рама УЗС-1 см. лист КС-II-23

Примечания:

1. Соединения элементов производить на сварке электродом марки Э-42 сплошным швом высотой hшв.: 6-8 мм. ГОСТ 9467-60.
2. Отверстия в деталях поз. 6, 7, 14 сверлить попарно.
3. Для коробки (УЗС-1 в камере - закрытое исполнение) поз. 21 не изготовлять.
4. Общий вид коробки см. лист КС-II-5, 7.
5. Окраске подлежат все поверхности деталей и узлов за исключением: резьбовых, оцинкованных, трущихся деталей из паронита.
6. Красить масляной краской за 2 раза.

1968	Альбом типовых решений систем и устройств внутреннего оборудования сооружений гражданской обороны	Коробка для установки УЗС-1 на воздуховоде и в камере. Детали.	Типовой проект ТПК-Н-1-68. Часть II. Раздел II. Защитные устройства на воздухозаборах, воздуховыбросах и газовых люках. Лист КС-II-8

Объект 18-68-110

Арх. №

1-1 (М=1:5)

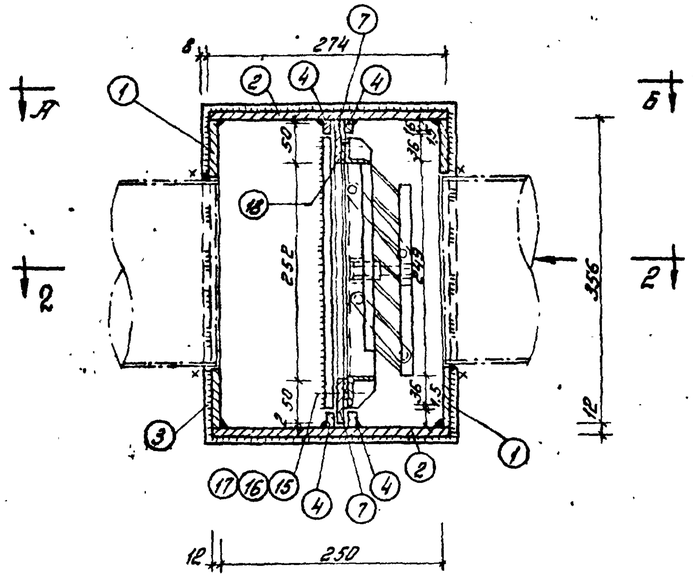

3-3

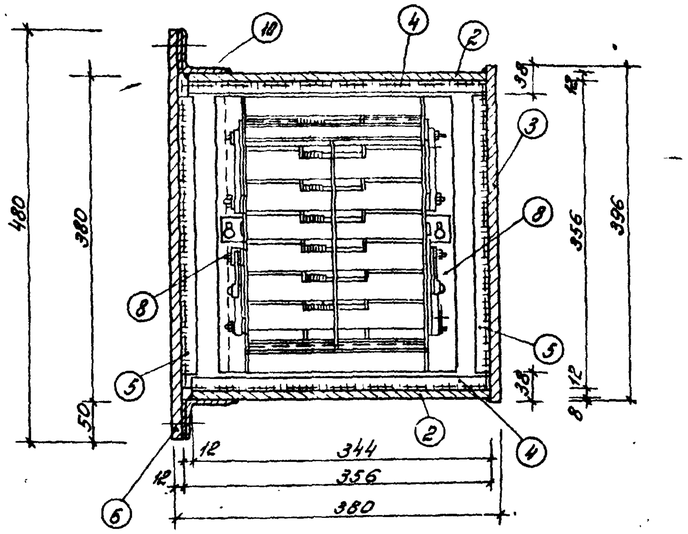

По В-Г

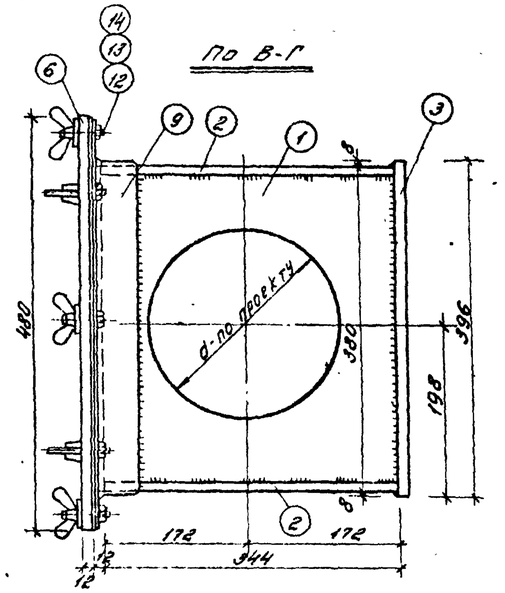

Общий вес коробки (без МЭС) - 77,07 кг.

2-2 (план)

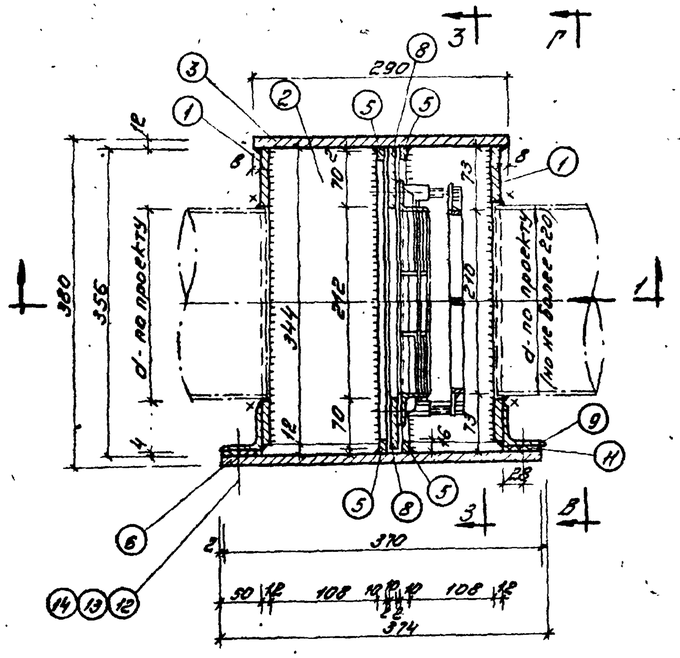

По А-Б (план)

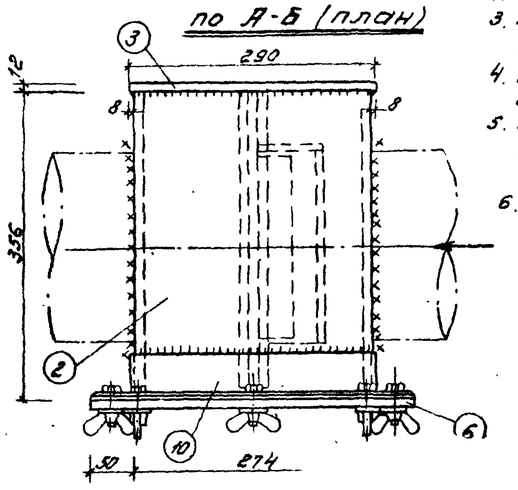

Примечания:

1. Конструкция коробки и детали даны на листе КС-II-10.
2. Общий вид МЭС дан на листе КС-II-17.
3. Паронитовая прокладка поз. 18 дана на листе КС-II-19.
4. „МЭС" крепится к раме поз. 7, 8 болтами М10.
5. Грунтовать грунтовкой н. 138 ГОСТ 4056-63 и красить масляной краской два раза.
6. Стрелка указывает направление нагрузки.

NN поз	Наименование	Длина мм.	Кол. шт.	Вес кг. 1 поз	Вес кг. Общий	ГОСТ
18	Паронитовая прокладка δ=3 мм.	—	1	0,7	0,10	481-58
17	Гайка М10	—	8	0,012	0,10	5915-62
16	Шайба 10-011	—	8	0,021	0,02	10450-68
15	Болт М10х35	—	8	0,0326	0,26	1798-62
14	Барашек М12-1	—	12	0,025	0,30	3032-66
13	Шайба 12-011	—	12	0,00349	0,04	10450-68
12	Болт М12х45	—	12	0,0549	0,65	7798-62
11	Паронитовая прокладка δ=4 мм.	—	1	0,30	0,30	481-58
10	L 50х5	374	2	1,41	2,82	8509-57
9	L 50х5	480	2	1,81	3,62	8509-57
8	Ст. прокатная полосовая - 70х10	352	2	1,94	3,88	103-57
7	Ст. прокатная полосовая - 50х10	211	2	0,83	1,66	103-57
6	Ст. прокатная широкополосная - 370х12	480	1	17,3	17,3	82-57
5	Ст. прокатная полосовая - 16х10	320	4	0,408	1,64	103-57
4	Ст. прокатная полосовая - 16х10	343	4	0,43	1,72	103-57
3	Ст. прокатная широкополосная - 290х12	396	1	10,76	10,76	82-57
2	Ст. прокатная широкополосная - 343х12	274	2	8,95	17,90	82-57
1	Ст. прокатная широкополосная - 343х12	355	2	11,4 / 7,15	14,30	82-57

1968	Альбом типовых решений систем и устройств внутреннего оборудования сооружений гражданской обороны	Коробка для установки МЭС на воздуховоде. Общий вид.	Типовой проект 11К-Н-1-62 Часть II Раздел II Защитные устройства на воздухозаборах, воздуховыбросах и газовых люках.	Лист КС-II-9

Гл. инж. проекта	Попов	
Рук. мастерской		
Гл. инж. проекта	Гончарова	
Рук. гр.	Синицина	
Исполнил	Савич	
Проверил	Попов	
Нач. отд.		
Гл. арх.		

Гл. инж. АПУ

Мосгипроспецсантехмонтаж

Мосгипроспецсантехмонтаж Мастерская N-18

10275 10

Объект	
18-68-1101	
Арх. N-	

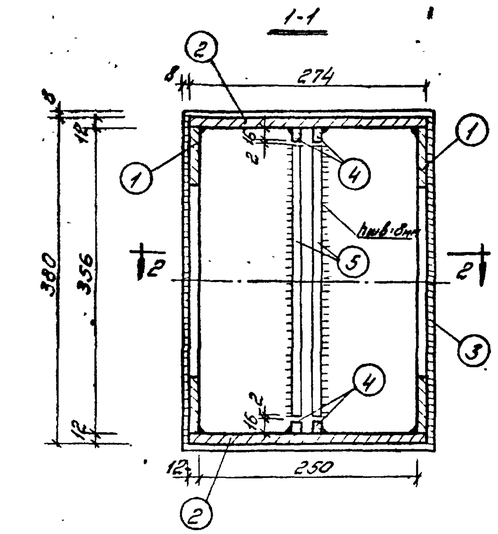

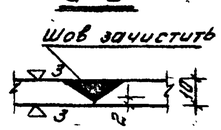

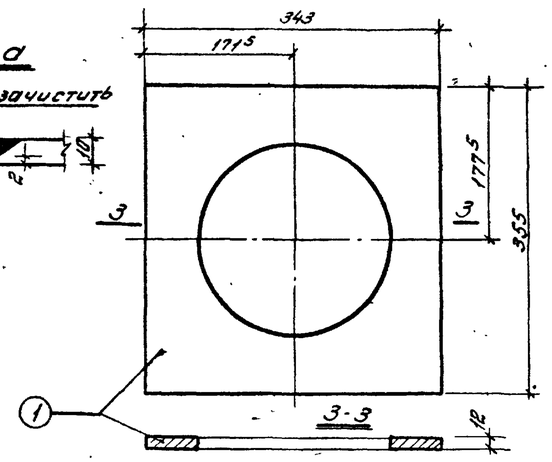

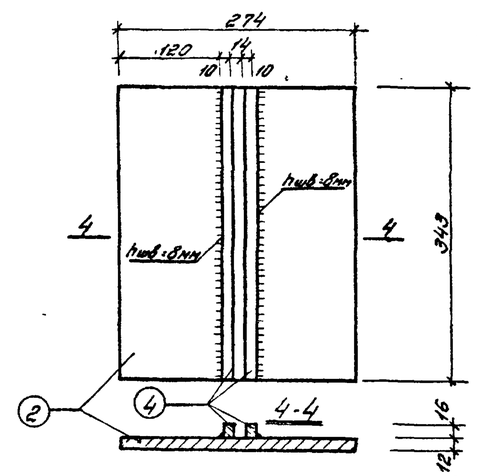

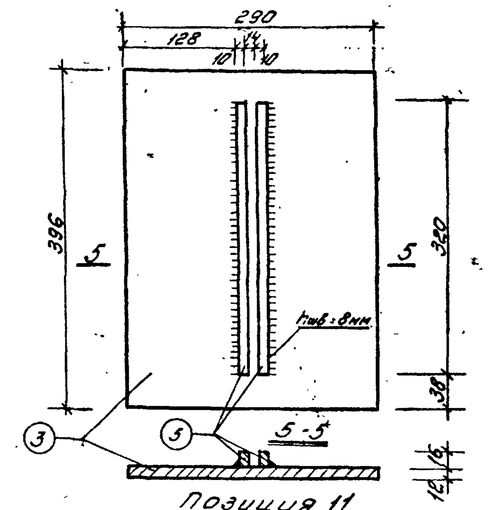

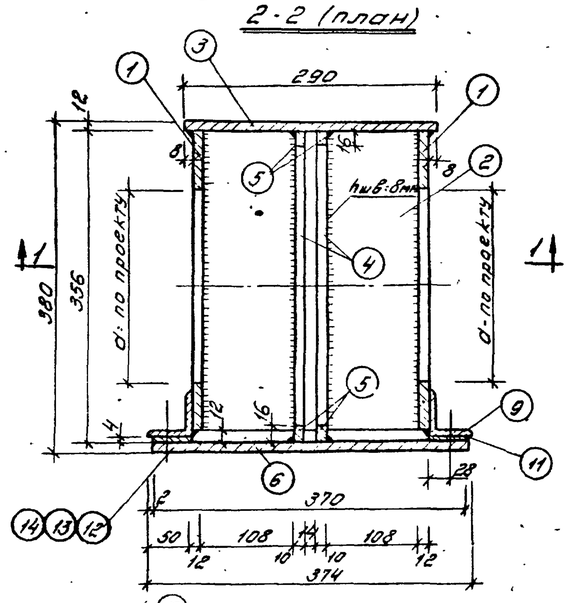

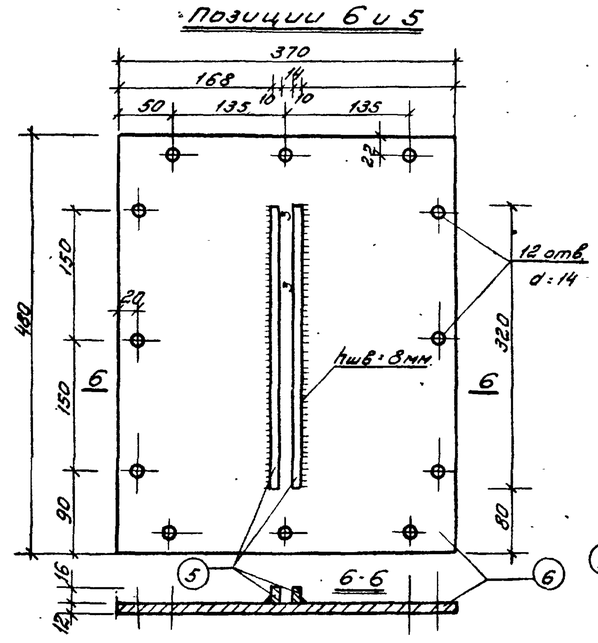

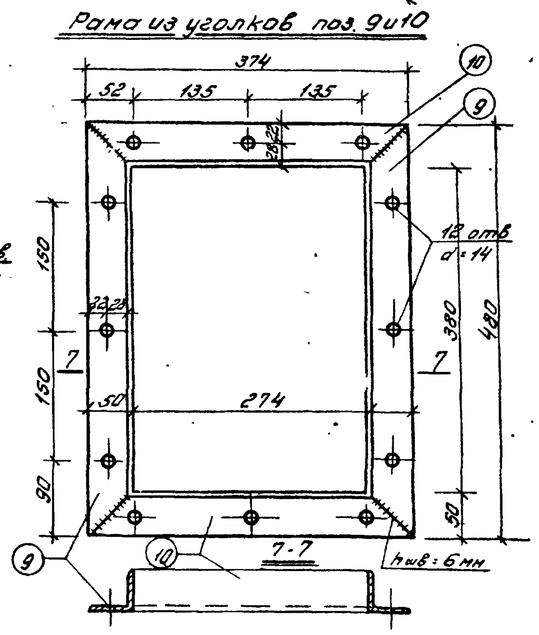

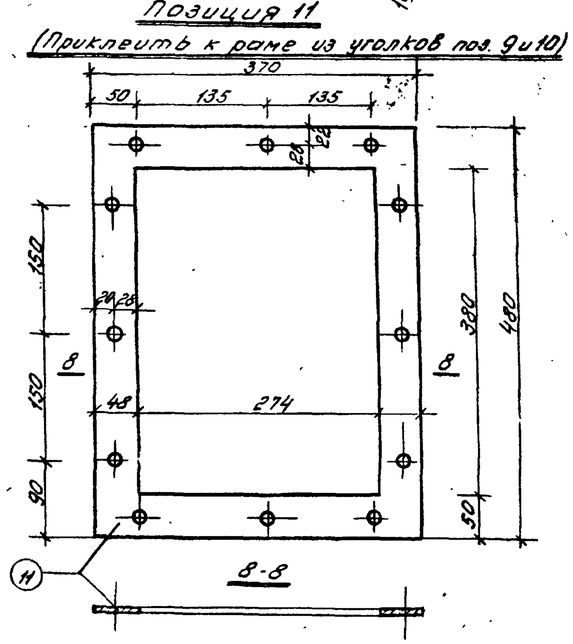

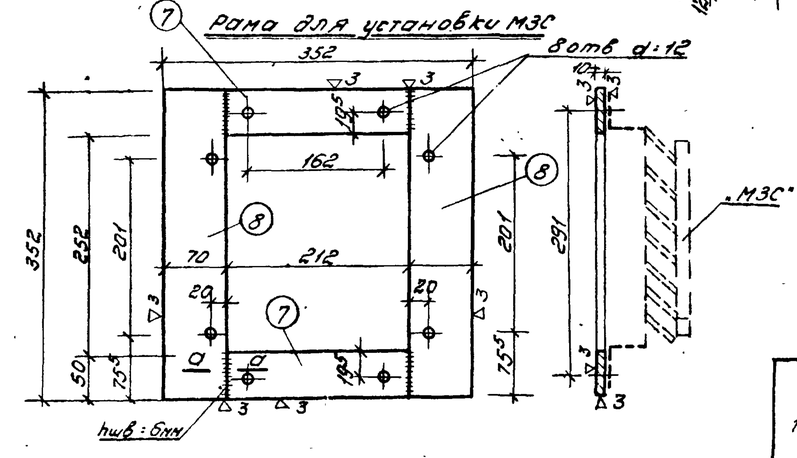

Примечания:

1. Переход от шва к основному материалу должен быть плавным без подрезов.
2. Варить электросваркой, электродами марки Э-42А ГОСТ 9467-60.
3. Отверстия в раме поз. 9, 10 и 8 крышке поз. 6 сверлить попарно.
4. Общий вид коробки с установкой секции УЗС-1 см. лист КС-II-5,7
5. Грунтовать грунтовкой ГФ-20 ГОСТ 4056-63 и красить масляной краской за два раза.
6. Допуски по перекосам и размерам 1мм.

Гл. инж. проекта	Гончарова			
Гл. инж. проекта	Попов	Проверил		
Гл. конструктор	Солнцев	Копировал		
Рук. мастерской	Савич	Исполнил		
Гл. инж.				
Рук. гр. арх.	Синицина			

Главное Управление Мосгорпроект-1 Мастерская N 18

1968	Альбом типовых решений систем и устройств внутреннего оборудования сооружений гражданской обороны	Коробка для установки МЗС на воздуховоде. Детали.	Типовой проект ТДК-Н-1-68 Часть II Раздел II Защитные устройства на воздухозаборах, воздуховыбросах и газовых люфах	Лист КС-II-10

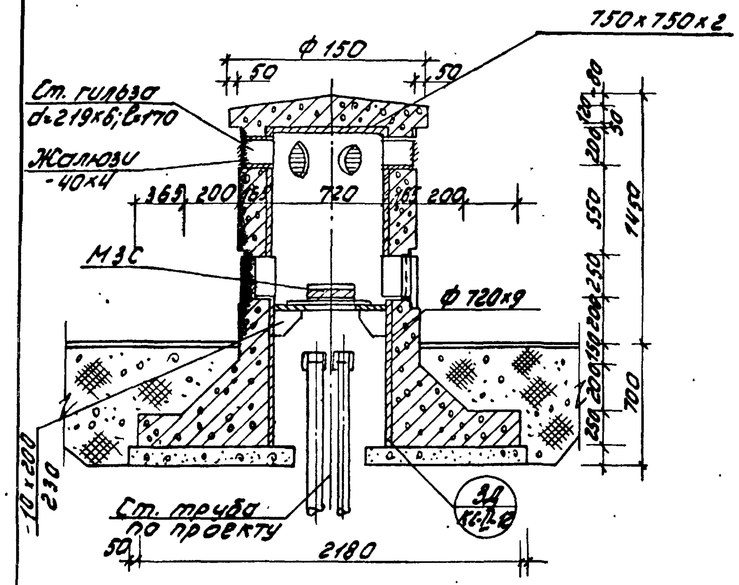

5-5

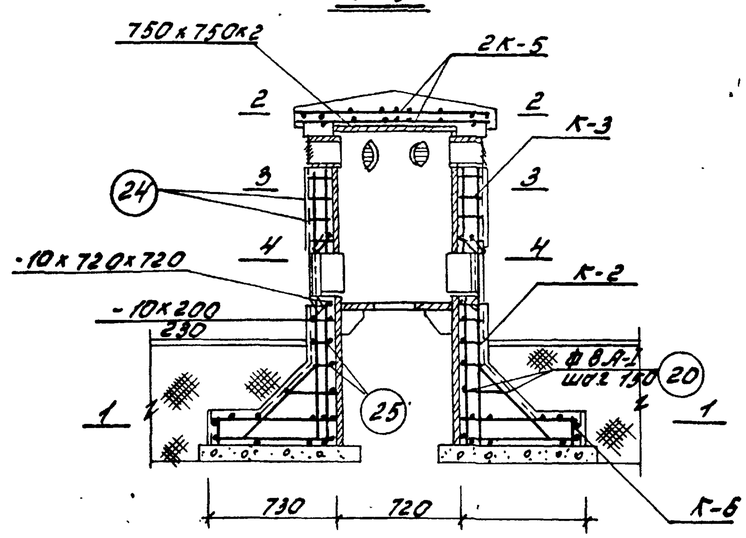

2-2

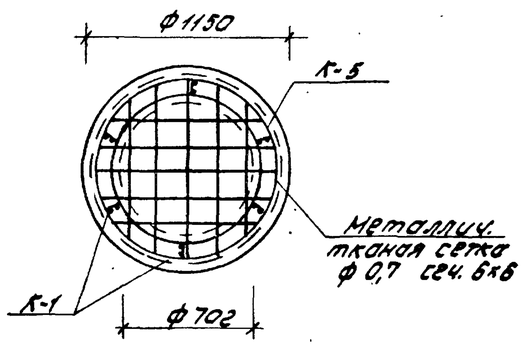

1-1

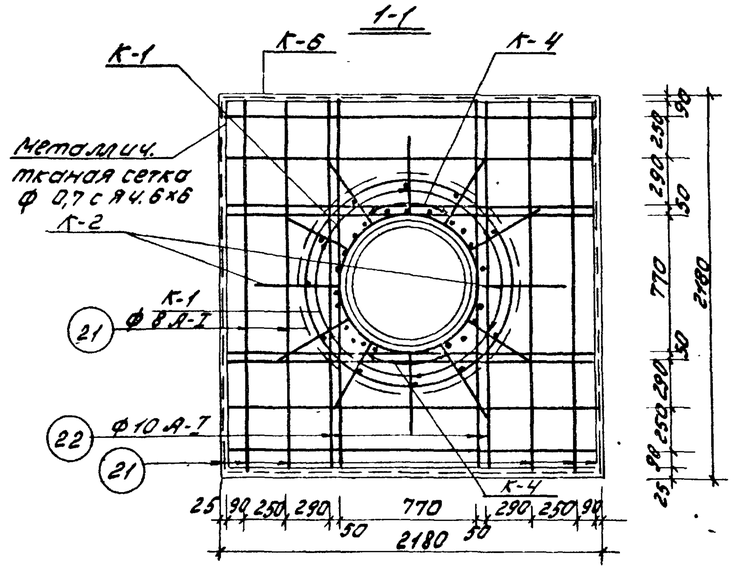

4-4

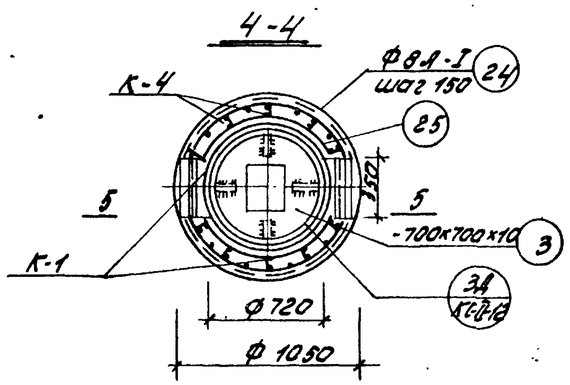

3-3

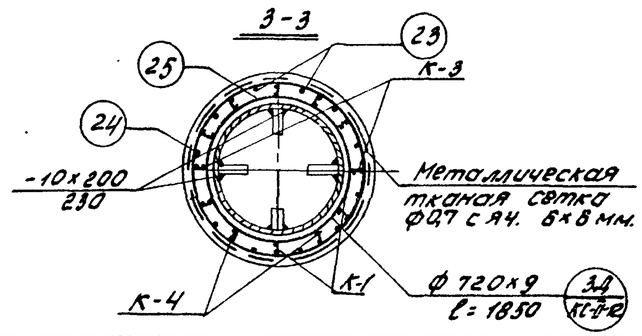

Расход материалов.

N п.п.	Наименование	Ед.изм.	Кол-во
1.	Бетон М „200"	м³	1.9
2	Арматура ж.бет. конструк.	кг.	182.07
3	Расход арматуры на 1м³ бет	кг	96
4	Затирка поверхности	м²	14.50
5	Однаэка горячим битумом за 2р. (горизонт. поверх.)	м²	2.05
6	То же (вертик. поверхность)	м²	3.65
7	Закладная деталь	кг	385
8	Установка смотров. люка	кг	
9	Бетонная подготовка М „50"	м³	0.55

Примечания:

1. Спецификацию арматуры и закладную металлическую деталь см. лист КС-II-12. КС-II-13.
2. Арматурные каркасы см. лист КС-II-12.
3. Концы каркаса К-1 приварить к каркасу К-5.

1968	Альбом типовых решений систем и устройств внутреннего оборудования сооружений гражданской обороны	Железобетонная вентшахта для установки МЗС Опалубка и армирование.	Типовой проект ТПК-Н-1-68 Часть -II Раздел-II Защитные устройства на воздухозаборах, воздуховыбросах и газовыхлопах	Лист КС-II-11

Спецификация арматуры вентшахты с установкой МЗС

Тип каркаса	Эскиз	№№ поз.	Диаметр сеч. ар-ры ф мм	Длина мм	Кол-во штук на 1 карк.	Кол-во штук на все	Общая длина м
К-1 6шт	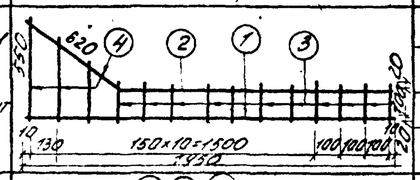	1	16А-II	1950	1	6	11.7
		2	16А-II	2130	1	6	12.8
		3	8А-I	140	11	66	9.24
		4	8А-I	270÷570	3	18	7.56
К-2 2шт	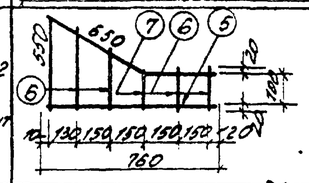	5	16А-II	760	1	2	1.52
		6	16А-II	940	1	2	1,88
		7	8А-I	140	3	6	0,84
		8	8А-I	270÷570	3	6	2.52
К-3 2шт	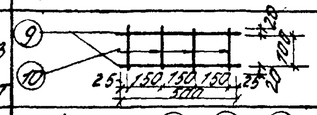	9	16А-II	500	2	4	2.0
		10	8А-I	140	4	8	1,12
К-4 4шт	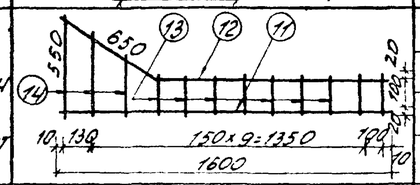	11	16А-II	1600	1	4	6,4
		12	16А-II	1780	1	4	7,1
		13	8А-I	140	9	36	5,04
		14	8А-I	270÷570	3	12	5.05
К-5 2шт	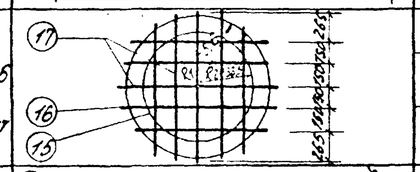	15	8А-I	2420	1	2	4.84
		16	8А-I	3550	1	2	7,1
		17	8А-I	960÷1130	10	20	21.0
К-6 4шт	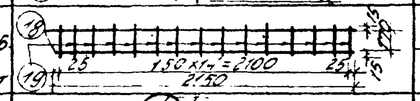	18	8А-I	2150	2	8	17,2
		19	6А-I	200	15	60	12,0
Отдельные стержни	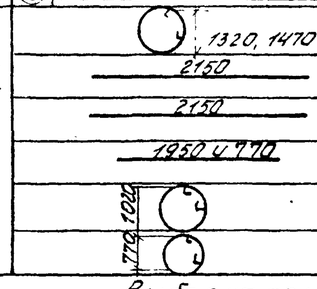	20	8А-I	4440 / 4620	—	1/1	8.76
		21	8А-I	2150	—	12	25.8
		22	10А-I	2150	—	16	34.4
		23	10А-I	770 / 1950	—	4/8	18.67
		24	8А-I	3360	—	7	23.5
		25	8А-I	2420	—	9	21.7

Выборка арматуры вентшахты с МЗС

№ п.п	Класс ф мм	Класс А-I 6	Класс А-I 8	Класс А-I 10	Класс А-II 16	Тканая сетка ф0,7 с яч. 6х6 мм
1	Общая длина м	12.0	162.2	53,07	43,5	137 м²
2	Общий вес кг	2.67	64.0	32,7	68,5	15,2
	Итого:					183,07кг

Закладная деталь ЗД

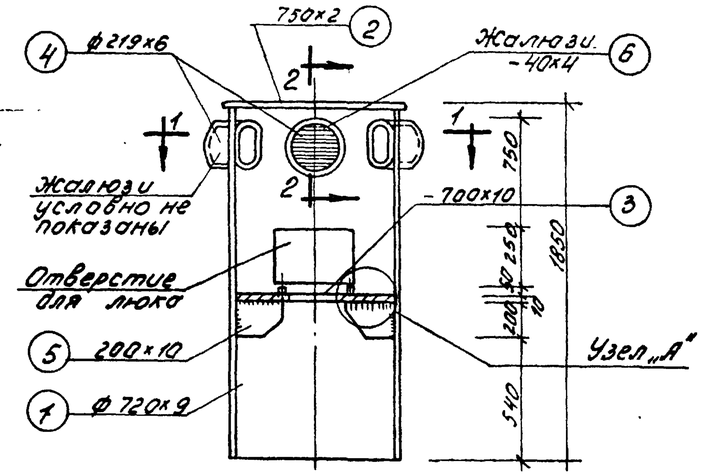

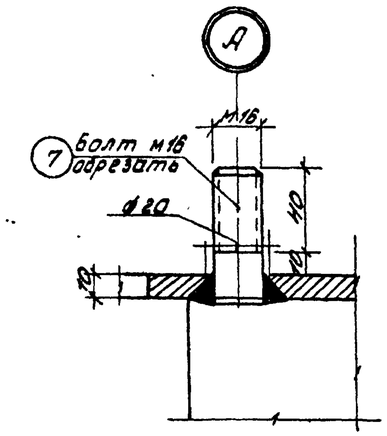

1-1

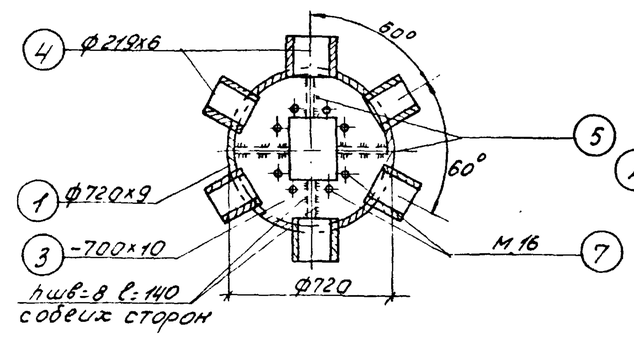

2-2

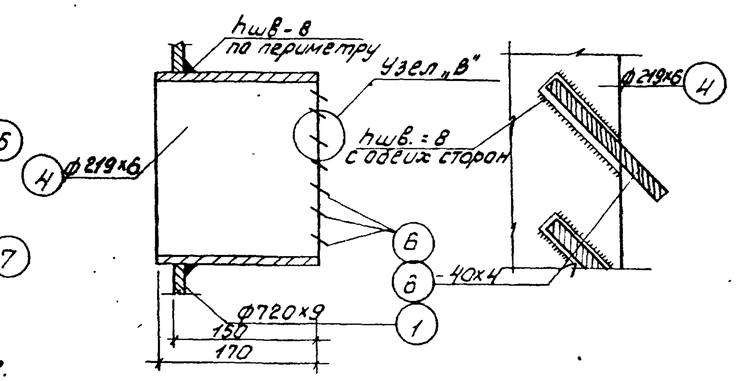

Вес марки – 384.98 кг.

Марка	№№ поз.	Наименов.	Кол-во шт.	Материал	Кол-во матер. м	Един. вес	Общ. вес в кг
Закладная деталь	7	Болт М16×60	8	—		0,167	1,36
	6	-40×4	42	Сталь полосовая	80÷205	0,19	7,98
	5	-200×10	4	Сталь полосовая	0,23	3,61	14,44
	4	Труба	6	Труба ст. ф219×6	0,17	5,36	32.16
	3	-700×10	1	Сталь широкополосная	0,7	30,22	30,22
	2	-750×2	1	Сталь широкополосн.	0,75	6.92	6.92
	1	Труба	1	Труба ст. ф720×9	1,85	291.9	291.9

Спецификация металла на марку ЗД

Примечания:

1. Все неоговоренные швы hшв=4мм
2. Сварку производить электродами Э-42
3. После установки, все металлические детали покрасить масляной краской за 2 раза
4. Расход тканой сетки учтен для „безопалубочного бетонирования."

1968	Альбом типовых решений систем и устройств внутреннего оборудования сооружений гражданской обороны	Железобетонная вентшахта для установки МЗС. Спецификация арматуры. Общий вид закладной детали. Спецификация	Типовой проект ТК-Н-1-68 Часть II Раздел II Защитные устройства на воздухозаборах, воздуховыбросах и гермозадвижках	Лист ГС-II-12

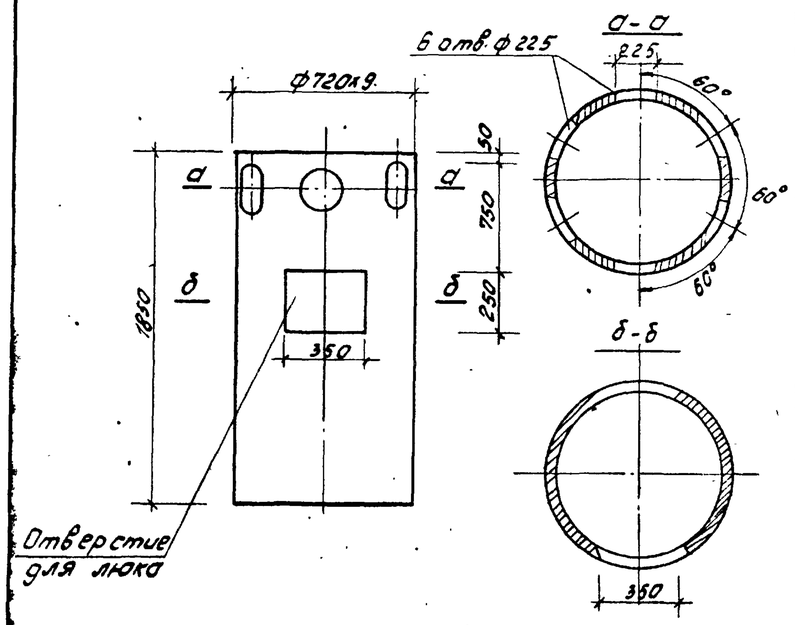

Кол-во	1	Корпус	N дет.	1
Материал	Ст. 3		N сб. черт.	КС II-12
Вес 1 дет.	269.74			
кг			Масштаб	1:20

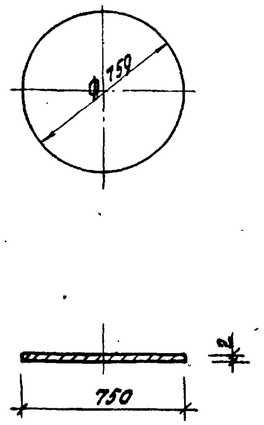

Кол-во	1	Заглушка	N дет.	2
Матер.	Ст. 3		N сб. черт	КС-II-12
Вес 1 дет.	7.75			
кг			Масштаб	1:20

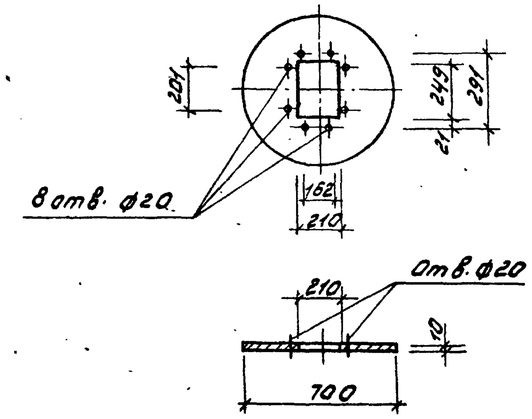

Отверстие сверлить по оборудованию

Кол-во	1	Фланец	N дет.	3
Материал	Ст 3		N сб. черт.	КС-II-12
Вес 1 дет.	29.00			
кг	26		Масштаб	1:20

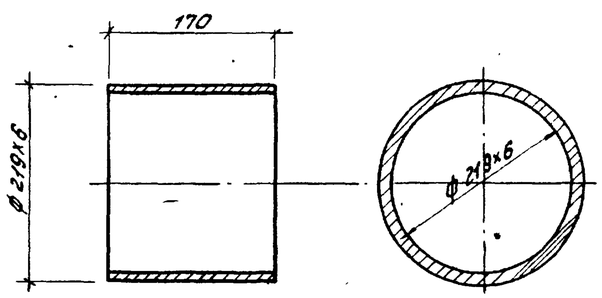

Кол-во	6	Патрубок	N дет.	4
Материал	Ст. 3		N сб. черт	КС-II-12
Вес 1 дет.	5.35			
кг.			Масштаб	1:5

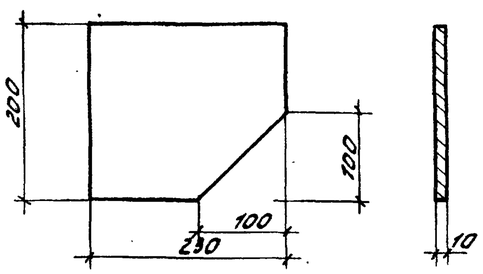

Кол-во	4	Ребро	N дет.	5
Материал	Ст. 3		N сб. черт.	КС-II-12
Вес 1 дет.	3.30			
кг			Масштаб	1:5

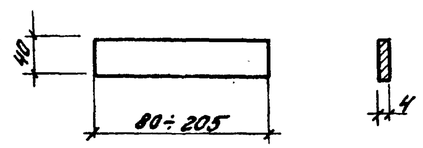

Кол-во	42	Жалюзи	N дет.	6
Материал	Ст. 3		N сб. черт.	КС-II-12
Вес 1 дет.	0,26			
кг			Масштаб	1:10

1968	Альбом типовых решений систем и устройств внутреннего оборудования сооружений гражданской обороны	Железобетонная вентшахта для установки МЗС. Закладная деталь.	Типовой проект 14К-Н-1-88 Часть II Раздел II Защитные устройства на воздухозаборах, воздуховыбросах и газовыхлопах	Лист КС-II-13

Техническое описание противовзрывного устройства, шифр „МЗС"
Объект № 258-20-10

Назначение.

Противовзрывные устройства служат для защиты вентиляционных отверстий объектов Гражданской Обороны от воздействия ударной волны большой длительности с давлением от 0,3 до 10 кг/см²

Описание конструкции

Противовзрывное устройство состоит из малогабаритной защитной секции МЗС черт. 02000, металлического кожуха черт. 01000 и переходника черт. 03000

А. Малогабаритная защитная секция МЗС представляет собой раму прямоугольной формы, изготовленную из уголков 36×36×3 с вваренными в нее ребрами жесткости, которые образуют ячейки.

Ячейки закрываются под действием ударной волны лопастями черт. 02001, которые в рабочем положении поддерживаются пружинами черт. 02007 под углом 45°

Лопасти устанавливаются в решетке черт. 02010 на осях черт. 02006.

Угол наклона лопастей может регулироваться от 0 до 45° при помощи специальной подвижной рамы черт. 02020, которая соединяется с решеткой при помощи рычагов черт. 02030, с двумя отверстиями ø8, закрепленных на осях черт. 02033 и черт. 02028

В зависимости от угла наклона лопастей рабочий ход подвижной решетки также меняется в пределах от 0 до 28 мм. Регулировка производится двумя специальными винтами черт. 02004, которые соединяют рамку черт. 02020 с упором.

1. Решетка черт. 02010 представляет собой сварную конструкцию из уголков 36×36×3, 13-ти горизонтальных пластин черт. 02022 из двух вертикальных ребер черт. 02023 и черт. 02024. К уголкам черт 02016 и черт. 02026 приварены по две оси черт. 02028 на которые насаживаются рычаги.

2. Рама черт. 02020 представляет собой сварную конструкцию из полос 16×5 мм. к которым привариваются с двух сторон 4оси черт. 02033.

Б. Металлический кожух черт. 01000 выполнен в виде сварного короба из листов толщиной 2 мм.

В трех боковых стенках кожуха предусмотрены отверстия для забора/удаления/ воздуха, закрытые металлической решеткой Кожух закрывает защитную секцию и крепится с переходником черт. 03000 при помощи болтов.

В. Переходник черт. 03000 также представляет собой сварную металлическую конструкцию из листовой стали. В верхней части к переходнику на болтах через прокладку из паранита черт. 00001 крепится защитная секция и кожух. В нижней части к нему крепится также с помощью болтов ВЗУ-200.

Основные технические характеристики

NN п/п	Наименование характеристики	Единицы измерен.	Величины характеристики
1.	Давление ударной волны	кг/см²	10
2.	Воздухопроизводительность МЗС	м³/час	300 - 1500
3.	Время срабатывания лопастей	сек	0,0004
4.	Давление ударной волны за МЗС	кг/см²	0,01
5.	Габариты МЗС		
	высота	мм	321
	ширина	мм	282
	толщина	мм	80
6.	Площадь решетки МЗС	м²	0,0525
7.	Площадь живого сечения	м²	0,045
8.	Вес МЗС	кг	4,8

Главный инженер проекта /Соколовский/
23. 3. 64

Начальник 2го отдела инженер-подполковник /Иванов/
23. 03. 64

Составил инженер /Ануфриев/
21. 03. 842.

Копия в альбома рабочих чертежей объекта № 258-20-10 шифр „МЗС" стр. 8,3,4 в/ч 83582

Объект 18-68-1101

Арх. №

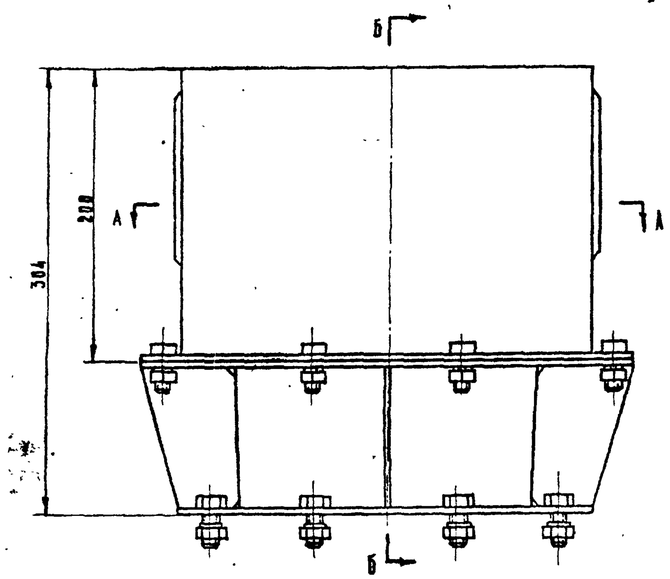

А-А

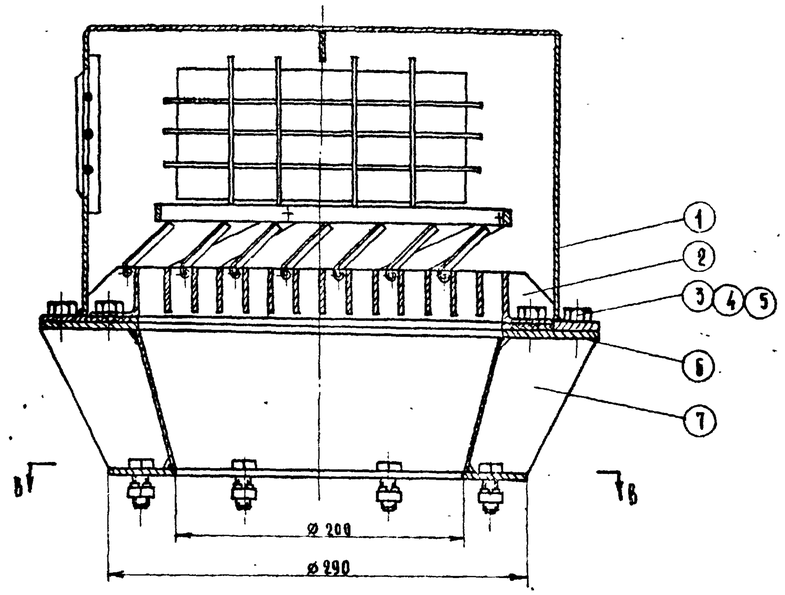

Б-Б

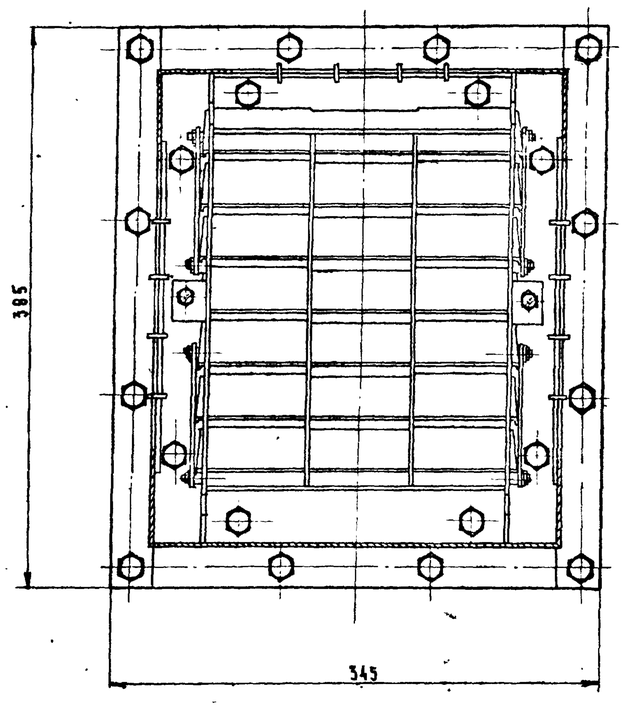

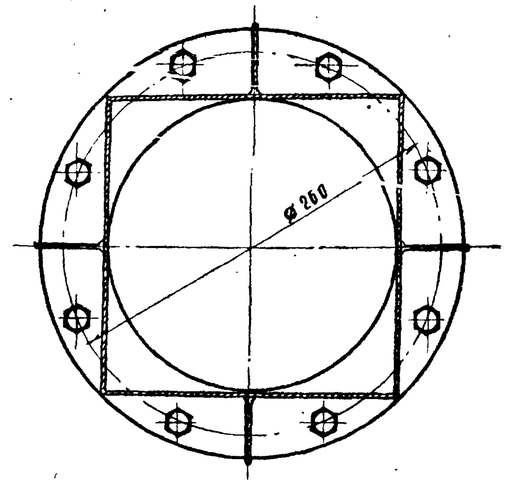

В-В

1. Размеры даны для справок.
2. Стандартные крепежные детали цинковать.
3. При установке секции в защищенных от атмосферных воздействий помещениях, секцию смазать ингибированной смазкой типа ИГ-203, ИГ-204 ВВК, СХН.

При установке секции на открытых площадках смазать смазкой типа ИГ-204-У

Вес 17.0 кг.

Поз.	Обознач.	Наименование	Кол.	Прим.
7	03.000	Переходник	1	
6	00.001	Прокладка	1	
5		Шайба пруж 10 ГОСТ 6402-61	28	
4		Гайка М10 ГОСТ 5915-62	28	
3		Болт М10х25 ГОСТ 7795-62	28	
2	02.000	Жалюзийная защитная секция	1	
1	01.000	Корпус	1	

МЗС

Копия с альбома шифр „МЗС" объекта № 258-20-10 обозначение 00.000. в/ч. 83582

1968г

Альбом типовых решений систем и устройств внутреннего оборудования сооружений гражданской обороны

Противовзрывное устройство МЗС для установки на второвке воздуховода

Типовой проект ТАК-Н-1-68 Часть II Раздел II Защитные устройства на воздухозаборах, воздуховыбросах и газовыходах

Лист КС-II-15

Главное управление МОСПРОЕКТ-1 Мастерская № 18

Рук. мастерской		Семенова Н.Б.
Гл. конструктор		
Гл. инж. проекта		
Гл. инж. проекта		
Рук. гр. арх. м.		
Савин В.С.		
Салищев Г.Б.		
Попов А.А.		
Гончарова Л.А.		
Синицина В.		
Исполнил		
Копырова		
Проверил		

10275 16

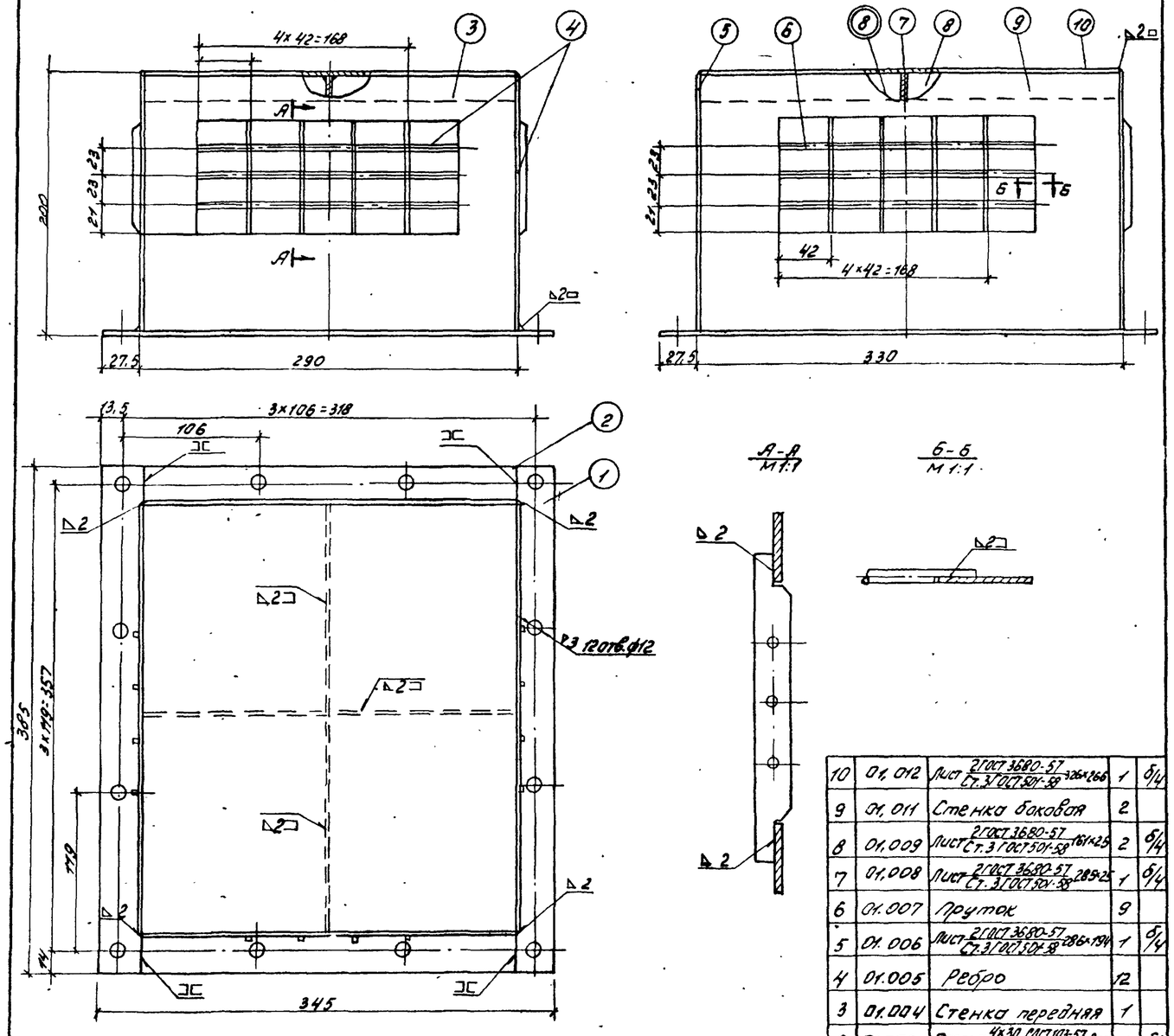

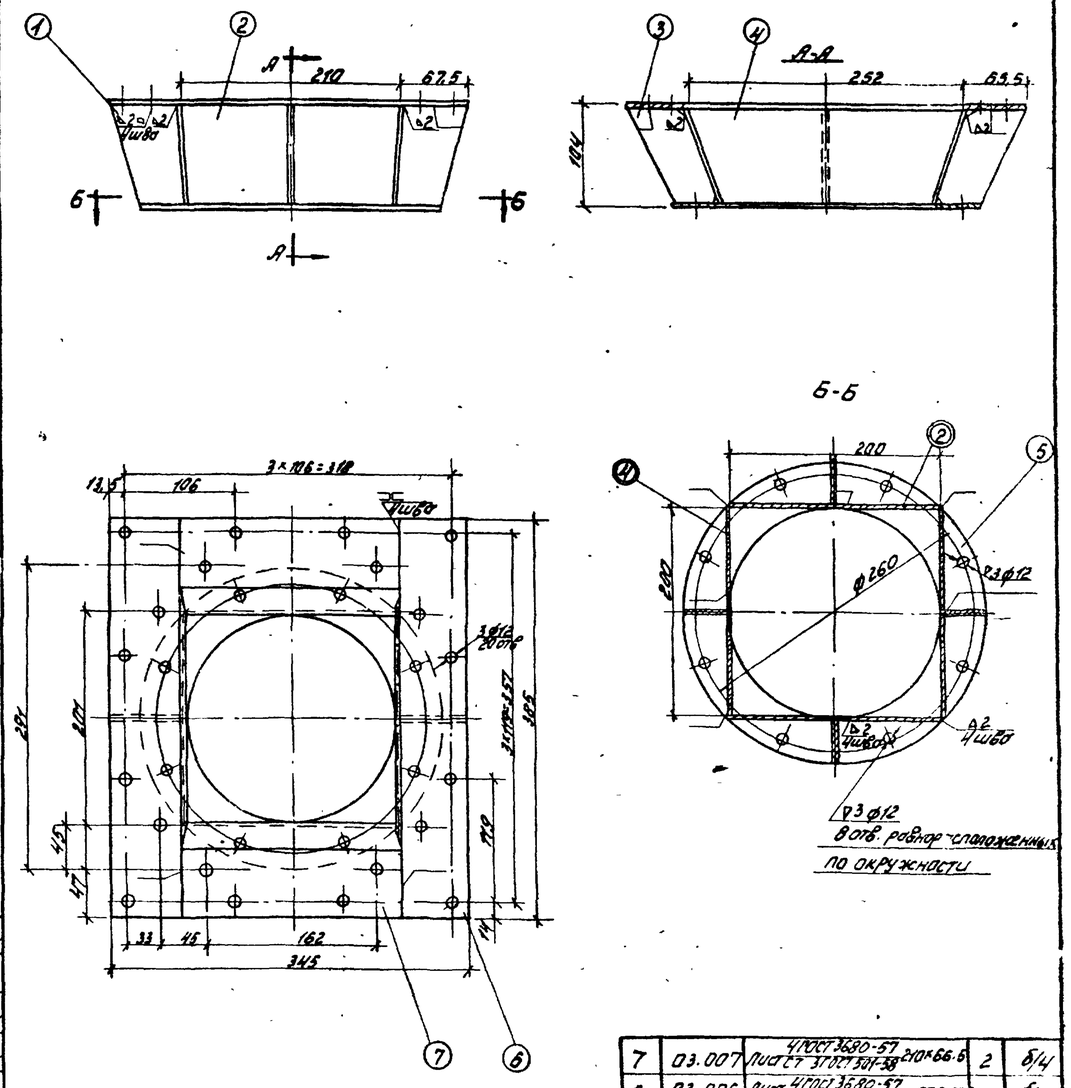

№ поз.	Обозн.	Наименование	Кол.	Прим.
10	01.012	Лист $\frac{2\ ГОСТ\ 3680-57}{Ст.3\ ГОСТ\ 501-58}$ 326×266	1	б/ч
9	01.011	Стенка боковая	2	
8	01.009	Лист $\frac{2\ ГОСТ\ 3680-57}{Ст.3\ ГОСТ\ 501-58}$ 161×25	2	б/ч
7	01.008	Лист $\frac{2\ ГОСТ\ 3680-57}{Ст.3\ ГОСТ\ 501-58}$ 289×25	1	б/ч
6	01.007	Пруток	9	
5	01.006	Лист $\frac{2\ ГОСТ\ 3680-57}{Ст.3\ ГОСТ\ 501-58}$ 286×194	1	б/ч
4	01.005	Ребро	12	
3	01.004	Стенка передняя	1	
2	01.003	Полоса $\frac{4×30\ ГОСТ\ 103-57}{Ст.3\ ГОСТ\ 535-58}$ 285	2	б/ч
1	01.002	Полоса $\frac{4×30\ ГОСТ\ 103-57}{Ст.3\ ГОСТ\ 535-58}$ 285	2	б/ч
		Кожух	МЗС	

№ п/п	Обознач.	Наименование	Кол.	Прим.
7	03.007	Лист $\frac{4\ ГОСТ\ 3680-57}{Ст.3\ ГОСТ\ 501-58}$ 210×66.5	2	б/ч
6	03.006	Лист $\frac{4\ ГОСТ\ 3680-57}{Ст.3\ ГОСТ\ 501-58}$ 67.5×385	2	б/ч
5	03.005	Фланец	1	
4	03.004	Лист	2	
3	03.003	Ребро	2	
2	03.002	Лист	2	
1	03.001	Ребро	2	
		Переходник	МЗС	

Копия с альбома шифр „МЗС"
объект № 258-20-10 обознач 01.000
8/4 83582

Копия с альбома шифр „МЗС"
объект № 258-20-10 обознач. 03.000. 8/4 83582

1968	Альбом типовых решений систем и устройств внутреннего оборудования сооружений гражданской обороны	Противовзрывное устройство МЗС Кожух. Переходник.	Типовой проект 704-Н-1-68 Часть II Раздел II Защитные устройства на воздухозаборах, воздуховыбросах и газовых лопах. Лист КС-II-16

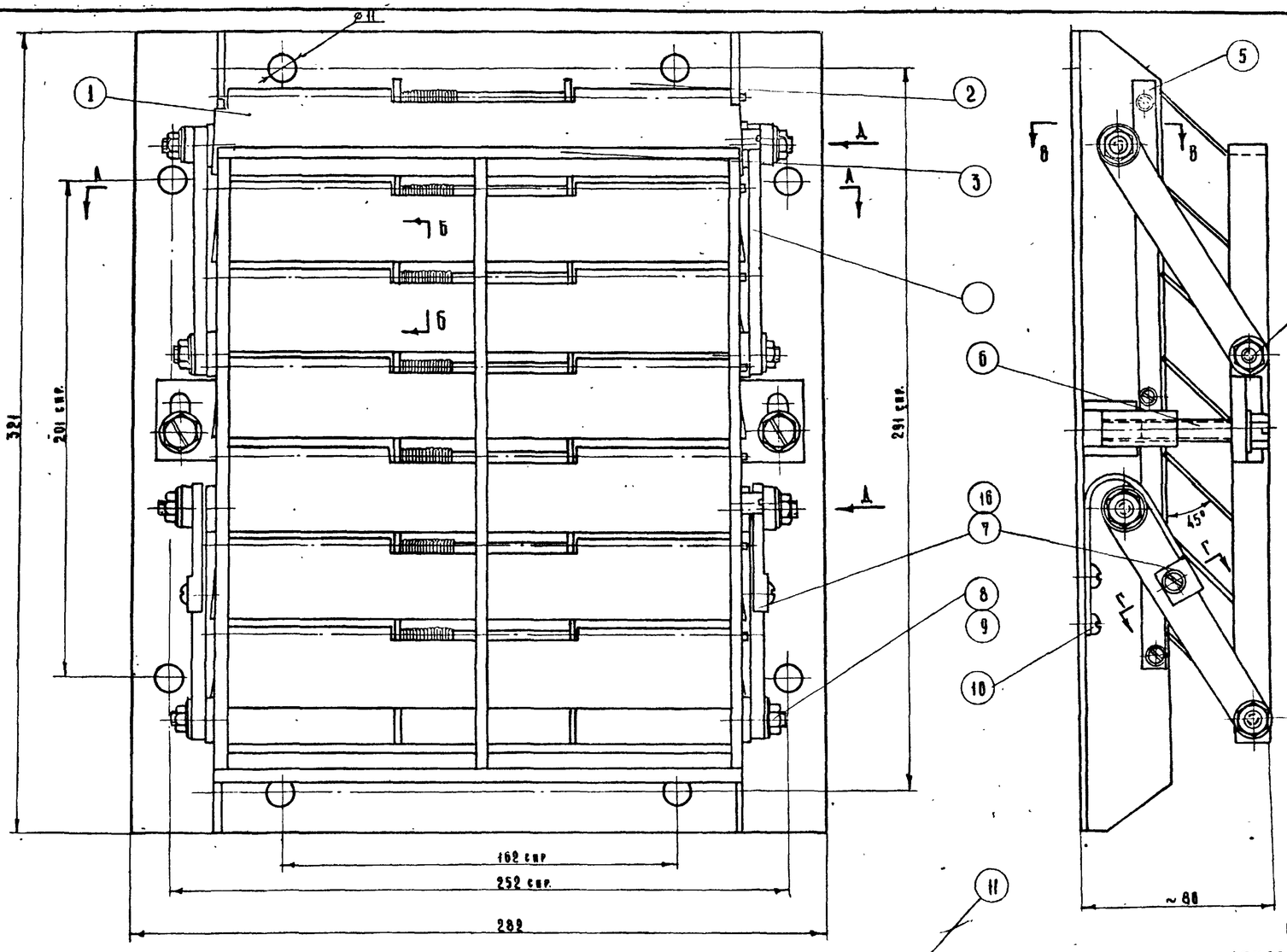

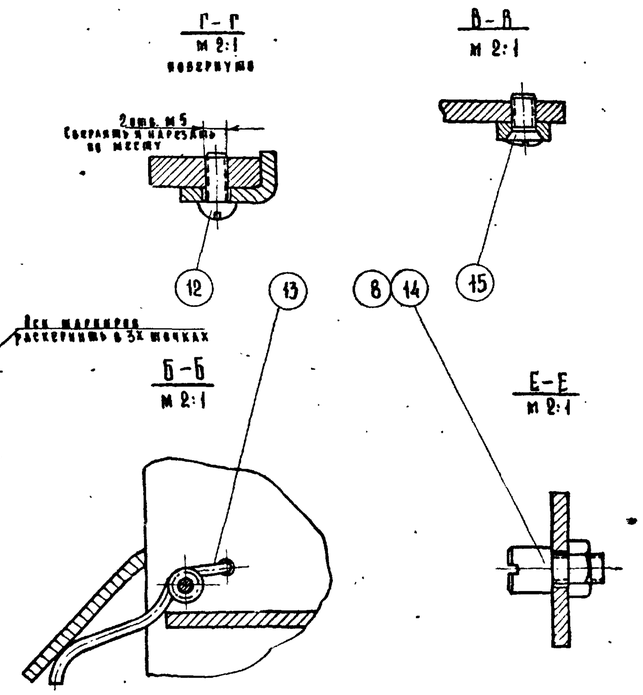

Риск маркером расклепать в 3х местах

1. Перед установкой доводчиков поз.1 отрегулировать усилие пружины поз.13 так, чтобы доводчик, под действием усилия 60.35 кг. приложенного к его свободному концу, отрагивался с места.
2. После регулировки пружин боковые створки доводчиков подогнать на месту, обеспечив плотное прилегание доводчиков к раме.
3. Доводчики должны легко вращаться на осях.
4. При помощи упора поз.14 рамка поз.3 должна фиксировать доводчики под углом 45°.
5. Пружины поз.7 должны удерживать рамку поз.2 под углом не менее 45°.
6. При длительном хранении или транспортировании доводчики должны быть открытыми.

Вес 48 кг.

Поз	Обозначен	Наименование	Кол	Прим
16	02 009	Пружина	1	
15	—	Винт М4х8 Гост 1475-62	5	
14	02 008	Упор	2	
13	02 007	Пружина	7	
12	—	Винт М5х10 Гост 1489-62	2	ка 2-01
11	02 006	Ось	7	
10	—	Винт М5х8 Гост 1489 62	2	ка 2-01
9	—	Шайба 6-01 Гост 10450-68	8	
8	—	Гайка М6-01 Гост 5915 62	10	
7	02 005	Пружина		
6	02 004	Винт спецкл.	2	
5	02.003	Валика	1	
4	02 030	Рычаг	4	
3	02.020	Рамка	1	
2	02.010	Решетка	1	
1	02.001	Доводчик	7	

При установке секции в защищенных от атмосферных воздействий помещениях, секцию смазать нигибированной смазкой марки НГ-203, НГ-204 ВВК, СНХ

При установке секции на открытых площадках смазать смазкой марки НГ-204-У.

Болты фундаментные заводом-изготовителем не поставляются.

Вид А
м 2:1

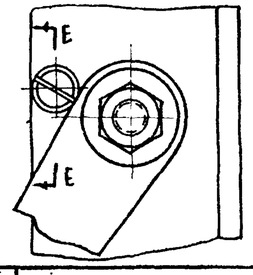

А-А

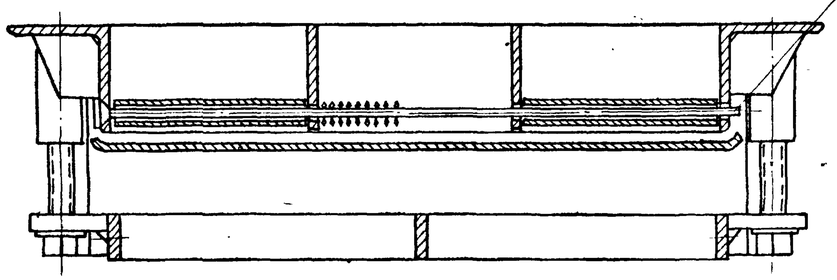

Копия с альбома шифр „МЗС" объект 258-20-18 обозначение 02 000 в/ч. 83582.

1968 г.	Альбом типовых решений систем и устройств внутреннего оборудования сооружений гражданской обороны	Малогабаритная защитная секция	Типовой проект ТДК-Н-1-68 Часть II Раздел II Защитные устройства на воздухозаборах, воздуховыбросах и газовыхлопах	Лист КС-II-17

МЗС

Объект 18-68-1101

Арх. №

Исполнил Семенова Н.В.
Копировал
Проверил

Рук. мастерской Савич В.С.
Гл. конструктор Салищев Г.Б.
Гл. инж. проекта Попов А.А.
Гл. инж. проекта Гончарова Л.
Рук. гр. архит. Синицина В.

Главное управление Мосгорсовета Мосгорпроект-1 Мастерская № 18

10275

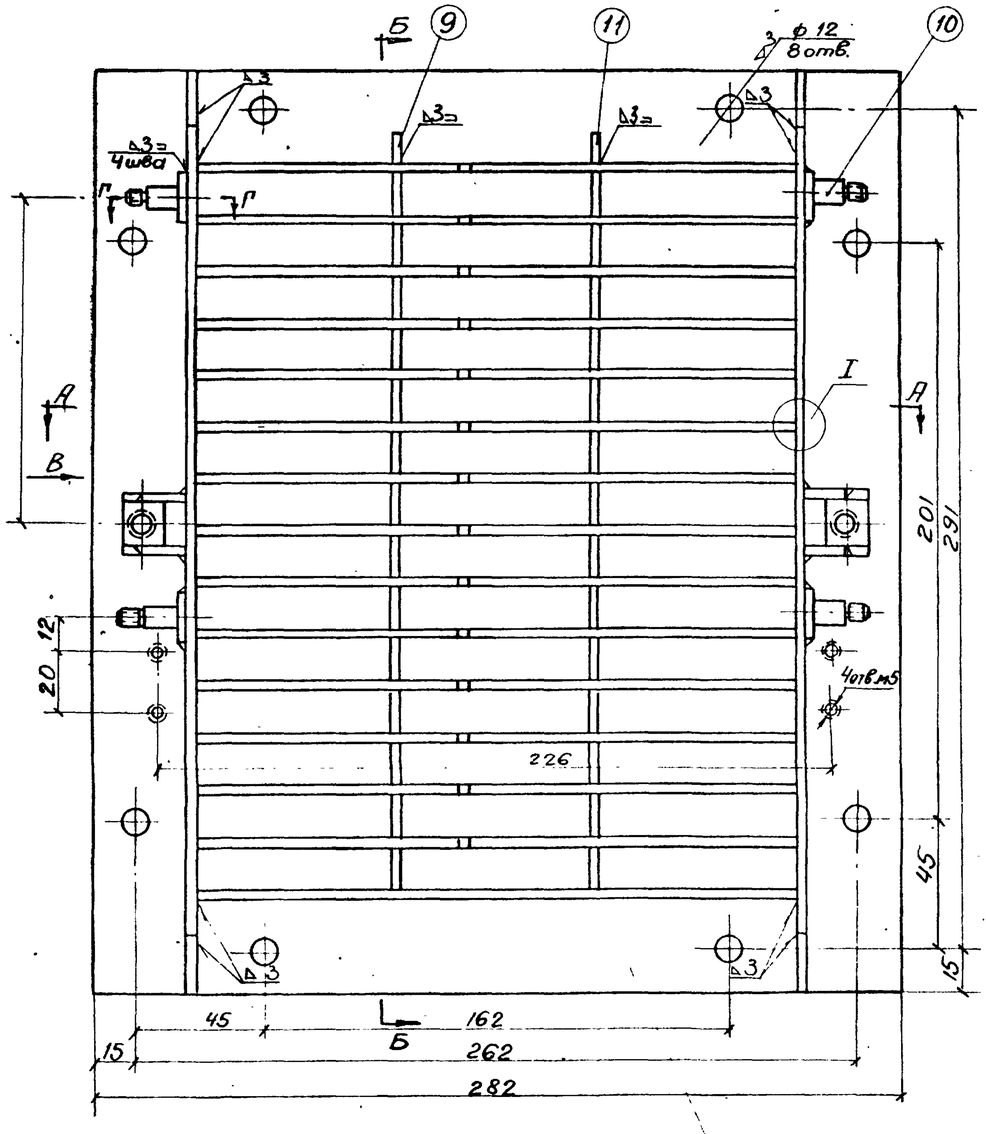

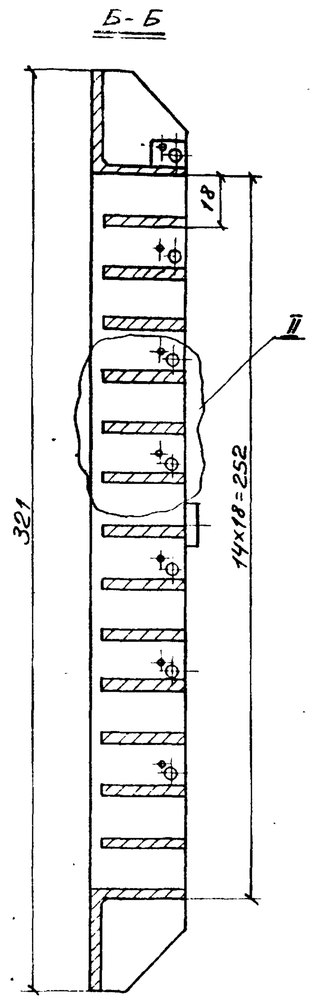

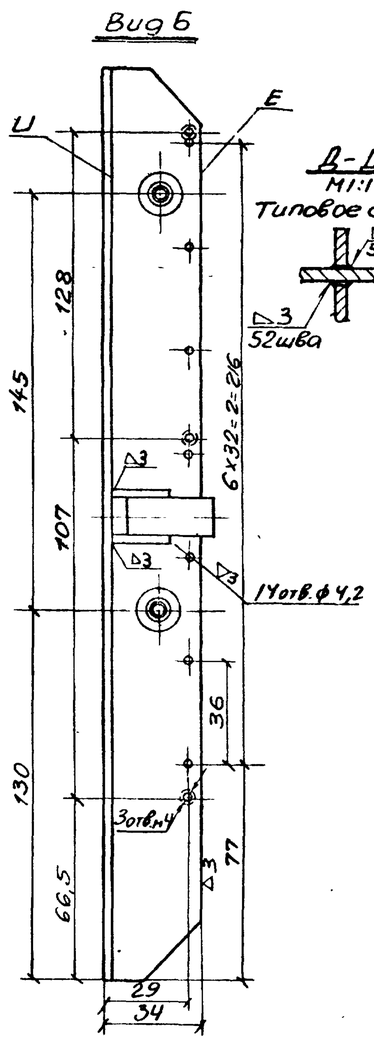

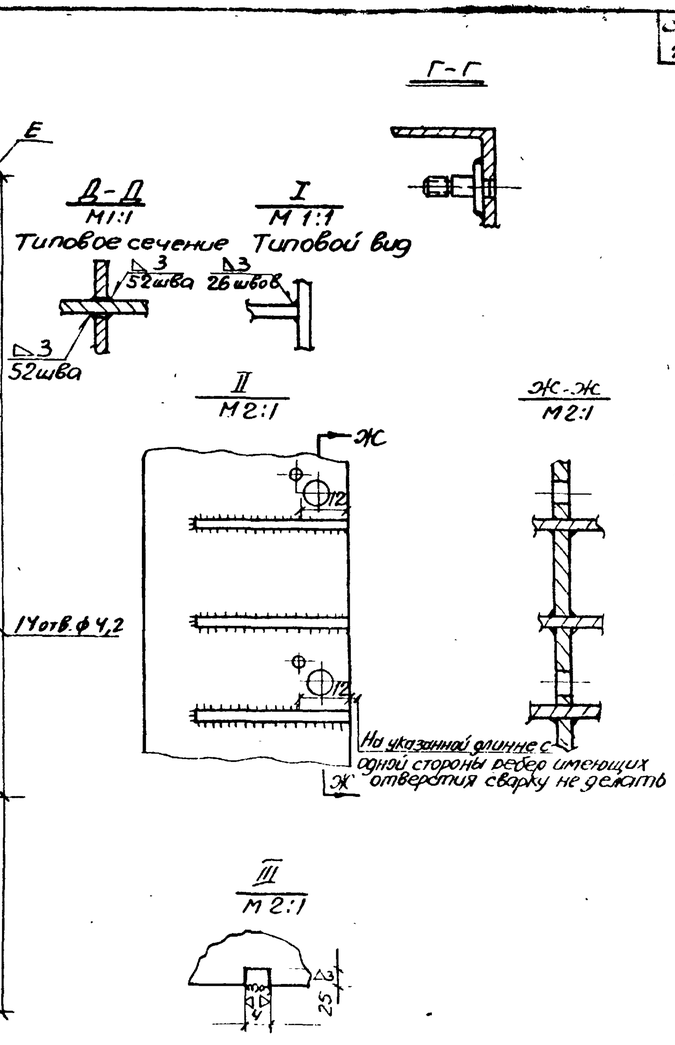

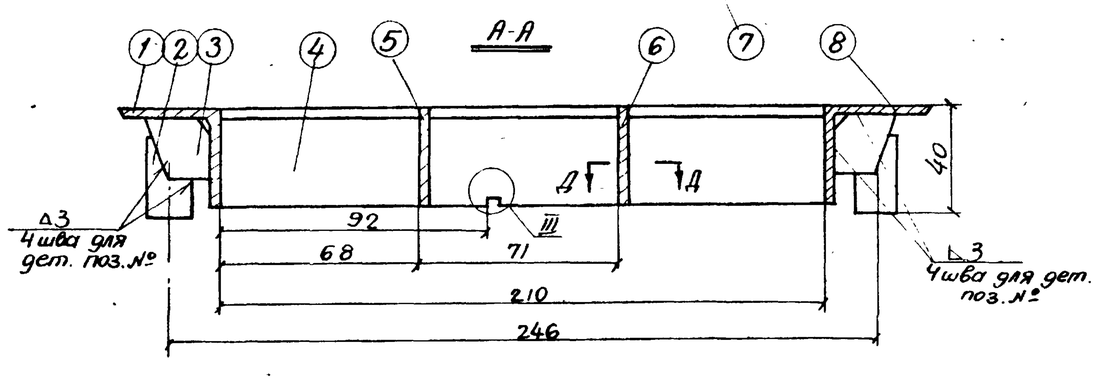

Вес 4,0 кг

Отклонение от плоскостности поверхностей E и U не более 1мм на длине 500. 14отв. ф4,2 согласовать с осями отверстий в ребрах поз. N 5,6.

11	02.029	Платик	1	
10	02.028	Ось	4	
9	02.027	Платик	1	
8	02.026	Уголок	1	
7	02.025	Уголравн 36×36×4 ГОСТ8509-57 / Ст.3ГОСТ535-58Р-210	1	б/ч
6	02.024	Ребро	1	
5	02.023	Ребро	1	
4	02.022	Пластина 3×210×30	13	б/ч
3	02.021	Ребро	4	
2	02.019	Упор	2	
1	02.018	Уголок	1	
N N п/п.	Обознач.	Наименование	Кол	Прим.

Копия с альбома шифр „МЗС"
Объект № 258-20-10 обозначение 02.010 В/Ч 83582

МЗС

1968	Альбом типовых решений систем и устройств внутреннего оборудования сооружений гражданской обороны	Малогабаритная защитная секция Решётка	Типовой проект ТДК-Н-1-68 Часть II Раздел II Защитные устройства на воздухозаборах, воздуховыбросах и газовыхлопах	Лист КС-II-18

Объект 18-68-Н01

Арх. №

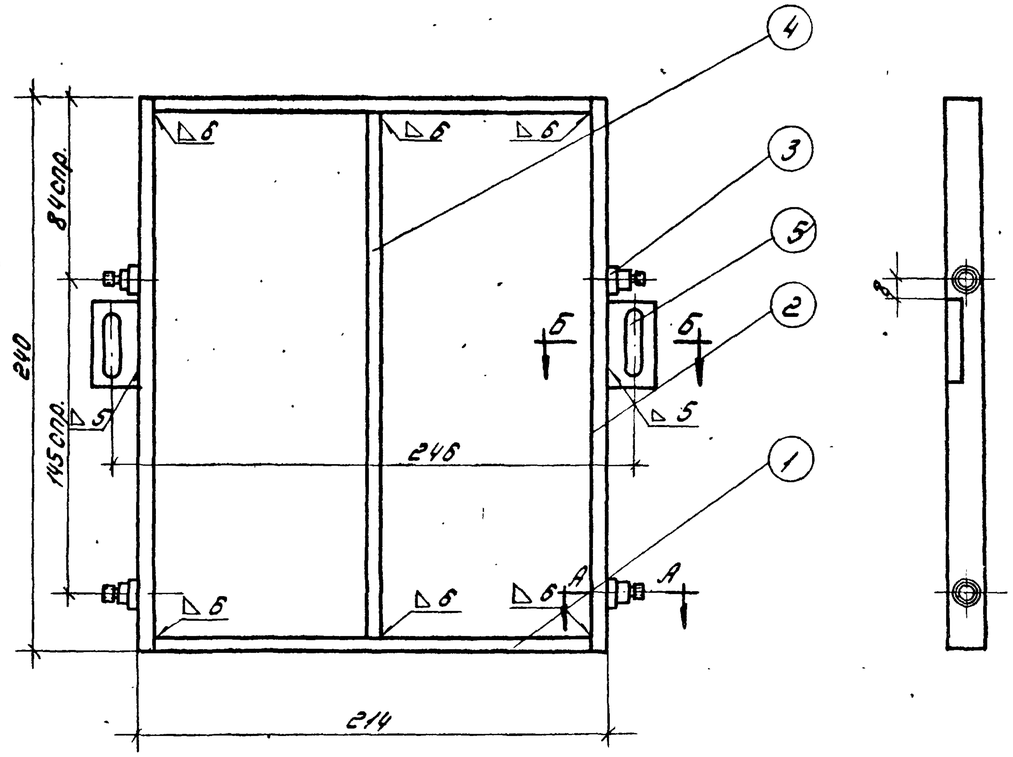

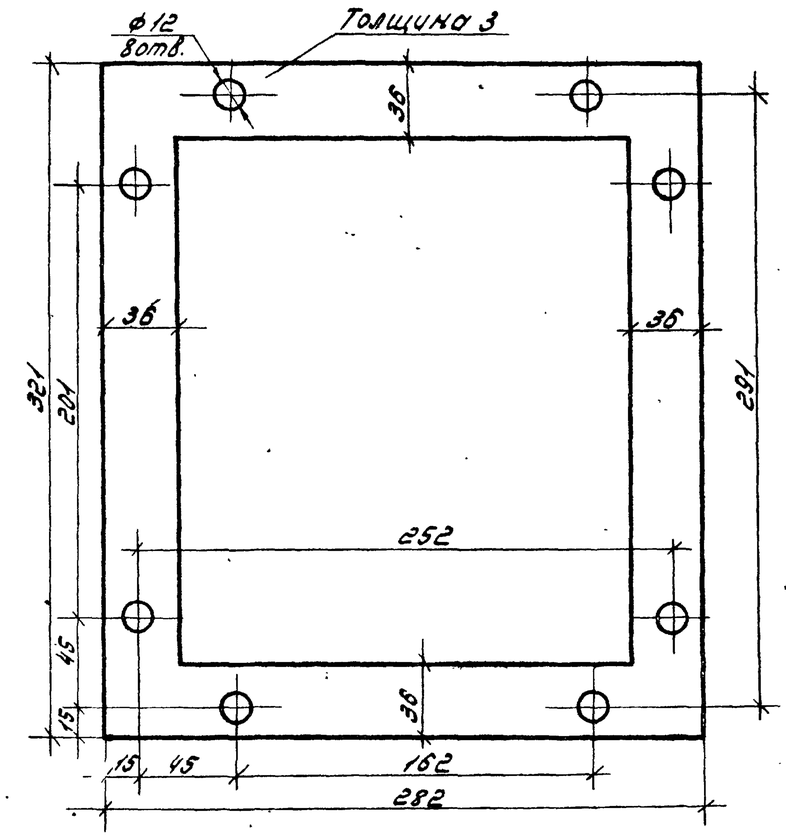

А-А
М 1:1

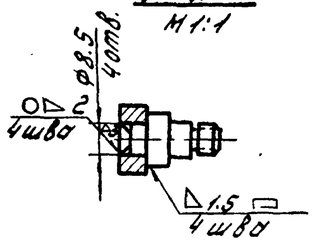

Б-Б
М 1:1

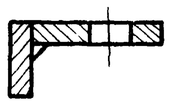

Н п/п	Обозначение	Наименование	Кол.	Прим.
5	02.035	Планка	2	
4	02.034	Полоса $\frac{5\times16\ ГОСТ\ 103\text{-}57}{Ст.3\ ГОСТ\ 535\text{-}58}$ $l=228$	1	Б/4
3	02.033	Ось	4	
2	02.032	Полоса $\frac{5\times16\ ГОСТ\ 103\text{-}57}{Ст3\ ГОСТ\ 535\text{-}58}$ $l=240$	2	Б/4
1	02.031	Полоса $\frac{5\times16\ ГОСТ\ 103\text{-}57}{Ст.3\ ГОСТ\ 535\text{-}58}$ $l=202$	2	Б/4
Рамка		МЗС		

Копия с альбома шифр „МЗС"
объект №258-20-10 обознач. 00.001 В/4 83582.

Копия с альбома шифр „МЗС"
объект №258-20-10 обознач. 02.020
В/4 83582

1968	Альбом типовых решений систем и устройств внутреннего оборудования сооружений гражданской обороны	Малогабаритная защитная секция. Рамка. Прокладка.	Типовой проект ТДК-Н-168 Часть II Раздел II Защитные устройства на воздухозаборах, воздуховыбросах и газовыхлопах	Лист КС-II-19

Гл. арх. проекта Князева
Гл. конструктор Солнцев
Гл. инж. проекта Полов
Гл. инж. проекта Гончарова
Рук. гр. ф.л. Синицина

Дополнил Колдоровой

Рук. мастерской
Гл. конструктор
Гл. инж. проекта
Рук. гр. ф.л.

Главупроуправление Мосгорпроект-1 Мастерская №18

10275 20

Техническое описание противовзрывных устройств шифр „УЗС"
Объект № 258-20-10

Назначение

Противовзрывные устройства служат для защиты вентиляционных устройств сооружений Гражданской Обороны от воздействия ударной волны большой длительности с давлением 0,3 до 10 кг/см².

Установленные в воздухозаборных вентиляционных каналах сооружения, противовзрывные устройства являются также запасным выходом.

Описание конструкции

А/ Унифицированная защитная секция $\frac{\text{УЗС-1}}{00000000}$ представляет собой раму прямоугольной формы, изготовленную из уголков 80×50×5 с вваренными в нее ребрами жесткости, которые образуют ячейки.

Ячейки закрываются под действием ударной волны лопастями черт. 00000002, которые в рабочем положении поддерживаются пружинами черт. 00000006 под углом 45°. Лопасти устанавливаются в раме черт. 01000000 на осях черт. 00000004.

Угол наклона лопастей может регулироваться от 0 до 45° при помощи специальной подвижной решетки черт. 02000000, которая соединяется с рамой при помощи рычагов черт. 00000001, закрепленных на осях черт. 01000006. В зависимости от угла наклона лопастей рабочий ход подвижной решетки также меняется в пределах от 0 до 41 мм. Регулировка производится 2-мя специальными винтами черт. 03000000 с пружинами черт. 00000003.

1. Рама, черт. 01000000, представляет собой сварную конструкцию из уголков 80×50×5, 23 х горизонтальных пластин черт. 01000004 и 5 вертикальных пластин. К уголкам черт. 01000005; 01000009 приварены по две оси черт. 01000006; на которые насаживаются рычаги решетки и по одному упору черт. 01000001 с отверстием м10 под винт черт. 03000000.

2. Решетка черт. 02000000 представляет собой раму сварной конструкции, изготовленную из пластин черт. 02000003; 02000001 и прутка ф 8 мм. К пластинам приварены 2 оси черт. 01000006 и по одному кронштейну черт. 02000002 с пазом 12×32 под винт черт. 03000000.

Б/ Противовзрывное устройство УЗС-8 черт. $\frac{\text{УЗС-8}}{00000000}$

Противовзрывное устройство УЗС-8 представляет собой сборную конструкцию, состоящую из двух основных частей. Рамы черт. 02000000 и секции черт. 01000000, соединенных между собой шарнирно, при помощи специальных болтов /осей/ черт. 00000003.

Для крепления рамы к бетонному основанию имеется 4 фундаментных болтов.

1. Рама черт. 02000000 представляет собой сварную конструкцию, изготовленную из углов 50×50×5 и полос 8×100, соединенных ребрами жесткости черт. 02000002. К раме приваариваются два ушка черт. 02000001 при помощи которых рама соединяется с секцией.

Секция задраивается к раме при помощи откидного болта черт. 00000001 и специальной ручки черт. 03000000, которая упирается в упор черт. 02000004, приваренный к раме.

2. Секция черт. 01000000. За основу секции принята унифицированная защитная секция УЗС-1 черт. $\frac{\text{УЗС}}{00000000}$ в раму которой занесены следующие дополнения.

а/ К раме секции черт. 01010000 при помощи ребер черт. 01.01.00.02 и 01.01.00.04 приварены две втулки черт. 01.01.00.01 со шпоночным пазом.

Благодаря шпоночному пазу болт черт. 00000005 со шпонкой перемещается только в горизонтальном направлении, позволяя тем самым регулировать зазор между секцией и рамой.

б/ Со стороны опорной рамы черт. 02000000 секция имеет уплотнение черт. 01000002, которое крепится к раме секции при помощи планок черт. 01000001, 01000003 и винтов м6

в/ Для крепления откидного болта к раме секции, к последней приварено ушко черт. 01010003 с отверстием под ось.

Продолжение см. лист КС-II-21

Подробное описание конструкции секции и деталей, входящих в нее, смотри в описании конструкции унифицированной защитной секции УЗС-1.

В. Противовзрывное устройство УЗС-25 черт. $\frac{\text{УЗС-25}}{00000000}$

Противовзрывное устройство УЗС-25 представляет собой разборную конструкцию, состоящую из рамы черт. 01000000 и двери черт. 02000000, укрепленный на раме при помощи болтов черт. 00000004 и петель черт. 01000003.

При помощи болтов черт. 00000004 с гайками М30, а также откидных болтов черт. 00000003 со специальными ручками черт. 03000000, зазор между дверью и рамой может регулироваться до необходимых размеров. Для установки рамы к бетонному основанию в ней имеется 8 отверстий под фундаментные болты черт. 00000001.

1. Рама черт. 01000000

Рама представляет собой сварную конструкцию прямоугольной формы, изготовленную из уголков 75×50×8 и полос 10×160, соединенных между собой ребрами жесткости черт. 01000007. Для соединения рамы с дверью в раме имеются 2 петли черт. 01000003.

К раме приварены 2 упора черт. 01000006 под специальную ручку черт. 03000000.

2. Дверь черт. 02000000 состоит из рамы двери черт. 02010000 и 3х унифицированных защитных секций УЗС-1 черт. $\frac{\text{УЗС-1}}{00000000}$, которые крепятся к раме двери при помощи болтов м12. Для герметичности соединения рамы двери с секциями, под секции положены прокладки черт. 02000003 и 02000002.

К раме двери со стороны опорной рамы прикреплено уплотнение черт. 02000004 при помощи планок черт. 02.00.00.01 и $\frac{\text{УЗС-8}}{01.00.00.03}$ и винтов м6.

2. Рама двери черт. 02010000

Рама двери выполнена из швеллеров №12, сваренных между собой; между полками швеллеров вварены ребра жесткости черт. 02010001. Для соединения с секциями УЗС-1 в раме двери имеется 24 отв. ф 13.

Для крепления к раме двери откидных болтов в последней имеются спец. ушки черт. 02010008.

При помощи ребер 02010002 и косынок 02010004 к раме приварены две втулки черт. 02010003 со шпоночным пазом.

Основные технические характеристики

NN п/п	Наименование характеристики	Ед. изм.	Величина характеристики УЗС-1	УЗС-8	УЗС-25
1	2	3	4	5	6
1	Давление ударной волны	кг/см²	10	10	10
2	Пропускная способность для воздуха.	м³/час	8000÷12000	8000÷12000	24000÷36000
3	Время срабатывания лопастей	м/сек	0.72	0.72	0.72
4	Давление ударной волны за УЗС	кг/см²	0.2	0.2	0.2
5	Габариты:				
	Высота	см.	65	74.9	219.7
	Ширина	см.	59.5	69.5	81.5
	Толщина	см.	14.5	21.0	35.7
6	Площадь живого сечения	м²	0,235	0.235	0.705
7.	Вес	кг	43.0	76.0	308.0

Главный инженер проекта /Сапаловский/
Начальник 2-го отдела /Иванов/
Руководитель бригады /Ануфриев/

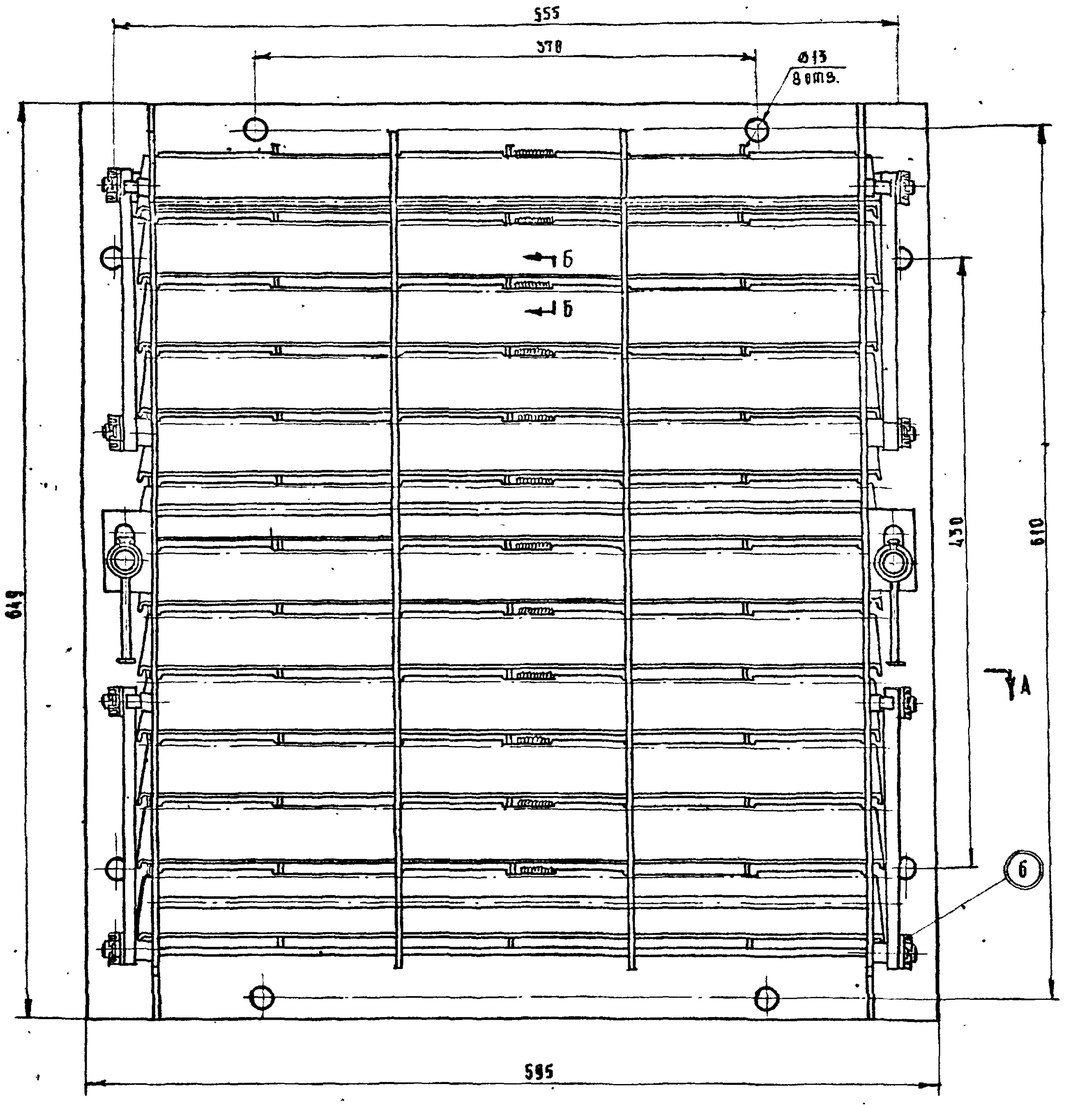

А-А

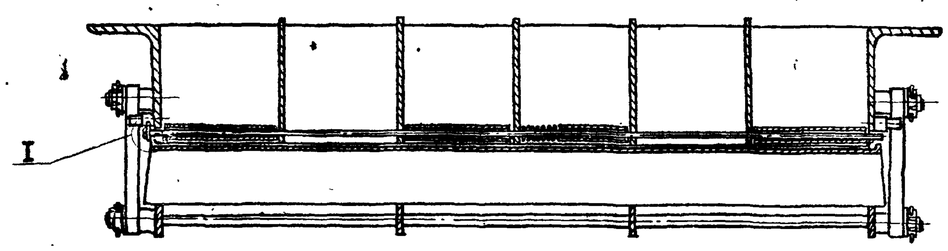

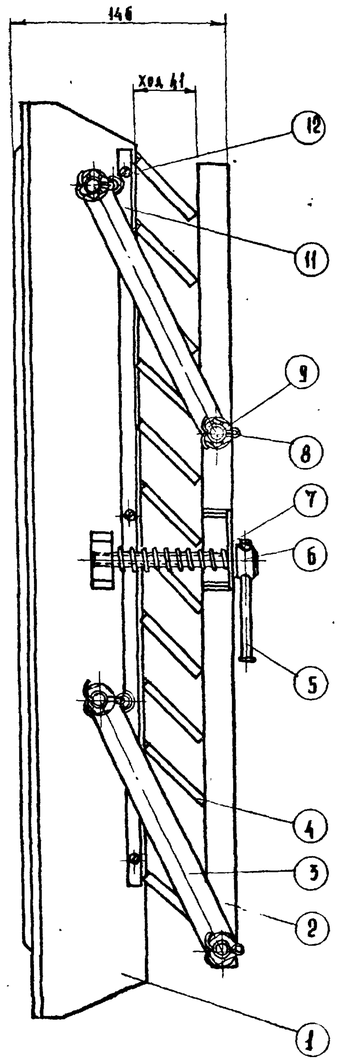

I
М 2:1

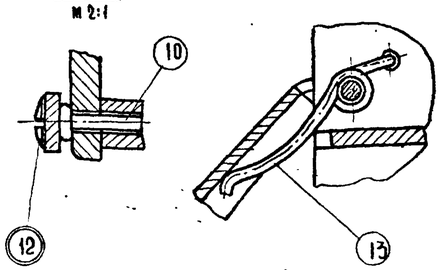

Б-Б
М 2:1

1. Перед установкой лопастей поз.4 отрегулировать усилие пружин поз.13 так, чтобы лопасть под действием момента в 4,2 кгсм страгивалась с места (момент страгивания равен усилию в 1÷1,2 кг, приложенному к краю лопасти).
2. После регулировки пружин боковые стороны лопастей подогнать по месту, обеспечив плотное прилегание лопастей к раме.
3. Лопасть должны легко, без заеданий вращаться на осях.
4. При помощи упора черт. № 01.00.00.11 решетка поз.2 должна фиксироваться лопасти под углом 45°.
5. При длительном хранении или транспортировании лопасти должны быть открытыми.
6. При установке секции в защищенных от атмосферных воздействий помещениях, секцию смазать консервационной смазкой типа НГ-203, НГ-204. ПВК, СХН.

При установке секции на открытых площадках смазкой типа НГ-204-У.

Вес: 43 кг.

Поз.	Обозначен.	Наименование	Кол.	Вес	Материал	Лист	Примеч.
13	00.00.00.06	Пружина	12	0.014	Проволока 2н-II Гост 9389-60		
12		Винт М5×10 кл.2-011 Гост 1475-62	3	0.0006	Ст3 Гост 380-60		
11	00.00.00.05	Планка	1	0.24	Лист 3 Гост 5681-57 / Ст.3 Гост 500-58		
10	00.00.00.04	Ось	12	0.029	Проволока 3 Гост 2771-57 / Ст.3. Гост 380-60		
9		Гайка М8 Гост 5919-62	8	0.006	Ст.3 Гост 380-60		
8		Шплинт 2×20-011 Гост 397-66	8	0.0005	Ст.3 Гост 380-60		
7	00.00.00.03	Пружина	2	0.016	Проволока 2н-II Гост 9389-60		
6	—	Шайба 10-011 Гост 10450-68	12	0.004	Ст3 Гост 380-60		
5	03.00.00.00	Винт	2	0.12	—		
4	00.00.00.02	Лопасть	12	0.15	Лист Д16А-Т-4 Гост 13722-68		
3	00.00.00.01	Рычаг	4	0.35	Полоса 10×20 Гост 103-57 / Ст.3 Гост 535-58		
2	02.00.00.00	Решетка	1	2.25	—		
1	01.00.00.00	Рама	1	36.6	—		

УЗС-1

Объект							
18-68-1101							
Арх. №							
Рук. мастерской		Исполнил					
Гл. конструктор		Проверил					
Гл. инж. проекта		Гл. инж. проекта					
Рук. гр. архит.							

Главпу Управление Мосгорпроектстроя Мастерская № 18

Копия с альбома шифр „УЗС-1" объект № 258-20-10 обозначение 00.00.00.00. в/ч. 83582

1968 г.

Альбом типовых решений систем и устройство внутреннего оборудования сооружений гражданской обороны

Унифицированная защитная секция УЗС-1

Типовой проект ТАК-II-168 Часть II. Раздел II. Защитные устройства на воздухозаборах, воздуховыбросах и газовыхлопах

Лист КС-II 22

10275 23

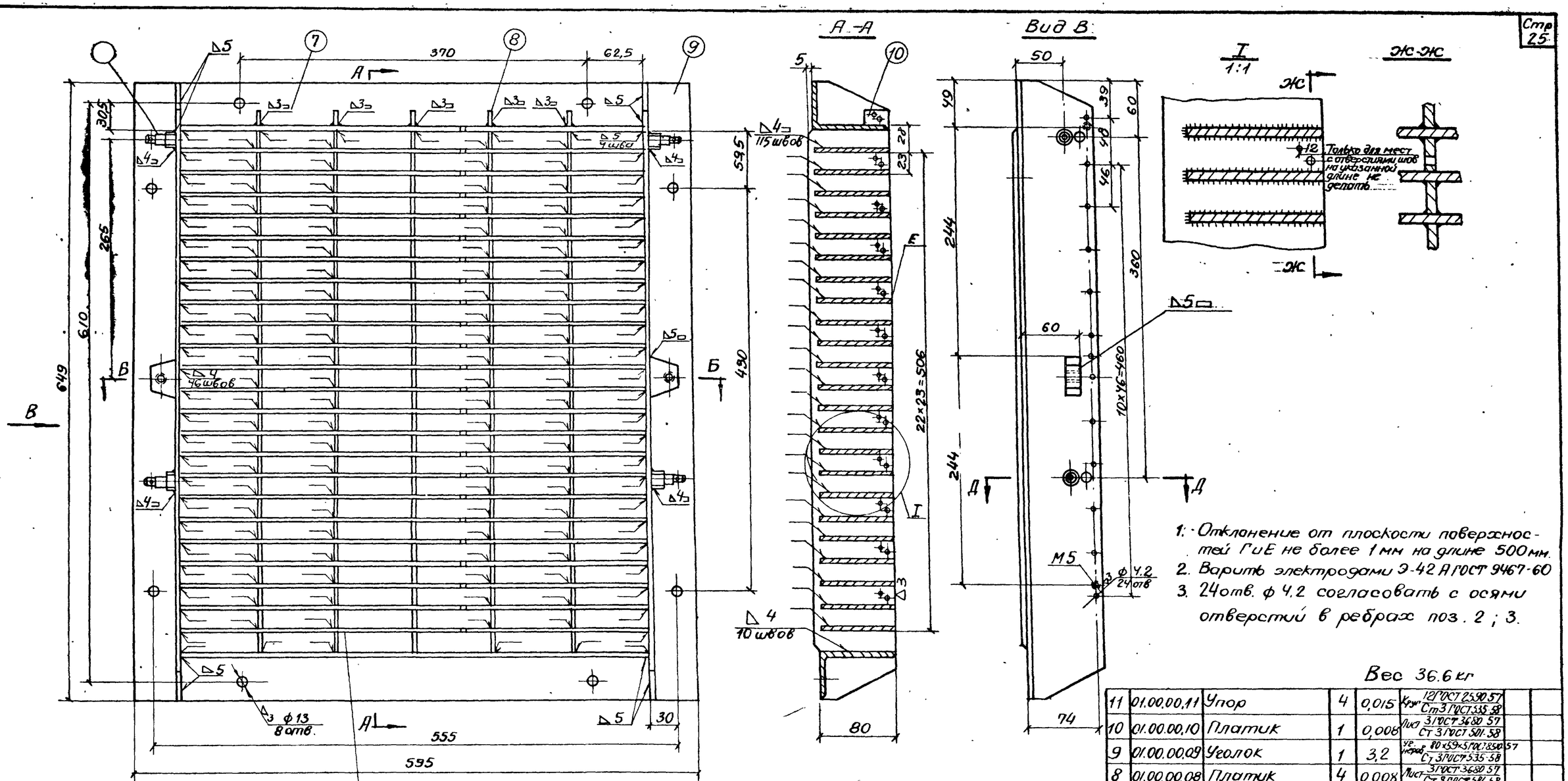

1. Отклонение от плоскости поверхностей Г и Е не более 1 мм на длине 500 мм.
2. Варить электродами Э-42А ГОСТ 9467-60
3. 24 отв. ф 4,2 согласовать с осями отверстий в ребрах поз. 2; 3.

Вес 36,6 кг

N/п	Обознач.	Наименование	Кол	Вес	Материал	Лист	1/кол
11	01.00.00.11	Упор	4	0,015	Круг 12 ГОСТ 2590-57 Ст3 ГОСТ 535-58		
10	01.00.00.10	Платик	1	0,008	Лист 3 ГОСТ 3680-57 Ст 3 ГОСТ 501-58		
9	01.00.00.09	Уголок	1	3,2	Уг. неравн. 80×50×5 ГОСТ 8510-57 Ст 3 ГОСТ 535-58		
8	01.00.00.08	Платик	4	0,008	Лист 3 ГОСТ 3680-57 Ст 3 ГОСТ 501-58		
7	01.00.00.07	Уголн неравн. 80×50×5 ГОСТ 8510-57 ℓ = 495	2	2,1	Ст 3 ГОСТ 535-58		в/с
6	01.00.00.06	Ось	4	0,03	Ст. 3 ГОСТ 380-60		
5	01.00.00.05	Уголок	1	3,2	Уг. 80×50×5 ГОСТ 8510-57 неравн. Ст 3 ГОСТ 535-58		
4	01.00.00.04	Пластина	23	0,91	Лист 3 ГОСТ 3680-57 Ст 3 ГОСТ 501-58		
3	01.00.00.03	Ребро	1	0,84	Лист 3 ГОСТ 3680-57 Ст 3 ГОСТ 501-58		
2	01.00.00.02	Ребро	4	0,84	Лист 3 ГОСТ 3680-57 Ст 3 ГОСТ 501-58		
1	01.00.00.01	Упор	2	0,09	Лист 14 ГОСТ 5681-57 Ст 3 ГОСТ 5520-58		

УЗС-1

Копия с альбома „УЗС-1" объект № 258-20-10 обозначение 01.00.00.00 в/ч 83582.

1968	Альбом типовых решений систем и устройств внутреннего оборудования сооружений гражданской обороны	Унифицированная защитная секция УЗС-1 Рама	Типовой проект ТПК-Н-1.68 Часть II раздел II Защитные устройства на воздухозаборах, воздуховыбросах и газовыхлопах

Лист КС-II-23

Объект
18-68-1101
Арх. №

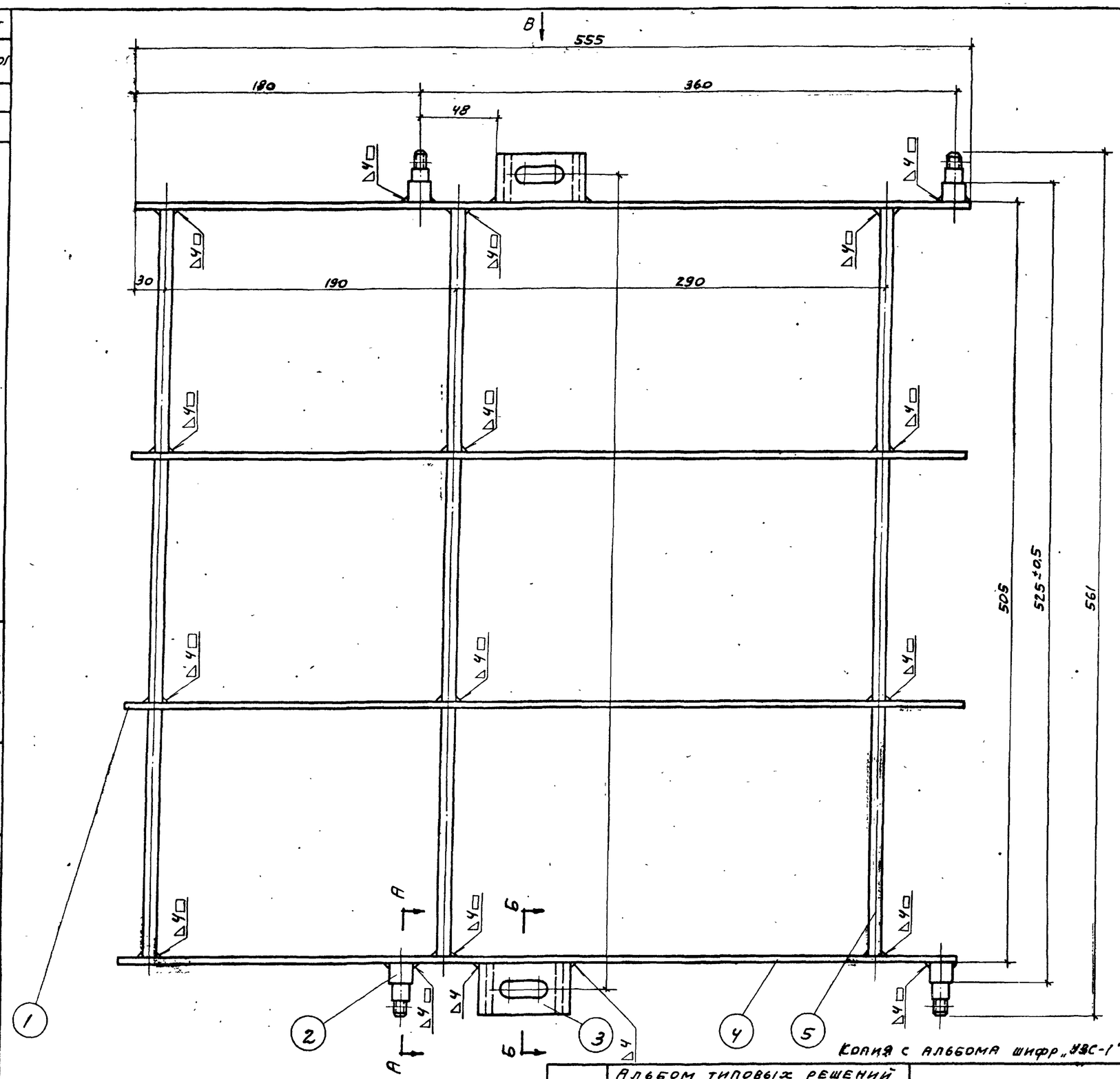

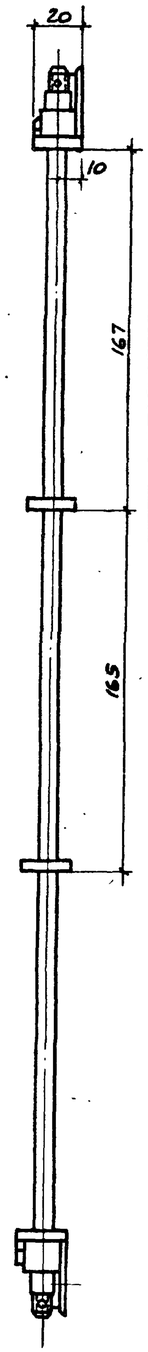

Поз.	Обознач.	Наименован.	Кол.	Вес	Материал	Лист	Прим.
6	02.00.00.05	Ребро	4	0,03	Лист 5 ГОСТ 5681-57 / Ст. 3 ГОСТ 500-58		
5	02.00.00.04	Круг 8 ГОСТ 2590-57 ℓ=495	3	0,195	Ст. 3 ГОСТ 535-58		6/4
4	02.00.00.03	Планка	2	0,34	Полоса 4×20 ГОСТ 103-57 / Ст. 3 ГОСТ 535-58		
3	02.00.00.02	Кронштейн	2	0,07	Угол. неравнобок. 32×20×4 ГОСТ 8510-57 / Ст. 3 ГОСТ 535-58		
2	01.00.00.06	Ось	4	0,03	Ст. 3 ГОСТ 380-60		
1	02.00.00.01	Планка	2	0,34	Полоса 4×50 ГОСТ 103-57 / Ст. 3 ГОСТ 535-58		
Решетка					УЗС-1		

Вид В

М 1:1 повернуто

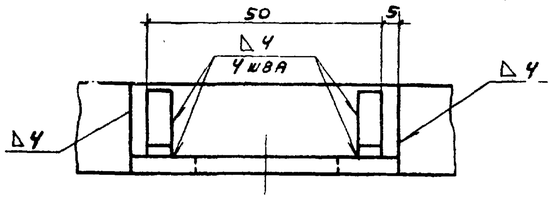

Б-Б

М 1:1

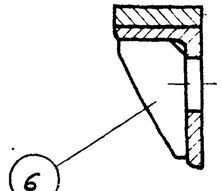

А-А

М 1:1

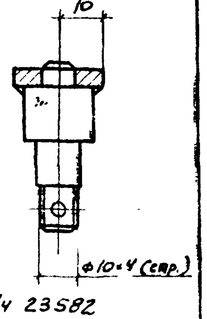

Копия с альбома шифр „УЗС-1" объект № 258-20-10 обозначение 02.00.00.00 в/ч 23582

Рук. маст.	Савич		
Гл. констр.	Салищев		
ГИП	Попов		
ГИП	Гончарова		
Рук. гр. арх.	Синицына		

Главное Управление Мосгорпроект-1 Мастерская № 18

1968	Альбом типовых решений систем и устройств внутреннего оборудования сооружений гражданской обороны	Унифицированная защитная секция УЗС-1. Решетка.	Типовой проект ТПК-Н-1-68 Часть II Раздел II. Защитные устройства на воздухозаборах, воздуховыбросах и газовых люках.	Лист КС-II-24

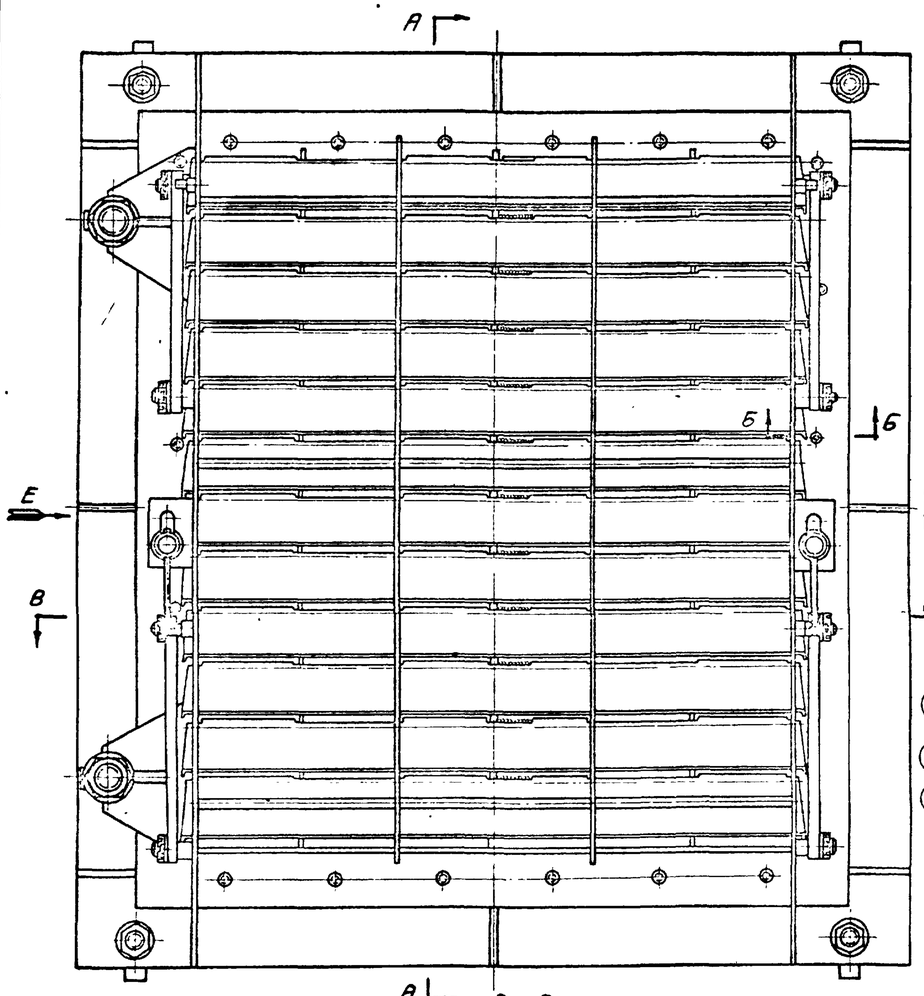

А-А

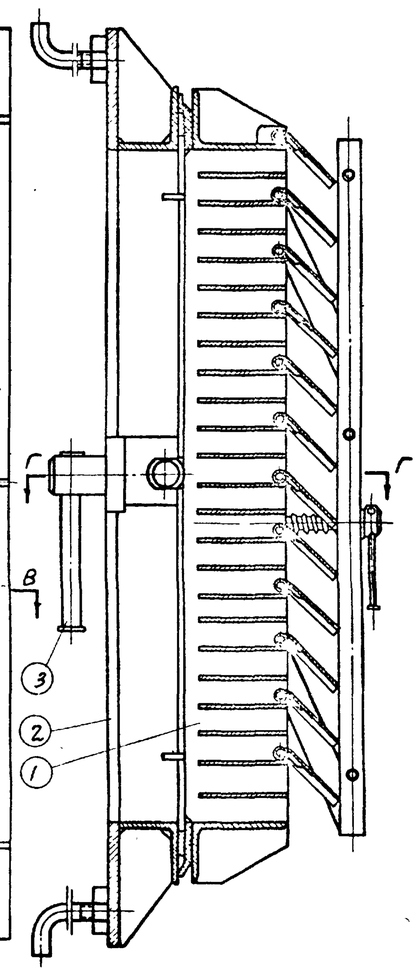

Вид Е

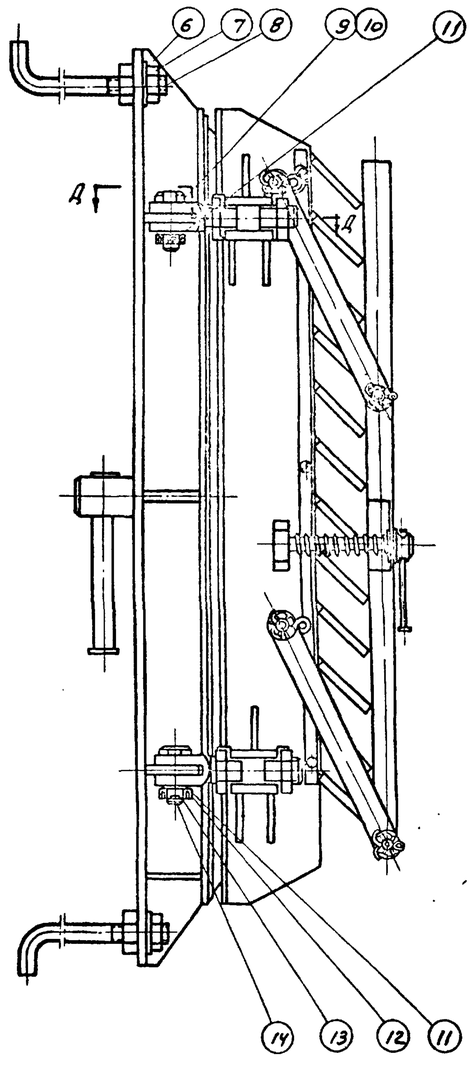

Д-Д
м 1:1

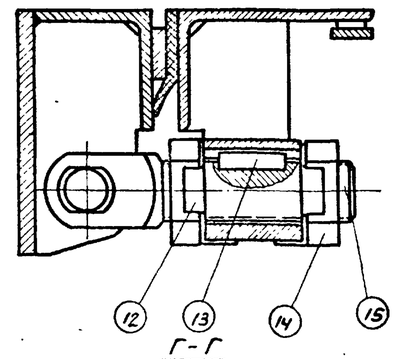

Г-Г
м 1:1

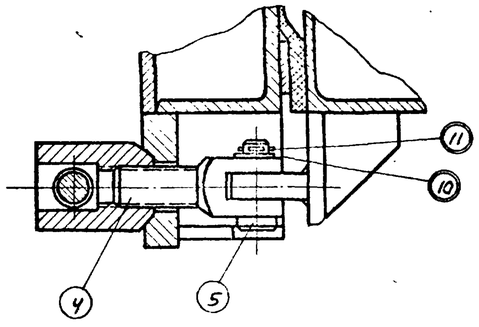

А-В-В

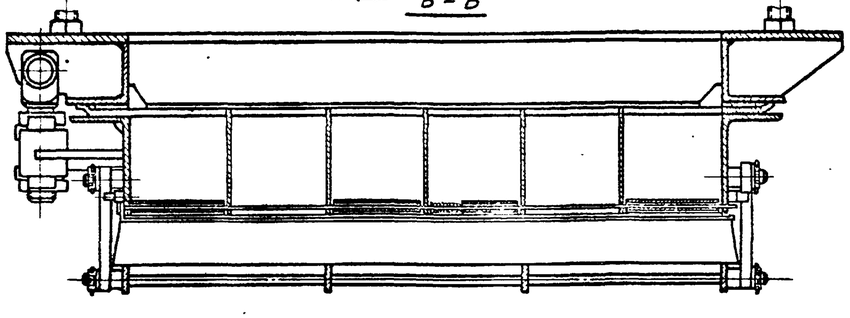

Б-Б
м 1:1

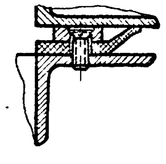

1. При монтаже УЗС-8 обеспечить плотное прилегание секции поз. 1 к раме поз. 2 при помощи регулировочных болтов поз. 15.
2. Секция должна легко, без заеданий поворачиваться на осях поз. 9.
3. Ход решетки регулировать ручкой поз. 13.
4. Болты фундаментные поз. 8 предназначаются для сооружений из монолитного железобетона.
5. При установке секции в защищенных от атмосферных воздействий помещениях, секцию смазать ингибированной смазкой типа НГ-203, НГ-204, ПВК, СХН. При установке секции на открытых площадках смазать смазкой типа НГ-204-У.

Болты фундаментные заводом-изготовителем не поставляются

Вес 76,7 кг

Поз.	Обознач.	Наименован.	Кол.	Вес	Материал	Лист	Прим.
15	00.00.00.05	Болт	2	0,33	Ст.3 ГОСТ 380-60		
14		Гайка М24 ГОСТ 5915-62	4	0,11	Ст.3 ГОСТ 380-60		
13		Шпонка 6×6×28 ГОСТ 8789-58	3	0,007	Сталь углеродная 6×6 ГОСТ 8787-68		
12		Шайба стопорная 24-2 ГОСТ 3673-52	4	0,018	Ст.3 ГОСТ 1050-60		
11		Шплинт 4×25 ГОСТ 397-54	3	0,001	Ст.3 ГОСТ 380-60		
10		Шайба 12 ГОСТ 6958-68	3	0,006	Ст.3 ГОСТ 380-60		
9	00.00.00.04	Ось	2	0,04	Ст.3 ГОСТ 380-60		
8	00.00.00.03	Болт фундаментный	4	0,53	Брус 16 ГОСТ 2590-57 Ст.3 ГОСТ 535-58		
7		Гайка М16 ГОСТ 5927-51	8	0,04	Ст.3 ГОСТ 380-60		
6		Шайба 16 ГОСТ 6958-68	4	0,031	Ст.3 ГОСТ 380-60		
5	00.00.00.02	Ось	1	0,037	Ст.3 ГОСТ 380-60		
4	00.00.00.01	Болт откидной	1	0,2	Ст.3 ГОСТ 380-60		
3	03.00.00.00	Ручка	1	0,38			
2	02.00.00.00	Рама	1	25,3			
1	01.00.00.00	Секция	1	47,0			

УЗС-8

Руч. маст.	Савич	
Гл. констр.	Салищев	
ГИП	Попов	
ГИП	Гончарова	
Рук. гр. арх.	Синицина	

Главапу Управление Мосгорпроект-1 Мастерская №18

Копия с альбома „УЗС-8" объект №258-20-10
обозначение 00.00.00.00 в/ч 83582

1968	Альбом типовых решений систем и устройств внутреннего оборудования сооружений гражданской обороны.	Противовзрывное устройство УЗС-8.	Типовой проект 7ДК-Н-1-68 Часть II Раздел II Защитные устройства на воздухозаборах, воздуховыбросах и газовых лопах.	Лист КС-II-25

Объект			
18-68-1101			
Арх. №			
Рук. мастерской	Семенова	Исполнил	Савич
Гл. конструктор		Копировал	Данцев
Гл. инж. проекта		Проверил	Попов
Гл. инж. проекта			Гончарова
Рук. гр. архит.			Синицина

Главапу Управление МОСПРОЕКТ-1 Мастерская № 18

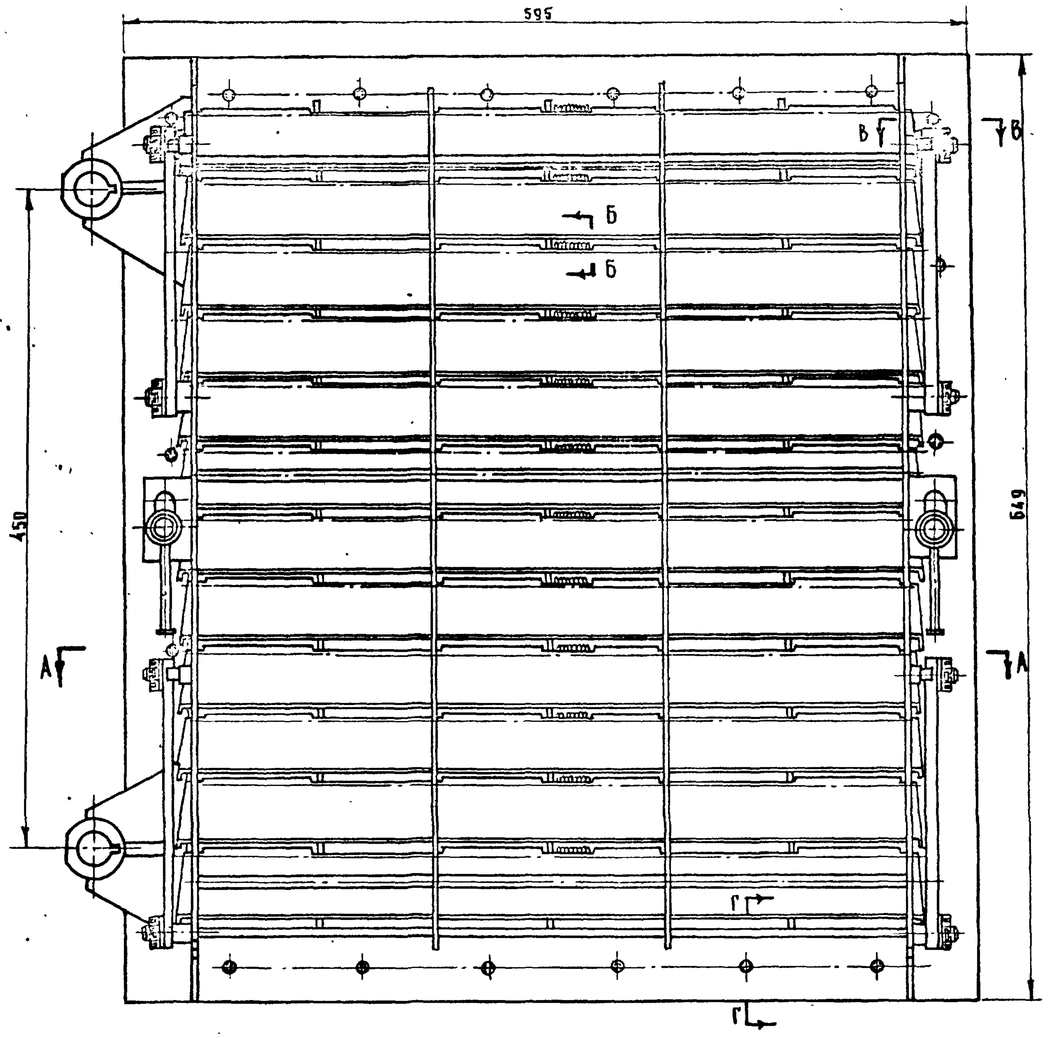

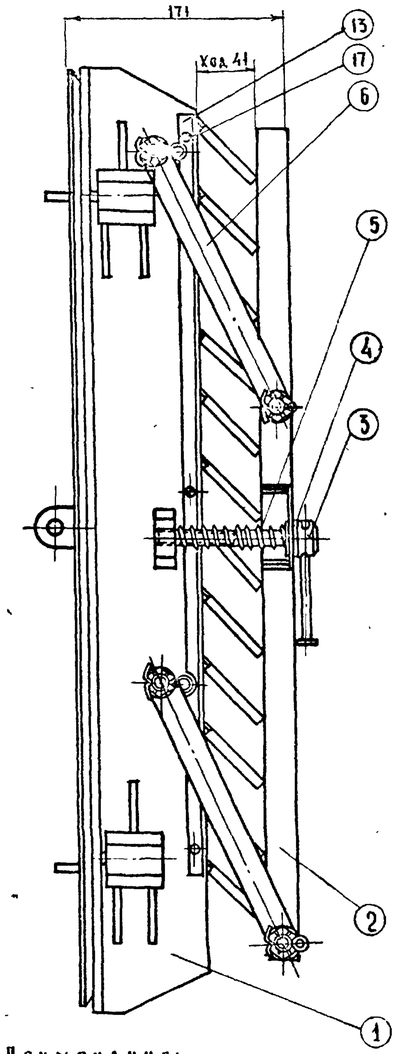

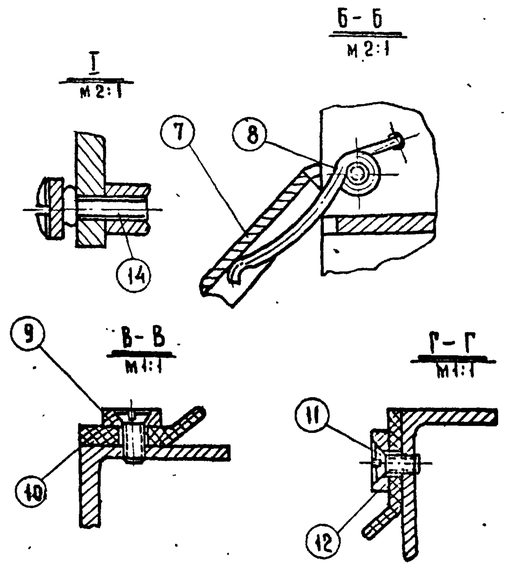

А-А

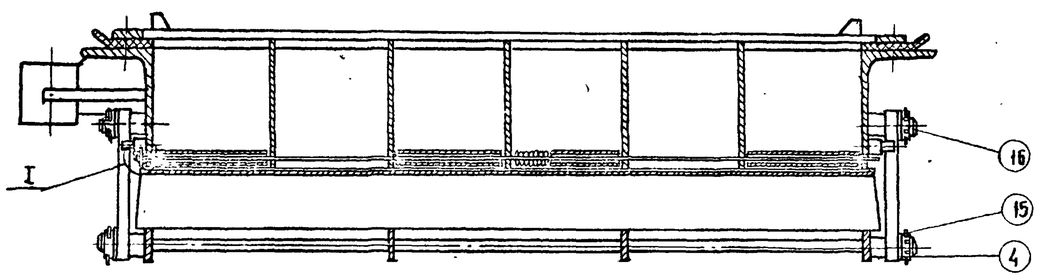

Примечания:

1. Перед установкой лопастей поз.7 отрегулировать усилие пружин поз.8 так, чтобы лопасть под действием момента в 4,7 кг/см страгивалась с места/ момент страгивания равен усилию в 1,2 кг, приложенному к свободному краю лопасти/.
2. После регулировки пружин боковые стороны лопастей подогнать по месту, обеспечив плотное прилегание лопастей к раме.
3. Обеспечить легкое, без заеданий, вращение лопастей черт. $\frac{УЗС-1}{00.00.00.02}$ и решетки черт. $\frac{УЗС-1}{02.00.00.00}$ на осях.
4. Лопасти должны легко вращаться на осях.
5. При помощи упора черт. $\frac{УЗС-1}{01.00.00.11}$ решетка поз.2 должна фиксировать лопасти под углом 45°.

№ поз.	Обозначение	Наименование	Кол.	Вес	Материал	Лист	Прим.
17	—	Винт М5×10 Гост 1475-62	3	0.002	Ст.3 Гост 380-60		
16	—	Гайка М8 Гост 5919-62	8	0.006	Ст.3 Гост 380-60		
15	—	Шплинт 2×20 Гост 397-66	8	0.005	Ст.3 Гост 380-60		
14	$\frac{УЗС-1}{01.00.00.04}$	Ось	12	0.029	Провол. 3 Гост 2771-57 / Ст.3 Гост 380-60		
13	$\frac{УЗС-1}{01.00.00.05}$	Планка	1	0.24	Лист 3 Гост 5681-57 / Ст.3 Гост 500-58		
12	01.00.00.03	Планка	2	0.48	Полоса 5×20 Гост 103-57 / Ст.3 Гост 535-58		
11	—	Винт М6×16 Гост 1490-58	22	0.0035	Ст.3 Гост 380-60		
10	01.00.00.02	Манжета	1	0.6	Резина марки 3Б87 ТУМХП 1165-58 гр 8		
9	01.00.00.01	Планка	2	0.55	Полоса 5×20 Гост 103-57 / Ст.3 Гост 535-58		
8	$\frac{УЗС-1}{00.00.00.06}$	Пружина	12	0.014	Проволока 2 Н-II Гост 9389-60		
7	$\frac{УЗС-1}{00.00.00.02}$	Лопасть	12	0.15	Алюмин. лист Д16 А-I Гост 13722-68		
6	$\frac{УЗС-1}{00.00.00.01}$	Рычаг	4	0.35	Полоса 10×20 Гост 103-57 / Ст.3 Гост 535-58		
5	$\frac{УЗС-1}{00.00.00.03}$	Пружина	2	0.016	Проволока 2 Н-II Гост 9389-60		
4	—	Шайба Гост 10450-68	12	0.004	Ст.3 Гост 380-60		
3	$\frac{УЗС-1}{03.00.00.00}$	Винт	2	0.12	—		
2	$\frac{УЗС-1}{02.00.00.00}$	Решетка	1	2.25	—		
1	01.01.00.00	Рама	1	37.3	—		

Копия с альбома „УЗС-8" объект № 258-20-10 обозначение 01.00.00.00. в/ч. 83582

1968 г. Альбом типовых решений систем и устройств внутреннего оборудования сооружений гражданской обороны

Противовзрывное устройство УЗС-8. Секция.

Типовой проект ТДК-Н-I-68. Часть II. Раздел II. Защитные устройства на воздухозаборах, воздуховыбросах и газовыходах.

Лист КС-II-26

Объект 18-68-1101

Арх. №

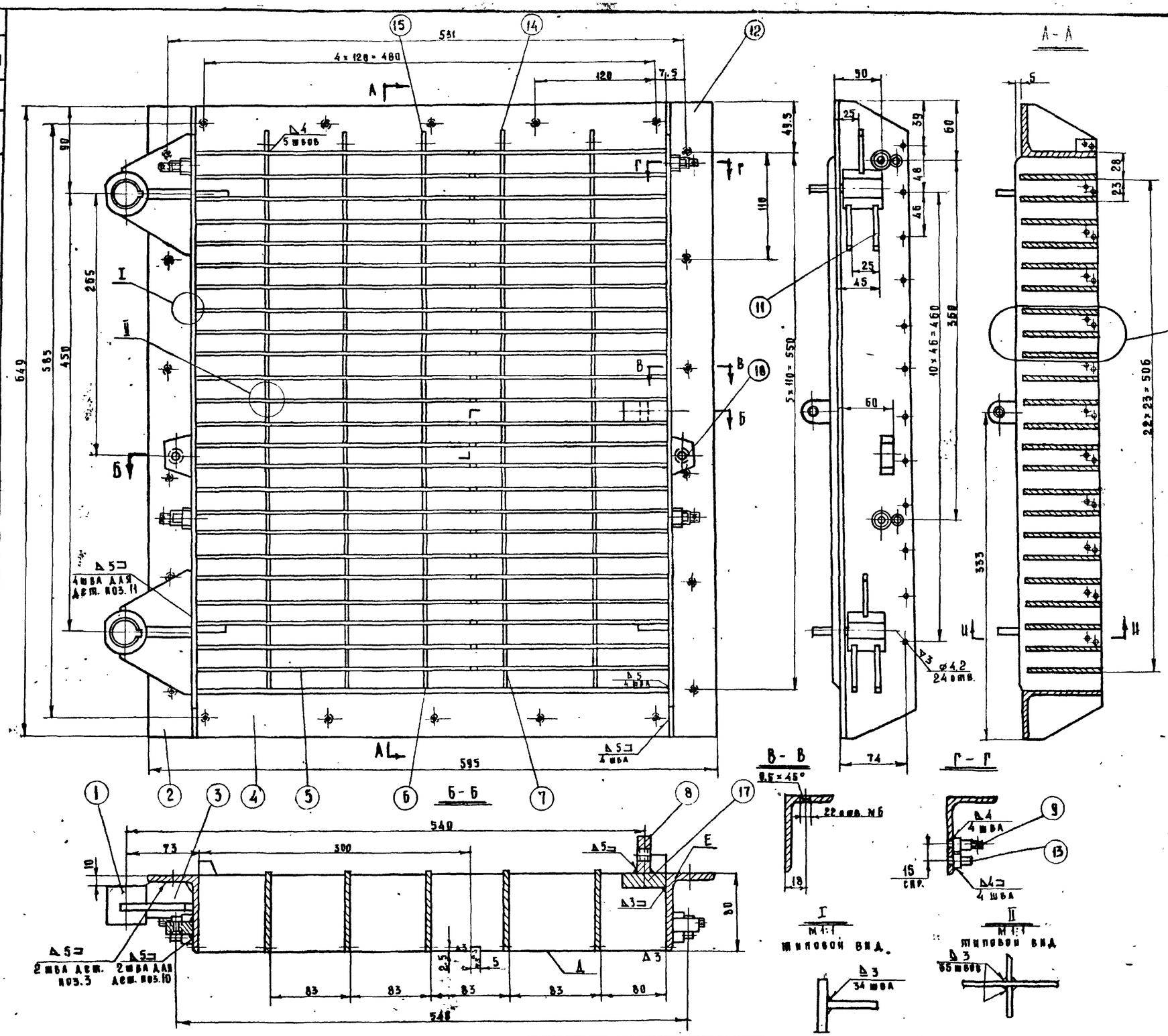

Вес 37,3 кг

1. Отклонение от плоскости поверхностей Е и Д не более 1мм на длине 500.
2. 24 отверстия ⌀4.2 согласовать осями отверстий в ребрах поз. 6, 7.
3. На поверхности Е сварочные швы зачистить.

NN поз.	Обозначен.	Наименование	Кол.	Вес	Материал	Лист	Прим.
17	01.01.00.06	Лист 12 Гост 5681-57; 45×20	1	0.05	Ст 3 Гост 500-58		Б/м
16	01.01.00.05	Упор	4	0.04	Лист 6 Гост 5681-57 / ст.3 Гост 500-58		
15	У3С-1 / 01.00.00.10	Планка	1	0.008	Лист 3 Гост 3680-57 / ст.3 Гост 501-58		
14	У3С-1 / 01.00.00.08	Планка	4	0.008	Лист 3 Гост 3680-57 / ст 3 Гост 501-58		
13	У3С-1 / 01.00.00.11	Упор	4	0.015	Круг 12 Гост 2590-57 / ст.3 Гост 535-58		
12	У3С-1 / 01.00.00.09	Уголок	1	3,2	Угол 80×50×5 Гост 8510-57 / неравн. ст.3 Гост 535-58		
11	01.01.00.04	Ребро	6	0.05	Лист 5 Гост 5681-57 / ст.3 Гост 500-58		
10	У3С-1 / 01.00.00.01	Упор	2	0.09	Лист 14 Гост 5681-57 / ст.3 Гост 500-58		
9	У3С-1 / 01.00.00.06	Ось	4	0.03	ст.3 Гост 380-60		
8	01.01.00.03	Ушко	1	0.031	Лист 12 Гост 5681-57 / ст.3 Гост 500-58		
7	У3С-1 / 01.00.00.02	Ребро	4	0.84	Лист 3 Гост 3680-57 / ст.3 Гост 501-58		
6	У3С-1 / 01.00.00.03	Ребро	1	0.84	Лист 3 Гост 3680-57 / ст.3 Гост 501-58		
5	У3С-1 / 01.00.00.04	Пластина	23	0.91	Лист 3 Гост 3680-57 / ст.3 Гост 501-58		
4	У3С-1 / 01.00.00.07	Угол неравноб. 80×50×5 Гост 8510-57; Р=495	2	2.19	Ст 3 Гост 380-60		
3	01.01.00.02	Ребро	2	0.08	Лист 8 Гост 5681-57 / ст.3 Гост 500-58		
2	У3С-1 / 01.00.00.05	Уголок	1	3.2	Угол 80×50×5 Гост 8510-57 / неравн. ст.3 Гост 535-58		
1	01.01.00.01	Втулка	2	0.2	Ст 3 Гост 380-60		

Копия с альбома шифр „У3С-8"
объекта № 258-20-10 обозначение 01.01.00.00.
в/ч 83582

1968г.

Альбом типовых решений систем и устройств внутреннего оборудования сооружений гражданской обороны

Противовзрывное устройство У3С-8.
Рама.

Типовой проект ТАК-Н-1-68
Часть II. Раздел II.
Защитные устройства на воздухозаборах, воздуховыбросах и газовыхлопах

Лист КС-II-27

Главпу Управление МОСПРОСКТ-1
Мастерская № 18

Гук мастерской Савич
Гл. конструктор Салищев
Гл. инж. проекта Попов
Гл. инж. проекта Гончарова
Рук. гр. арх. т. Синицина

Исполнил Семенова
Копирова
Проверил

10275 28

Объект 18-68-1101

Арх №

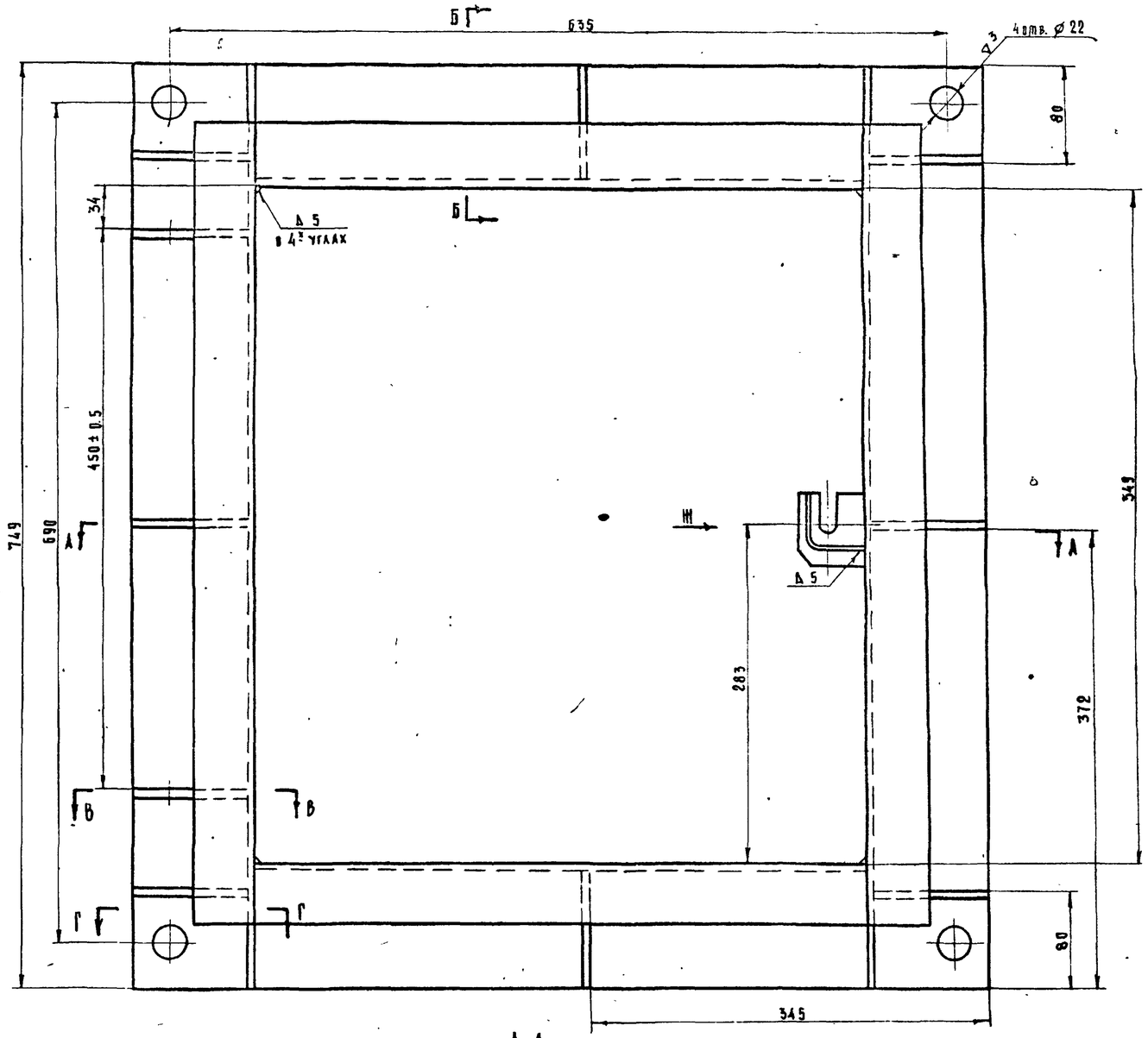

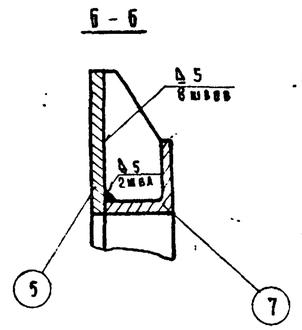

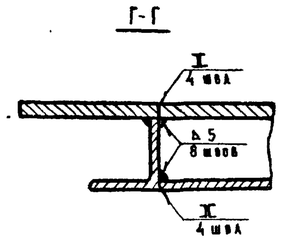

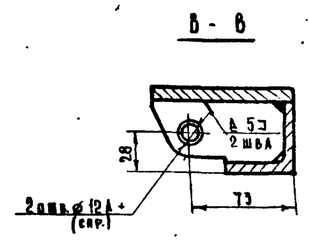

1. Отклонение от плоскостности поверхностей Е и Д не более 1мм на длине 500.
2. На поверхностях Е и Д сварные швы зачистить.
3. Несоосность 2х отверстий ⌀ 12 А4 не более 0.25.

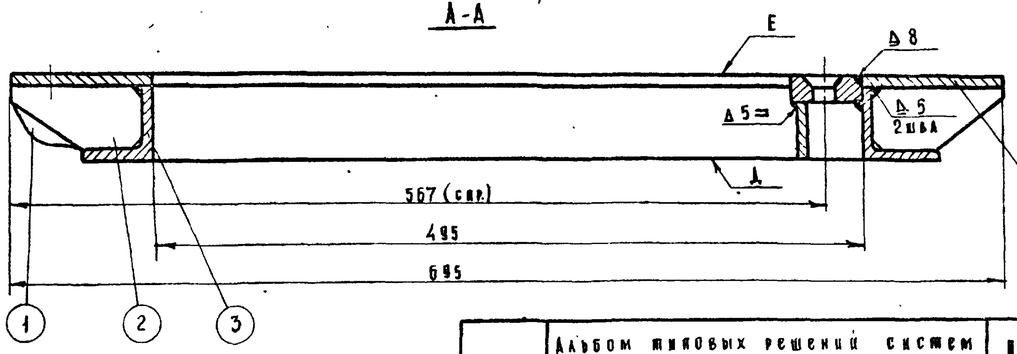

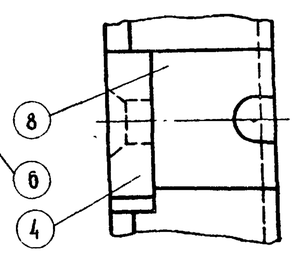

Поз	Обозначение	Наименование	Кол	Прим	Материал	Лист	Прим
8	02.00.00 08	Ребро	1	0.03	Лист 5 ГОСТ 5681-57 / Ст 3 ГОСТ 500-58		
7	02.00.00 07	Уг. равнобок 50×50×5 ГОСТ 8509-57 Р=4.93	2	1.13	Ст.3 ГОСТ 535-58		б/ч
6	02.00.00.06	Полоса 8×100 С=749 ГОСТ 103-57	2	4.75	Ст.3 ГОСТ 535-58		б/ч
5	02.00.00.05	Полоса 8×100 С=493 ГОСТ 103-57	2	3.10	Ст.3 ГОСТ 535-58		б/ч
4	02.00.00.04	Упор	1	0.08	Лист 16 ГОСТ 5681-57 / Ст 3 ГОСТ 500-58		
3	02.00.00.03	Стойка	2	2.8	Уголок 50×50×5 ГОСТ 8509-57 / Ст 3 ГОСТ 535-58		
2	02.00.00.02	Ребро	8	0.13	Лист 5 ГОСТ 5681-57 / Ст 3 ГОСТ 500-58		
1	02.00.00.01	Ушко	2	0.32	Лист 12 ГОСТ 5681-57 / Ст 3 ГОСТ 500-58		

Копия с альбома Шифр „УЗС-8" объект № 258-20-10
обозначение 02 00.00.00. в/ч 83582

1968г.

Альбом типовых решений систем и устройств внутреннего оборудования сооружений гражданской обороны

Противовзрывное устройство УЗС-8.
Рама

Типовой проект ТАК-Н-1-68
Часть II. Раздел II
Защитные устройства на воздухозаборах, воздуховыбросах и газовыхлопах

Лист КС-II-28

Объект 18-68-1101

Арх №

Главное управление МОСПРОЕКТ-1 Мастерская № 18

Рук. мастерской	Савич В.С.	
Гл. конструктор	Сальщев Г.Б.	
Гл. инж. проекта	Попова А.	
Рук. гр. архит.	Гончарова	
Исполнил	Семенова И.В.	
Копировал		
Проверил		

10275 29

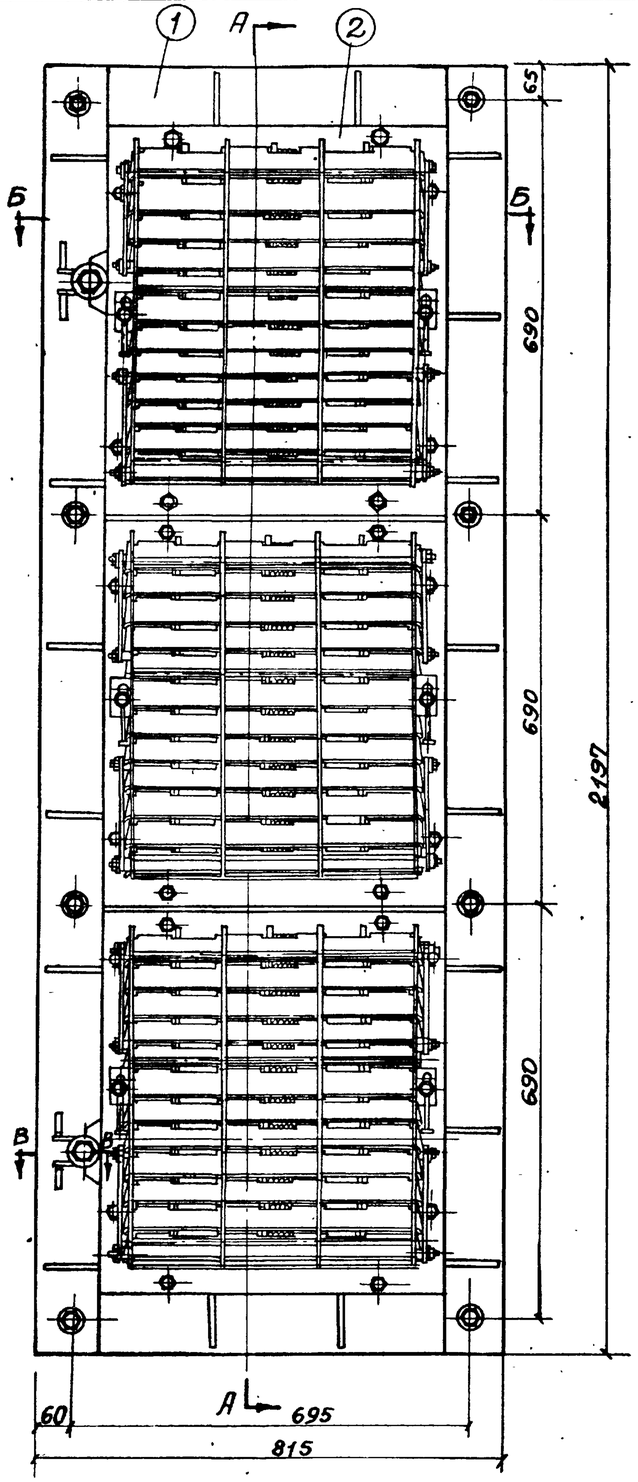

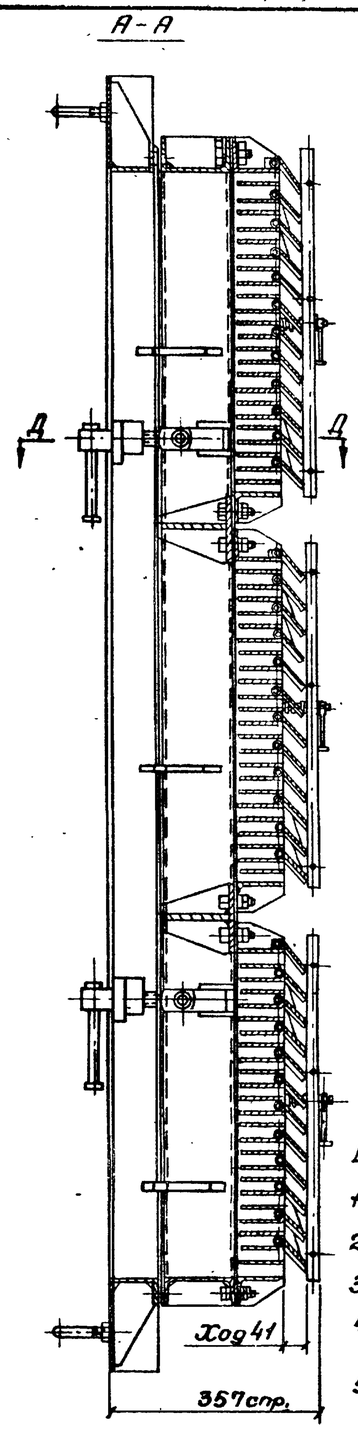

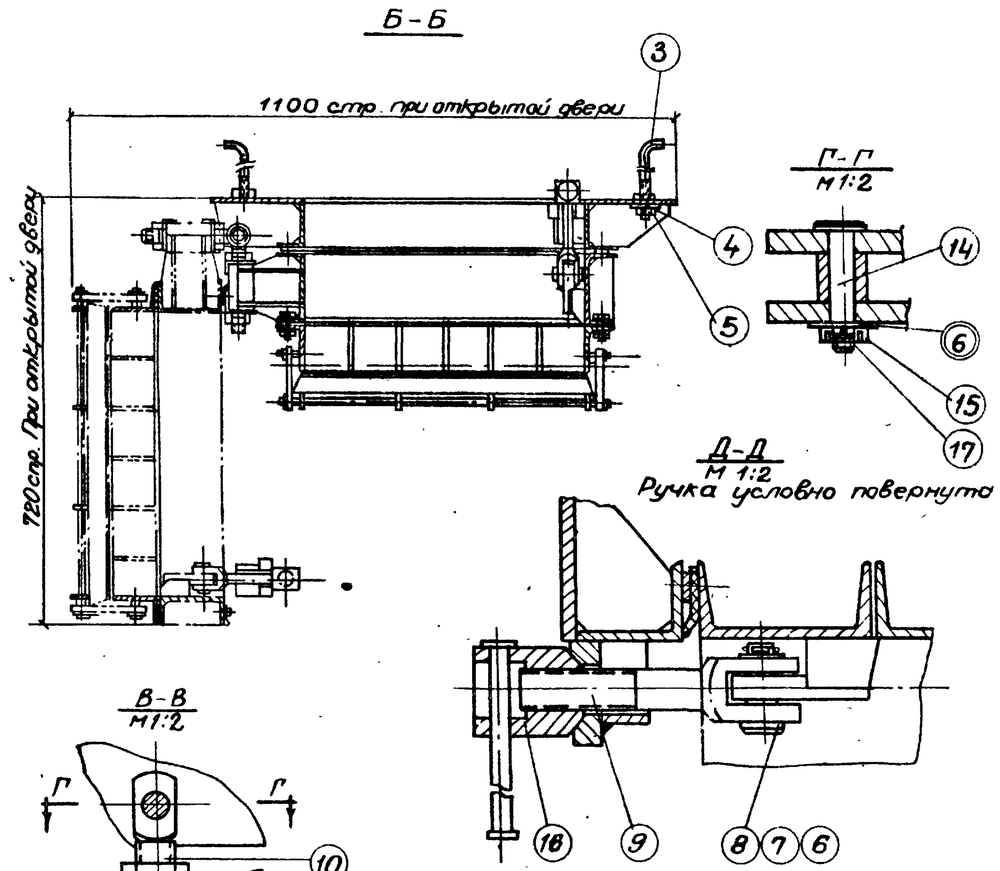

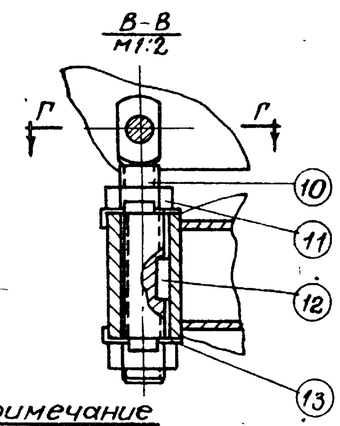

Вес 308,0 кг.

№ п/п	Обознач.	Наименование	Кол.	Вес	Материал	Лит.	Прим.
17		шплинт 4х35 ГОСТ 397-5	2	0.003	Ст.3 ГОСТ 380-60		
16	03.00.00.00	Ручка	2	0,68	—		
15	—	Гайка М16 ГОСТ 5915-62	2	0.026	Ст3 ГОСТ 380-60		
14	00.00.00.05	Ось	2	0.16	Сталь 45 ГОСТ 1050-60		
13	—	Шайба стопорн 32-2 ГОСТ 3693-52	4	0.008	Ст.3 ГОСТ 380-60		
12	—	Шпонка призматич ГОСТ 8789-68	2	0.017	Ст. шпоночн ГОСТ 8787-68		
11	—	Гайка М20 ГОСТ 5915-62	4	0.098	Ст.3 ГОСТ 380-60		
10	00.00.00.04	Болт	2	1,25	Ст3 ГОСТ 380-60		
9	00.00.00.03	Болт откидной	2	0,5	Ст3 ГОСТ 380-60		
8	00.00.00.02	Ось	2	0,1	Круг 22 ГОСТ 2590-57 Ст 535-54		
7	—	шплинт 4х20 ГОСТ 397-68	2	0.001	Ст 2 ГОСТ 380-60		
6	—	шайба 16 ГОСТ 10450-68	4	0,033	Ст 3 ГОСТ 380-60		
5	—	Гайка М20 ГОСТ 5915-62	10	0,073	Ст 3 ГОСТ 380-60		
4	—	шайба 20 ГОСТ 1735-55	8	0.127	Ст 3 ГОСТ 380-60		
3	00.00.00.01	Болт фундаментный	8	1.1	Круг 30 ГОСТ 2590-57 Ст.3 ГОСТ 535-54		
2	02.00.00.00	Дверь	1	214	—		
1	01.00.00.00	Рама	1	118.0	—		

УЗС-25

Примечание

Болты фундаментные заводом-изготовителем не поставляются

1. При сборке УЗС-25 обеспечить плотное прилегание двери черт. 02.00.00.00 к раме черт. 01.00.00.00.
2. Дверь должна легко, без заеданий поворачиваться на осях.
3. Трущиеся поверхности смазать консистентной смазкой.
4. Болты фундаментные черт. 00.00.00.01 предназначаются для сооружений из монолитного железобетона.
5. При установке секции в защищенных от атмосферных воздействий помещениях, секцию смазать ингибированной смазкой типа НГ-203, НГ-204, ПВК, СХН.
При установке секции на открытых площадках смазкой типа НГ-204-У

Копия с альбома шифр „УЗС-25" объект 258-20-10 обозначение 00.00.00.00. в/ч 83582.

1968

Альбом типовых решений систем и устройств внутреннего оборудования сооружений гражданской обороны

Противовзрывное устройство УЗС-25

Типовой проект ТДК-Н-1-68 Часть II Раздел II Защитные устройства на воздухозаборах, воздуховыбросах и газовыхлопах.

Лист КС-II-29

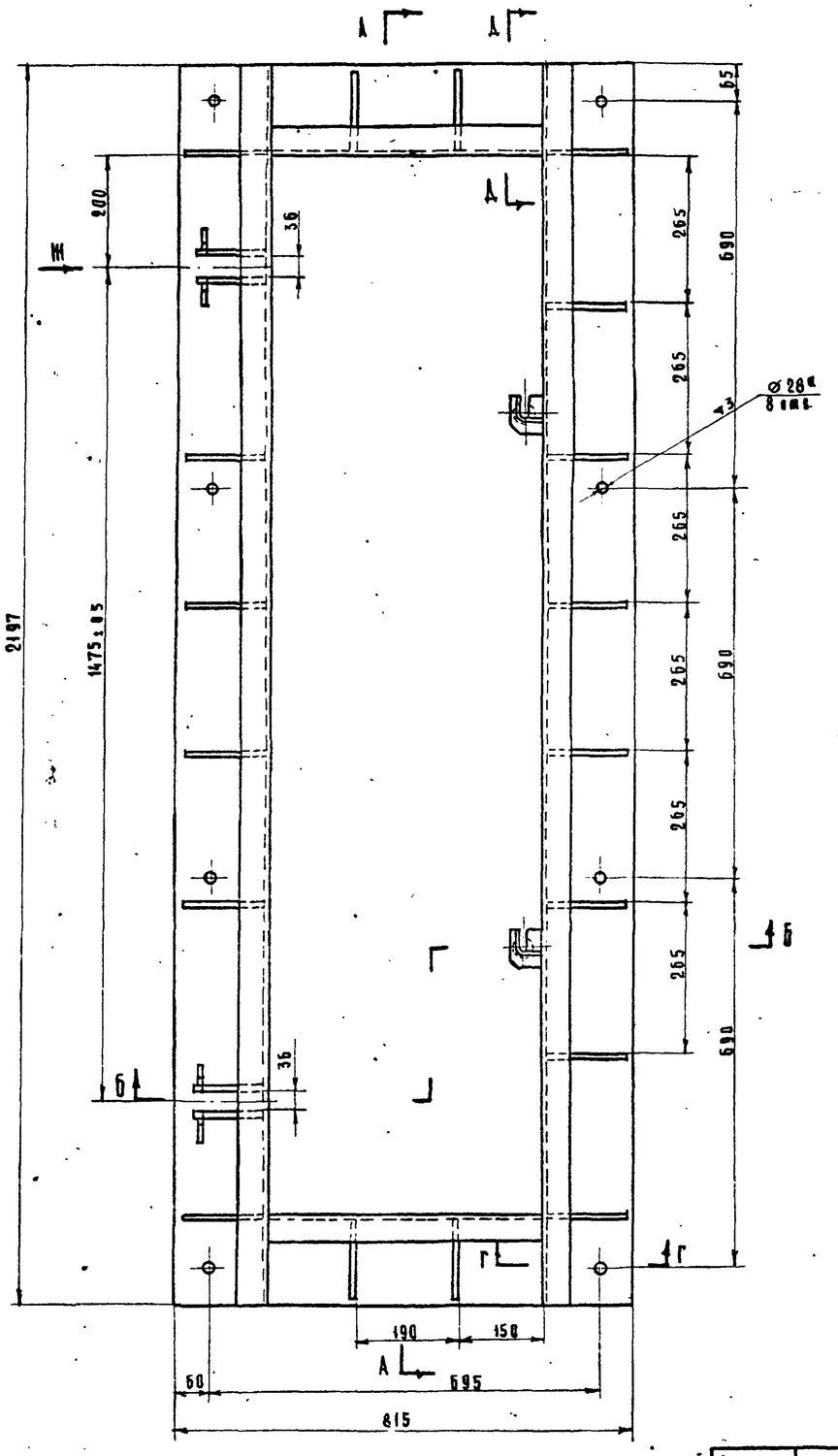

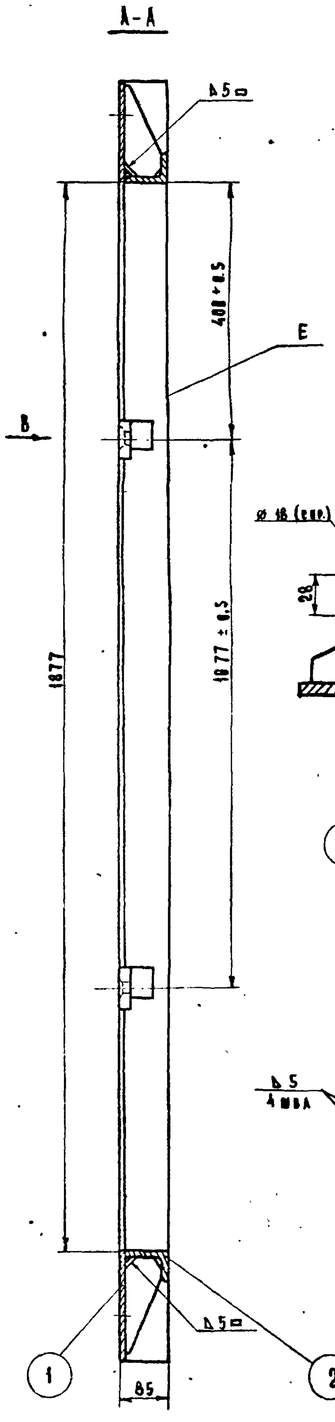

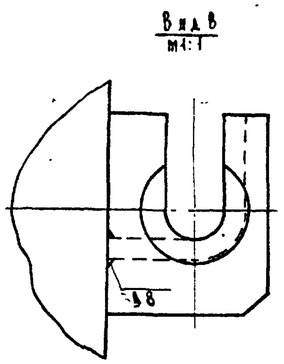

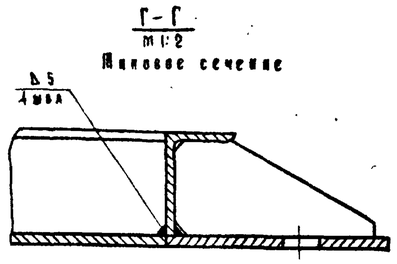

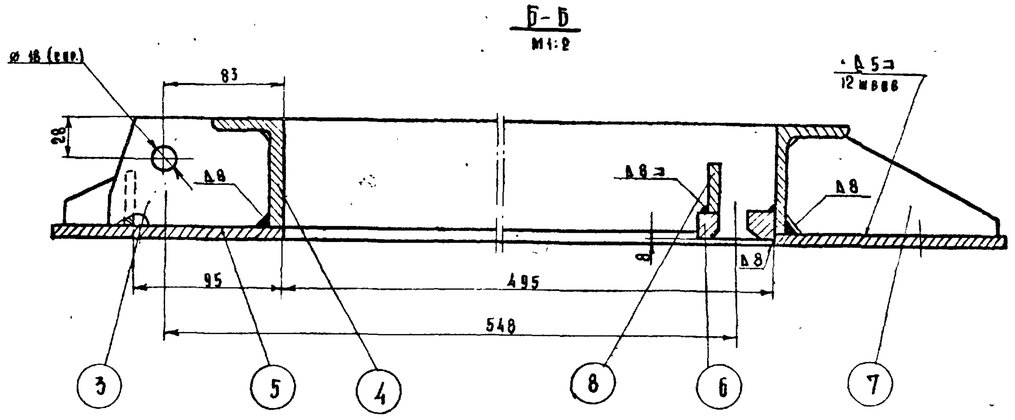

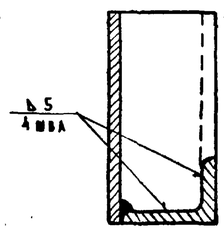

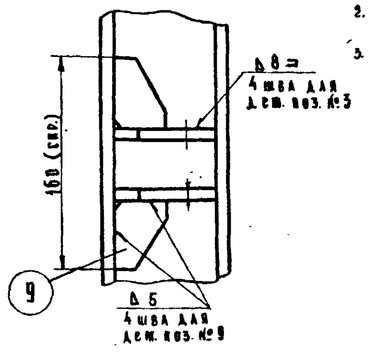

1. Отклонение от плоскости поверхности Е не более 1 мм на длине 500
2. Несоосность 2х отв ⌀18 не более 1 мм.
3. Варить электросваркой, электродами Э-42 ГОСТ 9467-60

Вес 118.0 кг

Поз.	Обозначение	Наименование	Кол.	Вес	Материал		Примечание
9	01.00.00.09	Ребро	4	0.1	Лист 8 ГОСТ 5681-57 / Ст3 ГОСТ 500-58		
8	01.00.00.08	Ребро	4	0.16	Лист 6 ГОСТ 5681-57 / Ст3 ГОСТ 500-58		
7	01.00.00.07	Ребро	18	0.3	Лист 6 ГОСТ 5681-57 / Ст3 ГОСТ 500-58		
6	01.00.00.06	Упор	2	0.1	Лист 20 ГОСТ 5681-57 / Ст3 ГОСТ 500-58		
5	01.00.00.05	Полоса 160×18 ГОСТ 103-57 ℓ=2197	2	27.6	Ст.3 ГОСТ 535-58		б/ч
4	01.00.00.04	Угол неравнобок 75×50×8 ГОСТ 8510-57 ℓ=2197	2	16.8	Ст.3 ГОСТ 535-58		б/ч
3	01.00.00.03	Петля	4	0.98	Лист 12 ГОСТ 5681-57 / Ст3 ГОСТ 500-58		
2	01.00.00.02	Угол неравнобок 75×50×8 ГОСТ 8510-57 ℓ=495	2	3.7	Ст.3 ГОСТ 535-58		б/ч
1	01.00.00.01	Полоса 160×18 ГОСТ 103-57 ℓ=495	2	6.3	Ст.3 ГОСТ 535-58		б/ч

Инв. № подл.	Подпись и дата	Взам. инв. №

Копия с альбома Шифр „УЗС-25" объект № 258-20-10
обозначение 01.00.00.00 в/ч 83582

1968 г.	Альбом типовых решений системы устройств внутреннего вооружения сооружений гражданской обороны	Промывовзрывное устройство УЗС-25 Рама	Типовой проект ТАК-Н-I-68 Часть II. Раздел II Защитные устройства на воздухозаборах, воздуховыбросах и газовыхлопах

Лист КС-II-30

Объект 18-68-1101

Арх. №

Рук. мастерской		Семенова Н.В.	
Гл. конструктор			
Гл. инж. проекта		Колпакова	
Рук. гр. архит.		Проверил	
Гл. инж. проекта	Савич Б.С.		
	Салищев Г.Б.		
	Попов А.А.		
Рук. гр. архит.	Гончарова		
	Синицина		

Главное управление МОСПРОЕКТ-1 Мастерская № 18

10275 31

Объект			
18-68-1101			
Арх. №			
Рук. мастерской	Савич	Исполнил	
Гл. конструктор	Салишев	Колдрвал	
Гл. инж. проекта	Попов	Проверил	
Рук. гр. архит.	Гончарова		
	Синицина		

Главпу Управление Моспроектстройпроект-1 Мастерская № 18

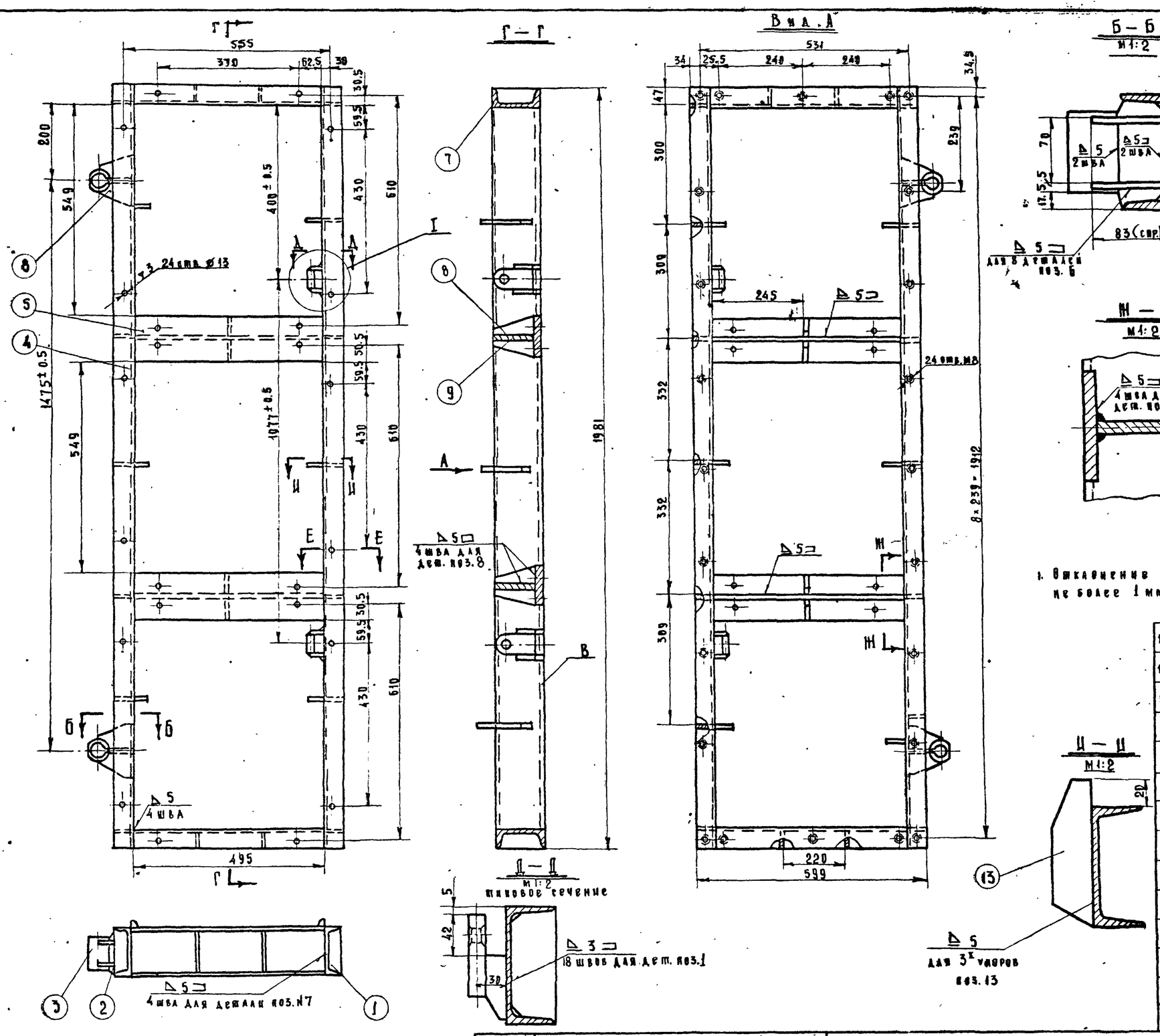

1. Отклонение от плоскостности поверхности „В" не более 1 мм на длине 500.

Вес: 76.0 кг.

Поз.	Обозначение	Наименование	Кол.	Вес	Материал	Лист	Прим.
13	02.01.00.11	Упор	6	0.28	ГОСТ Лист 8 5681-57 Ст3 ГОСТ 500-58		
12	02.01.00.09	Ребро	4	0.1	ГОСТ Лист 8 5681-57 Ст3 ГОСТ 500-58		
11	02.01.00.08	Ушко	2	0.37	ГОСТ Лист 16 5681-57 Ст3 ГОСТ 500-58		
10	02.01.00.07	Шайба	16	0.03	Полоса №3 ГОСТ 5151-53 Ст3 ГОСТ 535-58		
9	02.01.00.06	Полоса	2	3.42	ГОСТ Лист 8 5681-57 Ст3 ГОСТ 500-58		
8	02.01.00.05	Ребро	4	0.123	ГОСТ Лист 5 5681-57 Ст3 ГОСТ 500-58		
7	02.01.00.04	Швеллер 12 ГОСТ 8240-56 ℓ=495	2	5.15	Ст3 ГОСТ 535-58		Б/ц
6	02.01.00.04	Косынка	4	0.136	ГОСТ Лист 5 5681-57 Ст3 ГОСТ 500-58		
5	02.01.00.13	Полоса 10×115 ГОСТ 103-57, ℓ=495	2	4.45	Ст3 ГОСТ 535-58		Б/ц
4	02.01.00.12	Швеллер 12 ГОСТ 8240-56, ℓ=1981	2	20.6	Ст3 ГОСТ 535-58		Б/ц
3	02.01.00.03	Втулка	2	0.95	Ст3 ГОСТ 380-60		
2	02.01.00.02	Косынка	2	0.31	ГОСТ Лист 8 5681-57 Ст3 ГОСТ 500-58		
1	02.01.00.01	Ребро	18	0.188	ГОСТ Лист 5 5681-57 Ст3 ГОСТ 500-58		

Копия с альбома шифр УЗС-25
объект № 258-20-70 обозначение 02.01.00.00

1968 г.

Альбом типовых решений систем и устройств внутреннего оборудования сооружений гражданской обороны

Противовзрывное устройство УЗС-25.
Рама двери.

Типовой проект ТАК-Н-I-68
Часть II. Раздел 8.
Защитные устройства на воздухозаборах, воздуховыбросах и газовыходах

Лист КС-II-31

10275 32

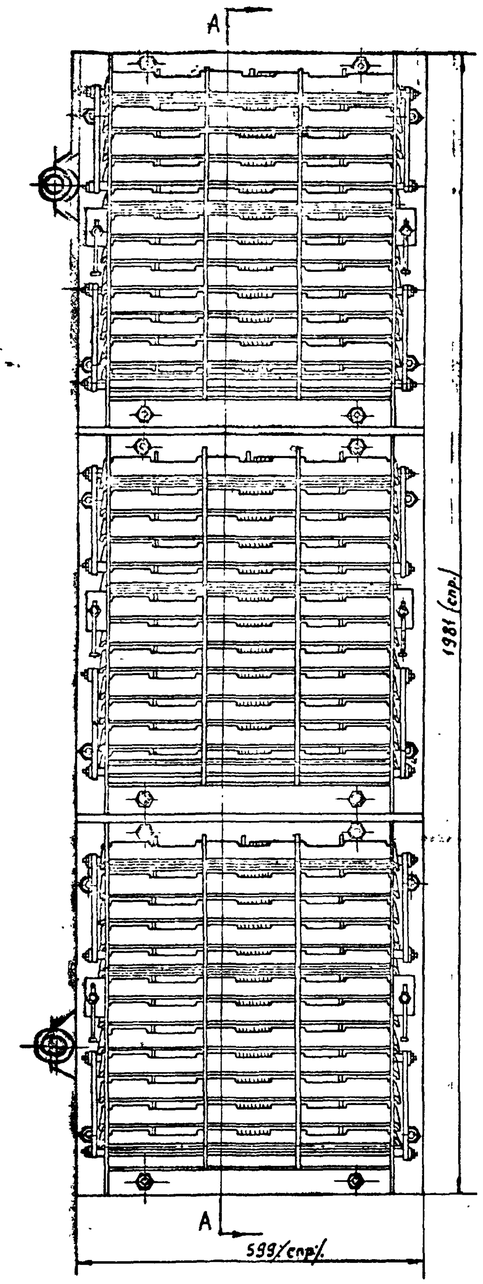

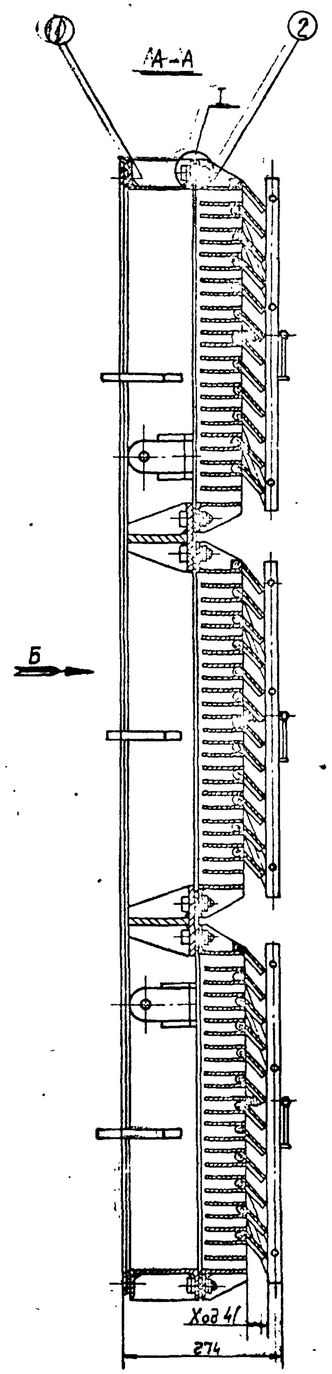

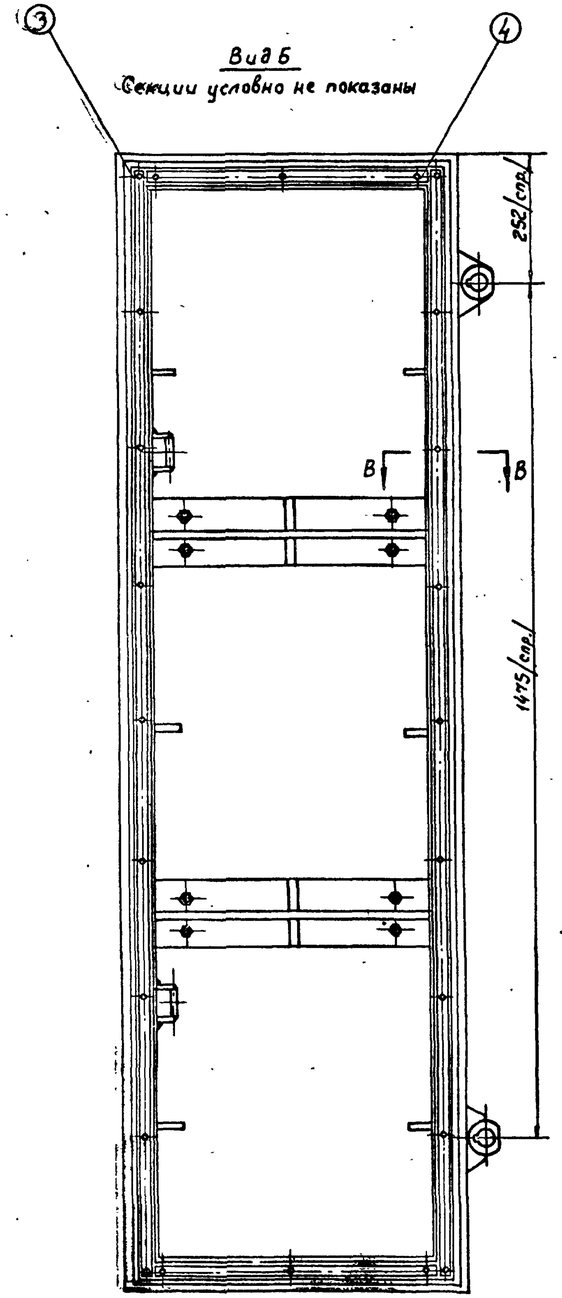

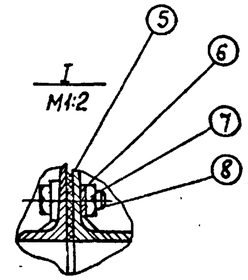

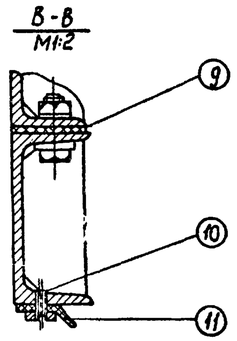

Вес 214,0 кг

NN поз.	Обозначен.	Наименование	Кол.	Вес	Материал	Лист	Примеч.
11	02.00.00.04	Манжета	1	1.7	Резина ТУМ-П165-58 ГРВ Марка 3687		
10	—	Винт М6×20 ГОСТ 1490-62	24	0.004	Ст.3 ГОСТ 380-60		
9	02.00.00.03	Прокладка	6	0.14	Пароним ГОСТ 481-58		
8	—	Болт М12×35 ГОСТ 7798-62	24	0.044	Ст.3 ГОСТ 380-60		
7	—	Гайка М12 ГОСТ 5915-62	24	0.024	Ст.3 ГОСТ 380-60		
6	—	Шайба пружинная 12 ГОСТ 6402-61	24	0.004	Сталь 65Г ГОСТ 1050-60		
5	02.00.00.02	Прокладка	6	0.09	Пароним ГОСТ 481-58		
4	УЗС-8 / 01.00.00.03	Планка	2	0.48	Полоса 5×20 ГОСТ 103-57 / Ст.3 ГОСТ 535-58		
3	02.00.00.01	Планка	2	1.78	Полоса 5×20 ГОСТ 103-57 / Ст.3 ГОСТ 535-58		
2	УЗС-1 / 00.00.00.00	Унифицированная защитная секция	3	43	—		
1	02.01.00.00	Рама двери	1	76	—		

УЗС-25

Копия с альбома шифр „УЗС-25" объект № 258-20-10

обозначение 02.00.00.00 Д4.83582

1968г.	Альбом типовых решений систем и устройств внутреннего оборудования сооружений гражданской обороны.	Противовзрывное устройство УЗС-25 Дверь	Типовой проект ТДК-Н-1-68 Часть II Раздел II Защитные устройства на воздухозаборах, воздуховыбросах и газовыхлопах	Лист КС-II-32