ЧЕРТЕЖИ ТИПОВЫХ КОНСТРУКЦИЙ И ИЗДЕЛИЙ ИНЖЕНЕРНОГО ОБОРУДОВАНИЯ

Серия 07.900-2

ТЕХНОЛОГИЧЕСКИЕ МЕТАЛЛИЧЕСКИЕ ЕМКОСТИ ДЛЯ УБЕЖИЩ

Выпуск 6

БАКИ ФЕКАЛЬНЫЕ ЦЕЛЬНОМЕТАЛЛИЧЕСКИЕ МСБ-2

РАБОЧИЕ ЧЕРТЕЖИ

20338-09

ЧЕРТЕЖИ ТИПОВЫХ КОНСТРУКЦИЙ И ИЗДЕЛИЙ ИНЖЕНЕРНОГО ОБОРУДОВАНИЯ

Серия 07.900-2

ТЕХНОЛОГИЧЕСКИЕ МЕТАЛЛИЧЕСКИЕ ЕМКОСТИ ДЛЯ УБЕЖИЩ

Выпуск 6

БАКИ ФЕКАЛЬНЫЕ ЦЕЛЬНОМЕТАЛЛИЧЕСКИЕ МСБ-2

РАБОЧИЕ ЧЕРТЕЖИ

Разработан
ИНГТИТУТОМ МОСПРОМПРОЕКТ

Главный инженер
института /Коровинский/

Главный инженер
проекта /Ухорская/

Утвержден
Управлением НГО СССР
от 12 декабря 1988г
протокол N 46
Введен в действие
институтом МОСПРОМПРОЕКТ
приказ N 149 от 19 апреля 1989

Выпуск 6

СОДЕРЖАНИЕ АЛЬБОМА

Обозначение	Наименование	
МСБ-2/0. 00. 000	Бак фекальный МСБ-2/0	3
МСБ-2/1. 00. 000	Бак фекальный МСБ-2/1	
МСБ-2/2. 00. 000	Бак фекальный МСБ-2/2	
МСБ-2/3. 00. 000	Бак фекальный МСБ-2/3	
МСБ-2/4. 00. 000	Бак фекальный МСБ-2/4	4
СП-2. 00. 000	Секция приемная	
	в сборе	
В. 00. 000 СБ	Вилка. Сборочный чертеж	
В. 00. 000	Вилка	
МСБ-2/0. 00. 000 СБ	Бак фекальный МСБ-2/0.	5
	Сборочный чертеж	
МСБ-2/1. 00. 000 СБ	Бак фекальный МСБ-2/1	6
	Сборочный чертеж	
МСБ-2/2. 00. 000 СБ	Бак фекальный МСБ-2/2	7
	Сборочный чертеж	
МСБ-2/3. 00. 000 СБ	Бак фекальный МСБ-2/3	8
	Сборочный чертеж	
МСБ-2/4. 00. 000 СБ	Бак фекальный МСБ-2/4	9
	Сборочный чертеж	
СП-2. 00. 000 СБ	Секция приемная в	10
	сборе. Сборочный чертеж	
СП-2. 01. 000	Бак. Лист 1, лист 2	11
СП-2. 01. 001	Уголок	
СП-2. 01. 002	Уголок	
СП-2. 01. 000 СБ	Бак. Сборочный чертеж	12
СП-2. 01. 003	Уголок	13
СП-2. 01. 004	Уголок	
СП-2. 01. 004-01	Уголок	
СП-2. 01. 005	Обшивка	
СП-2. 01. 006	Обшивка	
СП-2. 02. 000	Крышка	14
СП-2. 02. 001	Крышка	
СП-2. 02. 000 СБ	Крышка	
	Сборочный чертеж	
СП-2. 03. 000	Решетка	15
СП-2. 03. 000 СБ	Решетка	
	Сборочный чертеж	
СП-2. 03. 001	Ребро	
СП-2. 03. 002	Основание	
СТ-2. 00. 000	Секция торцовая.	16
	Лист 1, лист 2	
СТ-2. 00. 001	Крышка	
СТ-2. 00. 002	Обшивка	
СТ-2. 00. 000 СБ	Секция торцовая	17
	Сборочный чертеж	
СТ-2. 00. 003	Уголок	18
СТ-2. 00. 003-01	Уголок	
СТ-2. 00. 004	Днище	
СТ-2. 00. 005	Фланец	
СТ-2. 00. 006	Уголок	
СР-2. 00. 000	Секция рядовая	19
	Лист 1, лист 2	
СТ-2. 00. 007	Уголок	
В. 00. 001	Скоба	
СР-2. 00. 000 СБ	Секция рядовая	20
	Сборочный чертеж	
К. 00. 000	Крышка	21
К. 00. 000 СБ	Крышка. Сборочный чертеж	
СП-2. 02. 002	Ручка	
К. 00. 001	Лист	
Г. 00. 000	Грабли	22
Г. 00. 001	Труба	
Г. 00. 000 СБ	Грабли. Сборочный чертеж	
Г. 00. 002	Зуб	23
Г. 00. 003	Полоса	
МСБ-2/0. 00. 001	Петля	

Серия 07.900-2

Выпуск 6

Формат	Зона	Поз.	Обозначение	Наименование	Кол.	Примечание
				Документация		
А2			МСБ-2/3.00.000 СБ	Сборочный чертеж		
			Выпуск „0-2"	Технические условия		
				Сборочные единицы		
А4		1	СП-2.00.000	Секция приемная		
				в сборе	1	
А4		2	СТ-2.00.000	Секция торцовая	1	
А4		3	СР-2.00.000	Секция рядовая	3	
А4		4	К 00.000	Крышка	4	
А4		5	В 00.000	Вилка	8	
				Детали		
А4		6	МСБ-2/0.00.001	Петля	4	

Инв. № подл. | Подп. и дата | Взам. инв. № | Инв. № дубл. | Подп. и дата

Изм	Лист	№ докум.	Подп.	Дата	МСБ-2/3.00.000		
Разраб.		Маркова			Бак фекальный МСБ-2/3	Лит.	Лист	Листов 1
Провер.		Андреева				Главмосархитектура Мосгорисполкома Моспромпроект мастерская №7	
Гл.инж.пр.		Ухорская					
Н.контр.		Ухорская					

Формат А4

Формат	Зона	Поз.	Обозначение	Наименование	Кол.	Примечание
				Документация		
А2			МСБ-2/2.00.000 СБ	Сборочный чертеж		
			Выпуск „0-2"	Технические условия		
				Сборочные единицы		
А4		1	СП-2.00.000	Секция приемная		
				в сборе	1	
А4		2	СТ-2.00.000	Секция торцовая	1	
А4		3	СР-2.00.000	Секция рядовая	2	
А4		4	К 00.000	Крышка	3	
А4		5	В 00.000	Вилка	6	
				Детали		
А4		6	МСБ-2/0.00.001	Петля	4	

Инв. № подл. | Подп. и дата | Взам. инв. № | Инв. № дубл. | Подп. и дата

Изм	Лист	№ докум.	Подп.	Дата	МСБ-2/2.00.000		
Разраб.		Маркова			Бак фекальный МСБ-2/2	Лит	Лист	Листов 1
Провер.		Андреева				Главмосархитектура Мосгорисполкома Моспромпроект мастерская №7	
Гл.инж.пр.		Ухорская					
Н.контр.		Ухорская					

Формат А4

Серия 07.900-2

Формат	Зона	Поз.	Обозначение	Наименование	Кол.	Примечание
				Документация		
А2			МСБ-2/1 00.000 СБ	Сборочный чертеж		
			Выпуск „0-2"	Технические условия		
				Сборочные единицы		
А4		1	СП-2.00.000	Секция приемная		
				в сборе	1	
А4		2	СТ-2.00.000	Секция торцовая	1	
А4		3	СР-2.00.000	Секция рядовая	1	
А4		4	К 00.000	Крышка	2	
А4		5	В 00.000	Вилка	4	
				Детали		
А4		6	МСБ-2/0.00 001	Петля	4	

Инв. № подл. | Подп. и дата | Взам. инв. № | Инв. № дубл. | Подп. и дата

Изм	Лист	№ докум.	Подп.	Дата	МСБ-2/1.00.000		
Разраб.		Маркова			Бак фекальный МСБ-2/1	Лит	Лист	Листов 1
Провер.		Андреева				Главмосархитектура Мосгорисполкома Моспромпроект мастерская №7	
Гл.инж.пр.		Ухорская					
Н.контр.		Ухорская					

Формат А4

Формат	Зона	Поз.	Обозначение	Наименование	Кол.	Примечание
				Документация		
А2			МСБ-2/0.00.000 СБ	Сборочный чертеж		
			Выпуск „0-2"	Технические условия		
				Сборочные единицы		
А4		1	СП-2.00.000	Секция приемная		
				в сборе	1	
А4		2	СТ-2.00.000	Секция торцовая	1	
А4		3	К 00.000	Крышка	1	
А4		4	В 00.000	Вилка	2	
				Детали		
А4		5	МСБ-2/0.00.001	Петля	2	

Инв. № подл. | Подп. и дата | Взам. инв. № | Инв. № дубл. | Подп. и дата

Изм	Лист	№ докум	Подп.	Дата	МСБ-2/0.00.000		
Разраб.		Маркова			Бак фекальный МСБ-2/0	Лит	Лист	Листов 1
Провер.		Андреева				Главмосархитектура Мосгорисполкома Моспромпроект мастерская №7	
Гл.инж.пр.		Ухорская					
Н.контр.		Ухорская					

Формат А4

Выпуск 6

Формат	Зона	Поз.	Обозначение	Наименование	Кол.	Примечание
				Документация		
А4			В. 00. 000 СБ	Сборочный чертеж		
				Детали		
А4		1	В. 00. 001	Скоба	1	
Б4		2	В. 00. 002	Пластина		
				Лист $\frac{Б\text{-}ПН\text{-}4\ ГОСТ\ 19903\text{-}74}{Ст3сп\ ГОСТ\ 14637\text{-}79}$		
				(40 x 100) h14	1	0.12 кг
Б4		3	В. 00. 003	Труба		
				Труба $\frac{25 \times 2.5\ ГОСТ\ 8732\text{-}78}{В10\ ГОСТ\ 8731\text{-}87}$		
				ℓ = 96 h14	1	0,15 кг

Инв. № подл. | Подп. и дата | Взам. инв. № | Инв. № дубл. | Подп. и дата

Изм	Лист	№ докум.	Подп.	Дата	В. 00. 000			
Разраб.		Маркова			Вилка	Лит.	Лист	Листов 1
Провер.		Андреева				Главмосархитектура Мосгорисполкома Моспромпроект Мастерская №7		
Гл.инж.пр		Ухорская						
Н.контр		Ухорская						

Формат А4

В. 00. 000 СБ

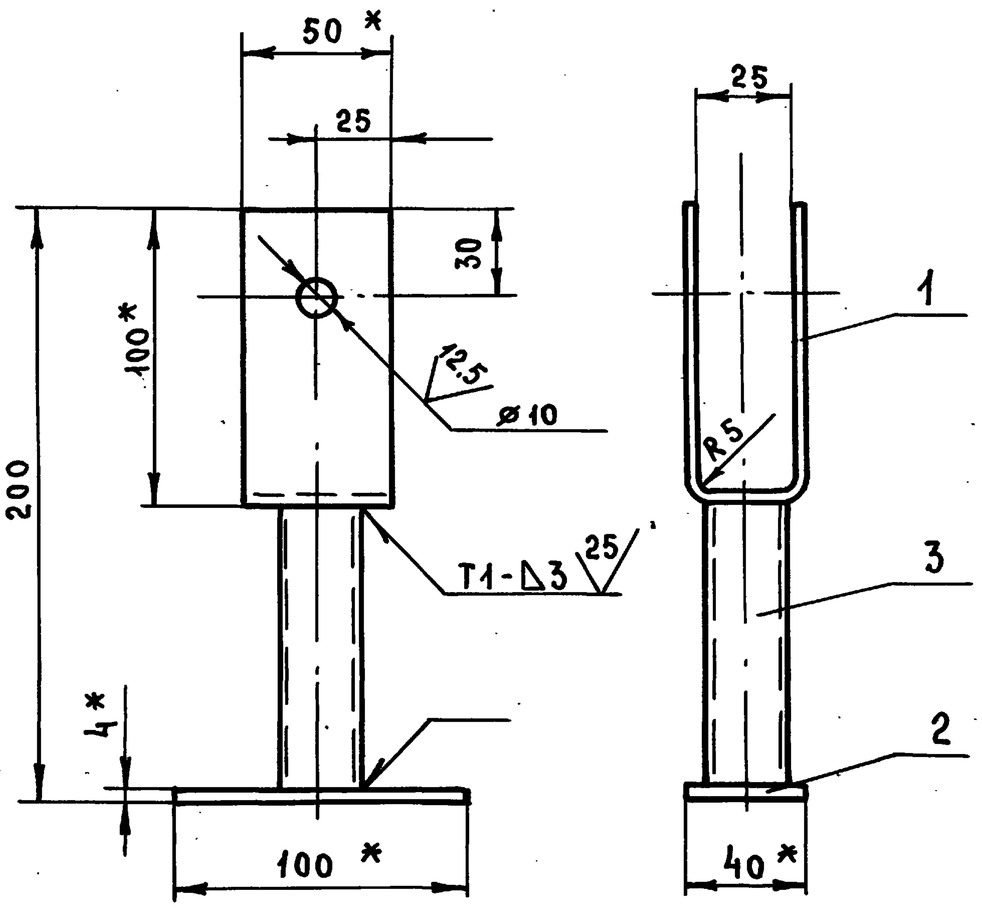

1. * Размеры для справок
2. $+t_2$, $-t_2$, $\pm\frac{t_2}{2}$
3. Сварку производить по ГОСТ 5264-80

Инв. № подл. | Подп. и дата | Взам. инв. № | Инв. № дубл. | Подп. и дата

Изм	Лист	№ докум.	Подп.	Дата	В. 00. 000 СБ			
Разраб.		Маркова			Вилка	Лит.	Масса	Масштаб
Провер.		Андреева			Сборочный чертеж		0.7	1:2
Гл.инж.пр		Ухорская				Лист	Листов 1	
Н. контр.		Ухорская				Главмосархитектура Мосгорисполкома Моспромпроект Мастерская №7		

Формат А4

Серия 07.900-2

Формат	Зона	Поз.	Обозначение	Наименование	Кол.	Примечание
				Документация		
А2			СП-2. 00. 000 СБ	Сборочный чертеж		
				Сборочные единицы		
А4		1	СП-2. 01. 000	Бак	1	
А4		2	СП-2. 02. 000	Крышка	1	
А4		3	СП-2. 03. 000	Решетка	1	

Инв. № подл. | Подп. и дата | Взам. инв. № | Инв. № дубл. | Подп. и дата

Изм	Лист	№ докум.	Подп.	Дата	СП-2. 00. 000			
Разраб.		Маркова			Секция приемная в сборе	Лит.	Лист	Листов 1
Провер.		Андреева				Главмосархитектура Мосгорисполкома Моспромпроект Мастерская №7		
Гл.инж.пр		Ухорская						
Н. контр		Ухорская						

Формат А4

Формат	Зона	Поз.	Обозначение	Наименование	Кол.	Примечание
				Документация		
А2			МСБ-2/4.00. 000 СБ	Сборочный чертеж		
			Выпуск „0-2"	Технические условия		
				Сборочные единицы		
А4		1	СП-2. 00. 000	Секция приемная в сборе	1	
А4		2	СТ-2. 00. 000	Секция торцевая	1	
А4		3	СР-2. 00. 000	Секция рядовая	4	
А4		4	К 00. 000	Крышка	5	
А4		5	В 00. 000	Вилка	10	
				Детали		
А4		6	МСБ-2/0 00: 001	Петля	4	

Инв. № подл. | Подп. и дата | Взам. инв. № | Инв. № дубл. | Подп. и дата

Изм	Лист	№ докум.	Подп.	Дата	МСБ-2/4. 00. 000			
Разраб.		Маркова			Бак фекальный МСБ-2/4	Лит	Лист	Листов 1
Провер.		Андреева				Главмосархитектура Мосгорисполкома Моспромпроект Мастерская №7		
Гл.инж.пр		Ухорская						
Н. контр		Ухорская						

Формат А4

МСБ-2/о.00.000 СБ

Выпуск 6

Серия 07.900-2

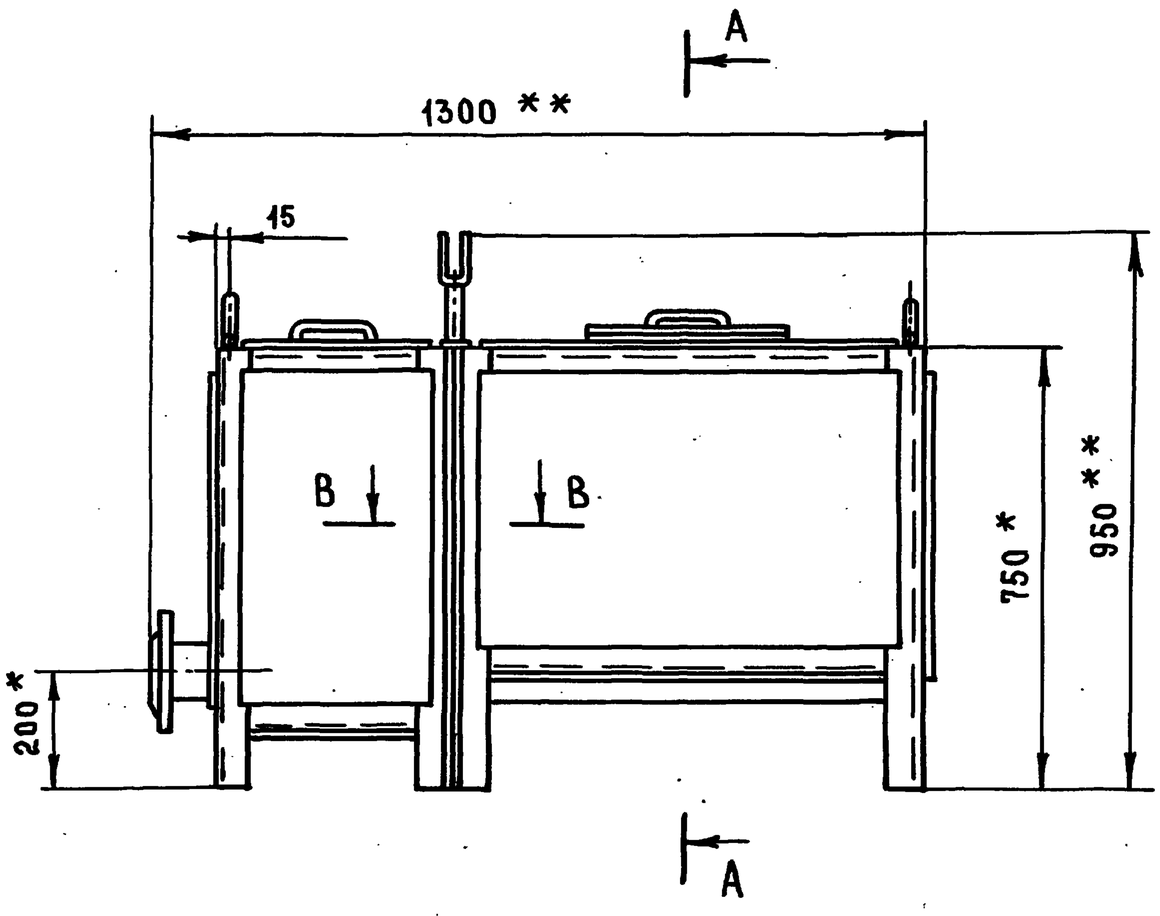

А - А

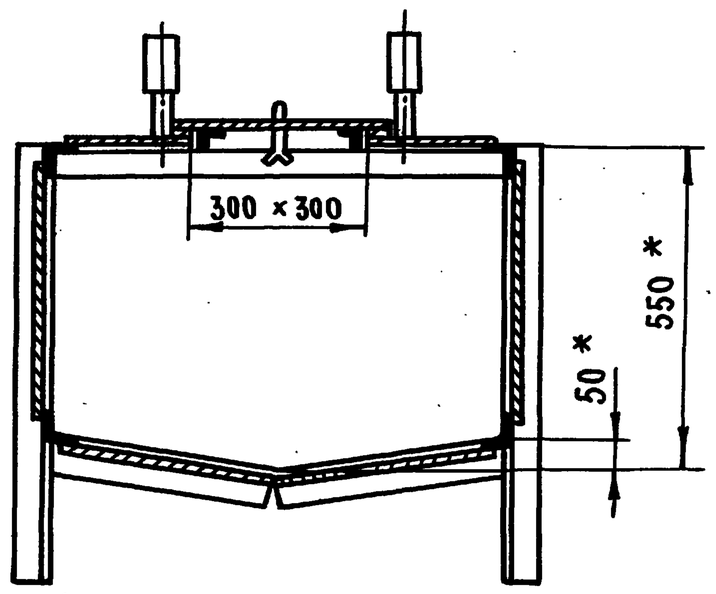

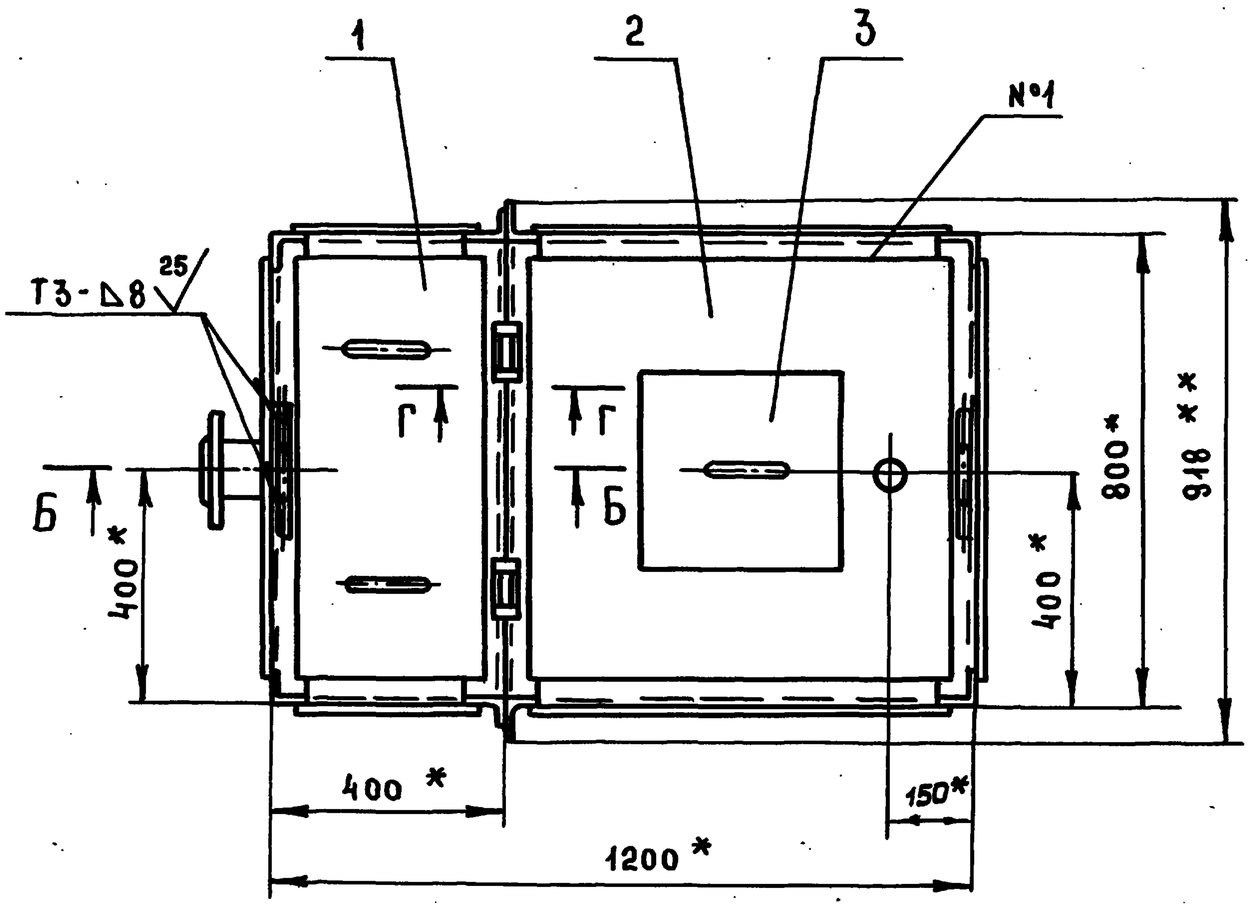

Б - Б

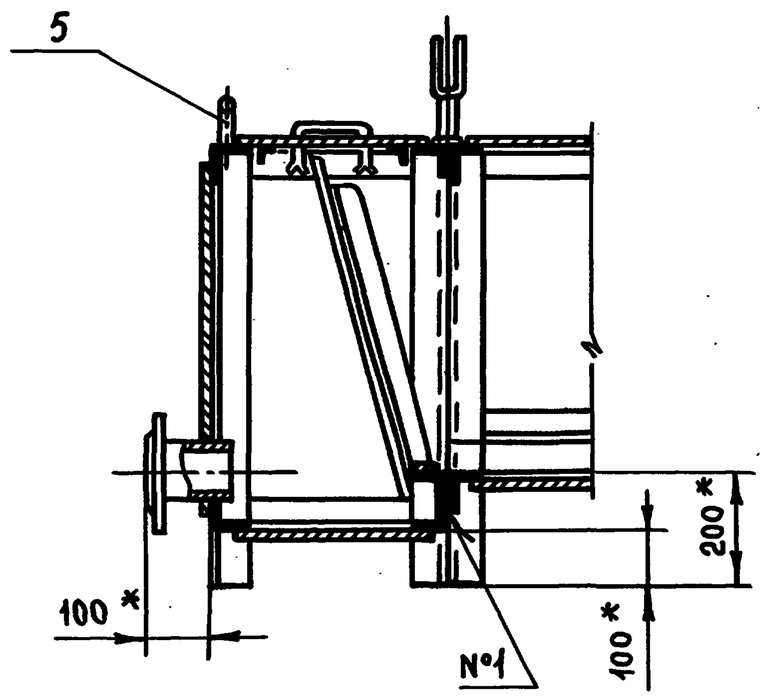

Г - Г
М1:4

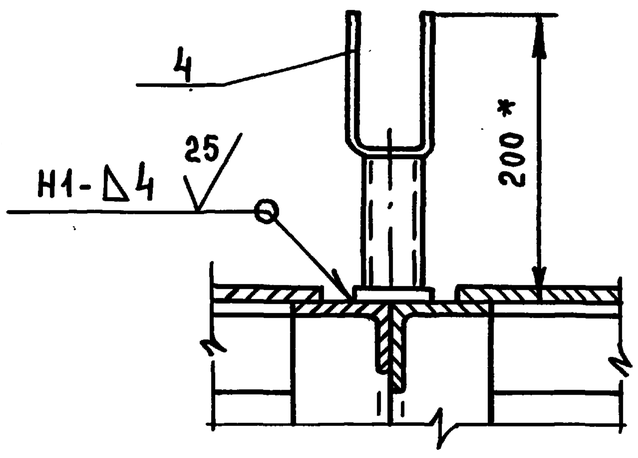

В - В
М1:4

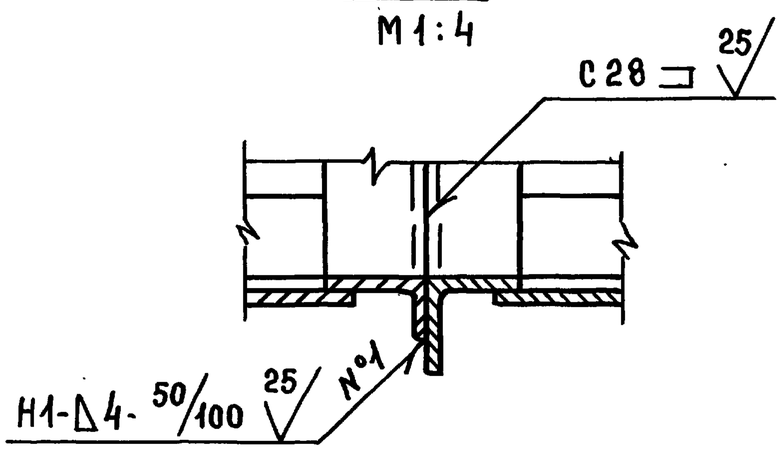

1. * Размеры для справок
2. ** Размеры габаритные
3. $\pm \frac{t_2}{2}$
4. Сварку производить по ГОСТ 5264-80
5. Внутреннюю и наружную поверхность бака грунтовать грунтом ГФ-021 ГОСТ 25129-82 и красить в два слоя эмалью ХВ-785 ГОСТ 7313-75
6. Проверку сварных швов на герметичность производить керосином ГОСТ 3242-79

					МСБ-2/о 00.000 СБ			
Изм	Лист	№ докум.	Подп.	Дата	Бак фекальный МСБ-2/о Сборочный чертеж	Лит.	Масса	Масштаб
Разраб.		Маркова					225,3	1:10
Провер.		Андреева				Лист	Листов 1	
Гл.инж.пр		Ухорская				Главмосархитектура Мосгорисполкома Моспромпроект Мастерская №7		
Н.контр.		Ухорская						
Гл.констр		Алексанянц						
Гл.инж.		Синяков						
Нач.маст.		Виноградов						

Инв.№ подл. | Подп. и дата | Взам.инв.№ | Инв.№ дубл. | Подп. и дата

20338-09 6 Формат А2

МСБ-2/1. 00.000 СБ

Выпуск 6

Серия 9 01.900-2

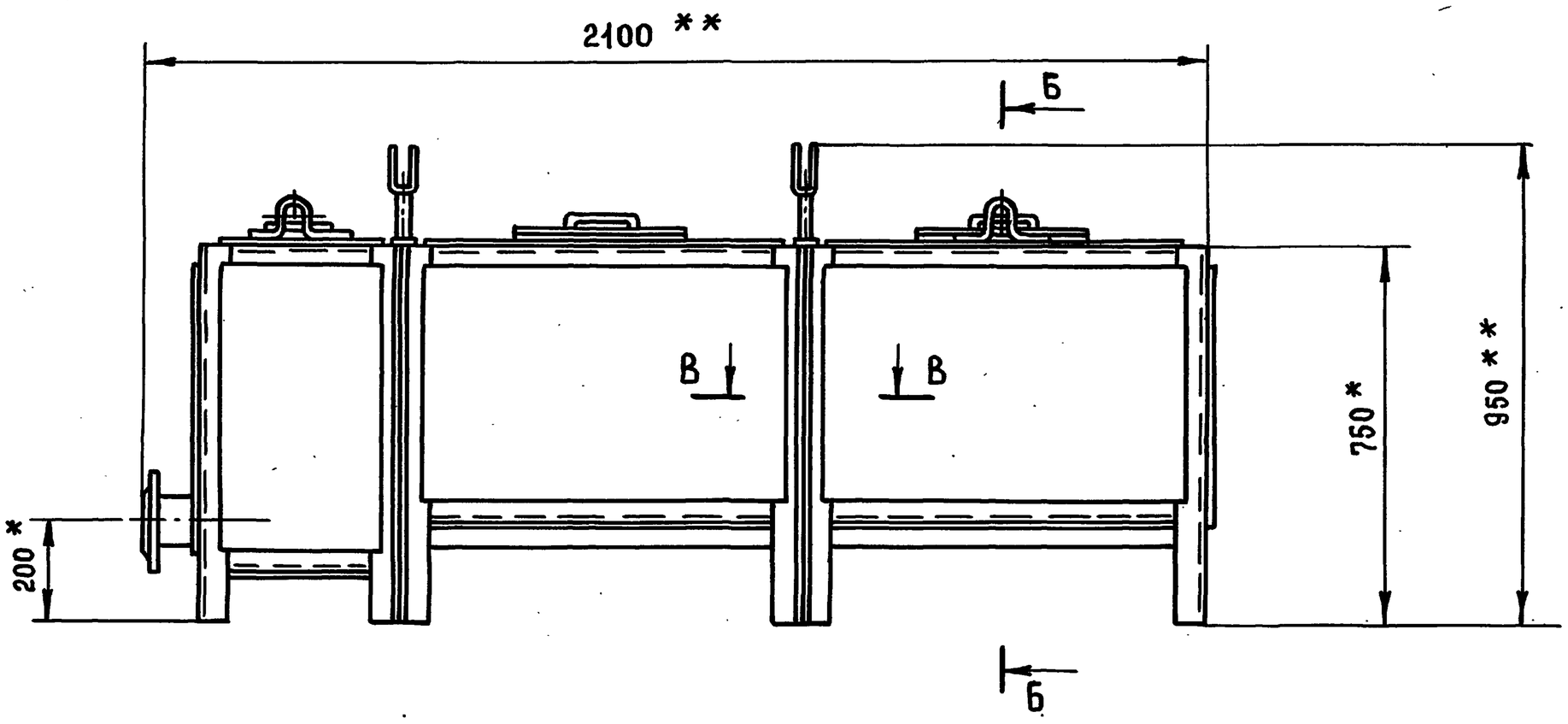

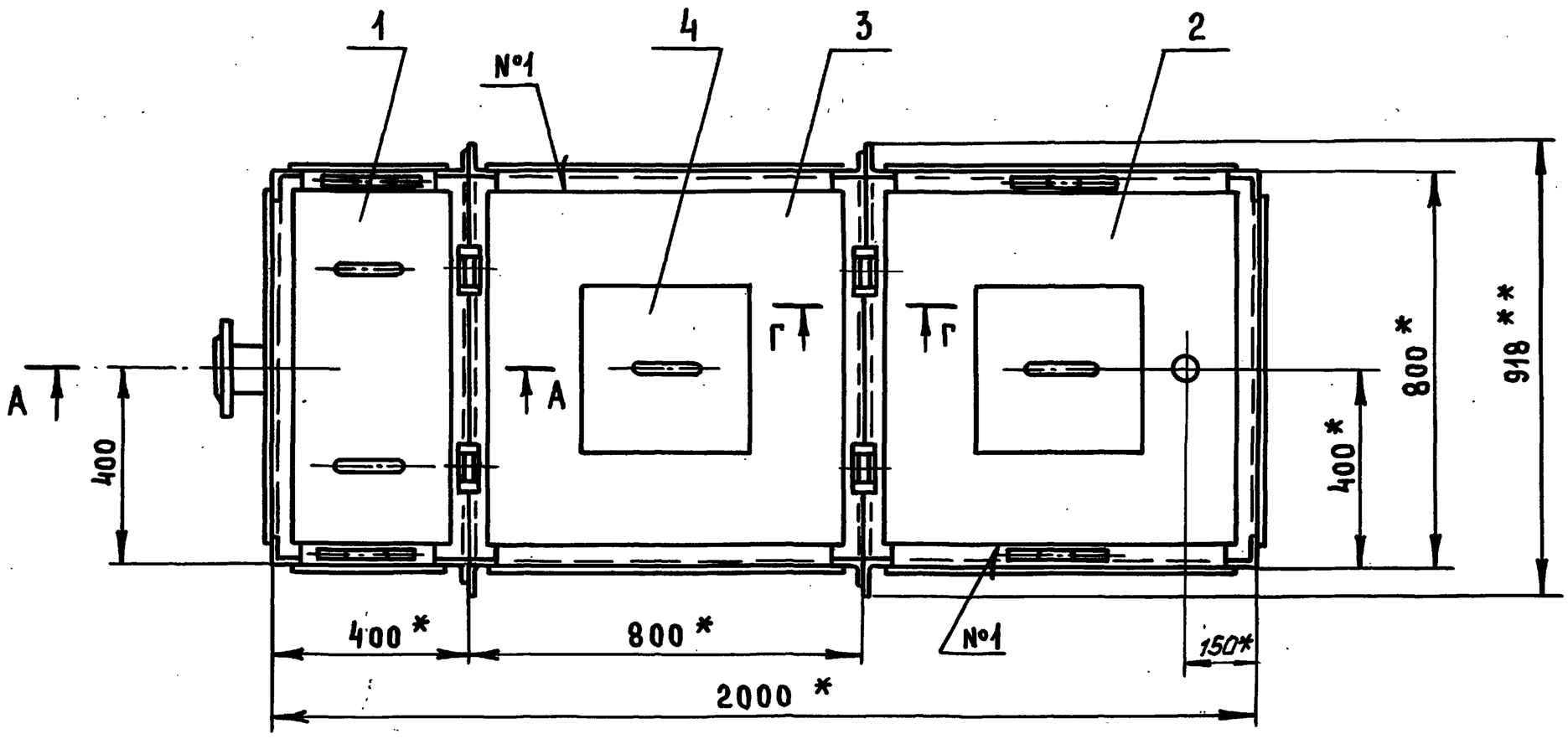

А - А

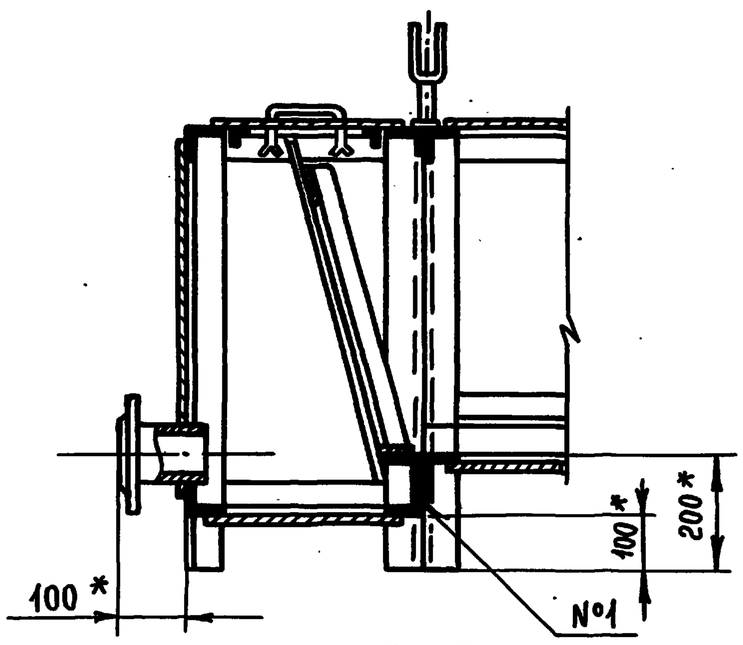

Г - Г
М 1:4

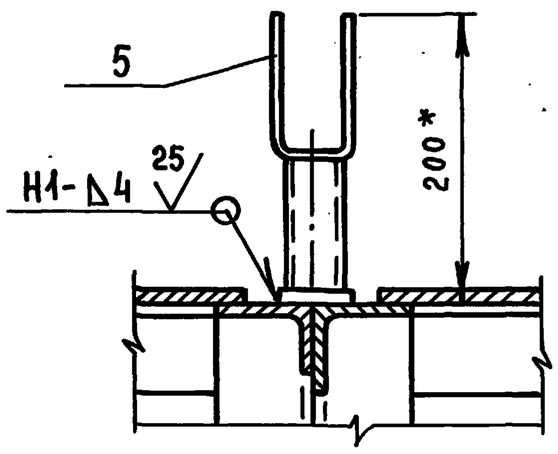

В - В
М1:4

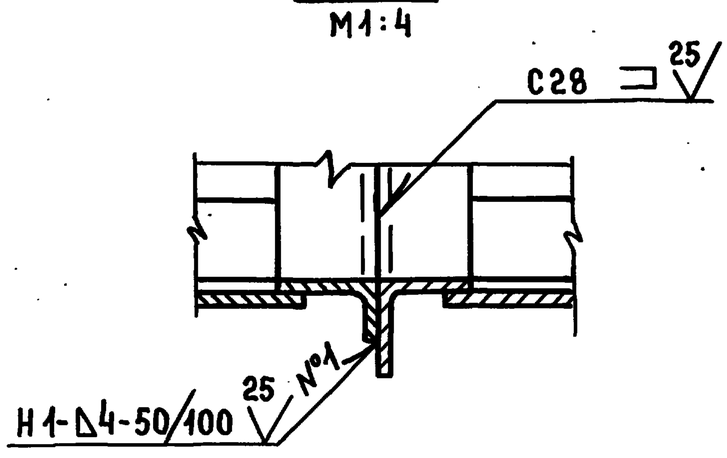

Б - Б

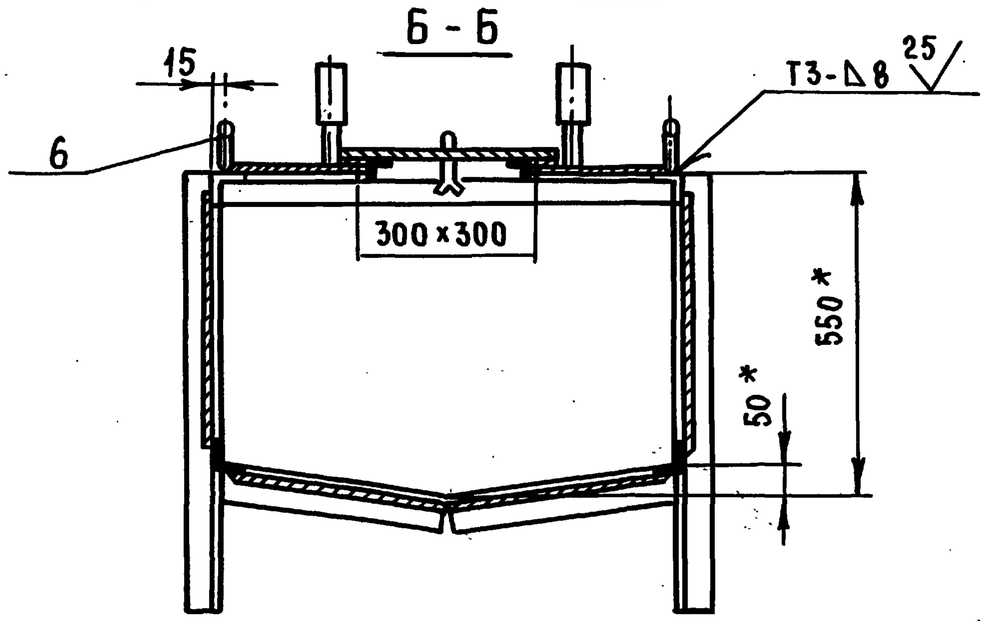

1. * Размеры для справок
2. ** Размеры габаритные
3. $\pm \frac{t_2}{2}$
4. Сварку производить по ГОСТ 5264-80
5. Внутреннюю и наружную поверхность бака грунтовать грунтом ГФ-021 ГОСТ 25129-82 и красить в два слоя эмалью ХВ-785 ГОСТ 7313-75
6. Проверку сварных швов на герметичность производить керосином ГОСТ 3242-79

					МСБ-2/1. 00. 000 СБ			
Изм.	Лист	№ докум.	Подп.	Дата	Бак фекальный МСБ-2/1 Сборочный чертеж	Лит.	Масса	Масштаб
Разраб.		Маркова					325,5	1:10
Пров.		Андреева				Лист	Листов 1	
Гл.инж.пр.		Ухорская				Главмосархитектура Мосгорисполкома Моспромпроект Мастерская №7		
Н. контр.		Ухорская						
Гл.констр.		Александянц						
Гл.инж.		Синяков						
Нач.маст.		Виноградов						

Инв. № подл. | Подп. и дата | Взам. инв. № | Инв. № дубл. | Подп. и дата

20338-09 7 Формат А2

Выпуск 6

Серия 07.900-2

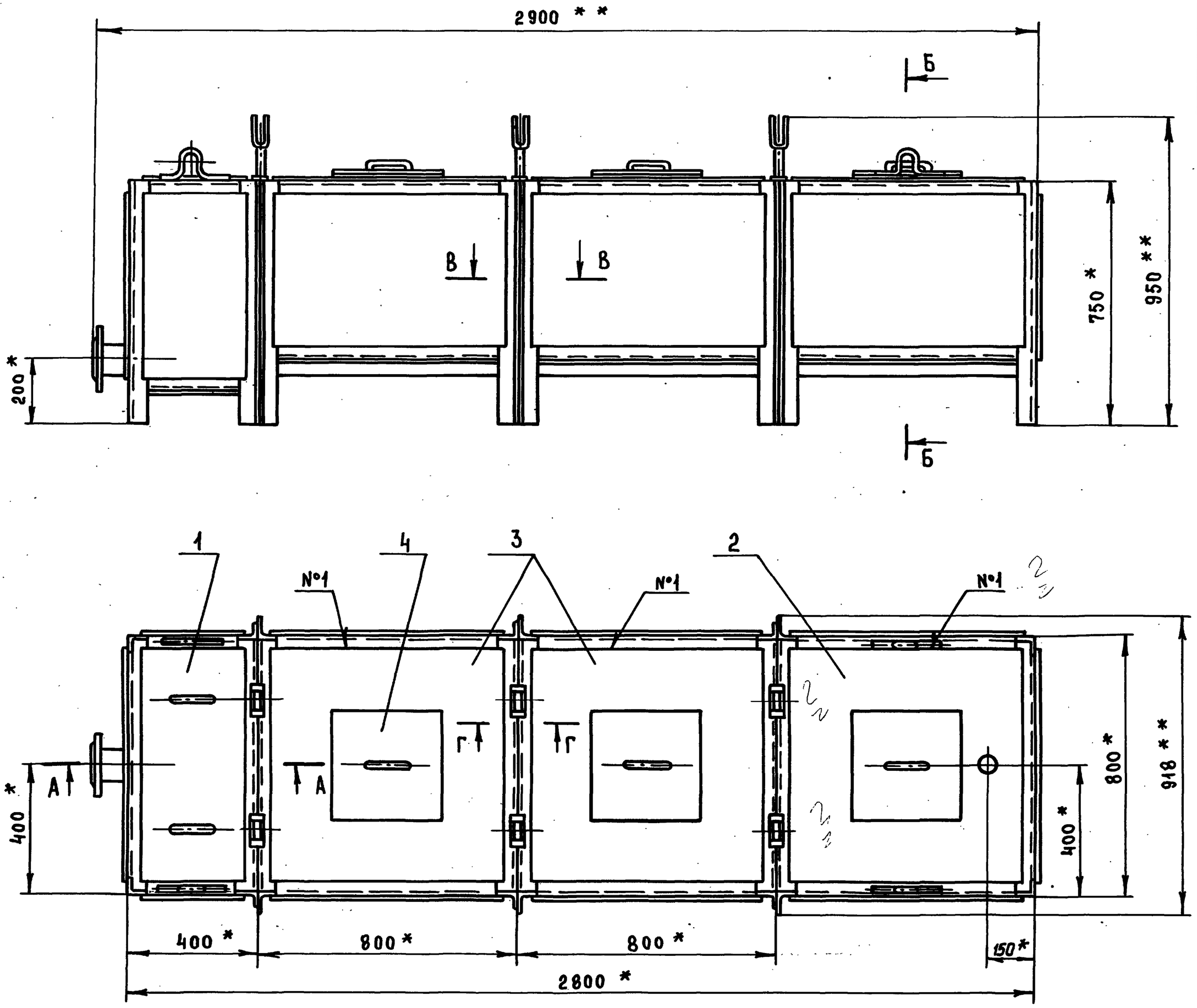

А - А

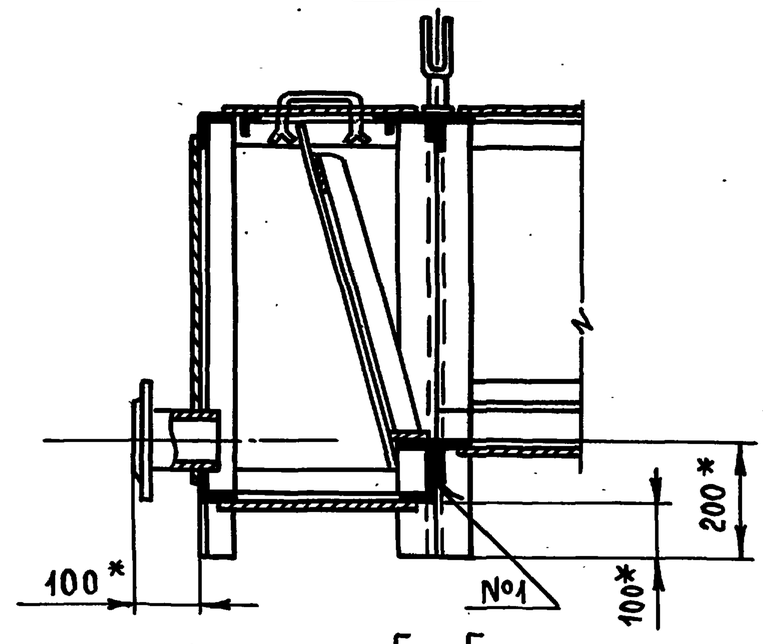

Г - Г
М1:4

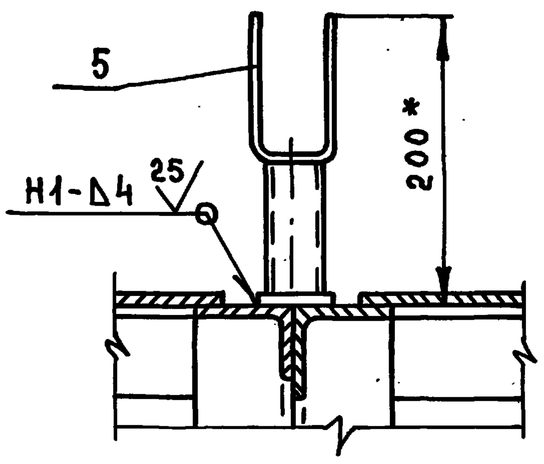

В - В
М1:4

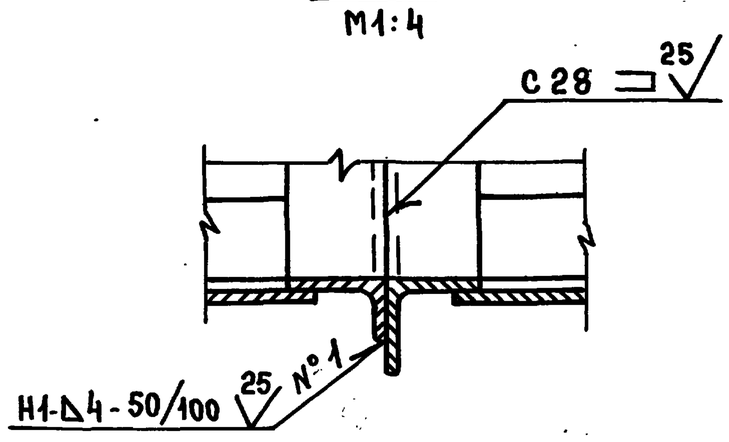

Б - Б

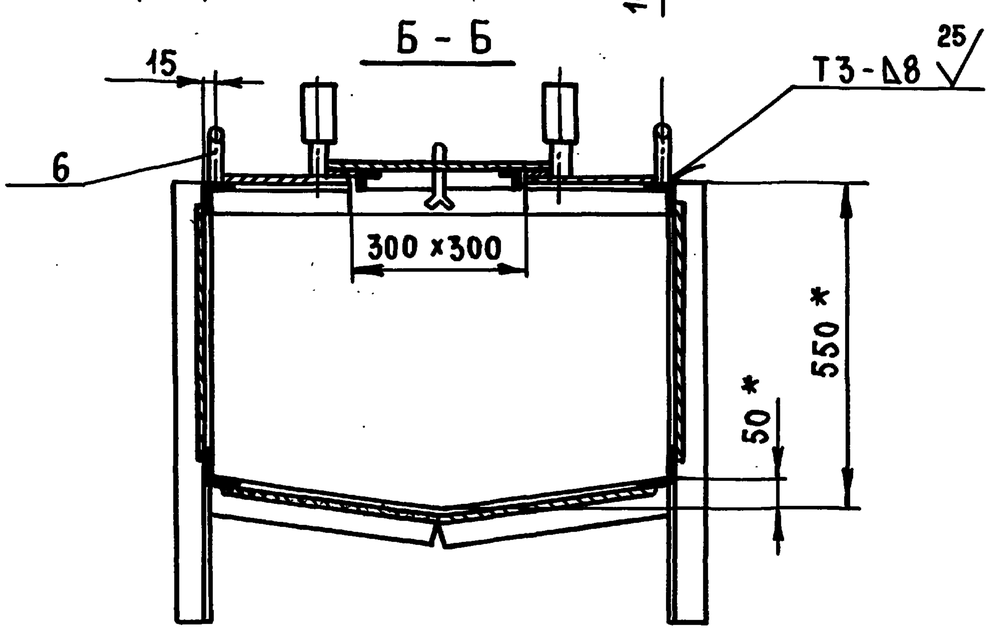

1. * Размеры для справок
2. ** Размеры габаритные
3. $\pm \frac{t_2}{2}$
4. Сварку производить по ГОСТ 5264-80
5. Внутреннюю и наружную поверхность бака грунтовать грунтом ГФ-021 ГОСТ 25129-82 и красить в два слоя эмалью ХВ-785 ГОСТ 7313-75
6. Проверку сварных швов на герметичность производить керосином ГОСТ 3242-79

					МСБ-2/2.00.000СБ			
Изм	Лист	№ докум.	Подп.	Дата	Бак фекальный МСБ-2/2 Сборочный чертеж	Лит.	Масса	Масштаб
Разраб		Маркова					425,8	1:10
Провер.		Андреева				Лист	Листов 1	
Гл.инж.пр		Ухорская				Главмосархитектура Мосгорисполкома Моспромпроект Мастерская №7		
Н.контр.		Ухорская						
Гл.конст.		Алексанянц						
Гл.инж.		Синяков						
Нач.маст		Виноградов						

Инв.№ подл. | Подп. и дата | Взам. инв.№ | Инв. № дубл. | Подп. и дата

МСБ-2/3. 00.000СБ

Выпуск 6

Серия 07.900-2

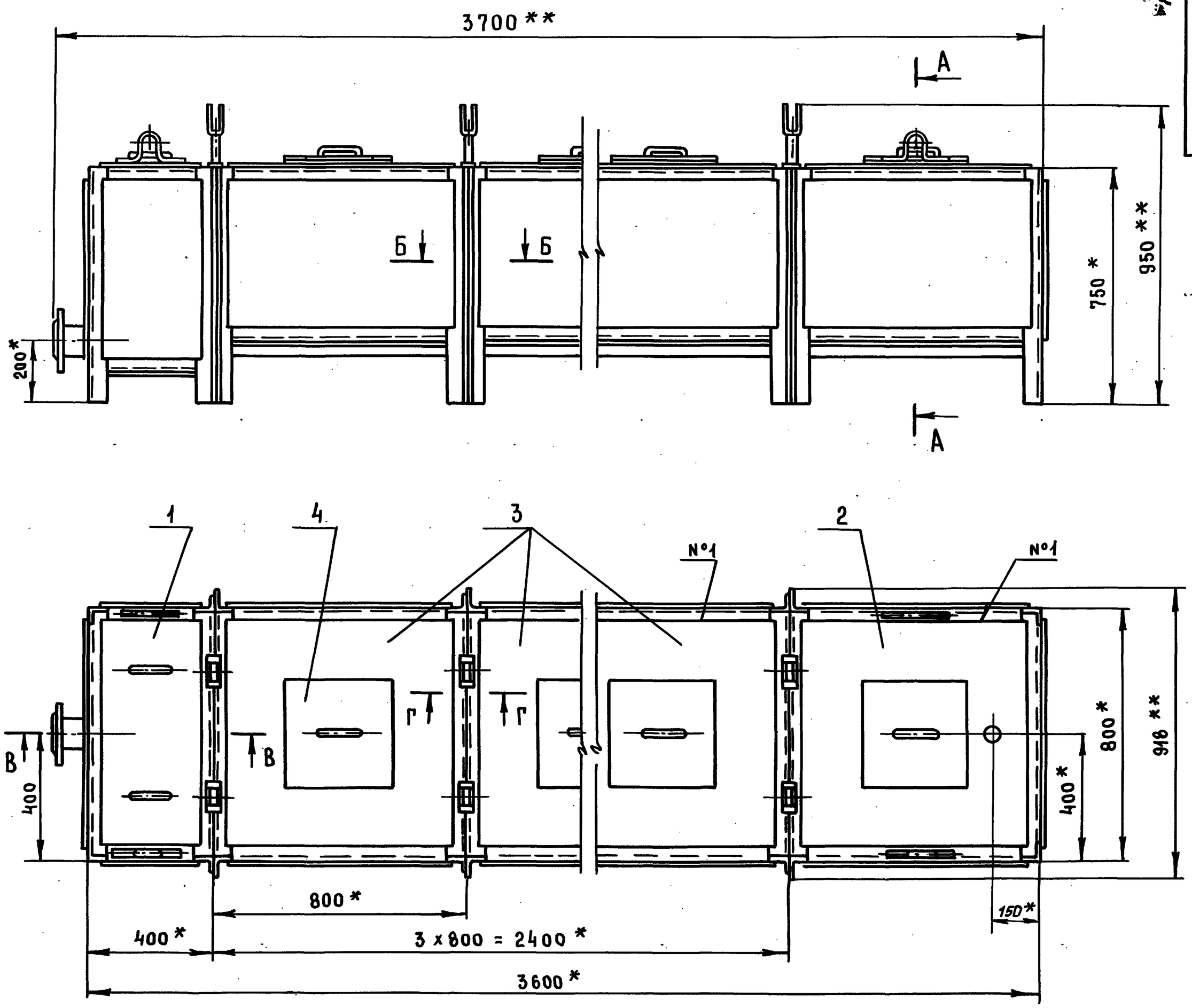

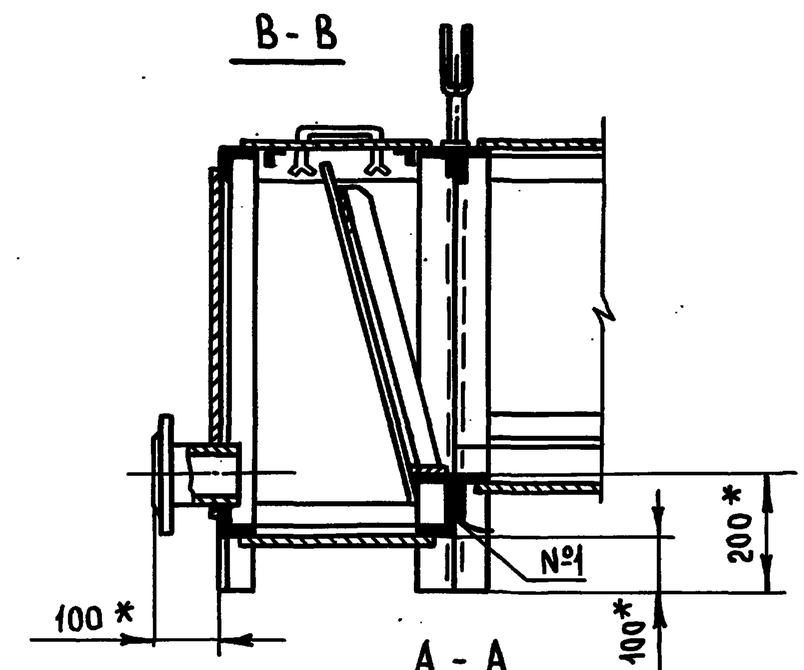

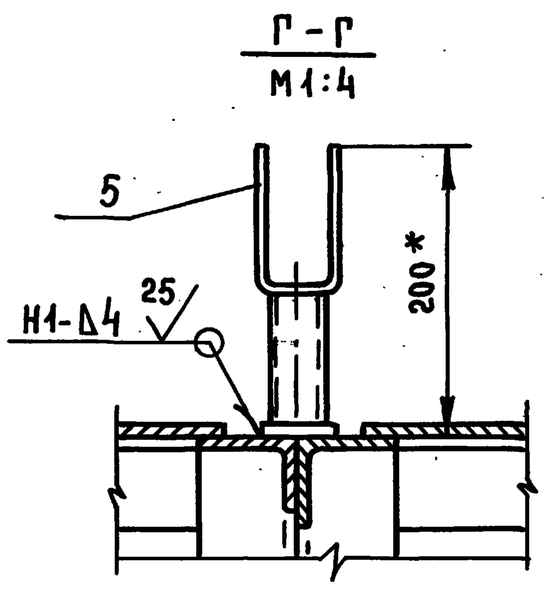

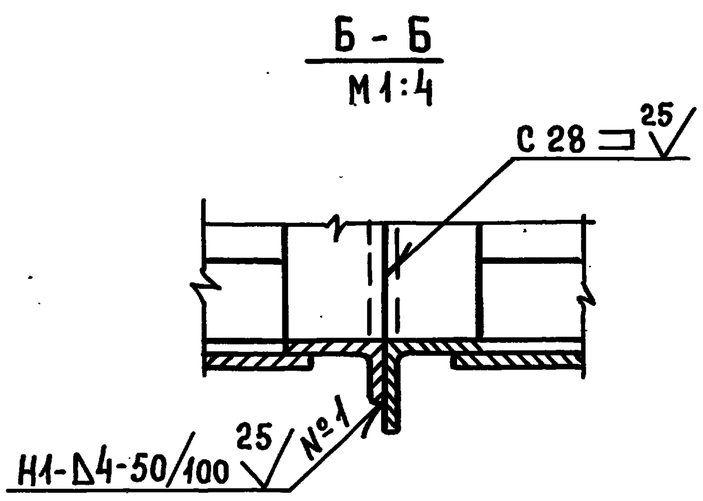

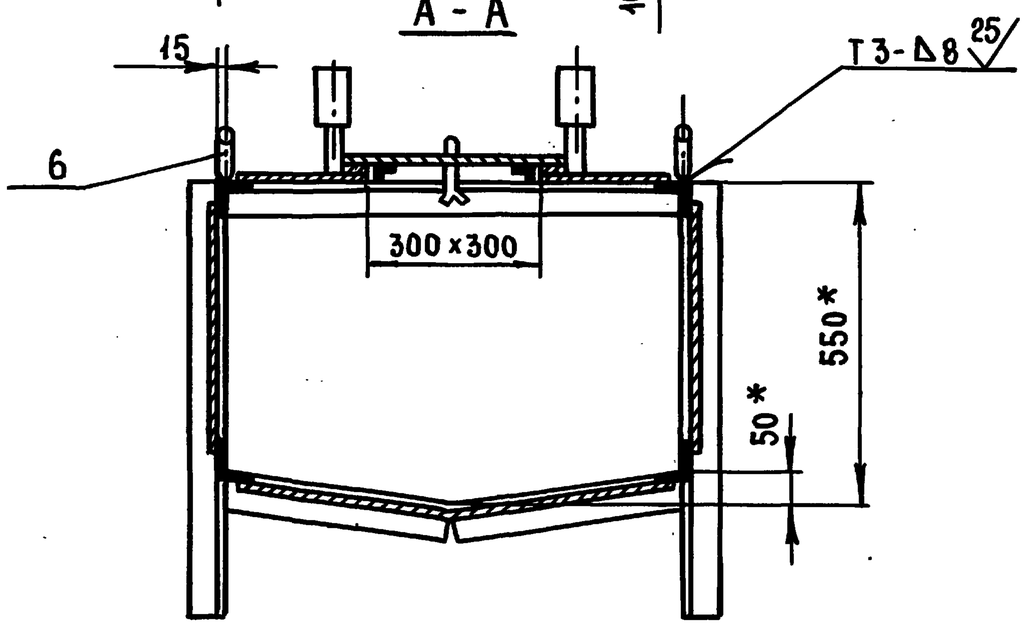

1. * Размеры для справок
2. ** Размеры габаритные
3. $\pm \frac{t_2}{2}$
4. Сварку производить по ГОСТ 5264-80
5. Внутреннюю и наружную поверхность бака грунтовать грунтом ГФ-021 ГОСТ 25129-82 и красить в два слоя эмалью ХВ-785 ГОСТ 7313-75
6. Проверку сварных швов на герметичность производить керосином ГОСТ 3242-79

					МСБ-2/3. 00. 000 СБ			
Изм	Лист	№ докум.	Подп.	Дата	Бак фекальный МСБ-2/3 Сборочный чертеж	Лит.	Масса	Масштаб
Разраб.		Маркова					526	1:10
Пров.		Андреева				Лист	Листов 1	
Гл.инж.пр		Ухорская				Главмосархитектура Мосгорисполкома Моспромпроект Мастерская №7		
Н.контр.		Ухорская						
Гл.констр		Александянц						
Гл.инж.		Синяков						
Нач.маст.		Виноградов						

Инв. № подл. | Подп. и дата | Взам. инв. № | Инв. № дубл. | Подп. и дата

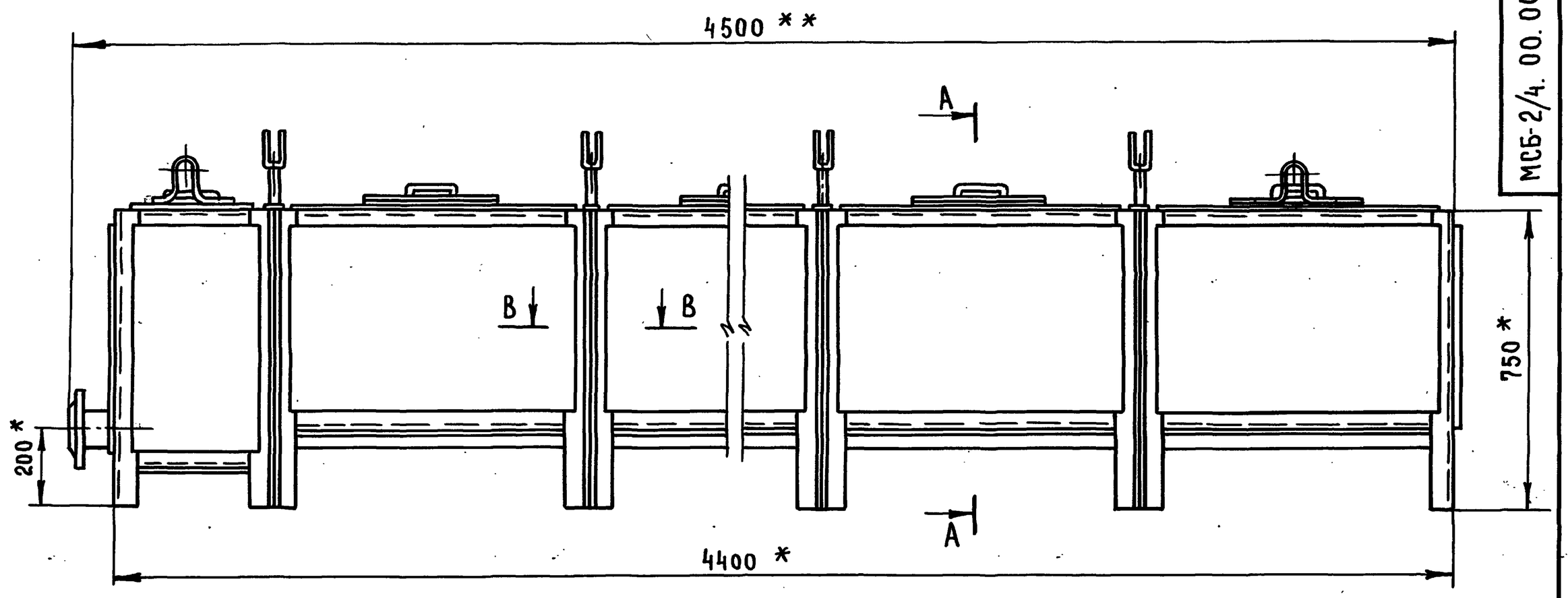

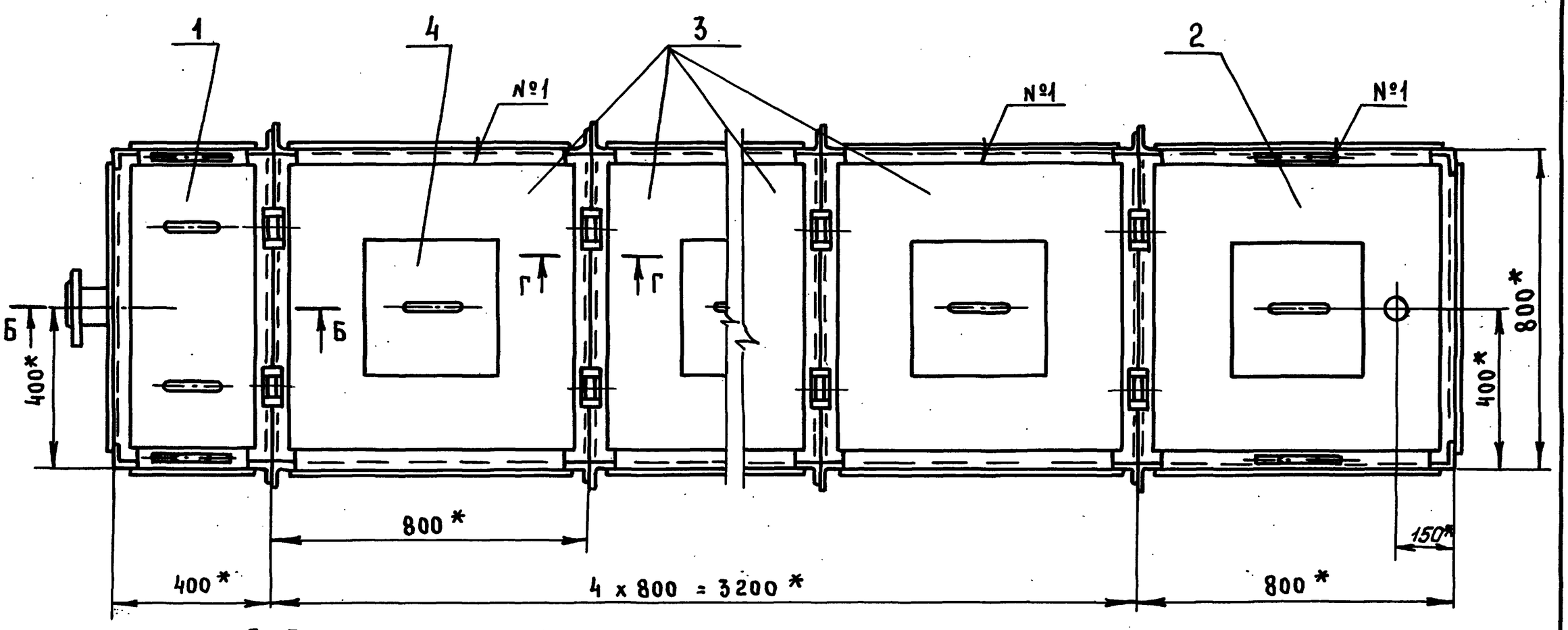

Б - Б

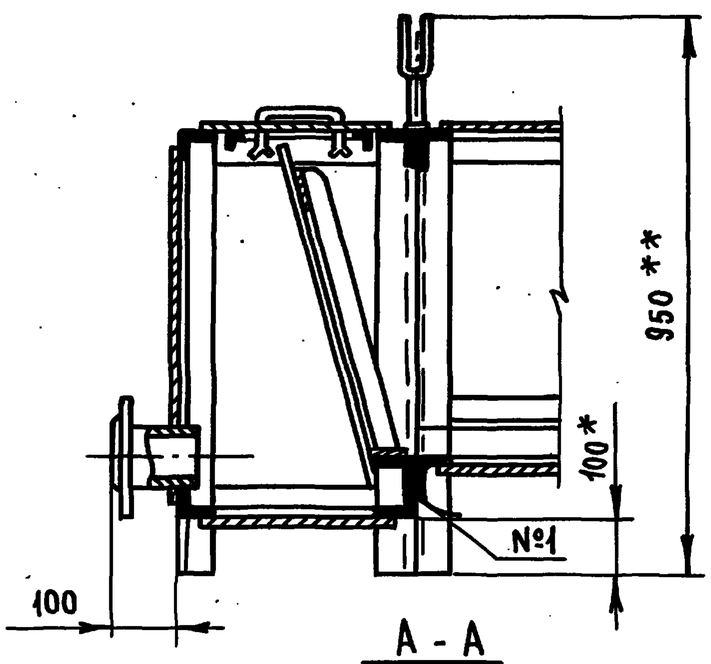

Г - Г
М1:4

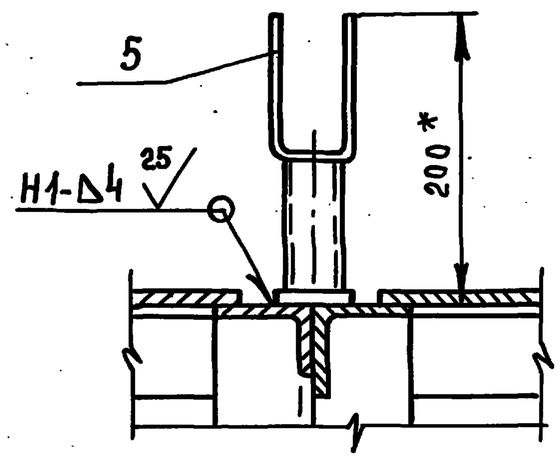

В - В
М1:4

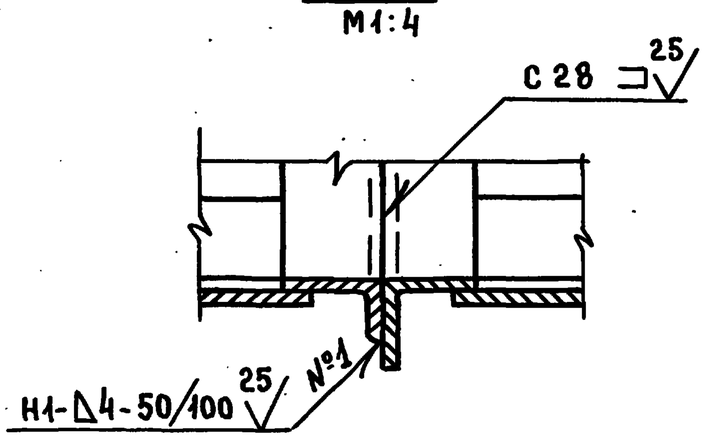

А - А

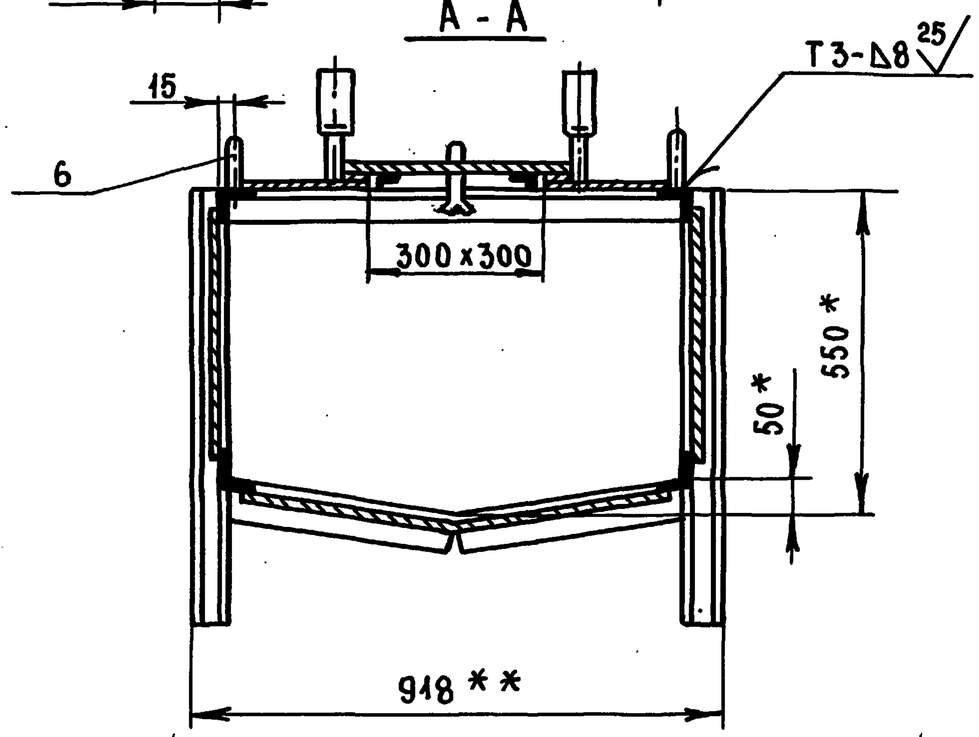

1. * Размеры для справок
2. ** Размеры габаритные
3. $\pm \frac{t_2}{2}$
4. Сварку производить по ГОСТ 5264-80
5. Внутреннюю и наружную поверхность бака грунтовать грунтом ГФ-021 ГОСТ 25129-82 и красить в два слоя эмалью ХВ-785 ГОСТ 7313-75
6. Проверку сварных швов на герметичность производить керосином ГОСТ 3242-79

					МСБ-2/4. 00. 000 СБ			
Изм.	Лист	№ докум.	Подп.	Дата	Бак фекальный МСБ-2/4 Сборочный чертеж	Лит.	Масса	Масштаб
Разраб.		Маркова					626.3	1:10
Пров.		Андреева				Лист	Листов 1	
Гл.инж.пр.		Ухорская				Главмосархитектура Мосгорисполкома Моспромпроект мастерская №7		
Н.контр.		Ухорская						
Гл.констр.		Александянц						
Гл.инж.		Синяков						
Нач.маст.		Виноградов						

Серия 07.900-2 Выпуск 6

Инв.№ подл. | Подп. и дата | Взам.инв.№ | Инв.№ дубл. | Подп. и дата

20338-09 10 Формат А2

СП-2.00.000СБ

Выпуск 6

Серия 07.900-2

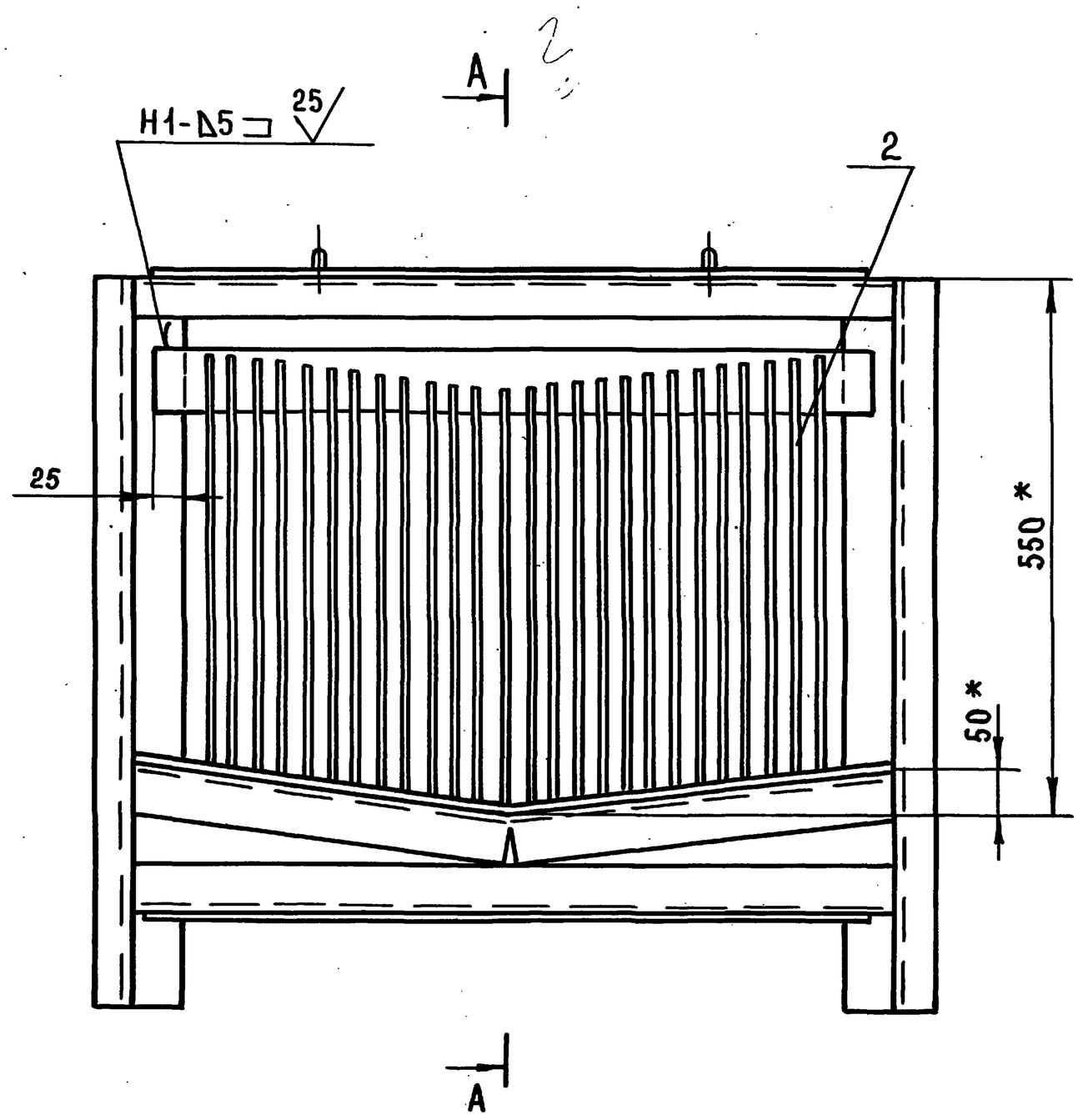

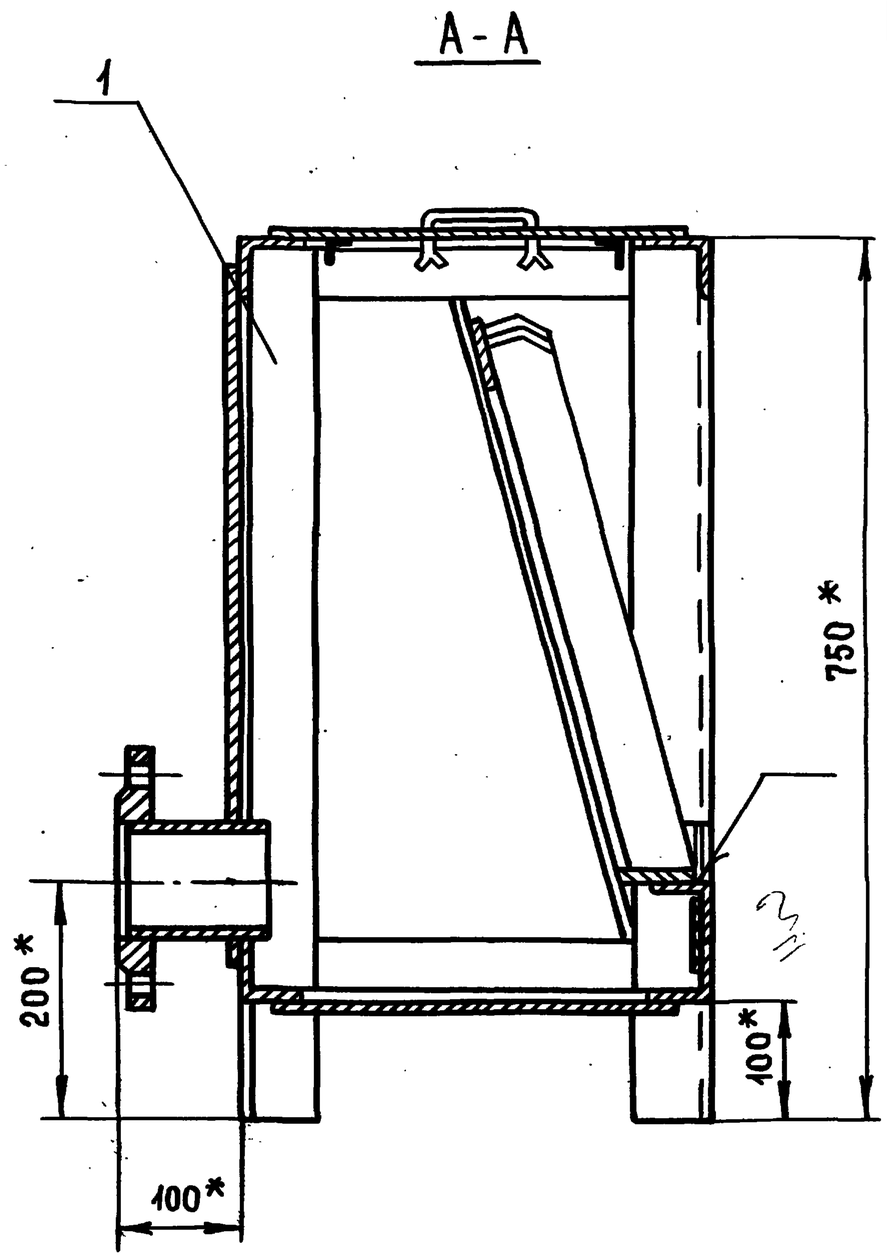

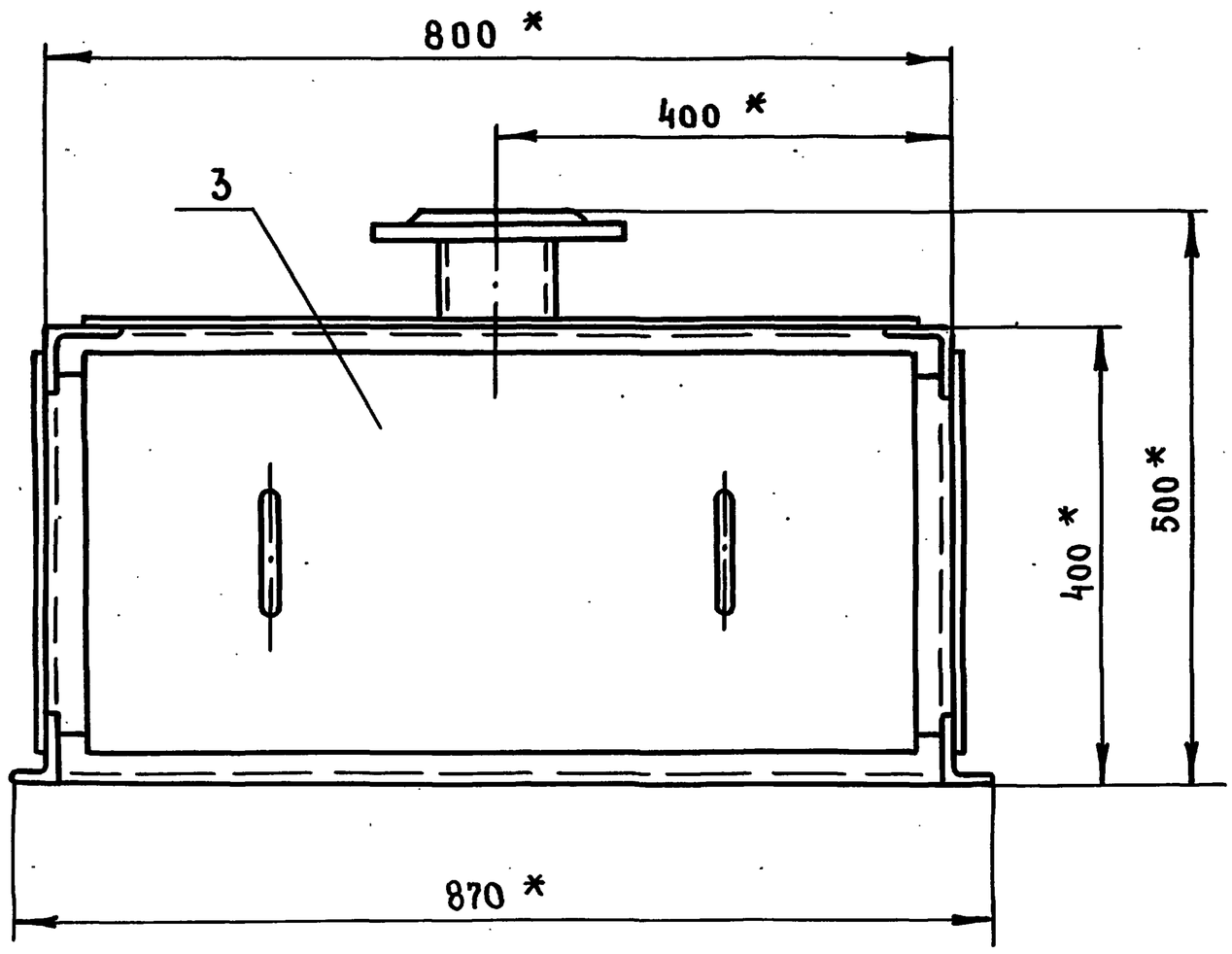

1. * Размеры для справок
2. $\pm \frac{t_2}{2}$
3. Сварку производить по ГОСТ 5264-80

Изм.	Лист	№ докум.	Подп.	Дата	СП-2.00.000 СБ			
Разраб.		Маркова			Секция приемная в сборе. Сборочный чертеж	Лит.	Масса	Масштаб
Провер.		Андреева					109	1:5
Гл.инж.пр.		Чхорская				Лист	Листов 1	
Н.контр.		Чхорская				Главмосархитектура Мосгорисполкома Моспромпроект мастерская № 7		
Гл.конст.		Алексанянц						
Гл.инж.		Синяков						
Нач.маст.		Виноградов						

Инв.№ подл. | Подп. и дата | Взам.инв.№ | Инв.№ дубл. | Подп. и дата

20338-09 11 Формат А2

СП-2.01.001

(√)

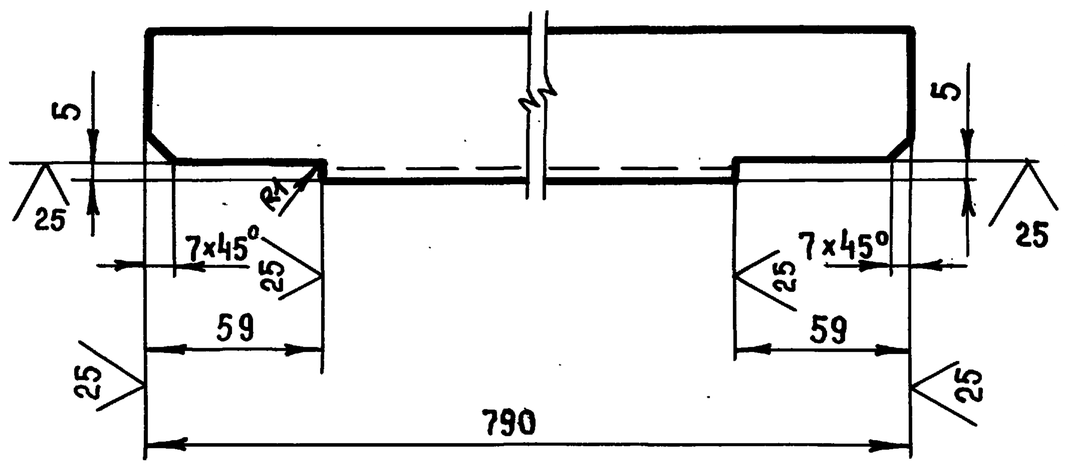

$-t_2, \pm \frac{t_2}{2}$

Изм	Лист	№ докум.	Подп.	Дата	СП-2.01.001			
Разраб.		Маркова			Уголок	Лит	Масса	Масштаб
Провер.		Андреева					2,4	1:2
Гл.инж.пр.		Ухорская				Лист	Листов 1	
Н.контр.		Ухорская			Уголок $\frac{50\times50\times4\text{-Б-ГОСТ 8509-86}}{\text{Ст3сп-II-ГОСТ 535-79}}$	Главмосархитектура Мосгорисполкома Моспромпроект Мастерская №7		

Формат А4

СП-2.01.002

(√)

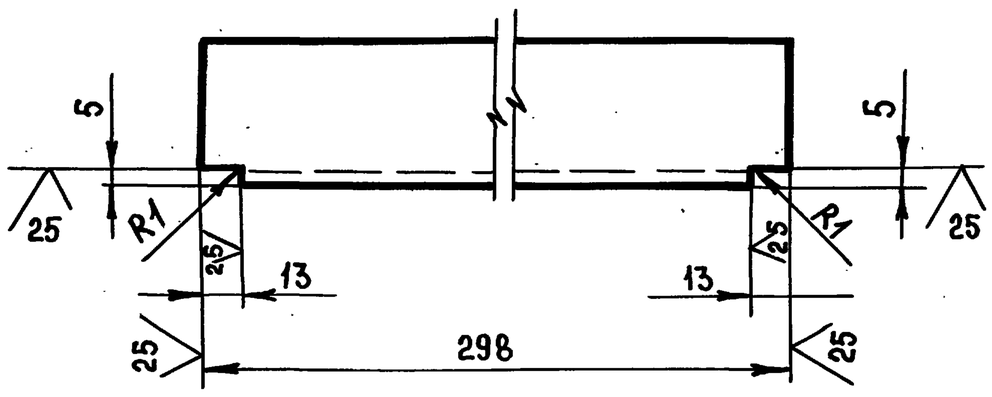

$-t_2, \pm \frac{t_2}{2}$

Изм	Лист	№ докум.	Подп.	Дата	СП-2.01 002			
Разраб.		Маркова			Уголок	Лит	Масса	Масштаб
Провер.		Андреева					0,9	1:2
Гл.инж.пр.		Ухорская				Лист	Листов 1	
Н.контр.		Ухорская			Уголок $\frac{50\times50\times4\text{-Б-ГОСТ 8509-86}}{\text{Ст3сп-II-ГОСТ 535-79}}$	Главмосархитектура Мосгорисполкома Моспромпроект Мастерская №7		

Формат А4

Формат	Зона	Поз.	Обозначение	Наименование	Кол.	Примечание
Б4		11	СП-2.01 010	Стойка		
				Уголок $\frac{63\times40\times4\text{-Б-ГОСТ 8510-86}}{\text{Ст3сп-II-ГОСТ 535-79}}$		
				ℓ = 750 h14	2	4,7 кг
Б4		12	СП-2.01 011	Уголок		
				Уголок $\frac{50\times50\times4\text{-Б-ГОСТ 8509-86}}{\text{Ст3сп-II-ГОСТ 535-79}}$		
				ℓ = 790 h14	2	4,8 кг
Б4		13	СП-2.01.012	Патрубок		
				Труба $\frac{108\times5\text{ ГОСТ 8732-78}}{\text{В10 ГОСТ 8731-87}}$		
				ℓ = 110 h14	1	1,2 кг
				Стандартные изделия		
		14		Фланец 100-Б ГОСТ 12820-80	1	2,8 кг

СП-2.01.000 Лист 2

Изм | Лист | № докум | Подп. | Дата

Формат А4

Формат	Зона	Поз.	Обозначение	Наименование	Кол.	Примечание
				Документация		
А2			СП-2.01.000 СБ	Сборочный чертеж		
				Детали		
А4		1	СП-2.01.001	Уголок	2	
А4		2	СП-2.01.002	Уголок	4	
А4		3	СП-2.01.003	Уголок	1	
А4		4	СП-2.01.004	Уголок	1	
		5	-01	Уголок	1	
А4		6	СП-2.01.005	Обшивка	1	
А4		7	СП-2.01.006	Обшивка	1	
Б4		8	СП-2.01.007	Обшивка		
				Лист $\frac{\text{Б-ПН-4 ГОСТ 19903-74}}{\text{Ст3сп ГОСТ 14637-79}}$		
				(600 x 350) h14	2	13,2 кг
Б4		9	СП-2.01.008	Дно		
				Лист $\frac{\text{Б-ПН-6 ГОСТ 19903-74}}{\text{Ст3сп ГОСТ 14637-79}}$		
				(750x350) h14	1	12,4 кг
Б4		10	СП-2.01.009	Стойка		
				Уголок $\frac{63\times63\times4\text{-Б-ГОСТ 8509-86}}{\text{Ст3сп-II-ГОСТ 535-79}}$		
				ℓ = 750 h14	2	5,8 кг

Изм	Лист	№ докум.	Подп.	Дата	СП-2.01 000			
Разраб.		Маркова			Бак	Лит	Лист	Листов
Провер.		Андреева					1	2
Гл.инж.пр.		Ухорская				Главмосархитектура Мосгорисполкома Моспромпроект Мастерская №7		
Н.контр.		Ухорская						

20338-09.12 Формат А4

Серия 07.900-2 Выпуск 6

Инв. № подл. | Подп. и дата | Взам. инв. № | Инв. № дубл. | Подп. и дата

Выпуск 6

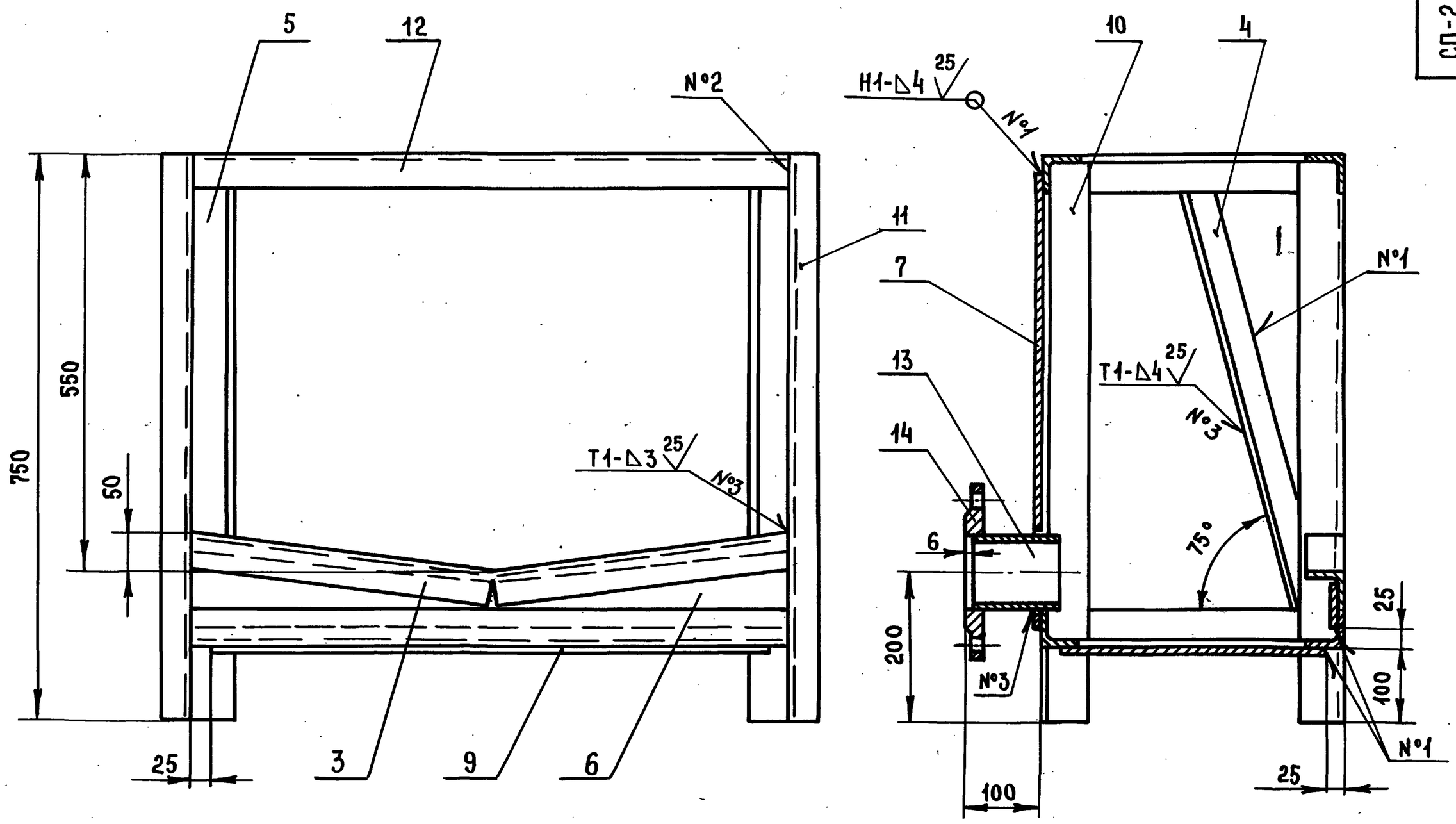

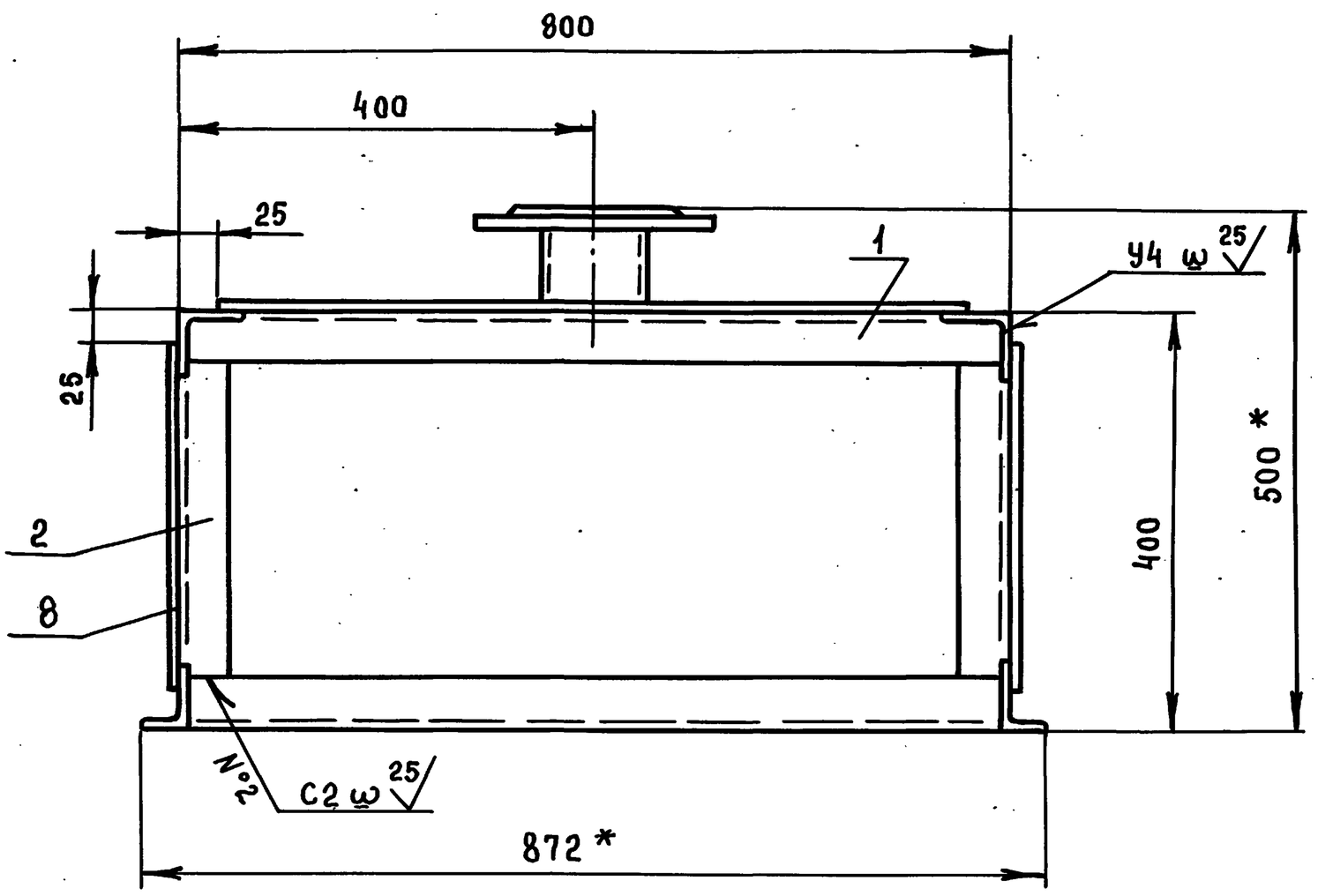

1. * РАЗМЕРЫ ДЛЯ СПРАВОК
2. $-t_2$, $\pm \frac{t_2}{2}$
3. СВАРКУ ПРОИЗВОДИТЬ ПО ГОСТ 5264-80

Серия 07.900-2

					СП-2.01.000 СБ			
Изм.	Лист	№ докум.	Подп.	Дата	Бак Сборочный чертеж	Лит.	Масса	Масштаб
Разраб.		Маркова					75	1:5
Пров.		Андреева				Лист	Листов 1	
Гл.инж.-пр		Ухорская				Главмосархитектура Мосгорисполкома Моспромпроект Мастерская №7		
Н.контр.		Ухорская						
Гл.констр.		Алексанянц						
Гл.инж.		Синяков						
Нач.маст.		Виноградов						

Инв. № подл. | Подп. и дата | Взам. инв. № | Инв. № дубл. | Подп. и дата

СП-2.01.005

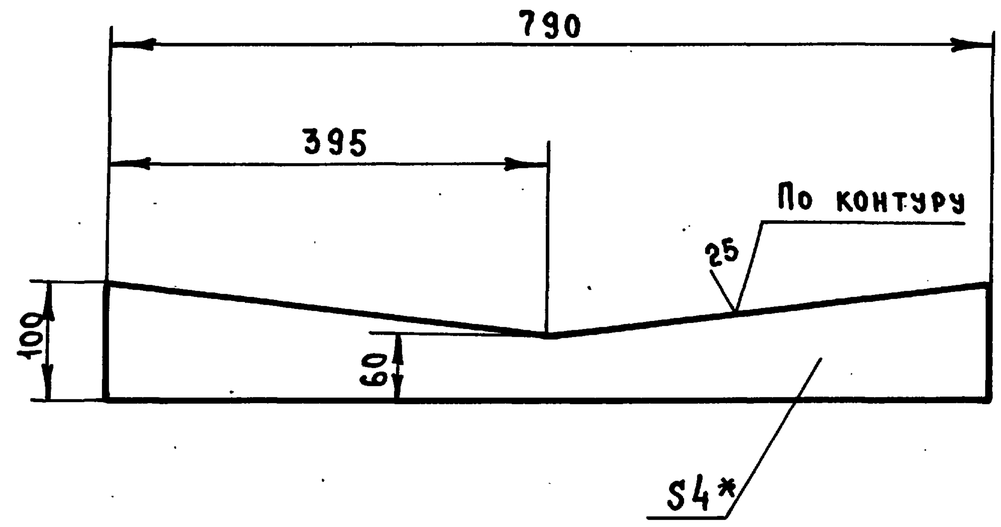

1. * Размер для справок
2. $-t_2$, $\pm\frac{t_2}{2}$

Изм	Лист	№ докум.	Подп.	Дата	СП-2.01.005			
Разраб.		Маркова			Обшивка	Лит.	Масса	Масштаб
Провер.		Андреева					2.0	1:5
Гл.инж.пр.		Ухорская				Лист	Листов 1	
Н.контр.		Ухорская			Лист Б-ПН-4 ГОСТ 19903-74 / Ст3сп ГОСТ 14637-79	Главмосархитектура Мосгорисполкома Моспромпроект Мастерская №7		

Формат А4

Инв.№ подл. | Подп. и дата | Взам.инв.№ | Инв.№ дубл. | Подп. и дата

СП-2.01.006

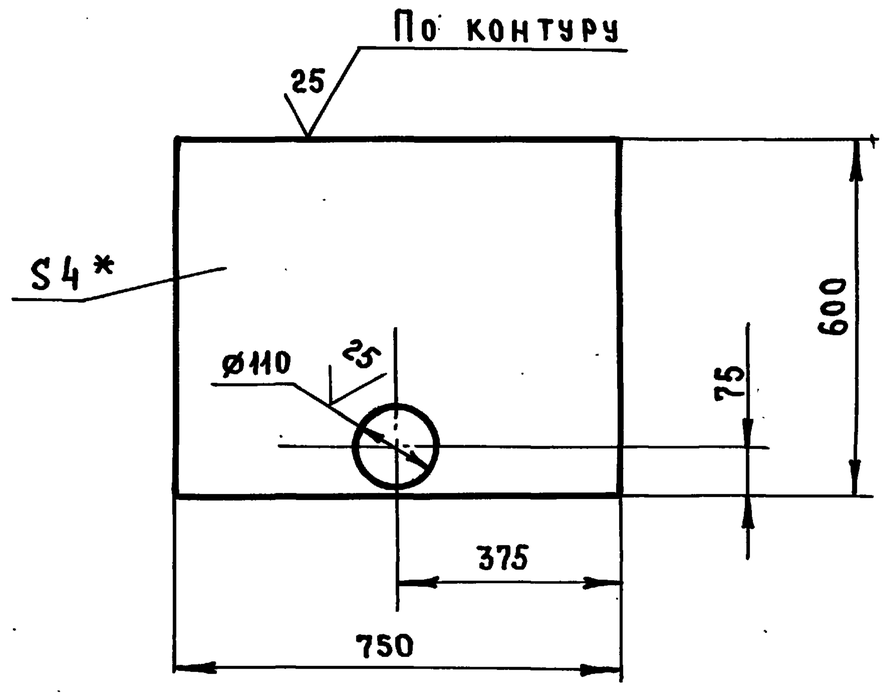

1. * Размер для справок
2. $+t_2$, $-t_2$, $\pm\frac{t_2}{2}$

Изм	Лист	№ докум.	Подп.	Дата	СП-2.01.006			
Разраб.		Маркова			Обшивка	Лит.	Масса	Масштаб
Провер.		Андреева					14,1	1:10
Гл.инж.пр.		Ухорская				Лист	Листов 1	
Н.контр.		Ухорская			Лист Б-ПН-4 ГОСТ 19903-74 / Ст3сп ГОСТ 14637-79	Главмосархитектура Мосгорисполкома Моспромпроект Мастерская №7		

Формат А4

Инв.№ подл. | Подп. и дата | Взам.инв.№ | Инв.№ дубл. | Подп. и дата

СП-2.01.003

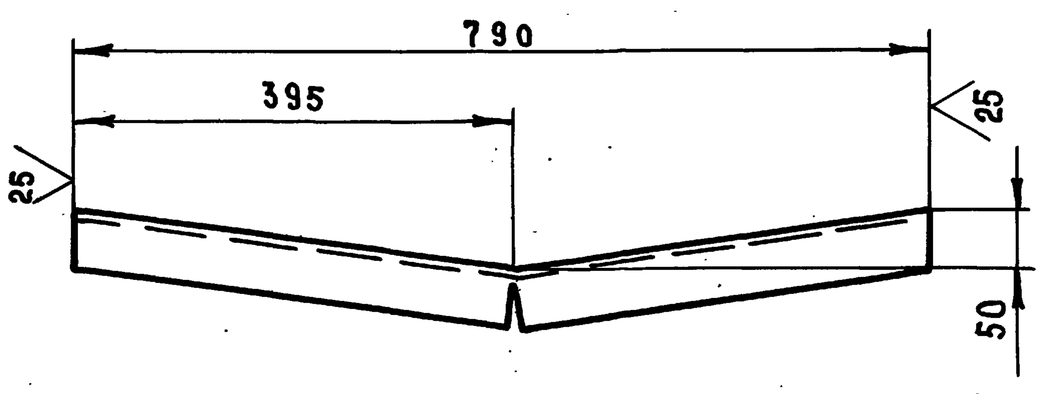

$-t_2$, $\pm\frac{t_2}{2}$

Изм	Лист	№ докум.	Подп.	Дата	СП-2.01.003			
Разраб.		Маркова			Уголок	Лит.	Масса	Масштаб
Провер.		Андреева					2.4	1:5
Гл.инж.пр.		Ухорская				Лист	Листов 1	
Н.контр.		Ухорская			Уголок 50×50×4-Б-ГОСТ 8509-86 / Ст3сп-II-ГОСТ 535-79	Главмосархитектура Мосгорисполкома Моспромпроект Мастерская №7		
Гл.констр.		Алексанянц						
Гл.инж.		Синяков						
Нач.маст.		Виноградов						

Формат А4

Инв.№ подл. | Подп. и дата | Взам.инв.№ | Инв.№ дубл. | Подп. и дата

СП-2.01.004

Серия 07.900-2

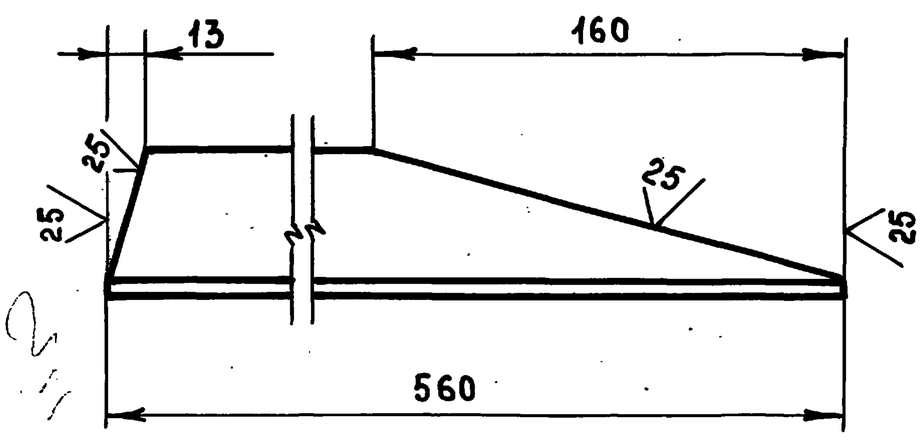

СП-2.01.004-01 зеркальное отражение
Остальное см. СП-2.01.004
М1:5

$-t_2$, $\pm\frac{t_2}{2}$

Изм	Лист	№ докум.	Подп.	Дата	СП-2.01.004			
Разраб.		Маркова			Уголок	Лит.	Масса	Масштаб
Провер.		Андреева					1,5	1:2
Гл.инж.пр.		Ухорская				Лист	Листов 1	
Н.контр.		Ухорская			Уголок 50×50×4-Б-ГОСТ 8509-86 / Ст3сп-II-ГОСТ 535-79	Главмосархитектура Мосгорисполкома Моспромпроект Мастерская №7		

Формат А4

СП-2.02.000СБ

Выпуск 6

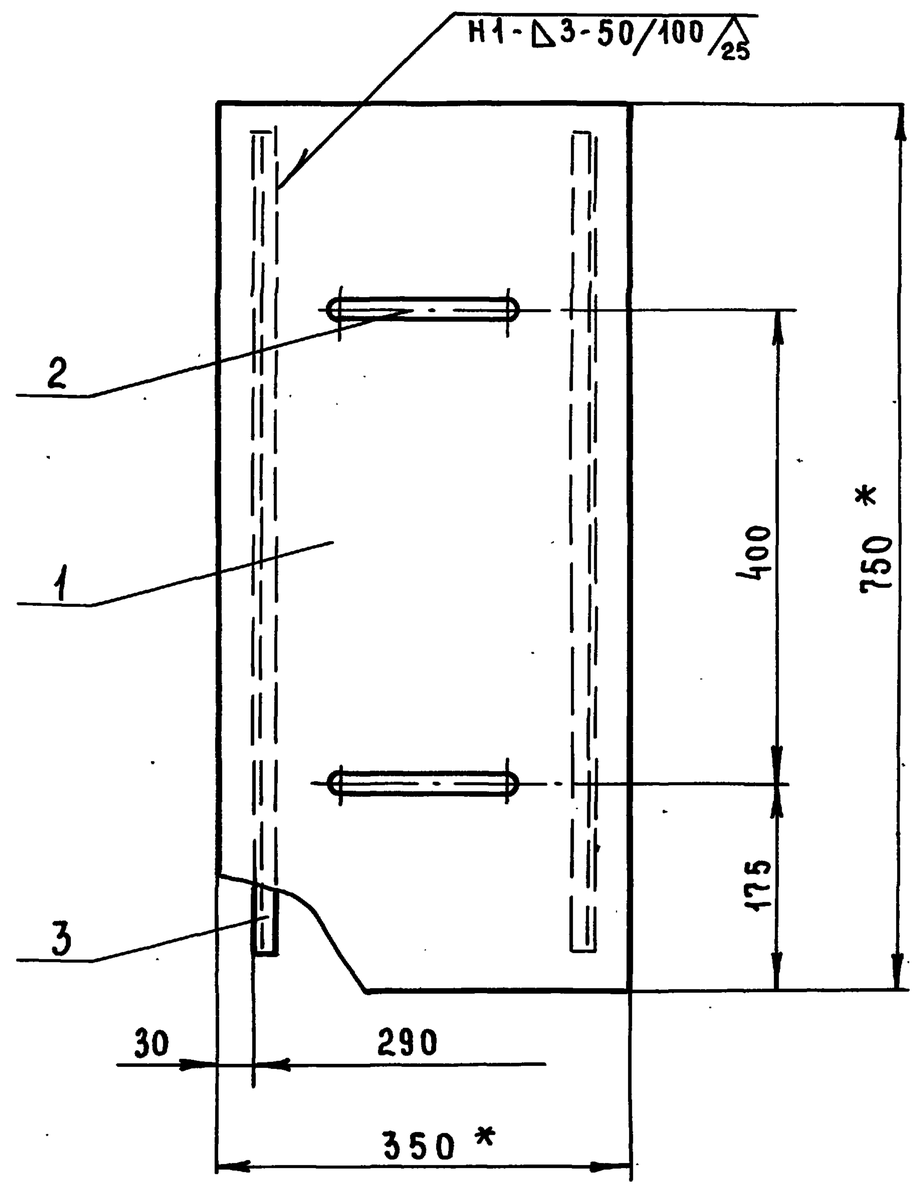

Вид А

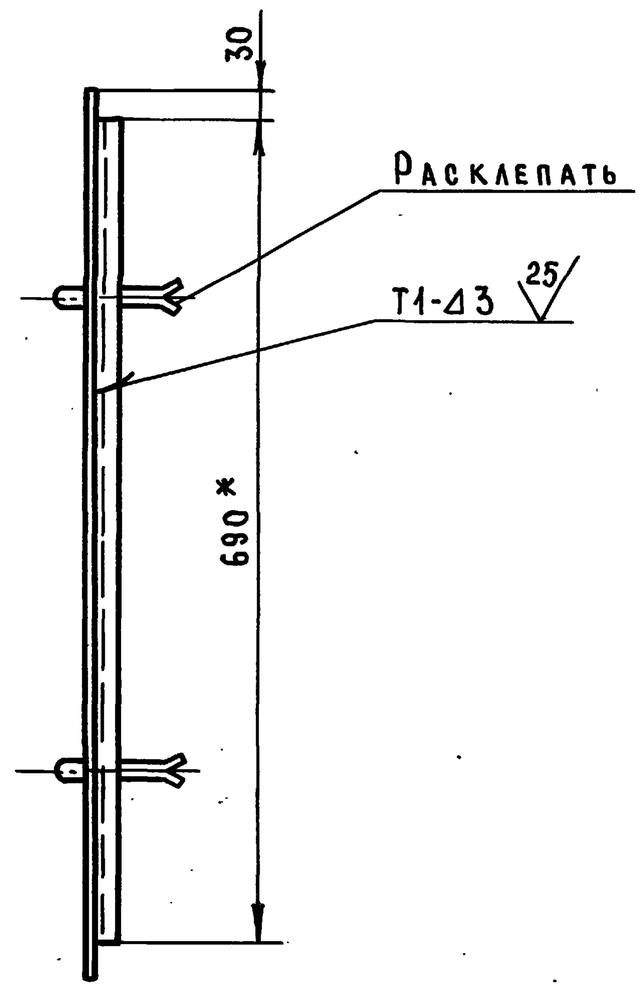

1. * Размеры для справок
2. $-t_2$, $\pm\frac{t_2}{2}$
3. Сварку производить по ГОСТ 5264-80

					СП-2.02.000 СБ			
Изм	Лист	№ докум.	Подп.	Дата	Крышка Сборочный чертеж	Лит.	Масса	Масштаб
Разраб.		Маркова					10	1:5
Провер.		Андреева				Лист	Листов 1	
Гл.инж.пр		Ухорская				Главмосархитектура Мосгорисполкома Моспромпроект Мастерская № 7		
Н.контр.		Ухорская						

Формат А3

Серия 07.900-2

СП-2.02.001

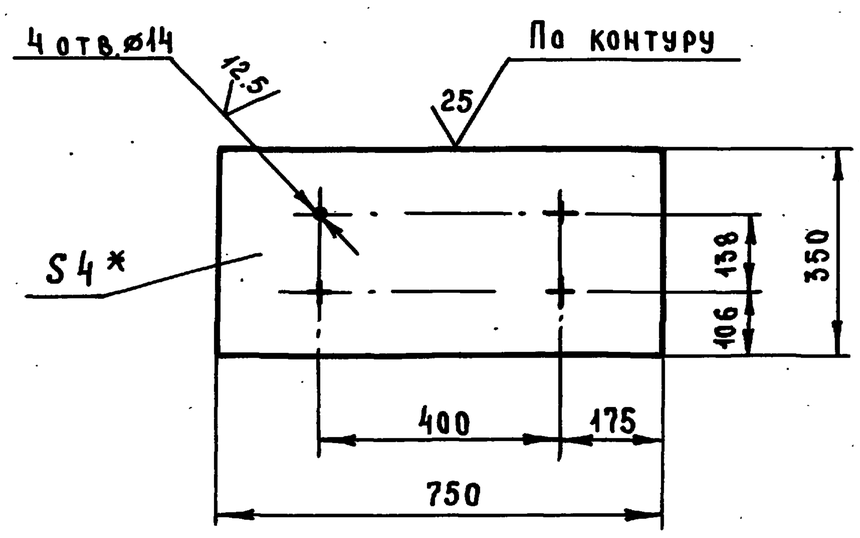

1. * Размер для справок
2. $+t_2$, $-t_2$, $\pm\frac{t_2}{2}$

					СП-2.02.001			
Изм	Лист	№ докум.	Подп.	Дата	Крышка	Лит.	Масса	Масштаб
Разраб.		Маркова					8.25	1:10
Провер.		Андреева				Лист	Листов 1	
Гл.инж.пр		Ухорская			Лист Б-ПН-4 ГОСТ 19903-74 / Ст3сп ГОСТ 14637-79	Главмосархитектура Мосгорисполкома Моспромпроект Мастерская № 7		
Н.контр.		Ухорская						

Формат А4

Формат	Зона	Поз.	Обозначение	Наименование	Кол.	Примечание
				Документация		
А3			СП-2.02.000 СБ	Сборочный чертеж		
				Детали		
А4		1	СП-2.02.001	Крышка	1	
А4		2	СП-2.02.002	Ручка	2	
Б4		3	СП-2.02.003	Бортик		
				Уголок 20х20х3-Б-ГОСТ 8509-86 / Ст3сп-II-ГОСТ 535-79		
				ℓ = 690 h14	2	1,2 кг

					СП-2.02.000			
Изм	Лист	№ докум.	Подп.	Дата	Крышка	Лит.	Лист	Листов 1
Разраб.		Маркова						
Провер.		Андреева				Главмосархитектура Мосгорисполкома Моспромпроект Мастерская № 7		
Гл.инж.пр		Ухорская						
Н.контр.		Ухорская						

Инв. № подл. | Подп. и дата | Взам. инв. № | Инв. № дубл. | Подп. и дата

Формат А4

СП-2.03.001

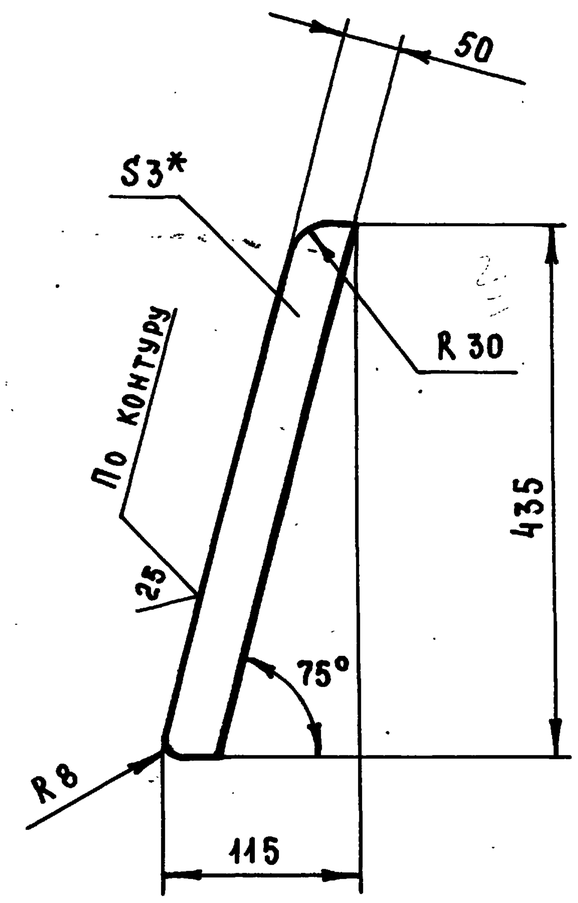

1. * Размер для справок
2. $-t_2$, $\pm\frac{t_2}{2}$

Изм.	Лист	№ докум.	Подп.	Дата	СП-2.03.001		
Разраб.		Маркова			Ребро	Лит.	Масса 0.53 / Масштаб 1:5
Провер.		Андреева				Лист	Листов 1
Гл.инж.пр.		Ухорская			Лист Б-ПН-3.0 ГОСТ 19903-74 / 3-IV-Ст3сп ГОСТ 16523-70	Главмосархитектура Мосгорисполкома Моспромпроект мастерская №7	
Н. контр.		Ухорская					

Формат А4

СП-2.03.002

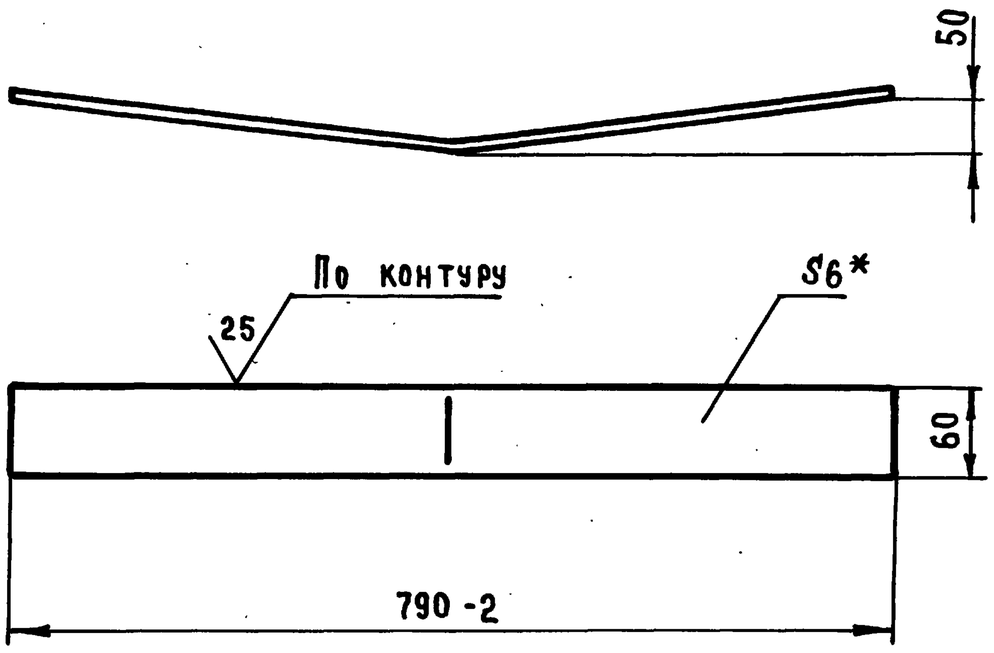

1. * Размер для справок
2. $-t_2$, $\pm\frac{t_2}{2}$

Изм.	Лист	№ докум.	Подп.	Дата	СП-2.03.002		
Разраб.		Маркова			Основание	Лит.	Масса 2.23 / Масштаб 1:5
Провер.		Андреева				Лист	Листов 1
Гл.инж.пр.		Ухорская			Лист Б-ПН-6 ГОСТ 19903-74 / Ст3сп ГОСТ 14637-79	Главмосархитектура Мосгорисполкома Моспромпроект мастерская №7	
Н. контр.		Ухорская					

Формат А4

СП-2.03.000 СБ

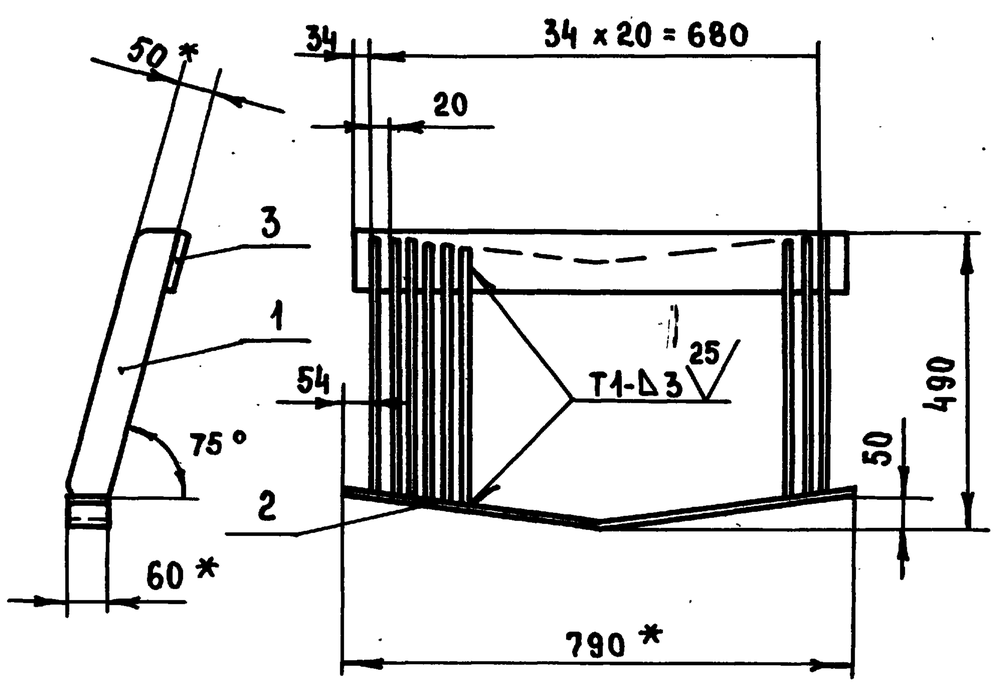

1. * Размеры для справок
2. $+t_2$, $-t_2$, $\pm\frac{t_2}{2}$
3. Сварку производить по ГОСТ 5264-80

Изм.	Лист	№ докум.	Подп.	Дата	СП-2.03.000 СБ		
Разраб.		Маркова			Решетка сборочный чертеж	Лит.	Масса 24.3 / Масштаб 1:10
Провер.		Андреева				Лист	Листов 1
Гл.инж.пр.		Ухорская				Главмосархитектура Мосгорисполкома Моспромпроект мастерская №7	
Н. контр.		Ухорская					

Формат А4

Формат	Зона	Поз.	Обозначение	Наименование	Кол.	Примечание
				Документация		
А4			СП-2.03.000 СБ	Сборочный чертеж		
				Детали		
А4		1	СП-2.03.001	Ребро	35	
А4		2	СП-2.03.002	Основание	1	
Б4		3	СП-2.03.003	Полочка	1	
				Лист Б-ПН-6 ГОСТ 19903-74 / Ст3сп ГОСТ 14637-79		
				(100 x 750) h 14	1	3.5 кг

Изм.	Лист	№ докум.	Подп.	Дата	СП-2.03.000		
Разраб.		Маркова			Решетка	Лит.	Лист 1 / Листов 1
Провер.		Андреева				Главмосархитектура Мосгорисполкома Моспромпроект мастерская №7	
Гл.инж.пр.		Ухорская					
Н. контр.		Ухорская					

Формат А4

Серия 07.900-2 Выпуск 6

Инв. № подл. | Подп. и дата | Взам. инв. № | Инв. № дубл. | Подп. и дата

СТ-2.00.002

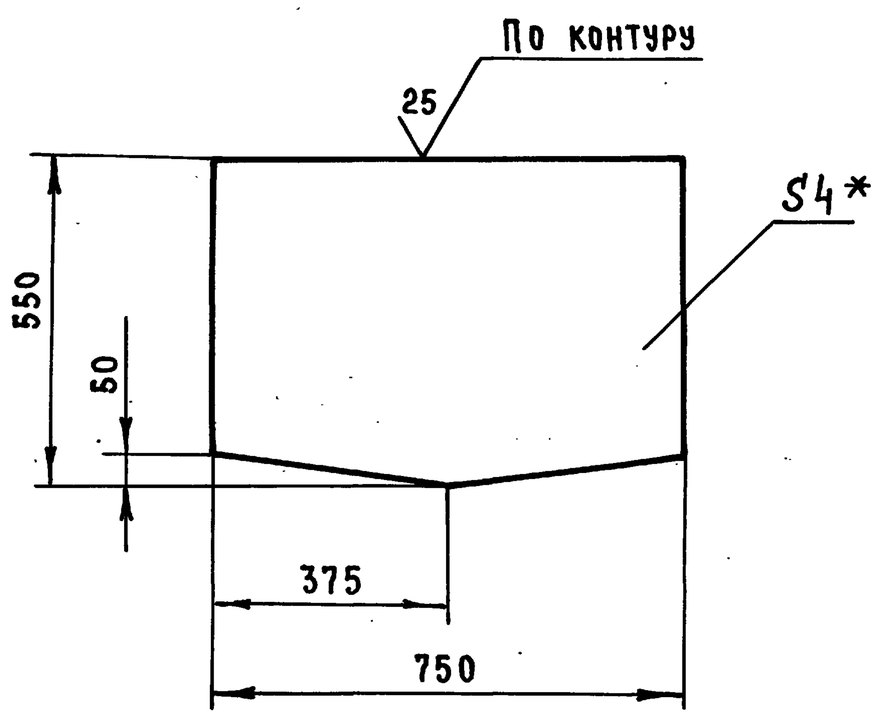

1. * Размер для справок
2. $-t_2$, $\pm\frac{t_2}{2}$

Изм	Лист	№ докум.	Подп.	Дата	СТ-2.00.002		
Разраб.		Маркова			Обшивка	Лит.	Масса 12.4 / Масшт. 1:10
Провер.		Андреева				Лист	Листов 1
Гл.инж.пр		Ухорская			Лист Б-ПН-4 ГОСТ 19903-74 / Ст3сп ГОСТ 14637-79	Главмосархитектура Мосгорисполкома Моспромпроект Мастерская №7	
Н.контр.		Ухорская					

Формат А4

СТ-2.00.001

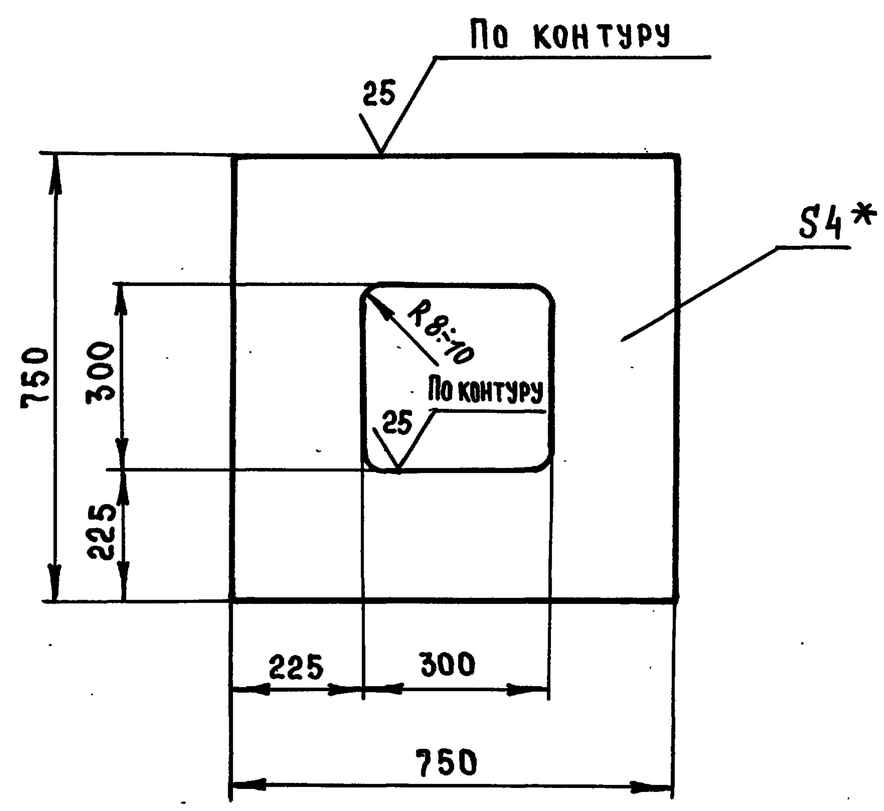

1. * Размер для справок
2. $+t_2$, $-t_2$, $\pm\frac{t_2}{2}$

Изм	Лист	№ докум.	Подп.	Дата	СТ-2.00.001		
Разраб.		Маркова			Крышка	Лит.	Масса 14.85 / Масштаб 1:10
Провер.		Андреева				Лист	Листов 1
Гл.инж.пр		Ухорская			Лист ромб. 0-ПН-4.0 / Б Ст3сп ГОСТ 8568-77	Главмосархитектура Мосгорисполкома Моспромпроект Мастерская №7	
Н.контр.		Ухорская					

Формат А4

Формат	Зона	Поз.	Обозначение	Наименование	Кол.	Примечание
Б4		12	СТ-2.00.010	Уголок		
				Уголок 63х63х4-Б-ГОСТ 8509-86 / Ст3сп-II-ГОСТ 535-79		
				ℓ = 750 h14	4	11.7 кг

Изм	Лист	№ докум.	Подп.	Дата	СТ-2.00.000		
						Лист 2	

Формат А4

Формат	Зона	Поз.	Обозначение	Наименование	Кол.	Примечание
				Документация		
А2			СТ-2.00.000 СБ	Сборочный чертеж		
				Детали		
А4		1	СТ-2.00.001	Крышка	1	
А4		2	СТ-2.00.002	Обшивка	2	
А4		3	СТ-2.00.003	Уголок	2	
		4	-01	Уголок	2	
А4		5	СТ-2.00.004	Днище	1	
А4		6	СТ-2.00.005	Фланец	1	
А4		7	СТ-2.00.006	Уголок	1	
А4		8	СТ-2.00.007	Уголок	1	
А4		9	СП-2.01.001	Уголок	2	
Б4		10	СТ-2.00.008	Обшивка		
				Лист Б-ПН-4 ГОСТ 19903-74 / Ст3сп ГОСТ 14637-79		
				(750 х 450) h14	2	21.2 кг
Б4		11	СТ-2.00.009	Уголок		
				Уголок 63х63х4-Б-ГОСТ 8509-86 / Ст3сп-II-ГОСТ 535-79		
				ℓ = 790 h14	1	3.1 кг

Изм	Лист	№ докум.	Подп.	Дата	СТ-2.00.000		
Разраб		Маркова			Секция торцовая	Лит.	Лист 1 / Листов 2
Провер		Андреева				Главмосархитектура Мосгорисполкома Моспромпроект Мастерская №7	
Гл.инж.пр		Ухорская					
Н.контр.		Ухорская					

Серия 07.900-2 Выпуск 6

Инв.№ подл. | Подп. и дата | Взам.инв.№ | Инв.№ дубл. | Подпись и дата

Формат А4

СТ-2.00.000СБ

Выпуск 6

Серия 07.900-2

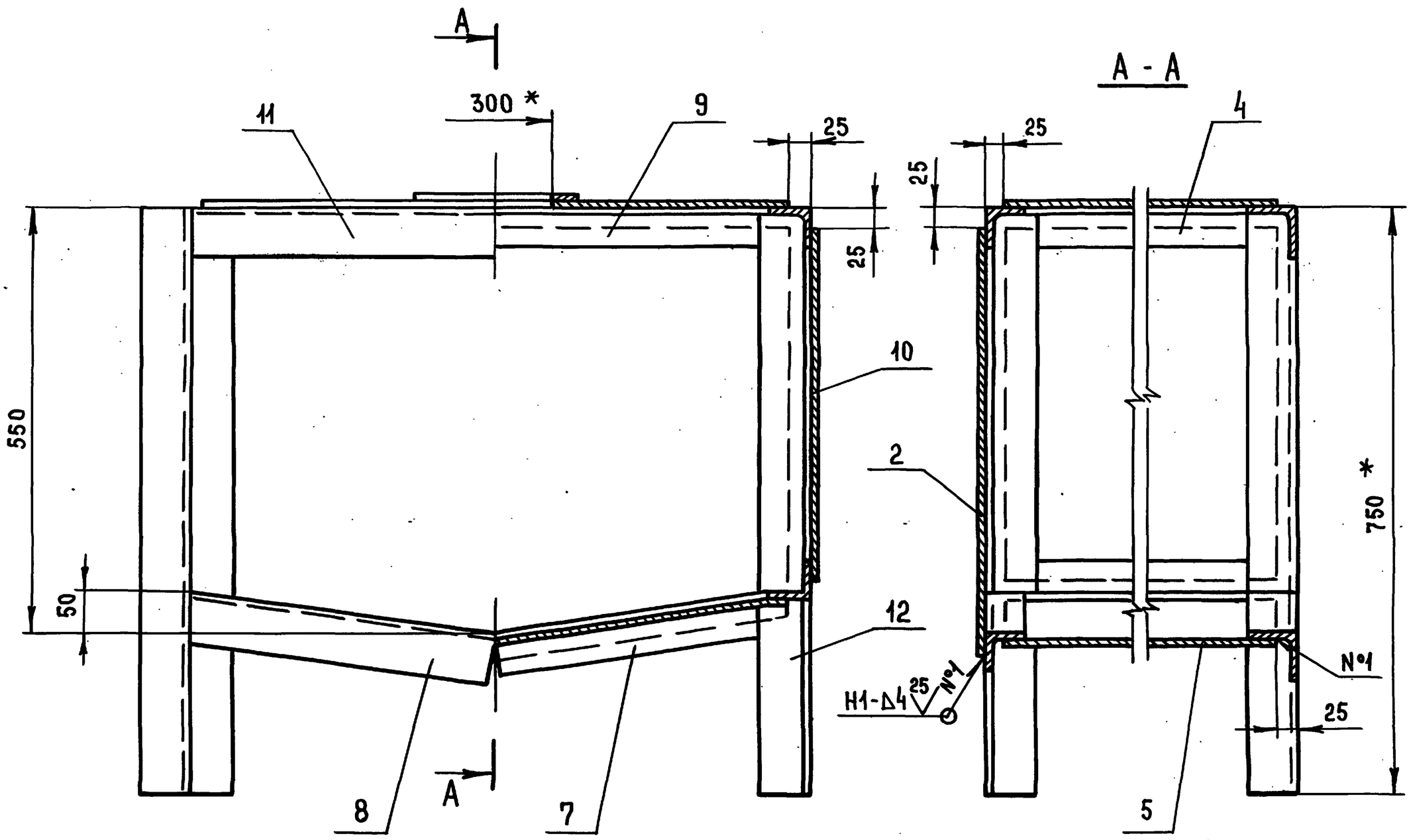

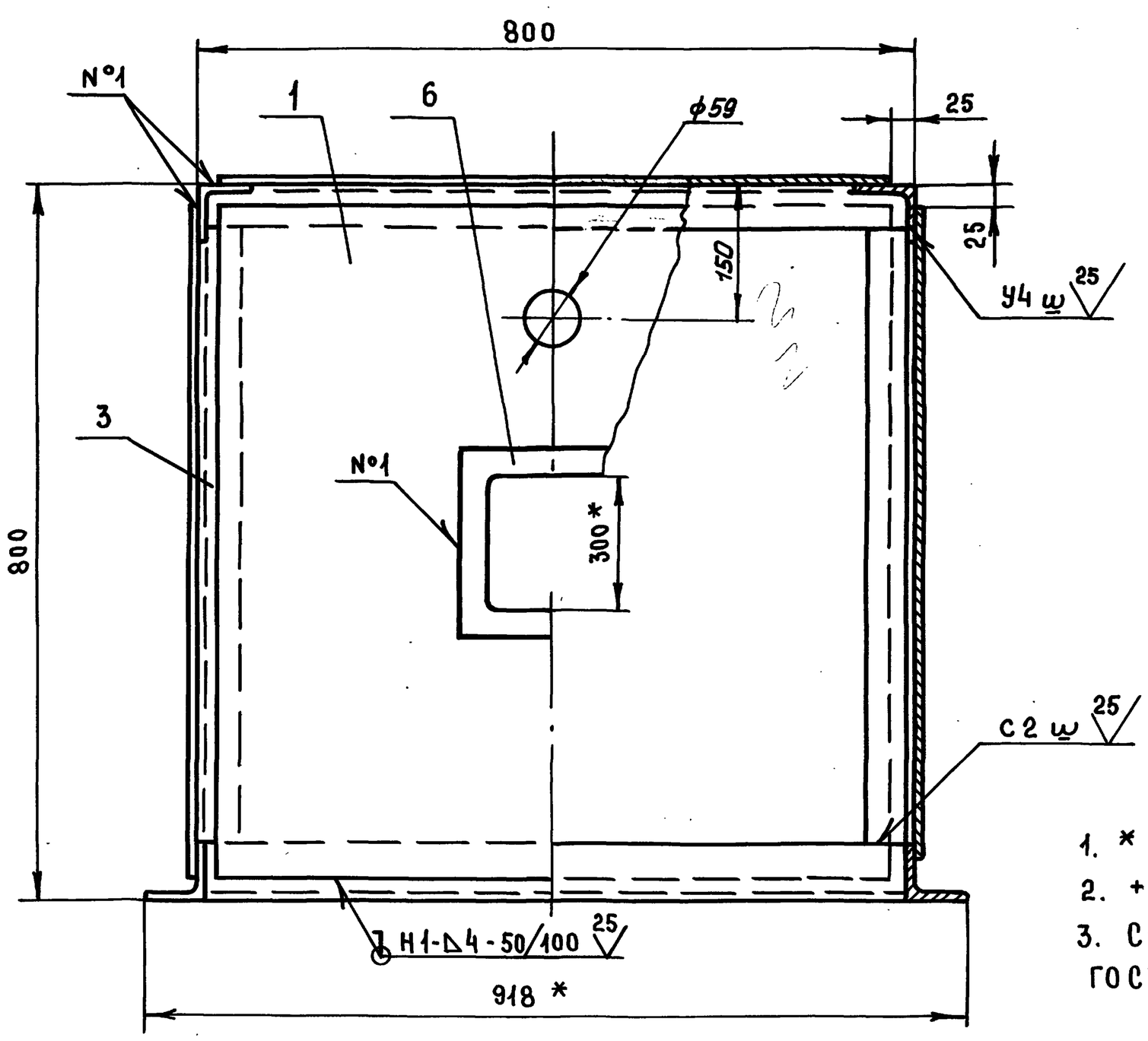

1. * Размеры для справок
2. $+t_2, -t_2 \pm \frac{t_2}{2}$
3. Сварку производить по ГОСТ 5264-80

Изм	Лист	№ докум.	Подп.	Дата	СТ-2.00.000СБ		
Разраб		Маркова			Секция торцовая сборочный чертеж	Лит.	Масса 110 / Масштаб 1:5
Провер.		Андреева				Лист	Листов 1
Гл.инж.пр		Ухорская				Главмосархитектура Мосгорисполкома Моспромпроект мастерская №7	
Н.контр		Ухорская					
Гл.конст.		Алексанянц					
Гл.инж		Синяков					
Нач.маст		Виноградов					

Инв. № подл. | Подп. и дата | Взам. инв. № | Инв. № дубл. | Подп. и дата

Формат А2

Выпуск 6

СТ-2.00.006

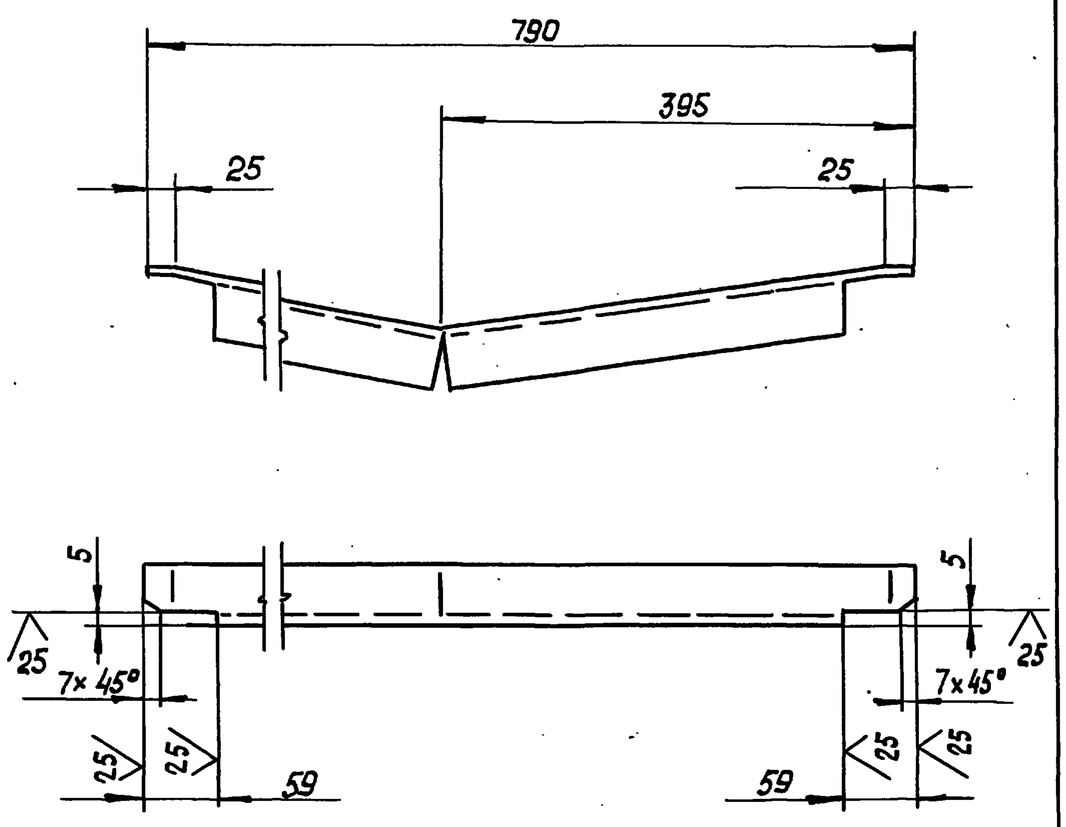

$-t_2$, $\pm\frac{t}{2}$.

Изм.	Лист	№ докум.	Подп.	Дата	СТ-2.00.006			
Разраб.		Маркова			Уголок	Лит.	Масса 2,4	Масштаб 1:5
Провер.		Андреева				Лист	Листов 1	
Гл. инж. пр.		Ухорская			Уголок 50×50×4-6 ГОСТ 8509-86 / Ст3сп-II ГОСТ 535-79	Главмосархитектура Мосгорисполкома Мосгорпромпроект мастерская №7		
Н. контр.		Ухорская						

Формат А4

СТ-2.00.005

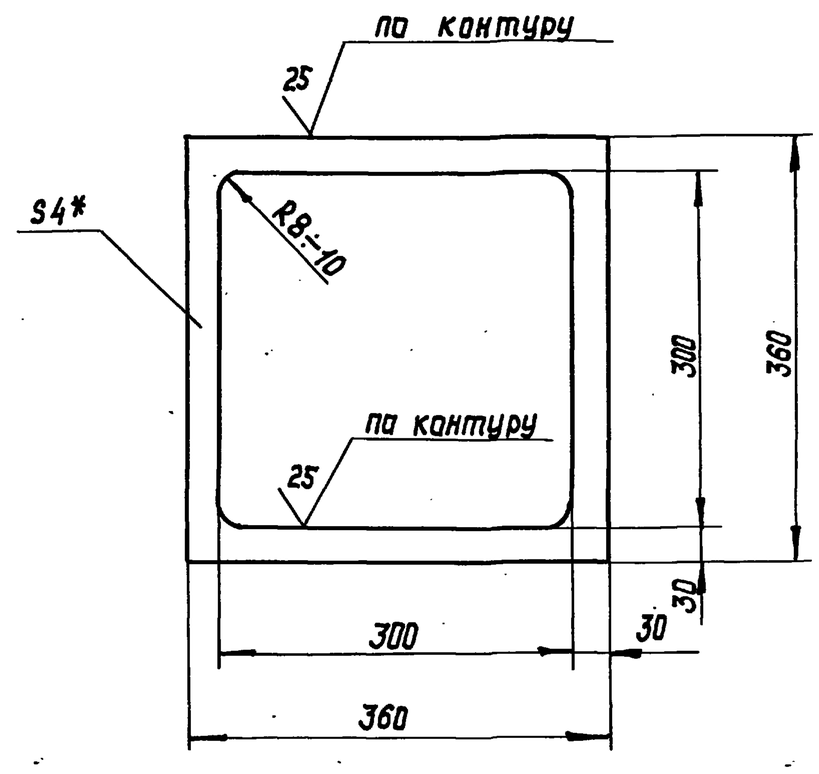

1.* Размер для справок.

2. $+t_2$, $-t_2$, $\pm\frac{t_2}{2}$.

Изм.	Лист	№ докум.	Подп.	Дата	СТ-2.00.005			
Разраб.		Маркова			Фланец	Лит.	Масса 1.25	Масштаб 1:5
Провер.		Андреева				Лист	Листов 1	
Гл. инж. пр.		Ухорская			Лист Б-ПН-4 ГОСТ 19903-74 / Ст3сп ГОСТ 14637-79	Главмосархитектура Мосгорисполкома Мосгорпромпроект мастерская №7		
Н. контр.		Ухорская						

Формат А4

Серия 07.900-2

СТ-2.00.004

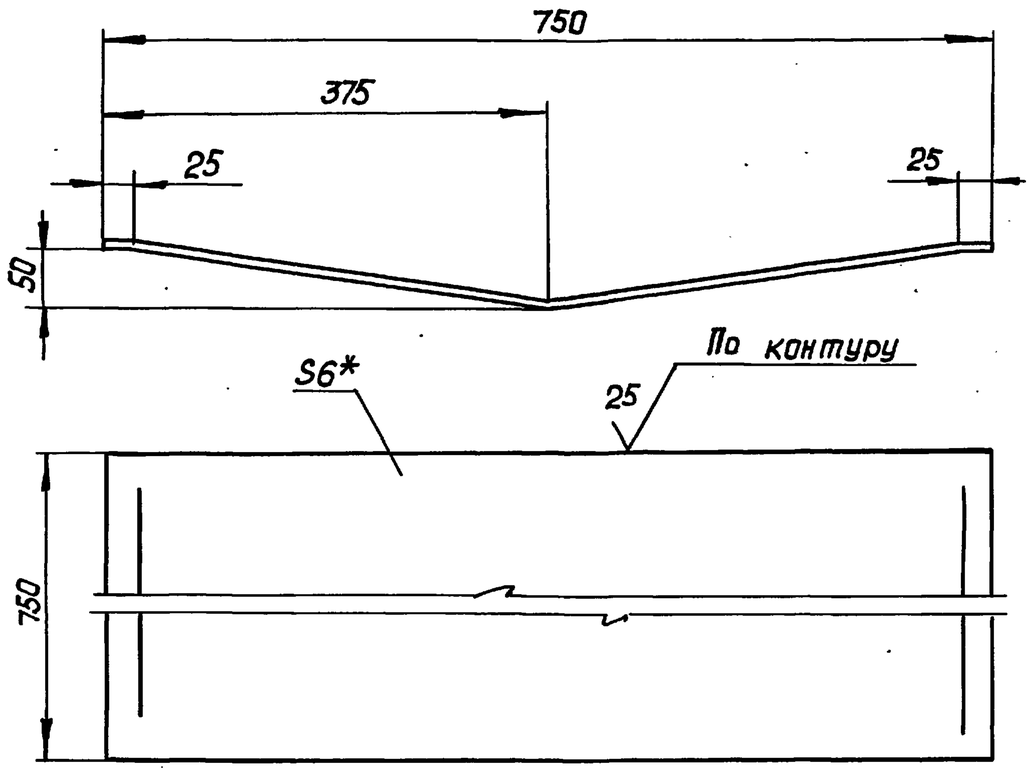

1.* Размер для справок.

2. $-t_2$, $\pm\frac{t_2}{2}$.

Изм.	Лист	№ докум.	Подп.	Дата	СТ-2.00.004			
Разраб.		Маркова			Днище	Лит.	Масса 26.5	Масштаб 1:5
Провер.		Андреева				Лист	Листов 1	
Гл. инж. пр.		Ухорская			Лист Б-ПН-6 ГОСТ 19903-74 / Ст3 сп ГОСТ 14637-79	Главмосархитектор Мосгорисполкома Мосгорпромпроект мастерская №7		
Н. контр.		Ухорская						

Формат А4

СТ-2.00.003

СТ-2.00.003

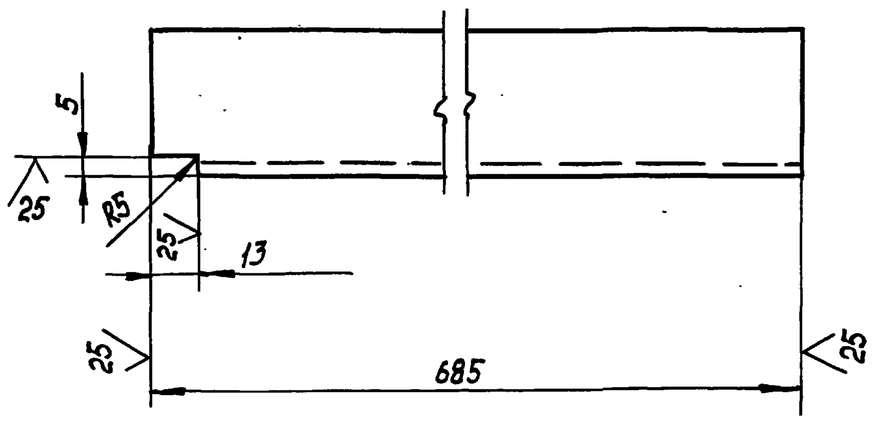

СТ-2.00.003-01 зеркальное отражение

Остальное см. СТ-2.00.003

М 1:5

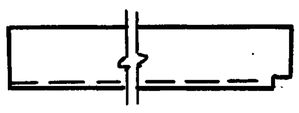

$-t_2$, $\pm\frac{t_2}{2}$

Изм.	Лист	№ докум.	Подп.	Дата	СТ-2.00.003			
Разраб.		Маркова			Уголок	Лит.	Масса 20	Масштаб 1:2
Пров.		Андреева				Лист	Листов 1	
Гл. инж. пр.		Ухорская			Уголок 50×50×4-Б-ГОСТ 8509-86 / Ст3сп-II-ГОСТ 535-79	Главмосархитектура Мосгорисполкома Мосгорпромпроект мастерская №7		
Н. контр.		Ухорская						
Гл. констр.		Алексанянц						
Гл. инж.		Синяков						
Нач. маст.		Виноградов						

Подп. и дата | Инв. № дубл. | Взам. инв. № | Подп. и дата | Инв. № подл.

Формат А4

Серия 07.900-2 Выпуск 6

В.00.001

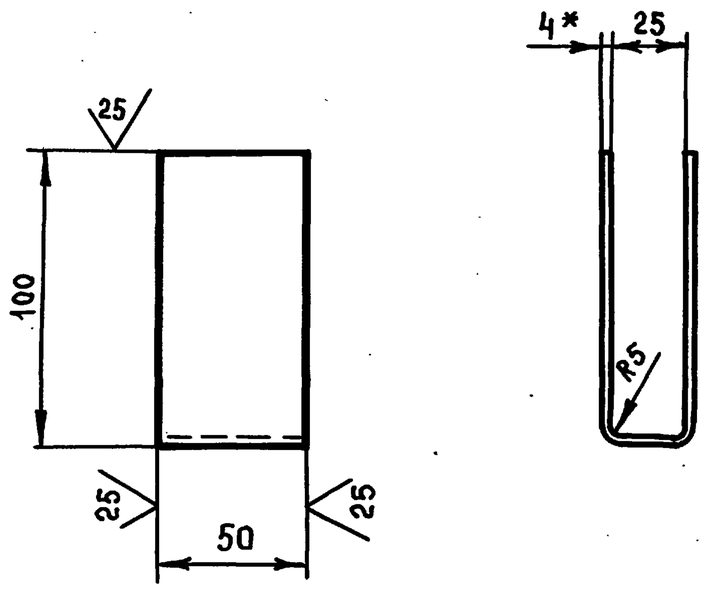

1. * Размер для справок
2. $+t_2, -t_2, \pm\frac{t_2}{2}$
3. Длина развертки $\ell = 225$ мм

Изм	Лист	№ докум.	Подп.	Дата	В.00.001			
Разраб.		Маркова			Скоба	Лит	Масса 0.35	Масштаб 1:2
Провер.		Андреева				Лист	Листов 1	
Гл.инж.пр.		Ухорская						
Н. контр.		Ухорская			Лист Б-ПН-4 ГОСТ 19903-74 / Ст3сп ГОСТ 14637-79	Главмосархитектура Мосгорисполкома Моспромпроект Мастерская №7		

Формат А4

СТ-2.00.007

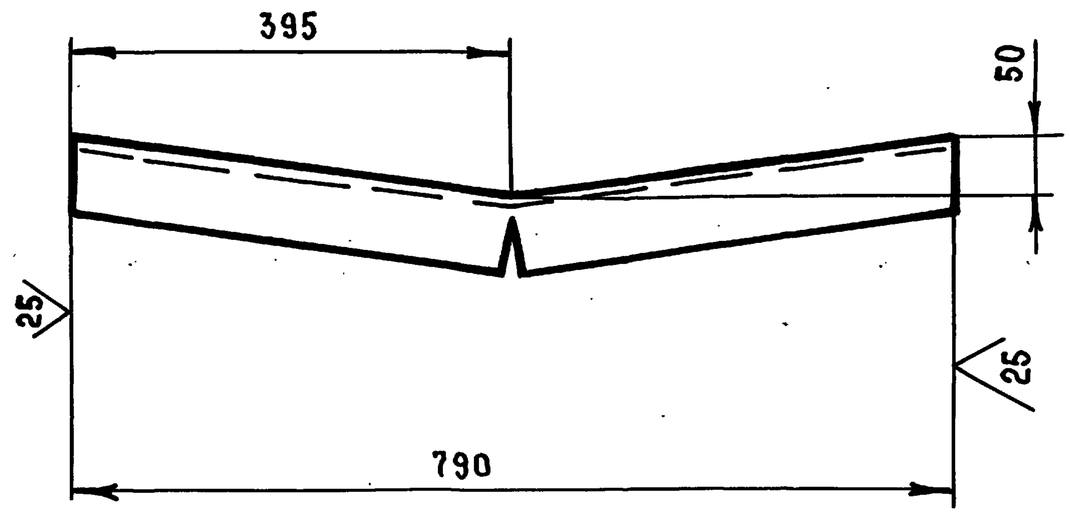

$-t_2, \pm\frac{t_2}{2}$

Изм	Лист	№ докум.	Подп.	Дата	СТ-2.00.007			
Разраб.		Маркова			Уголок	Лит	Масса 3.1	Масштаб 1:5
Провер.		Андреева				Лист	Листов 1	
Гл.инж.пр.		Ухорская						
Н. контр.		Ухорская			Уголок 63х63х4-Б-ГОСТ 8509-86 / Ст3сп-II-ГОСТ 535-79	Главмосархитектура Мосгорисполкома Моспромпроект Мастерская №7		

Формат А4

Формат	Зона	Поз.	Обозначение	Наименование	Кол.	Примечание
Б4		11	СР-2.00.004	Уголок		
				Уголок 50х50х4-Б-ГОСТ 8509-86 / Ст3сп-II-ГОСТ 535-79		
				ℓ = 790 h14	1	2.4 кг
Б4		12	СР-2.00.005	Уголок		
				Уголок 63х63х4-Б-ГОСТ 8509-86 / Ст3сп-II-ГОСТ 535-79		
				ℓ = 790 h14	1	3.1 кг

Изм	Лист	№ докум.	Подп.	Дата	СР-2.00.000	Лист 2

Формат А4

Формат	Зона	Поз.	Обозначение	Наименование	Кол.	Примечание
				Документация		
А2			СР-2.00.000 СБ	Сборочный чертеж		
				Детали		
А4		1	СП-2.01.003	Уголок	1	
А4		2	СТ-2.00.001	Крышка	1	
А4		3	СТ-2.00.003	Уголок	2	
		4	-01	Уголок	2	
А4		5	СТ-2.00.004	Днище	1	
А4		6	СТ-2.00.005	Фланец	1	
А4		7	СТ-2.00.007	Уголок	1	
Б4		8	СР-2.00.001	Обшивка		
				Лист Б-ПН-4 ГОСТ 19903-74 / Ст3сп ГОСТ 14637-79		
				(750 х 450) h14	2	21.2 кг
Б4		9	СР-2.00.002	Уголок		
				Уголок 63х63х4-Б-ГОСТ 8509-86 / Ст3сп-II-ГОСТ 535-79		
				ℓ = 750 h14	2	5.85 кг
Б4		10	СР-2.00.003	Уголок		
				Уголок 63х40х4-Б-ГОСТ 8510-86 / Ст3сп-II-ГОСТ 535-79		
				ℓ = 750 h14	2	4.8 кг

Изм	Лист	№ докум.	Подп.	Дата	СР-2.00.000			
Разраб.		Маркова			Секция рядовая	Лит	Лист 1	Листов 2
Провер.		Андреева				Главмосархитектура Мосгорисполкома Моспромпроект Мастерская №7		
Гл.инж.пр.		Ухорская						
Н. контр.		Ухорская						

Формат А4

СР-2.00.000СБ

Выпуск 6

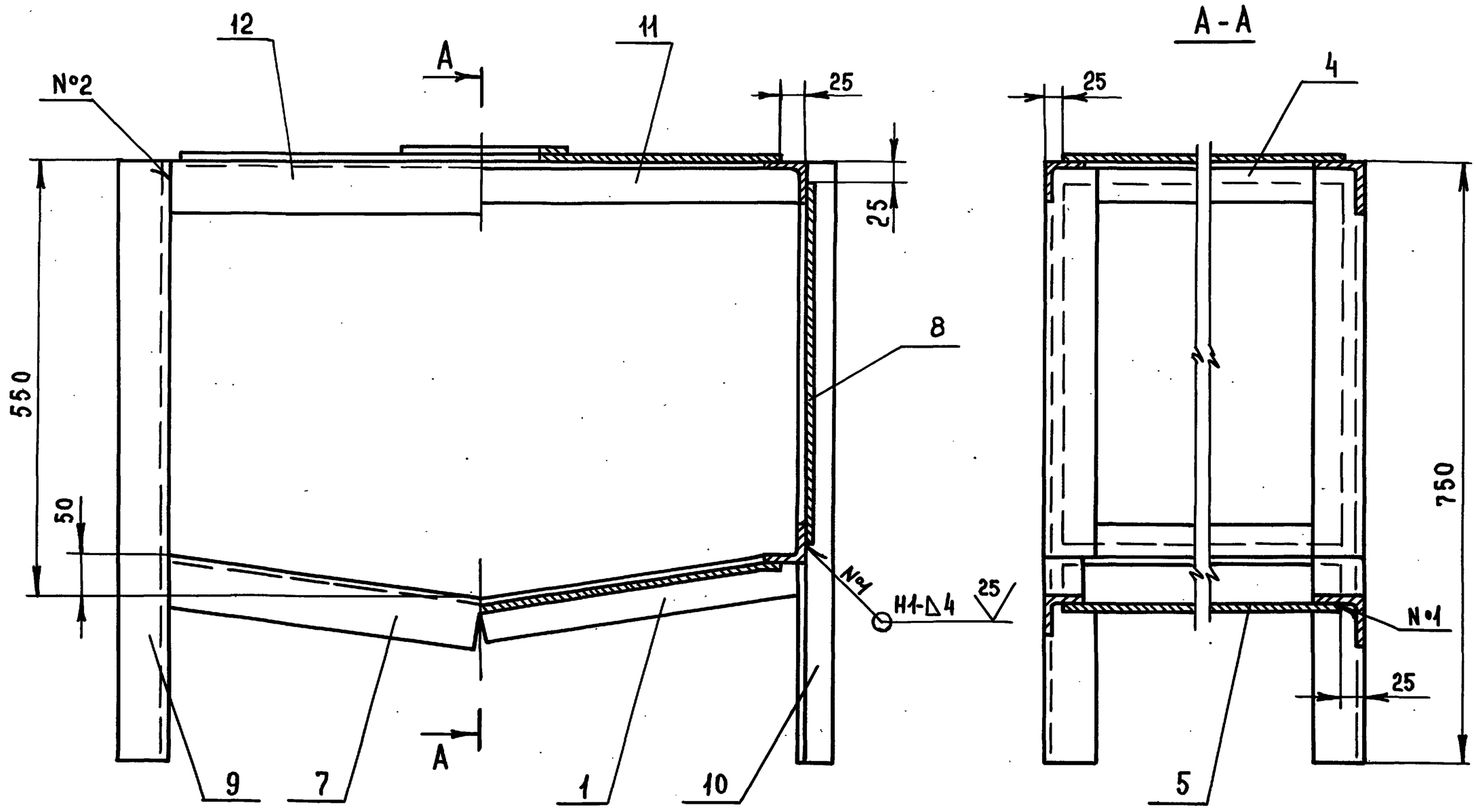

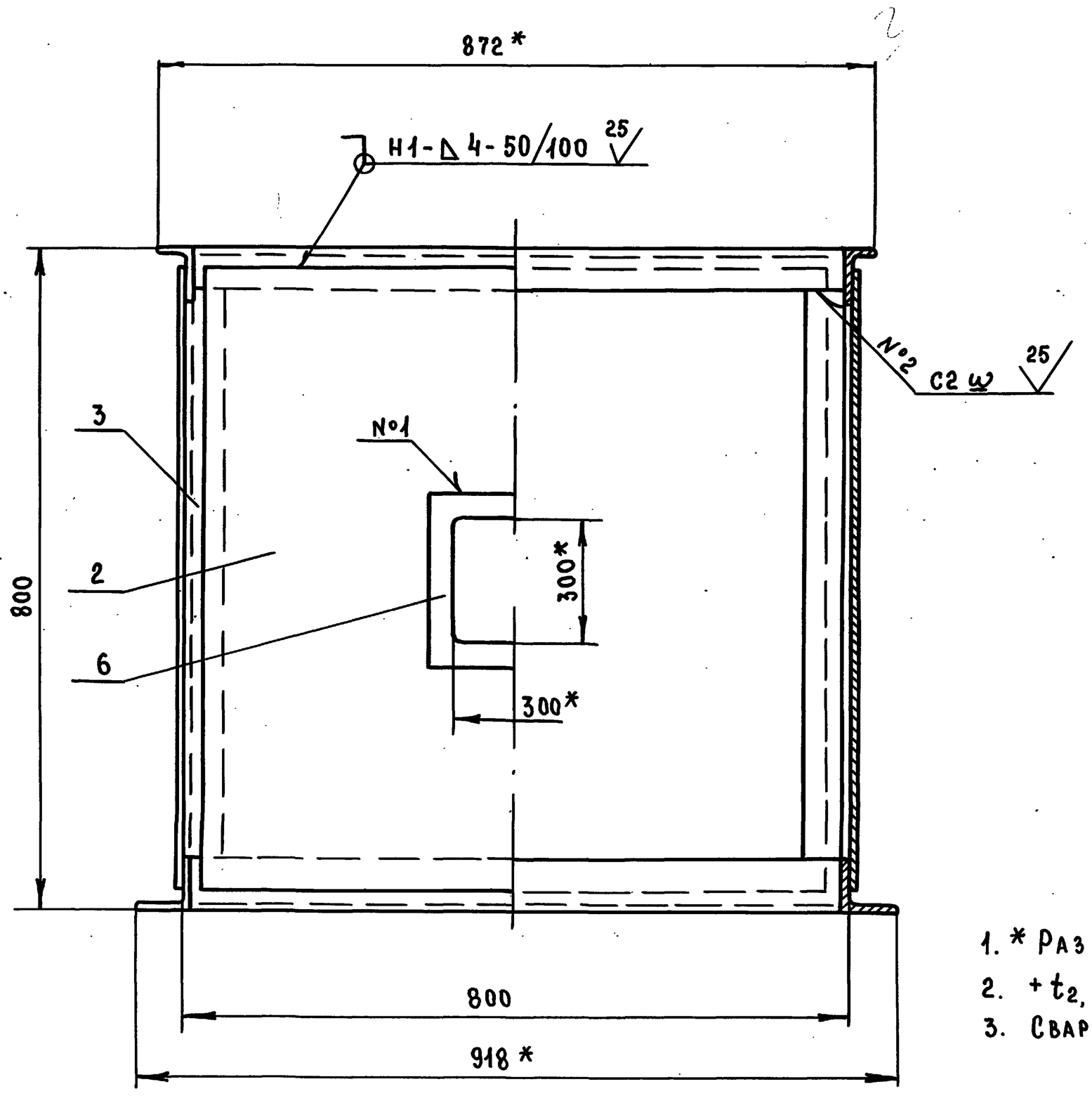

1. * Размеры для справок
2. $+t_2$, $-t_2$, $\pm\frac{t_2}{2}$
3. Сварку производить по ГОСТ 5264-80

Серия ПГ 900-2

Изм.	Лист	№ докум.	Подп.	Дата	СР-2.00.000СБ			
Разраб.		Маркова			Секция рядовая Сборочный чертеж	Лит	Масса	Масштаб
Пров.		Андреева					94	1:5
Гл.инж.пр.		Ухорская				Лист	Листов 1	
Н.контр.		Ухорская				Главмосархитектура Мосгорисполкома Моспромпроект Мастерская №7		
Гл.констр.		Александянц						
Гл.инж.		Синяков						
Нач.маст.		Виноградов						

Инв.№ подл. | Подп. и дата | Взам.инв.№ | Инв.№ дубл. | Подп. и дата

Формат А2

Выпуск 6

К 00.001

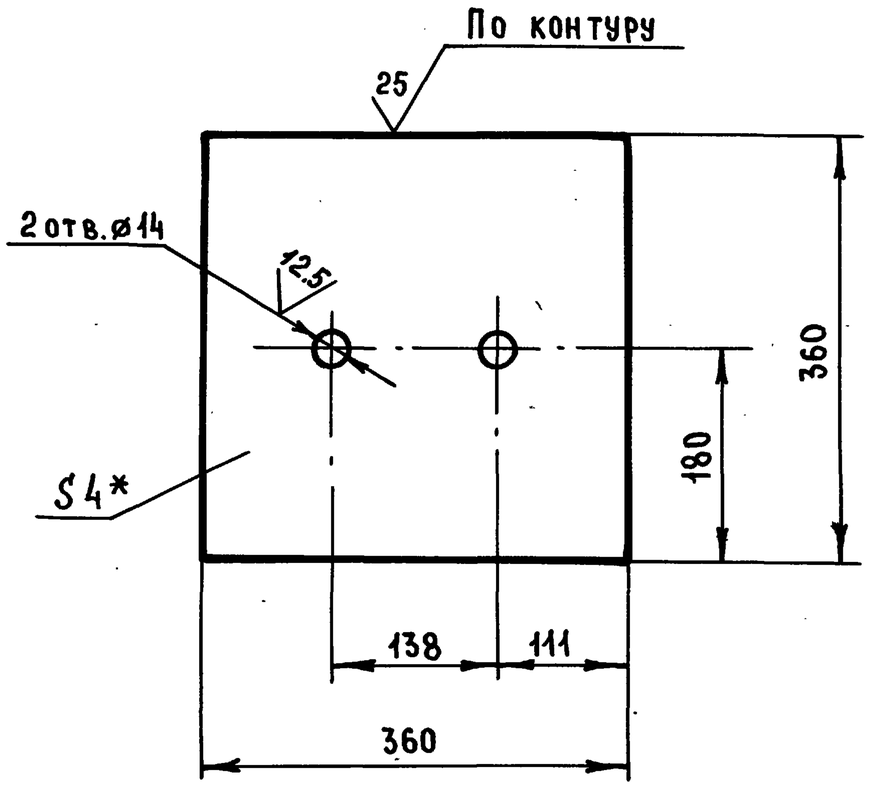

1. * Размер для справок
2. $+t_2$, $-t_2$, $\pm\frac{t_2}{2}$

Изм	Лист	№ докум	Подп.	Дата	К 00.001			
Разраб.		Маркова			Лист	Лит.	Масса 4,1	Масштаб 1:5
Провер		Андреева				Лист	Листов 1	
Гл.инж.пр		Ухорская			Лист Б-ПН-4 ГОСТ 19903-74 / Ст3сп ГОСТ 14637-79	Главмосархитектура Мосгорисполкома Моспромпроект Мастерская №7		
Н. контр.		Ухорская						

Формат А4

Инв.№ подл. | Подп. и дата | Взам.инв.№ | Инв.№ дубл. | Подп. и дата

СП-2.02.002

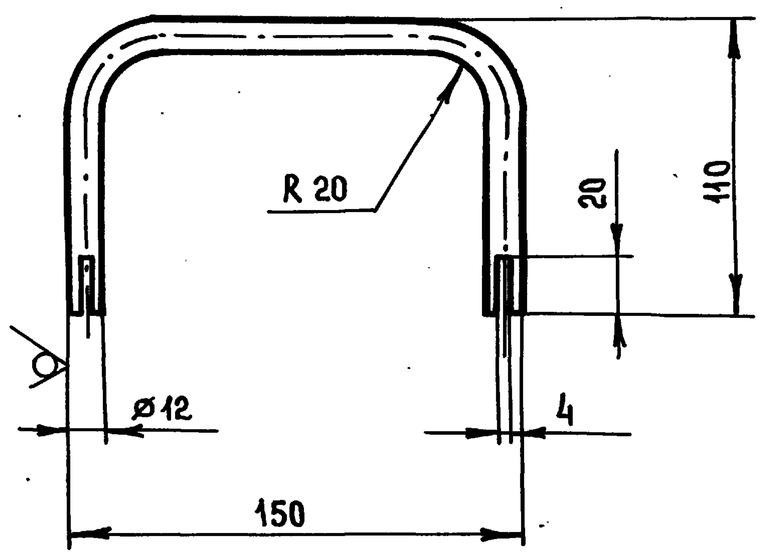

1. * Размер для справок
2. $+t_2$, $-t_2$, $\pm\frac{t_2}{2}$
3. Длина развертки $\ell = 325$ мм

Изм	Лист	№ докум.	Подп.	Дата	СП-2.02.002			
Разраб.		Маркова			Ручка	Лит.	Масса 0.3	Масштаб 1:2
Провер.		Андреева				Лист	Листов 1	
Гл.инж.пр		Ухорская			Круг В-12 ГОСТ 2590-71 / Б-Ст3сп-II ГОСТ 535-79	Главмосархитектура Мосгорисполкома Моспромпроект Мастерская №7		
Н. контр		Ухорская						

Формат А4

Инв.№ подл. | Подп. и дата | Взам.инв.№ | Инв.№ дубл. | Подп. и дата

Серия 07.900-2

К 00.000 СБ

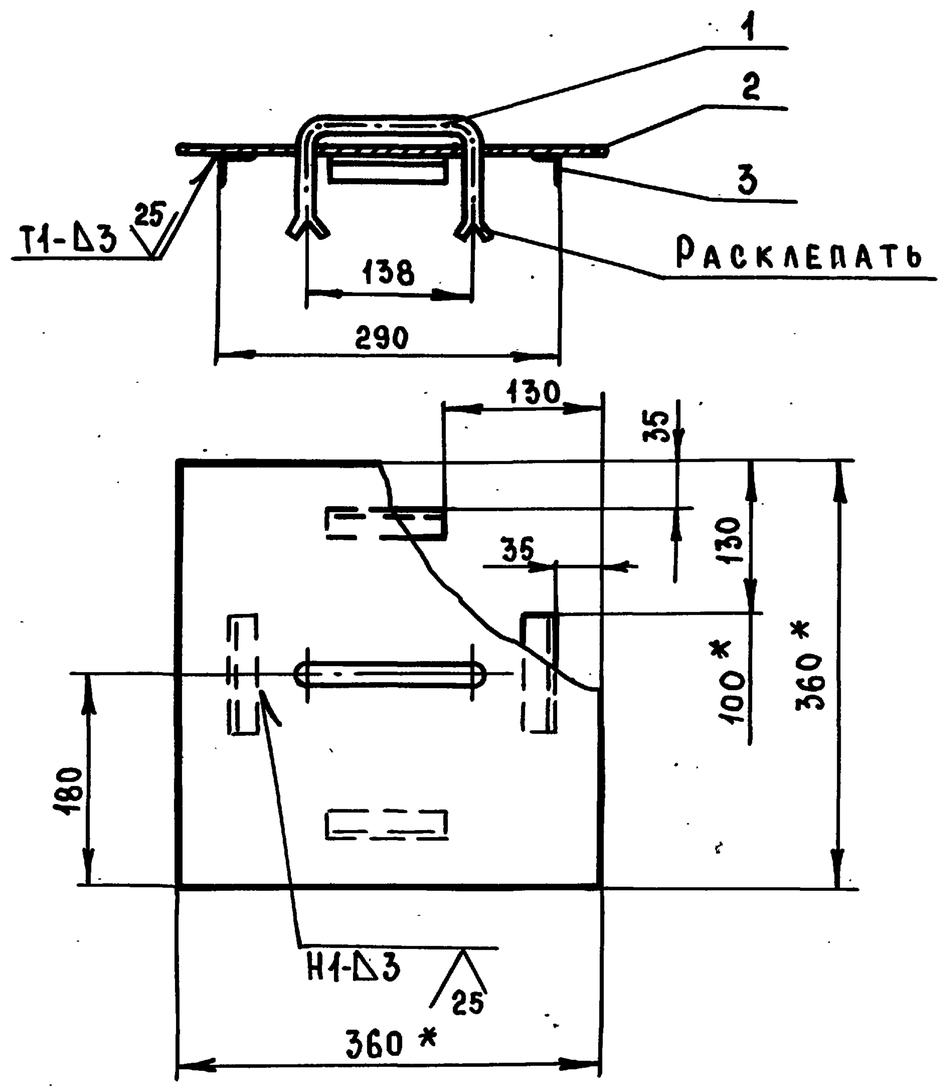

1. * Размеры для справок
2. $-t_2$, $\pm\frac{t_2}{2}$
3. Сварку производить по ГОСТ 5264-80

Изм	Лист	№ докум.	Подп.	Дата	К 00.000 СБ			
Разраб.		Маркова			Крышка Сборочный чертеж	Лит.	Масса 4.85	Масштаб 1:5
Провер.		Андреева				Лист	Листов 1	
Гл.инж.пр		Ухорская				Главмосархитектура Мосгорисполкома Моспромпроект Мастерская №7		
Н.контр		Ухорская						

Формат А4

Инв.№ подл. | Подп. и дата | Взам.инв.№ | Инв.№ дубл. | Подп. и дата

Формат	Зона	Поз	Обозначение	Наименование	Кол	Примечание
				Документация		
А4			К 00.000 СБ	Сборочный чертеж		
				Детали		
А4		1	СП-2.02.002	Ручка	1	
А4		2	К 00.001	Лист	1	
Б4		3	К 00.002	Бортик		
				Уголок 25×25×3-Б-ГОСТ 8509-86 / Ст3сп-II-ГОСТ 535-79		
				ℓ = 100 h14	4	0.5 кг

Изм	Лист	№ докум.	Подп.	Дата	К 00.000			
Разраб.		Маркова			Крышка	Лит	Лист	Листов 1
Провер.		Андреева						
Гл.инж.пр		Ухорская				Главмосархитектура Мосгорисполкома Моспромпроект Мастерская №7		
Н.контр		Ухорская						

Формат А4

Инв.№ подл. | Подп. и дата | Взам.инв.№ | Инв.№ дубл. | Подп. и дата

Г.00.000 СБ

Выпуск 6

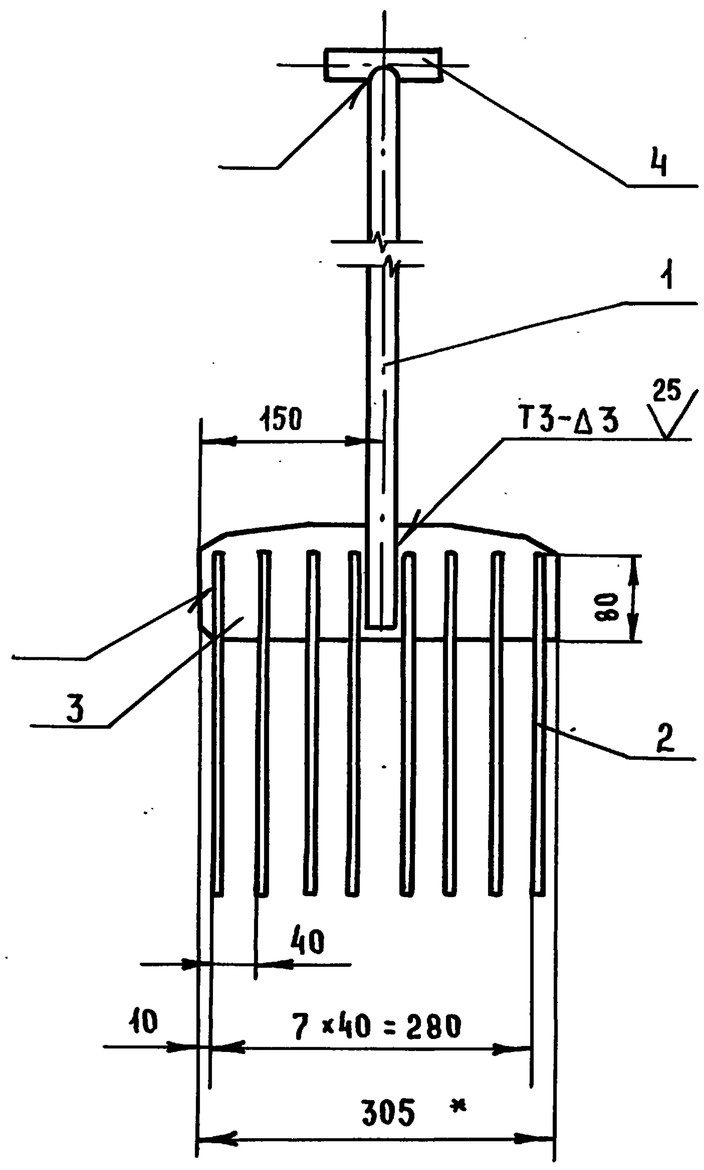

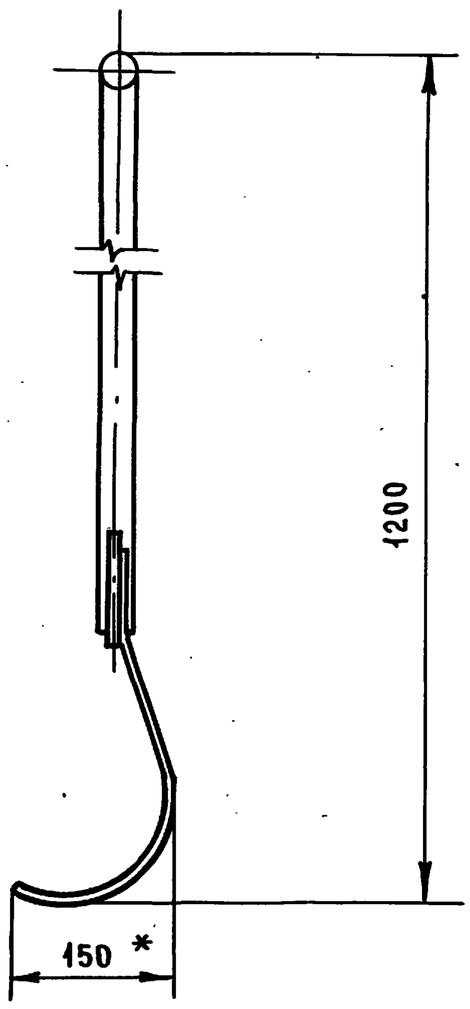

1. * Размеры для справок
2. $-t_2$, $\pm\frac{t_2}{2}$
3. Сварку производить по ГОСТ 5264-80

Изм	Лист	№ докум.	Подп.	Дата	Г. 00. 000 СБ			
Разраб.		Маркова			Грабли Сборочный чертеж	Лит.	Масса	Масштаб
Провер.		Андреева					2,7	1:5
Гл.инж.пр		Ухорская				Лист	Листов 1	
Н.контр.		Ухорская				Главмосархитектура Мосгорисполкома Моспромпроект Мастерская №7		

Формат А3

Серия 07.900-2

Г.00.001

25/(√)

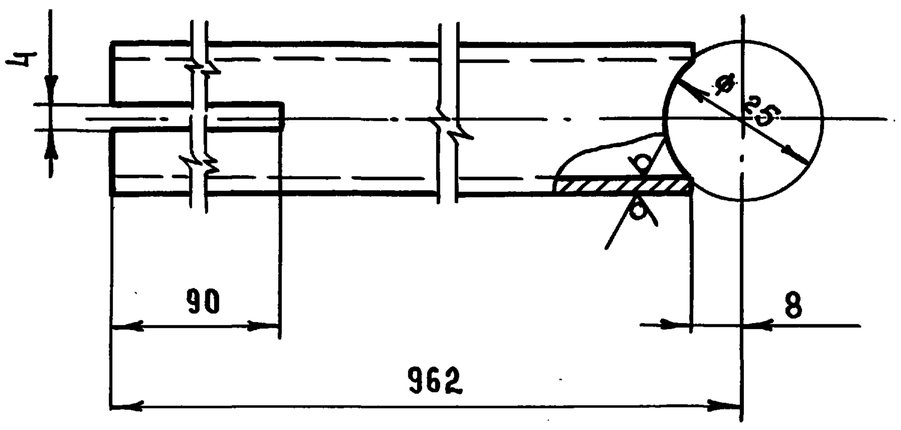

1. t_2. $-t_2$, $\pm\frac{t_2}{2}$

Изм	Лист	№ докум.	Подп.	Дата	Г. 00. 001			
Разраб.		Маркова			Труба	Лит.	Масса	Масштаб
Провер.		Андреева					1,3	1:1
Гл.инж.пр		Ухорская				Лист	Листов 1	
Н.контр		Ухорская			Труба 25×2,5 ГОСТ 8732-78 / Б10 ГОСТ 8731-87	Главмосархитектура Мосгорисполкома Моспромпроект Мастерская №7		

Формат А4

Формат	Зона	Поз.	Обозначение	Наименование	Кол.	Примечание
				Документация		
А3			Г. 00. 000 СБ	Сборочный чертеж		
				Детали		
А4		1	Г. 00. 001	Труба	1	
А4		2	Г. 00. 002	Зуб	8	
А4		3	Г. 00. 003	Полоса	1	
Б4		4	Г. 00. 004	Труба Труба 25×2,5 ГОСТ 8732-78 / Б10 ГОСТ 8731-87 ℓ = 100 h14	1	0,14 кг

Изм	Лист	№ докум.	Подп.	Дата	Г. 00. 000			
Разраб.		Маркова			Грабли	Лит.	Лист	Листов 1
Провер.		Андреева				Главмосархитектура Мосгорисполкома Моспромпроект Мастерская №7		
Гл.инж.пр		Ухорская						
Н.контр		Ухорская						

Инв.№ подл. | Подп. и дата | Взам.инв.№ | Инв.№ дубл. | Подп. и дата

Формат А4

Выпуск 6

МСБ-2/0. 00. 001

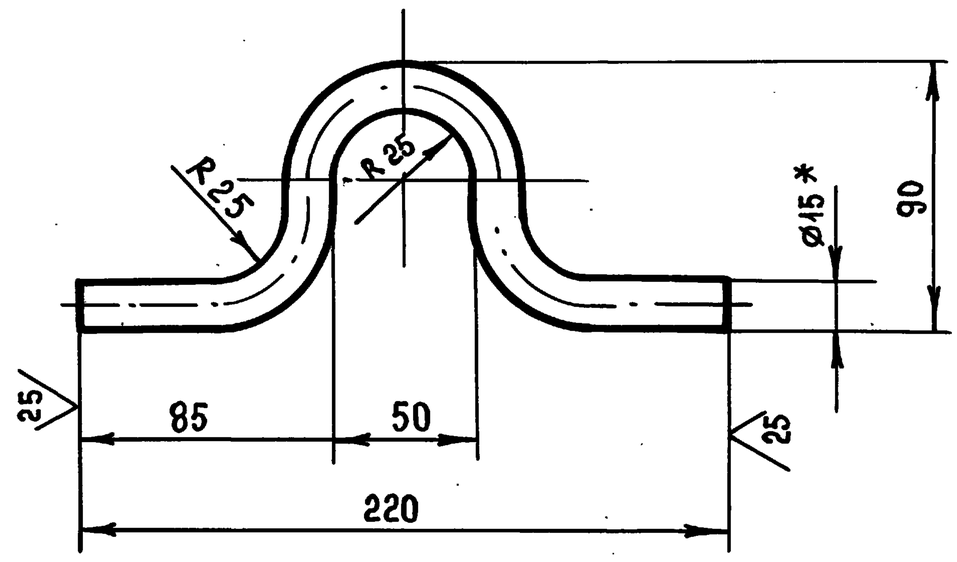

1. * Размер для справок
2. $+t_2, -t_2, \pm\frac{t_2}{2}$
3. Длина развертки $\ell = 314$ мм

					МСБ - 2/0. 00. 001			
Изм	Лист	№ докум.	Подп.	Дата	Петля	Лит.	Масса	Масштаб
Разраб.		Маркова					0.47	1:2
Провер.		Андреева				Лист	Листов 1	
Гл.инж.пр		Ухорская			Круг $\frac{В\text{-}15\ ГОСТ\ 2590\text{-}71}{Б\text{-}Ст3сп\text{-}II\ ГОСТ\ 535\text{-}79}$	Главмосархитектура Мосгорисполкома Моспромпроект Мастерская №7		
Н. контр		Ухорская						

Формат А4

Серия 07.900-2

Г. 00. 003

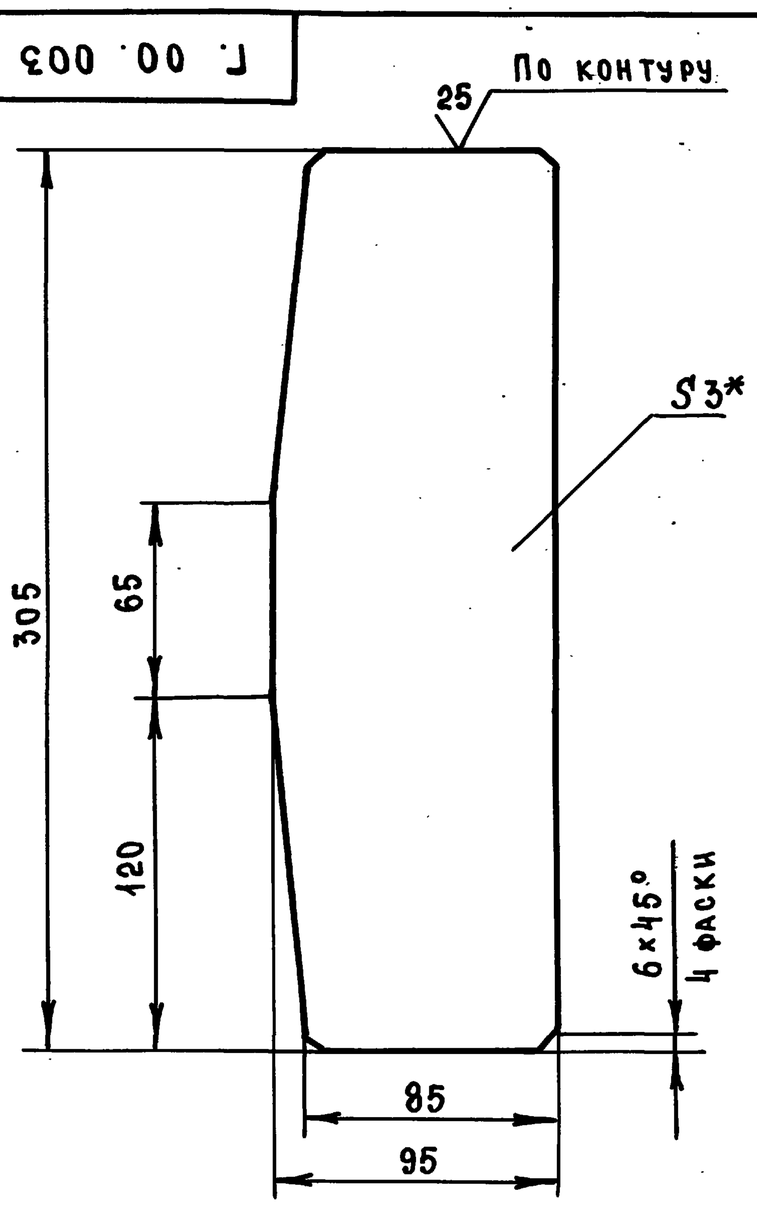

1. * Размер для справок
2. $-t_2, \pm\frac{t_2}{2}$

					Г. 00. 003			
Изм	Лист	№ докум.	Подп.	Дата	Полоса	Лит.	Масса	Масштаб
Разраб.		Маркова					0.7	1:2
Провер.		Андреева				Лист	Листов 1	
Гл.инж.пр		Ухорская			Лист $\frac{Б\text{-}ПН\text{-}3.0\ ГОСТ\ 19903\text{-}74}{3\text{-}IV\text{-}Ст3сп\ ГОСТ\ 16523\text{-}70}$	Главмосархитектура Мосгорисполкома Моспромпроект Мастерская №7		
Н. контр.		Ухорская						

Формат А4

Г. 00. 002

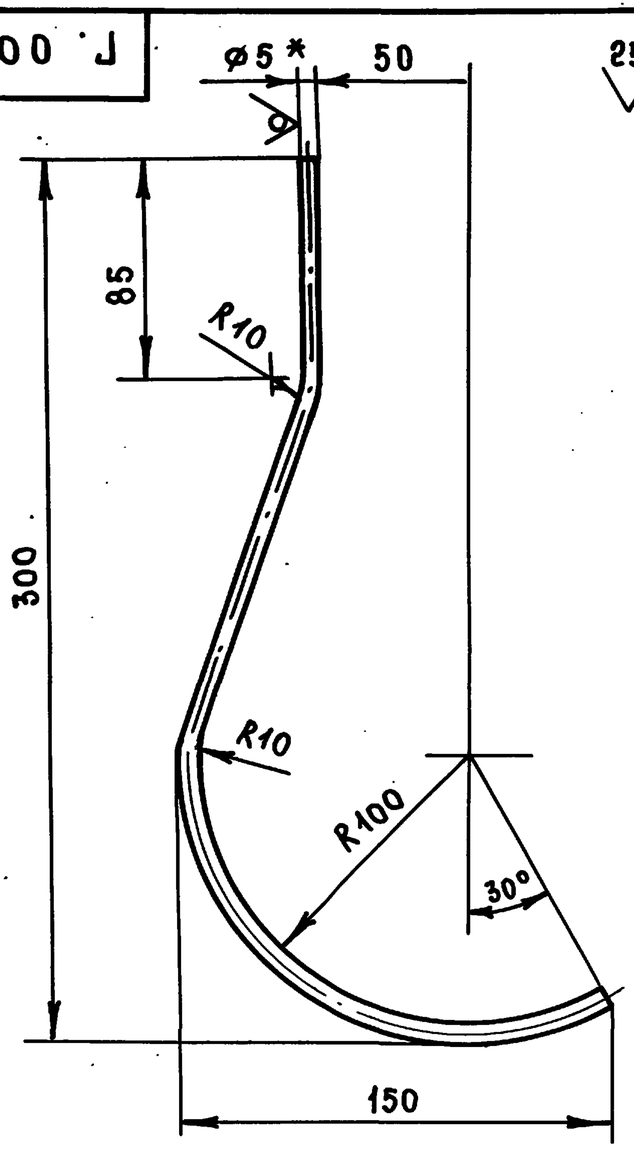

1. * Размер для справок
2. $-t_2, \pm\frac{t_2}{2}$
3. Длина развертки $\ell = 425$ мм

					Г. 00. 002			
Изм	Лист	№ докум.	Подп.	Дата	Зуб	Лит.	Масса	Масштаб
Разраб.		Маркова					0.07	1:2
Провер.		Андреева				Лист	Листов 1	
Гл.инж.пр		Ухорская			Круг $\frac{В\text{-}5\ ГОСТ\ 2590\text{-}71}{Б\ Ст\ 3сп\text{-}II\ ГОСТ\ 535\text{-}79}$	Главмосархитектура Мосгорисполкома Моспромпроект Мастерская №7		
Н. контр.		Ухорская						
Гл. констр		Алексанян						
Гл. инж.		Синяков						
Нач. маст.		Виноградов						

Формат А4