Типовые конструкции, изделия и узлы зданий и сооружений

Серия 07.900-2

Технологические металлические емкости для убежищ

Выпуск 2

Баки для воды цилиндрические БВ-0.9; БВ-0.25

Рабочие чертежи

20338-03
ЦЕНА

Типовые конструкции, изделия и узлы зданий и сооружений

Серия 07.900-2

Технологические металлические емкости для убежищ

Выпуск 2

Баки для воды цилиндрические БВ-0.9; БВ-0.25

Утвержден
11 Управлением Н.Г.О. СССР
письмо N 235/11/1873
от 5 июля 1984 г.

Разработан
институтом Моспромпроект
Главный инженер
института /Козлов/
Главный инженер
проекта /Черкасова/

Введен в действие
институтом Моспромпроект
приказ N 11 от 8 февраля 1985 г.

Содержание альбома

Обозначение	Наименование	Стр
БВ-0,9.00.000	Бак запаса питьевой воды БВ-0,9 Лист 1,2	3
БВ-0,9.01.000	Бак Лист 1,2	
БВ-0,9.00.000СБ	Бак запаса питьевой воды БВ-0,9. Сборочный чертеж	4
БВ-0,9.00.001	Полухомут	5
БВ-0,9.00.002	Прокладка	
БВ-0,9.00.003	Заглушка	
БВ-0,9.01.004	Скоба	
БВ-0,9.01.000СБ	Бак Сборочный чертеж	6
БВ-0,9.01.001	Труба	7
БВ-0,9.01.002	Кольцо	
БВ-0,9.01.003	Патрубок	
БВ-0,25.00.000	Бак запаса питьевой воды БВ-0,25 Лист 1,2	8
БВ-0,25.01.000	Бак	
БВ-0,25.00.003	Заглушка	
БВ-0,25.00.000СБ	Бак запаса питьевой воды БВ-0,25. Сборочный чертеж	9
БВ-0,25.01.000СБ	Бак Сборочный чертеж	
БВ-0,25.00.001	Полухомут	10
БВ-0,25.00.002	Прокладка	
БВ-0,25.01.001	Скоба	
БВ-0,25.01.002	Патрубок	

Формат	Зона	Поз.	Обозначение	Наименование	Кол.	Примечание
Б4		8	БВ-0,9.01.008	Обечайка		
				Труба 630×10 ГОСТ 8732-75 / Д ГОСТ 8731-74		
				L = 130 h14	1	9,8 кг
				Стандартные изделия		
		9		Фланец 600-10	1	
				ГОСТ 12820-80		

Подп. и дата | Инв. № дубл. | Взам. инв. № | Подп. и дата | Инв. № подл.

Изм.	Лист	№ докум.	Подп.	Дата	БВ-0,9.01.000	Лист 2

Формат А4

Формат	Зона	Поз.	Обозначение	Наименование	Кол.	Примечание
				Документация		
А3			БВ-0,9.01.000 СБ	Сборочный чертеж		
				Детали		
А3		1	БВ-0,9.01.001	Труба	1	
А4		2	БВ-0,9.01.002	Кольцо	1	
А4		3	БВ-0,9.01.003	Патрубок	2	
А4		4	БВ-0,9.01.004	Скоба	3	
Б4		5	БВ-0,9.01.005	Дно		
				Лист БПН 30 ГОСТ 19903-74 / Ст3 ГОСТ 14637-79		
				Ф745 h14	1	102,7 кг
Б4		6	БВ-0,9.01.006	Труба		
				Труба 57×3,5 8734-75 / Д ГОСТ 8733-74		
				L = 65 h14	5	1,5 кг
Б4		7	БВ-0,9.01.007	Труба		
				Труба 20×2 ГОСТ 8734-75 / Д ГОСТ 8733-74		
				L = 70 , h14	1	0,06 кг

Подп. и дата | Инв. № дубл. | Взам. инв. № | Подп. и дата | Инв. № подл.

Изм.	Лист	№ докум.	Подп.	Дата	БВ-0,9.01.000		
Разраб.		Рачкова			Бак	Лит.	Лист 1 / Листов 2
Пров.		Маркова				Глав АПУ Мосгорисполкома Мосгипромпроект мастерская №6	
Гл.инж.пр.		Черкасова					
Н.контр.		Черкасова					

Формат А4

Формат	Зона	Поз.	Обозначение	Наименование	Кол.	Примечание
		10		Шайба 6.65Г.02.9	6	
				ГОСТ 6402-70		
		11		Шайба 6.02.01	3	
				ГОСТ 11371-78		
		12		Шайба 27.02.01	20	
				ГОСТ 11371-78		
				Материалы		
				Грунт ХС-04		
				ТУ6-10.1414-76		1,5 кг
				Грунт ГФ-020		
				ТУ6-10.1642-77		1,5 кг
				Эмаль ХС-558		
				ТУ6-10.592-76		4,2 кг
				Эмаль ХСэ-23		
				ГОСТ 7313-75		2,8 кг

Серия 07.900-2 выпуск 2

Подп. и дата | Инв. № дубл. | Взам. инв. № | Подп. и дата | Инв. № подл.

Изм.	Лист	№ докум.	Подп.	Дата	БВ-0,9.00.000	Лист 2

Формат А4

Формат	Зона	Поз.	Обозначение	Наименование	Кол.	Примечание
				Документация		
А2			БВ-0,9.00.000 СБ	Сборочный чертеж		
			Выпуск „Д"	Технические условия на изготовление баков для воды БВ-2; БВ-4; БВ-6; БВ-8; БВ-10; БВ-0,9; БВ-0,25		
				Сборочные единицы		
А4		1	БВ-0,9.01.000	Бак	1	
				Детали		
А4		3	БВ-0,9.00.001	Полухомут	6	
А4		4	БВ-0,9.00.002	Прокладка	1	
11		5	БВ-0,9.00.003	Заглушка	1	
				Стандартные изделия		
		6		Болт М27-6g×90 58.01	20	
				ГОСТ 7798-70		
		7		Болт М6-6g×16.58.01	9	
				ГОСТ 7798-70		
		8		Гайка М8-7Н 5.01	9	
				ГОСТ 5915-70		
		9		Гайка М27.5.01	20	
				ГОСТ 5915-70		

Подп. и дата | Инв. № дубл. | Взам. инв. № | Подп. и дата | Инв. № подл.

Изм.	Лист	№ докум.	Подп.	Дата	БВ-0,9.00.000		
Разраб.		Рачкова			Бак запаса питьевой воды БВ-0,9	Лит.	Лист 1 / Листов 2
Пров.		Маркова				Глав АПУ Мосгорисполкома Мосгипромпроект мастерская №6	
Гл.инж.пр.		Черкасова					
Н.контр.		Черкасова					

Формат А4

БВ-0,9.00.000 СБ

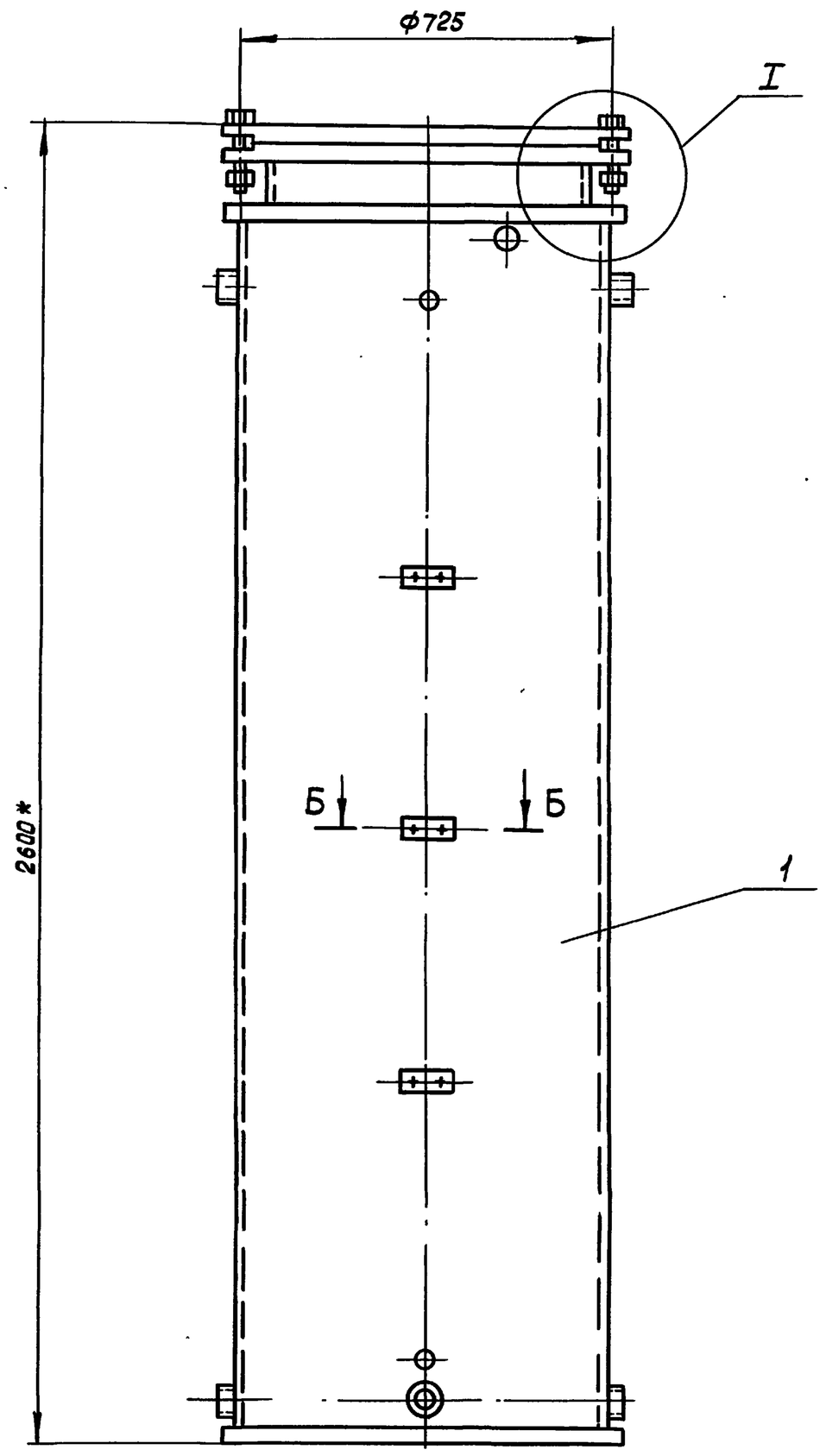

Б-Б
М 1:2

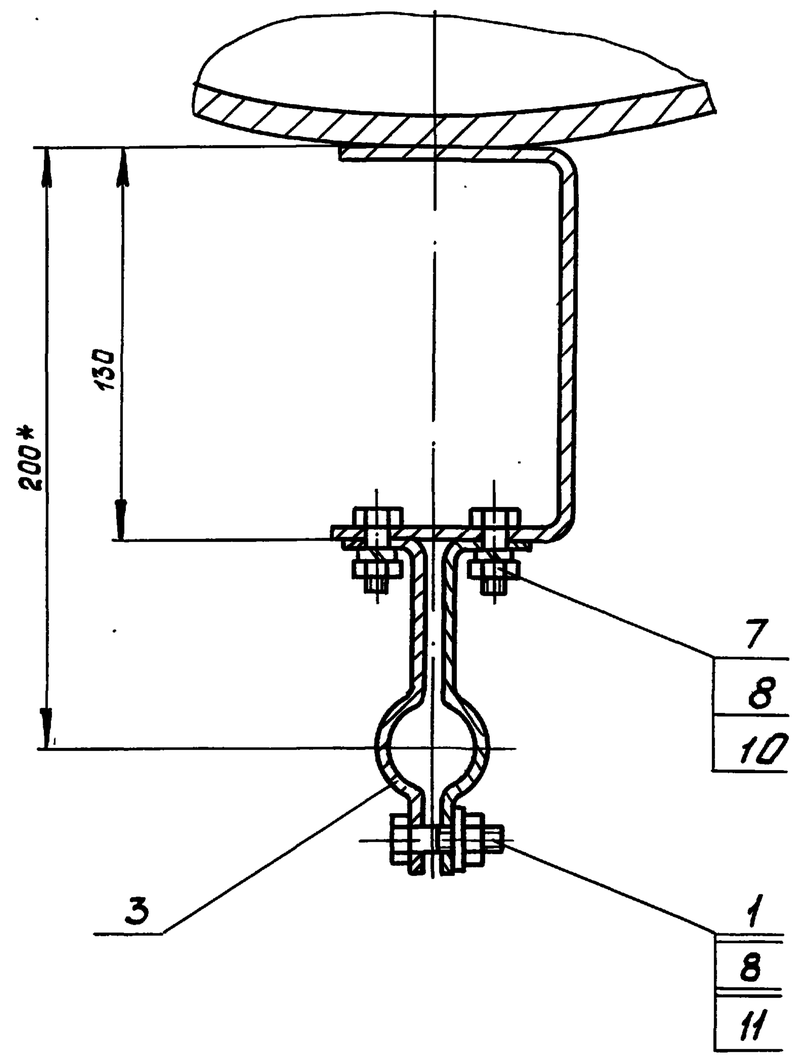

I
М 1:2

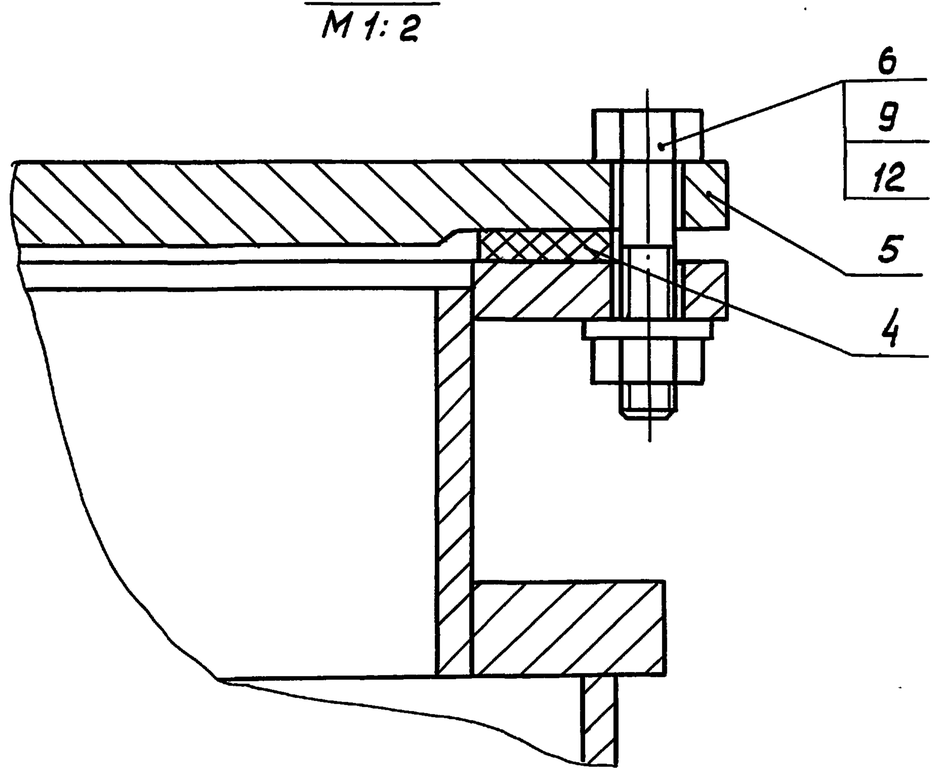

1. Внутреннюю поверхность бака грунтовать грунтом ХС-04 (ТУ6-10-1414-76) - 1 слой и красить эмалью ХС-558 (ТУ6-10-592-76) - 2÷3 раза.
2. Наружную поверхность изделия грунтовать грунтом ГФ-020 ТУ6-10-1642-77 и красить 2 раза перхлорвиниловой эмалью ХСЭ-23 ГОСТ 7313-75.
3. Испытать на прочность и плотность гидравлическим давлением 10 кг/см².

Падение давления и пропуск жидкости во фланцевых соединениях и сварных швах не допускается.

4. Технические условия на изготовление баков смотри выпуск „0".

					БВ-0,9.00.000 СБ		
Изм.	Лист	№ докум.	Подп.	Дата	Бак запаса питьевой воды БВ-0,9 Сборочный чертеж	Лит.	Масса 730 / Масшт. 1:10
Разраб.		Рачкова				Лист	Листов 1
Пров.		Маркова				Главпромпроект Мосгорисполкома Мастерская №6	
Гл. инж. пр.		Черкасова					
Н. контр.		Черкасова					
Гл. конст.		Григорьев					
Гл. спец.		Виноградов					
Нач. мас.		Грибков					

Серия 07.900-2 выпуск 2

Инв. № подл. | Подп. и дата | Взам. инв. № | Инв. № дубл. | Подп. и дата

БВ-0.9.01.004

12,5 (√)

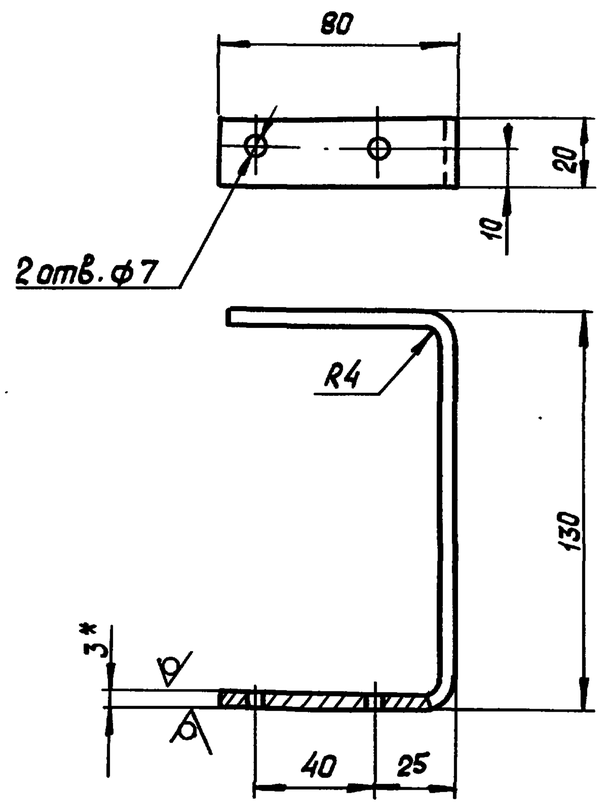

1*. Размер для справок.

2. $-t_{2}, \pm \frac{t_2}{2}$

3. Длина развертки ℓ = 285мм.

Изм.	Лист	№ докум.	Подп.	Дата	БВ-0.9.01.004		
Разраб.		Рачкова			Скоба	Лит.	Масса 0,1 / Масшт. 1:1
Пров.		Маркова				Лист	Листов 1
Гл.инж.пр.		Черкасова			Лист БПН3 ГОСТ 19903-74 / 3-IV Ст3 ГОСТ 16523-70	Глав АПУ Мосгорисполкома Моспромпроект Мастерская №6	
Н.контр.		Черкасова					

Формат А4

Подп. и дата | Взам.инв.№ | Инв.№ дубл. | Подп. и дата | Инв.№ подл.

БВ-0.9.00.003

25 (√)

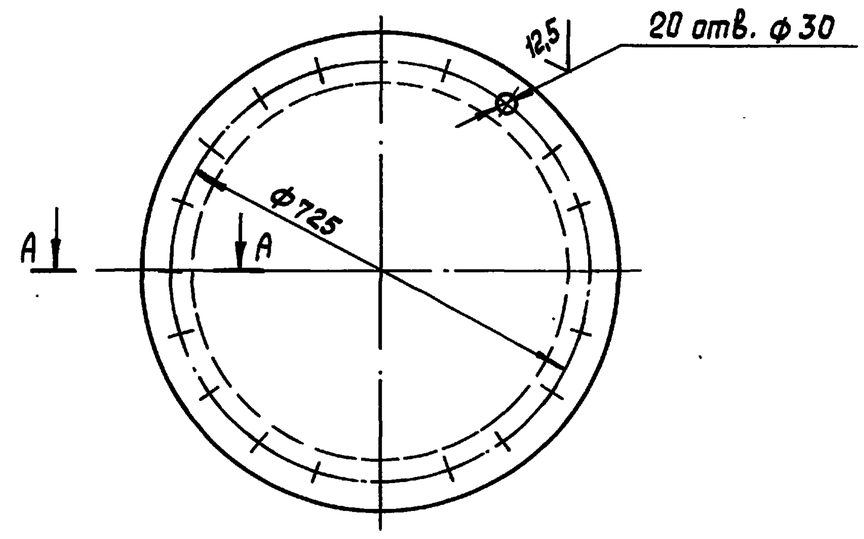

А - А
М 1:2

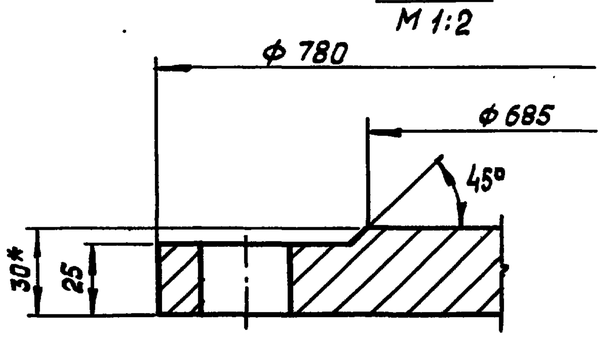

$+t_{2}, -t_{2}, \pm \frac{t_2}{2}$

Изм.	Лист	№ докум.	Подп.	Дата	БВ-0.9.00.003		
Разраб.		Рачкова			Заглушка	Лит.	Масса 108 / Масшт. 1:10
Пров.		Маркова				Лист	Листов 1
Гл.инж.пр.		Черкасова			Лист БПН30 ГОСТ 19903-74 / Ст.3 ГОСТ 14637-78	Глав АПУ Мосгорисполкома Моспромпроект Мастерская №6	
Н.контр.		Черкасова					

Формат А4

Подп. и дата | Взам.инв.№ | Инв.№ дубл. | Подп. и дата | Инв.№ подл.

БВ-0.9.00.002

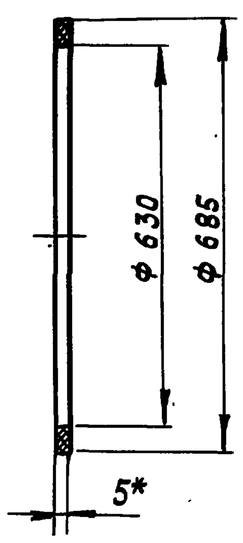

*Размер для справок.

Изм.	Лист	№ докум.	Подп.	Дата	БВ-0.9.00.002		
Разраб.		Рачкова			Прокладка	Лит.	Масса 0,08 / Масшт. 1:10
Пров.		Маркова				Лист	Листов 1
Гл.инж.пр.		Черкасова			Резина листовая техническая 5 ГОСТ 7338-77	Глав АПУ Мосгорисполкома Моспромпроект Мастерская №6	
Н.контр.		Черкасова					

Формат А4

Подп. и дата | Взам.инв.№ | Инв.№ дубл. | Подп. и дата | Инв.№ подл.

БВ-0.9.00.001

12,5 (√)

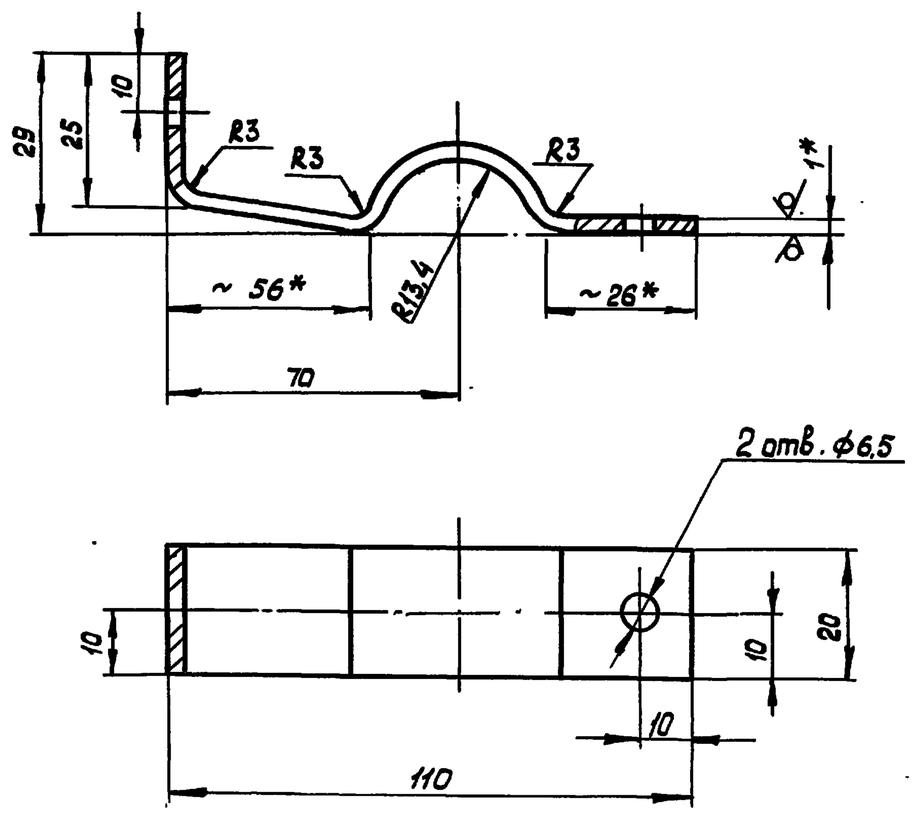

1*. Размер для справок.

2. $+t_{2}, -t_{2}, \pm \frac{t_2}{2}$.

3. Длина развертки ℓ=150 мм

Изм.	Лист	№ докум.	Подп.	Дата	БВ-0.9.00.001		
Разраб.		Рачкова			Полухомут	Лит.	Масса 0,15 / Масшт. 1:1
Пров.		Маркова				Лист	Листов 1
Гл.инж.пр.		Черкасова			Лист БПН1 ГОСТ 19903-74 / 3-IV Ст.3 ГОСТ 16523-70	Глав АПУ Мосгорисполкома Моспромпроект Мастерская №6	
Н.контр.		Черкасова					
Гл.констр.		Григорьев					
Гл.спец.		Виноградов					
Нач.мас.		Грибков					

Формат А4

Подп. и дата | Взам.инв.№ | Инв.№ дубл. | Подп. и дата | Инв.№ подл.

БВ-0,9.01.000 СБ

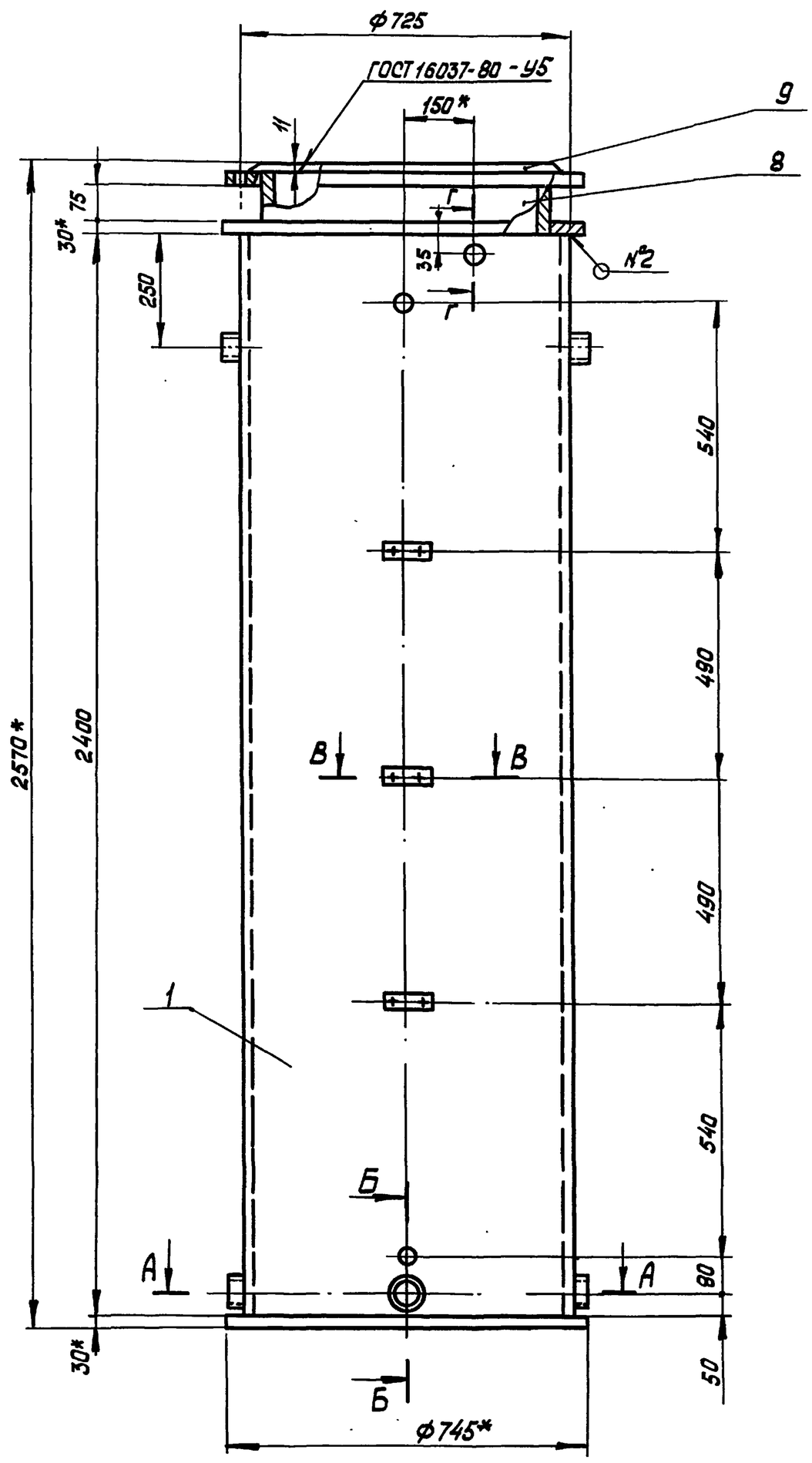

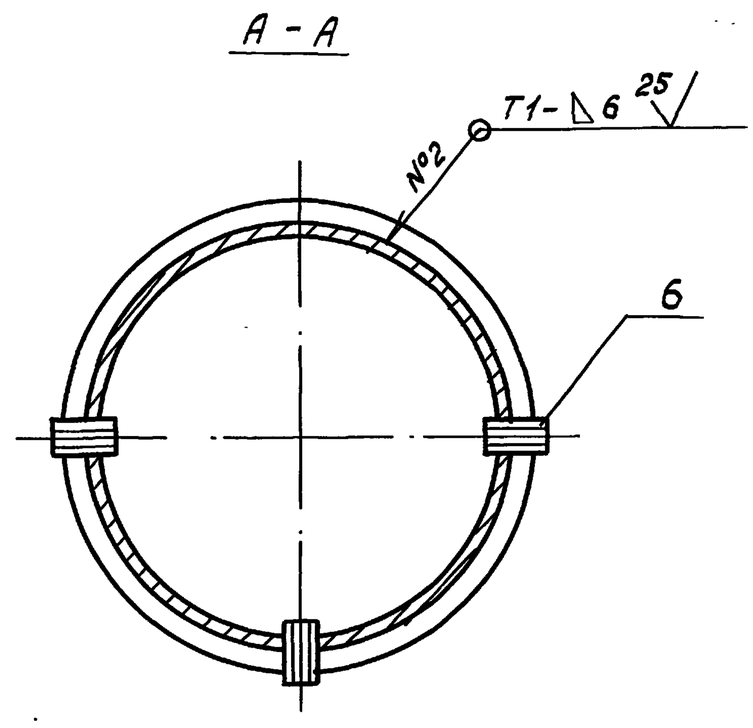

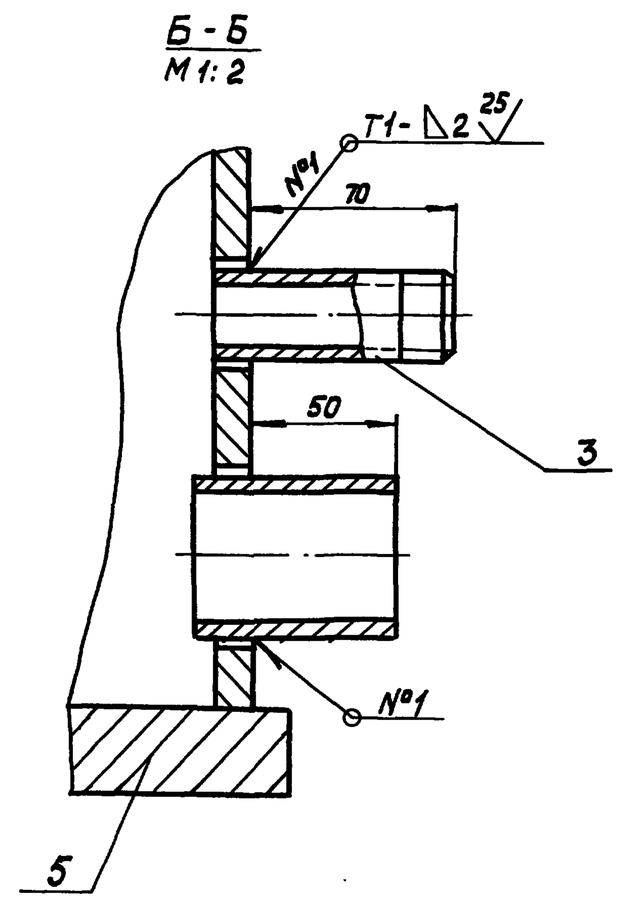

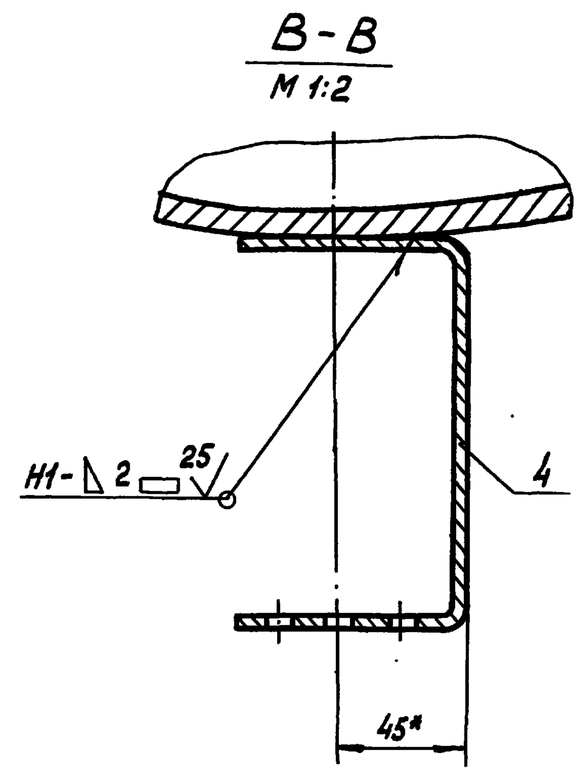

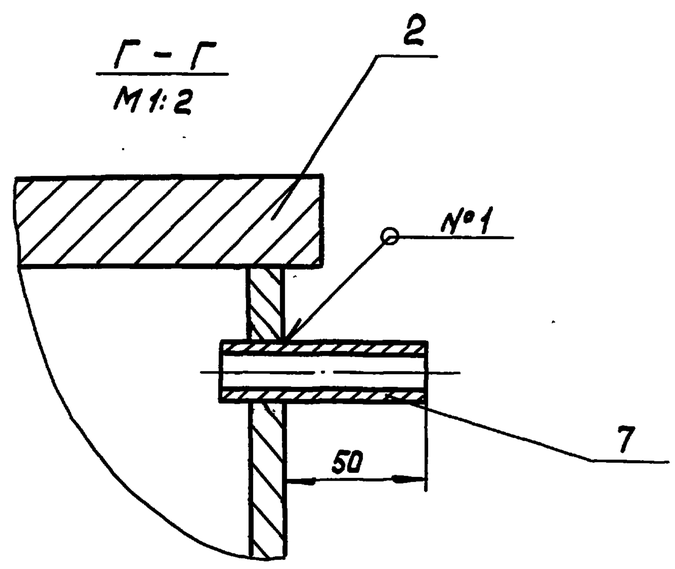

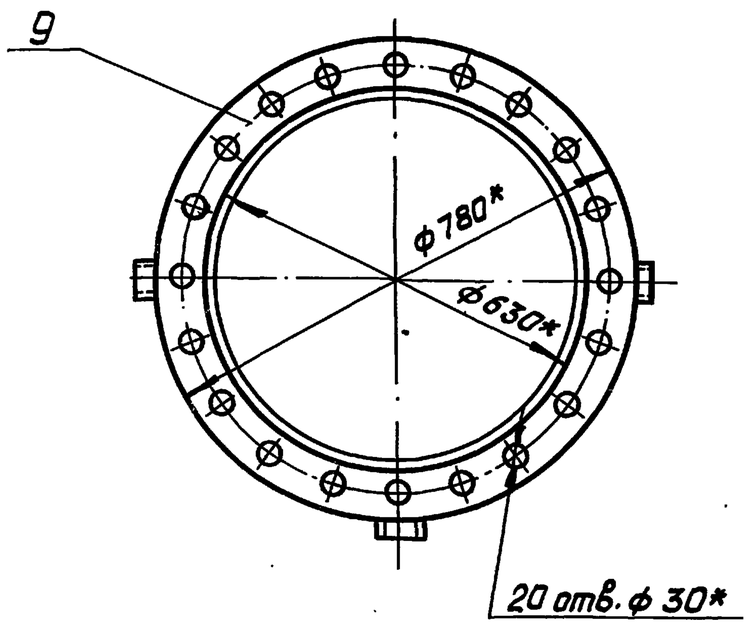

1.* Размеры для справок.

2. $+t_2, -t_2, \pm\frac{t_2}{2}$

3. Сварку производить по ГОСТ 5264-80.

					БВ-0,9.01.000 СБ			
Изм.	Лист	№ докум.	Подп.	Дата	Бак Сборочный чертеж	Лит.	Масса	Масшт.
Разраб.		Рачкова					592	1:10
Пров.		Маркова				Лист	Листов 1	
Гл. инж. пр.		Черкасова				Главпромпроект Мосгорисполкома Мастерская №6		
Н. контр.		Черкасова						
Констр.		Григорьев						
Гл. спец.		Виноградов						
Нач. мас.		Гривков						

20338-03 7 Формат А2

Серия 07.900-2 выпуск 2

Инв. № дубл. | Подп. и дата | Взам. инв. № | Инв. № дубл. | Подп. и дата

БВ-09.01.002

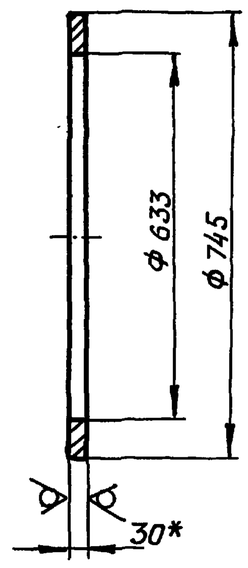

1.* Размер для справок.

2. $+t_{2_1}, -t_{2_1}$

Изм.	Лист	№ докум.	Подп.	Дата	БВ-09.01.002		
Разраб.		Рачкова			Кольцо	Лит.	Масса 28,6 / Масшт 1:10
Пров.		Маркова				Лист	Листов
Гл.инж.пр.		Черкасова			Лист БПН30 ГОСТ 19903-74 / Ст3 ГОСТ 14637-79	Глав АПУ Мосгорисполкома Маспромпроект мастерская №6	
Н.контр.		Черкасова					

Формат А4

БВ-0,9.01.003

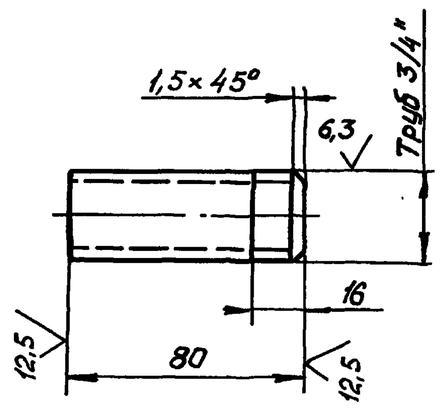

$-t_{2_1} \pm \frac{t_2}{2}$

Изм.	Лист	№ докум.	Подп.	Дата	БВ-0,9.01.003		
Разраб.		Рачкова			Патрубок	Лит.	Масса 0,2 / Масшт 1:2
Пров.		Маркова				Лист	Листов 1
Гл.инж.пр.		Черкасова			Труба 28×4 ГОСТ 8732-78 / Б ГОСТ 8731-74	Глав АПУ Мосгорисполкома Маспромпроект мастерская №6	
Н.контр.		Черкасова					

Формат А4

Серия 07.900-2 Выпуск 2

БВ-0,9.01.001

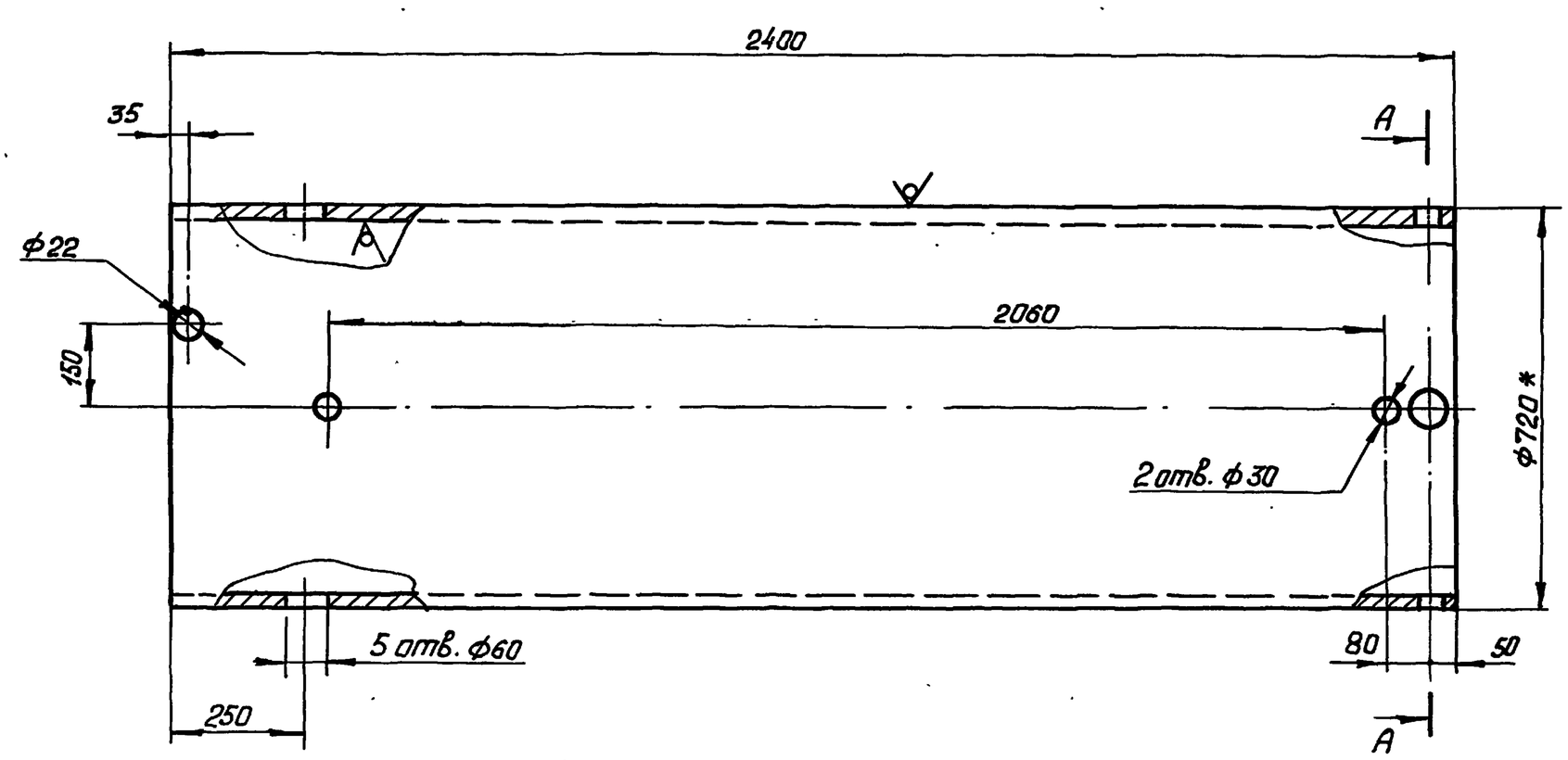

А-А

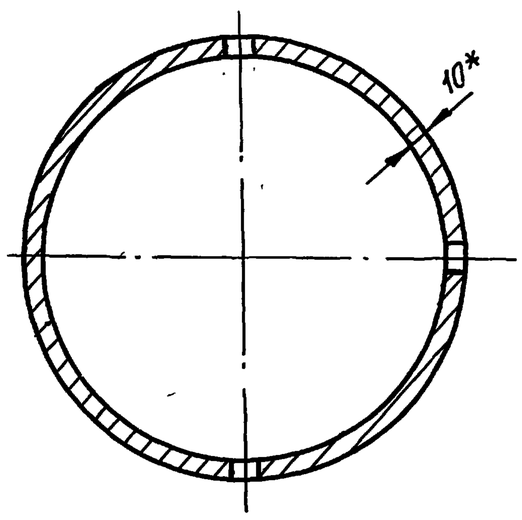

1.* Размер для справок.

2. $+t_{2_1}, -t_{2_1}, \pm \frac{t_2}{2}$

Изм.	Лист	№ докум.	Подп.	Дата	БВ-0,9.01.001		
Разраб.		Рачкова			Труба	Лит.	Масса 420 / Масшт. 1:10
Пров.		Маркова				Лист	Листов 1
Гл.инж.пр.		Черкасова			Труба 720×10 ГОСТ 8732-78 / ГОСТ 8731-74	Глав АПУ Мосгорисполкома Маспромпроект мастерская №6	
Н.контр.		Черкасова					
Гл.констр.		Григорьев					
Гл.спец.		Виноградов					
Нач.маст.		Грибков					

Подп. и дата | Инв. № дубл. | Взам. инв. № | Подп. и дата | Инв. № подл.

БВ-0,25.00.003

25 √ (√)

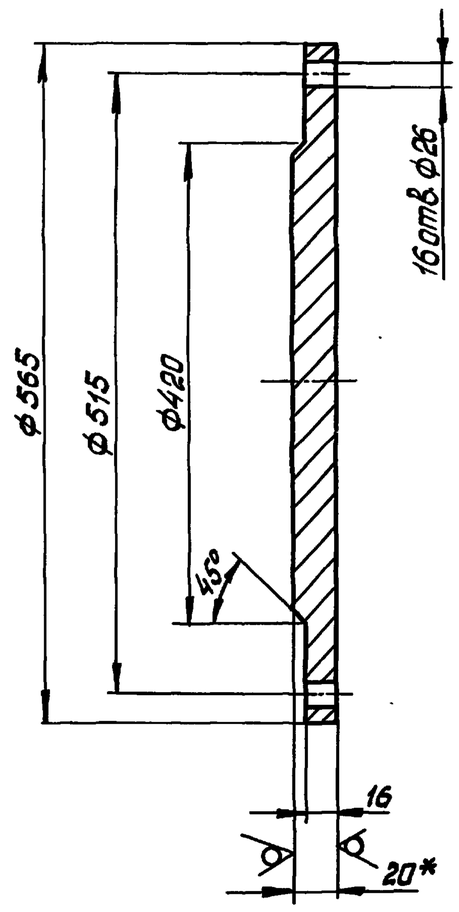

1* Размер для справок.

2. $+t_{z_1}$ $-t_{z_1}$ $\pm \frac{t_2}{2}$

Изм.	Лист	№ докум.	Подп.	Дата	БВ-0,25.00.003			
Разраб.		Рачкова			Заглушка	Лит.	Масса 38,7	Масшт. 1:5
Пров.		Маркова				Лист	Листов 1	
Гл. инж. пр.		Черкасова			Лист БПН20 ГОСТ 19903-74 / Ст3 ГОСТ 14637-79	Глав АПУ Мосгорисполкома Моспромпроект мастерская №6		
Н. контр.		Черкасова						
Гл. констр.								

Подп. и дата | Взам. инв. № | Инв. № дубл. | Подп. и дата | Инв. № подл.

Формат А4

Формат	Зона	Поз.	Обозначение	Наименование	Кол.	Примечание
				Документация		
А3			БВ-0,25.01.000 СБ	Сборочный чертеж		
				Детали		
А4		1	БВ-0,25.01.001	Скоба	2	
А4		2	БВ-0,25.01.002	Патрубок	2	
Б4		3	БВ-0,25.01.003	Дно		
				Лист БПН16 ГОСТ 19903-74 / Ст.3 ГОСТ 14637-79		
				ф450 h14	1	20 кг
Б4		4	БВ-0,25.01.004	Труба		
				Труба 15×2,5 ГОСТ 8734-75 / Д ГОСТ 8733-74		
				L=45 h14	5	0,17 кг
Б4		5	БВ-0,25.01.005	Труба		
				Труба 426×9 ГОСТ 8732-78 / Д ГОСТ 8731-74		
				L=1800 h14	1	166,6 кг
Б4		6	БВ-0,25.01.006	Труба		
				Труба 20×2,0 ГОСТ 8734-75 / Д ГОСТ 8733-74		
				L=70 h14	1	0,06 кг
				Стандартные изделия		
		7		Фланец 1-400-10 ст.25 ГОСТ 12820-80	1	

Изм.	Лист	№ докум.	Подп.	Дата	БВ-0,25.01.000			
Разраб.		Рачкова			Бак	Лит.	Лист	Листов 1
Пров.		Маркова				Глав АПУ Мосгорисполкома Моспромпроект мастерская №6		
Гл. инж. пр.		Черкасова						
Н. контр.		Черкасова						

Подп. и дата | Взам. инв. № | Инв. № дубл. | Подп. и дата | Инв. № подл.

Формат А4

Серия 07.900-2 выпуск 2

Формат	Зона	Поз.	Обозначение	Наименование	Кол.	Примечание
		11		Шайба 6.02.01 ГОСТ 11371-78	2	
		12		Шайба 24.02.01 ГОСТ 11371-78	16	
				Материалы		
				Грунт ХС-04 ТУ6-10.1414-76		0,7 кг
				Грунт ГФ-020 ТУ6-10.1642-77		0,7 кг
				Эмаль ХС-558 ТУ6-10.592-76		1,8 кг
				Эмаль ХСЭ-23 ГОСТ 7313-75		1,2 кг

Изм.	Лист	№ докум.	Подп.	Дата	БВ-0,25.00.000	Лист 2

Подп. и дата | Инв. № дубл. | Взам. инв. № | Подп. и дата | Инв. № подл.

Формат А4

Формат	Зона	Поз.	Обозначение	Наименование	Кол.	Примечание
				Документация		
А3			БВ-0,25.00.000 СБ	Сборочный чертеж		
			Выпуск „0"	Технические условия на изготовление баков для воды БВ-2, БВ-4; БВ-6 БВ-8; БВ-10, БВ-0,9; БВ-0,25.		
				Сборочные единицы		
А4		1	БВ-0,25.01.000	Бак	1	
				Детали		
А4		3	БВ-0,25.00.001	Полухомут	4	
А4		4	БВ-0,25.00.002	Прокладка	1	
А4		5	БВ-0,25.00.003	Заглушка	1	
				Стандартные изделия		
		6		Болт М24-6g×90 58.01 ГОСТ 7798-70	16	
		7		Винт ВМ6-6g×16 48.01 ГОСТ 1491-80	6	
		8		Гайка М6.5.01 ГОСТ 5915-70	6	
		9		Гайка М24.5.01 ГОСТ 5915-70	16	
		10		Шайба 6.65Г.02.9 ГОСТ 6402-70	9	

Изм.	Лист	№ докум.	Подп.	Дата	БВ-0,25.00.000			
Разраб.		Рачкова			Бак запаса питьевой воды БВ-0,25	Лит.	Лист 1	Листов 2
Пров.		Маркова				Глав АПУ Мосгорисполкома Моспромпроект мастерская №6		
Гл. инж. пр.		Черкасова						
Н. контр.		Черкасова						

Подп. и дата | Инв. № дубл. | Взам. инв. № | Подп. и дата | Инв. № подл.

Формат А4

БВ-0,25.01.000 СБ

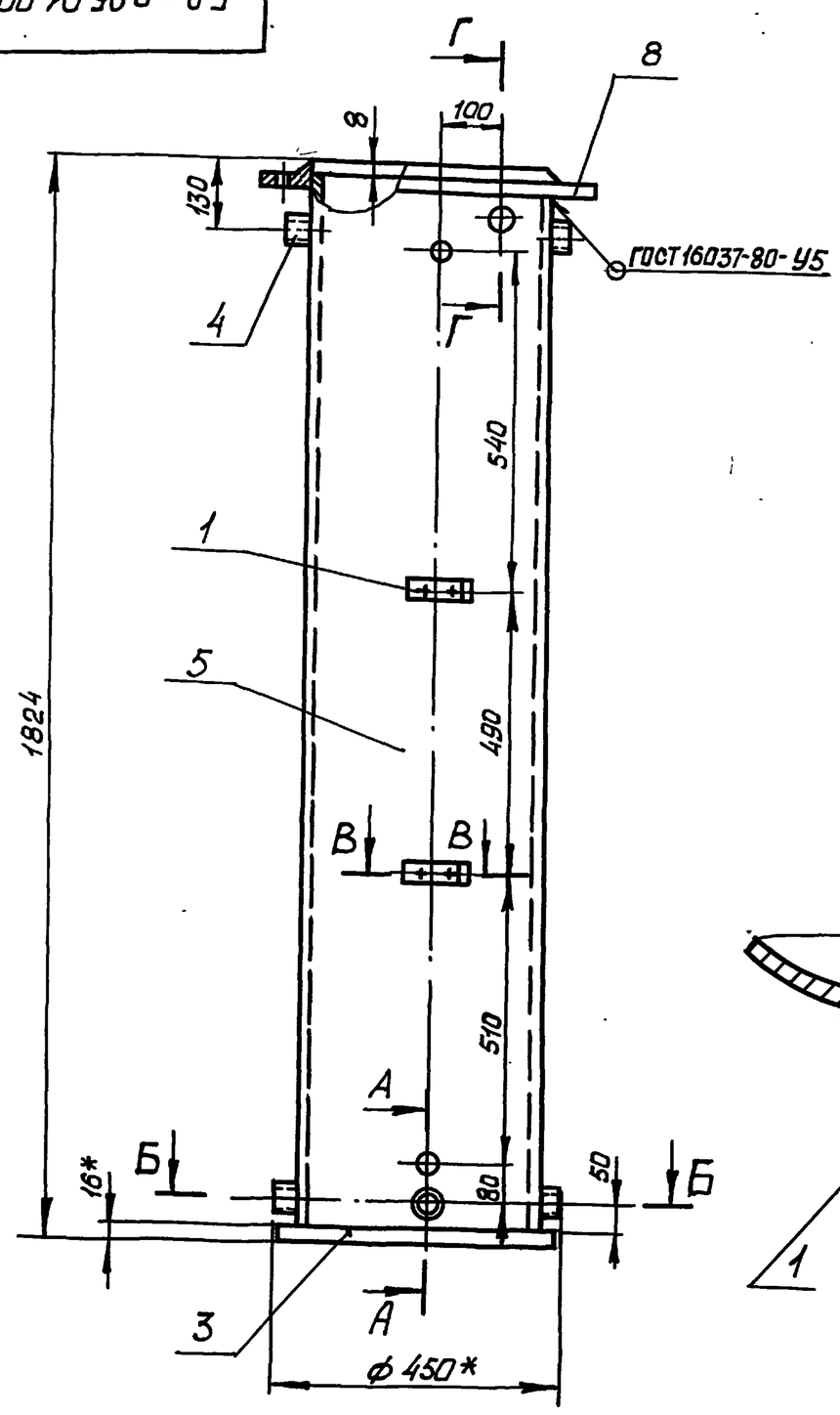

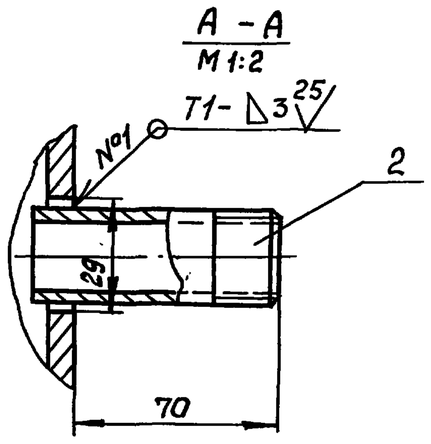

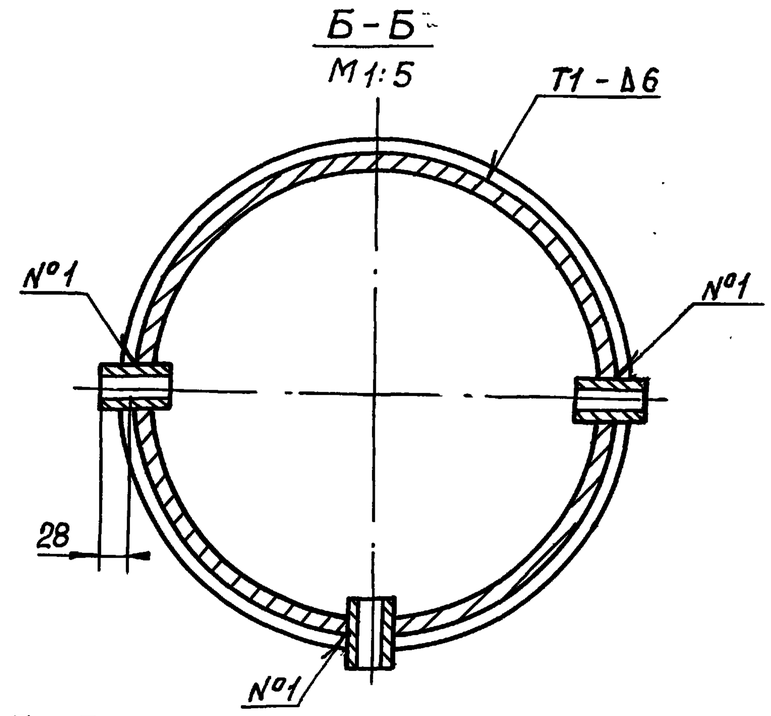

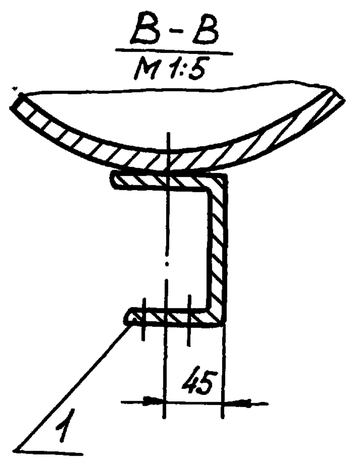

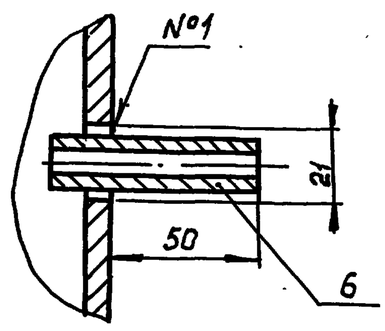

Сварку производить по ГОСТ 5264-80.

Изм.	Лист	№ докум.	Подп.	Дата	БВ-0,25.01.000 СБ		
Разраб.		Рачкова			Бак Сборочный чертеж	Лит.	Масса 209 / Масшт. 1:10
Пров.		Маркова				Лист	Листов 1
Гл.инж.пр.		Черкасова				Глав АПУ Мосгорисполкома Мосгорпромпроект Мастерская №6	
Н.контр.		Черкасова					

Формат А3

Инв. № подл. | Подп. и дата | Взам. инв. № | Инв. № дубл. | Подп. и дата

БВ-0,25.00.000 СБ

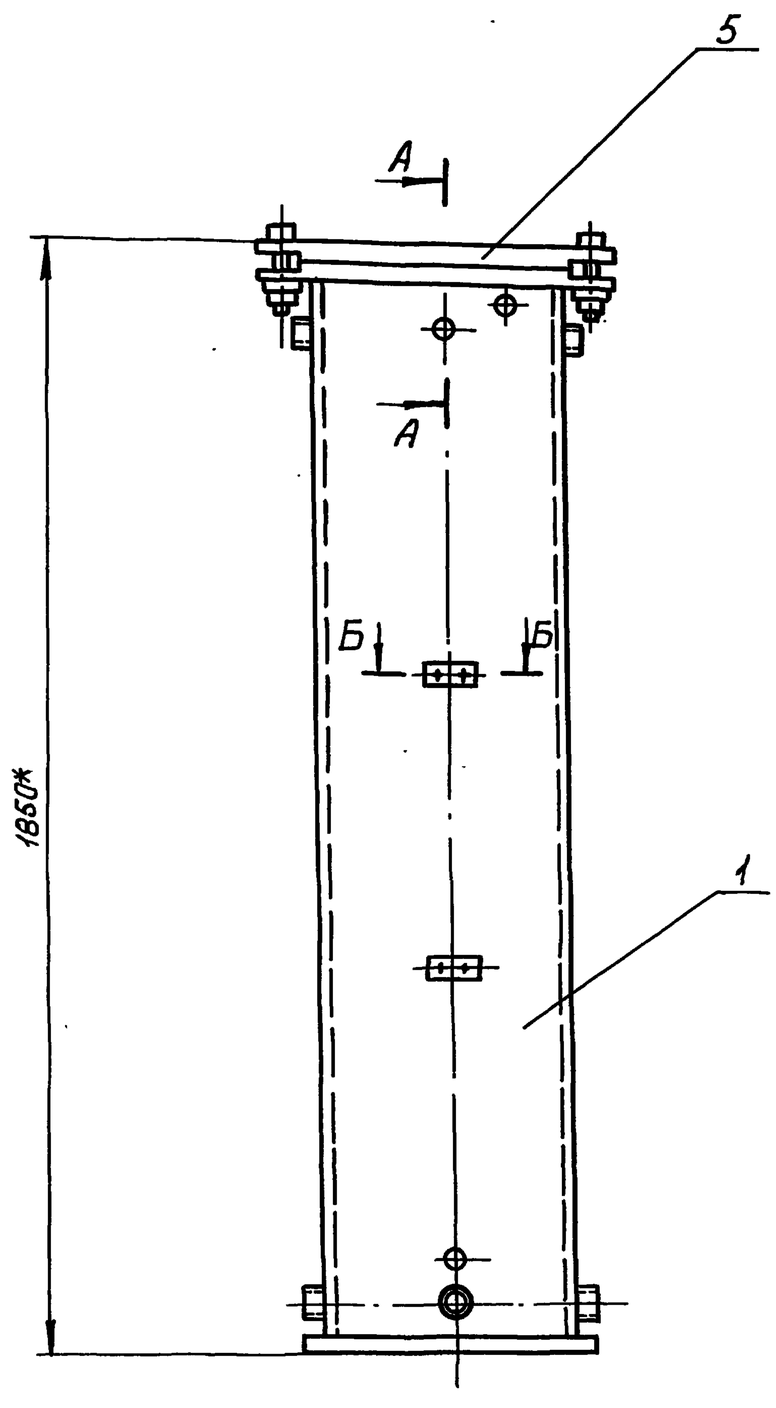

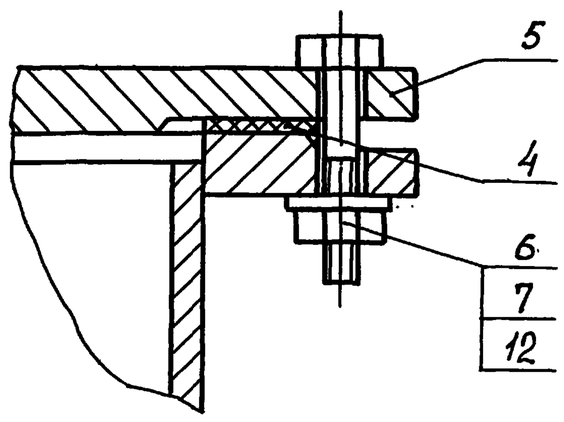

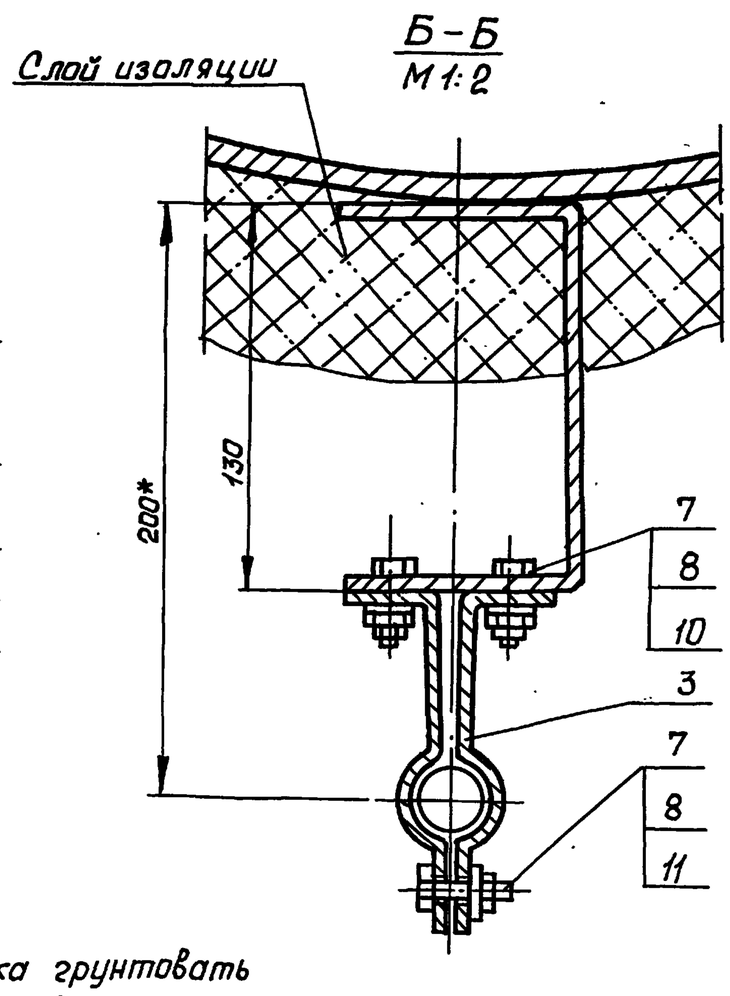

1. Внутреннюю поверхность бака грунтовать грунтом ХС-04 (ТУ6-10-1414-76) - 1 слой и красить эмалью ХС-558 (ТУ6-10-592-76) - 2 ÷ 3 слоя.
2. Наружную поверхность изделия грунтовать грунтом ГФ-020 (ТУ6-10-1642-77) и красить 2 раза перхлорвиниловой эмалью ХСЭ23 ГОСТ 7313-75.
3. Испытать на прочность и плотность гидравлическим давлением 10 кг/см² в течении 24 часов. Падение давления и пропуск жидкости во фланцевых соединениях и сварных швах не допускается.

Технические требования на изготовление баков см. выпуск „0".

Изм.	Лист	№ докум.	Подп.	Дата	БВ-0,25.00.000 СБ		
Разраб.		Рачкова			Бак запаса питьевой воды БВ-0,25 Сборочный чертеж	Лит.	Масса 525 / Масшт. 1:10
Пров.		Маркова				Лист	Листов 1
Гл.инж.пр.		Черкасова				Глав АПУ Мосгорисполкома Мосгорпромпроект Мастерская №6	
Н.контр.		Черкасова					
Гл.констр.		Григорьев					
Гл.спец.		Виноградов					
Нач.мас.		Грибков					

Серия 07.900-2 выпуск 2

Инв. № подл. | Подп. и дата | Взам. инв. № | Инв. № дубл. | Подп. и дата

Формат А3

БВ-0,25.01.002

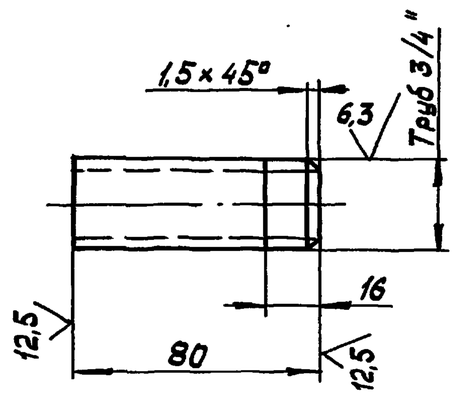

$+t_{2_1} - t_{2_1} \pm \frac{t_2}{2}$

Изм.	Лист	№ докум.	Подп.	Дата	БВ-0,25.01.002		
Разраб.		Рачкова			Патрубок	Лит.	Масса 0,2 / Масшт. 1:1
Пров.		Маркова				Лист	Листов 1
Гл.инж.пр.		Черкасова			Труба 28×4 ГОСТ 8732-78 / Б10 ГОСТ 8731-74	Глав АПУ Мосгорисполкома Мосгорпроект мастерская №6	
Н.контр.		Черкасова					

Формат А4

Подп. и дата | Инв. № дубл. | Взам. инв. № | Подп. и дата | Инв. № подл.

БВ-0,25.01.002

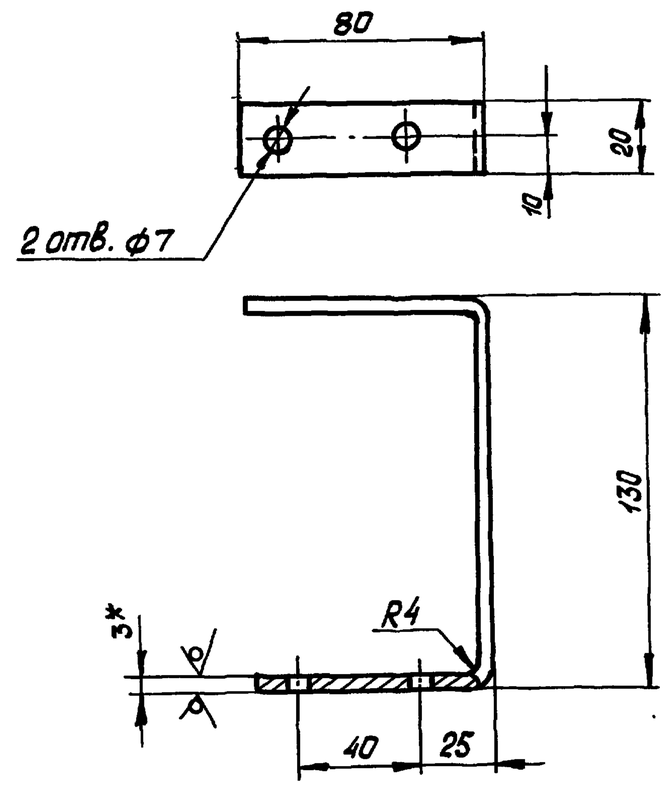

1.* Размер для справок.
2. $+t_{2_1} - t_{2_1} \pm \frac{t_2}{2}$
3. Длина развертки ℓ= 285 мм.

Изм.	Лист	№ докум.	Подп.	Дата	БВ-0,25.01.001		
Разраб.		Рачкова			Скоба	Лит.	Масса 0,11 / Масшт. 1:1
Пров.		Маркова				Лист	Листов 1
Гл.инж.пр.		Черкасова			Лист БПН3 ГОСТ 19903-74 / 3-IV Ст3 ГОСТ 16523-70	Глав АПУ Мосгорисполкома Мосгорпроект мастерская №6	
Н.контр.		Черкасова					

Формат А4

Подп. и дата | Инв. № дубл. | Взам. инв. № | Подп. и дата | Инв. № подл.

БВ-0,25.00.002

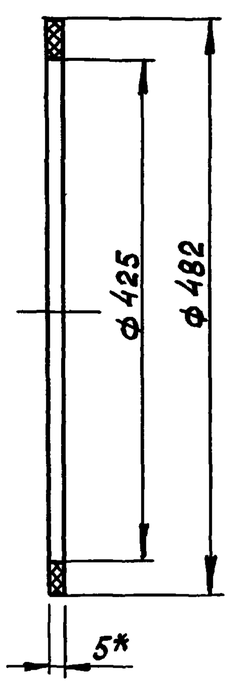

* Размер для справок.

Изм.	Лист	№ докум.	Подп.	Дата	БВ-0,25.00.002		
Разраб.		Рачкова			Прокладка	Лит.	Масса 0,015 / Масшт. 1:5
Пров.		Маркова				Лист	Листов 1
Гл.инж.пр.		Черкасова			Резина листовая техническая 5. ГОСТ 7338-77	Глав АПУ Мосгорисполкома Мосгорпроекта мастерская №6	
Н.контр.		Черкасова					

Формат А4

Подп. и дата | Инв. № дубл. | Взам. инв. № | Подп. и дата | Инв. № подл.

БВ-0,25.00.001

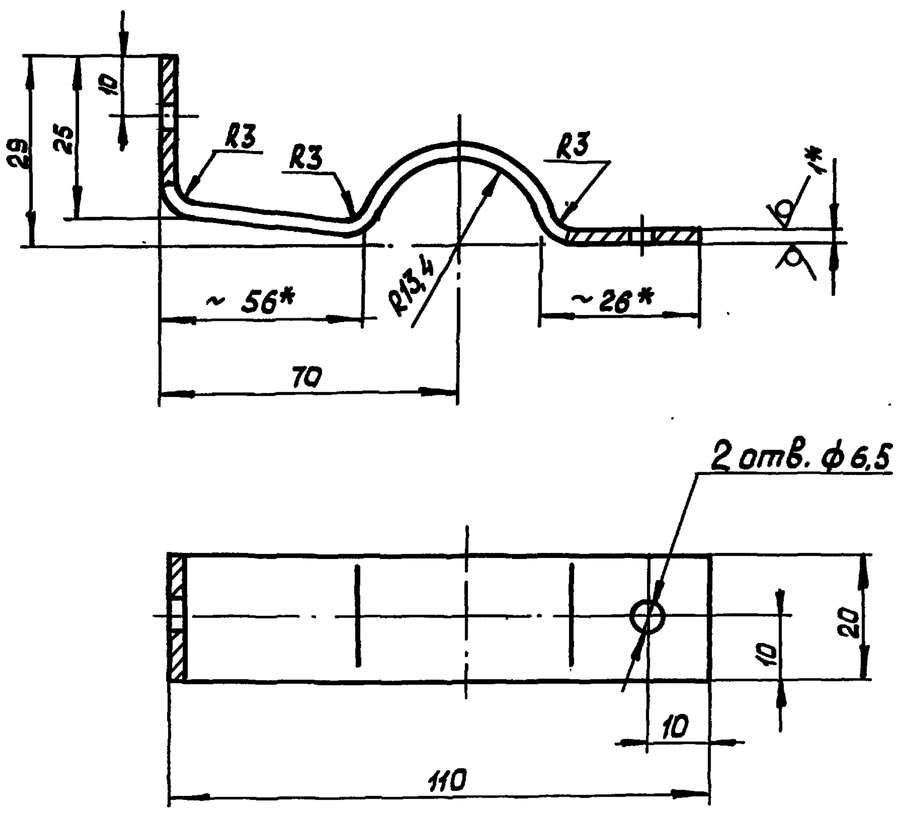

1.* Размер для справок.
2. $+t_{2_1} - t_{2_1} \pm \frac{t_2}{2}$.
3. Длина развертки ℓ= 150 мм.

Изм.	Лист	№ докум.	Подп.	Дата	БВ-0,25.00.001		
Разраб.		Рачкова			Полухомут	Лит.	Масса 0,15 / Масшт. 1:1
Пров.		Маркова				Лист	Листов 1
Гл.инж.пр.		Черкасова			Лист БПН1 ГОСТ 19903-74 / 3-IV Ст3 ГОСТ 16523-70	Глав АПУ Мосгорисполкома Мосгорпроект мастерская №6	
Н.контр.		Черкасова					
Гл.констр.		Григорьев					
Гл.спец.		Виноградов					
Нач.маст.		Грибков					

Формат А4

Серия 07.900-2 Выпуск 2