ТИПОВЫЕ КОНСТРУКЦИИ И ДЕТАЛИ ЗДАНИЙ И СООРУЖЕНИЙ

Серия 07-000-1у

Выпуск 6

ШИБЕРЫ

С ГИБКИМ ПАТРУБКОМ

ШГП-400×400

и ШГП-150×150

16979-06

цена 0-91

ЦЕНТРАЛЬНЫЙ ИНСТИТУТ ТИПОВОГО ПРОЕКТИРОВАНИЯ
ГОССТРОЯ СССР
Москва, А-445, Смольная ул., 22
Сдано в печать IX 1951.
Заказ № 9481 Тираж 30 экз.

ТИПОВЫЕ КОНСТРУКЦИИ И ДЕТАЛИ ЗДАНИЙ И СООРУЖЕНИЙ

СЕРИЯ 07.000-1у
ВЫПУСК 6
ШИБЕРЫ С ГИБКИМ ПАТРУБКОМ ШГП-400×400 И ШГП-150×150

РАБОЧИЕ ЧЕРТЕЖИ

РАЗРАБОТАН
ПРОЕКТНОЙ ОРГАНИЗАЦИЕЙ МО
ГЛАВНЫЙ ИНЖЕНЕР /ГУСЕВ/
ГЛАВНЫЙ ИНЖЕНЕР ПРОЕКТА /ЛОПАТИНСКИЙ/

УТВЕРЖДЕН ГОССТРОЕМ СССР
И ШТАБОМ ГО СССР
ПРОТОКОЛ N1 ОТ 19.02.80
ВВЕДЕН В ДЕЙСТВИЕ 1.04.80
ПРОЕКТНОЙ ОРГАНИЗАЦИЕЙ МО
ПРИКАЗ N 28 ОТ 1.03.80

Содержание альбома

Обозначение	Наименование	№ стр
КД. 01. 000 ТУ	Шибер с гибким патрубком	3
	Технические условия	
КД. 01. 000	Шибер с гибким патрубком	4
КД. 01. 010 СБ	Корпус шибера	
	Сборочный чертеж	4
КД. 01. 000	Шибер с гибким патрубком	
	Сборочный чертеж	5
КД. 01. 010	Корпус шибера	6
КД. 01. 011	Элемент рамы большой	6
КД. 01. 012	Элемент рамы малый	7
КД. 01. 013	Направляющая задвижки	7
КД. 01. 014	Прокладка большая	7
КД. 01. 015	Прокладка малая	7
КД. 01. 020	Задвижка	8
КД. 01. 020СБ	Задвижка. Сборочный	
	чертеж	8
КД. 01. 030	Гибкий патрубок	9
КД. 01. 030СБ	Гибкий патрубок.	
	Сборочный чертеж	9
КД. 01. 031	Патрубок внутренний	10
КД. 01. 032	Патрубок наружный	10

Инв. № подл.	Подп. и дата	Взам. инв. №	Инв. № дубл.	Подп. и дата

Типовые конструкции Серия 07.000-4

Министерство Обороны СССР
Проектная организация

Шиберы с гибким патрубком ШГП-400×400 и ШГП-150×150

Технические условия.

Главный инженер /Гусев/
Главный инженер проекта /Лопатинский/
Начальник 3 отдела /Никонов/
Руководитель разработки /Магаляс/

1980 г.

Вводная часть.

Настоящие технические условия распространяются на изготовление (и приемку) шиберов с гибким патрубком, предназначенных для регулирования кол-ва воздуха, подаваемого в сооружение. Настоящее изделие является упрощенным внутренним оборудованием убежищ ГО. Шибер изготавливается из подручных материалов на промышленных предприятиях, предприятиях местной промышленности и мастерских.

Пример записи при заказе:

„Шибер с гибким патрубком ШГП-400×400" или
„Шибер с гибким патрубком ШГП-150×150"

1. Технические требования.

1.1. Общие требования.

1.1.1 Форма, размеры и шероховатость (класс обработки) деталей должны соответствовать требованиям настоящих технических условий и комплекту рабочей документации, разработанных проектной организацией МО.

1.1.2. В зависимости от сроков изготовления можно допускать отступления от технических требований, не снижая технических характеристик изделия.

1.2. Технические данные

1. Индекс изделия ШГП-400×400
или ШГП-150×150

Изм	Лист	№докум.	Подп.	Дата	КД. 01. 000 ТУ		
Разраб.		Стецурина			Шибер с гибким патрубком. Технические условия	Лит.	Лист 2 / Листов 4
Провер.		Магаляс				Проектная организация МО	
Н.контр.		Никонов					
Утв.		Лопатинский					

Подп. и дата | Инв.№ дубл. | Взам.инв.№ | Подп. и дата | Инв.№ подл.

Форм.11

2. Условный проход 400×400
или 150×150

3. Габаритные размеры: ШГП-400×400; ШГП-150×150

Длина	600 ;	350
Ширина	600 ;	350
Высота	130 ;	130
Вес	18.9 кг;	5,2 кг

1.3. Требования к деталям

1.3.1. Все детали изготовить из материала, указанного на чертежах и спецификациях.

1.3.2. Влажность древесины, идущей на изготовление шиберов не должна превышать 20 ± 2%.

1.3.3. Готовые изделия не должны иметь острых углов и кромок.

1.3.4 Заготовки из пиломатериалов для изготовления деталей должны иметь припуски для последующей обработки. Размеры припусков принимаются в зависимости от материалов и принятой технологии изготовления элементов.

1.3.5. Задвижка шибера должна свободно двигаться по направляющим.

1.3.6 Для обеспечения герметичности патрубок шибера делается двойным: внутренний патрубок может быть изготовлен из мешковины, тонкого брезента, полотна, бумажного сукна и др.; наружный патрубок - из дерматина, клеенки, прорезиненной ткани, пленки и др.

1.4. Требования к окраске.

1.4.1 Окраске подвергаются все детали шибера за исключением трущихся поверхностей.

1.4.2 Окраску производить краской масляной цветной

Изм	Лист	№ докум.	Подп.	Дата	КД. 01. 000 ТУ	Лист 3

густотертой для внутренних работ ГОСТ 695-77 за два раза с предварительной грунтовкой (ФЛ-03 к ГОСТ 9109-76).

1.4.3. После грунтовки и окраски на поверхности не допускается отслаивание и растрескивание краски, наличие наслоений и пленок.

1.4.4 Детали с невысохшей окрашенной поверхностью устанавливать на изделия не допускается.

2. Методы контроля.

2.1. Все линейные размеры, а также радиусы проверяются инструментом, обеспечивающим замер размеров, указанных на чертежах (радиусомером ГОСТ 4126-66, линейкой ГОСТ 427-75).

2.2. Контроль качества окраски производить внешним осмотром.

3. Транспортирование и хранение.

3.1. Транспортирование изделий производится любым видом транспорта.

3.2. Транспортирование должно исключать поломку и повреждение и обеспечивать сохранность изделий.

3.3. Шиберы должны храниться в закрытых сухих помещениях, а при транспортировке предохраняться от воздействия атмосферных осадков.

Примечание

Перечень документов, на которые даны ссылки в ТУ:

ГОСТ 427-75	Линейки измерительные металлические
ГОСТ 4126-66	Шаблоны радиусные.
ГОСТ 695-77	Краска масляная цветная густотертая для внутренних работ.
ГОСТ 9109-76	Грунтовка ФЛ-03К и 25ФЛ-83ЖТУ.

Изм	Лист	№ докум	Подп	Дата	КД. 01. 000 ТУ	Лист 4

16979-06-4

Типовые конструкции. Серия 07.000-1УВ

Формат	Зона	Поз.	Обозначение	Наименование	Кол. на испол. КД.01.000	Примечан.
					- 01	
				Документация		
11			КД. 01. 000 ТУ	Технические условия		
22			КД. 01. 000 СБ	Сборочный чертеж		
				Сборочные единицы		
11		1	КД. 01. 010	Корпус шибера	1	
			-01	Корпус шибера	1	
11		2	КД 01. 020	Задвижка	1	
			-01	Задвижка	1	
11		3	КД. 01. 030	Гибкий патрубок	1	
			-01	Гибкий патрубок	1	

Изм.	Лист	N докум.	Подп.	Дата
Разраб.		Стецурина		
Провер.		Магалас		
Н.контр.		Коротков		
Утв.		Никонов		

КД. 01. 000

Шибер с гибким патрубком

Литера	Лист	Листов
	1	2

Проектная организация МО

Копир

Формат А1

Формат	Зона	Поз.	Обозначение	Наименование	Кол. на испол. КД.01.000	Примечан.
					- 01	
				Материалы		
		4		Проволока Ø 3мм ГОСТ 3282-74	0,56 0,45 кг	

КД. 01. 000

Лист

КД. 01. 010СБ

Вид А

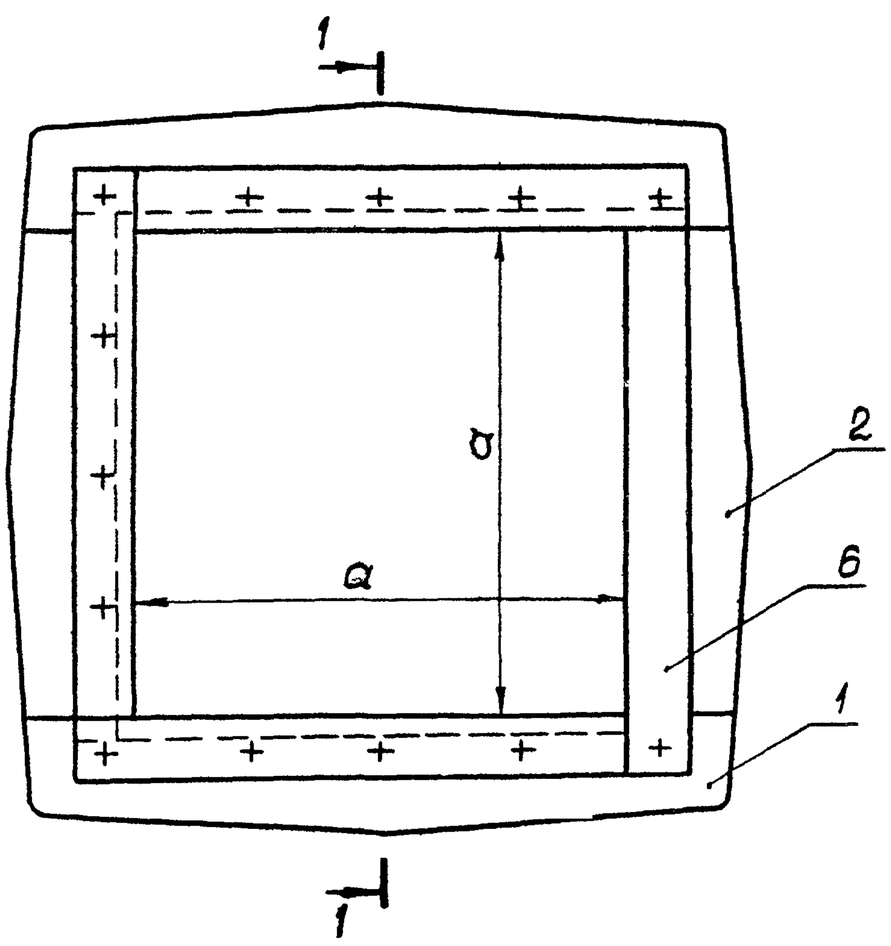

1 - 1

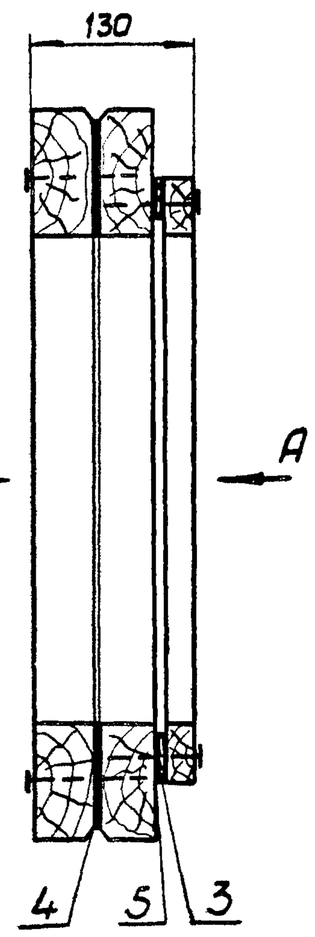

Вид Б

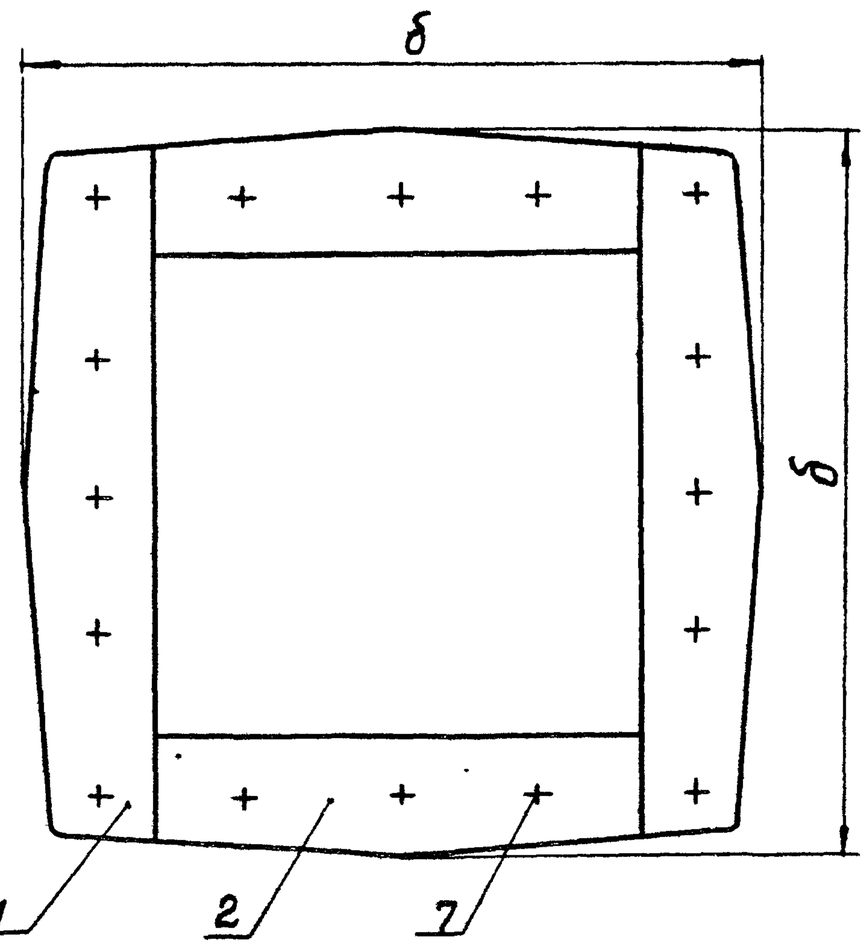

Размеры для справок.

Обозначение	a	б	Масса
КД. 01. 010	400	600	15,4
-01	150	350	3,9

Изм.	Лист	N докум.	Подп.	Дата
Разраб.		Стецурина		
Провер.		Магалас		
Т.контр.				
Н.контр.		Коротков		
Утв.		Никонов		

КД. 01. 010 СБ

Корпус шибера. Сборочный чертеж

Литер	Масса	Масштаб
	см. табл.	1:5

Лист | Листов 1

Проектная организация МО

—

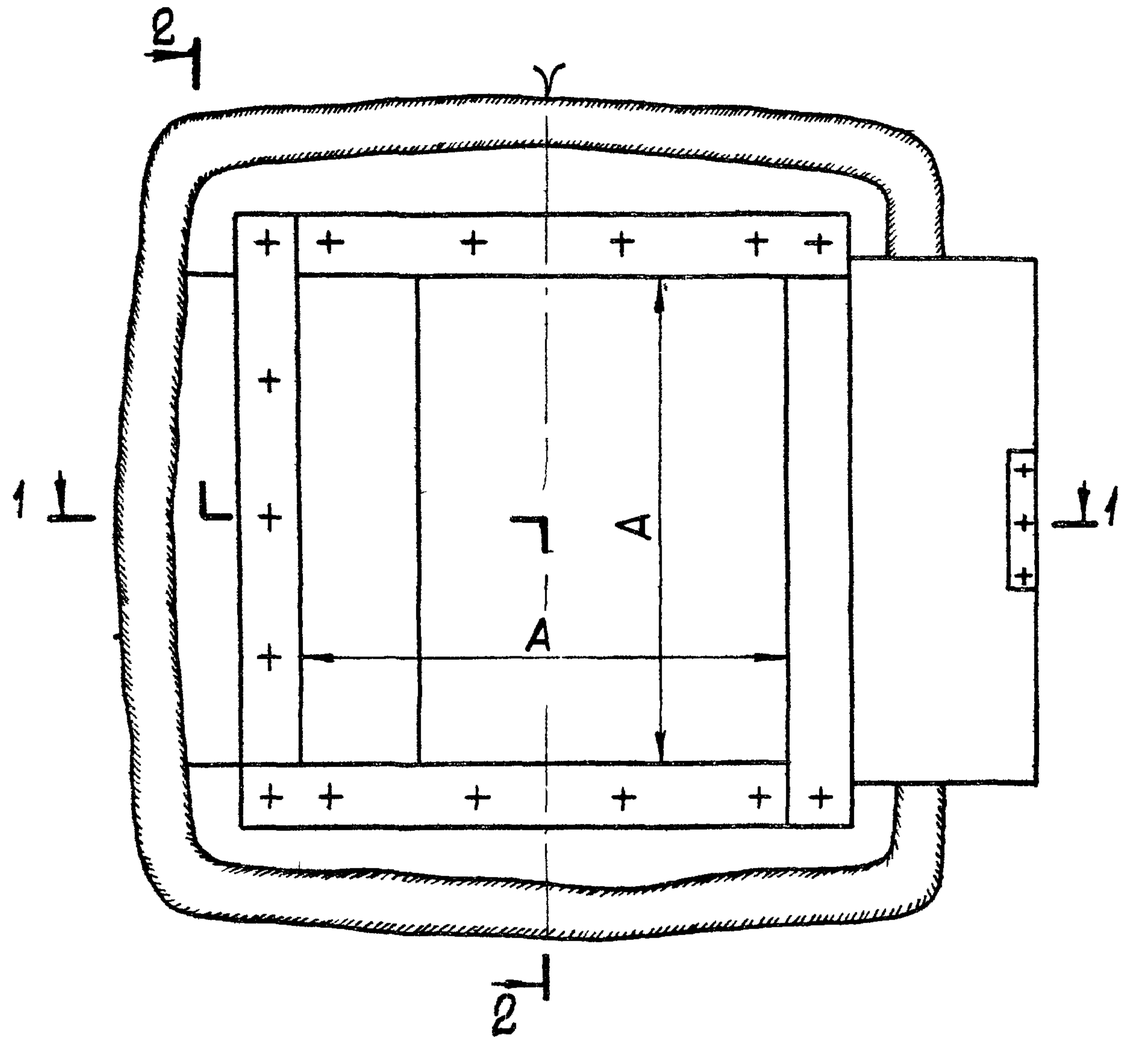

1 - 1

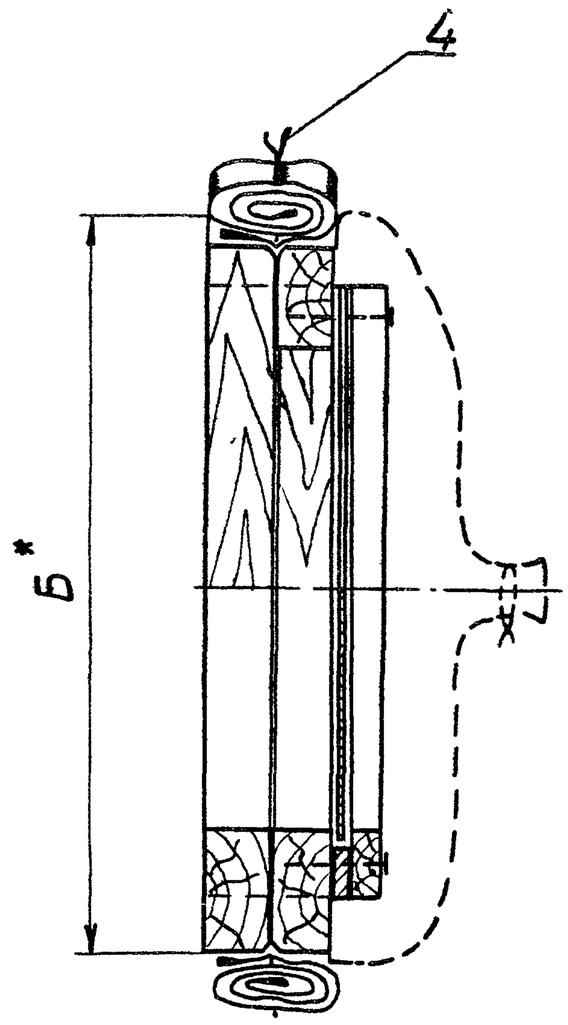

2 - 2

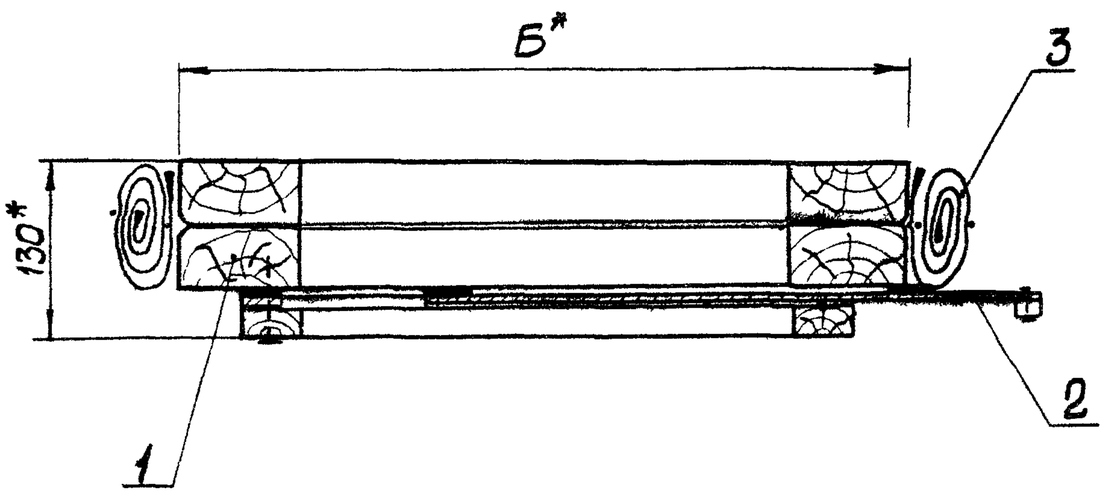

1 * Размеры для справок.

Обозначение	А	Б	Масса
КД. 01. 000	400	600	18,9.
— 01	150	350	5,2

Изм	Лист	№ докум.	Подп.	Дата	КД. 01. 000 СБ		
Разраб.		Стецурина			Шибер с гибким патрубком. Сборочный чертеж	Литер	Масса / Масшт.
Провер.		Магаляс					см. табл / 1:5
Т.контр.						Лист	Листов 1
Н.контр.		Коротков			—	Проектная организация МО	
Утв.		Крылова					

Инв.№ подл. | Подп. и дата | Взам.инв.№ | Инв.№ дубл. | Подп. и дата

Инв.№подл. | Подп. и дата | Взам.инв.N | Инв.№дубл. | Подп. и дата

Поз.	Обозначение	Наименование	Кол. на исполн. КД 01 010 -	01	Примеч.
6	КД.01.018	Планка			
		Пиломатериал хвойных пород 25×100; ℓ=450 ГОСТ 8486-66	4		0,7кг
	-01	Планка			
		Пиломатериал хвойных пород 25×100; ℓ=200 ГОСТ 8486-66		4	0,3кг
		Стандартные изделия			
7		Гвозди 3,5×90 ГОСТ 4028-63	30	30	

Изм.	Лист	N докум.	Подп.	Дата	КД. 01. 010	Лист 3

Копир. Формат 11

Инв.N подл. | Подп. и дата | Взам.инв.N | Инв.№дубл. | Подп. и дата

Типовые конструкции. Серия 07.000-1.4 Вып.

Формат	Зона	Поз.	Обозначение	Наименование	-	01	Примеч.
				Документация			
12			КД. 01. 010 СБ	Сборочный чертеж			
				Детали			
11		1	КД.01. 011	Элемент рамы большой	4		
			-01	Элемент рамы большой		4	
11		2	КД 01. 012	Элемент рамы малый	4		
			-01	Элемент рамы малый		4	

Изм.	Лист	N докум.	Подп.	Дата	КД. 01. 010			
Разраб.		Стецурина			Корпус шибера	Лит.	Лист 1	Листов 3
Провер.		Магалас				Проектная организация ПО		
Н.контр.		Коротков						
Утв.		Крылова						

Копировал: Формат

Инв.N подл. | Подпись и дата | Взам.инв.N | Инв.№дубл. | Подп. и дата

Поз.	Обозначение	Наименование	Кол. на исполн. КД.01.010 -	С1	Примечан.
11	3 КД.01. 013	Направляющая задвижки	1		
	-01	Направляющая задвижки		1	
11	4 КД.01 014	Прокладка большая	1		
	-01	Прокладка большая		1	
11	5 КД 01.015	Прокладка малая	2		
	-01	Прокладка малая		2	

Изм.	Лист	N докум.	Подп.	Дата	КД. 01. 010	Лист 2

Копир. Формат 11

Инв.N подл. | Подп. и дата | Взам.инв.N | Инв.№дубл. | Подп. и дата

Изм.	Лист	N докум.	Подп.	Дата	КД.01.010	Лист	Масса	Масштаб
Разраб.		Стецурина			Элемент рамы большой			
Провер.		Магалас				Лит.	Кол.	
Н.контр.		Коротков			Материал: пиломатериал хвойных пород ГОСТ 8486-66	Лист	Листов 1	1:5
Утв.		Крылова				Проектная организация ПО		

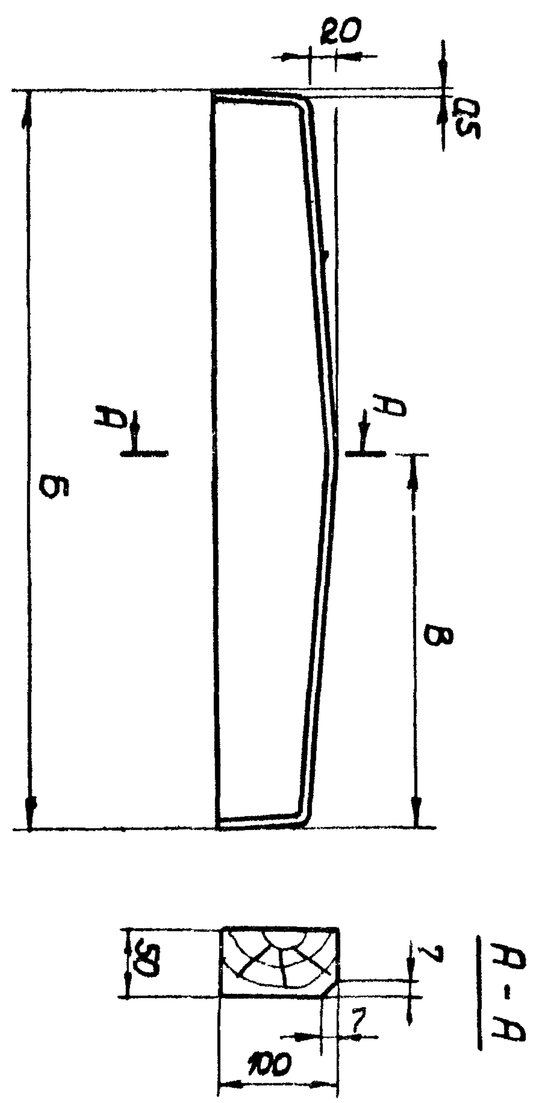

Обозначение	Б	В	Масса
КД.01.011 01	570	285	1,7
	320	160	1,0

КД.01.010

Rz 80

Копир. Формат 11

КД. 01. 012

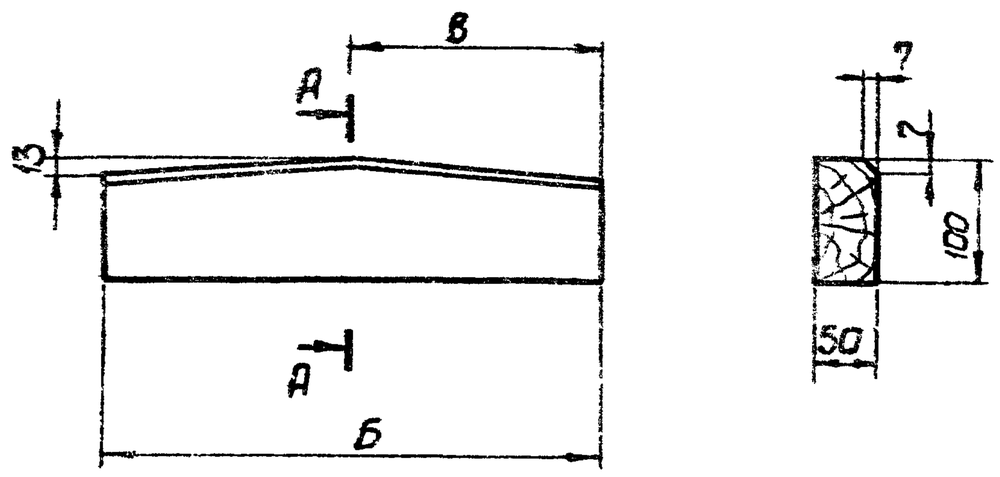

Обозначение	Б	В	Масса
КД. 01. 012	400	200	1,2
-01	150	75	0,4

Изм	Лист	N докум.	Подп.	Дата
Разраб.		Стешурина		
Провер.		Могилас		
Н.контр.		Коротков		
Утв.		Крылова		

КД. 01. 012

Элемент рамы малый

Литер	Масса	Масшт.
	см. табл.	1:5

Лист | Листов 1

Пиломатериал хвойных пород ГОСТ 8486-66

Проектная организация МО

Копир. Ж

Формат 11

КД. 01. 013

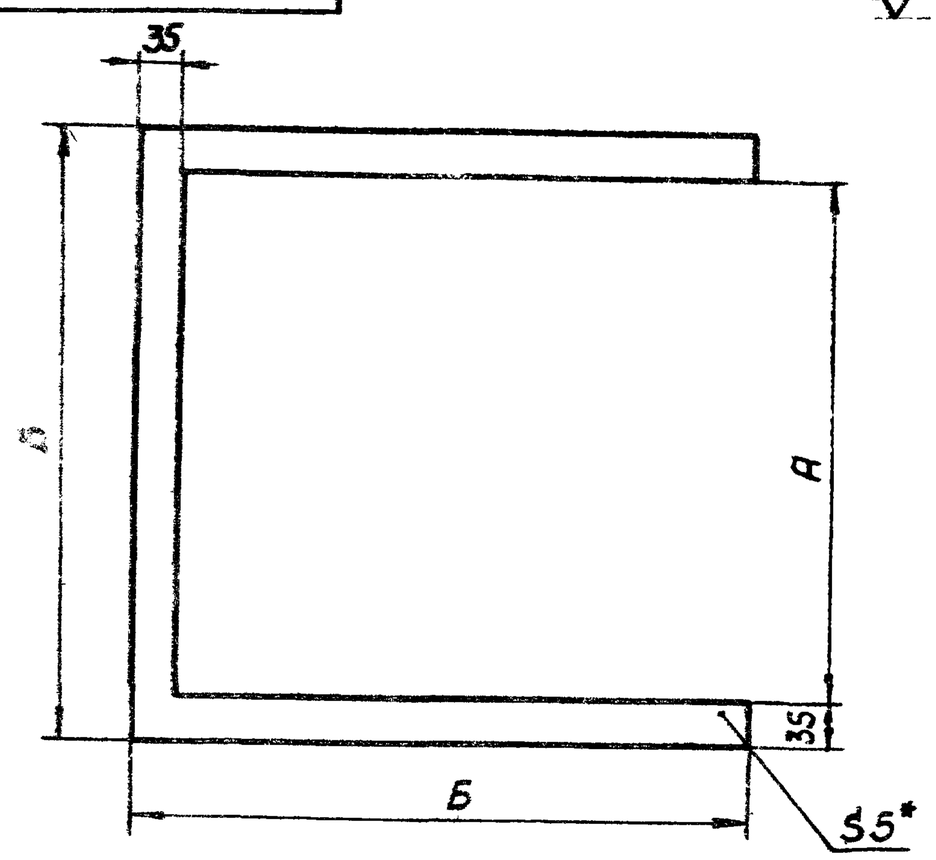

Обозначение	А	Б	Масса
КД. 01. 013	430	500	0,3
-01	180	250	0,1

*размер для справок

Изм	Лист	N докум.	Подп.	Дата
Разраб.		Стешурина		
Провер.		Могилас		
Т.контр.				
Н.контр.		Коротков		
Утв.		Крылова		

КД. 01. 013

Направляющая задвижки

Лит.	Масса	Масшт.
	см. табл.	1:5

Лист | Листов 1

Фанера клееная 8=5 ГОСТ 3916-69

Проектная организация МО

Копир. Ж

Формат 11

КД. 01. 014

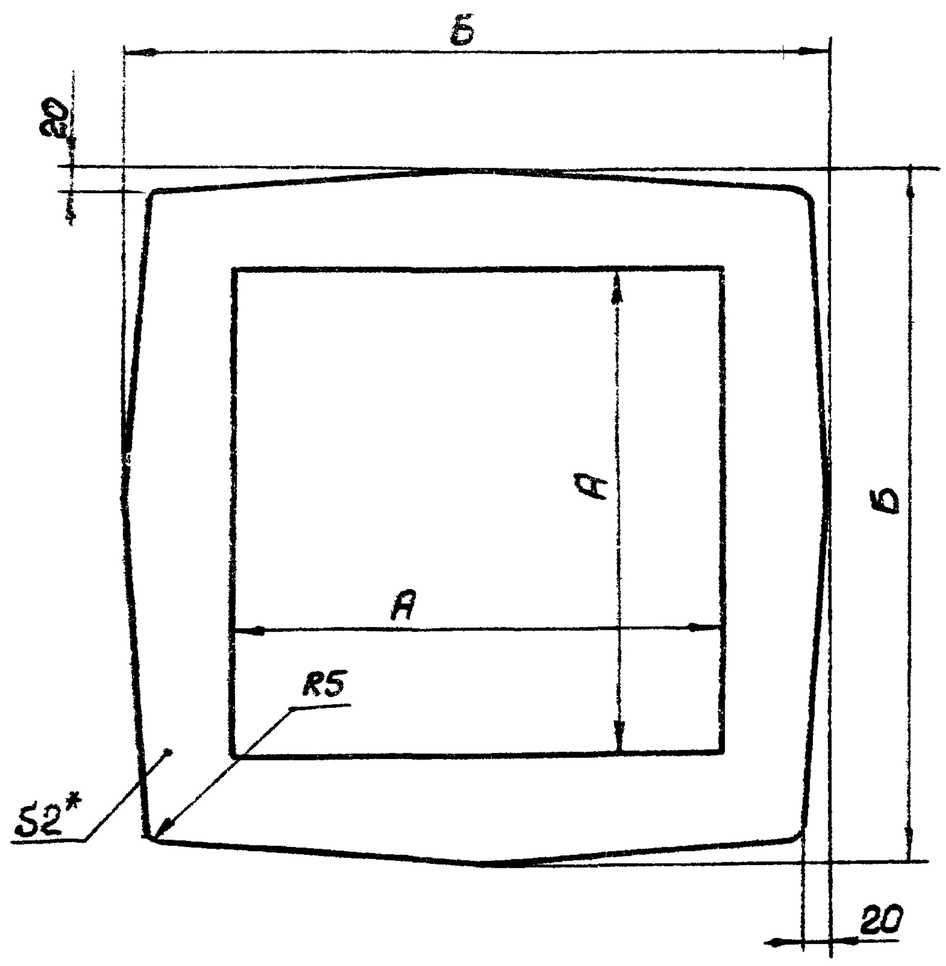

Обозначение	А	Б	Масса
КД. 01. 014	400	600	0,3
-01	150	350	0,1

*размер для справок

Изм	Лист	N докум.	Подп.	Дата
Разраб.		Стешурина		
Провер.		Могилас		
Т.контр.				
Н.контр.		Коротков		
Утв.		Крылова		

КД. 01. 014

Прокладка большая

Лит.	Масса	Масшт.
	см. табл.	1:5

Лист | Листов

Картон прокладочный 8=2 ГОСТ 9347-74

Проектная организация МО

Формат 11

КД. 01. 015

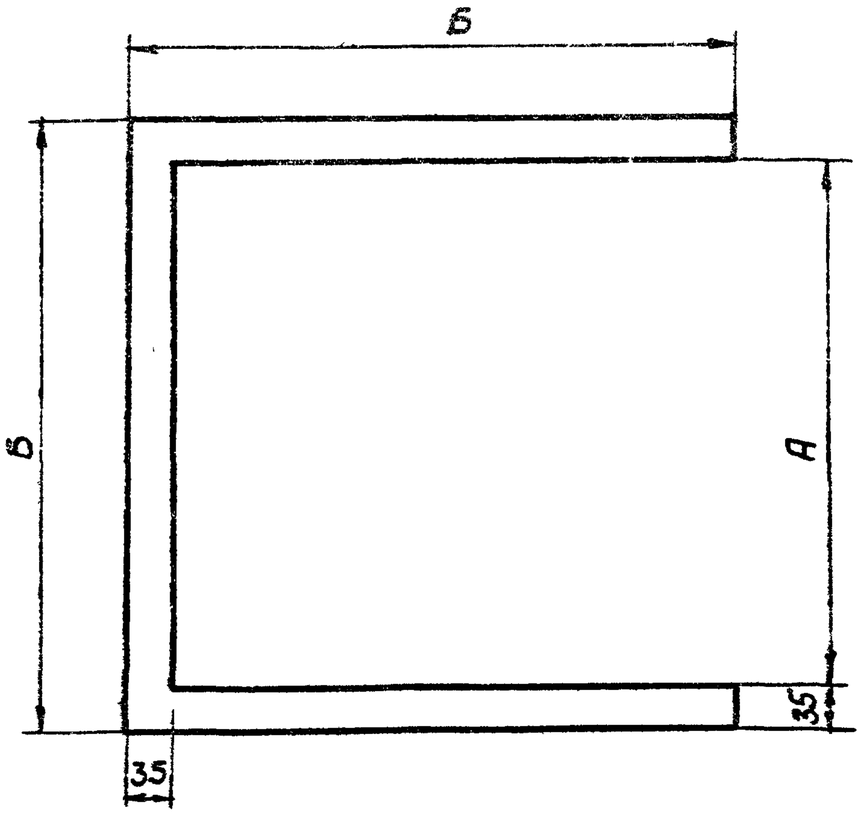

Обозначение	А	Б	Масса
КД. 01. 015	430	500	0,2
-01	180	250	0,1

Изм	Лист	N докум.	Подп.	Дата
Разраб.		Стешурина		
Провер.		Могилас		
Т.контр.				
Н.контр.		Коротков		
Утв.		Крылова		

КД. 01. 015

Прокладка малая

Лит.	Масса	Масшт.
	см. табл.	1:5

Лист | Листов 1

Картон прокладочн. 8=2 ГОСТ 9347-74

Проектная организация МО

Копир. Ж

Формат 11

Инв.N подл. | Подп. и дата | Взам.инв.N | Инв.N дубл. | Подп. и дата

Инв.№ подл. | Подп. и дата | Взам.инв.№ | Инв.№ дубл. | Подп. и дата

КД 01.020 СБ

Обозначение	А	Б	В	Масса
КД. 01. 020	500	428	60	0,9
-01	250	178	39	0,3

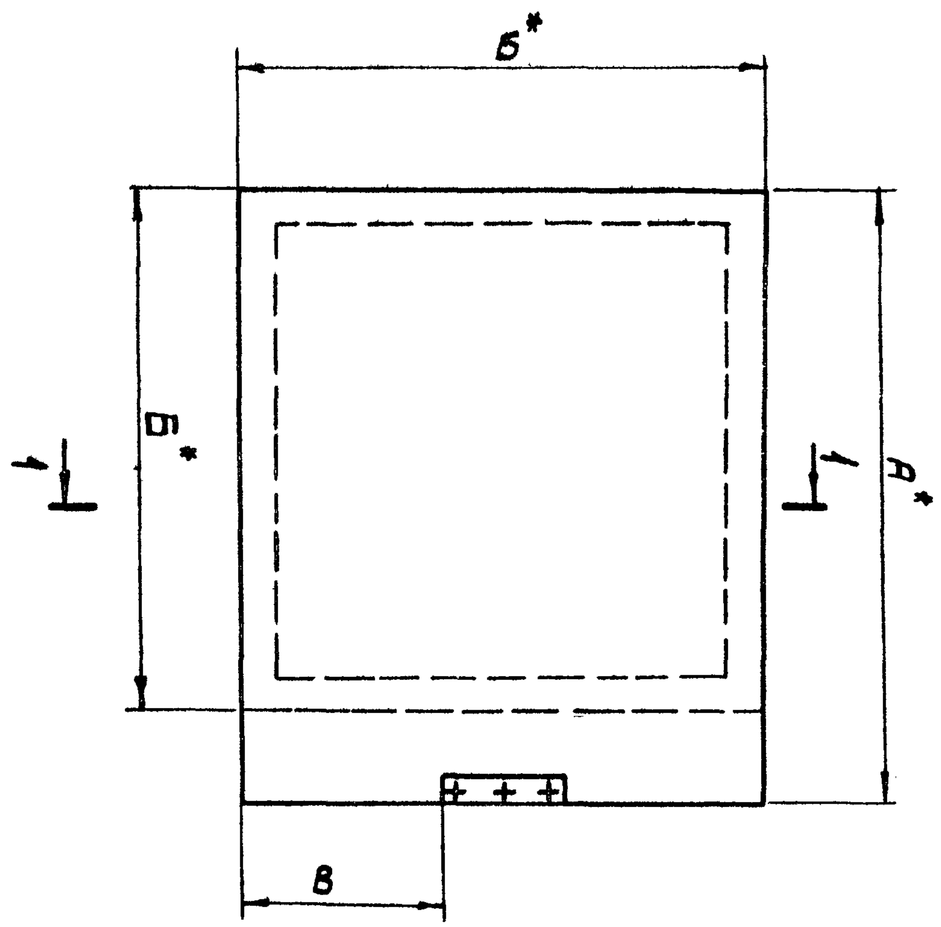

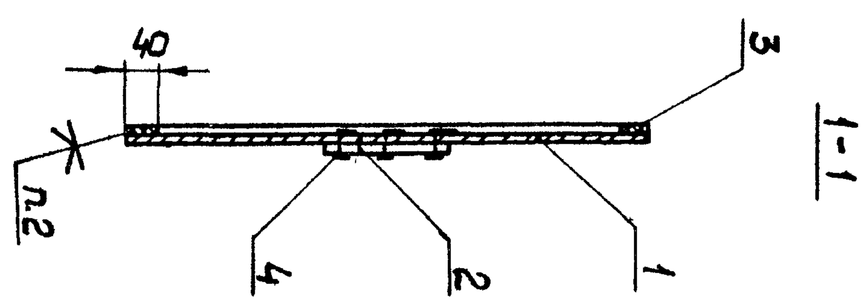

1. * Размеры для справок.
2. Прокладку приклеить клеем 88-Н.

Изм	Лист	№ докум.	Подп.	Дата
Разраб.	Стеурина			
Провер.	Магалас			
Т.контр.				
Н.контр.	Коротков			
Утв.	Крылова			

Задвижка сборочный чертеж

КД. 01. 020. СБ

Лит. | Масса | Масшт. 1:5

Лист | Листов 1

Проектная организация МО

Копир. | Формат А1

16379-06 9

Инв.№ подл.	Подп. и дата	Взам.инв.№	Инв.№ дубл.	Подп. и дата

Поз.	Обозначение	Наименование	Кол. на исполн. КД 01. 020 –	01	Примеч.
		Документация			
12	КД.01. 020 СБ	Сборочный чертеж			
		Детали			
Б4	1 КД.01. 021	Полотно задвижки фанера клееная δ=5мм ГОСТ 3916-69 428 × 500	1		0,75кг
	-01	Полотно задвижки фанера клееная δ=5мм ГОСТ 3916-69 178 × 250		1	0,16кг

Изм	Лист	№ докум.	Подп.	Дата
Разраб.	Стеурина			
Провер.	Магалас			
Т.контр.	Коротков			
Н.контр.	Крылова			

Коп.

КД. 01. 020

Задвижка

Лит. | Лист 1 | Листов 2

Проектная организация МО

Формат 11

Инв.№ подл.	Подп. и дата	Взам.инв.№	Инв.№ дубл.	Подп. и дата

Поз.	Обозначение	Наименование	Кол. на исполн. КД. 01. 020 –	01	Примеч.
Б4	2 КД. 01. 022	Ручка Доска 10×20; ℓ=100мм ГОСТ 8486-66	1	1	0,01кг
Б4	3 КД. 01. 023	Прокладка Байка техническая чистошерстяная ГОСТ 17244-71	1	1	0,1кг
		Стандартные изделия			
	4	Гвозди 1,2×20 ГОСТ 4028-63	3	3	
		Материалы			
		Клей №88Н МРТУ 38-5-808-66			

Изм	Лист	№ докум.	Подп.	Дата

КД. 01. 020

Лист 2

Формат 11

Типовые конструкции. Серия 07.000-1у 8.6

Инв. N подл.	Подп. и дата	Взам. инв. N	Инв. N дубл.	Подп. и дата

Формат	Зона	Поз.	Обозначение	Наименование	Кол. на исполн.		Примечан.
				Документация			
12			КД. 01. 030 СБ	Сборочный чертеж			
				Детали			
12		1	КД. 01. 031	Патрубок внутренний	1		
			-01	Патрубок внутренний	1		
12		2	КД. 01. 032	Патрубок наружный	1		
			-01	Патрубок наружный	1		

Изм.	Лист	N докум.	Подп.	Дата
Разраб.		Стецурина	Стецурина	
Провер.		Магалас		
Н. контр.		Коротков		
Утв.		Крылова		

КД. 01. 030

Гибкий патрубок

Лит.	Лист	Листов
	1	2

Проектная организация МО

Копировал

Формат 11

Инв. N подл.	Подп. и дата	Взам. инв. N	Инв. N дубл.	Подп. и дата

Формат	Зона	Поз.	Обозначение	Наименование	Кол. на исполн.		Примечан.
				Материалы			
		3		Нитки льняные технические N 10 ГОСТ 14961-77	1	1	

Изм.	Лист	N докум.	Подп.	Дата

КД. 01. 030

Лист 2

Формат 11

Копировал

КД 01 030 СБ

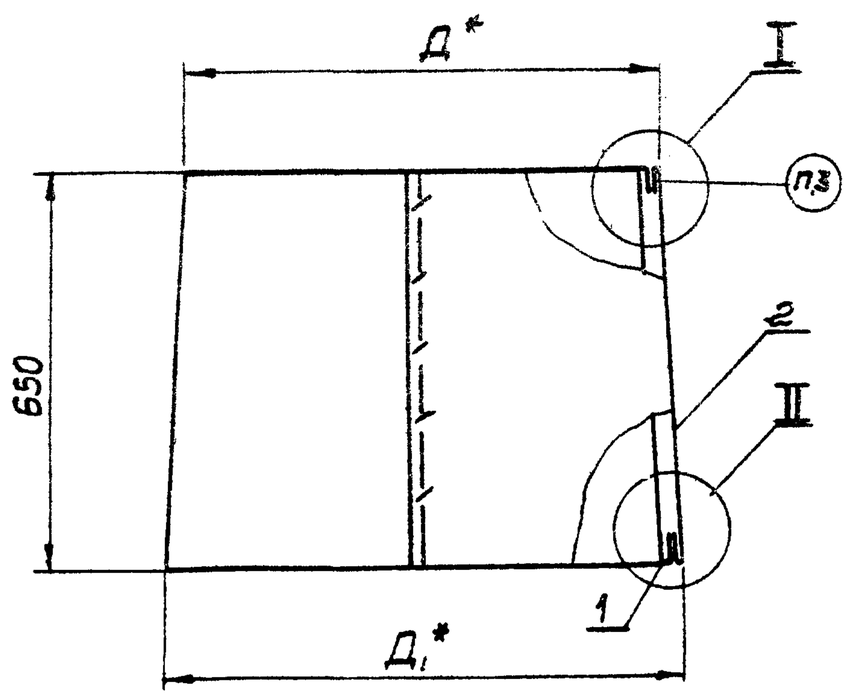

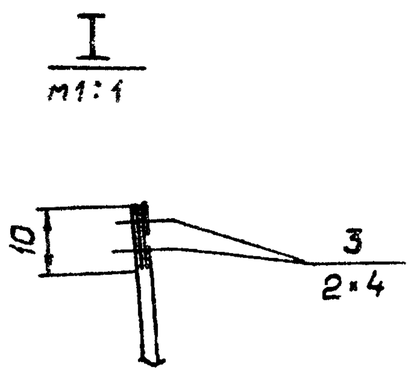

Обозначение	Д	Д1	Масса
КД. 01. 030	770	830	2,05
-01	190	250	0,5

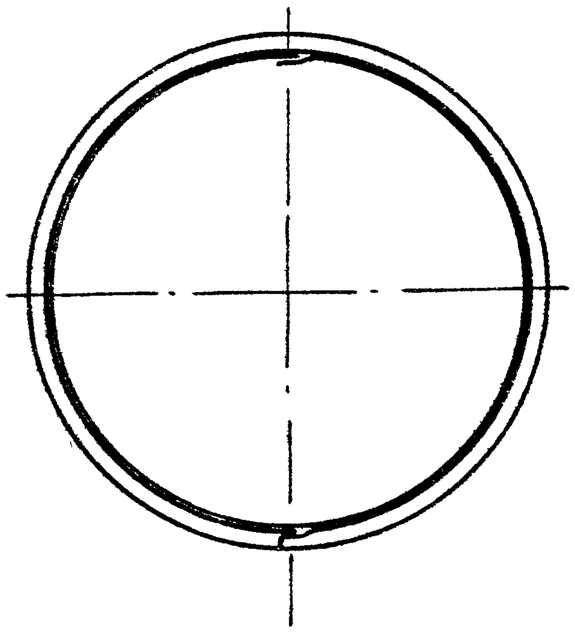

1. * Размеры для справок.
2. Узел II выполняется аналогично узлу I.
3. Наружный патрубок соединён с внутренним только по верхней и нижней кромкам (узлы I и II).

Изм.	Лист	N докум.	Подп.	Дата
Разраб.		Стецурина	Стецурина	
Провер.		Магалас		
Т. контр.				
Н. контр.		Коротков		
Утв.		Крылова		

КД. 01. 030 СБ

Гибкий патрубок. Сборочный чертеж

Лит.	Масса	Масшт.
	см. табл.	1:5

Лист | Листов 1

—

Проектная организация МО

Формат 12

КД. 01. 031

Развёртка

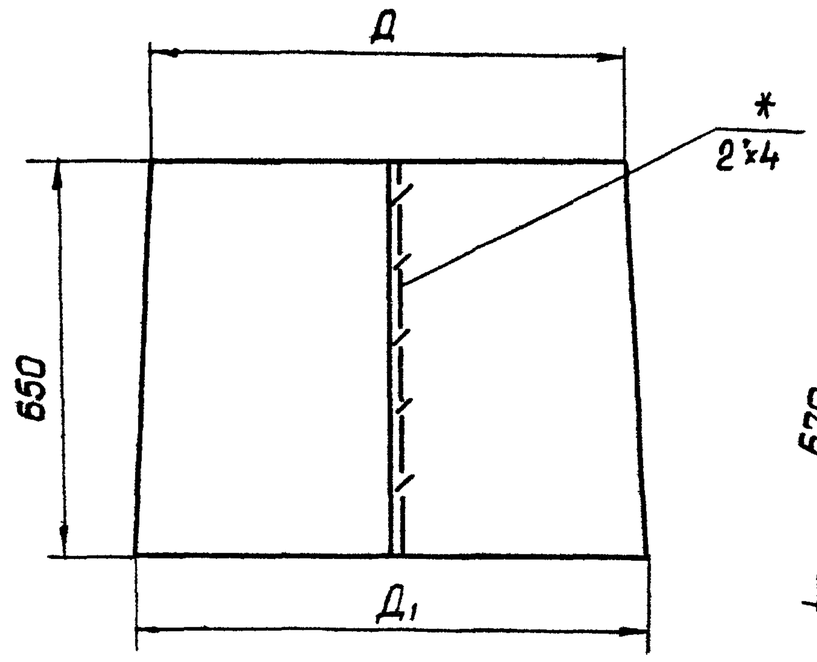

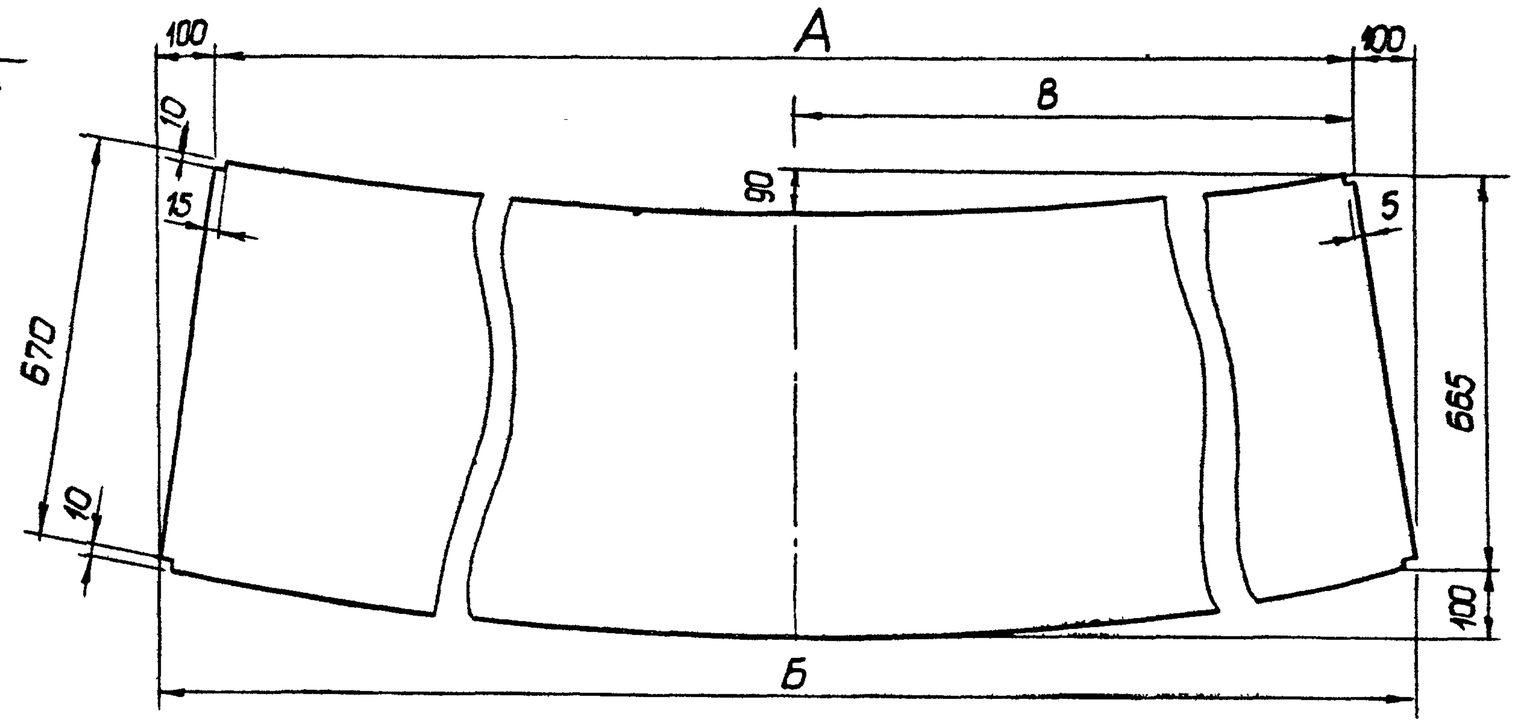

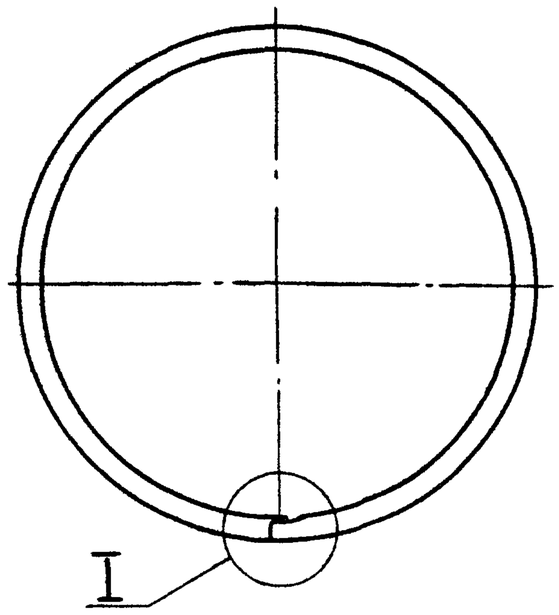

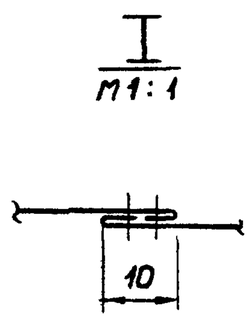

Патрубок сшивается нитками льняными, техническими №10, ГОСТ 14961-77.

Обозначение	Д	Д₁	А	Б	В	Масса
КД. 01. 031	770	830	2470	2670	1235	0,7
- 01	190	250	707	730	365	0,2

Изм. Лист	N докум.	Подп.	Дата	КД. 01. 031	
Разраб.	Стецурина			Патрубок внутренний	Лит. / Масса см табл. / Масшт. –
Провер.	Магалас				Лист / Листов 1
Т.контр.				Ткань мешочная ГОСТ 19298-73	Проектная организация МО
Н.контр.	Коротков				
Утв.	Крылова				

Копир. Формат 12

КД. 01. 032

Развёртка

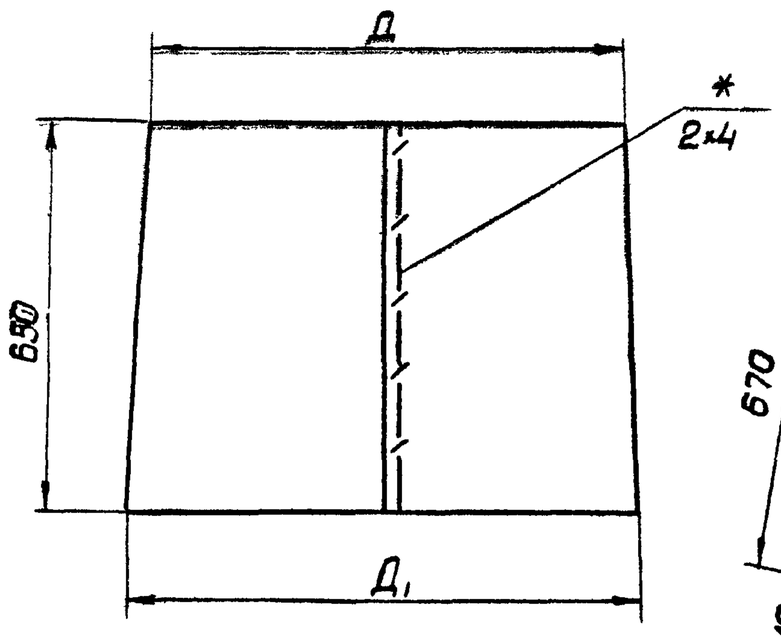

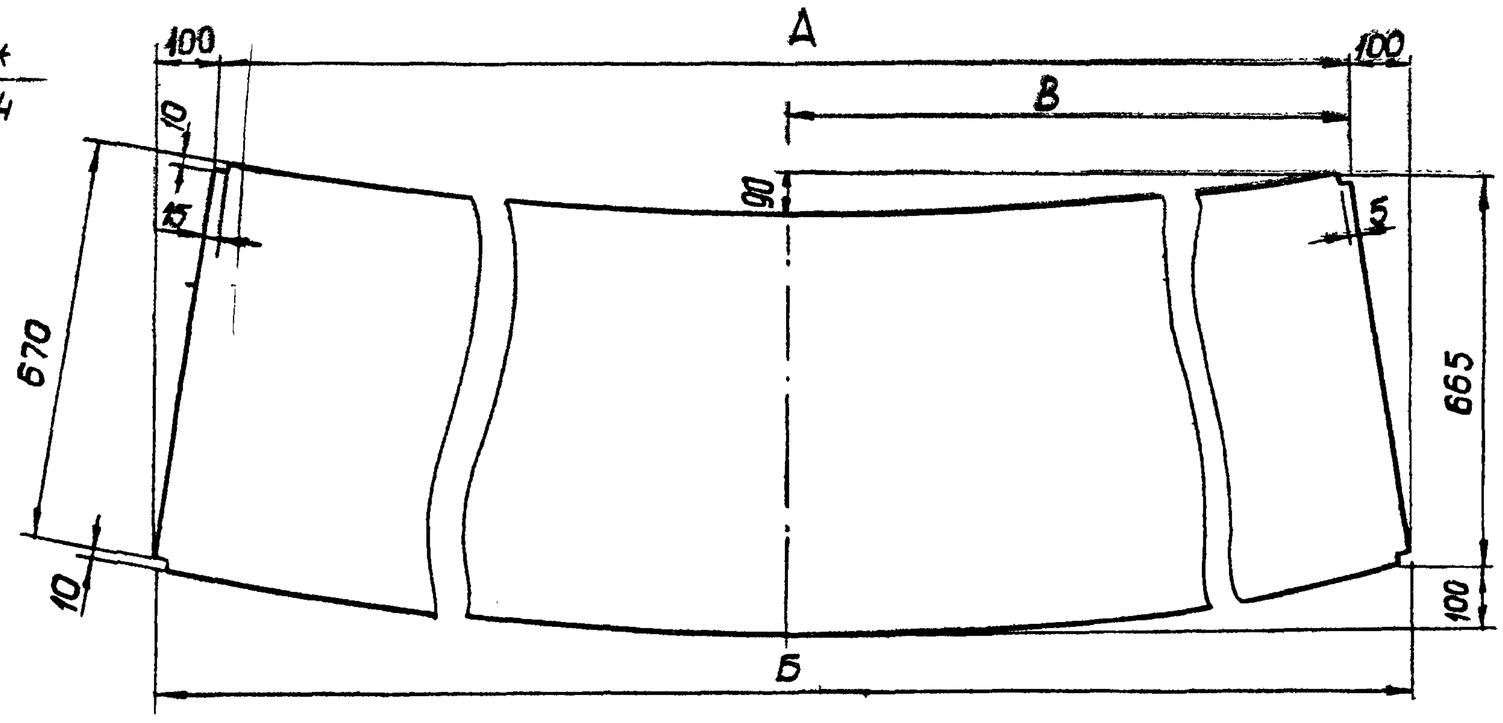

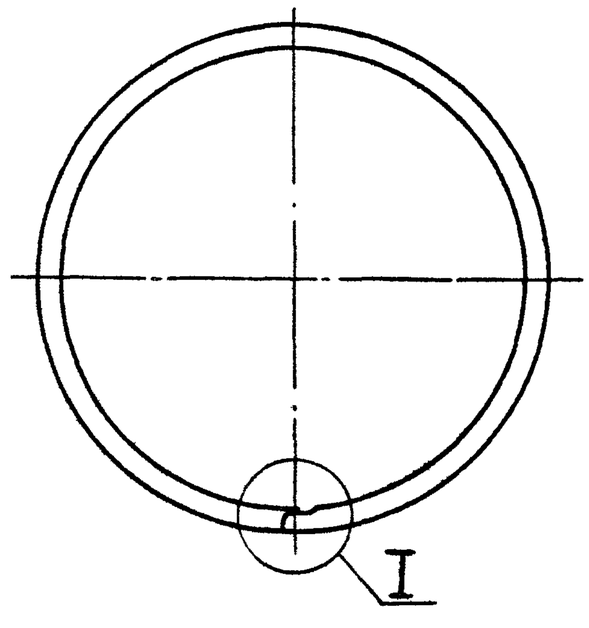

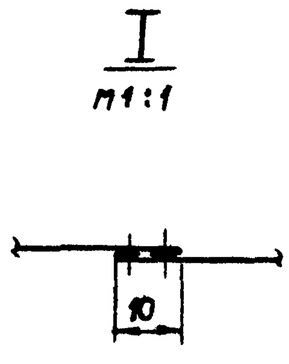

*Патрубок сшивается нитками льняными, техническими №10, ГОСТ 14961-77.

Обозначение	Д	Д₁	А	Б	В	Масса
КД. 01. 032	770	830	2470	2670	1235	1,35
- 01	190	250	707	730	365	0,4

Изм. Лист	N докум.	Подп.	Дата	КД. 01. 032	
Разраб.	Стецурина			Патрубок наружный	Лит. / Масса см. табл. / Масшт. –
Провер.	Магалас				Листов / Лист 1
Т.контр.				Ткань прорезиненная ГОСТ 413-75	Проектная организация МО
Н.контр.	Коротков				
Утв.	Крылова				

Копир. 16979-06