Типовая проектная документация
защитных сооружений гражданской
обороны.

Серия 05.900-1

Оборудование для внутренних сантехнических систем и ДЭС сооружений гражданской обороны.

Выпуск 3

Шиберы, диэлектрические вставки для внутренних сантехнических систем. Рабочие чертежи

23112-04
цена

Отпускная цена
на момент реализации
указана в счет-накладной

ТИПОВАЯ ПРОЕКТНАЯ ДОКУМЕНТАЦИЯ
ЗАЩИТНЫХ СООРУЖЕНИЙ ГРАЖДАНСКОЙ
ОБОРОНЫ

СЕРИЯ 05.900-1

ОБОРУДОВАНИЕ ДЛЯ ВНУТРЕННИХ САНТЕХНИЧЕСКИХ СИСТЕМ И ДЭС СООРУЖЕНИЙ ГРАЖДАНСКОЙ ОБОРОНЫ

Выпуск 3.

Шиберы, диэлектрические вставки для внутренних сантехнических систем. Рабочие чертежи.

Разработан институтом Гипрокоммундортранс

Главный инженер института (Макаров)

Главный инженер проекта (Козлов)

Утвержден Управлением ГО СССР
Протокол от 06.05.88г. №31
Введен в действие институтом "Гипрокоммундортранс"
приказ от 10.05.88 г. №40

Содержание альбома

Обозначение	Наименование	Стр.
	Содержание	2
ГДТ600.00.000	Шибер центробежного вентилятора	
	Спецификация.	3÷6
ГДТ600.00.000СБ	Шибер центробежного вентилятора. Сборочный чертеж.	7
ГДТ600.01.000	Рама. Спецификация.	8÷10
ГДТ600.01.000СБ	Рама. Сборочный чертеж.	11
ГДТ600.00.001	Лист нижний.	11
ГДТ600.00.002	Лист верхний.	12
ГДТ600.00.003	Полотно шибера.	12
ГДТ600.00.004	Бобышка.	13
ГДТ600.00.005	Рукоятка.	13
ГДТ601.00.000	Диэлектрическая вставка для внутренних сантехнических систем. Спецификация.	14÷16
ГДТ601.00.000СБ	Диэлектрическая вставка для внутренних сантехнических систем. Сборочный чертеж.	17
ГДТ601.00.001	Фланец.	17
ГДТ601.00.002	Гильза.	18

Выпуск 3

Серия 05.900-1

Формат	Зона	Поз.	Обозначение	Наименование	Кол	Примеч.
				Документация		
А3			ГДТ 600.00.000 СБ	Сборочный чертеж		
				Стандартные изделия		
		7		Болт М8х20.58		
				ГОСТ 7805-70	2	
		8		Гайка М8,5		
				ГОСТ 5915-70	3	
		9		Шайба 8.01.05		
				ГОСТ 6958-68	3	
			Переменные данные для исполнений			
				ГДТ 600.00.000		
				Сборочные единицы		
А4		1	ГДТ 600.01.000	Рама	1	
				Детали		
А4		2	ГДТ 600.00.001	Лист нижний	1	
А4		3	ГДТ 600.00.002	Лист верхний	1	
А4		4	ГДТ 600.00.003	Полотно шибера	1	
А4		5	ГДТ 600.00.004	Бобышка	1	
А4		6	ГДТ 600.00.005	Рукоятка	1	

Взам. инв№ | Подп. и дата | Инв№ подл.

Изм	Лист	№докум	Подп.	Дата	ГДТ 600.00.000		
Разраб	Лудкова			11.87.	Шибер центробежных вентиляторов.	Литер	Лист / Листов
Пров	Французов			11.87.			1 / 8
Н.контр	Усенков			11.87.		МЖКХ РСФСР Гипрокоммундортранс г. Москва	
Нач.отд	Федотов			11.87.			
Утв	Козлов			11.87.			

Копировал Федотова Формат А4

Формат	Зона	Поз.	Обозначение	Наименование	Кол.	Примеч.
				ГДТ 600.00.000-01		
				Сборочные единицы		
		1	ГДТ 600.01.000 - 01	Рама	1	
				Детали		
		2	ГДТ 600.00.001 - 01	Лист нижний	1	
		3	ГДТ 600.00.002 - 01	Лист верхний	1	
		4	ГДТ 600.00.003 - 01	Полотно шибера	1	
		5	ГДТ 600.00.004 - 01	Бобышка	1	
		6	ГДТ 600.00.005 - 01	Рукоятка	1	
				ГДТ 600.00.000-02		
				Сборочные единицы		
		1	ГДТ 600.01.000 - 02	Рама	1	
				Детали		
		2	ГДТ 600.00.001 - 02	Лист нижний	1	
		3	ГДТ 600.00.002 - 02	Лист верхний	1	
		4	ГДТ 600.00.003 - 02	Полотно шибера	1	
		5	ГДТ 600.00.004 - 02	Бобышка	1	
		6	ГДТ 600.00.005 - 02	Рукоятка	1	

Взам. инв№ | Подп. и дата | Инв№ подл.

Изм	Лист	№докум.	Подп.	Дата	ГДТ 600.00.000	Лист
						2

Копировал Федотова 23112-04 4 Формат А4

Серия 05.900-1 Выпуск 3

Формат	Зона	Поз.	Обозначение	Наименование	Кол.	Примеч.
				ГДТ 600.00.000-03		
				Сборочные единицы.		
А4		1	ГДТ 600.01.000-03	Рама	1	
				Детали		
		2	ГДТ 600.00.001-03	Лист нижний	1	
		3	ГДТ 600.00.002-03	Лист верхний	1	
		4	ГДТ 600.00.003-03	Полотно шибера	1	
		5	ГДТ 600.00.004-03	Бобышка	1	
		6	ГДТ 600.00.005-03	Рукоятка	1	
				ГДТ 600.00.000-04		
				Сборочные единицы		
А4		1	ГДТ 600.01.000-04	Рама	1	
				Детали		
		2	ГДТ 600.00.001-04	Лист нижний	1	
		3	ГДТ 600.00.002-04	Лист верхний	1	
		4	ГДТ 600.00.003-04	Полотно шибера	1	
		5	ГДТ 600.00.004-04	Бобышка	1	
		6	ГДТ 600.00.005-04	Рукоятка	1	

Инв.№ подл. | Подп. и дата | Взам. инв.№

Изм | Лист | № докум | Подп. | Дата

ГДТ 600.00.000

Лист 3

Копировал Федотова Формат А4

Формат	Зона	Поз.	Обозначение	Наименование	Кол.	Примеч.
				ГДТ 600.00.000-05		
				Сборочные единицы		
А4		1	ГДТ 600.01.000-05	Рама	1	
				Детали		
		2	ГДТ 600.00.001-05	Лист нижний	1	
		3	ГДТ 600.00.002-05	Лист верхний	1	
		4	ГДТ 600.00.003-05	Полотно шибера	1	
		5	ГДТ 600.00.004-05	Бобышка	1	
		6	ГДТ 600.00.005-05	Рукоятка	1	
				ГДТ 600.00.000-06		
				Сборочные единицы		
А4		1	ГДТ 600.01.000-06	Рама	1	
				Детали		
		2	ГДТ 600.00.001-06	Лист нижний	1	
		3	ГДТ 600.00.002-06	Лист верхний	1	
		4	ГДТ 600.00.003-06	Полотно шибера	1	
		5	ГДТ 600.00.004-06	Бобышка	1	
		6	ГДТ 600.00.005-06	Рукоятка	1	

Инв.№ подл. | Подпись и дата | Взам. инв.№

Изм | Лист | № докум | Подп. | Дата

ГДТ 600.00.000

Лист 4

Копировал 23112-04 5 Формат А4

Формат	Зона	Поз	Обозначение	Наименование	Кол	Примеч.
				ГДТ 600.00.000-07		
				Сборочные единицы		
А4		1	ГДТ 600.01.000-07	Рама	1	
				Детали		
		2	ГДТ 600.00.001-07	Лист нижний	1	
		3	ГДТ 600.00.002-07	Лист верхний	1	
		4	ГДТ 600.00.003-07	Полотно шибера	1	
		5	ГДТ 600.00.004-07	Бобышка	1	
		6	ГДТ 600.00.005-07	Рукоятка	1	
				ГДТ 600.00.000-08		
				Сборочные единицы		
А4		1	ГДТ 600.01.000-08	Рама	1	
				Детали		
		2	ГДТ 600.00.001-08	Лист нижний	1	
		3	ГДТ 600.00.002-08	Лист верхний	1	
		4	ГДТ 600.00.003-08	Полотно шибера	1	
		5	ГДТ 600.00.004-08	Бобышка	1	
		6	ГДТ 600.00.005-08	Рукоятка	1	

Инв.№ подл. | Подп. и дата | Взам. инв.№

Изм | Лист | № докум. | Подп. | Дата

ГДТ 600.00.000

Лист 5

Копировал Федотова Формат А4

Формат	Зона	Поз.	Обозначение	Наименование	Кол.	Примеч.
				ГДТ 600.00.000-09		
				Сборочные единицы		
А4		1	ГДТ 600.01.000-09	Рама	1	
				Детали		
		2	ГДТ 600.00.001-09	Лист нижний	1	
		3	ГДТ 600.00.002-09	Лист верхний	1	
		4	ГДТ 600.00.003-09	Полотно шибера	1	
		5	ГДТ 600.00.004-09	Бобышка	1	
		6	ГДТ 600.00.005-09	Рукоятка	1	
				ГДТ 600.00.000-10		
				Сборочные единицы		
А4		1	ГДТ 600.01.000-10	Рама	1	
				Детали		
		2	ГДТ 600.00.001-10	Лист нижний	1	
		3	ГДТ 600.00.002-10	Лист верхний	1	
		4	ГДТ 600.00.003-10	Полотно шибера	1	
		5	ГДТ 600.00.004-10	Бобышка	1	
		6	ГДТ 600.00.005-10	Рукоятка	1	

Инв.№ подл. | Подп. и дата | Взам. инв.№

Изм | Лист | № докум. | Подп. | Дата

ГДТ 600.00.000

Лист 6

Копировал Федотова 23112-04 6 Формат А4

Формат	Зона	Поз.	Обозначение	Наименование	Кол.	Прим.
				ГДТ 600.00.000-11		
				Сборочные единицы.		
А4		1	ГДТ600.00.000 - 11	Рама	1	
				Детали		
		2	ГДТ 600.00.001 -11	Лист нижний	1	
		3	ГДТ 600.00.002 -11	Лист верхний	1	
		4	ГДТ600.00.003 -11	Полотно шибера	1	
		5	ГДТ600.00.004 -11	Бобышка	1	
		6	ГДТ600.00.005-11	Рукоятка	1	
				ГДТ600.00.000-12		
				Сборочные единицы		
А4		1	ГДТ600.00.000 - 12	Рама	1	

Инв.№подл. | Подп. и дата | Взам.инв.№

Изм. | Лист | №докум. | Подп. | Дата

ГДТ600.00.000

Лист 7

Копировал: Сед

Формат А4

Формат	Зона	Поз.	Обозначение	Наименование	Кол.	Прим.
				Детали		
		2	ГДТ600.00.001 -12	Лист нижний	1	
		3	ГДТ600.00.002 -12	Лист верхний	1	
		4	ГДТ600.00.003 -12	Полотно шибера	1	
		5	ГДТ600.00.004 -12	Бобышка	1	
		6	ГДТ600.00.005-12	Рукоятка	1	

Инв.№подл. | Подп. и дата | Взам.инв.№

Изм. | Лист | №докум. | Подп. | Дата

ГДТ 600.00.000

Лист 8

Копировал: Сед

Формат А4

ГДТ600.00.000СБ

Серия 05.900-1 Выпуск 3

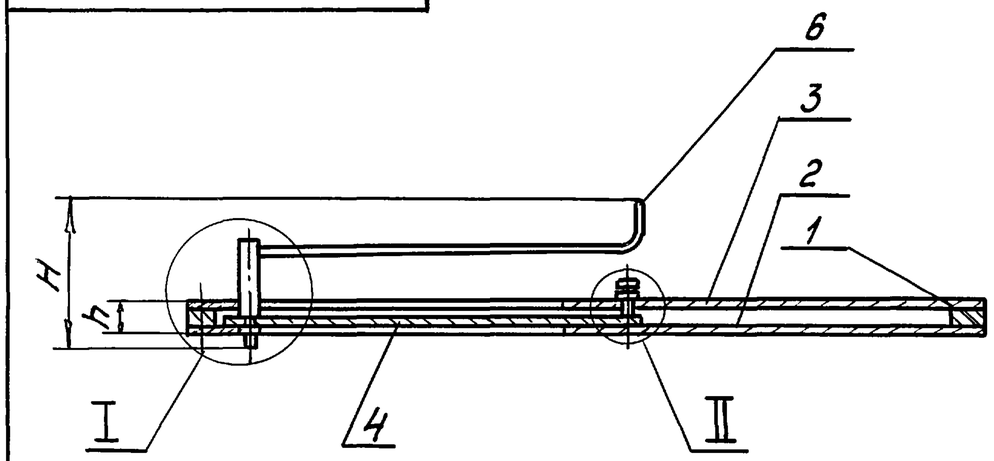

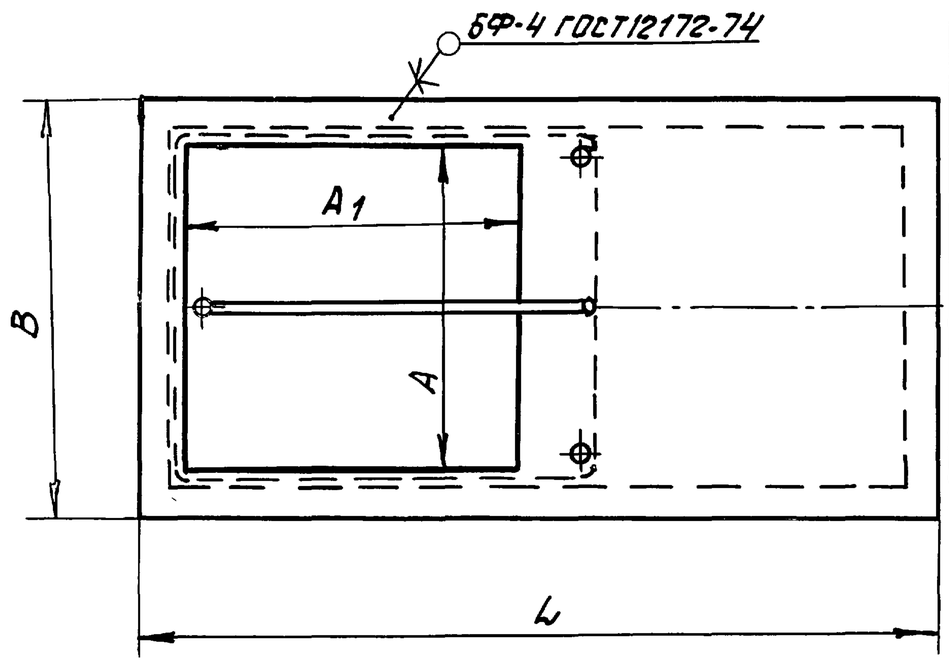

Обозначение	Тип и номер вентилятора	L	B	H	A	A1	h	Масса, кг.
		мм						
ГДТ600.00.000	Ц10-28 №2,5	280	125	125	75	100	8	1,62
-01	Ц10-28 №3,15	336	146	125	96	128	8	2,09
-02	Ц10-28 №4	400	170	125	120	160	8	2,67
-03	Ц4-70 №2,5 Ц4-75 №2,5 Ц14-46 №2,5	430	225	125	175	175	8	3,64
-04	Ц4-70 №3,15 Ц4-75 №3,15 Ц14-46 №3,15	528	275	125	224	224	8	5,21
-05	Ц4-70 №4 Ц4-75 №4 Ц14-46 №4	661	344	130	280	280	8	8,04
-06	Ц14-46 №5	701	364	130	300	300	8	8,9
-07	Ц4-70 №5 Ц4-75 №5	801	414	130	350	350	8	10,14
-08	Ц4-70 №6,3А Ц4-75 №6,3	989	508	130	444	444	9	18,26
-09	Ц4-70 №8	1242	650	135	580	560	9	28,09
-10	Ц4-76 №8А	1420	650	135	560	640	9	32,57
-11	Ц4-70 №10 Ц4-75 №10	1540	790	135	700	700	9	43,1
-12	Ц4-76 №12	1820	930	135	840	840	9	57,7

1. Конструкция сборка-клееная.
2. Склеивание нижнего и верхнего листов с рамой производить клеем БФ-4 ГОСТ12172-74. Склеиваемые поверхности зачистить (до Ra 3,2) и обезжирить ацетоном или бензином.
3. Сверление отверстий в раме шибера под крепление к фланцам вентилятора и воздуховода производить при монтаже.

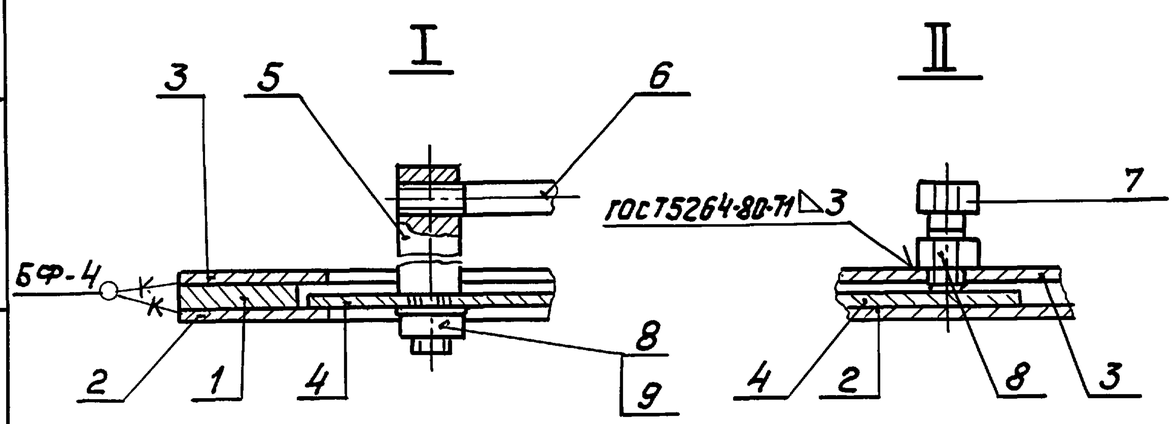

Изм.	Лист	N докум.	Подп.	Дата	ГДТ600.00.000СБ			
Разраб.		Французов		11.87.	Шибера центробежных вентиляторов	Литер	Масса см. табл.	Масштаб —
Пров.		Лудкова		11.87.		Лист	Листов 1	
Т.контр.		Усенков		11.87.		МЖКХ РСФСР Гипрокоммундортранс г. Москва		
Нач.отд.		Федотов		11.87.				
Н.контр.		Усенков		11.87.				
Утв.		Козлов		11.87.				

Инв.№ подл. | Подпись и дата | Взам.инв.№

Серия 05.900-1 Выпуск 3

Формат	Зона	Поз	Обозначение	Наименование	Кол.	Прим.
				Документация		
А4			ГДТ600.01.000 СБ	Сборочный чертеж		
			Переменные данные для исполнений			
				ГДТ600.01.000		
				Детали		
Б4		1	ГДТ600.01.001	Полоса	2	0,18кг
				Полоса $\frac{Б\text{-}24\times20\ ГОСТ103\text{-}76}{ВСт3\ ГОСТ535\text{-}79}$		
				Р=280±1мм		
Б4		2	ГДТ600.01.002	Полоса	2	0,05кг.
				Полоса $\frac{Б\text{-}24\times20\ ГОСТ103\text{-}76}{ВСт3\ ГОСТ535\text{-}79}$		
				Р=85±1мм		
				ГДТ600.01.000-01		
				Детали		
Б4		1	ГДТ600.01.003	Полоса	2	0,19кг.
				Полоса $\frac{Б\text{-}24\times20\ ГОСТ103\text{-}76}{ВСт3\ ГОСТ535\text{-}79}$		
				Р=296±1мм		
Б4		2	ГДТ600.01.004	Полоса	2	0,07кг
				Полоса $\frac{Б\text{-}24\times20\ ГОСТ103\text{-}76}{ВСт3\ ГОСТ535\text{-}79}$		
				Р=106±1мм		

Инв.№подл. | Подп. и дата | Взам.инв.№

Изм	Лист	№докум	Подп.	Дата	ГДТ600.01.000		
Разраб		Лудкова		11.87.	Рама	Стадия	Лист 1 / Листов 6
Пров		Французов		11.87.		МЖКХ РСФСР Гипрокоммундортранс г. Москва	
Н.контр		Усенкова		11.87.			
Нач.отд		Федотов		11.87.			
Утв		Козлов		11.87.			

Копировал: Федотова Формат А4

Формат	Зона	Поз.	Обозначение	Наименование	Кол.	Прим.
				ГДТ600.01.000-02		
				Детали		
Б4		1	ГДТ600.01.005	Полоса	2	0,25кг
				Полоса $\frac{Б\text{-}24\times20\ ГОСТ103\text{-}76}{ВСт3\ ГОСТ535\text{-}79}$		
				Р=400±1мм		
Б4		2	ГДТ600.01.006	Полоса	2	0,08кг
				Полоса $\frac{Б\text{-}24\times20\ ГОСТ103\text{-}76}{ВСт3\ ГОСТ535\text{-}79}$		
				Р=130±1мм		
				ГДТ600.01.000-03		
				Детали		
Б4		1	ГДТ600.01.007	Полоса	2	0,27кг.
				Полоса $\frac{Б\text{-}24\times20\ ГОСТ103\text{-}76}{ВСт3\ ГОСТ535\text{-}79}$		
				Р=430±1мм		
Б4		2	ГДТ600.01.008	Полоса	2	0,12кг.
				Полоса $\frac{Б\text{-}24\times20\ ГОСТ103\text{-}76}{ВСт3\ ГОСТ535\text{-}79}$		
				Р=185±1мм		
				ГДТ600.01.000-04		
				Детали		
		1	ГДТ600.01.007	Полоса	2	0,33кг.
				Полоса $\frac{Б\text{-}24\times20\ ГОСТ103\text{-}76}{ВСт3\ ГОСТ535\text{-}79}$		
				Р=528±1мм		

Инв.№подл. | Подп. и дата | Взам.инв.№

Изм	Лист	№докум.	Подп.	Дата	ГДТ600.01.000	Лист 2

Выпуск 3

Серия 05.900-1

Формат	Зона	Поз	Обозначение	Наименование	Кол.	Прим.
Б4		2	ГДТ 600.01.008	Полоса	2	0,15кг
				Полоса $\frac{Б\ 24\times20\ ГОСТ103\text{-}76}{Вст3\ ГОСТ535\text{-}79}$		
				ℓ= 235±1мм		
				ГДТ 600.01.000-05		
				Детали		
Б4		1	ГДТ600.01.009	Полоса	2	0,62кг
				Полоса $\frac{Б\text{-}24\times27\ ГОСТ103\text{-}76}{Вст3\ ГОСТ535\text{-}79}$		
				ℓ= 661±1мм		
Б4		2	ГДТ600.01.010	Полоса	2	0,27кг
				Полоса $\frac{Б\text{-}24\times27\ ГОСТ103\text{-}76}{Вст3\ ГОСТ535\text{-}79}$		
				ℓ= 290±1мм		
				ГДТ600.01.000-06		
				Детали		
Б4		1	ГДТ 600.01.011	Полоса	2	0,66кг.
				Полоса $\frac{Б\text{-}24\times27\ ГОСТ103\text{-}76}{Вст3\ ГОСТ535\text{-}79}$		
				ℓ= 701±1мм		
Б4		2	ГДТ600.01.012	Полоса	2	0,29кг
				Полоса $\frac{Б\text{-}24\times27\ ГОСТ103\text{-}76}{Вст3\ ГОСТ535\text{-}79}$		
				ℓ= 310±1мм		

Инв.№подл. | Подп. и дата | Взам.инв.№

Формат	Зона	Поз	Обозначение	Наименование	Кол.	Прим.
				ГДТ600.01.000-07		
				Детали		
Б4		1	ГДТ 600.01.013	Полоса	2	0,75кг
				Полоса $\frac{Б\text{-}24\times27\ ГОСТ103\text{-}76}{Вст3\ ГОСТ535\text{-}79}$		
				ℓ=801±1мм		
Б4		2	ГДТ600.01.014	Полоса	2	0,34кг
				Полоса $\frac{Б\text{-}24\times27\ ГОСТ103\text{-}76}{Вст3\ ГОСТ535\text{-}79}$		
				ℓ=360±1мм		
				ГДТ600.01.000-08		
				Детали		
Б4		1	ГДТ 600.01.015	Полоса	2	1,55кг
				Полоса $\frac{Б\text{-}25\times40\ ГОСТ103\text{-}76}{Вст3\ ГОСТ535\text{-}79}$		
				ℓ=989±1мм		
Б4		2	ГДТ600.01.016	Полоса	2	0,71кг
				Полоса $\frac{Б\text{-}25\times40\ ГОСТ103\text{-}76}{Вст3\ ГОСТ535\text{-}79}$		
				ℓ= 454±1мм		
				ГДТ600.01.000 09		
				Детали		
Б4		1	ГДТ 600.01.017	Полоса	2	1,95кг
				Полоса $\frac{Б\text{-}25\times40\ ГОСТ103\text{-}76}{Вст3\ ГОСТ535\text{-}79}$		

Инв.№подл. | Подп. и дата | Взам.инв.№

Серия 05.900-1 Выпуск 3

Формат	Зона	Поз	Обозначение	Наименование	Кол.	Прим.
				ℓ = 1242 ± 1 мм		
Б4		2	ГДТ 600.01.018	Полоса	2	0,89 кг
				Полоса $\frac{Б\text{-}25\times40\ ГОСТ\ 103\text{-}76}{ВСт3\ ГОСТ\ 535\text{-}79}$		
				ℓ = 570 ± 1 мм.		
				ГДТ 600.01.000-10		
				Детали		
Б4		1	ГДТ 600.01.019	Полоса	2	2,23 кг
				Полоса $\frac{Б\text{-}25\times40\ ГОСТ\ 103\text{-}76}{ВСт3\ ГОСТ\ 535\text{-}79}$		
				ℓ = 1420 ± 1 мм		
Б4		2	ГДТ 600.01.020	Полоса	2	0,89 кг
				Полоса $\frac{Б\text{-}25\times40\ ГОСТ\ 103\text{-}76}{ВСт3\ ГОСТ\ 535\text{-}79}$		
				ℓ = 570 ± 1 мм		
				ГДТ 600.01.000-11		
				Детали		
Б4		1	ГДТ 600.01.021	Полоса	2	2,42 кг
				Полоса $\frac{Б\text{-}25\times40\ ГОСТ\ 103\text{-}76}{ВСт3\ ГОСТ\ 535\text{-}79}$		
				ℓ = 1540 ± 1 мм		
Б4		2	ГДТ 600.01.022	Полоса	2	1,11 кг
				Полоса $\frac{Б\text{-}25\times40\ ГОСТ\ 103\text{-}76}{ВСт3\ ГОСТ\ 535\text{-}79}$		
				ℓ = 710 ± 1 мм		

Взам. инв. № | Подп. и дата | Инв. № подл.

Изм. | Лист | № докум. | Подп. | Дата

ГДТ 600.01.000

Лист 5

Копировал Федотова Формат А4

Формат	Зона	Поз	Обозначение	Наименование	Кол.	Прим.
				ГДТ 600.01.000-12		
				Детали		
Б4		1	ГДТ 600.01.023	Полоса	2	2,86 кг
				Полоса $\frac{Б\text{-}25\times40\ ГОСТ\ 103\text{-}76}{ВСт3\ ГОСТ\ 535\text{-}79}$		
				ℓ = 1820 ± 1 мм		
Б4		2	ГДТ 600.01.024	Полоса	2	1,33 кг
				Полоса $\frac{Б\text{-}25\times40\ ГОСТ\ 103\text{-}76}{ВСт3\ ГОСТ\ 535\text{-}79}$		
				ℓ = 850 ± 1 мм		

Взам. инв. № | Подп. и дата | Инв. № подл.

Изм. | Лист | № докум. | Подп. | Дата

ГДТ 600.01.000

Лист 6

Серия 05.900-1 Выпуск 3

ГДТ 600.01.000 СБ

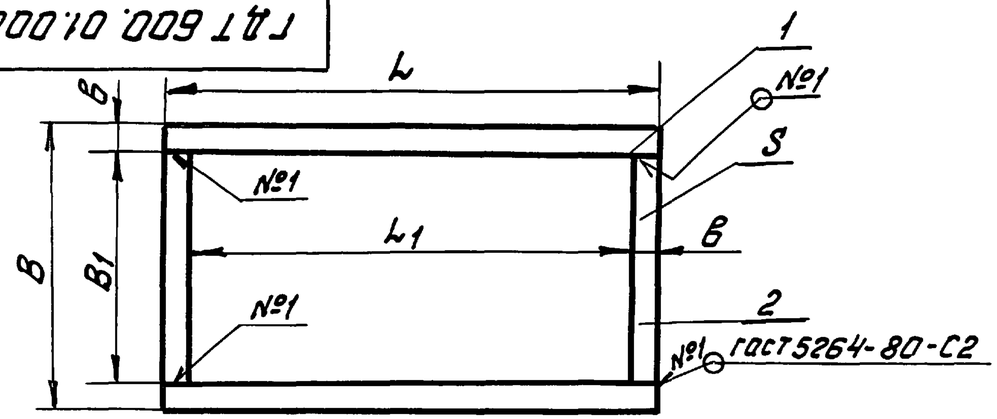

Обозначение	B	B1	L	L1	B	S	Масса кг
	мм						
ГДТ 600.01.000	125	85	280	240	20	4	0,47
-01	146	106	336	296	20	4	0,55
-02	170	130	400	360	20	4	0,66
-03	225	185	430	390	20	4	0,77
-04	275	235	528	488	20	4	0,96
-05	344	290	661	607	27	4	1,61
-06	364	310	701	647	27	4	1,72
-07	414	360	801	747	27	4	1,97
-08	508	454	989	935	27	5	3,06
-09	650	570	1242	1162	40	5	3,85
-10	650	570	1420	1340	40	5	6,25
-11	790	710	1540	1460	40	5	7,07
-12	930	850	1820	1740	40	5	8,39

1. Конструкция рамы сборно-сварная. Сварку производить электродом Э42А ГОСТ 9467-78.
2. $h14; \pm \frac{IT14}{2}$

Взам.инв№ | Подп. и дата | Инв№подл.

Изм	Лист	№докум	Подп.	Дата
Разраб		Лудкова		11.87.
Пров.		Французов		11.87.
Т.контр		Усенков		11.87.
Нач.отд		Федотов		11.87.
Н.контр		Усенков		11.87.
Утв.		Козлов		11.87.

ГДТ 600.01.000 СБ

Рама

Литер	Масса	Масштаб
	см. табл.	—

Лист | Листов 1

МЖКХ РСФСР Гипрокоммундортранс г. Москва

Копировал Федотова Формат А4

ГДТ 600.00.001

12.5 (√)

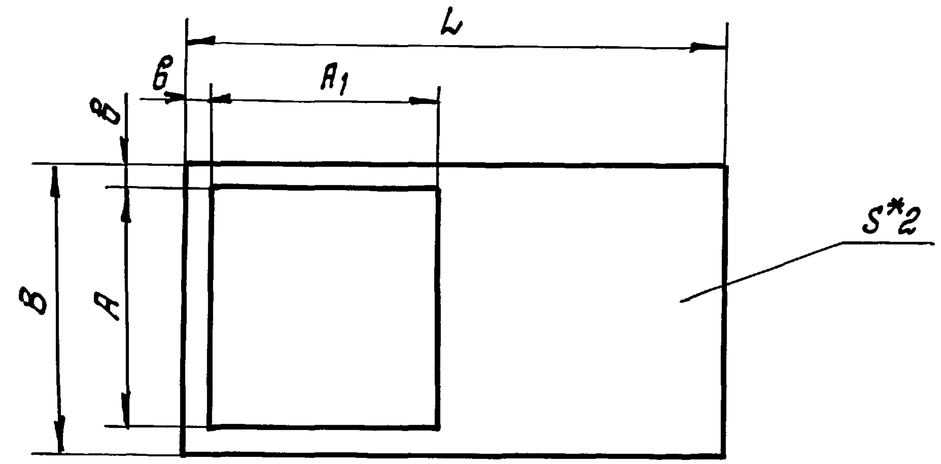

Обозначение	L	B	A	A1	B	Масса кг
	мм					
ГДТ 600.00.001	280	125	75	100	25	0,44
-01	336	146	96	128	25	0,959
-02	400	170	120	160	25	0,76
-03	430	225	175	175	25	1,05
-04	528	275	224	224	25	1,6
-05	661	344	280	280	32	2,37
-06	701	364	300	300	32	2,7
-07	801	414	350	350	32	2,4
-08	969	508	444	444	32	4,8
-09	1242	650	560	560	45	7,83
-10	1420	650	560	640	45	8,87
-11	1540	790	700	700	45	11,6
-12	1820	930	840	840	45	15,48

1. *Размер для справок.
2. $H14; h14; \pm \frac{IT14}{2}$

Взам.инв№ | Подп. и дата | Инв№подл.

Изм	Лист	№докум.	Подп.	Дата
Разраб		Лудкова		11.87.
Пров.		Французов		11.87.
Т.контр		Усенков		11.87.
Нач.отд		Федотов		11.87.
Н.контр		Усенков		11.87.
Утв.		Козлов		11.87.

ГДТ 600.00.001

Лист нижний

Лист $\frac{Б\text{-}ПН\text{-}2\ ГОСТ\ 19903\text{-}74}{ВСт3\ ГОСТ\ 16523\text{-}70}$

Литер	Масса	Масштаб
	см. табл	—

Лист | Листов 1

МЖКХ РСФСР Гипрокоммундортранс г. Москва

Копировал Федотова 23112-04 12 Формат А4

Серия 05.900-1 Выпуск 3

ГДТ 600.00.002

12,5 (√)

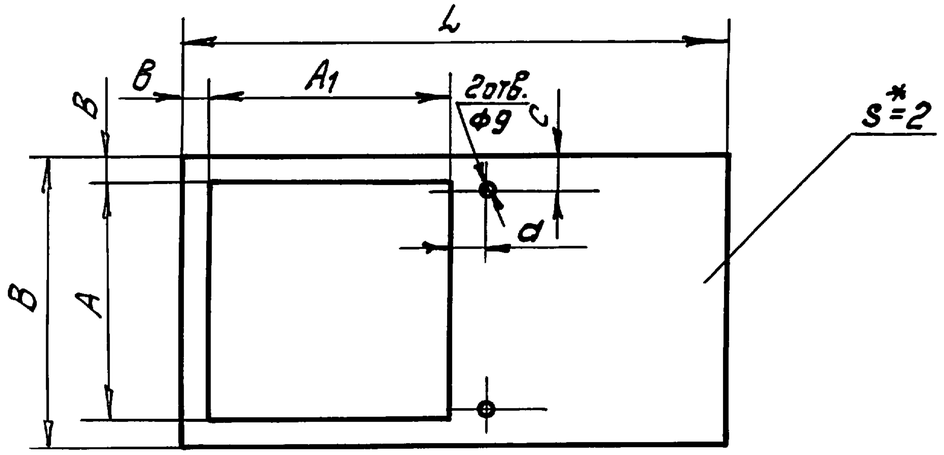

Обозначение	L	B	A	A1	B	d	c	Масса кг.
	мм							
ГДТ600.00.002	280	125	75	100	25	45	40	0,43
-01	336	146	96	128	25	45	40	0,58
-02	400	170	120	160	25	45	40	0,75
-03	430	225	175	175	25	45	40	1,03
-04	528	275	224	224	25	45	40	1,49
-05	661	344	280	280	32	52	50	2,35
-06	701	364	300	300	32	52	50	2,59
-07	801	414	350	350	32	52	50	3,28
-08	989	508	444	444	32	52	50	4,79
-09	1242	650	560	560	45	65	70	7,8
-10	1420	650	560	640	45	65	70	8,84
-11	1540	790	700	700	45	65	70	11,4
-12	1820	930	840	840	45	65	70	15,43

1.* Размер для справок.
2. H14, h14, $\pm \frac{IT14}{2}$.

Взам. инв.№ | Подп. и дата | Инв.№подл.

Изм.	Лист	№докум.	Подп.	Дата
Разраб		Лудкова		11.87.
Пров.		Французов		11.87.
Т.контр.		Усенков		11.87.
Нач. отд		Федотов		11.87.
Н.контр.		Усенков		11.87.
Утв.		Козлов		11.87.

ГДТ 600.00.002

Лист Верхний

Литер | Масса см. табл. | Масштаб —

Лист | Листов

Лист Б-ПН-2 ГОСТ 19903-74 / ВСт3 ГОСТ 6523-70

МЖКХ РСФСР Гипрокоммундортранс г. Москва

Копировал Федотова Формат А4

ГДТ 600.00.003

12,5 (√)

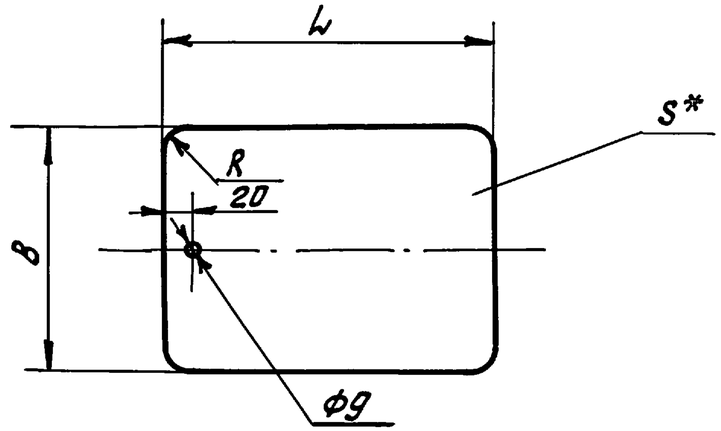

Обозначение	B	L	S	Масса кг
	мм			
ГДТ600.00.003	81	135		0,17
-01	102	156		0,25
-02	126	180		0,37
-03	181	235	2	0,67
-04	231	284		1,03
-05	286	347		1,56
-06	306	367		1,76
-07	356	417		2,33
-08	450	511		5,43
-09	566	627		8,38
-10	566	627	3	8,38
-11	706	767		12,78
-12	846	907		18,11

1.* Размер для справок.
2. H14; h14; $\pm \frac{IT14}{2}$

Взам. инв.№ | Подп. и дата | Инв.№подл.

Изм	Лист	№докум.	Подп.	Дата
Разраб		Лудкова		11.87.
Пров.		Французов		11.87.
Т.контр		Усенков		11.87.
Нач. отд.		Федотов		11.87.
Н.контр.		Усенков		11.87.
Утв		Козлов		11.87.

ГДТ 600.00.003

Полотно шибера

Литер | Масса см. табл. | Масштаб —

Лист | Листов 1

Лист Б-ПН-S ГОСТ 19903-74 / ВСт3 ГОСТ 16523-70

МЖКХ РСФСР Гипрокоммундортранс г. Москва

Копировал Федотова 23112-04 13 Формат А4

ГДТ 600.00.004

12.5 √(√)

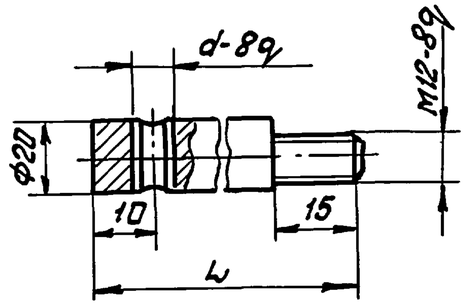

Обозначение	L	d	Масса кг
ГДТ 600.00.004	85	M6	0,02
-01			
-02			
-03			
-04			
-05	90	M10	0,082
-06			
-07			
-08			
-09	95	M12	0,1
-10			
-11			
-12			

1. $H14, h14, \pm \frac{JT14}{2}$

Изм	Лист	N докум.	Подп.	Дата	ГДТ 600.00.004			
Разраб.		Лудкова		11.87.	Бобышка	Литер	Масса см. табл.	Масшт —
Пров.		Французов		11.87.		Лист	Листов 1	
Т.контр.		Усенков		11.87.				
Нач.отд		Федотов		11.87.	Круг В12 ГОСТ 2590-71 / Ст3-2-I ГОСТ535-79	МЖКХ РСФСР Гипрокоммундортранс г. Москва		
Н.контр		Усенков		11.87.				
Утв.		Казлов		11.87				

Инв.N подл. | Подп. и дата | Взам. инв.N

Копировал: Федотова Формат А4

ГДТ 600.00.005

12.5 √(√)

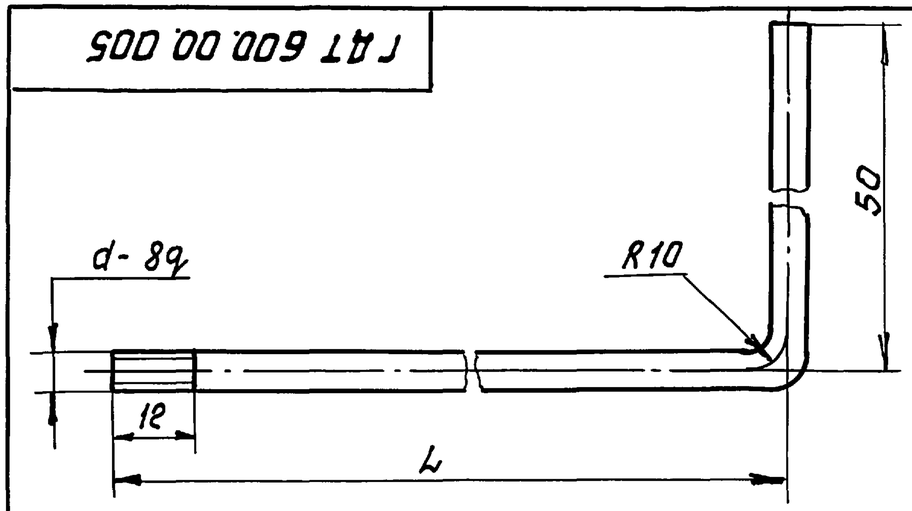

Обозначение	L	L общ	d	Масса кг
	мм			
ГДТ 600.00.005	190	300	M6	0,07
-01	218	378		0,08
-02	250	360		0,08
-03	265	375		0,08
-04	314	424		0,09
-05	370	480	M10	0,11
-06	390	500		0,11
-07	440	550		0,12
-08	534	644		0,14
-09	650	760	M12	0,17
-10	730	840		0,18
-11	790	900		0,2
-12	930	1040		0,23

1. $H14, h14, \pm \frac{JT14}{2}$

Изм	Лист	N докум.	Подп.	Дата	ГДТ 600.00.005			
Разраб.		Лудкова		11.87.	Рукоятка	Литер	Масса см. табл	Масштаб —
Пров.		Французов		11.87.		Лист	Листов 1	
Т.контр		Усенков		11.87.				
Нач.отд		Федотов		11.88	Круг В6 ГОСТ 2590-71 / Ст3-2-I ГОСТ535-79	МЖКХ РСФСР Гипрокоммундортранс г. Москва		
Н.контр.		Усенков		11.87.				
Утв		Казлов		11.87				

Инв.N подл. | Подп. и дата | Взам. инв.N

Формат А4

Серия 05.900-1 Выпуск 3

Формат	Зона	Поз.	Обозначение	Наименование	Кол.	Примеч.
				Документация		
А4			ГДТ601.00.000 СБ	Сборочный чертеж		
			Переменные данные для исполнений			
				ГДТ 601.00.000		
				Детали		
А4		1	ГДТ 601.00.001	Фланец	2	
А4		2	ГДТ 601.00.002	Гильза	8	
				Стандартные изделия		
		3		Болт М16х75.58	4	
				ГОСТ 7798-70		
		4		Гайка М16.5	4	
				ГОСТ 5915-70		
		5		Шайба М16.01.05	8	
				ГОСТ 11371-78		
		6		Прокладка А-40	1	
				ГОСТ 15180-70		

Взам.инв№ | Подп. и дата | Инв№подл.

Изм	Лист	№докум	Подп.	Дата	ГДТ 601.00.000		
Разраб	Лудкова			11.87.	Диэлектрическая вставка для внутренних сантехнических систем.	Литер	Лист 1 / Листов 6
Пров.	Французов			11.87.		МЖКХ РСФСР Гипрокоммундортранс г. Москва	
Н.контр	Усенков			11.87.			
Нач.отд	Федотов			11.87.			
Утв	Козлов			11.87.			

Копировал Федотова Формат А4

Формат	Зона	Поз.	Обозначение	Наименование	Кол.	Примеч.
				ГДТ 601.00.000-01		
				Детали		
А4		1	ГДТ601.00.001 -01	Фланец	2	
А4		2	ГДТ601.00.002-01	Гильза	8	
				Стандартные изделия		
		3		Болт М16х75.58	4	
				ГОСТ 7798-70		
		4		Гайка М16.5	4	
				ГОСТ 5915-70		
		5		Шайба М16.01.05	8	
				ГОСТ 11371-78		
		6		Прокладка А-50-Ру	1	
				ГОСТ 15180-70		
				ГДТ 601.00.000-02		
				Детали		
А4		1	ГДТ 601.00.001-02	Фланец	2	
А4		2	ГДТ 601.00.002-02	Гильза	8	
				Стандартные изделия		
		3		Болт М16х80.58	4	
				ГОСТ 7798-70		

Взам.инв№ | Подп. и дата | Инв№подл.

Изм	Лист	№докум.	Подп.	Дата	ГДТ 601.00.000	Лист 2

23112-04 15 Формат А4

Серия 05.900-1. Выпуск 3

Формат	Зона	Поз.	Обозначение	Наименование	Кол.	Прим.
		4		Гайка М16.5	4	
				ГОСТ 5915-70		
		5		Шайба М16.01.05	8	
				ГОСТ 11371-78		
		6		Прокладка А-65-Ру	1	
				ГОСТ 15180-70		
				ГДТ 601.00.000-03		
				Детали		
А4		1	ГДТ 601.00.001-03	Фланец	2	
А4		2	ГДТ 601.00.002-03	Гильза	8	
				Стандартные изделия		
		3		Болт М16х80.58	4	
				ГОСТ 7798-70		
		4		Гайка М16.5	4	
				ГОСТ 5915-70		
		5		Шайба М16.01.05	8	
				ГОСТ 11371-78		
		6		Прокладка А-80-Ру	1	
				ГОСТ 15180-70		

Инв.№ подл. | Подп. и дата | Взам. инв.№

Формат	Зона	Поз.	Обозначение	Наименование	Кол.	Прим.
				ГДТ 601.00.000-04		
				Детали		
А4		1	ГДТ 601.00.001-04	Фланец	2	
А4		2	ГДТ 601.00.002-04	Гильза	16	
				Стандартные изделия		
		3		Болт М16х80.58	8	
				ГОСТ 7798-70		
		4		Гайка М16.5	8	
				ГОСТ 5915-70		
		5		Шайба М16.01.05	16	
				ГОСТ 11371-78		
		6		Прокладка А-100	1	
				ГОСТ 15180-70		
				ГДТ 601.00.000-05		
				Детали		
А4		1	ГДТ 601.00.001-05	Фланец	2	
А4		2	ГДТ 601.00.002-05	Гильза	16	
				Стандартные изделия		
		3		Болт М16х90.58	8	
				ГОСТ 7798-70		

Инв.№ подл. | Подп. и дата | Взам. инв.№

Формат	Зона	Поз.	Обозначение	Наименование	Кол.	Прим.
		4		Гайка М16.5	8	
				ГОСТ 5915-70		
		5		Шайба М16.01.05	16	
				ГОСТ 11371-78		
		6		Прокладка А-125	1	
				ГОСТ 15180-70		
				ГДТ 601.00.000-06		
				Детали		
А4		1	ГДТ 601.00.001-06	Фланец	2	
А4		2	ГДТ 601.00.002-06	Гильза	16	
				Стандартные изделия		
		3		Болт М20х90.58	8	
				ГОСТ 7798-70		
		4		Гайка М20.5	8	
				ГОСТ 5915-70		
		5		Шайба М20.01.05	16	
				ГОСТ 11371-78		
		6		Прокладка А-150	1	
				ГОСТ 15180-70		

Инв.№подл. | Подп. и дата | Взам.инв.№

Изм. | Лист | №докум. | Подп. | Дата

ГДТ.601.00.000

Лист 5

Копировал Федотова Формат А4

Формат	Зона	Поз.	Обозначение	Наименование	Кол.	Прим.
				ГДТ 601.00.000-07		
				Детали		
А4		1	ГДТ 601.00.001-07	Фланец	2	
А4		2	ГДТ 601.00.002-07	Гильза	24	
				Стандартные изделия		
		3		Болт М20х90.58	12	
				ГОСТ 7798-70		
		4		Гайка М20.5	12	
				ГОСТ 5915-70		
		5		Шайба М20.01.05	24	
				ГОСТ 11371-78		
		6		Прокладка А-200	1	
				ГОСТ 15180-70		

Инв.№подл. | Подп. и дата | Взам.инв.№

Изм. | Лист | №докум. | Подп. | Дата

ГДТ 601.00.000

Лист 6

Копировал Федотова 23112-04 17 Формат А4

ГДТ601.00.000СБ

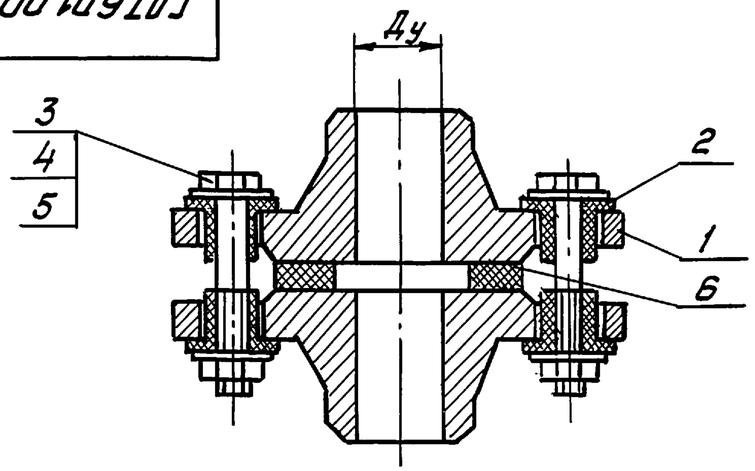

Обозначение	Ду	Кол-во отв. n	Масса, кг
ГДТ601.00.000	40	4	3,73
-01	50		4,59
-02	65		6,41
-03	80		8,46
-04	100	8	9,87
-05	125		13,6
-06	150		16,7
-07	200	12	23,7

1. Изолирующее фланцевое соединение испытать на прочность и плотность, на давление, соответствующее требованиям норм и технических условий.
2. После установки изолирующего фланцевого соединения на трубопроводе выполнить проверку на отсутствие короткого замыкания между фланцами.

Изм	Лист	N докум.	Подп.	Дата	ГДТ 601.00.000 СБ	Литер	Масса	Масштаб
Разраб		Лудкова		11.87.	Диэлектрические вставки для внутренних сантехнических систем.		см. табл.	—
Провер		Французов		11.87.		Лист	Листов 1	
Т.контр		Усенков		11.87.		МЖКХ РСФСР Гипрокоммундортранс г. Москва		
Нач.отд		Федотов		11.87.				
Н.контр		Усенков		11.87.				
Утв.		Козлов		11.87.				

Инв.N подл. | Подп. и дата | Взам. инв.N

Копировал: Федотова Формат А4

ГДТ601.00.001

√(√)

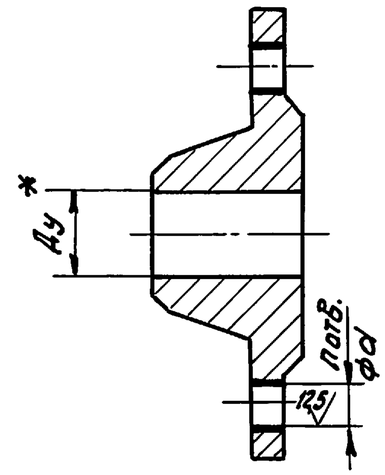

Обозначение	Ду	d	n	Масса, кг
	мм			
ГДТ601.00.001	40	24	4	1,85
-01	50			2,28
-02	65			3,19
-03	80			4,21
-04	100		8	4,9
-05	125			6,75
-06	150	28		8,3
-07	200		12	11,79

1. * Размер для справок.
2. $H14, h14, \pm \frac{IT14}{2}$

Изм	Лист	N докум.	Подп.	Дата	ГДТ 601.00.001	Литер	Масса	Масштаб
Разраб		Лудкова		11.87.	Фланец		см. табл.	—
Пров		Французов		11.87.		Лист	Листов 1	
Т.контр.		Усенков		11.87.		МЖКХ РСФСР Гипрокоммундортранс г. Москва		
Нач.отд.		Федотов		11.88.	Фланец 1-2,5 ГОСТ 12821-80			
Н.контр		Усенков		11.87				
Утв.		Козлов		11.87.				

Инв.N подл. | Подп. и дата | Взам. инв.N

ГДТ601.00.002

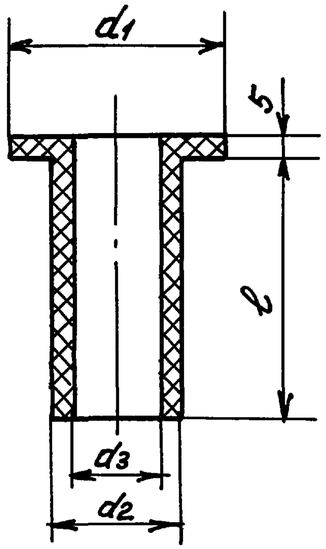

Обозначение	Ду	Размеры, мм				Масса, кг
		d1	d2	d3	ℓ	
ГДТ601.00.002	40	37	23	18	11	0,008
-01	50					
-02	65				12	
-03	80				14	0,009
-04	100					
-05	125					
-06	150	42	27	22	14	0,011
-07	200				16	0,012

1. $H14, h14, \pm \frac{IT14}{2}$

Изм.	Лист	№докум.	Подп.	Дата
Разраб.		Лудкова		11.87
Пров.		Французов		11.87
Т.контр.		Усенков		11.87
Нач.отд.		Феботов		11.87
Н.контр.		Усенков		11.87
Утв.		Козлов		11.87

ГДТ601.00.002

Гильза

Ф-4, сорт 1 ГОСТ 10007-72

Литер	Масса	Масштаб
	см. табл.	—
Лист	Листов 1	

МЖКХ РСФСР
Гипрокоммундортранс
г. Москва

Формат: А4

Инв.№подл. | Подп. и дата | Взам.инв.№