Типовая проектная документация
защитных сооружений гражданской
обороны.

Серия 05.900-1

Оборудование для внутренних сантехнических систем и ДЭС сооружений гражданской обороны.

Выпуск 2

Резервуары металлические многосекционные на 3 и 5 м³ для внутренних сантехнических систем. Рабочие чертежи.

23112-03
цена

Отпускная цена
на момент реализации
указана в счет-накладной

Типовая проектная документация
защитных сооружений гражданской обороны.

Серия 05.900-1

Оборудование для внутренних сантехнических систем и ДЭС сооружений гражданской обороны

Выпуск 2.

Резервуары металлические многосекционные на 3 и 5 м³ для внутренних сантехнических систем.

Рабочие чертежи.

Разработан институтом Гипрокоммундортранс
Главный инженер института (Макаров)
Главный инженер проекта – (Козлов)

Утвержден Управлением ГО СССР
Протокол от 06.05.88г. №31
Введен в действие институтом "Гипрокоммундортранс"
приказ от 10.05.88г. № 40

СОДЕРЖАНИЕ АЛЬБОМА

Обозначение	Наименование	Стр.
	Содержание	2-3
ГДТ550.00.000	Стальной 2-х секционный резервуар	
	емкостью 3м³. Спецификация	3
ГДТ550.00.000СБ	Стальной 2-х секционный резервуар	
	емкостью 3м³. Сборочный чертеж.	4
ГДТ550.01.000	Корпус резервуара. Спецификация	5
ГДТ550.01.000СБ	Корпус резервуара. Сборочный чертеж	6÷7
ГДТ550.01.001	Днище.	8
ГДТ550.01.002	Стенка передняя.	8
ГДТ550.01.003	Лист верхний.	9
ГДТ550.01.004	Платик.	9
ГДТ550.01.005	Воронка.	10
ГДТ550.01.006	Полка.	10
ГДТ550.01.007	Ступень.	11
ГДТ550.01.008	Петля.	11
ГДТ550.01.009	Патрубок.	12
ГДТ550.01.010	Перегородка	12
ГДТ550.02.000	Крышка. Спецификация	13
ГДТ550.02.000СБ	Крышка. Сборочный чертеж	13
ГДТ550.02.001	Лист	14
ГДТ550.02.002	Скоба	14
ГДТ551.00.000	Стальной 2-х секционный резервуар	
	емкостью 5м³. Спецификация.	15
ГДТ551.00.000СБ	Стальной 2-х секционный резервуар	
	емкостью 5м³. Сборочный чертеж.	16

Обозначение	Наименование	Стр.
ГДТ551.01.000	Корпус резервуара. Спецификация	17
ГДТ551.01.000СБ	Корпус резервуара. Сборочный чер-	
	теж.	18÷20
ГДТ551.01.001	Днище.	21
ГДТ551.01.002	Стенка передняя.	21
ГДТ551.01.003	Лист верхний.	22
ГДТ551.01.004	Платик.	22
ГДТ551.01.005	Воронка.	23
ГДТ551.01.006	Полка.	23
ГДТ551.01.007	Ступень.	24
ГДТ551.01.008	Петля.	24
ГДТ551.01.009	Патрубок.	25
ГДТ551.01.010	Перегородка.	25
ГДТ551.02.000	Крышка. Спецификация.	26
ГДТ551.02.000СБ	Крышка. Сборочный чертеж.	26
ГДТ551.02.001	Скоба.	27
ГДТ551.02.002	Лист.	27
ГДТ552.00.000	Стальной 5-ти секционный	
	резервуар емкостью 5м³. Специ-	
	фикация.	28
ГДТ552.00.000СБ	Стальной 5-ти секционный ре-	
	зервуар емкостью 5м³. Сборочный	
	чертеж.	29

Серия 05.900-1. Выпуск 2.

Обозначение	Наименование	Стр.
ГДТ552.01.000	Корпус резервуара. Специфика-	
	ция. (начало)	30
ГДТ552.01.000	Корпус резервуара. Спецификация.	
	(окончание).	31
ГДТ552.01.000СБ	Корпус резервуара. Сборочный чер-	
	теж.	32÷34
ГДТ552.01.001	Днище	35
ГДТ552.01.002	Стенка передняя.	35
ГДТ552.01.003	Стенка задняя.	36
ГДТ552.01.004	Стенка боковая	36
ГДТ552.01.005	Перегородка	37
ГДТ552.01.006	Лист верхний	37
ГДТ552.01.007	Накладка	38
ГДТ552.01.008	Воронка	38
ГДТ552.01.009	Патрубок	39
ГДТ552.01.010	Патрубок	39
ГДТ552.01.011	Ступень	40
ГДТ552.01.012	Петля	40
ГДТ552.02.000	Крышка. Спецификация.	41
ГДТ552.02.000СБ	Крышка. Сборочный чертеж.	41
ГДТ552.02.001	Лист.	42
ГДТ552.02.002	Скоба.	42

Формат	Зона	Поз.	Обозначение	Наименование	Кол.	Прим.
				Документация		
А3			ГДТ550.00.000 СБ	Сборочный чертеж		
				Сборочные единицы		
А4		1	ГДТ550.01.000 СБ	Корпус резервуара	1	
А4		2	ГДТ550.02.000 СБ	Крышка	2	
				Покупные изделия		
		3		Кран пробно-спускной		
				сальниковый латунный		
				с цапфой 10Б8бк.		
				Ду15; Ру1,0 МПа.	2	0,52кг
				Материалы		
				Резино-тканевые		
				пластины		
				ГОСТ 7338-77		
				Клей БФ-4		
				ГОСТ12172-74		

Инв.№подл. | Подпись и дата | Взам.инв.№ | Инв.№дубл. | Подпись и дата

Изм	Лист	№ докум.	Подпись	Дата
Разраб.		Лудкова		12.87
Пров.		Французов		12.87
Нач.отд.		Федотов		12.87
Н.контр.		Усенков		12.87
Утв.		Козлов		12.87

ГДТ 550.00.000

Стальной 2-хсекционный резервуар емкостью 3м³

Стадия	Лист	Листов
		1

Гипрокоммундортранс г.Москва

Копировал:

23112-03 4

Формат: А4

ГДТ 550.00.000СБ

Серия 05.900-1. Выпуск 2.

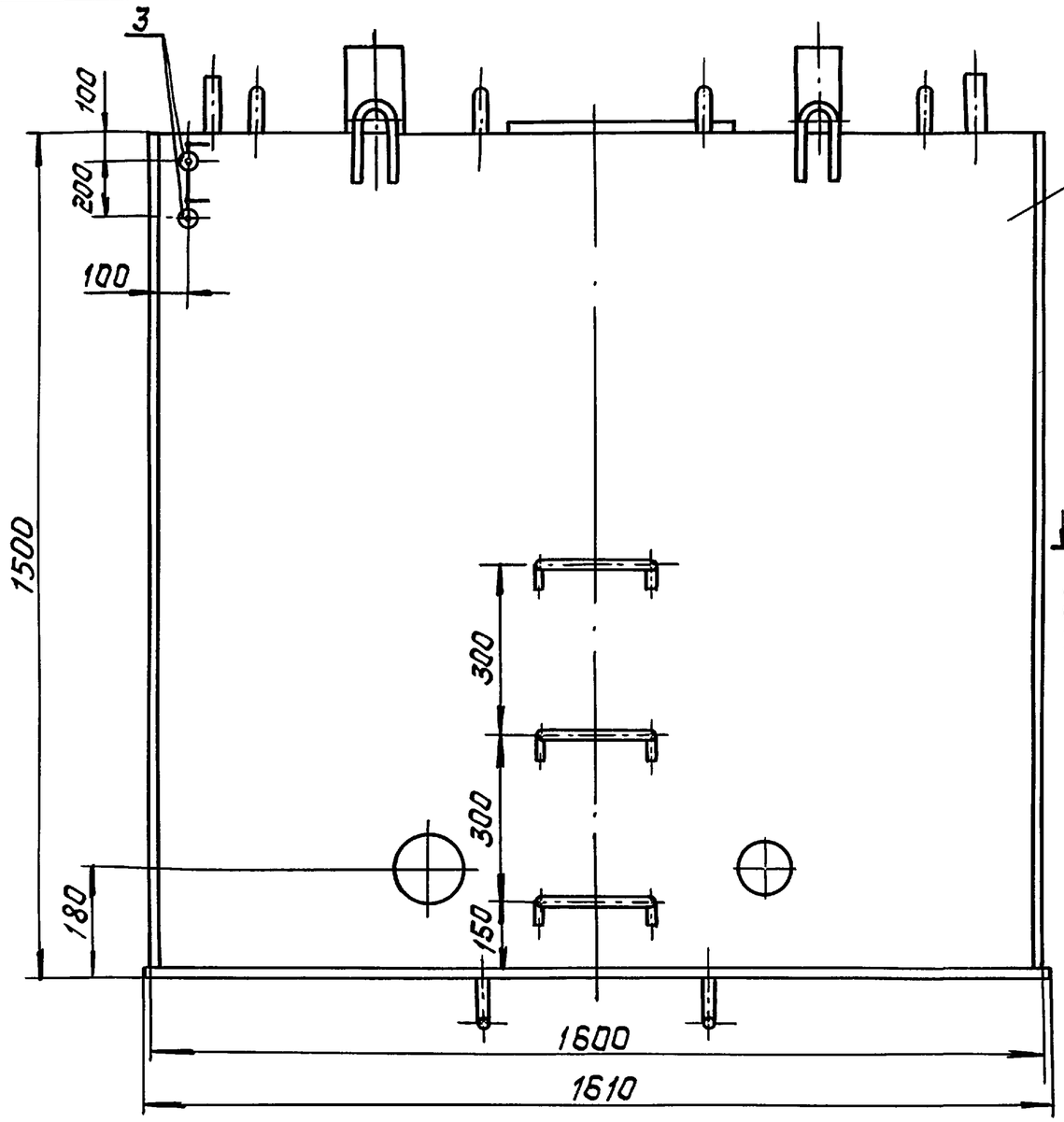

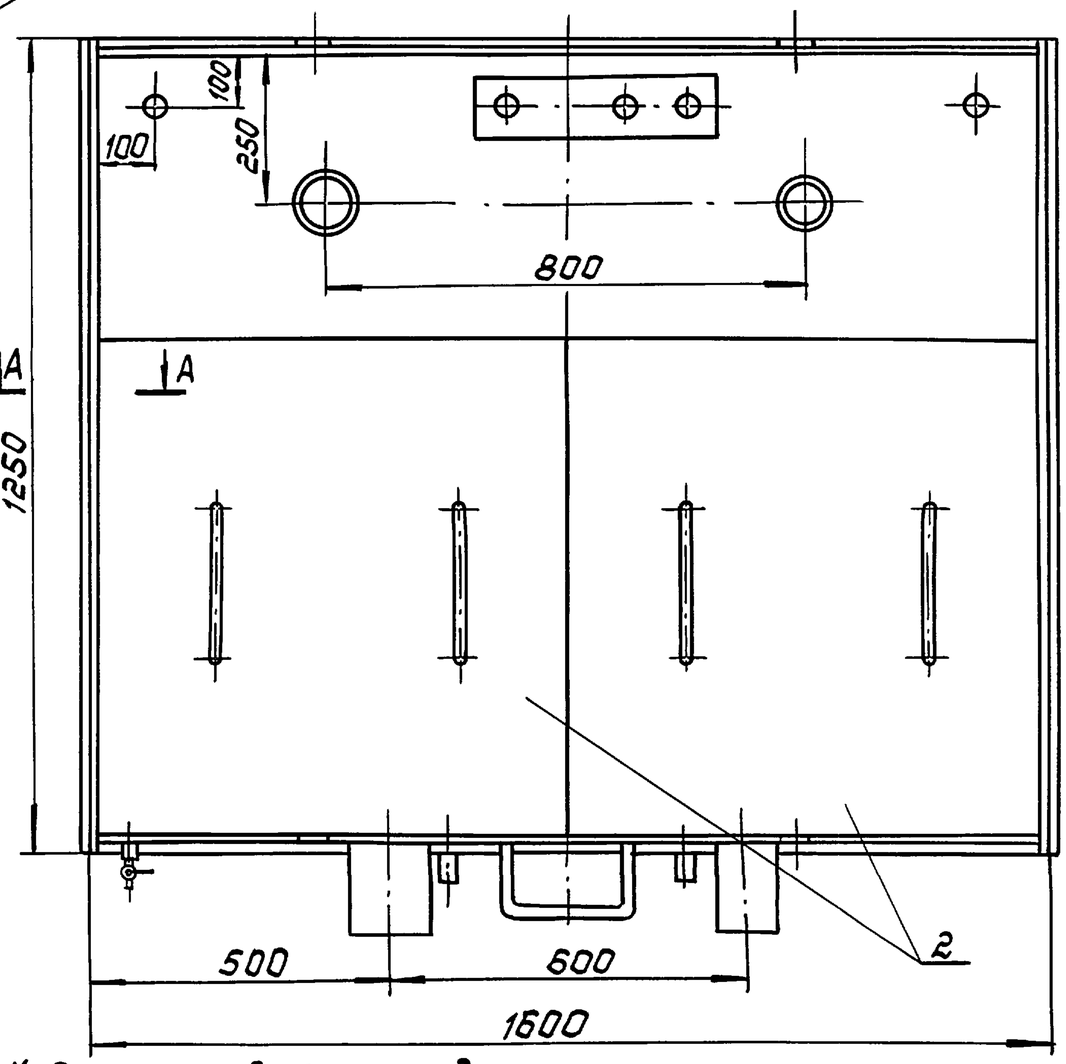

А-А
М1:1

1.* Размер для справок

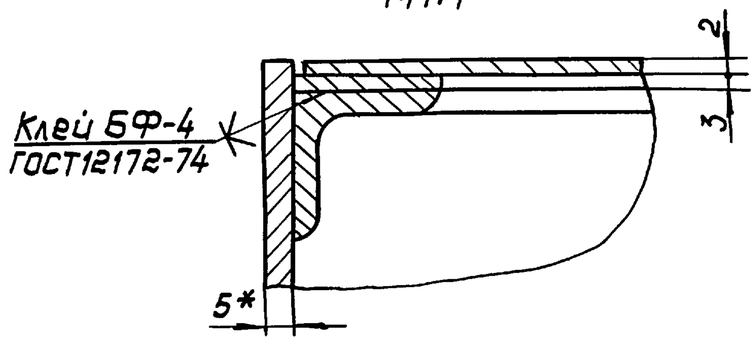

Изм.	Лист	N докум.	Подп.	Дата	ГДТ 550.00.000СБ			
Разраб.		Лудкова		12.87	Стальной 2-х секционный резервуар емкостью 3 м³	Стадия	Масса	Масшт.
Провер.		Французов		12.87			705,1	1:20
Т.контр.		Усенков		12.87		Лист	Листов 1	
Нач.отд.		Федотов		12.87		МЖКХ РСФСР Гипрокоммундортранс г. Москва		
Н.контр.		Усенков		12.87				
Утверд.		Козлов		12.87				

Инв.N подл. | Подп. и дата | Взам.инв.

Формат	Зона	Поз	Обозначение	Наименование	Кол	Примеч.
				Документация		
А3			ГДТ550.01.000 СБ	Сборочный чертеж		
				Детали		
А4		1	ГДТ550.01.001	Днище	1	
А4		2	ГДТ550.01.002	Стенка передняя	1	
А4		3	ГДТ550.01.003	Лист верхний	1	
А4		4	ГДТ550.01.004	Платик	1	
А4		5	ГДТ550.01.005	Воронка	1	
		6	-01	Воронка	1	
А4		7	ГДТ550.01.006	Полка	1	
А4		8	ГДТ550.01.007	Ступень	3	
А4		9	ГДТ550.01.008	Петля	4	
А4		10	ГДТ550.01.009	Патрубок	2	
А4		11	ГДТ550.01.010	Перегородка	1	
Б4		12	ГДТ550.01.011	Стенка боковая		
				Лист Б-ПН-5 ГОСТ19903-74 / Ст3 ГОСТ14637-79		
				(1250 x 1495) h14	2	73,7
Б4		13	ГДТ550.01.012	Стенка задняя		
				Лист Б-ПН-5 ГОСТ19903-74 / Ст3 ГОСТ14637-79		
				(1600 x 1495) h14	1	94,3кг
Б4		14	ГДТ550.01.013	Полка		
				Уголок Б-25х25х4 ГОСТ8509-86 / ВСт3 ГОСТ535-79		

Взам.инв.№ | Подп. и дата | Инв.№ подл.

Изм	Лист	№докум	Подп.	Дата	ГДТ550.01.000		
Разраб	Лудкова			11.87.	Корпус резервуара	Литер	Лист 1 / Листов 2
Пров	Французов			11.87.		Гипрокоммундортранс г. Москва	
Нач.отд.	Федотов			11.87.			
Н.контр	Усенков			11.87.			
Утв	Казлов			11.87.			

Формат А4

Формат	Зона	Поз	Обозначение	Наименование	Кол.	Примеч.
				(ℓ=1230) h14	5	1,79кг
Б4		15	ГДТ.550.01.014	Полка		
				Уголок Б-25х25х4 ГОСТ8509-86 / ВСт3 ГОСТ535-79		
				(ℓ=745) h14	4	1,09кг
Б4		16	ГДТ 550.01.015	Стойка		
				Уголок Б-50х50х4 ГОСТ8509-86 / ВСт3 ГОСТ535-79		
				(ℓ=1465) h14	4	4,47кг
Б4		17	ГДТ550.01.016	Ребро		
				Полоса Б-2 10х80 ГОСТ103-76 / ВСт3 ГОСТ535-79		
				(ℓ=1465) h14	12	9,2кг
Б4		18	ГДТ550.01.017	Патрубок		
				Труба 25х3.2 ГОСТ3262-75		
				(ℓ=150) h14	2	0,36кг
Б4		19	ГДТ550.01.018	Патрубок		
				Труба 89х4.5 ГОСТ8732-78 / В20 ГОСТ8731-74		
				(ℓ=350) h14		
Б4		20	ГДТ550.01.019	Патрубок		
				Труба 108х4 ГОСТ8732-78 / В20 ГОСТ8731-74		
				(ℓ=350) h14	2	6,0кг
Б4		21	ГДТ550.01.020	Патрубок		
				Труба 133х5 ГОСТ8732-78 / В20 ГОСТ8731-74		
				(ℓ=200) h14	1	6,3кг
				Стандартные изделия		
		22		Ниппель 1/2"х24		
				ГОСТ 8967-75	2	

Взам.инв.№ | Подп. и дата | Инв.№ подл.

Изм	Лист	№докум	Подп.	Дата	ГДТ550.01.000	Лист 2

ГДТ550.01.000СБ

Серия 05.900-1. Выпуск 2.

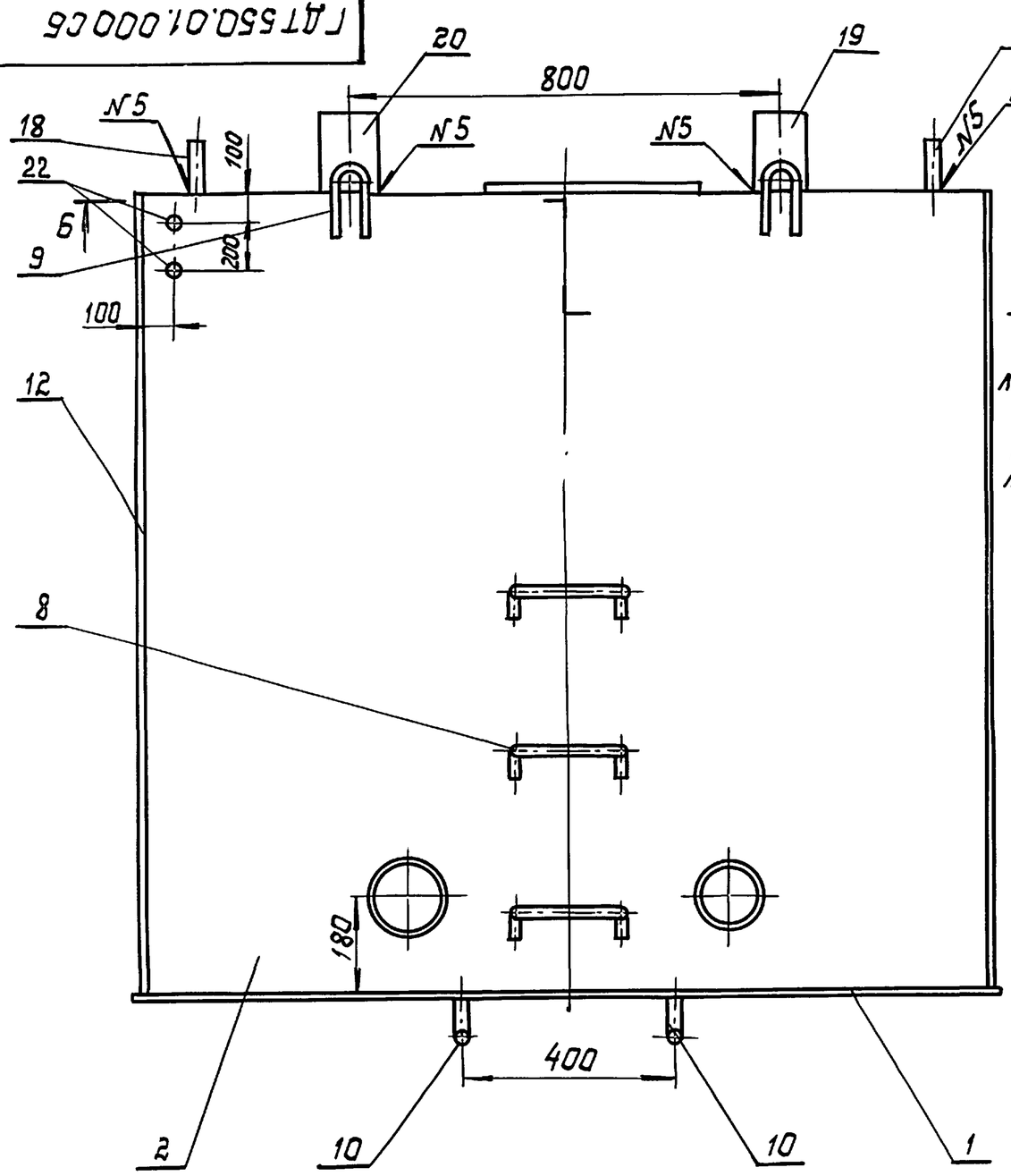

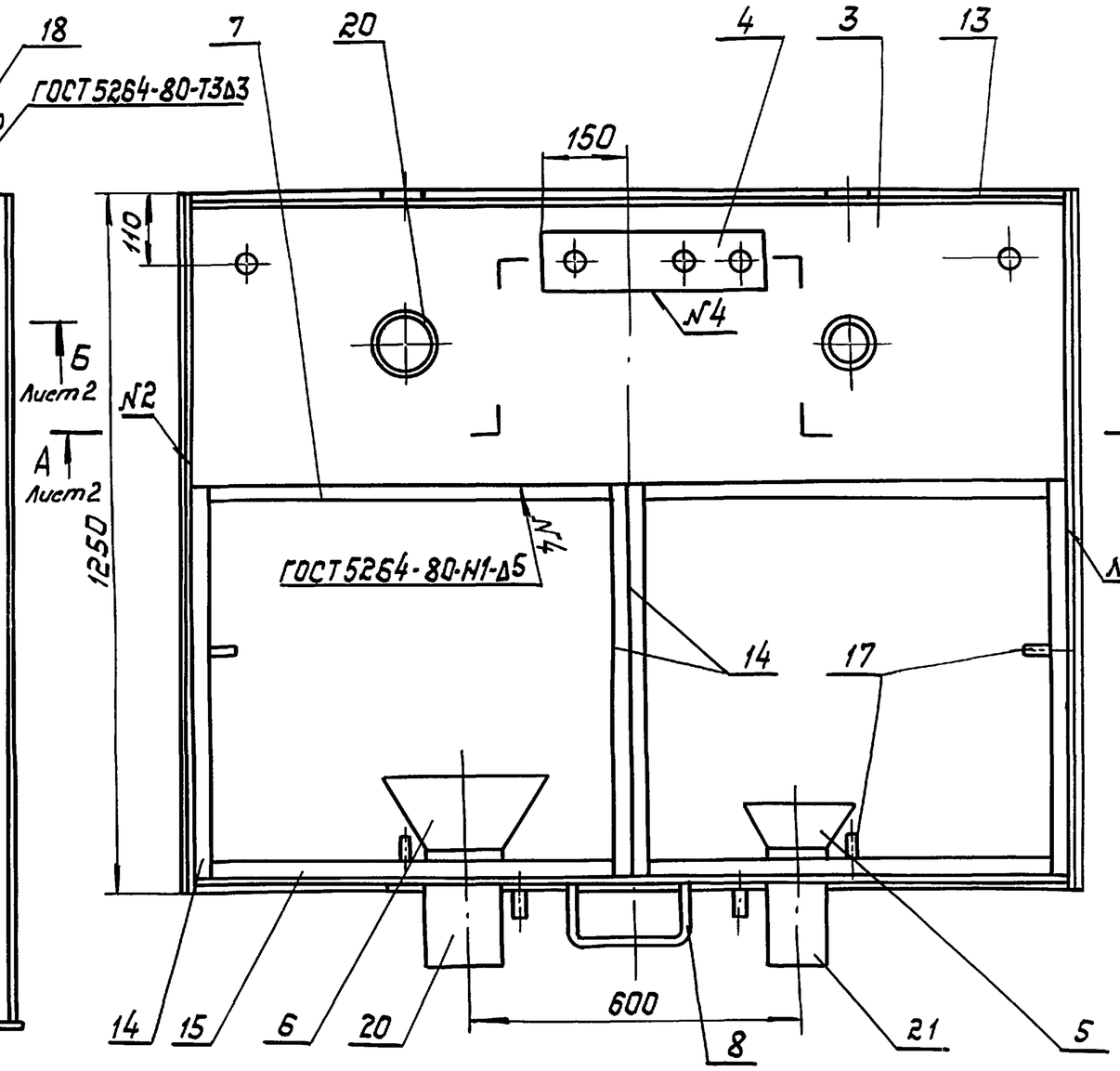

					ГДТ 550.01.000СБ			
Изм	Лист	N докум.	Подп.	Дата	Корпус резервуара	Стадия	Масса	Масшт.
Разраб.		Лудкова		12.87			690,8	1:10
Провер.		Французов		12.87		Лист 1	Листов 2	
Т.контр.		Усенков		12.87		МЖКХ РСФСР Гипрокоммундортранс г. Москва		
Нач.отд.		Федотов		12.87				
Н.контр.		Усенков		12.87				
Утв.		Козлов		12.87				

Инв.N подл. | Подп. и дата | Взам. инв.

ГДТ 550.01.000СБ

Серия 05.900-1. Выпуск 2.

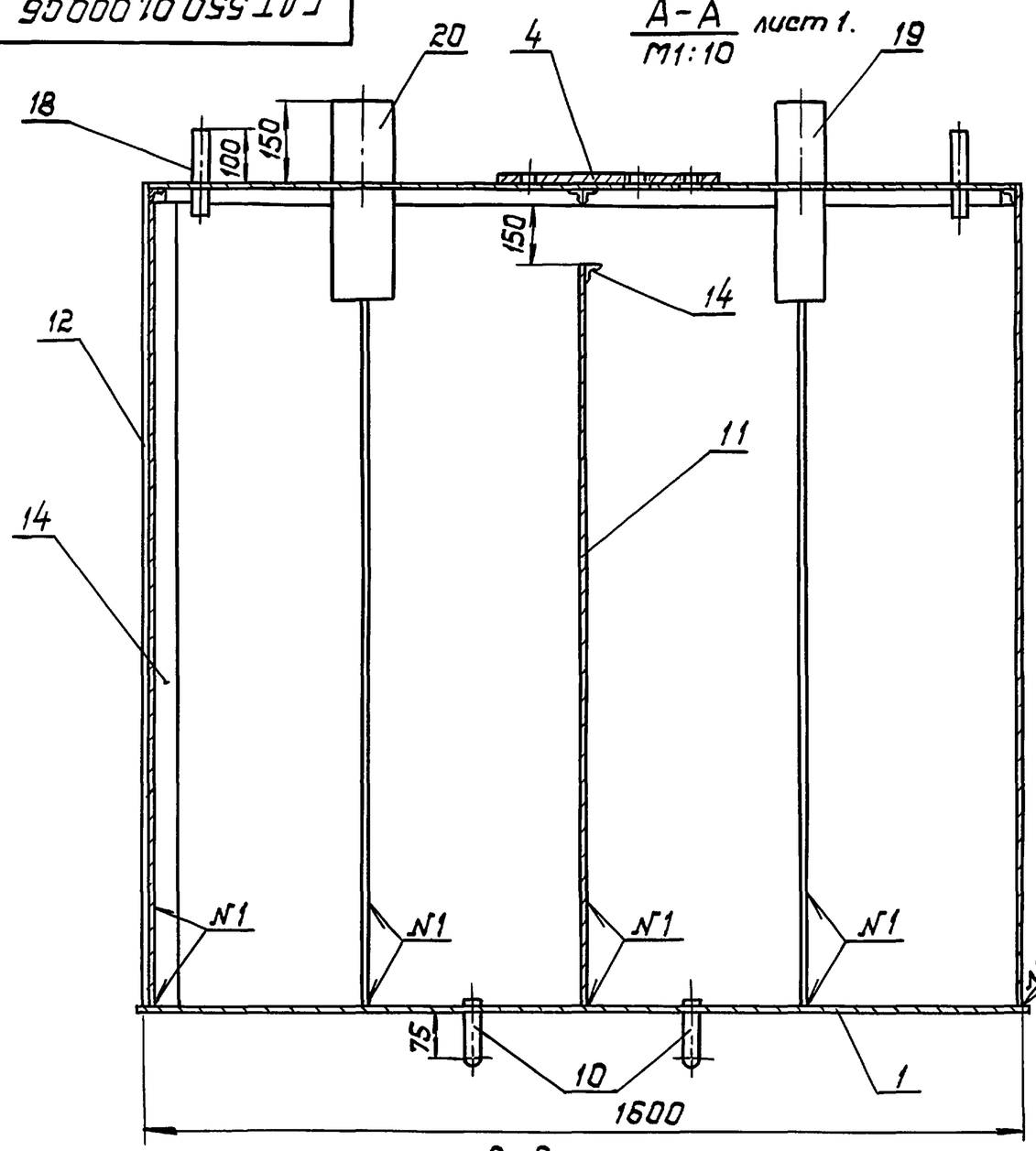

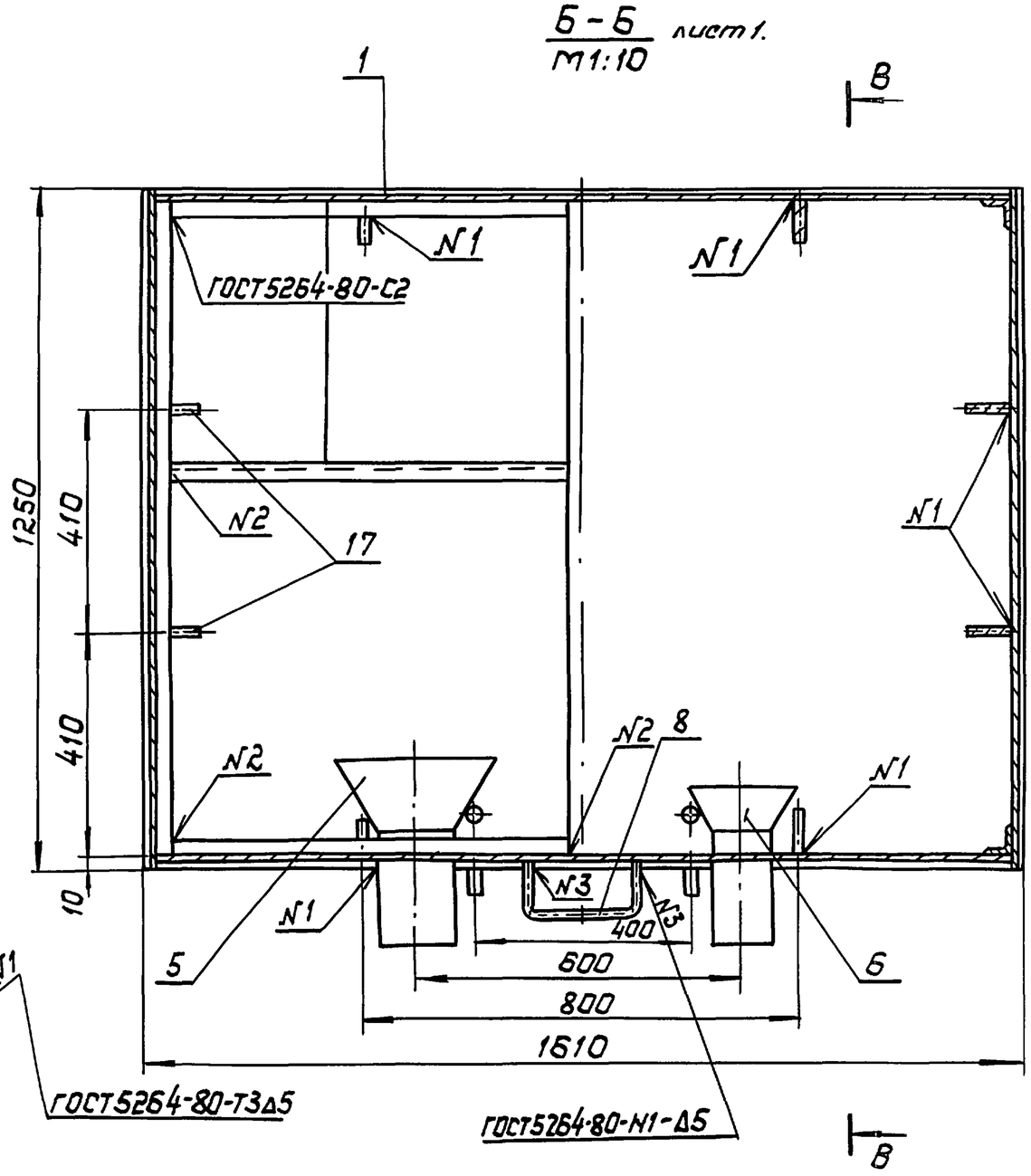

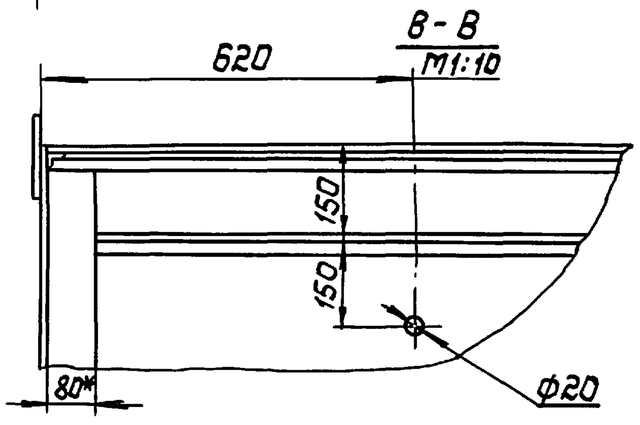

* Размер для справок.

Инв.№ подл.	Подп. и дата	Взам. инв.

ГДТ 550.01.000СБ

Лист 2

23112-03 8: Формат: А3

ГДТ 550.01.001

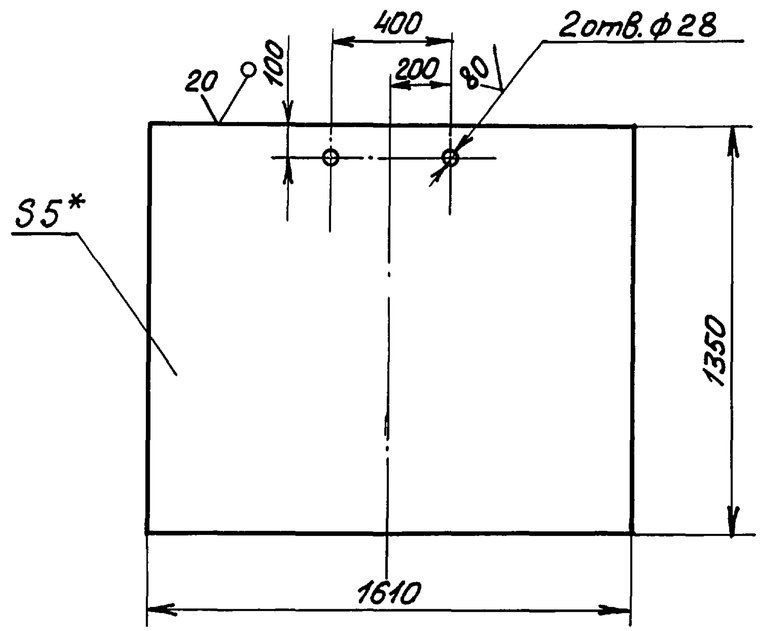

1.* Размер для справок.
2. Н14, $\pm \frac{IT14}{2}$

Изм.	Лист	№докум.	Подп.	Дата	ГДТ 550.01.001			
Разраб.		Лудкова		12.87	Днище	Стадия	Масса 85,4	Масштаб 1:20
Пров.		Французов		12.87		Лист	Листов 1	
Т.контр.		Усенков		12.87				
Нач.отд.		Федотов		12.87	Лист Б-ПН-5 ГОСТ 19903-74 / Ст.3 ГОСТ 14637-79	МЖКХ РСФСР Гипрокоммундортранс г.Москва		
Н.контр.		Усенков		12.87				
Утв.		Козлов		12.87				

Инв.№подл. | Подпись и дата | Взам.инв.№

Копировал: Формат: А4

ГДТ 550.01.002

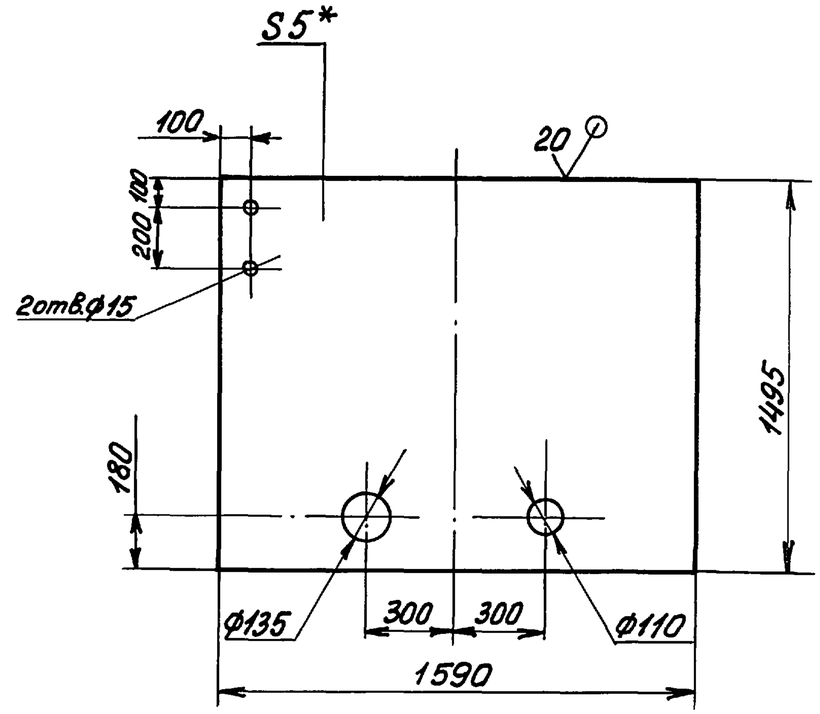

1.* Размер для справок.
2. Н14. $\pm \frac{IT14}{2}$.

Изм.	Лист	№докум	Подп.	Дата	ГДТ 550.01.002			
Разраб.		Лудкова		12.87	Стенка передняя.	Стадия	Масса 92,8	Масштаб 1:20
Пров.		Французов		12.87		Лист	Листов 1	
Н.контр.		Усенков		12.87				
Нач.отд.		Федотов		12.87	Лист Б-ПН-5 ГОСТ 19903-74 / Ст.3 ГОСТ 14637-79	МЖКХ РСФСР Гипрокоммундортранс г.Москва		
Н.контр.		Усенков		12.87				
Утв.		Козлов		12.87				

Инв.№подл. | Подпись и дата | Взам.инв.№

Копировал: 23112-03 9 Формат: А4

ГДТ 550.01.003

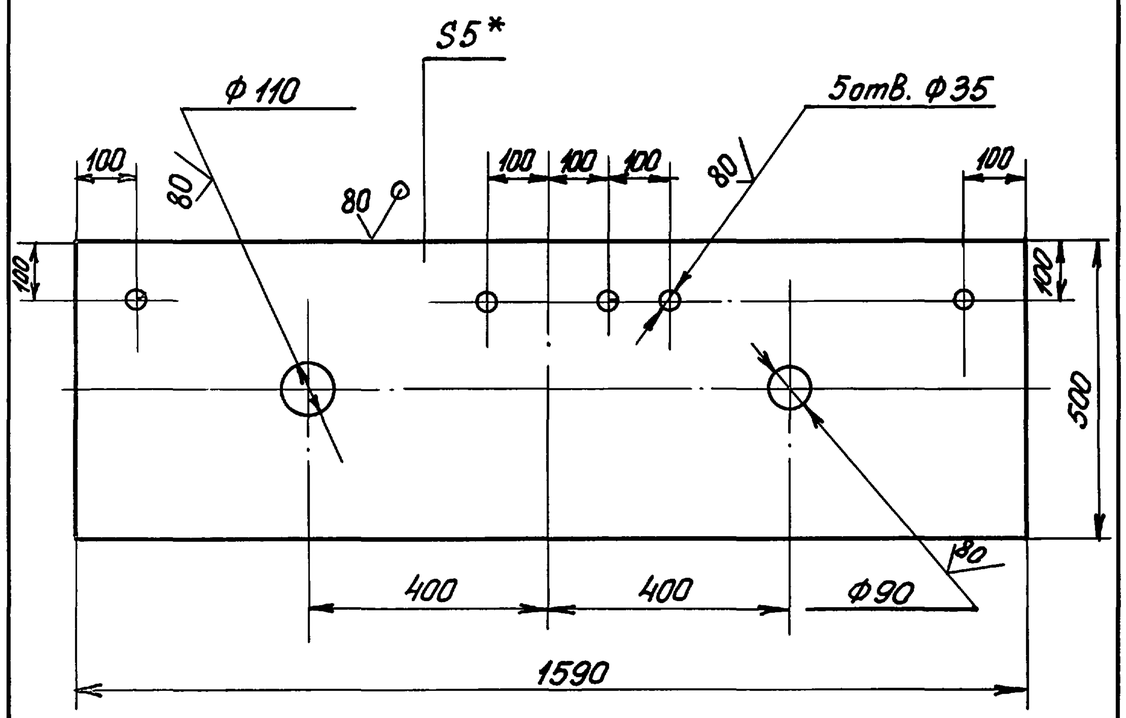

1.* Размер для справок.
2. $H14, \pm \frac{IT14}{2}$

Изм	Лист	№ докум.	Подп.	Дата	ГДТ 550.01.003			
Разраб.		Лудкова		12.87	Лист Верхний	Стадия	Масса 29,1	Масштаб 1:10
Пров.		Французов		12.87		Лист	Листов 1	
Т.контр.		Усенков		12.87		МЖКХ РСФСР		
Нач.отд.		Федотов		12.87	Лист Б-ПН-5 ГОСТ 19903-74 / Ст3 ГОСТ 14637-79	Гипрокоммундортранс г.Москва		
Н.контр.		Усенков		12.87				
Утв.		Козлов		12.87				

Взам.инв.№ | Подпись и дата | Инв.№ подл.

Копировал: Сид Формат: А4

ГДТ 550.01.004

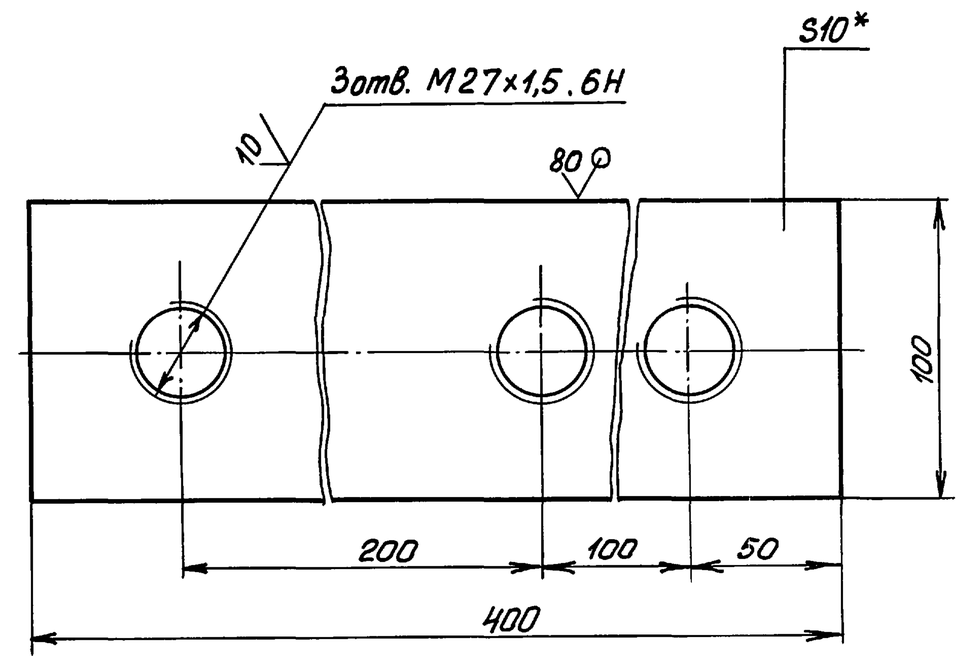

1.* Размер для справок.
2. $H14, \pm \frac{IT14}{2}$

Изм	Лист	№ докум.	Подп.	Дата	ГДТ 550.01.004			
Разраб.		Лудкова		12.87	Платик	Стадия	Масса 3,0	Масштаб 1:2
Пров.		Французов		12.87		Лист	Листов 1	
Т.контр.		Усенков		12.87		МЖКХ РСФСР		
Нач.отд.		Федотов		12.87	Лист Б-ПН-10 ГОСТ 19903-74 / Ст3 ГОСТ 14637-79	Гипрокоммундортранс г.Москва		
Н.контр.		Усенков		12.87				
Утв.		Козлов		12.87				

Взам.инв.№ | Подпись и дата | Инв.№ подл.

Копировал: 23112-03 .10 Формат: А4

ГДТ 550.01.005

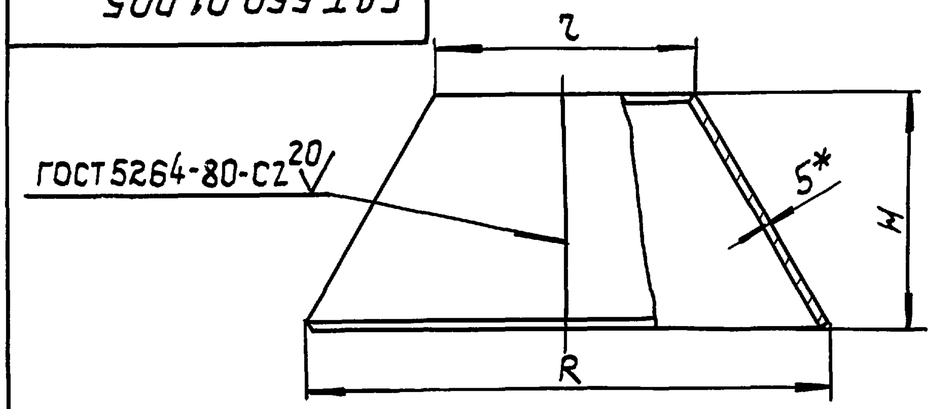

Развертка

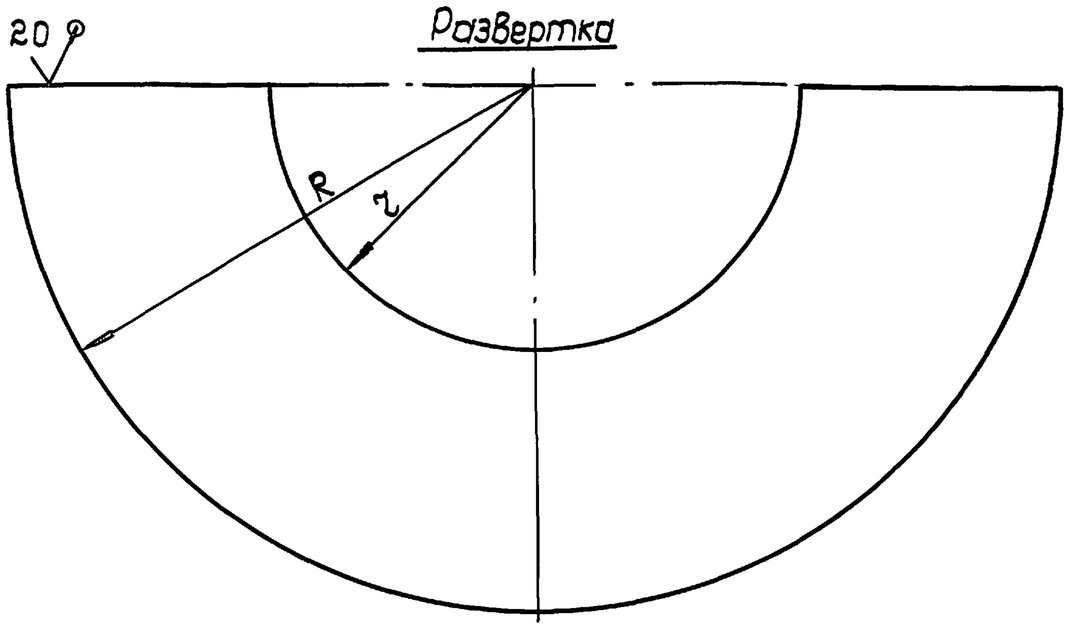

Обозначение	H, мм	R, мм	r, мм	Масса кг
ГДТ 550.01.005	95	220	110	2,24
-01	117	270	135	3,4

1. * Размер для справок
2. $H14, h14, \pm \frac{IT14}{2}$

Изм	Лист	N докум.	Подп.	Дата
Разраб.	Лудкова			12.87
Провер.	Французов			12.87
Т.контр.	Усенков			12.87
Нач.отд.	Федотов			12.87
Н.контр.	Усенков			12.87
Утверд.	Козлов			12.87

ГДТ 550.01.005

Воронка

Лит.	Масса	Масшт
	см. табл.	—
Лист	Листов 1	

Лист $\frac{Б\text{-}ПН\text{-}5\ ГОСТ\ 19903\text{-}74}{ВСт3\ ГОСТ\ 14637\text{-}79}$

Гипрокоммундортранс г. Москва

Копировал: Формат: А4

Взам.инв. | Подп. и дата | Инв.N подл.

ГДТ 550.01.006

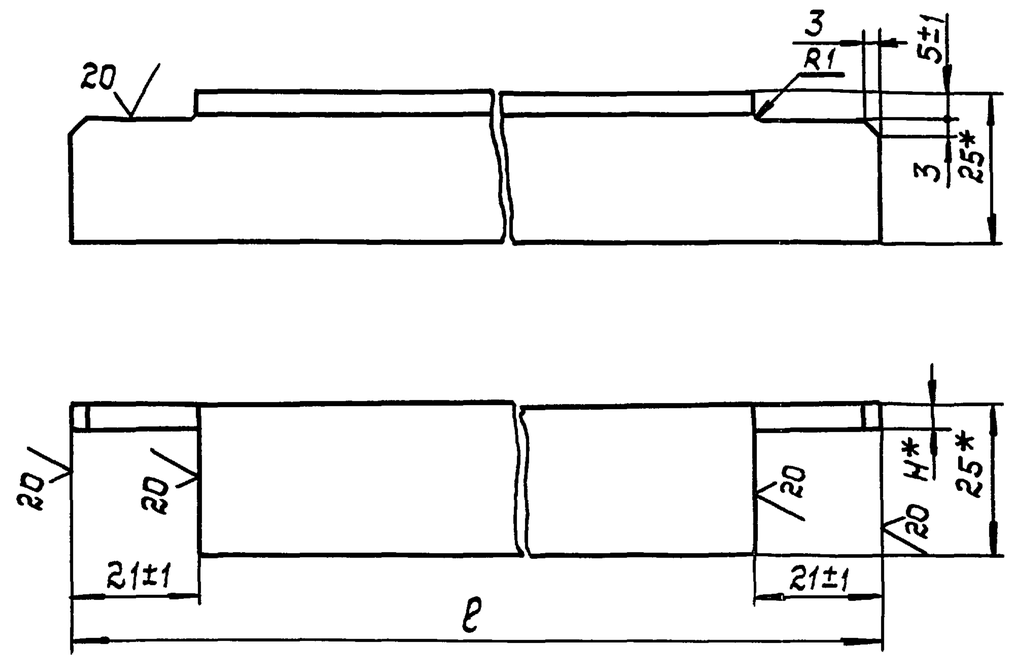

1. * Размеры для справок.
2. $\pm \frac{IT14}{2}$

Изм	Лист	N докум	Подп.	Дата
Разраб.	Лудкова			12.87
Провер.	Французов			12.87
Т.контр.	Усенков			12.87
Нач.отд.	Федотов			12.87
Н.контр.	Усенков			12.87
Утверд.	Козлов			12.87

ГДТ 550.01.006

Полка

Лит	Масса	Масшт
	2,1	1:1
Лист	Листов 1	

Уголок $\frac{Б\text{-}25\times25\times4\ ГОСТ\ 8509\text{-}86}{ВСт3\ ГОСТ\ 535\text{-}79}$

Гипрокоммундортранс г. Москва

Копировал: 23112-03 11 Формат: А4

Взам.инв. | Подп. и дата | Инв.N подл.

Серия 05.900-1. Выпуск 2.

ГДТ 550.01.007

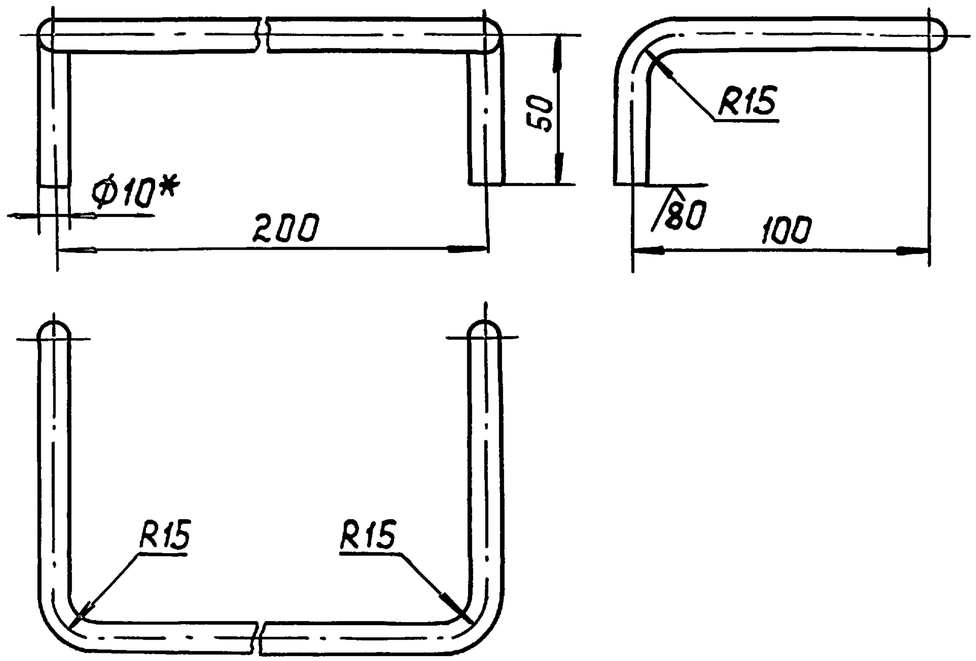

1. * Размер для справок.
2. h14, $\pm\frac{IT14}{2}$
3. Длина развернутой заготовки - 445 мм

Изм	Лист	N докум.	Подп.	Дата	ГДТ 550.01.007			
Разраб.		Лудкова		12.87	Ступень	Лит.	Масса 0,28	Масшт. 1:2
Провер.		Французов		12.87		Лист	Листов 1	
Т.контр.		Усенков		12.87				
Нач.отд		Федотов		12.87	Круг $\frac{В10\ ГОСТ\ 2590-71}{Ст3\ ГОСТ\ 535-79}$	Гипрокоммундортранс г. Москва		
Н.контр.		Усенков		12.87				
Утверд.		Козлов		12.87				

Взам. инв. | Подп. и дата | Инв. N подл.

копировал: Олдедаг - формат: А4

ГДТ 550.01.008

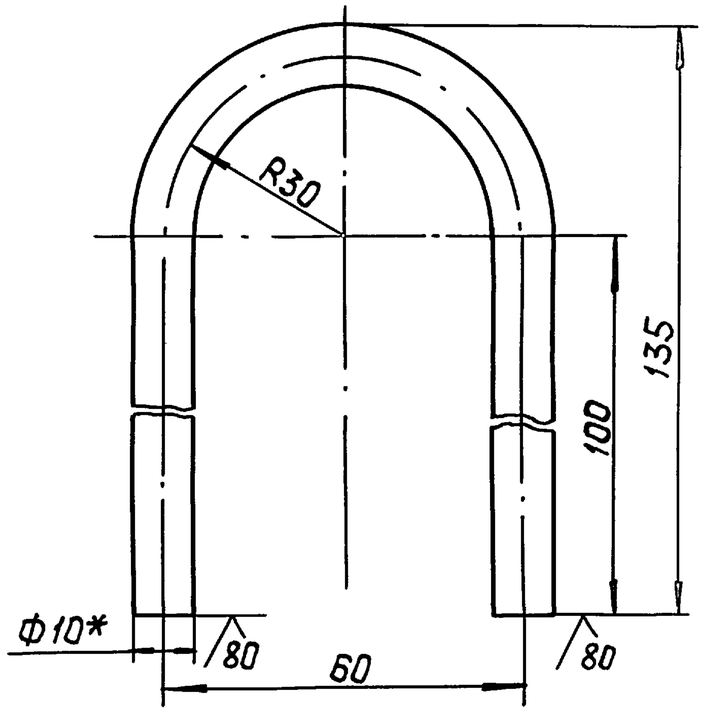

1. * Размер для справок.
2. h14, $\frac{IT14}{2}$
3. Длина развернутой заготовки - 295 мм.

Изм	Лист	N докум.	Подп.	Дата	ГДТ 550.01.008			
Разраб.		Лудкова		12.87	Петля	Лит.	Масса 0.18	Масшт. 1:1
Провер.		Французов		12.87		Лист	Листов 1	
Т.контр.		Усенков		12.87				
Нач.отд		Федотов		12.87	Круг $\frac{В10\ ГОСТ\ 2590-71}{Ст3\ ГОСТ\ 535-79}$	Гипрокоммундортранс г. Москва		
Н.контр.		Усенков		12.87				
Утверд.		Козлов		12.87				

Взам. инв. | Подп. и дата | Инв. N подл.

копировал: Олдедаг - 23112-03 12 формат: А4

ГДТ 550.01.009

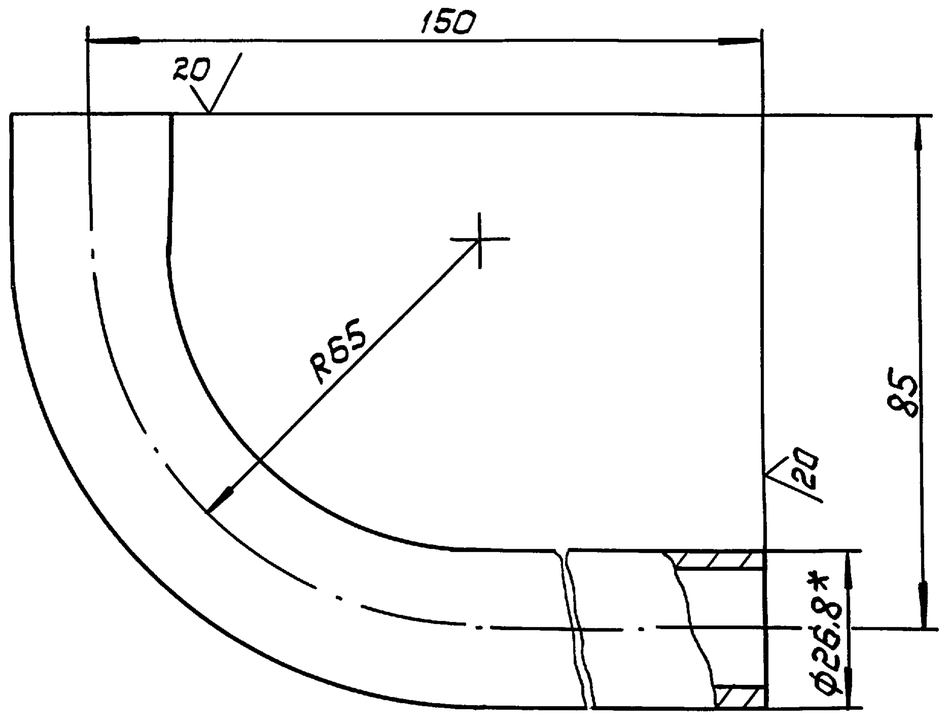

1. * Размеры для справок.
2. $\pm\frac{IT14}{2}$
3. Длина развернутой заготовки - 156 мм.

					ГДТ 550.01.009			
Изм	Лист	N докум.	Подп.	Дата	Патрубок	Лит.	Масса	Масшт.
Разраб.		Лудкова		12.87			0,26	1:1
Провер.		Французов		12.87		Лист	Листов 1	
Т.контр.		Усенков		12.87				
Нач.отд.		Федотов		12.87	Труба 20×2,8 ГОСТ 3262-75	Гипрокоммундортранс г. Москва		
Н.контр.		Усенков		12.87				
Утверд.		Козлов		12.87				

Инв.N подл. | Подп. и дата | Взам.инв.

копировал: формат: А4

ГДТ 550.01.010

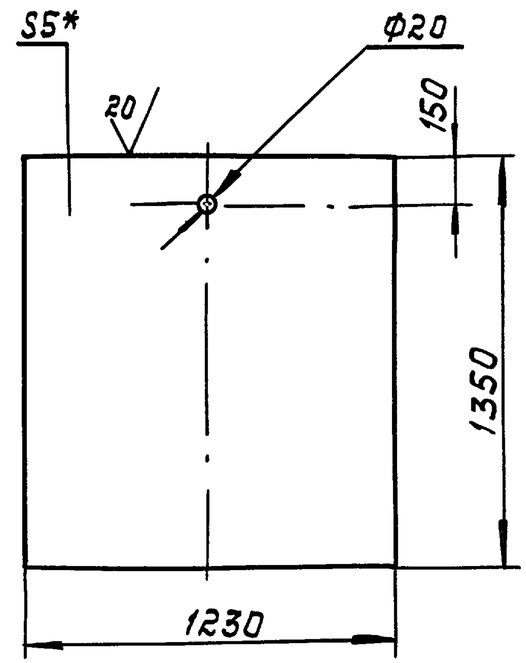

1. * Размер для справок.
2. $\pm\frac{IT14}{2}$

					ГДТ 550.01.010			
Изм	Лист.	N докум	Подп.	Дата	Перегородка	Литер.	Масса	Масшт.
Разраб.		Лудкова		12.87			65,1	1:20
Провер.		Французов		12.87		Лист	Листов 1	
Т.контр.		Усенков		12.87				
Нач.отд.		Федотов		12.87	Лист 6-ПН-5 ГОСТ 19903-74 / ВСт3 ГОСТ 14637-79	Гипрокоммундортранс г. Москва		
Н.контр.		Усенков		12.87				
Утверд.		Козлов		12.87				

Инв.N подл. | Подп. и дата | Взам.инв.

Форм	Зона	Поз.	Обозначение	Наименование	Кол.	Примечание
				Документация		
А4			ГДТ 550.02.000 СБ	Сборочный чертеж		
				Детали		
А4		1	ГДТ 550.02.001	Лист	1	
А4		2	ГДТ 550.02.002	Скоба	2	

Изм	Лист	N докум.	Подп.	Дата	ГДТ 550.02.000			
Разраб.		Лудкова		12.87	Крышка	Лит.	Лист	Листов 1
Провер.		Французов		12.87		Гипрокоммундортранс г. Москва		
Нач.отд.		Федотов		12.87				
Н.контр.		Усенков		12.87				
Утверд.		Козлов		12.87				

Взам.инв. | Подп. и дата | Инв.N подл.

копировал: Адеева- формат: А4

ГДТ 550.02.000 СБ

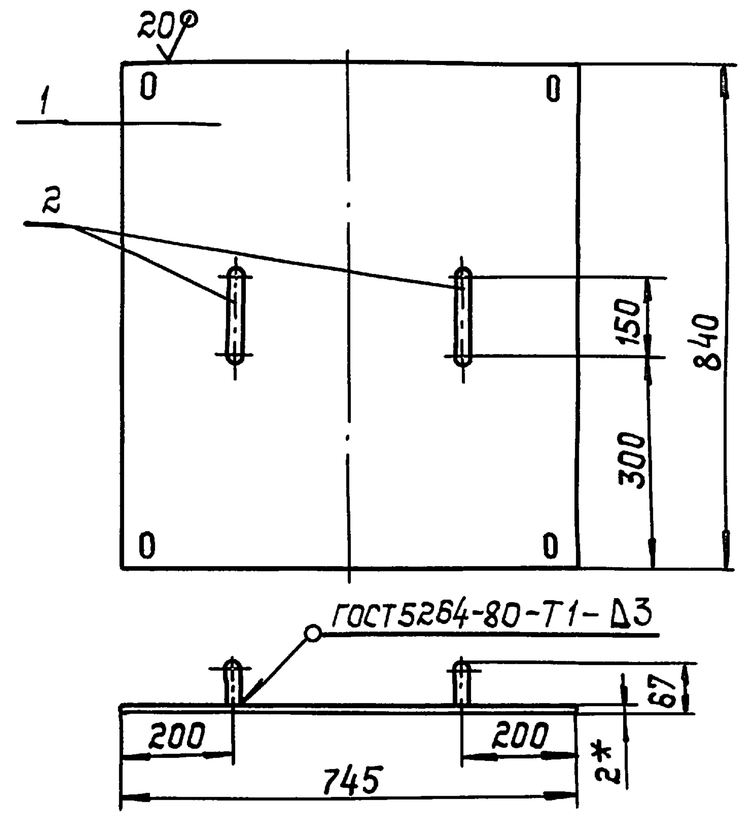

1. * Размер для справок
2. Острые кромки притупить.
3. $H14, h14 \pm \frac{IT14}{2}$

Изм	Лист	N докум.	Подп.	Дата	ГДТ 550.02.000 СБ			
Разраб.		Лудкова		12.87	Крышка	Стадия	Масса	Масшт
Провер.		Французов		12.87			10,15	1:10
Н.контр.		Усенков		12.87		Лист	Листов 1	
Нач.отд.		Федотов		12.87		МЖКХ РСФСР		
Н.контр.		Усенков		12.87		Гипрокоммундортранс г. Москва		
Утверд.		Козлов		12.87				

Взам.инв.N | Подп. и дата | Инв.N подл.

 копировал: Адеева- формат: А4

Серия 05.900-1. Выпуск 2.

ГДТ 550.02.001

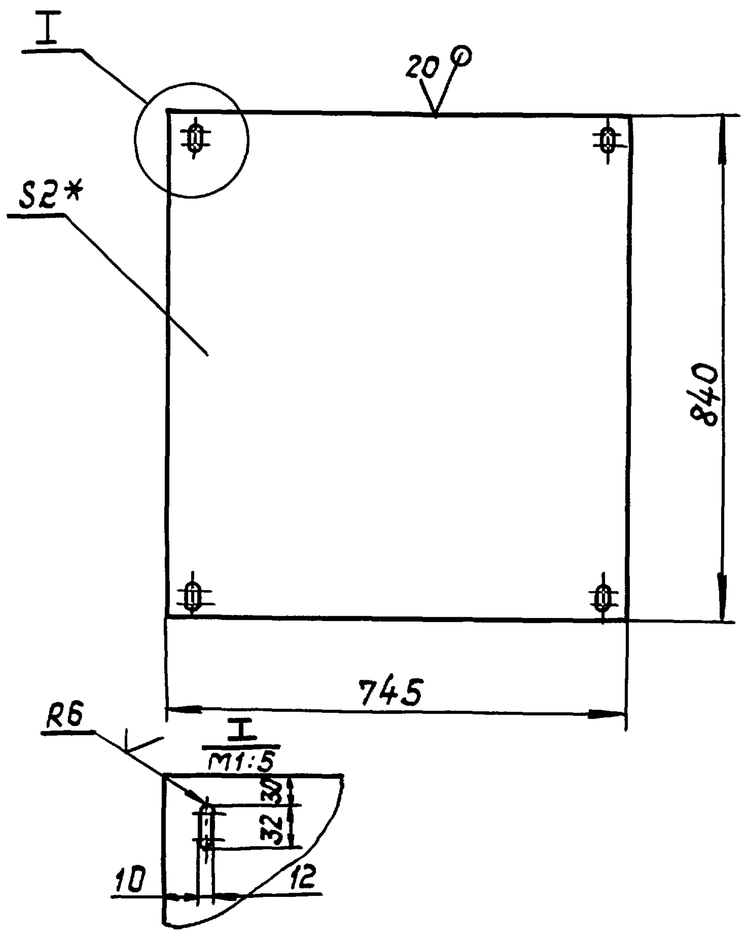

1. * Размер для справок.
2. $H14, h14, \pm\frac{IT14}{2}$

Изм	Лист	N докум.	Подп.	Дата	ГДТ 550.02.001			
Разраб		Лудкова		12.87	Лист	Стадия	Масса	Масшт.
Пров.		Французов		12.87			9,8	1:10
Т.контр.		Усенков		12.87		Лист	Листов 1	
Нач.отд.		Федотов		12.87	Лист Б-ПН-2 ГОСТ 19903-74 / Ст3 ГОСТ 16523-70	МЖКХ РСФСР Гипрокоммундортранс г. Москва		
Н.контр.		Усенков		12.87				
Утв.		Козлов		12.87				

Взам.инв. | Подп. и дата | Инв.N подл.

копировал: Адзедаг. формат: А4

ГДТ 550.02.002

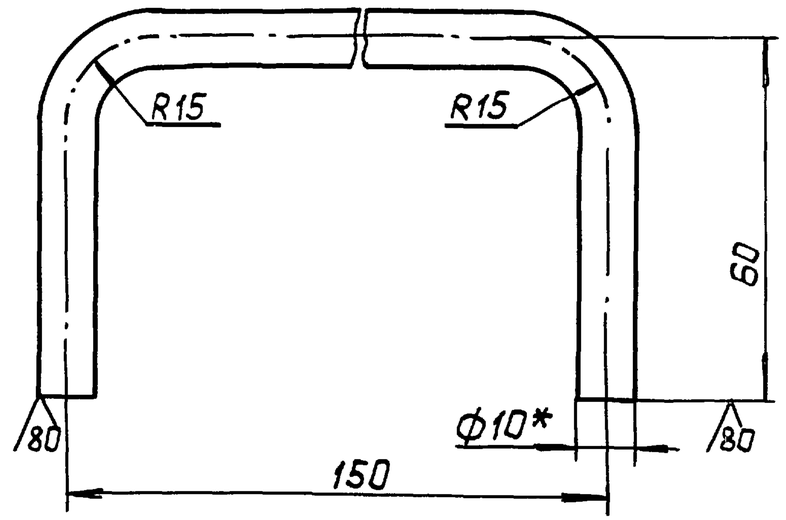

1. * Размер для справок
2. Длина развернутой заготовки - 257 мм
3. $h14, \pm\frac{IT14}{2}$

Изм	Лист	N докум.	Подп.	Дата	ГДТ 550.02.002			
Разраб		Лудкова		12.87	Скоба	Лит.	Масса	Масшт.
Провер.		Французов		12.87			0,16	1:1
Т.контр.		Усенков		12.87		Лист	Листов 1	
Нач.отд.		Федотов		12.87	Круг В10 ГОСТ 2590-71 / Ст3 ГОСТ 535-79	Гипрокоммундортранс г. Москва		
Н.контр.		Усенков		12.87				
Утв.		Козлов		12.87				

Взам. инв.N | Подп. и дата | Инв.N подл.

копировал: Адзедаг - 23112-03 15 формат: А4

Серия 05.900-1. Выпуск 2.

Формат	Зона	Поз.	Обозначение	Наименование	Кол.	Прим.
				Документация		
А3			ГДТ551.00.000 СБ	Сборочный чертеж		
				Сборочные единицы		
А4		1	ГДТ551.01.000 СБ	Корпус резервуара	1	
А4		2	ГДТ551.01.000 СБ	Крышка	4	
				Прочие изделия		
		3		Кран пробно-спускной латунный с цапфой 10Б8бк, Ду 15; Ру 1,0 МПа ГОСТ 22595-77	2	0,52 кг
				Материалы		
				Пластина I, лист ОМБ-М -3×250×2000-3.8 ГОСТ 7338-77	1	

Изм.	Лист	№ докум.	Подпись	Дата
Разраб.		Лудкова		12.87
Пров.		Французов		12.87
Нач.отд.		Федотов		12.87
Н.контр.		Усенков		12.87
Утв.		Козлов		12.87

ГДТ551.00.000

Стальной 2-х секционный резервуар емкостью 5 м³

Стадия	Лист	Листов
	1	2

Гипрокоммундортранс г.Москва

Инв.№ подл. | Подпись и дата | Взам.инв.№

Копировал: Формат: А4

Формат	Зона	Поз.	Обозначение	Наименование	Кол.	Прим.
				Клей БФ-4 ГОСТ 12172-74		

Инв.№ подл. | Подпись и дата | Взам.инв.№

Изм.	Лист	№ докум.	Подп.	Дата

ГДТ551.00.000

Лист 2

Копировал: 23112-03 16. Формат: А4

ГДТ 551.00.000 СБ

Серия 05.900-1. Выпуск 2.

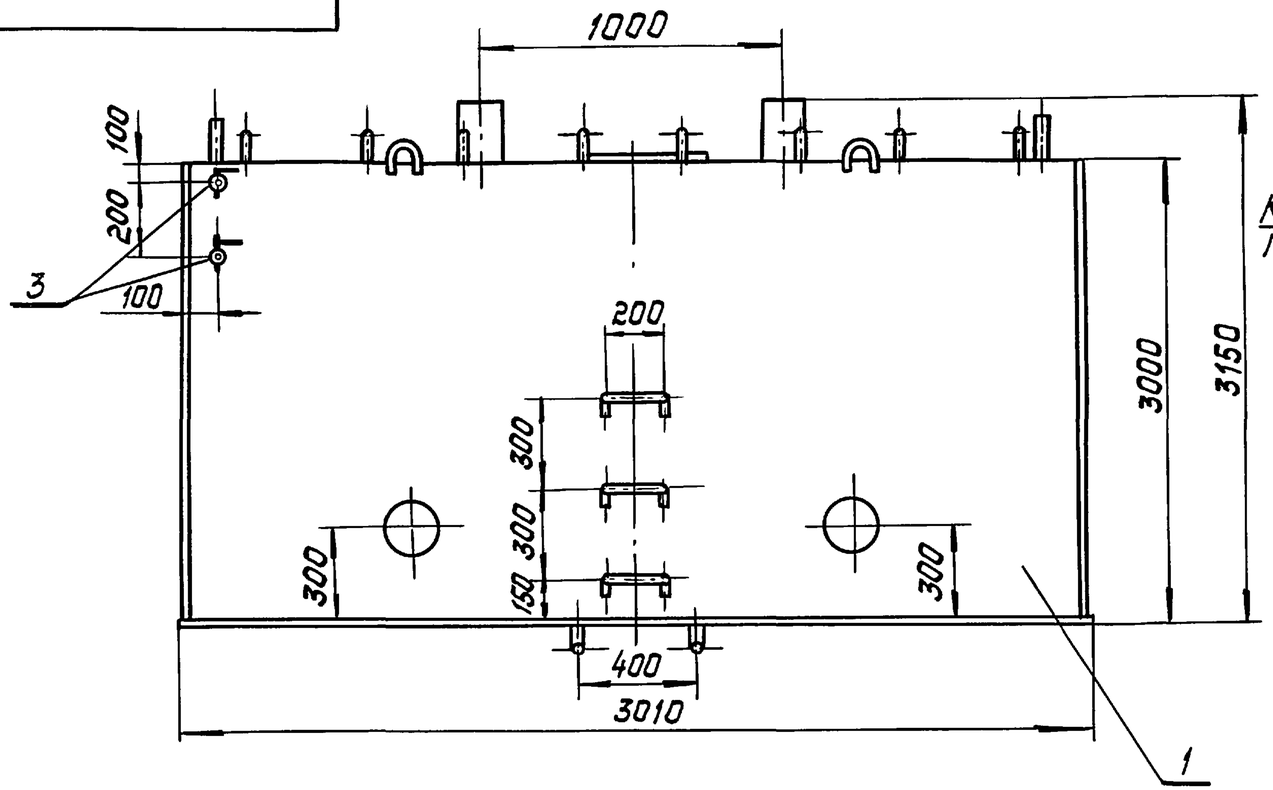

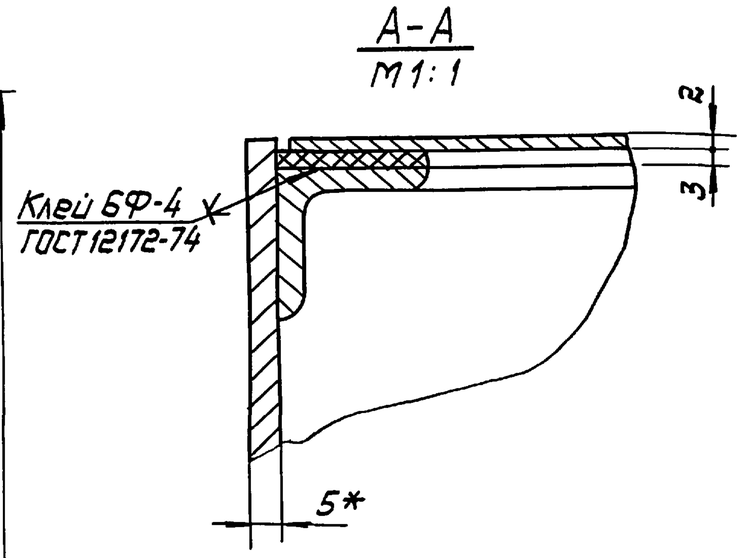

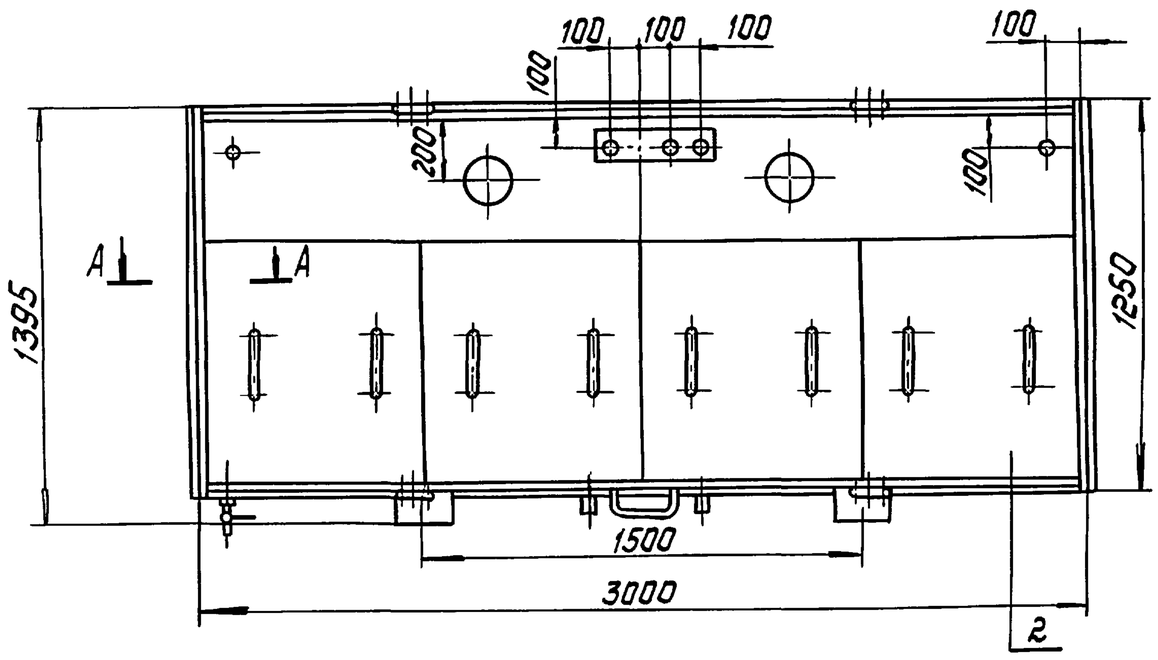

Изм	Лист	N докум.	Подп.	Дата	ГДТ.551.00.000СБ		
Разраб.		Лудкова		12.87	Стальной 2-х секционный резервуар емкостью 5м³	Стадия	Масса: 917,7 / Масшт.: 1:20
Пров.Вер		Французов		12.87		Лист	Листов 1
Т.контр.		Усенков		12.87		МЖКХ РСФСР Гипрокоммундортранс г. Москва	
Нач.отд.		Федотов		12.87			
Н.контр.		Усенков		12.87			
Утв.		Козлов		12.87			

Инв.N подл. | Подп. и дата | Взам. инв.

23112-03 17 копировал: Олгерда- формат: А3

Серия 05.900-1. Выпуск 2.

Форм	Зона	Позиц	Обозначение	Наименование	Кол.	Прим.
				Документация		
А3			ГДТ 551.01.000 СБ	Сборочный чертеж		
				Детали		
А4		1	ГДТ 551.01.001	Днище	1	
А4		2	ГДТ 551.01.002	Стенка передняя	1	
А4		3	ГДТ 551.01.003	Лист верхний	1	
А4		4	ГДТ 551.01.004	Платик	1	
А4		5	ГДТ 551.01.005	Воронка	2	
А4		6	ГДТ 551.01.006	Полка	1	
А4		7	-01	Полка	1	
А4		8	ГДТ 551.01.007	Ступень	3	
А4		9	ГДТ 551.01.008	Петля	4	
А4		10	ГДТ 551.01.009	Патрубок	2	
А4		11	ГДТ 551.01.010	Перегородка	1	
Б.Ч		12	ГДТ 551.01.011	Стенка боковая		
				Лист Б-ПН-5 ГОСТ 19903-74 / Ст3 ГОСТ 14637-79		
				(1250×1495) h14	2	73,4кг
Б.Ч		13	ГДТ 551.01.012	Стенка задняя		
				Лист Б-ПН-5 ГОСТ 19903-74 / Ст3 ГОСТ 14637-79		
				(2990×1495) h14	1	175,7кг
Б.Ч		14	ГДТ 551.01.013	Полка		
				Уголок Б-25×25×4 ГОСТ 8509-86 / ВСт3 ГОСТ 535-79		

Изм	Лист	Nдокум.	Подп.	Дата
Разраб.		Лудкова		12.87
Провер.		Французов		12.87
Нач.отд.		Федотов		12.87
Н.контр.		Усенков		12.87
Утв.		Козлов		12.87

ГДТ 551.01.000

Корпус резервуара

Литер	Лист	Листов
	1	2

Гипрокоммундортранс г. Москва

Инв.N подл. | Подп. и дата | Взам.инв.

копировал: алдедаг. формат: А4

Форм.	Зона	Позиц	Обозначение	Наименование	Кол.	Прим.
				(ℓ=1230) h14	5	1,8кг
Б.Ч		15	ГДТ 551.01.014	Полка		
				Уголок Б-25×25×4 ГОСТ 8509-86 / ВСт3 ГОСТ 535-79		
				(ℓ=1445) h14	4	2,1кг
Б.Ч		16	ГДТ 551.01.015	Стойка		
				Уголок Б-50×50×4 ГОСТ 8509-86 / ВСт3 ГОСТ 535-79		
				(ℓ=1465) h14	4	4,47кг
Б.Ч		17	ГДТ 551.01.016	Ребро		
				Полоса Б-210×80 ГОСТ 103-76 / ВСт3 ГОСТ 535-79		
				(ℓ=1465) h14	12	9,2кг
Б.Ч		18	ГДТ 551.01.017	Патрубок		
				Труба 25×3,2 ГОСТ 3262-75		
				(ℓ=150) h14	2	0,36кг
Б.Ч		19	ГДТ 551.01.018	Патрубок		
				Труба 159×4,5 ГОСТ 8732-78 / В20 ГОСТ 8731-74		
				(ℓ=350) h14	2	6,0кг
Б.Ч		20	ГДТ 551.01.019	Патрубок		
				Труба 219×6 ГОСТ 8732-78 / В20 ГОСТ 8731-74		
				(ℓ=200) h14	2	6,3кг
				Стандартные изделия		
		21		Ниппель 1/2" × 24		
				ГОСТ 8967-75	2	0,021кг

Инв.N подл. | Подп. и дата | Взам.инв.

Изм	Лист	Nдокум.	Подп.	Дата

ГДТ 551.01.000

Лист 2

копировал: алдедаг. формат: А4

ГДТ 551.01.000 СБ

Серия 05.900-1. Выпуск 2.

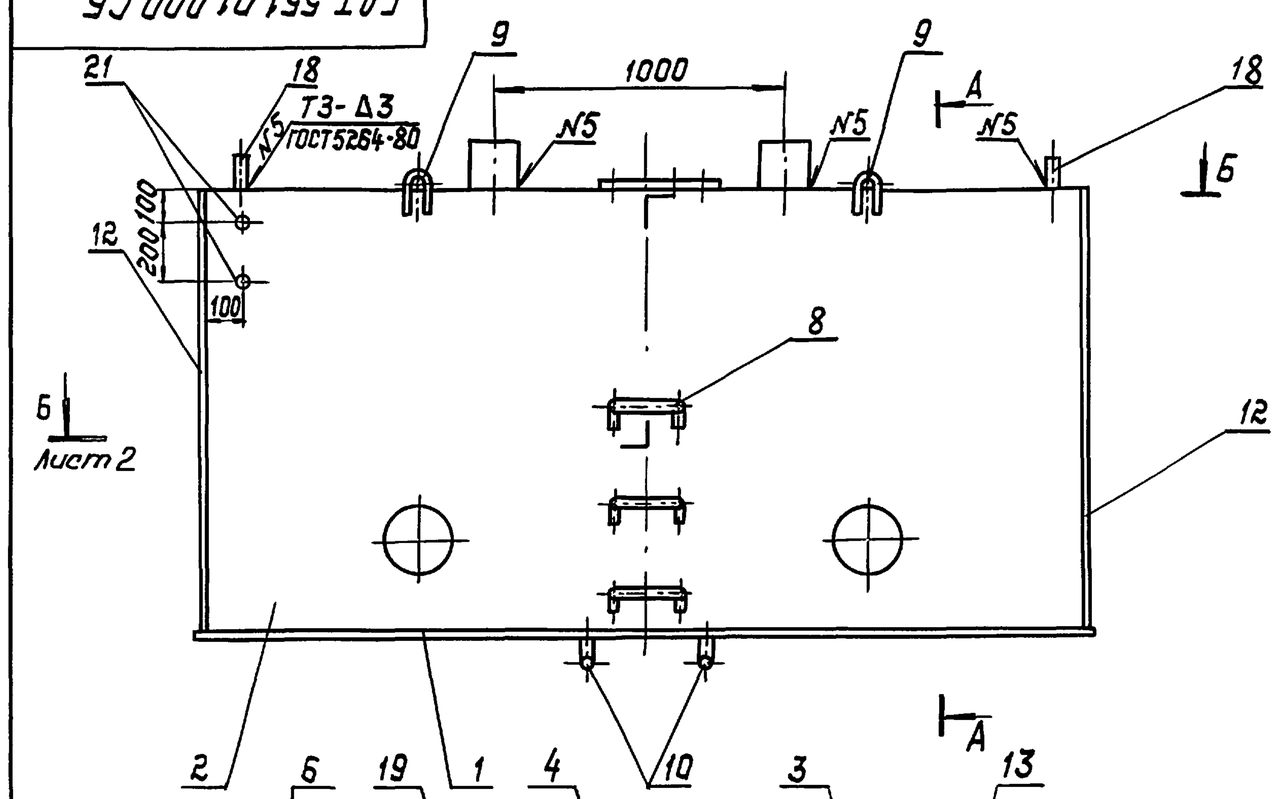

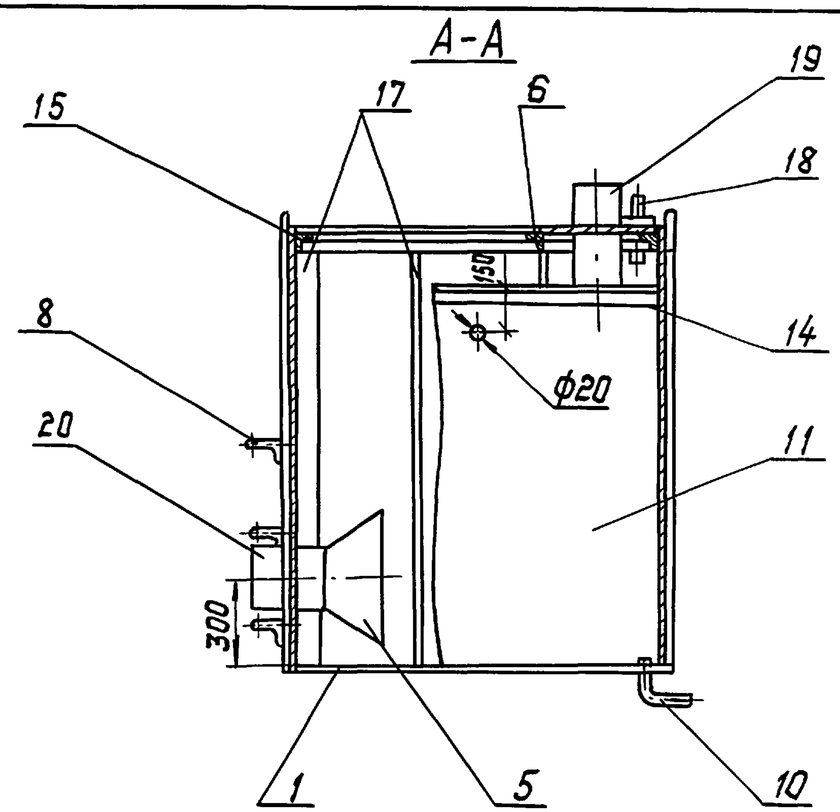

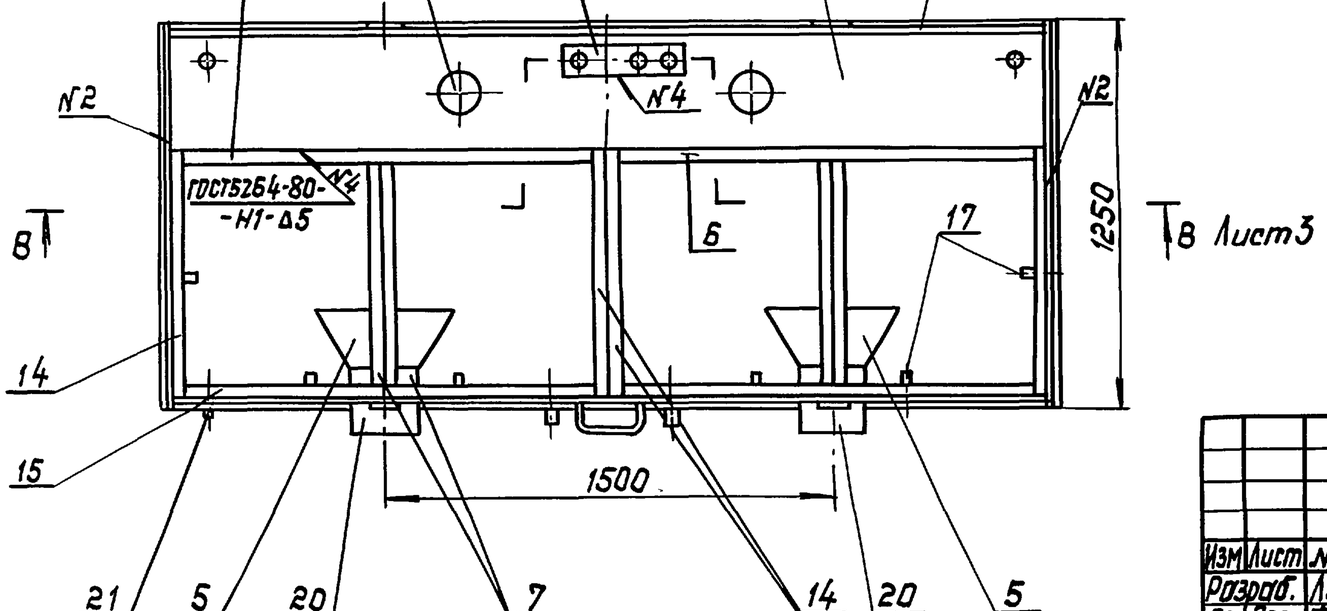

Изм	Лист	N докум	Подп.	Дата
Разраб.		Лудкова		12.87
Провер.		Французов		12.87
Т.контр.		Усенков		12.87
Нач.отд.		Федотов		12.87
Н.контр.		Усенков		12.87
Утверд.		Козлов		12.87

ГДТ 551.01.000 СБ

Корпус резервуара

Стадия	Масса	Масшт.
	877.1	1:20

Лист 1 Листов 3

МЖКХ РСФСР
Гипрокоммундортранс
г. Москва

23112-03 19 копировал: формат: А3

Инв. N подл. | Подп. и дата | Взам. инв.

ГДТ551.01.000СБ

Серия 05.900-1. Выпуск 2.

Б-Б
М1:10

Лист 1.

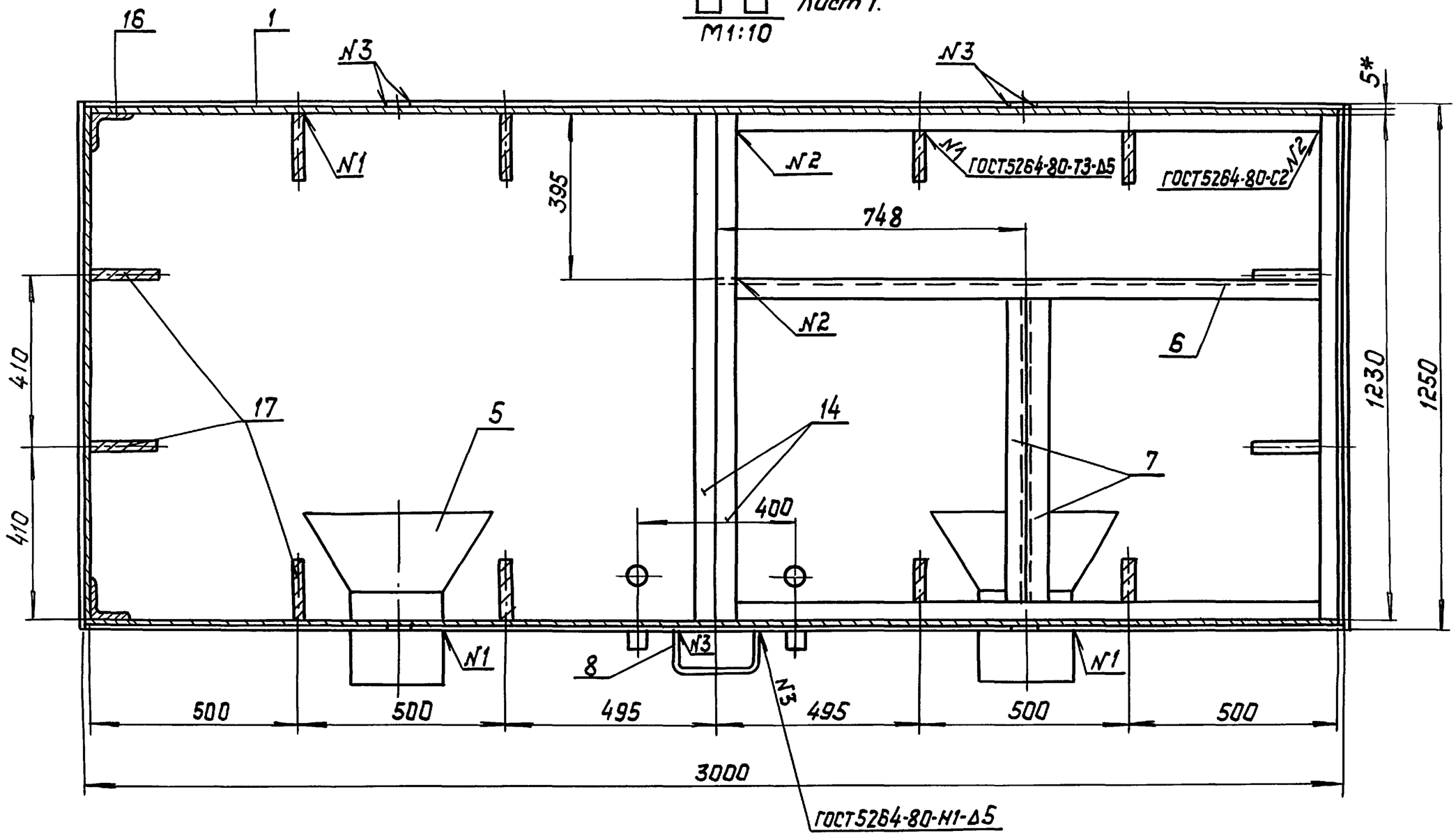

1. *Размер для справок.

Инв.N подл.	Подп. и дата	Взам.инв.N

ГДТ 551.01.000СБ

Лист 2

ГДТ 551.01.000СБ

Серия 05.900-1. Выпуск 2.

В-В Лист 1.
М1:10

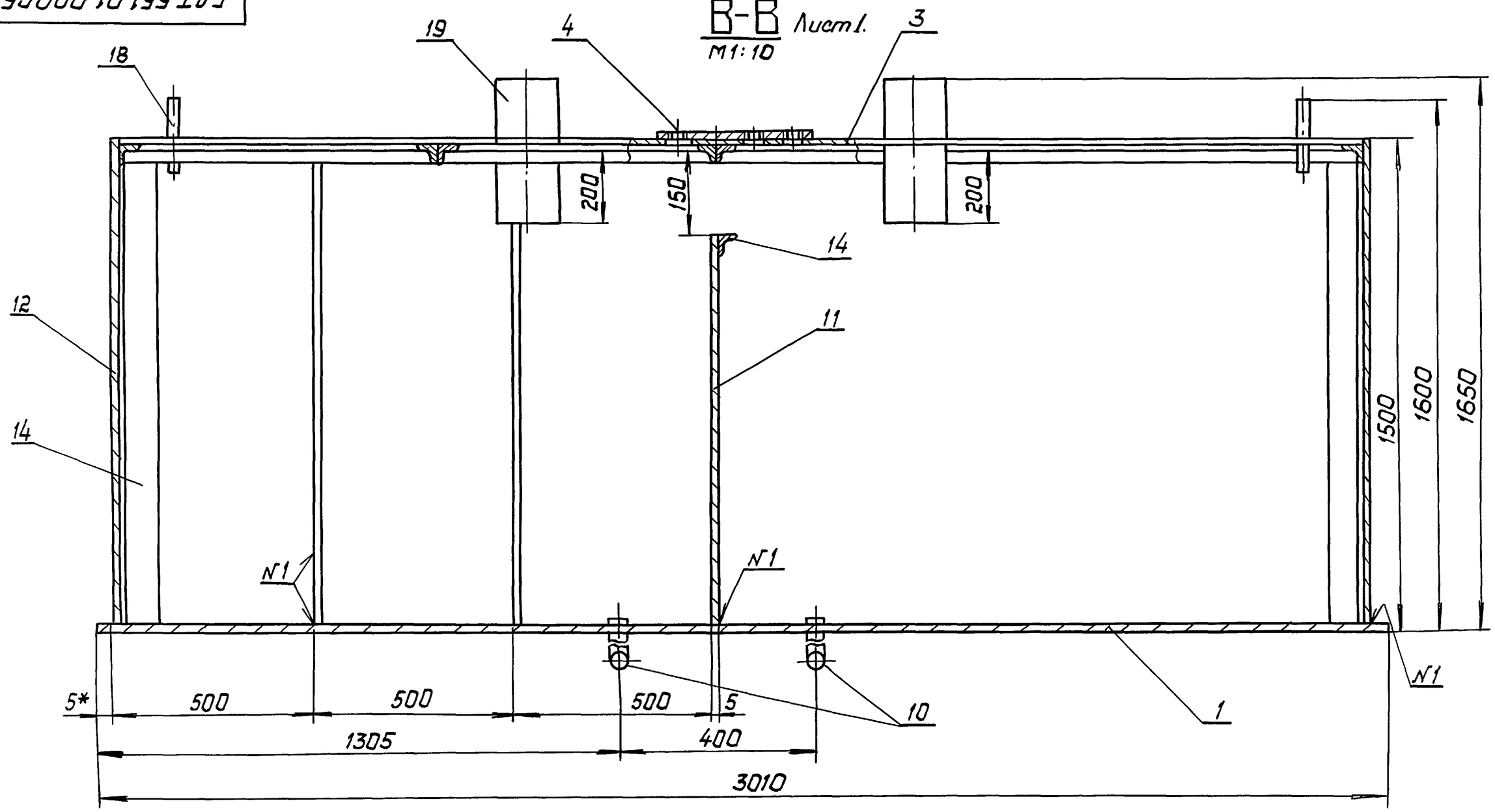

* Размер для справок

Инв.N подл.	Подп. и дата	Взам.инв.N

ГДТ 551.01.000СБ

Лист 3

ГДТ551.01.001

(√)

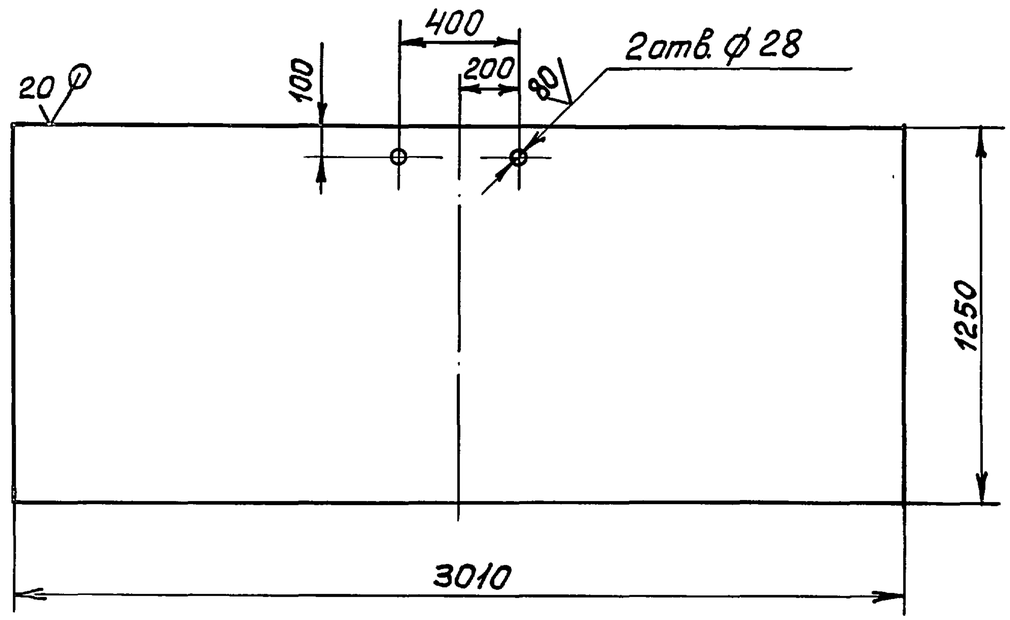

1. $H14, \pm\frac{IT14}{2}$

					ГДТ 551.01.001			
Изм.	Лист	№ докум.	Подп.	Дата	Днище	Лит.	Масса	Масштаб
Разраб.		Лудкова		12.87			148,0	1:20
Провер.		Французов		12.87		Лист	Листов 1	
Т.контр.		Усенков		12.87				
Нач.отд.		Федотов		12.87	Лист Б-ПН-5 ГОСТ 19903-74 / Ст3 ГОСТ 14637-79	Гипрокоммундортранс г. Москва		
Н.контр.		Усенков		12.87				
Утверд.		Козлов		12.87				

Взам.инв.№ | Подпись и дата | Инв.№подл.

Копировал: Формат: А4

ГДТ551.01.002

(√)

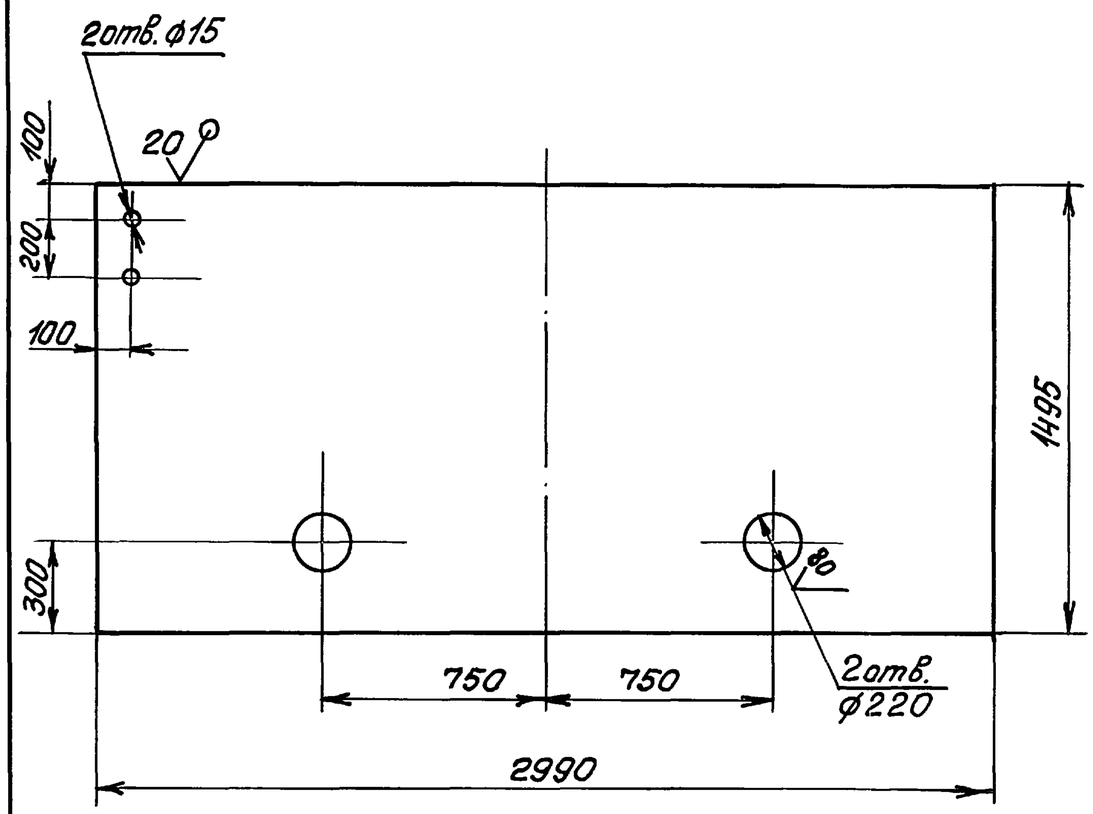

1. $H14, \pm\frac{IT14}{2}$

					ГДТ 551.01.002			
Изм.	Лист.	№ докум.	Подп.	Дата	Стенка передняя	Лит	Масса	Масштаб
Разраб.		Лудкова		12.87			172.0	1:20
Пров.		Французов		12.87		Лист	Листов 1	
Т.контр.		Усенков		12.87				
Нач.отд.		Федотов		12.87	Лист Б-ПН-5 ГОСТ 19903-74 / Ст3 ГОСТ 14637-79	Гипрокоммундортранс г. Москва		
Н.контр.		Усенков		12.87				
Утверд.		Козлов		12.87				

Взам.инв.№ | Подпись и дата | Инв.№подл.

Копировал: 23112-03 22 Формат: А4

Серия 05.900-1. Выпуск 2.

ГДТ551.01.003

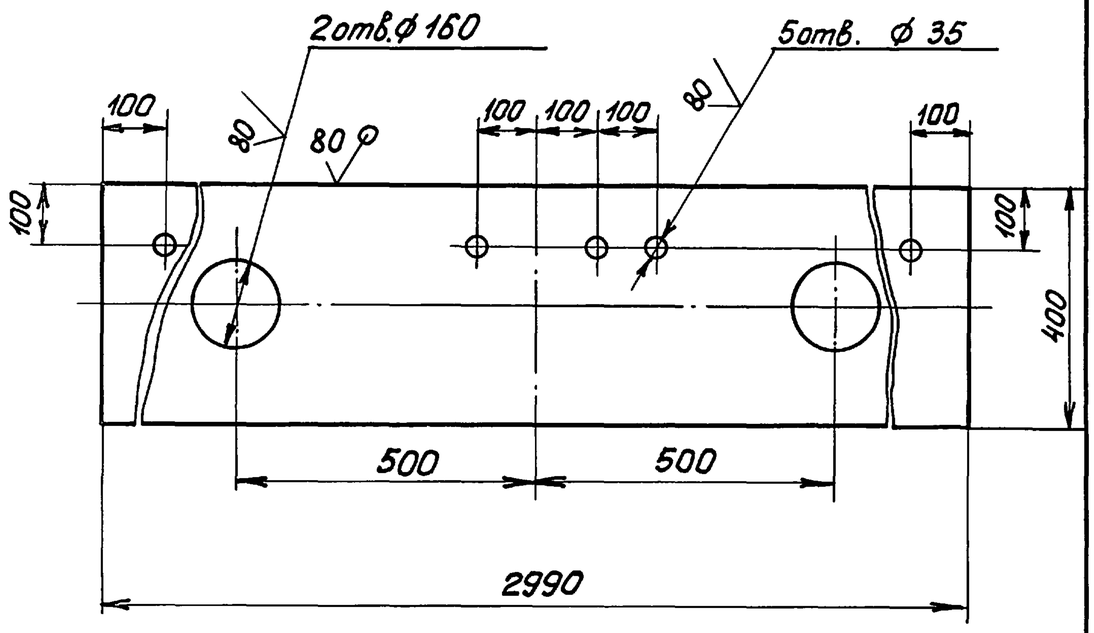

1. $H14, \pm\frac{IT14}{2}$

Изм.	Лист	№ докум.	Подп.	Дата	ГДТ551.01.003		
Разраб.		Лудкова		12.87	Лист Верхний	Лит. / Масса 45,0	Масштаб 1:10
Пров.		Французов		12.87		Лист	Листов 1
Т.контр.		Усенков		12.87			
Нач.отд.		Федотов		12.87	Лист Б-ПН-5 ГОСТ19903-74 / Ст3 ГОСТ14637-79	Гипрокоммундортранс г.Москва	
Н.контр.		Усенков		12.87			
Утверд.		Козлов		12.87			

Инв.№подл. | Подпись и дата | Взам.инв.№

Копировал: Формат: А4

ГДТ551.01.004

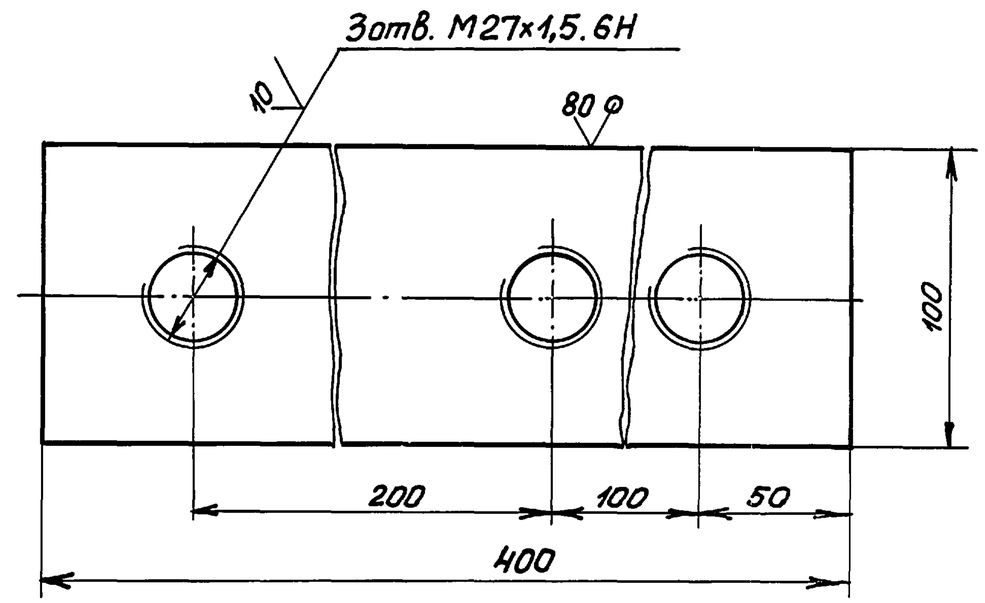

1. $\pm\frac{IT14}{2}$

Изм.	Лист.	№ докум.	Подп.	Дата	ГДТ551.01.004		
Разраб.		Лудкова		12.87	Платик	Лит. / Масса 3,0	Масштаб 1:2
Пров.		Французов		12.87		Лист	Листов 1
Т.контр.		Усенков		12.87			
Нач.отд.		Федотов		12.87	Лист Б-ПН-10 ГОСТ19903-74 / Ст3 ГОСТ14637-79	Гипрокоммундортранс г.Москва	
Н.контр.		Усенков		12.87			
Утверд.		Козлов		12.87			

Инв.№подл. | Подпись и дата | Взам.инв.№

Копировал: 23112-03 23 Формат: А4

Серия 05.900-1. Выпуск 2.

ГДТ 551.01.005

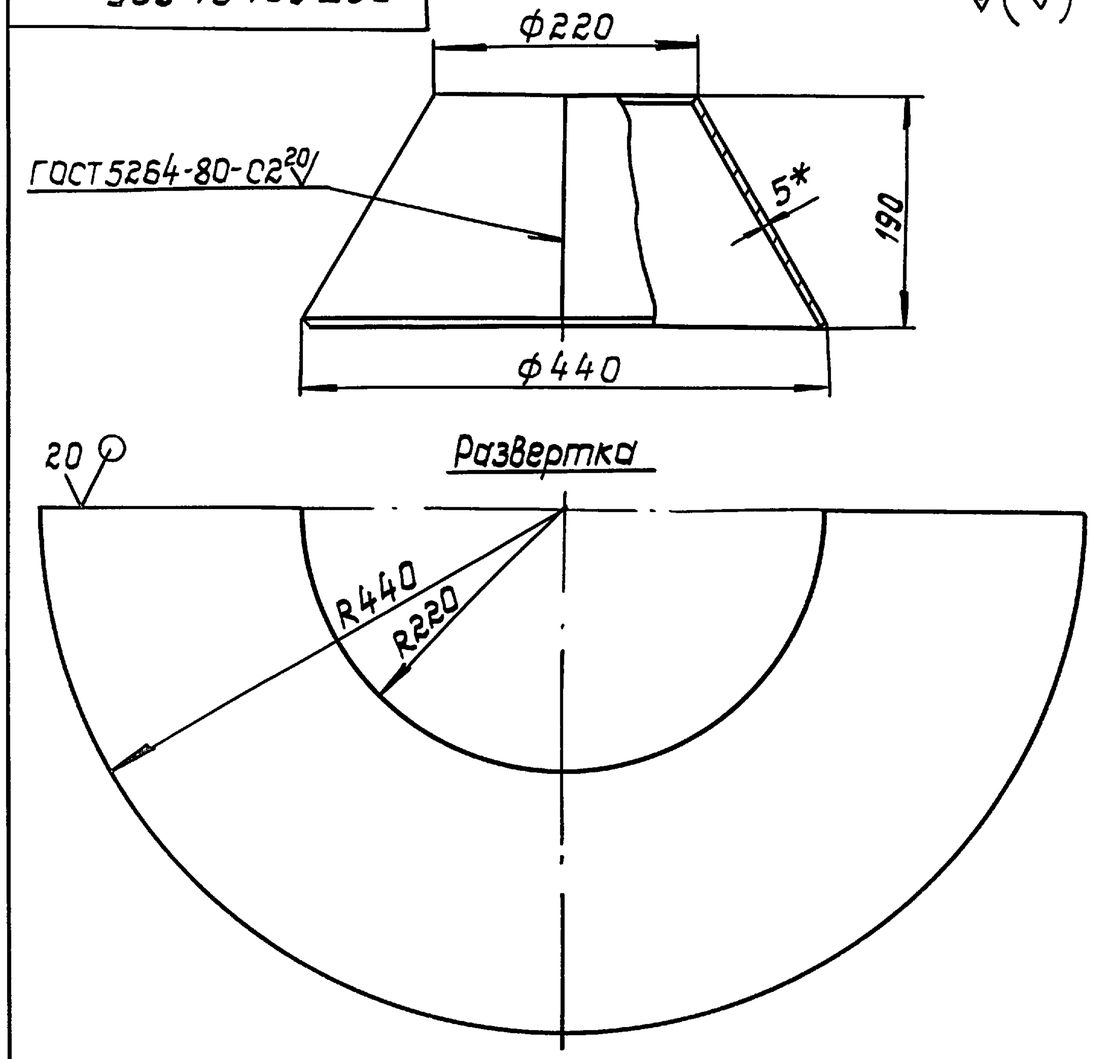

1. * Размеры для справок.
2. $H14, h14, \pm\frac{IT14}{2}$

					ГДТ 551.01.005			
Изм	Лист	N докум	Подп.	Дата	Воронка	Лит.	Масса	Масшт.
Разраб.		Лудкова		12.87			8,96	1:5
Провер.		Французов		12.87		Лист	Листов 1	
Т.контр.		Усенков		12.87				
Нач.отд.		Федотов		12.87	Лист Б-ПН-5 ГОСТ 19903-74 / ВСт3 ГОСТ 14633-79	Гипрокоммундортранс г. Москва		
Н.контр.		Усенков		12.87				
Утверд.		Козлов		12.87				

Взам.инв. | Подп. и дата | Инв.N подл.

копировал: Азарова - формат: А4

ГДТ 551.01.006

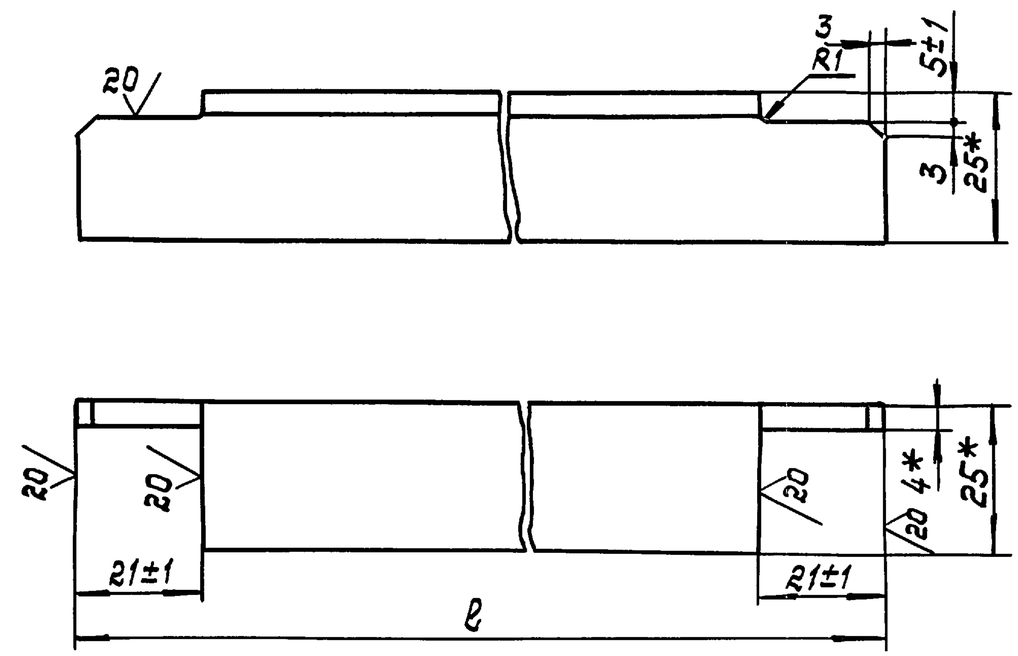

Обозначение	ℓ, мм	Масса, кг
ГДТ 551.01.006	1485	2.1
-01	825	1.17

1. * Размеры для справок.
2. $\pm\frac{IT14}{2}$

					ГДТ 551.01.006			
Изм	Лист	N докум.	Подп.	Дата	Полка	Лит.	Масса	Масшт.
Разраб.		Лудкова		12.87			—	1:1
Провер.		Французов		12.87		Лист	Листов 1	
Т.контр.		Усенков		12.87				
Нач.отд.		Федотов		12.87	Уголок Б-25х25х4 ГОСТ 8509-86 / ВСт3 ГОСТ 535-79	Гипрокоммундортранс г. Москва		
Н.контр.		Усенков		12.87				
Утверд.		Козлов		12.87				

Взам.инв. | Подп. и дата | Инв.N подл.

 копировал: Азарова - формат: А4

Серия 05.900-1. Выпуск 2.

ГДТ 551.01.007

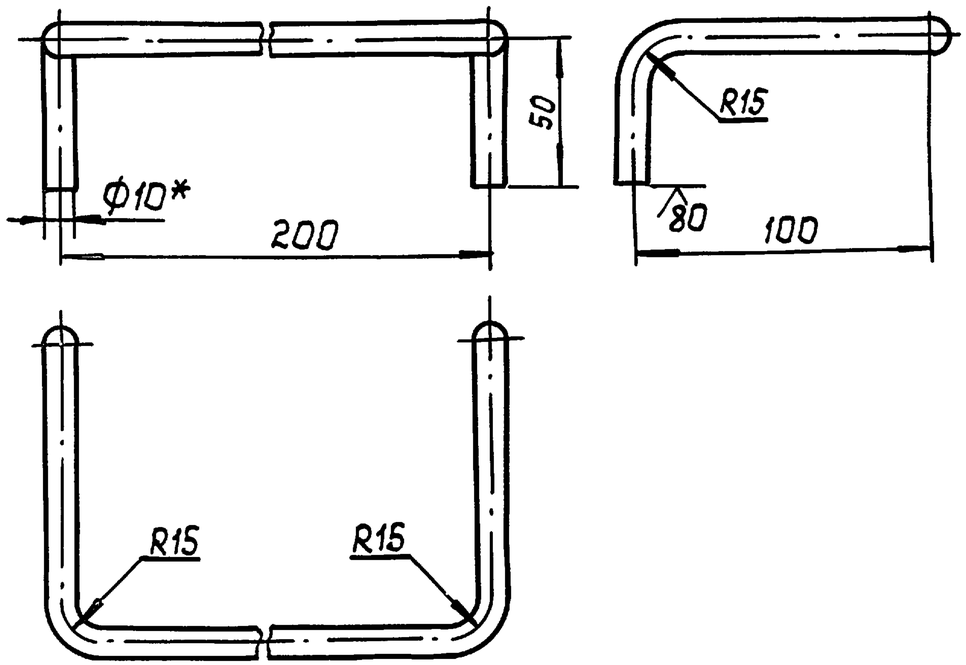

1. * Размер для справок
2. $h14, \pm\frac{IT14}{2}$
3. Длина развернутой заготовки - 445.

Изм	Лист	N докум	Подп.	Дата	ГДТ 551.01.007			
Разраб.		Лудкова		12.87	Ступень	Лит.	Масса 0,28	Масшт. 1:2
Провер.		Французов		12.87		Лист	Листов 1	
Т.контр		Усенков		12.87				
Нач.отд		Федотов		12.87	Круг $\frac{В10\ ГОСТ\ 2590-71}{Ст3\ ГОСТ\ 535-79}$	Гипрокоммундортранс г. Москва		
Н.контр.		Усенков		12.87				
Утверд.		Козлов		12.87				

Инв.N подл. | Подп. и дата | Взам.инв.

копировал: формат: А4

ГДТ 551.01.008

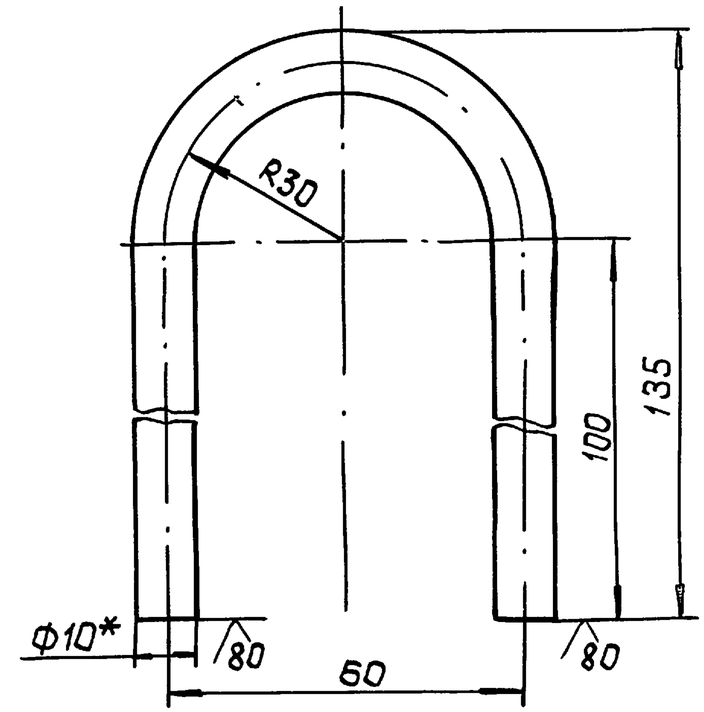

1. * Размер для справок.
2. $h14, \frac{IT14}{2}$
3. Длина развернутой заготовки - 295мм

Изм	Лист	N докум	Подп.	Дата	ГДТ 551.01.008			
Разраб.		Лудкова		12.87	Петля	Лит	Масса 0,18	Масшт 1:1
Провер.		Французов		12.87		Лист	Листов 1	
Т.контр.		Усенков		12.87				
Нач.отд.		Федотов		12.87	Круг $\frac{В10\ ГОСТ\ 2590-71}{Ст3\ ГОСТ\ 535-79}$	Гипрокоммундортранс г. Москва		
Н.контр.		Усенков		12.87				
Утверд.		Козлов		12.87				

Инв.N подл | Подп. и дата | Взам.инв.N

копировал: 23112-03 25 формат: А4

ГДТ 551.01.009

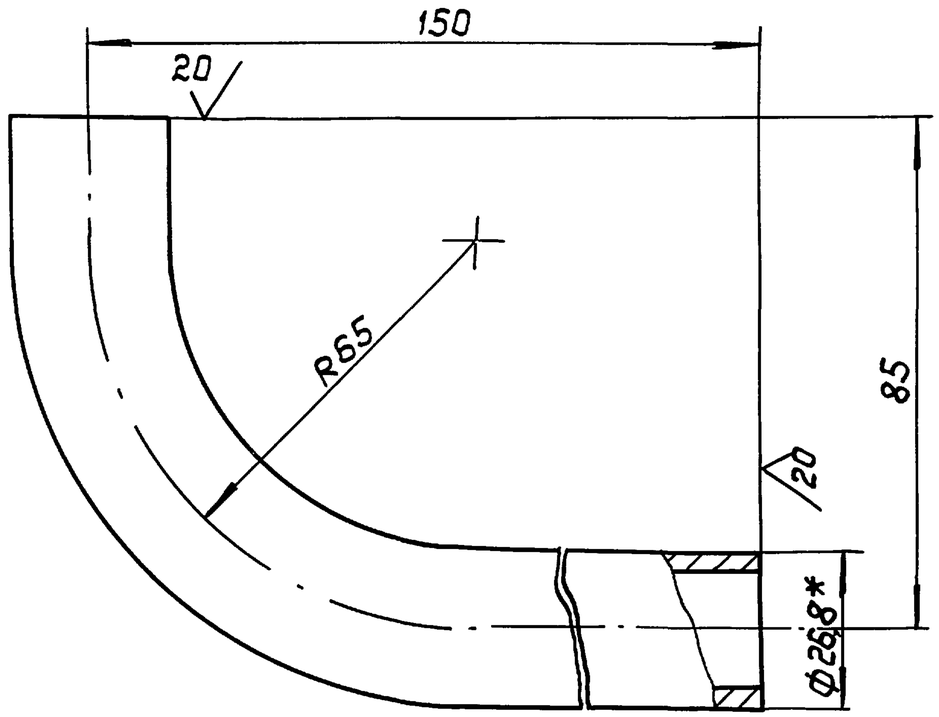

1. * Размеры для справок
2. $\pm\frac{IT14}{2}$
3. Длина развернутой заготовки - 156 мм

					ГДТ 551.01.009			
Изм	Лист	N докум.	Подп.	Дата	Патрубок	Литер	Масса	Масшт.
Разраб.		Лудкова		12.87			0,26	1:1
Провер.		Французов		12.87		Лист	Листов 1	
Т.контр.		Усенков		12.87				
Нач.отд.		Федотов		12.87	Труба 20×2,8 ГОСТ 3262-75	Гипрокоммундортранс г. Москва		
Н.контр.		Усенков		12.87				
Утверд.		Козлов		12.87				

Взам.инв.№ | Подп. и дата | Инв.№ подл.

копировал: | формат: А4

ГДТ 551.01.010

(√)

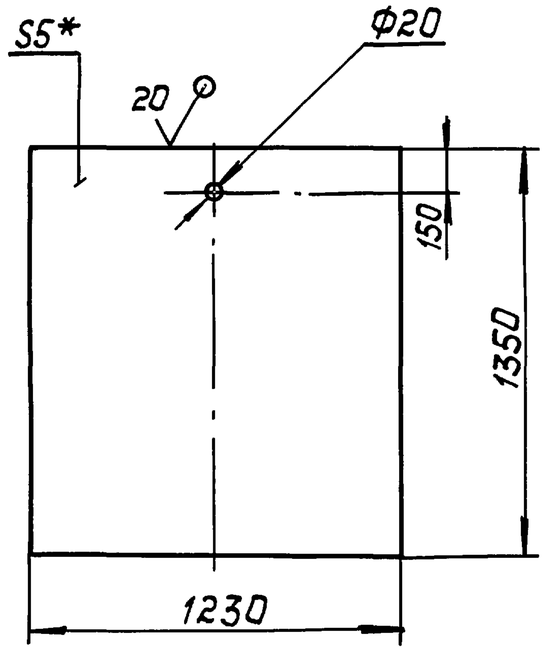

1. * Размер для справок.
2. H14, h14, $\pm\frac{IT14}{2}$

					ГДТ 551.01.010			
Изм	Лист	N докум.	Подп.	Дата	Перегородка	Литер	Масса	Масшт.
Разраб.		Лудкова		12.87			0,65	1:20
Провер.		Французов		12.87		Лист	Листов 1	
Т.контр.		Усенков		12.87				
Нач.отд.		Федотов		12.87	Лист Б-ПН-5 ГОСТ 19903-74 / Ст 3 ГОСТ 14637-79	Гипрокоммундортранс г. Москва		
Н.контр.		Усенков		12.87				
Утверд.		Козлов		12.87				

Взам.инв.№ | Подп. и дата | Инв.№ подл.

копировал: 23112-03 26 | формат: А4

Серия 05.900-1. Выпуск 2.

Форм.	Зона	Поз.	Обозначение	Наименование	Кол.	Примечание
				Документация		
А4			ГДТ 551.02.000СБ	Сборочный чертеж		
				Детали		
А4		1	ГДТ 551.02.001	Скоба	2	
А4		2	ГДТ 551.02.002	Лист	1	

Взам.инв.№ | Подп. и дата | Инв.№ подл.

Изм	Лист	№докум.	Подп.	Дата
Разраб.		Лудкова		12.87
Провер.		Французов		12.87
Нач.отд.		Федотов		12.87
Н.контр.		Усенков		12.87
Утверд.		Козлов		12.87

ГДТ 551.02.000

Крышка

Лит	Лист	Листов
		1

Гипрокоммундортранс г. Москва

Копировал: Format. Формат А4

ГДТ 551.02.000СБ

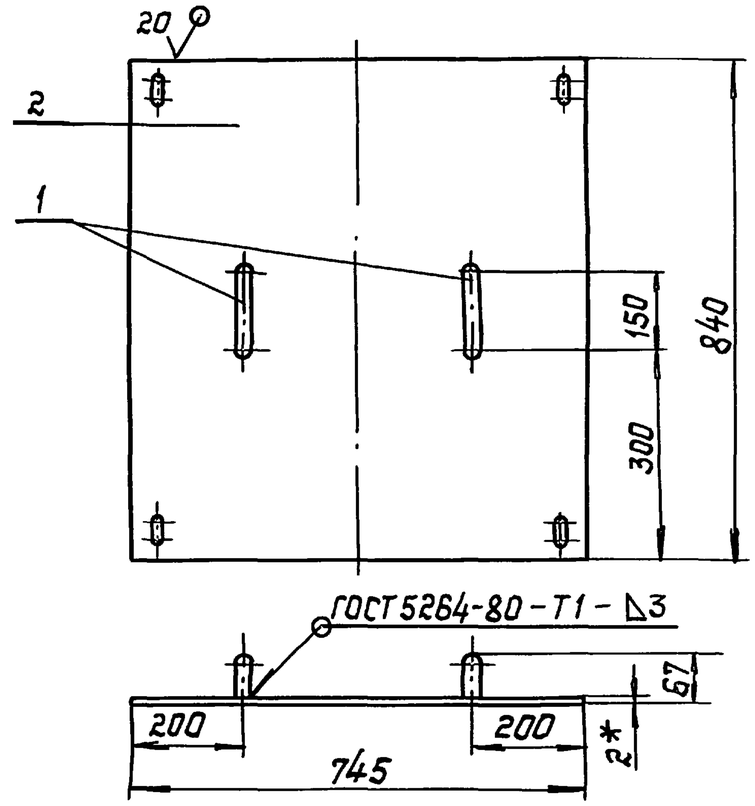

1. * Размер для справок
2. $\pm\frac{IT14}{2}$
3. Острые кромки притупить

Взам.инв. | Подп. и дата | Инв.№ подл.

ГДТ 551.02.000СБ

Изм	Лист	№докум.	Подп.	Дата
Разраб.		Лудкова		12.87
Провер.		Французов		12.87
Т.контр.		Усенков		12.87
Нач.отд.		Федотов		12.87
Н.контр.		Усенков		12.87
Утверд.		Козлов		12.87

Крышка

Литер	Масса	Масшт
	10.15	1:10

Лист	Листов 1

Гипрокоммундортранс г. Москва

Серия 05.900-1. Выпуск 2.

ГДТ 551.02.001

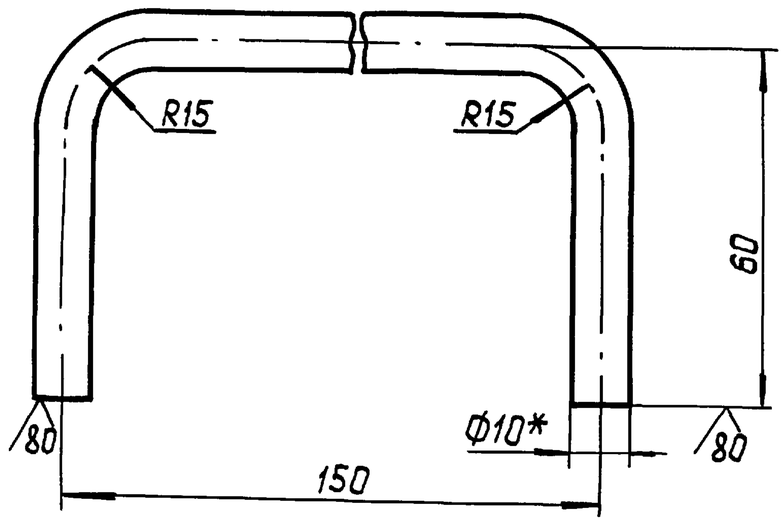

1.* Размеры для справок
2. h14, $\pm \frac{IT14}{2}$
3. Длина развернутой заготовки - 257мм

Изм	Лист	N докум.	Подп.	Дата	ГДТ 551.02.001		
Разраб.	Лудкова			12.87	Скоба	Лит.	Масса 0,16 / Масшт. 1:1
Провер.	Французов			12.87		Лист	Листов 1
Т.контр.	Усенков			12.87			
Нач.отд.	Федотов			12.87	Круг $\frac{В\ 10\ ГОСТ\ 2590-71}{Ст3\ ГОСТ\ 535-79}$	Гипрокоммундортранс г. Москва	
Н.контр.	Усенков			12.87			
Утверд.	Козлов			12.87			

Взам. инв N | Подп. и дата | Инв. N подл.

Копировал: Алгедаг- Формат: А4

ГДТ 551.02.002

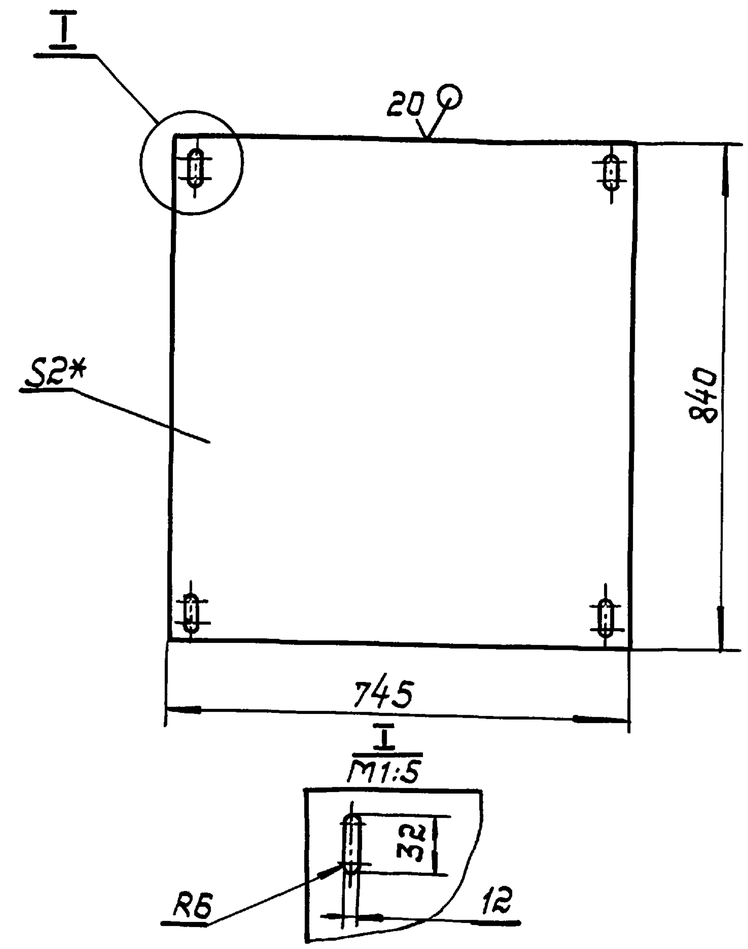

1. * Размер для справок
2. H14, h14

Изм	Лист	N докум.	Подп.	Дата	ГДТ 551.02.002		
Разраб.	Лудкова			12.87	Лист	Литер	Масса 9,83 / Масшт. 1:10
Провер.	Французов			12.87		Лист	Листов 1
Т.контр.	Усенков			12.87			
Нач.отд.	Федотов			12.87	Лист $\frac{5-ПН-2\ ГОСТ\ 19903-74}{Ст3\ ГОСТ\ 16523-70}$	Гипрокоммундортранс г. Москва	
Н.контр.	Усенков			12.87			
Утверд.	Козлов			12.87			

Взам. инв | Подп. и дата | Инв. N подл.

Копировал: Алгедаг-23112-03 28 Формат: А4

Серия 05.900-1. Выпуск 2.

Формат	Зона	Поз.	Обозначение	Наименование	Кол.	Прим.
				Документация		
А3			ГДТ552.00.000СБ	Сборочный чертеж		
				Сборочные единицы		
А4		1	ГДТ552.01.000СБ	Корпус резервуара	1	
А4		2	ГДТ552.02.000СБ	Крышка	4	
				Прочие изделия		
		3		Запорное устройство указателя уровня кранового типа цапковое 12Б1БК Ру=1,6 МПа ГОСТ 9652-68	1	
				Материалы		
		4		Пластина I листа ОМБ-М -3×250×2300-3.8		

Формат	Зона	Поз.	Обозначение	Наименование	Кол.	Прим.
				ГОСТ 7338-77	1	
		5		Клей БФ-4 ГОСТ 12172-74		

Инв.№ подл. | Подпись и дата | Взам.инв.№

Изм	Лист	№ докум.	Подпись	Дата
Разраб.		Лудкова		12.87
Пров.		Французов		12.87
Нач.отд.		Федотов		12.87
Н.контр.		Усенков		12.87
Утв.		Казлов		12.87

ГДТ 552.00.000

Стальной 5-ти секционный резервуар емкостью 5 м³

Стадия	Лист	Листов
	1	2

Гипрокоммундортранс г.Москва

Копировал: Формат: А4

Инв.№ подл. | Подпись и дата | Взам.инв.№

Изм	Лист	№ докум.	Подп.	Дата

ГДТ 552.00.000

Лист 2

Копировал: 23112-03 29 Формат: А4

ГАТ 552.00.000 СБ

Серия 05.900-1. Выпуск 2.

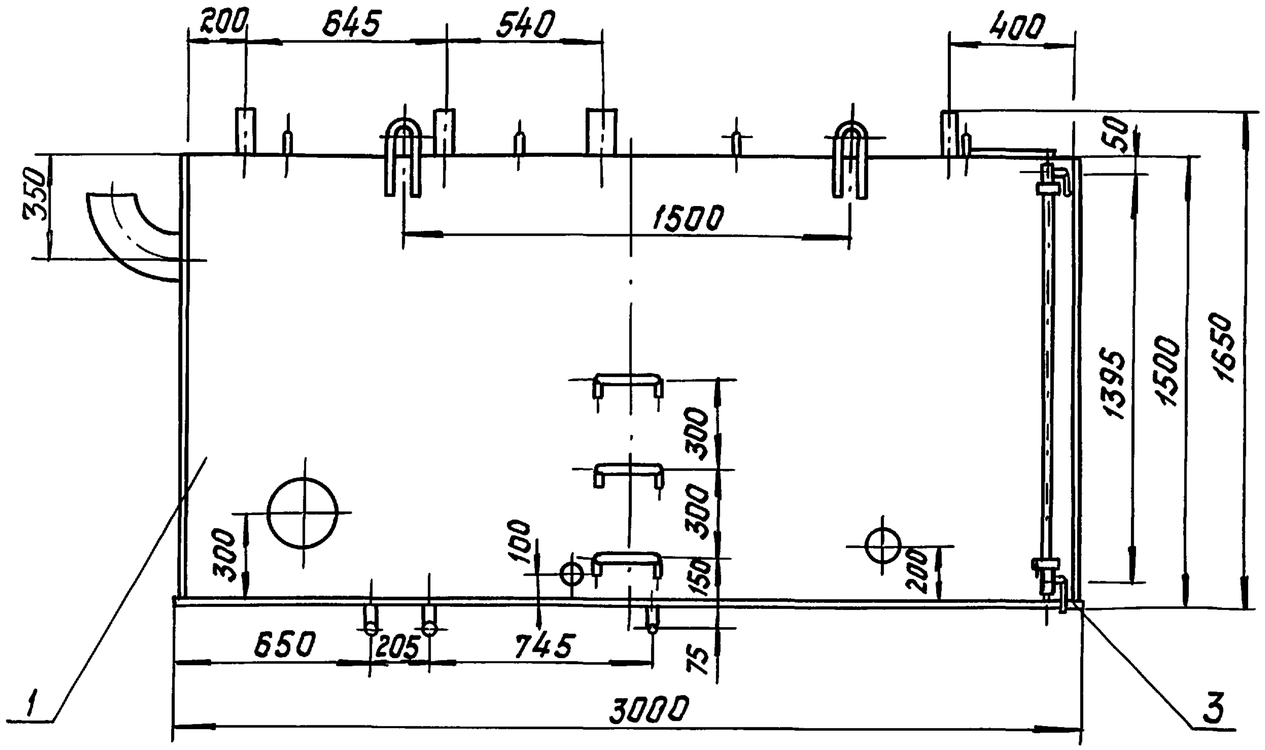

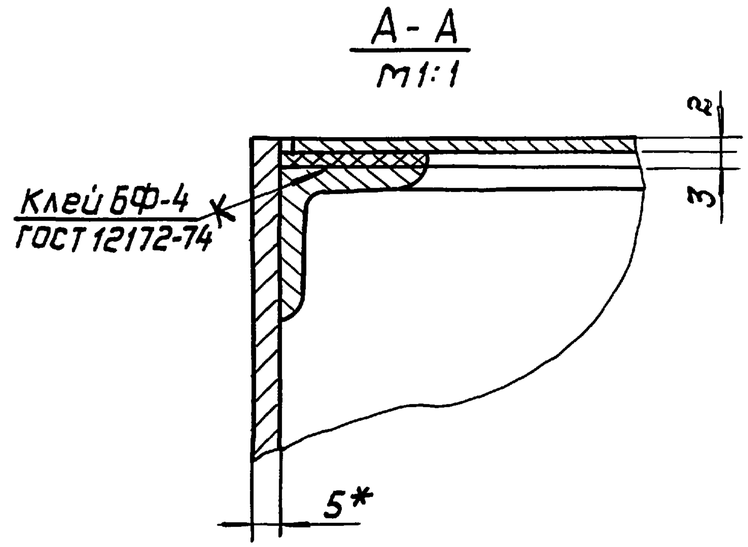

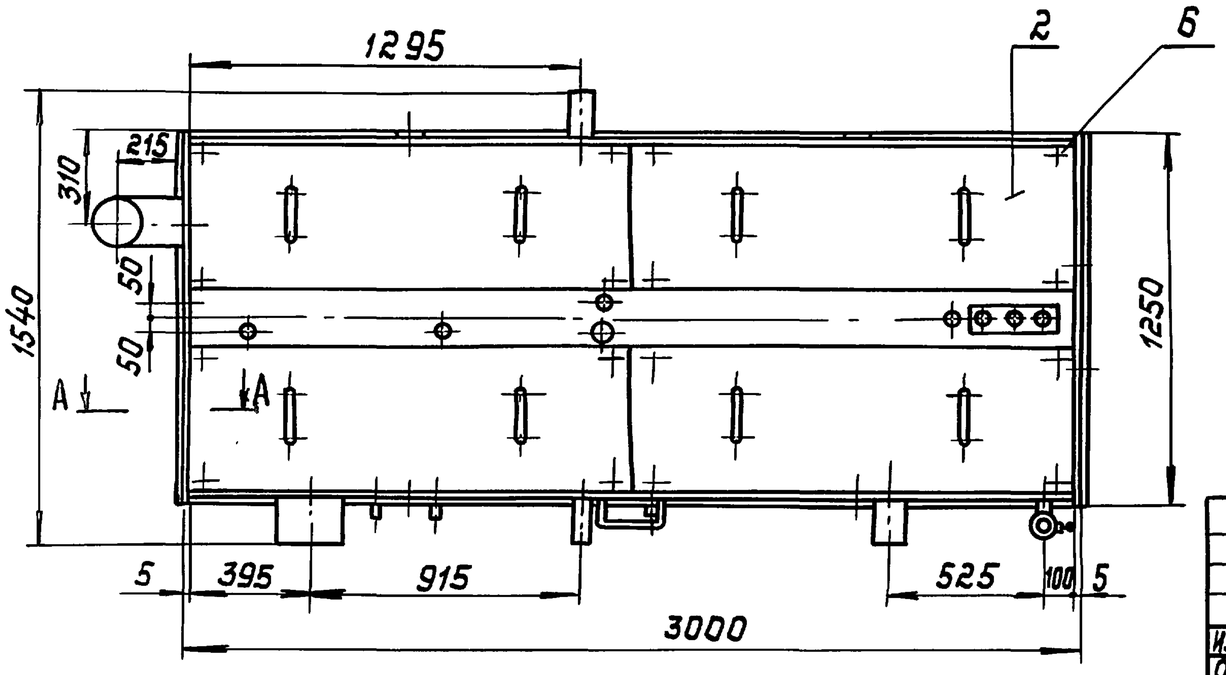

Изм.	Лист.	N докум.	Подп.	Дата	ГДТ 552.00.000 СБ		
Разраб.	Французов			12.87	Стальной 5ти секционный резервуар емкостью 5 м³	Стадия	Масса 1176,8 / Масшт. 1:20
Провер.	Кудкова			12.87		Лист	Листов 1
Т.контр.	Усенков			12.87		МЖКХ РСФСР Гипрокоммунавтотранс г. Москва	
Нач.отд.	Федотов			12.87			
Н.контр.	Усенков			12.87			
Утверд.	Козлов			12.87			

Инв.N подл. | Подп. и дата | Взам.инв.

Серия 05.900-1. Выпуск 2.

Форм	Зона	Поз.	Обозначение	Наименование	Кол.	Прим
				Документация		
А3			ГДТ 552.01.000СБ	Сборочный чертеж		
				Детали		
А4		1	ГДТ 552.01.001	Днище	1	
А4		2	ГДТ 552.01.002	Стенка передняя	1	
А4		3	ГДТ 552.01.003	Стенка задняя	1	
А4		4	ГДТ 552.01.004	Стенка боковая	2	
А4		5	ГДТ 552.01.005	Перегородка	1	
А4		6	ГДТ 552.01.006	Лист верхний	1	
А4		7	ГДТ 552.01.007	Накладка	1	
А4		8	ГДТ 552.01.008	Воронка	1	
		9	-01	Воронка	1	
		10	-02	Воронка	1	
		11	-03	Воронка	1	
А4		12	ГДТ 552.01.009	Патрубок	1	
А4		13	ГДТ 552.01.010	Патрубок	1	
А4		14	ГДТ 552.01.011	Ступень	3	
А4		15	ГДТ 552.01.012	Петля	4	
Б.4		16	ГДТ 552.01.013	Стенка боковая		
				Лист $\frac{Б\text{-}ПН\text{-}5\ ГОСТ\ 19903\text{-}74}{ВСт3\ ГОСТ\ 14637\text{-}79}$		
				(1250×1495) h14	1	73,4

Инв.№ подл. | Подп. и дата | Взам. инв.

Изм	Лист	№докум.	Подп.	Дата
Разраб.	Лудкова			12.87
Провер.	Французов			12.87
Нач.отд	Федотов			12.87
Н.контр	Усенков			12.87
Утверд	Козлов			12.87

ГДТ 552.01.000

Корпус резервуара

Литер	Лист	Листов
	1	4

Гипрокоммундортранс г. Москва

Копировал: Формат: А4

Форм	Зона	Поз.	Обозначение	Наименование	Кол.	Прим.
Б.4		17	ГДТ 552.01.014	Перегородка		
				Лист $\frac{Б\text{-}ПН\text{-}5\ ГОСТ\ 19903\text{-}74}{ВСт3\ ГОСТ\ 14637\text{-}79}$		
				(1485×1240) h14	1	72,4
Б.4		18	ГДТ 552.01.015	Перегородка		
				Лист $\frac{Б\text{-}ПН\text{-}5\ ГОСТ\ 19903\text{-}74}{ВСт3\ ГОСТ\ 14637\text{-}79}$		
				(1490×613) h14	1	35,9
Б.4		19	ГДТ 552.01.016	Перегородка		
				Лист $\frac{Б\text{-}ПН\text{-}5\ ГОСТ\ 19903\text{-}74}{ВСт3\ ГОСТ\ 14637\text{-}79}$		
				(1390×612)	1	33,4
Б.4		20	ГДТ 552.01.017	Полка		
				Уголок $\frac{Б\text{-}25\times25\times4\ ГОСТ\ 8509\text{-}86}{ВСт3\ ГОСТ\ 535\text{-}79}$		
				(ℓ=612) h14	2	1,78
Б.4		21	ГДТ 552.01.018	Полка		
				Уголок $\frac{Б\text{-}25\times25\times4\ ГОСТ\ 8509\text{-}86}{ВСт3\ ГОСТ\ 535\text{-}79}$		
				(ℓ=715) h14	2	2,1
Б.4		22	ГДТ 552.01.019	Полка		
				Уголок $\frac{Б\text{-}25\times25\times4\ ГОСТ\ 8509\text{-}86}{ВСт3\ ГОСТ\ 535\text{-}79}$		
				(ℓ=745) h14	2	2,16
Б.4		23	ГДТ 552.01.020	Полка		
				Уголок $\frac{Б\text{-}25\times25\times4\ ГОСТ\ 8509\text{-}86}{ВСт3\ ГОСТ\ 535\text{-}79}$		
				(ℓ=1230) h14	2	36
Б.4		24	ГДТ 552.01.021	Полка		
				Уголок $\frac{Б\text{-}25\times25\times4\ ГОСТ\ 8509\text{-}86}{ВСт3\ ГОСТ\ 535\text{-}79}$		
				(ℓ=1450) h14	4	8,47

Инв.№ подл. | Подп. и дата | Взам. инв.

Изм	Лист	№докум.	Подп.	Дата

ГДТ 552.01.000

Лист 2

Форм.	Зона	Позиц.	Обозначение	Наименование	Кол.	Прим.
Б4		25	ГДТ 552.01.022	Полка		
				Уголок $\frac{Б\text{-}25\times25\times4\ ГОСТ\ 8509\text{-}86}{ВСт3\ ГОСТ\ 535\text{-}79}$		
				(ℓ=1460) h14	2	4,26
Б4		26	ГДТ 552.01.023	Стойка		
				Уголок $\frac{Б\text{-}50\times50\times5\ ГОСТ\ 8509\text{-}86}{ВСт3\ ГОСТ\ 535\text{-}79}$		
				(ℓ=1465) h14	4	8,56
Б4		27	ГДТ 552.01.024	Ребро		
				Полоса $\frac{Б\text{-}2\ 80\times10\ ГОСТ\ 103\text{-}76}{ВСт3\ ГОСТ\ 535\text{-}79}$		
				(ℓ=1465) h14	8	9,2
Б4		28	ГДТ 552.01.025	Патрубок		
				Труба 25×3,2 ГОСТ 3262-75		
				(ℓ=200) h14	1	0,62
Б4		29	ГДТ 552.01.026	Патрубок		
				Труба $\frac{57\times3,5\ ГОСТ\ 8732\text{-}75}{20\ ГОСТ\ 8731\text{-}74}$		
				(ℓ=200) h14	1	0,92
Б4		30	ГДТ 552.01.027	Патрубок		
				Труба $\frac{57\times3,5\ ГОСТ\ 8732\text{-}75}{20\ ГОСТ\ 8731\text{-}74}$		
				(ℓ=450) h14	2	4,16
Б4		31	ГДТ 552.01.028	Патрубок		
				Труба $\frac{89\times4,5\ ГОСТ\ 8732\text{-}75}{20\ ГОСТ\ 8731\text{-}74}$		
				(ℓ=200) h14	1	1,48
Б4		32	ГДТ 552.01.029	Патрубок		
				Труба $\frac{89\times4,5\ ГОСТ\ 8732\text{-}75}{20\ ГОСТ\ 8731\text{-}74}$		
				(ℓ=450) h14	1	3,33

Инв.№ подл. | Подп. и дата | Взам. инв.

Изм. | Лист | № докум. | Подп. | Дата

ГДТ 552.01.000

Лист 3

Копировал: Формат: А4

Форм.	Зона	Позиц.	Обозначение	Наименование		Прим.
Б4		33	ГДТ 552.01.030	Патрубок		
				Труба $\frac{108\times4\ ГОСТ\ 8732\text{-}75}{20\ ГОСТ\ 8731\text{-}74}$		
				(ℓ=200) h14	1	2,3
Б4		34	ГДТ 552.01.031	Патрубок		
				Труба $\frac{219\times6\ ГОСТ\ 8732\text{-}75}{20\ ГОСТ\ 8731\text{-}74}$		
				(ℓ=200) h14	1	10,3
				Стандартные изделия		
		35		Ниппель приварной		
				3/4" × 27		0,030
				ГОСТ 8967-75	2	
		36		Отвод 90° 150С40.6		
				ГОСТ 17375×72	1	
		37		Шпилька М10-6g×20.58		
				ГОСТ 22034-76	16	

Инв.№ подл. | Подп. и дата | Взам. инв.

Изм. | Лист | № докум. | Подп. | Дата

ГДТ 552.01.000

Лист 4

Копировал: 23112-03 32 Формат: А4

ГДТ 552.01.000 СБ

Серия 05.900-1. Выпуск 2.

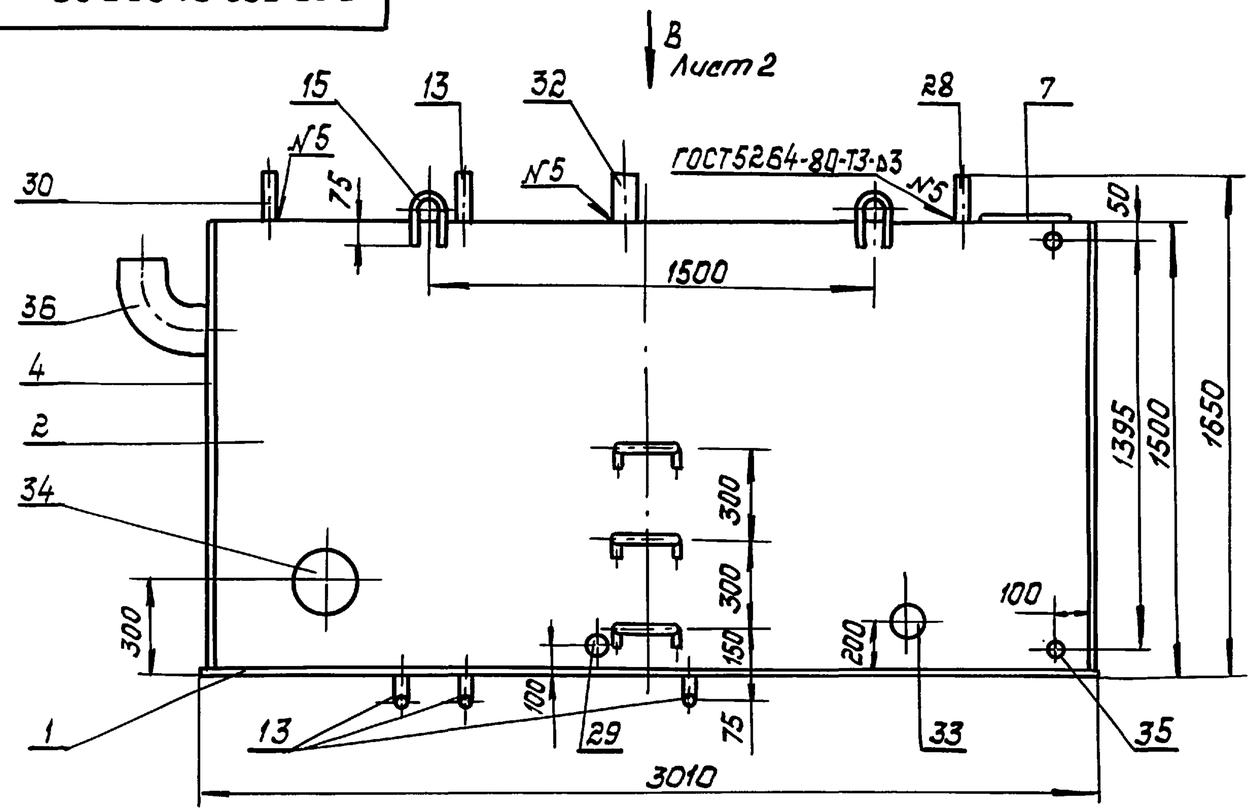

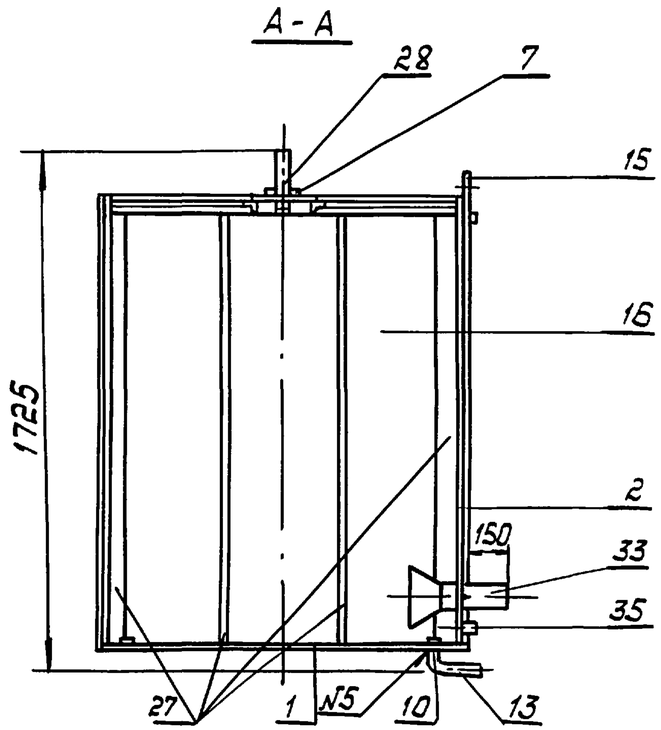

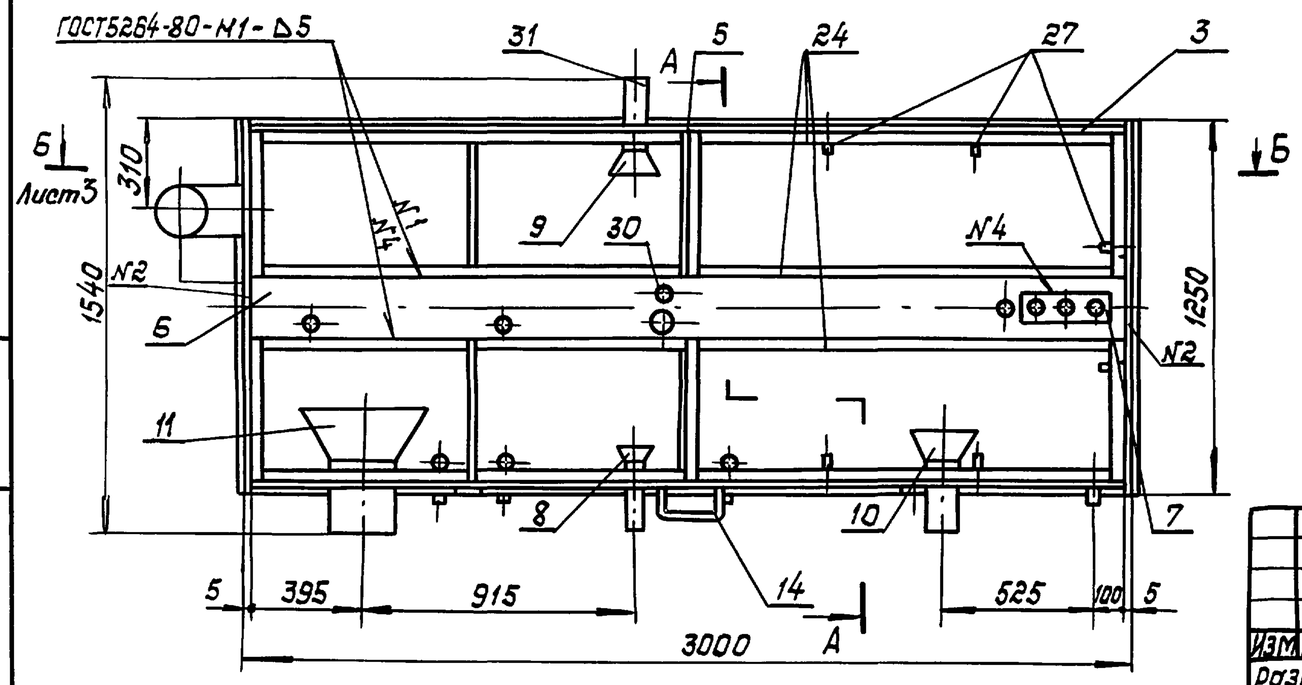

1. * Размеры для справок.
2. Вид В см. ГДТ 552.01.000СБ лист 2
3. Разрез Б-Б см. ГДТ 552.01.000СБ Лист 3.

Изм.	Лист	№ докум.	Подп.	Дата	ГДТ 552.01.000 СБ			
Разраб.		Французов		12.87	Корпус резервуара	Стадия	Масса	Масшт.
Провер.		Лудкова		12.87			1130,3	1:20
Т.контр.		Усенков		12.87		Лист 1	Листов 3	
Нач.отд.		Федотов		12.87		МЖКХ РСФСР Гипрокоммундортранс г. Москва		
Н.контр.		Усенков		12.87				
Утверд.		Козлов		12.87				

Инв.№ подл. | Подп. и дата | Взам. инв.

23112-03 33 Копировал: Формат: А3

ГДТ 552.01.000СБ

Серия 05.900-1. Выпуск 2.

Вид В
М1:10

Лист 1.

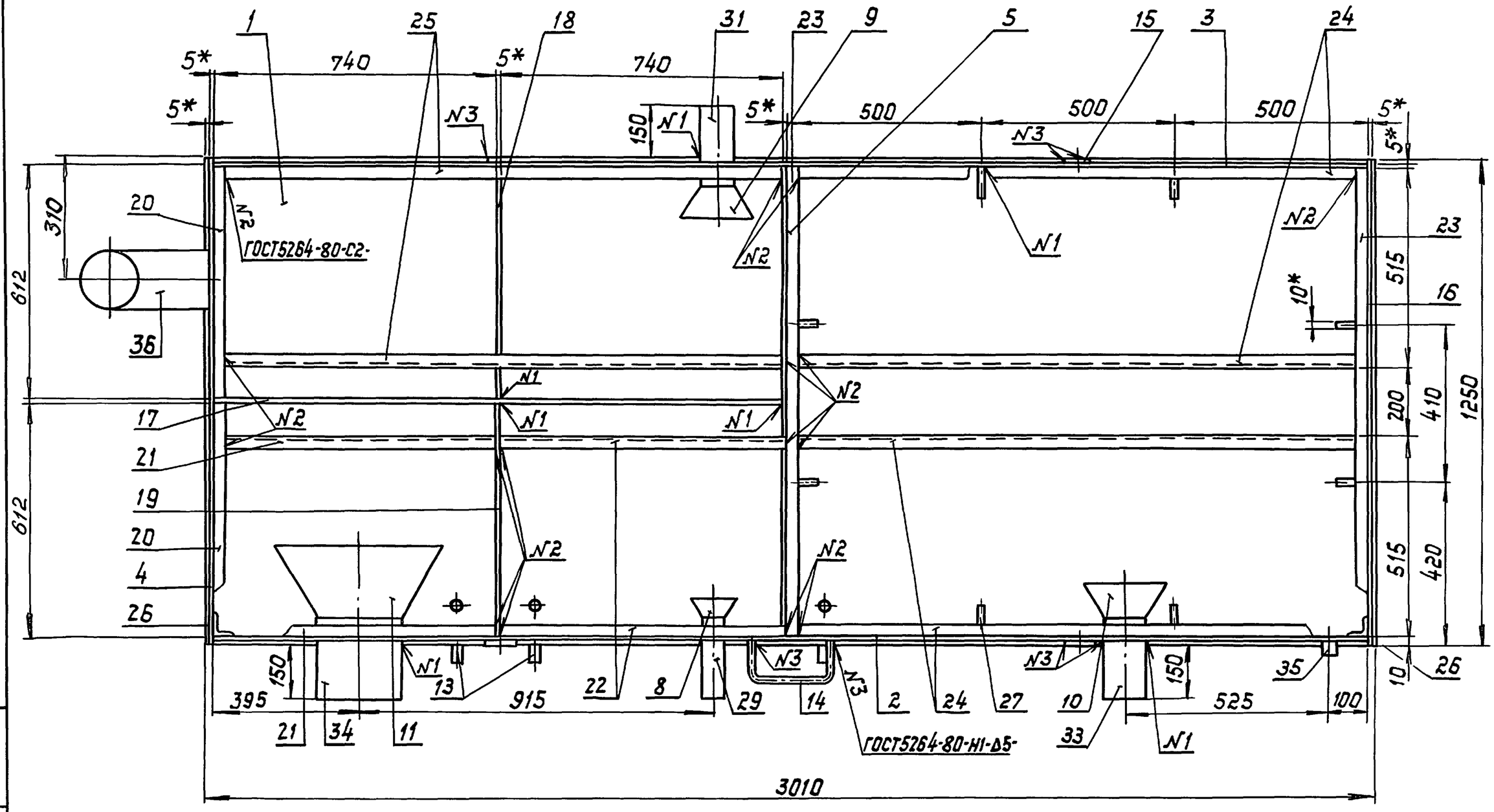

1. * Размер для справок
2. Лист верхний поз. 5 с накладкой и патрубками условно не показан.

Инв.N подл.	Подп. и дата	Взам.инв.N

ГДТ 552.01.000СБ

Лист 2

ГДТ 552.01.000СБ

Серия 05.900-1. Выпуск 2.

Б-Б лист 1.
М1:10

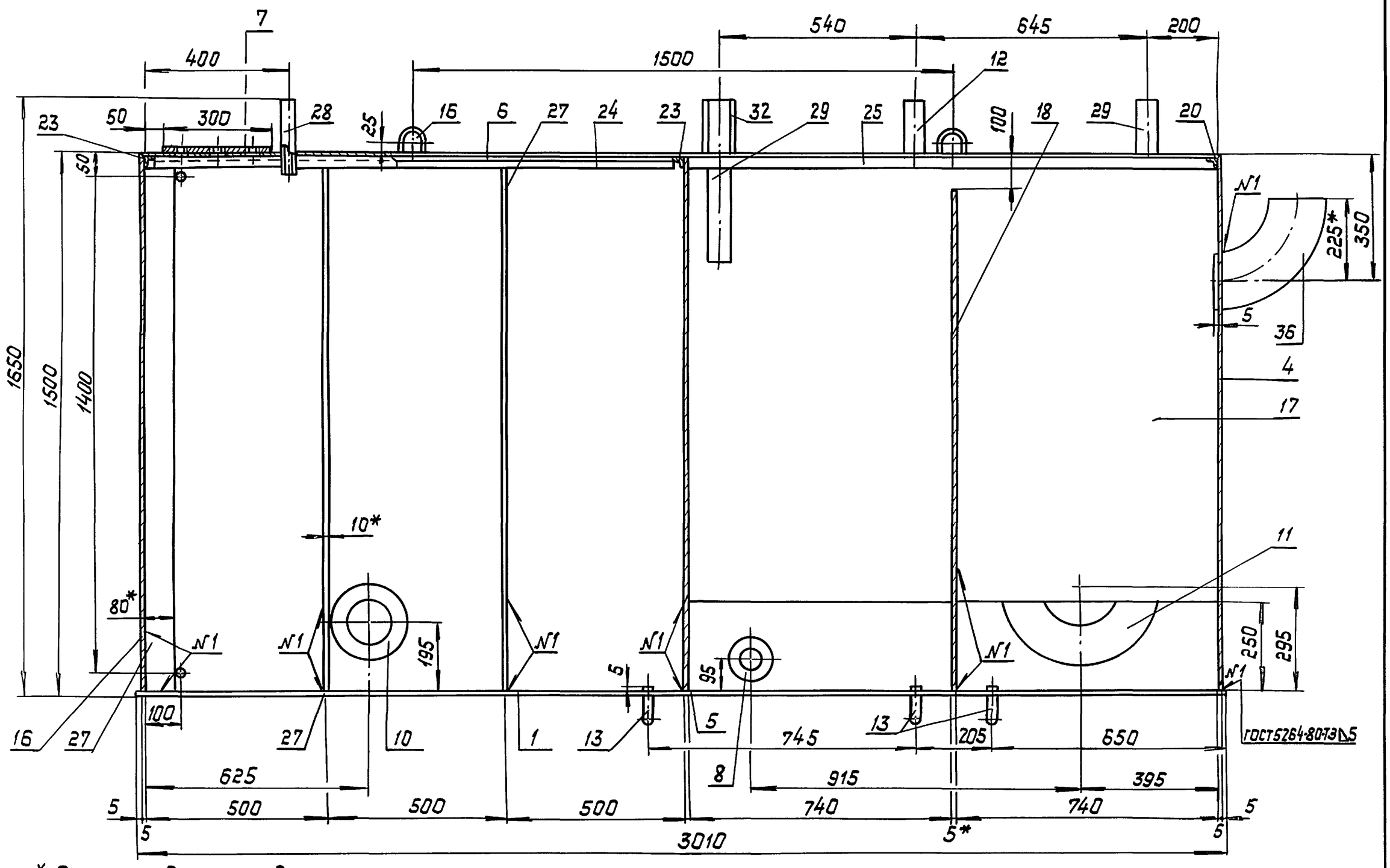

1. * Размер для справок

Инв.№ подл.	Подп. и дата	Взам.инв.№	

ГДТ 552.01.000СБ

Лист 3

ГДТ 552.01.001

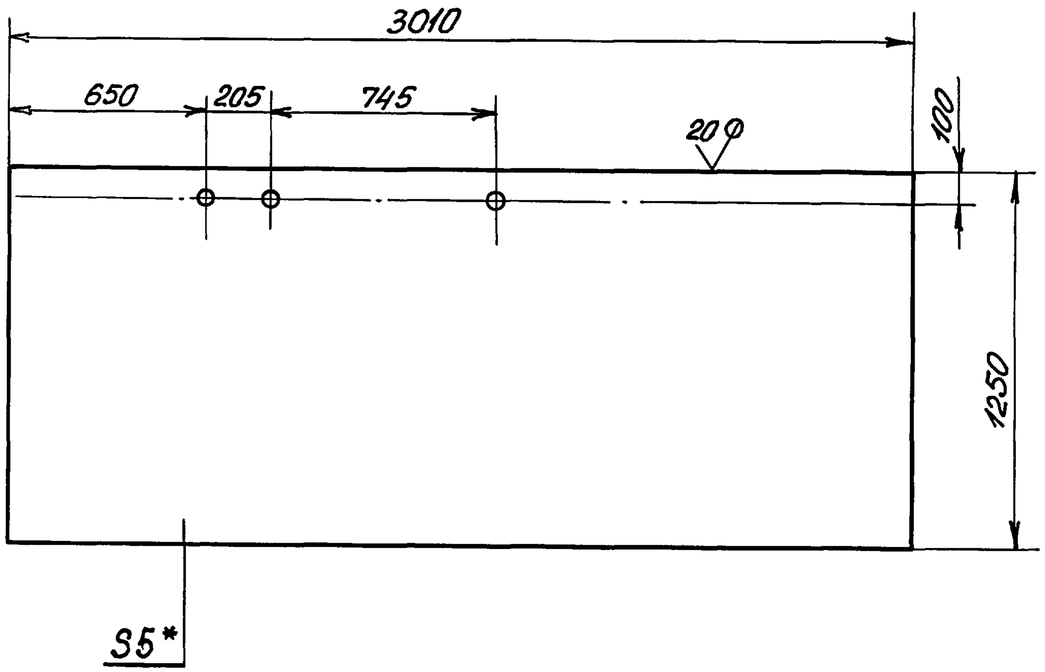

1.* Размер для справок.
2. H14, h14, $\pm \frac{IT14}{2}$

Изм.	Лист	№ докум.	Подпись	Дата	ГДТ 552.01.001			
Разраб.		Лудкова		12.87	Днище	Стадия	Масса	Масштаб
Пров.		Французов		12.87			147,5	1:20
Т.контр.		Усенков		12.87		Лист	Листов 1	
Нач.отд.		Федотов		12.87	Лист Б-ПН-5 ГОСТ 19903-74 / ВСт3 ГОСТ 14637-79	МЖКХ РСФСР Гипрокоммундортранс г. Москва		
Н.контр.		Усенков		12.87				
Утв.		Козлов		12.87				

Копировал: Сиф Формат: А4

Взам.инв.№ | Подпись и дата | Инв.№ подл.

ГДТ 552.01.002

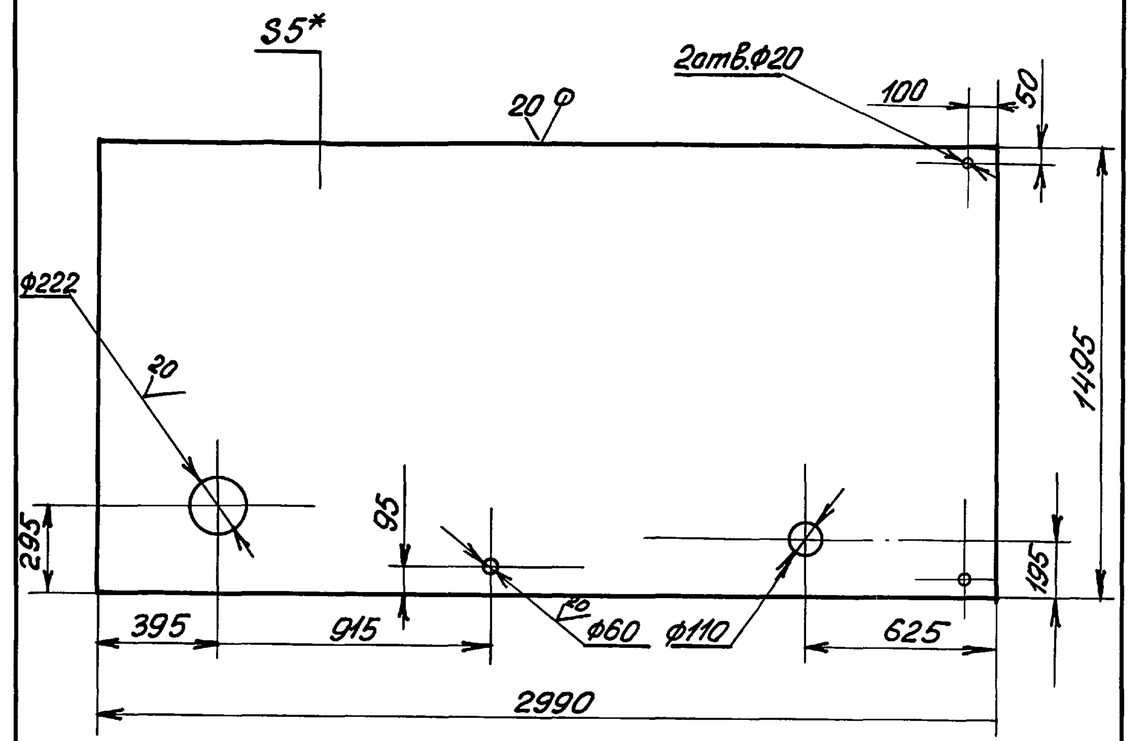

1.* Размер для справок.
2. H14, h14.

Изм.	Лист	№ докум.	Подпись	Дата	ГДТ 552.01.002			
Разраб.		Лудкова		12.87	Стенка передняя	Стадия	Масса	Масштаб
Пров.		Французов		12.87			174,8	1:20
Т.контр.		Усенков		12.87		Лист	Листов 1	
Нач.отд.		Федотов		12.87	Лист Б-ПН-5 ГОСТ 19903-74 / ВСт3 ГОСТ 14637-79	МЖКХ РСФСР Гипрокоммундортранс г. Москва		
Т.контр.		Усенков		12.87				
Утв.		Козлов		12.87				

Копировал: Сиф 23112-03 36 Формат: А4

Взам.инв.№ | Подпись и дата | Инв.№ подл.

Серия 05.900-1. Выпуск 2.

ГДТ 552.01.003

(√)Ra

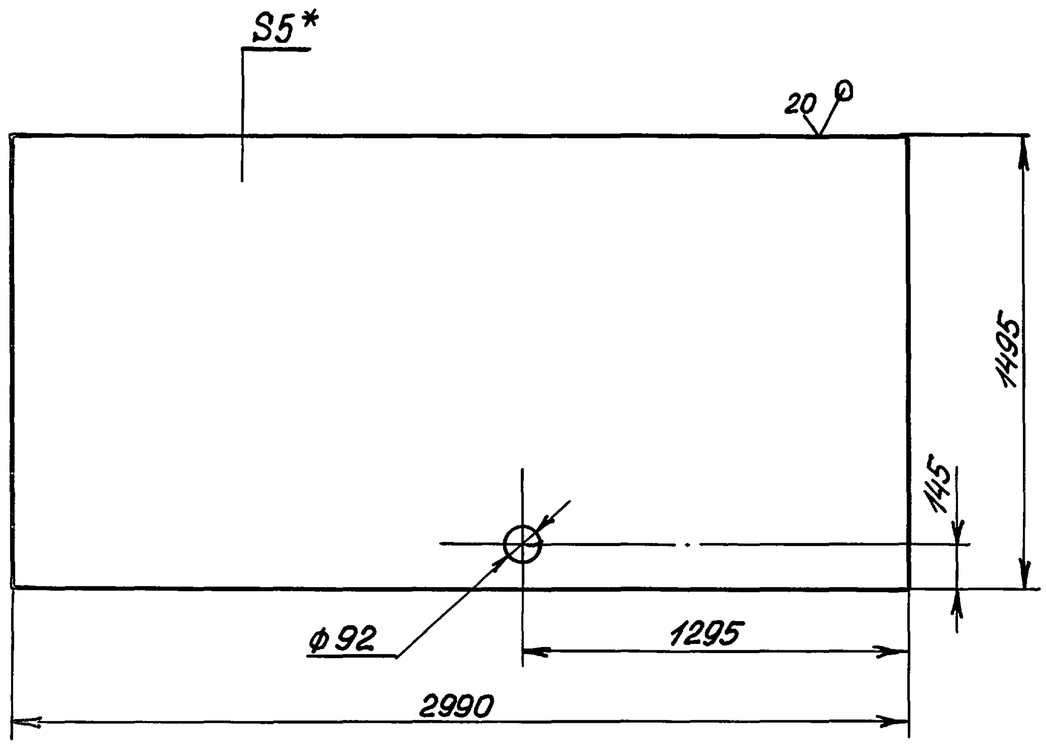

1.* Размер для справок
2. H14, h14.

Изм.	Лист	№ докум.	Подпись	Дата	ГДТ 552.01.003			
Разраб.		Лудкова		12.87	Стенка задняя	Стадия	Масса	Масштаб
Пров.		Французов		12.87			175,5	1:10
Т.контр.		Усенков		12.87		Лист	Листов	
Нач.отд.		Федотов		12.87	Лист Б-ПН-5 ГОСТ 19903-74 / ВСт3 ГОСТ 14637-79	МЖКХ РСФСР Гипрокоммундортранс г.Москва		
Т.контр.		Усенков		12.87				
Утв.		Козлов		12.87				

Инв.№ подл. | Подпись и дата | Взам.инв.№

Копировал: Формат: А4

ГДТ 552.01.004

(√)Ra

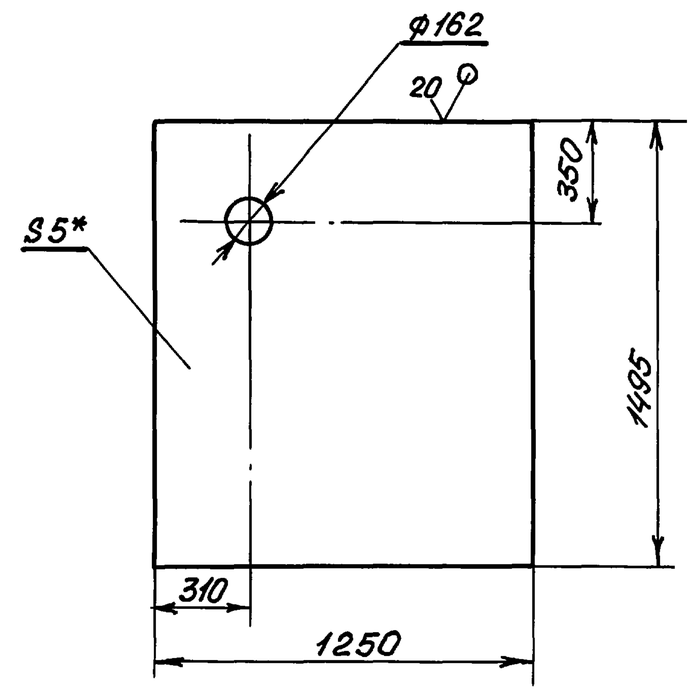

1.* Размер для справок
2. H14, h14

Изм.	Лист	№ докум.	Подпись	Дата	ГДТ 552.01.004			
Разраб.		Лудкова		12.87	Стенка боковая	Стадия	Масса	Масштаб
Пров.		Французов		12.87			73,2	1:20
Т.контр.		Усенков		12.87		Лист	Листов 1	
Нач.отд.		Федотов		12.87	Лист Б-ПН-5 ГОСТ 19903-74 / ВСт3 ГОСТ 14637-79	МЖКХ РСФСР Гипрокоммундортранс г.Москва		
Т.контр.		Усенков		12.87				
Утв.		Козлов		12.87				

Инв.№ подл. | Подпись и дата | Взам.инв.№

Копировал: 23112-03 37 Формат: А4

ГДТ552.01.005

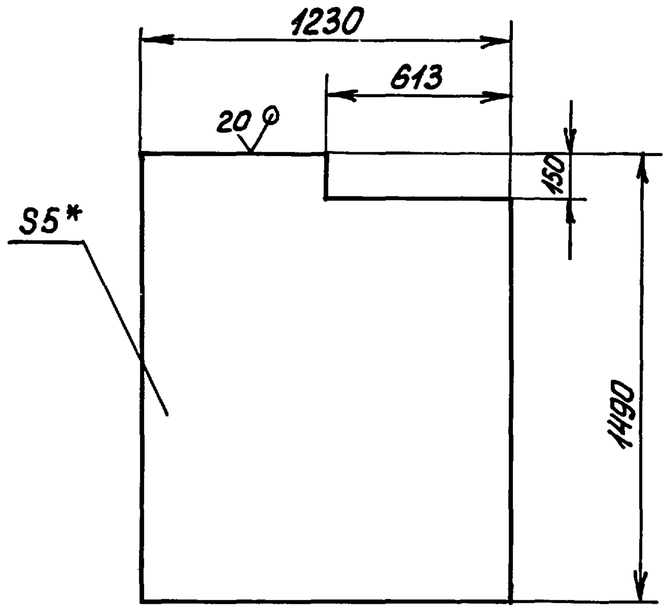

1.* Размер для справок.

2. H14, h14, $\pm \frac{IT14}{2}$

Изм.	Лист	№ докум.	Подпись	Дата	ГДТ 552.01.005			
Разраб.		Лудкова		12.87	Перегородка	Стадия	Масса	Масштаб
Пров.		Французов		12.87			68,4	1:20
Т.контр.		Усенков		12.87		Лист	Листов 1	
Нач.отд.		Федотов		12.87	Лист Б-ПН-5 ГОСТ 19903-74 / ВСт3 ГОСТ 14637-79	МЖКХ РСФСР Гипрокоммундортранс г. Москва		
Н.контр.		Усенков		12.87				
Утв.		Козлов		12.87				

Копировал: Формат: А4

Взам. инв. № | Подпись и дата | Инв. № подл.

ГДТ552.01.006

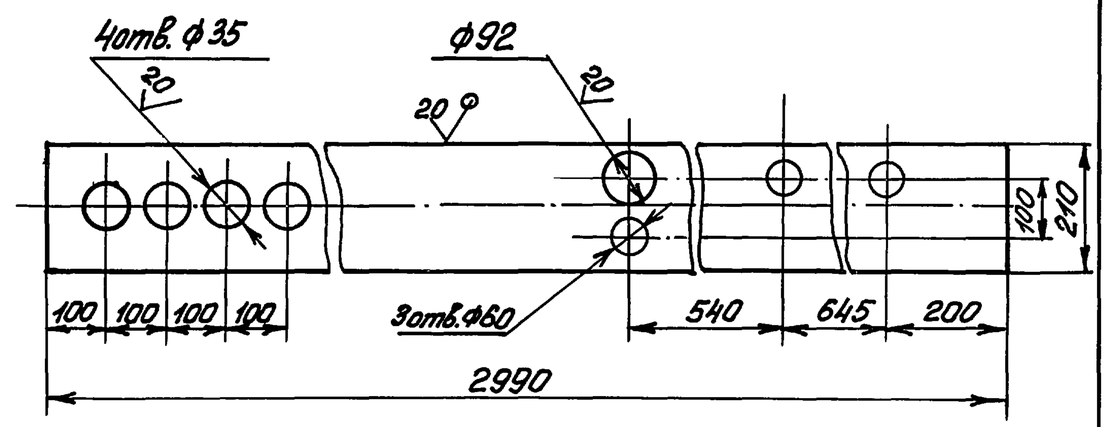

1.* Размер для справок.

2. H14, h14.

Изм.	Лист	№ докум.	Подпись	Дата	ГДТ 552.01.006			
Разраб.		Лудкова		12.87	Лист верхний	Стадия	Масса	Масштаб
Пров.		Французов		12.87			23,9	1:10
Т.контр.		Усенков		12.87		Лист	Листов	
Нач.отд.		Федотов		12.87	Лист Б-ПН-5 ГОСТ 19903-74 / ВСт3 ГОСТ 14637-79	МЖКХ РСФСР Гипрокоммундортранс г. Москва		
Н.контр.		Усенков		12.87				
Утв.		Козлов		12.87				

Копировал: 23112-03 38 Формат: А4

Взам. инв. № | Подпись и дата | Инв. № подл.

ГДТ 552.01.007

(√)

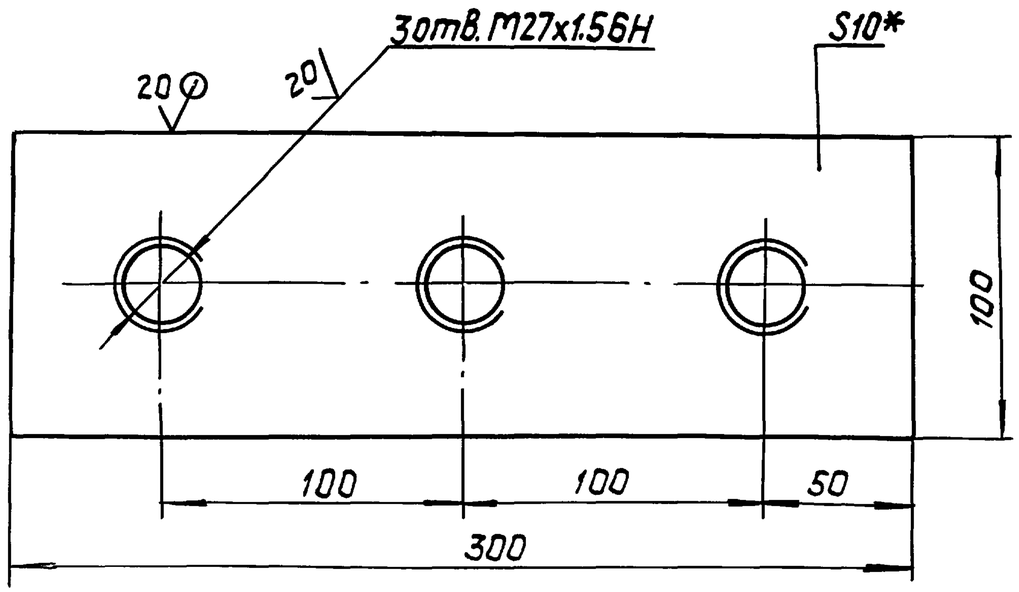

1. * Размер для справок.
2. Н14, h14

Изм	Лист	N докум.	Подп.	Дата	ГДТ 552.01.007			
Разраб.		Лудкова		12.87	Накладка	Стадия	Масса	Масшт.
Провер.		Французов		12.87			1.1	1:2
Т.контр.		Усенков		12.87		Лист	Листов 1	
Нач.отд.		Федотов		12.87	Лист Б-ПН-10 ГОСТ 19903-74 / ВСт3 ГОСТ 14637-79	МЖКХ РСФСР Гипрокоммундортранс г. Москва		
Н.контр.		Усенков		12.87				
Утв.		Козлов		12.87				

Взам.инв. | Подп.и дата | Инв.N подл.

копировал: Алгедаг- формат: А4

ГДТ 552.01.008

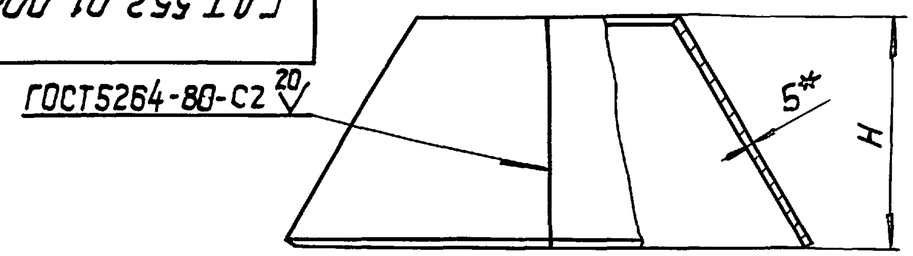

Развертка

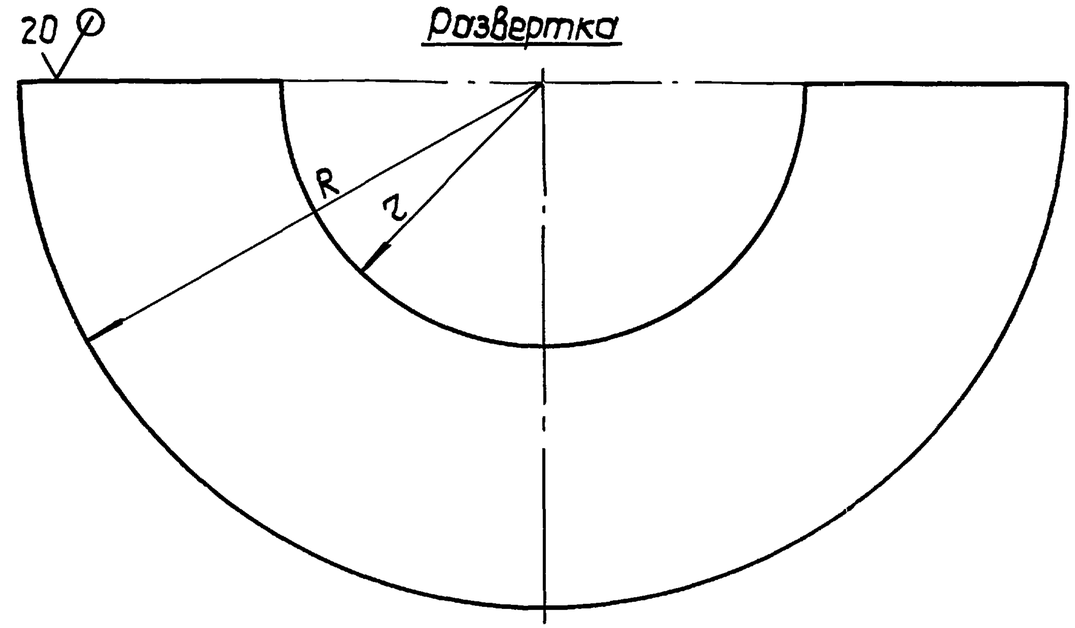

Обозначение	R, мм	r, мм	H, мм	Масса, кг
ГДТ 552.01.008	114	57	50	0,3
-01	180	90	78	1,5
-02	220	110	95	2,24
-03	440	220	190	8,96

1. * Размер для справок.
2. Н14, h14 $\pm \frac{IT14}{2}$

Изм	Лист	N докум.	Подп.	Дата	ГДТ 552.01.008			
Разраб.		Лудкова		12.87	Воронка	Стадия	Масса	Масшт.
Провер.		Французов		12.87			см. табл.	—
Т.контр.		Усенков		12.87		Лист	Листов 1	
Нач.отд.		Федотов		12.87	Лист Б-ПН-5 ГОСТ 19903-74 / ВСт3 ГОСТ 14637-79	МЖКХ РСФСР Гипрокоммундортранс г. Москва		
Н.контр.		Усенков		12.87				
Утв.		Козлов		12.87				

Взам.инв. | Подп.и дата | Инв.N подл.

 копировал: Алгедаг- формат: А4

ГДТ 552.01.009

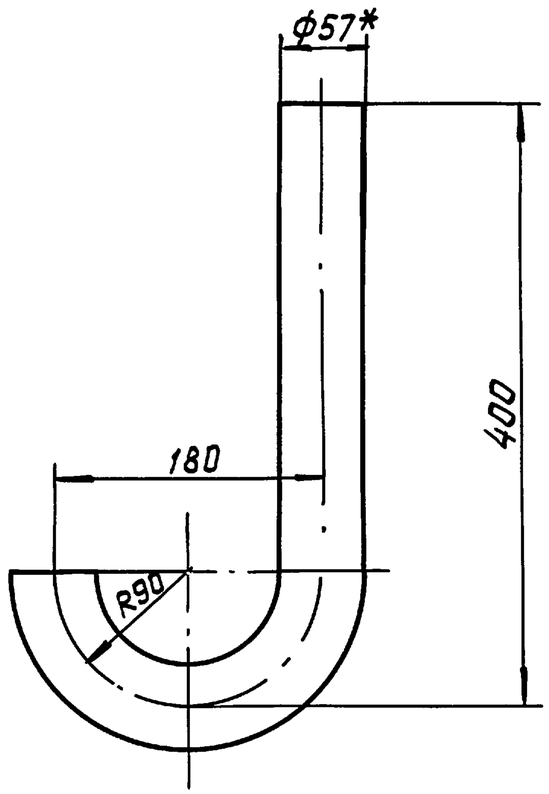

1. * Размер для справок
2. Заготовку гнуть в горячем состоянии.
3. H14, h14, $\pm \frac{IT14}{2}$
4. Длина развернутой заготовки - 590 мм

Изм	Лист	N докум.	Подп.	Дата	ГДТ 552.01.009		
Разраб.		Лудкова		12.87	Патрубок	Стадия	Масса 2,73 / Масшт. 1:4
Провер.		Французов		12.87		Лист	Листов 1
Т.контр.		Усенков		12.87		МЖКХ РСФСР	
Нач.отд.		Федотов		12.87	Труба 57х3,5 ГОСТ 8732-78	Гипрокоммундортранс г. Москва	
Н.контр.		Усенков		12.87			
Утверд.		Козлов		12.87			

Инв.N подл. | Подп. и дата | Взам.инв.

копировал: Федорова формат: А4

ГДТ 552.01.010

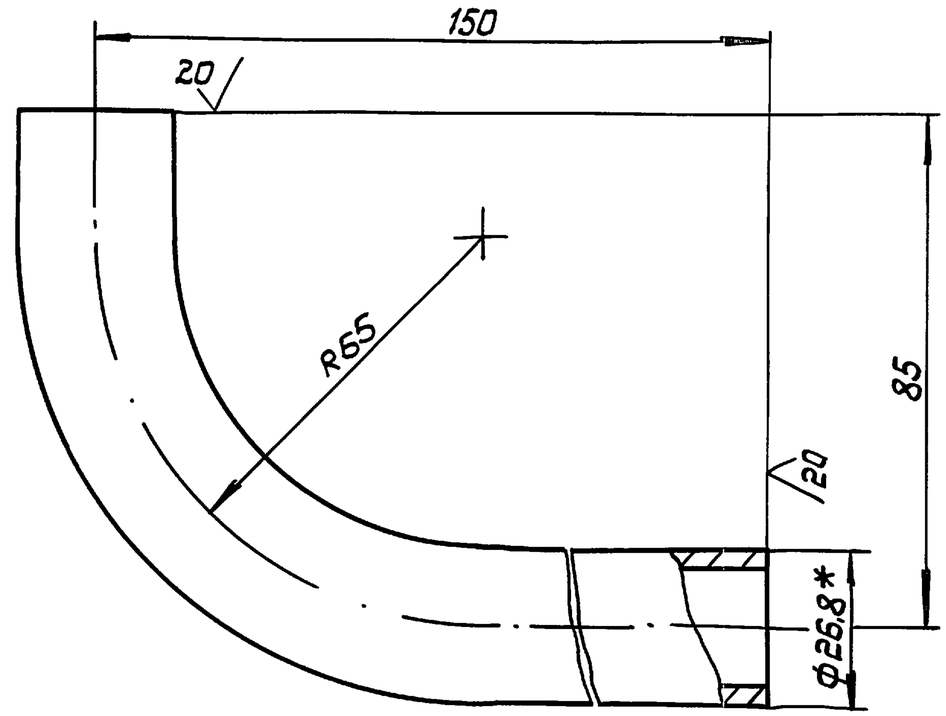

1. * Размеры для справок.
2. $\pm \frac{IT14}{2}$
3. Длина развернутой заготовки - 156 мм.

Изм	Лист	N докум.	Подп.	Дата	ГДТ 552.01.010		
Разраб.		Лудкова		12.87	Патрубок	Лит.	Масса 0,26 / Масшт. 1:1
Провер.		Французов		12.87		Лист	Листов 1
Т.контр.		Усенков		12.87			
Нач.отд.		Федотов		12.87	Труба 20х2,8 ГОСТ 3262-75	Гипрокоммундортранс г. Москва	
Н.контр.		Усенков		12.87			
Утверд.		Козлов		12.87			

Инв.N подл. | Подп. и дата | Взам.инв.

 копировал: Федорова формат: А4

Серия 05.900-1. Выпуск 2.

ГДТ 552.01.011

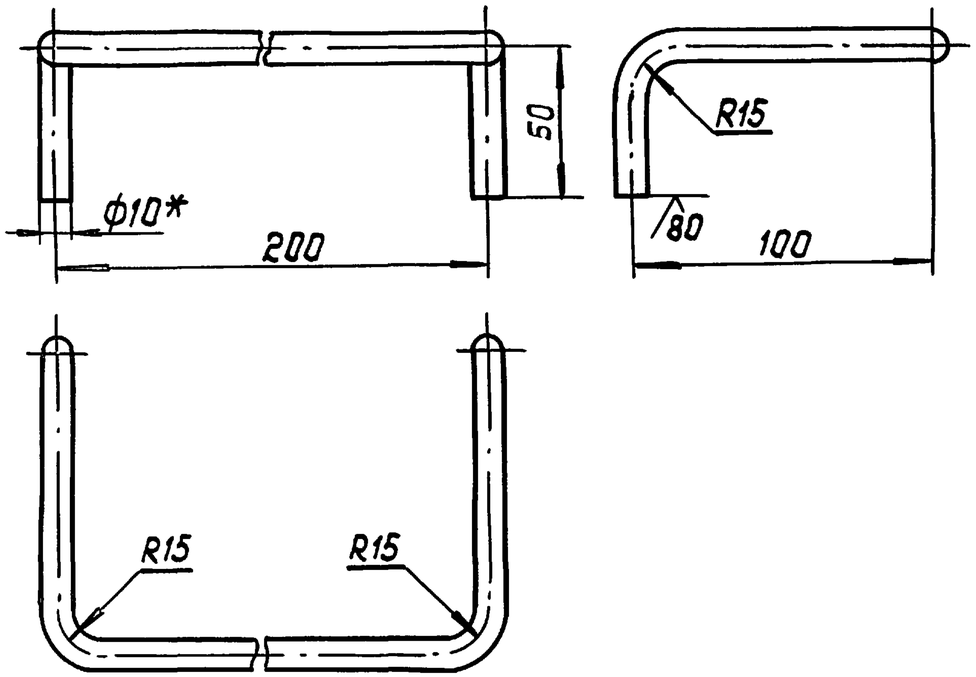

1. * Размер для справок
2. $h14, \pm \frac{IT14}{2}$
3. Длина развернутой заготовки - 445 мм

Изм	Лист	N докум.	Подп.	Дата	ГДТ 552.01.011		
Разраб.	Лудкова			12.87	Ступень	Лит.	Масса 0.28 / Масшт. 1:2
Провер.	Французов			12.87		Лист	Листов 1
Т.контр.	Усенков			12.87			
Нач.отд.	Федотов			12.87	Круг $\frac{В10\ ГОСТ\ 2590-71}{Ст3\ ГОСТ\ 535-79}$	Гипрокоммундортранс г. Москва	
Н.контр.	Усенков			12.87			
Утверд.	Козлов			12.87			

Взам.инв.N | Подп. и дата | Инв.N подл.

Копировал: Лазедаг- Формат: А4

ГДТ 552.01.012

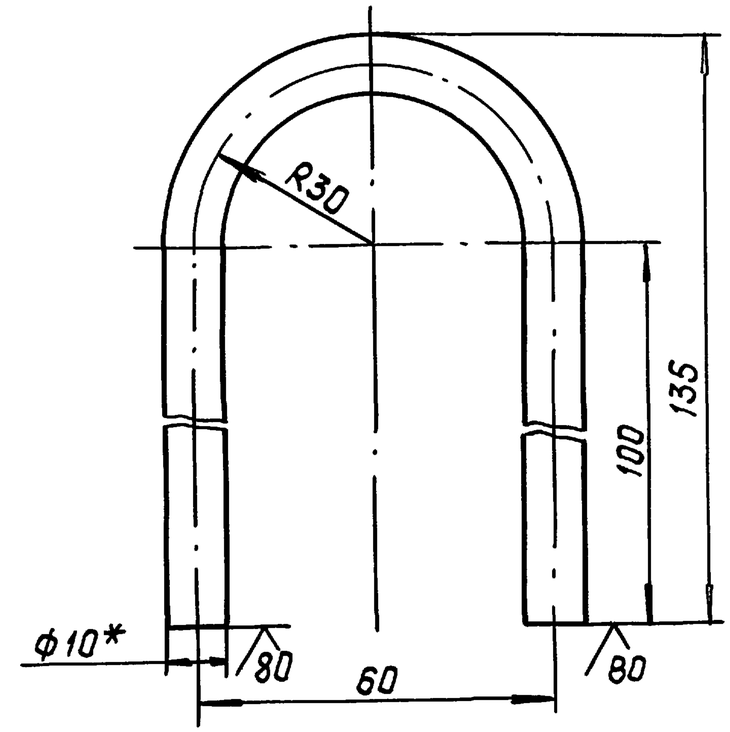

1. * Размер для справок
2. $h14, \frac{IT14}{2}$
3. Длина развернутой заготовки - 295 мм.

Изм	Лист	N докум.	Подп.	Дата	ГДТ 552.01.012		
Разраб.	Лудкова			12.87	Петля	Лит.	Масса 0,18 / Масшт. 1:1
Провер.	Французов			12.87		Лист	Листов 1
Т.контр.	Усенков			12.87			
Нач.отд.	Федотов			12.87	Круг $\frac{В10\ ГОСТ\ 2590-71}{Ст3\ ГОСТ\ 535-79}$	Гипрокоммундортранс г. Москва	
Н.контр.	Усенков			12.87			
Утверд.	Козлов			12.87			

Взам.инв.N | Подп. и дата | Инв.N подл.

 Копировал: Лазедаг- Формат: А4

Формат	Зона	Позиц.	Обозначение	Наименование	Кол.	Прим.
				Документация		
А4			ГДТ 552.02.000СБ	Сборочный чертеж		
				Детали		
А4		1	ГДТ 552.02.001	Лист	1	
А4		2	ГДТ 552.02.002	Скоба	2	

Изм	Лист	N докум.	Подп.	Дата	ГДТ 552.02.000		
Разраб.		Лудкова		12.87	Крышка	Литер.	Лист 1 / Листов 1
Провер.		Французов		12.87		Гипрокоммундортранс г. Москва	
Нач.отд.		Федотов		12.87			
Н.контр.		Усенков		12.87			
Утв.		Козлов		12.87			

Инв.N подл. | Подп. и дата | Взам.инв.

Копировал: Формат: А4

ГДТ 552.02.000СБ

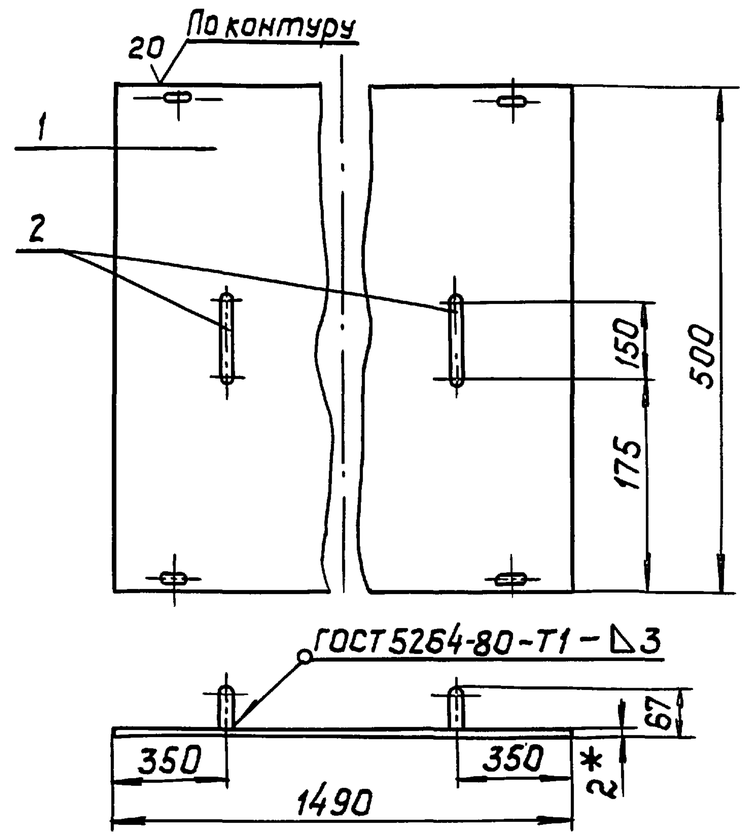

1. * Размер для справок.
2. $\pm\frac{IT14}{2}$
3. Острые кромки притупить

Изм	Лист	N докум.	Подп.	Дата	ГДТ 552.02.000СБ		
Разраб.		Лудкова		12.87	Крышка	Литер	Масса 11,6 / Масшт. 1:10
Провер.		Французов		12.87		Лист	Листов 1
Т.контр.		Усенков		12.87			
Нач.отд.		Федотов		12.87		Гипрокоммундортранс г. Москва	
Н.контр.		Усенков		12.87			
Утв.		Козлов		12.87			

Инв.N подл. | Подп. и дата | Взам.инв.

Копировал: Формат: А4

ГДТ 552.02.001

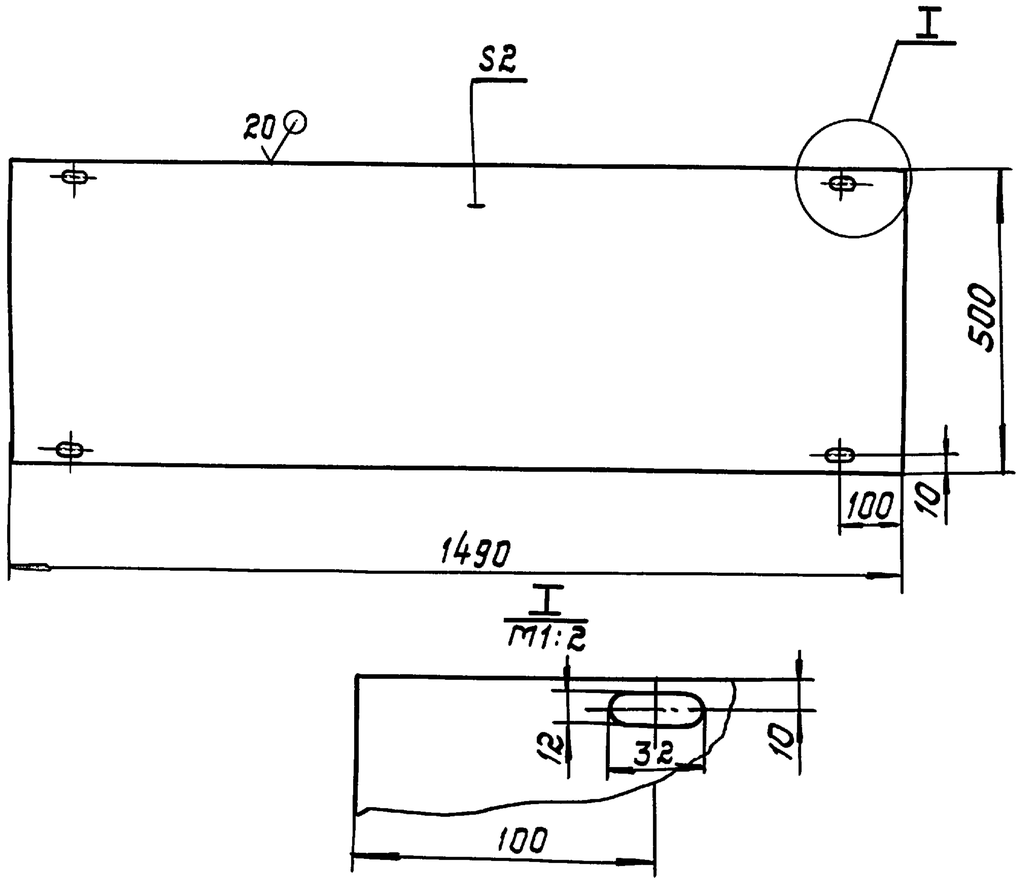

1. *Размер для справок.
2. $H14, h14, \pm\frac{IT14}{2}$

Изм	Лист	N докум.	Подп.	Дата	ГДТ 552.02.001			
Разраб.		Лудкова		12.87	Лист	Стадия	Масса	Масшт
Провер.		Французов		12.87			11,3	1:10
Т.контр.		Усенков		12.87		Лист	Листов	
Нач.отд.		Федотов		12.87	Лист Б-ПН-2 ГОСТ 19903-74 / ВСт3 ГОСТ 16523-70	МЖКХ РСФСР Гипрокоммундортранс г.Москва		
Н.контр.		Усенков		12.87				
Утв.		Козлов		12.87				

Взам.инв N | Подп. и дата | Инв N подл.

копировал: Слусар- формат: А4

ГДТ 552.02.002

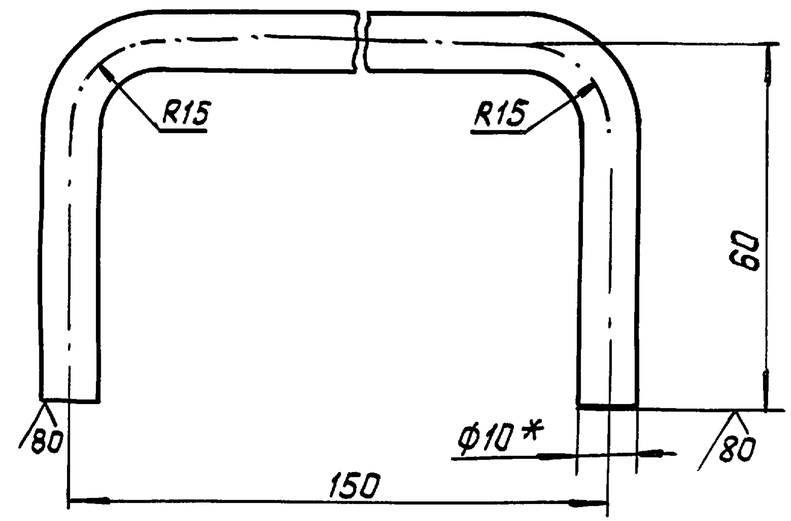

1. *Размеры для справок.
2. $h14, \pm\frac{IT14}{2}$
3. Длина развернутой заготовки - 257мм.

Изм	Лист	N докум	Подп.	Дата	ГДТ 552.02.002			
Разраб.		Лудкова		12.87	Скоба	Лит.	Масса	Масшт.
Провер.		Французов		12.87			0,16	1:1
Т.контр.		Усенков		12.87		Лист	Листов 1	
Нач.отд.		Федотов		12.87	Круг $\frac{810\ ГОСТ\ 2590-71}{Ст3\ ГОСТ\ 535-79}$	Гипрокоммундортранс г.Москва		
Н.контр.		Усенков		12.87				
Утверд.		Козлов		12.87				

Взам.инв. | Подп. и дата | Инв N подл.

копировал: Слусар- 23112-03 (43) формат: А4