Типовая проектная документация
защитных сооружений гражданской обороны

Серия 07.904-2

Клапаны расходомеры отсекатели

Выпуск 2

Клапан расходомер отсекатель для вентилятора ЭРВ-72-3

Рабочие чертежи

20115-02
цена

Типовая проектная документация
защитных сооружений гражданской обороны

Серия 07 904-2

Клапаны расходомеры отсекатели

Выпуск 2

Клапан расходомер отсекатель для вентилятора ЭРВ-72-3

Разработан
институтом Моспромпроект
Главный инженер
института /Козлов/
Главный инженер
проекта /Черкасова/

Утвержден
11 Управлением Г.О. СССР
письмо от 5 июля 1984 г.
N 235/11/1872
Введен в действие
институтом Моспромпроект
приказ N 96 от 11.07.1984 г.

Содержание альбома

Обозначение	Наименование	NN стр.
КРО-3.00.000	Клапан расходомер отсекатель для вентилятора ЭРВ-72-3	3
КРО-3.02.000	Патрубок	
КРО-3.00.001	Бобышка	
КРО-3.01.000	Корпус	
КРО-3.00.000 СБ	Клапан расходомер отсекатель для вентилятора ЭРВ-72-3 Сборочный чертеж. Лист 1	4
КРО-3.00.000 СБ	Клапан расходомер отсекатель для вентилятора ЭРВ-72-3 Сборочный чертеж. Лист 2	5
КРО-3.00.006	Ось	6
КРО-3.00.007	Лопасть	
КРО-3.01.000 СБ	Корпус. Сборочный черт.	7
КРО-3.01.001	Планка	8
КРО-3.00.002	Втулка	
КРО-3.01.002	Стенка	
КРО-3.01.003	Стенка	
КРО-3.02.000 СБ	Патрубок Сборочный черт.	9
КРО-3.02.001	Планка	
КРО-3.00.003	Стрелка	

Серия 07-904-2 Выпуск 2

КРО-3.00.001

12,5

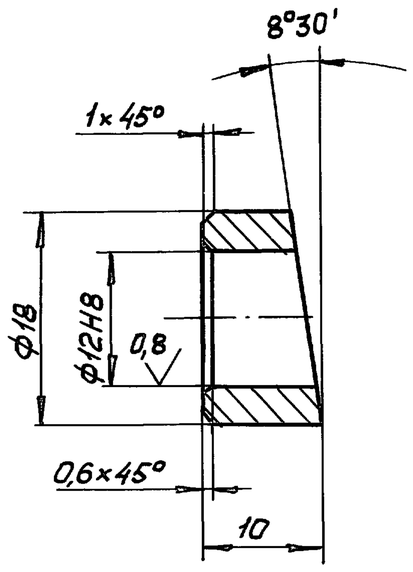

Предельные отклонения размеров валов h14, остальных $\pm \frac{IT14}{2}$.

Изм.	Лист	№ докум.	Подп.	Дата	КРО-3.00.001			
Разраб.		Андреева			Бобышка	Лит.	Масса 0,010	Масшт. 2:1
Пров.		Ухорская				Лист	Листов 1	
Гл.инж.пр.		Черкасова			Ст. 3 ГОСТ 380-71	главАПУ Мосгорисполкома Моспромпроект мастерская №6		
Н.контр.		Рачкова						

Формат А4

Формат	Зона	Поз.	Обозначение	Наименование	Кол.	Прим.
				Документация		
А2			КРО-3.01.000	Сборочный чертеж		
				Детали		
А4		1	КРО-3.01.001	Планка	4	
А4		2	КРО-3.01.002	Стенка	2	
А4		3	КРО-3.01.003	Стенка	2	
Б4		4	КРО-3.01.004	Упор		
				Уголок $\frac{Б-25\times25\times3\ ГОСТ\ 8509-72}{Ст3\ ГОСТ\ 535-79}$		
				$l=20$ $h=14$	1	0,022 кг

Изм.	Лист	№ докум.	Подп.	Дата	КРО-3.01.000			
Разраб.		Андреева			Корпус	Лит.	Лист	Листов 1
Пров.		Ухорская				главАПУ Мосгорисполкома Моспромпроект мастерская №6		
Гл.инж.пр.		Черкасова						
Н.контр.		Рачкова						

Формат А4

Формат	Зона	Поз.	Обозначение	Наименование	Кол.	Прим.
				Документация		
А3			КРО-3.02.000	Сборочный чертеж		
				Детали		
А4		1	КРО-3.02.001	Планка	4	
Б4		2	КРО-3.02.002	Стенка		
				Лист $\frac{БПН2\ ГОСТ\ 19903-74}{3-IV\ Ст3\ ГОСТ\ 16523-70}$		
				(98×280) h14	4	1.8 кг

Изм.	Лист	№ докум.	Подп.	Дата	КРО-3.02.000			
Разраб.		Андреева			Патрубок	Лит.	Лист	Листов 1
Пров		Ухорская				главАПУ Мосгорисполкома Моспромпроект мастерская №6		
Гл.инж.пр.		Черкасова						
Н.контр		Рачкова						

формат А4

Формат	Зона	Поз.	Обозначение	Наименование	Кол.	Прим.
				Документация		
А2			КРО-3.00.000 СБ	Сборочный чертеж		
				Сборочные единицы		
А4		1	КРО-3.01.000	Корпус	1	
А4		2	КРО-3.02.000	Патрубок	1	
				Детали		
А4		4	КРО-3.00.001	Бобышка	2	
А4		5	КРО-3.00.002	Втулка	2	
А4		6	КРО-3.00.003	Стрелка	1	
А3		9	КРО-3.00.006	Ось		
А3		10	КРО-3.00.007	Лопасть		
				Стандартные изделия		
		14		Винт ВМ3-6g×8.58.019 ГОСТ 17473-80	3	
		15		Гайка М6-7Н.5.019 ГОСТ 5915-70	1	
		16		Шайба 3.65Г.05 ГОСТ 6402-70	3	
		17		Шайба 6.65Г.05 ГОСТ 6402-70	1	

Изм.	Лист	№ докум.	Подп.	Дата	КРО-3.00.000			
Разраб.		Андреева			Клапан расходомер отсекатель для вентилятора ЭРВ-72-3	Лит.	Лист	Листов 1
Пров.		Ухорская				главАПУ Мосгорисполкома Моспромпроект мастерская №6		
Гл.инж.пр.		Черкасова						
Н.контр.		Рачкова						

20115-02 4 формат А4

Подп. и дата | Инв. № дубл. | Взам. инв. № | Подп. и дата | Инв. № подл.

Серия 07-904-2 выпуск 2

КРО-3.00.000 СБ

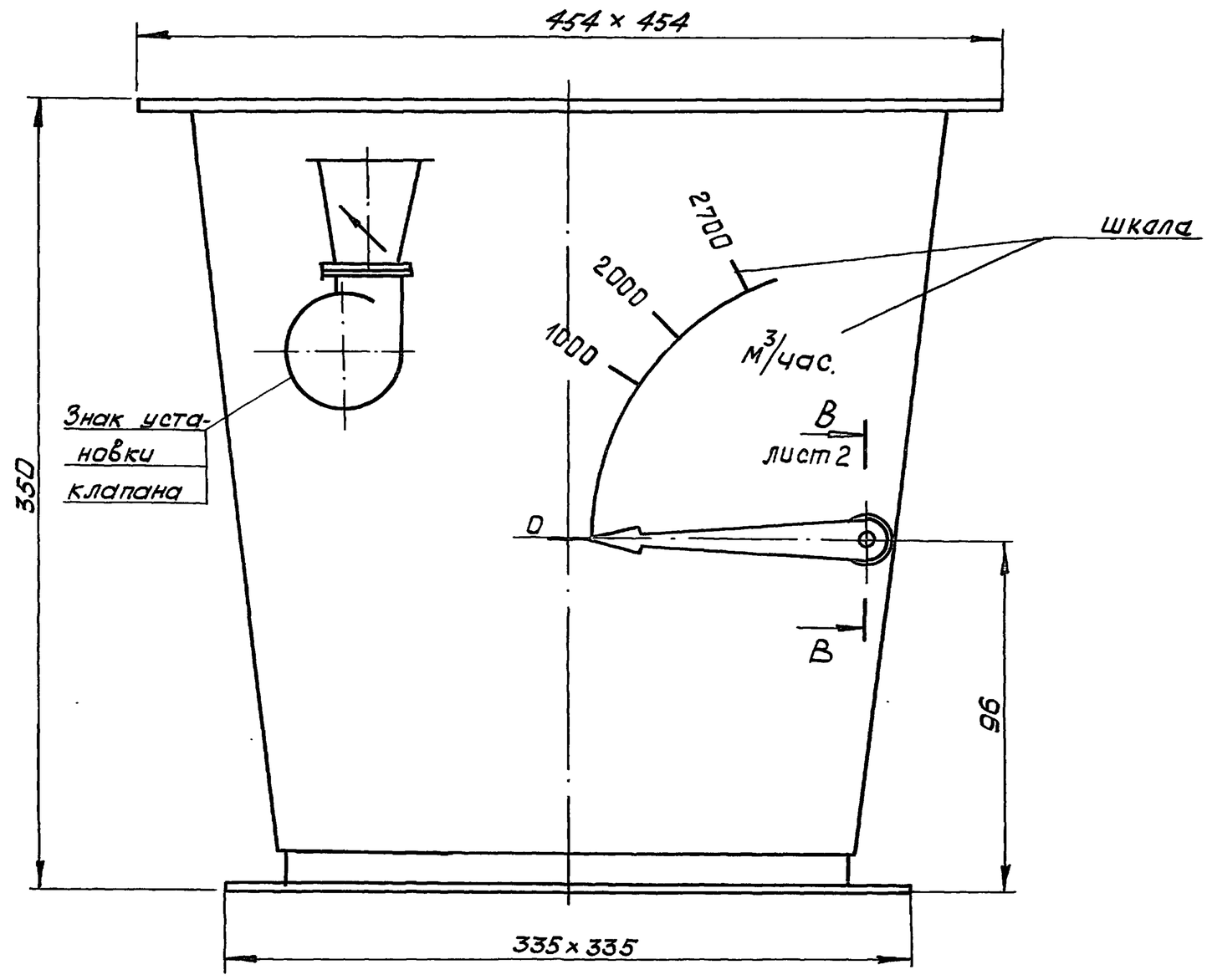

Знак установки клапана

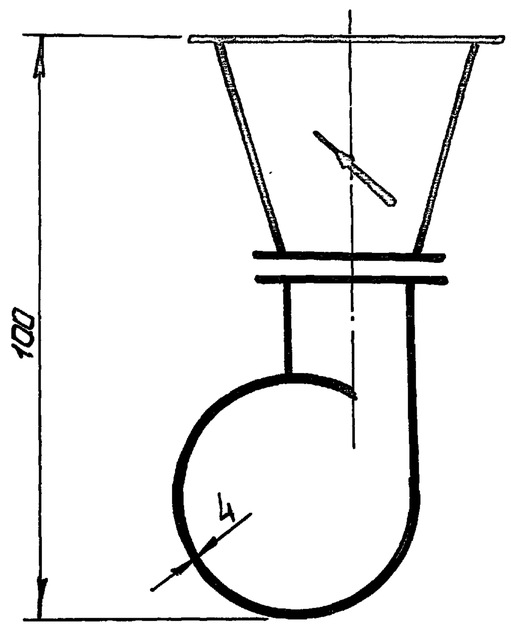

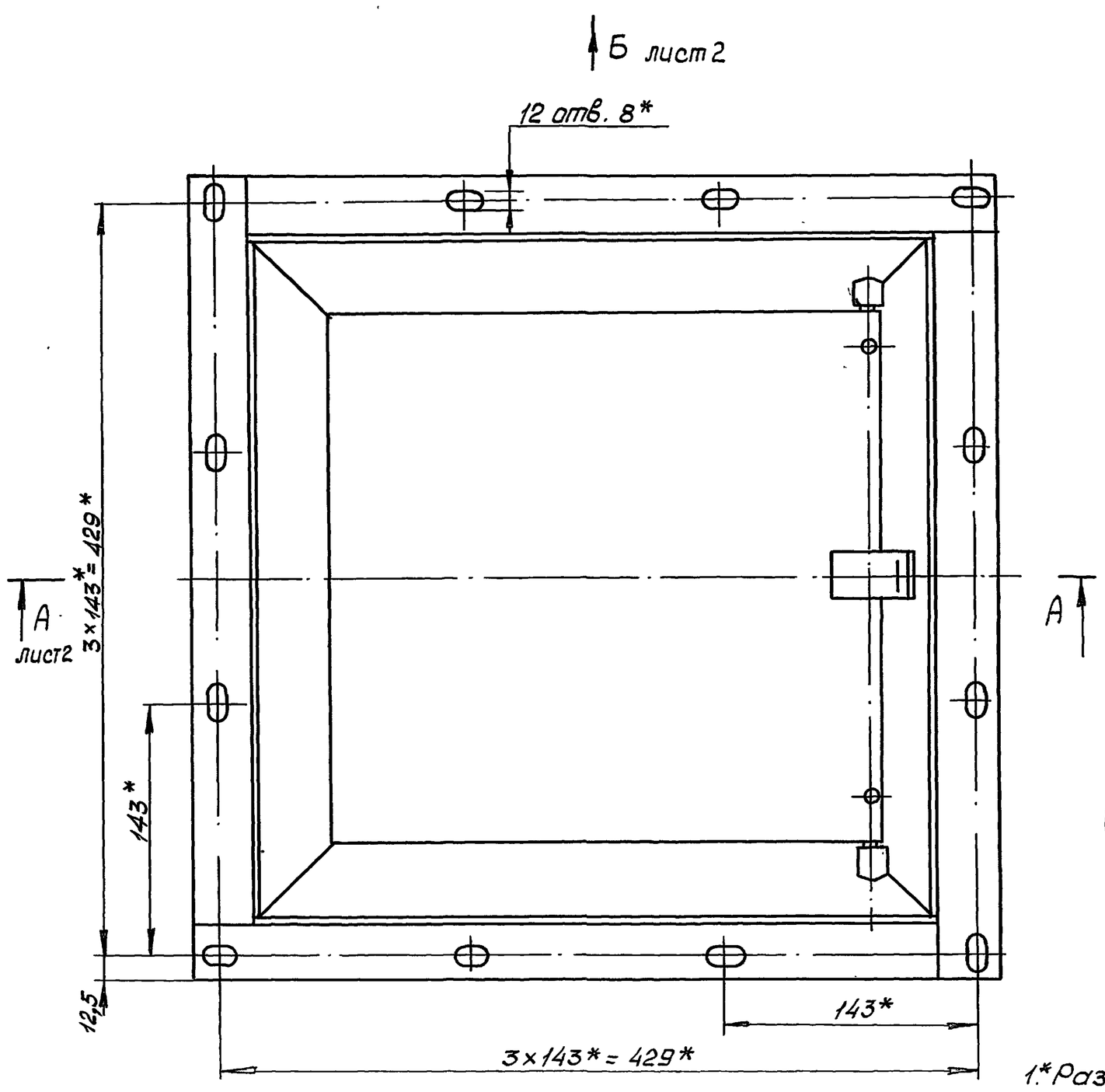

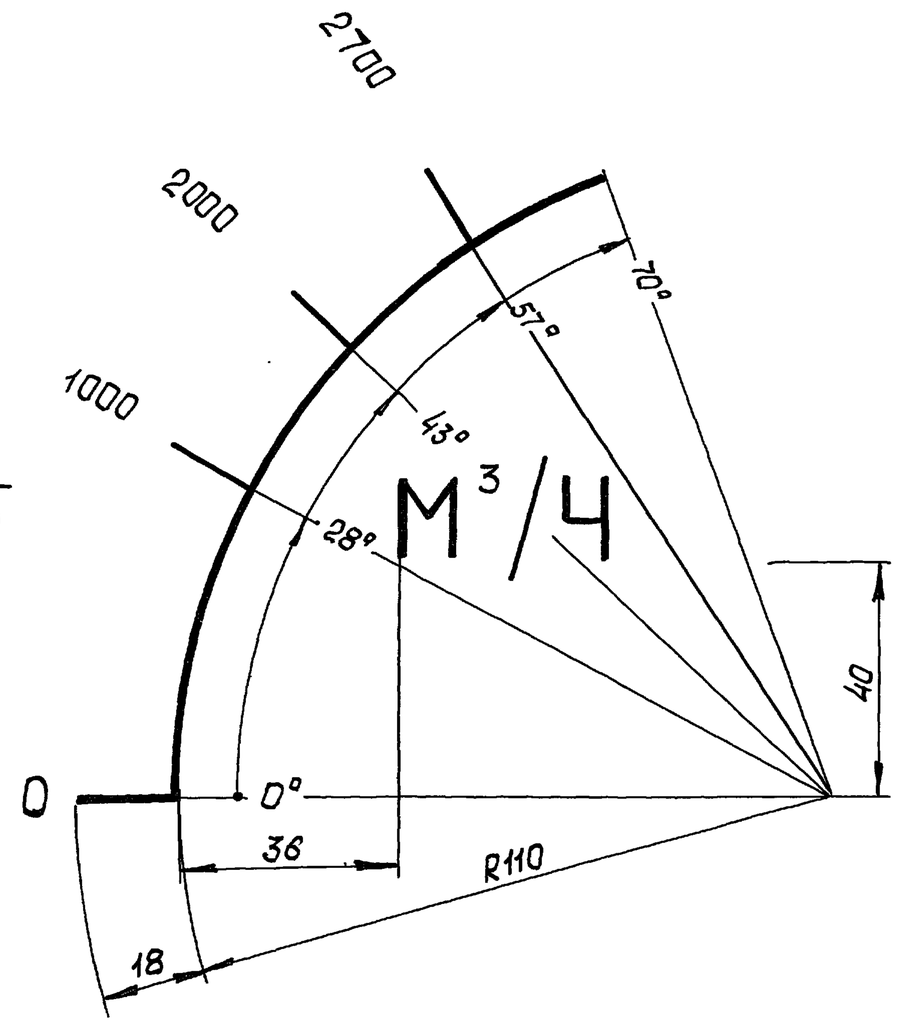

к патрубку поз. 2 и свободное вращение оси.

4. Изделие покрыть грунтом ГФ-0119 ГОСТ 23343-78 и покрасить нитроэмалью НЦ-25 ГОСТ 5406-73 лопасть поз. 10 от грунтовки и покраски предохранить.
5. Градуировку шкалы обработать на опытных образцах и наносить белой нитроэмалью по трафарету. Аналогично наносить знак установки клапана. Этой же краской покрасить лицевую поверхность стрелки поз. 6.
6. Технические условия на изготовление смотри ТУ205 УССР 5.1-2-83.
7. Размер шрифта №14, кроме цифры 3, выполняемой шрифтом №10.
8. Толщина линий, букв - 2 мм, цифры 3 - 1,5 мм.
9. Неуказанные предельные отклонения размеров отверстий H14, валов h14 остальных $\pm \frac{JT14}{2}$.

1.* Размеры для справок
2.** Угол 69°30' соответствует максимальной производительности вентилятора и при упоре лопасти в уголок имеет значение на 5-6° больше номинала.
3. Бобышки поз. 4, предварительно собранные с втулками поз. 5, при монтаже одеть на ось поз. 9 и прихватить в 3х точках к корпусу поз. 1, обеспечив прилегание лопасти поз. 10 к

Изм.	Лист	№ докум.	Подп.	Дата	КРО-3.00.000 СБ			
Разраб.		Андреева			Клапан расходомер отсекатель для вентилятора ЭРВ-72-3 Сборочный чертеж	Лит.	Масса	Масшт.
Пров.		Ухарская					11,6	1:2
Гл.инж.пр.		Черкасова				Лист 1	Листов 2	
Н.контр.		Рачкова				Главапу мосгорисполкома мосгорпроект мастерская №6		
Гл.конст.		Григорьев						
Гл.спец.		Бычков						
Нач.маст.		Грибков						

Подп. и дата | Инв. № дубл. | Взам. инв. № | Подп. и дата | Инв. № подл.

Серия 07-904-2 выпуск 2

КРО-3.00.000

А-А лист 1

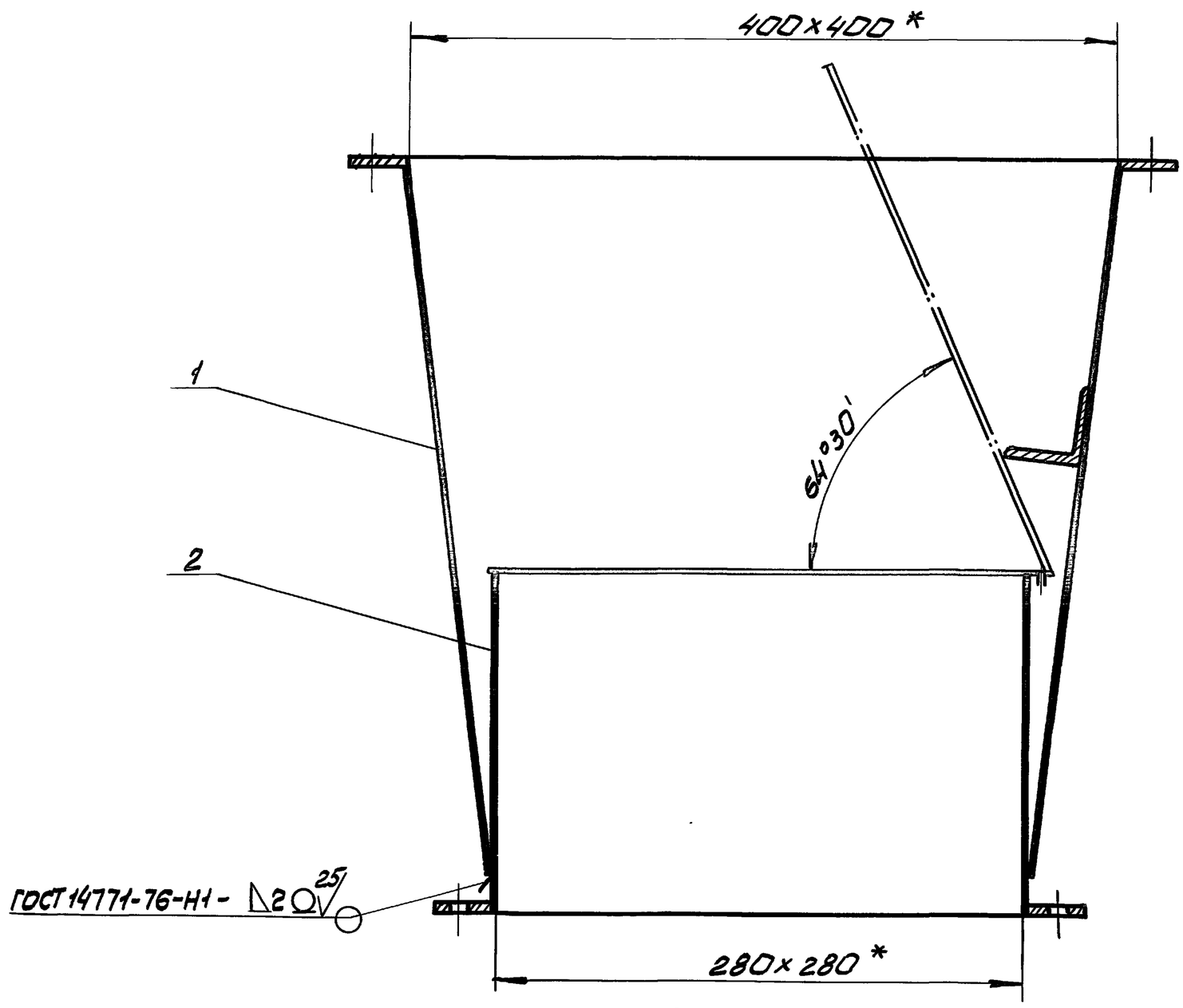

Вид Б.

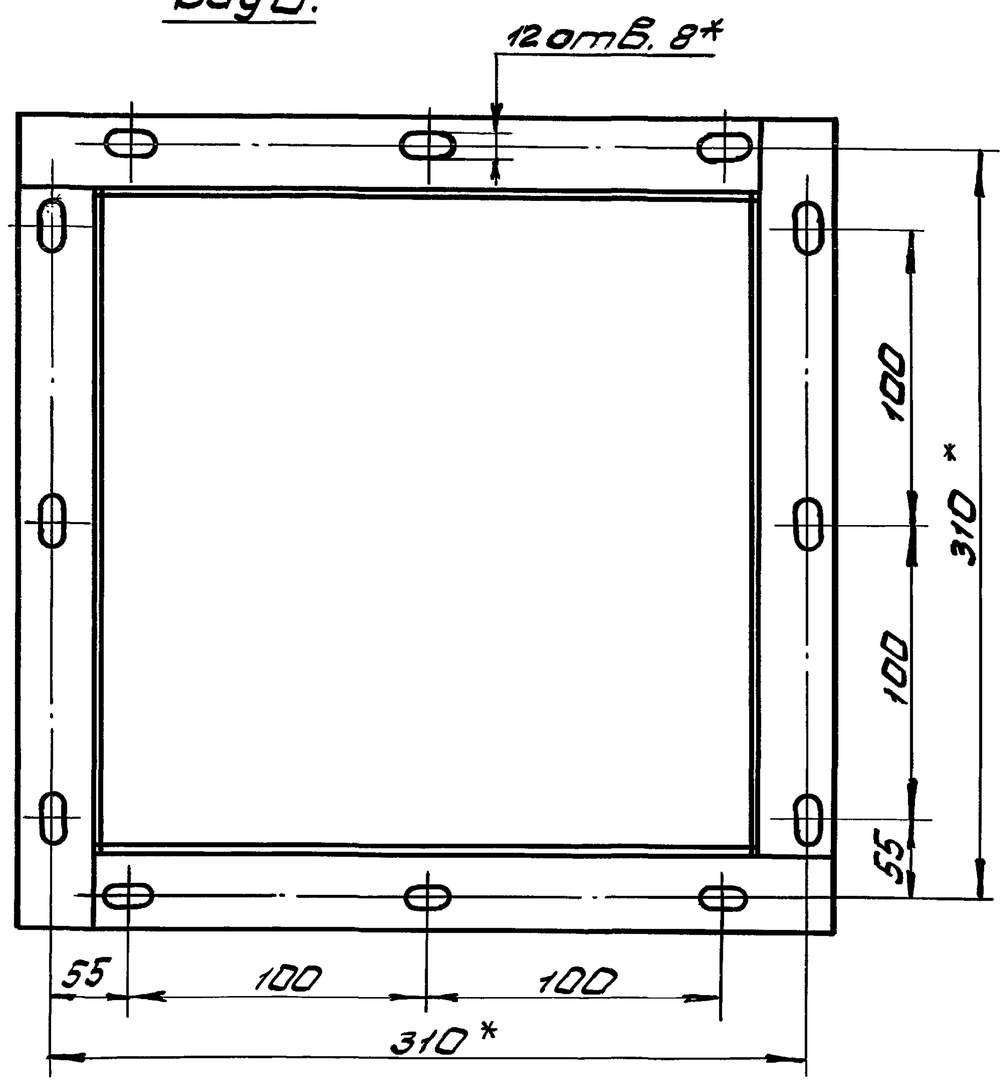

В-В
М 1:1

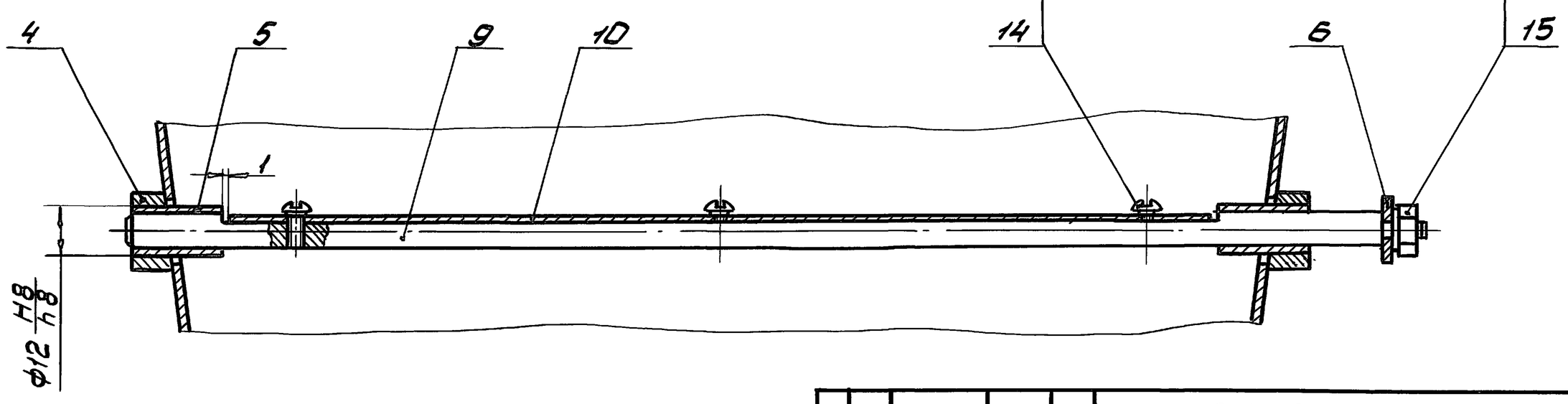

Изм.	Лист	№ докум.	Подпись	Дата	КРО-3.00.000		
Разраб.		Андреева			Клапан расходомер отсекатель для вентилятора ЭРВ-72-3. Сборочный чертеж	Лит.	Масса	Масштаб 1:2
Пров.		Ухорская						
Гл.инж.пр.		Черкасова				Лист 2	Листов	
Н.контр.		Рачкова				Главпу Мосгорисполкома Моспромпроект мастерская N 6		
Гл.конст.		Григорьев						
Гл.спец.		Бычков						
Нач.мас.		Грибков						

Инв. N подл. | Подпись и дата | Взам. инв. N | Инв. N дубл. | Подпись и дата

КРО-3.00.006

Серия 07-904-2 Выпуск 2

6,3 (√)

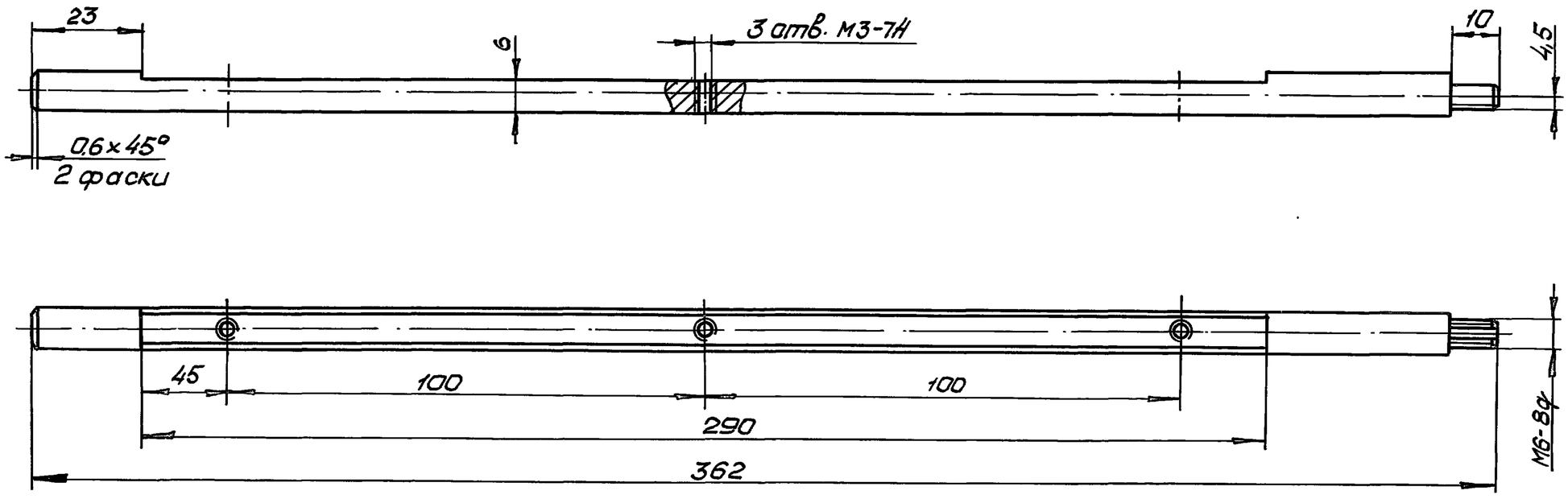

1. Неуказанные предельные отклонения размеров валов h14, остальных $\pm \frac{IT14}{2}$.
2. Ц.9хр.

					КРО-3.00.006			
Изм.	Лист	№ докум.	Подп.	Дата	Ось	Лит	Масса	Масшт.
Разраб.		Андреева					0,13	1:1
Пров.		Ухорская				Лист	Листов 1	
Гл. инж. пр.		Черкасова				Глав АПУ Мосгорисполкома Мосгорпроект мастерская №6		
Н. контр.		Рачкова			Круг В.8 ГОСТ 7417-75 35-Н-В ГОСТ 1051-73			

Формат А3

Инв. № подл. | Подп. и дата | Взам. инв. № | Инв. № дубл. | Подп. и дата

КРО-3.00.007

(√)

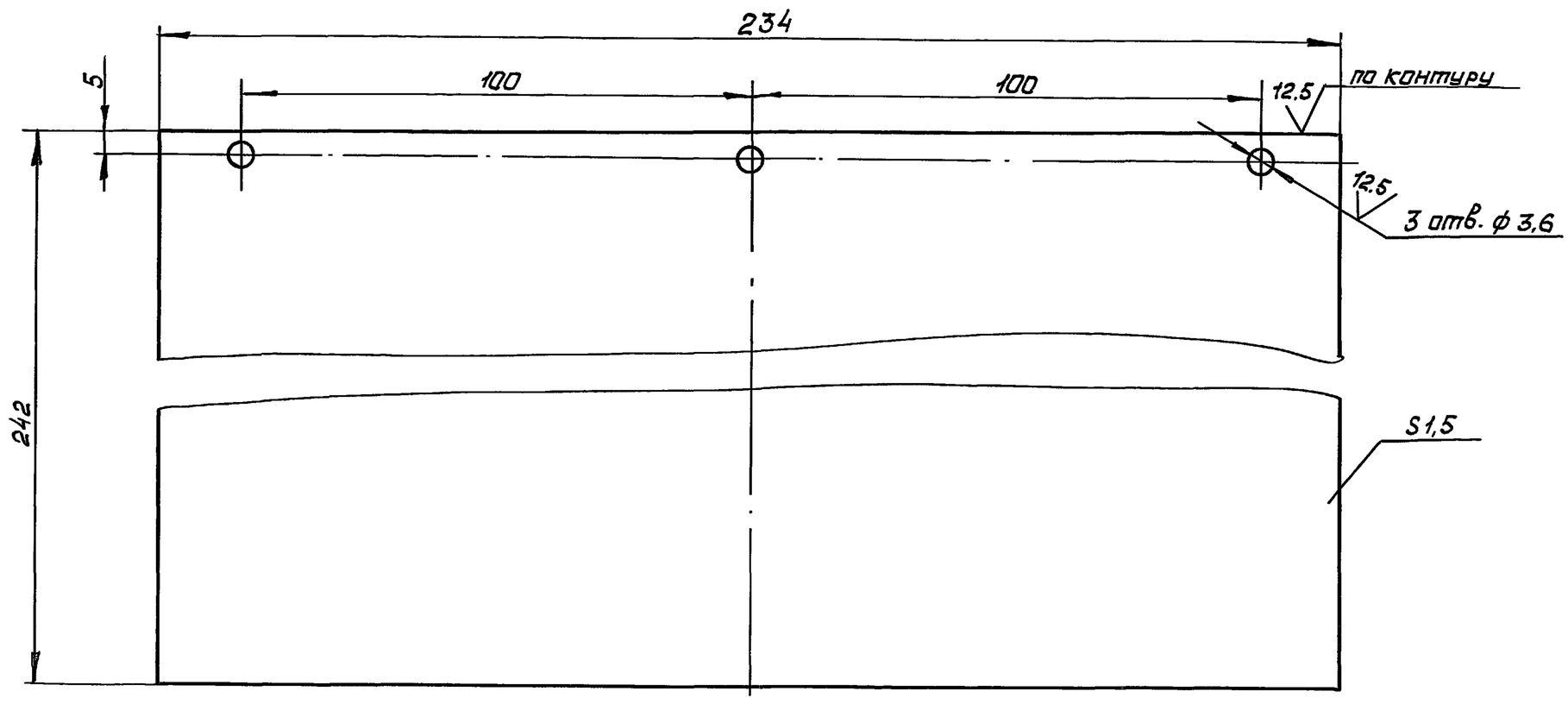

Неуказанные предельные отклонения отверстий - Н14, валов h14, остальн. $\pm \frac{IT14}{2}$.

					КРО-3.00.007			
Изм.	Лист	№ докум.	Подп.	Дата	Лопасть	Лит.	Масса	Масшт.
Разраб.		Андреева					0,34	1:1
Пров.		Ухорская				Лист	Листов 1	
Гл. инж. пр.		Черкасова				Глав АПУ Мосгорисполкома Мосгорпроект мастерская №6		
Н. контр.		Рачкова			Лист Д16АТ-1,5 ГОСТ 21631-76			
Гл. конст.		Григорьев						
Гл. спец.		Бычков						
Нач. маст.		Грибков						

Инв. № подл. | Подп. и дата | Взам. инв. № | Инв. № дубл. | Подп. и дата

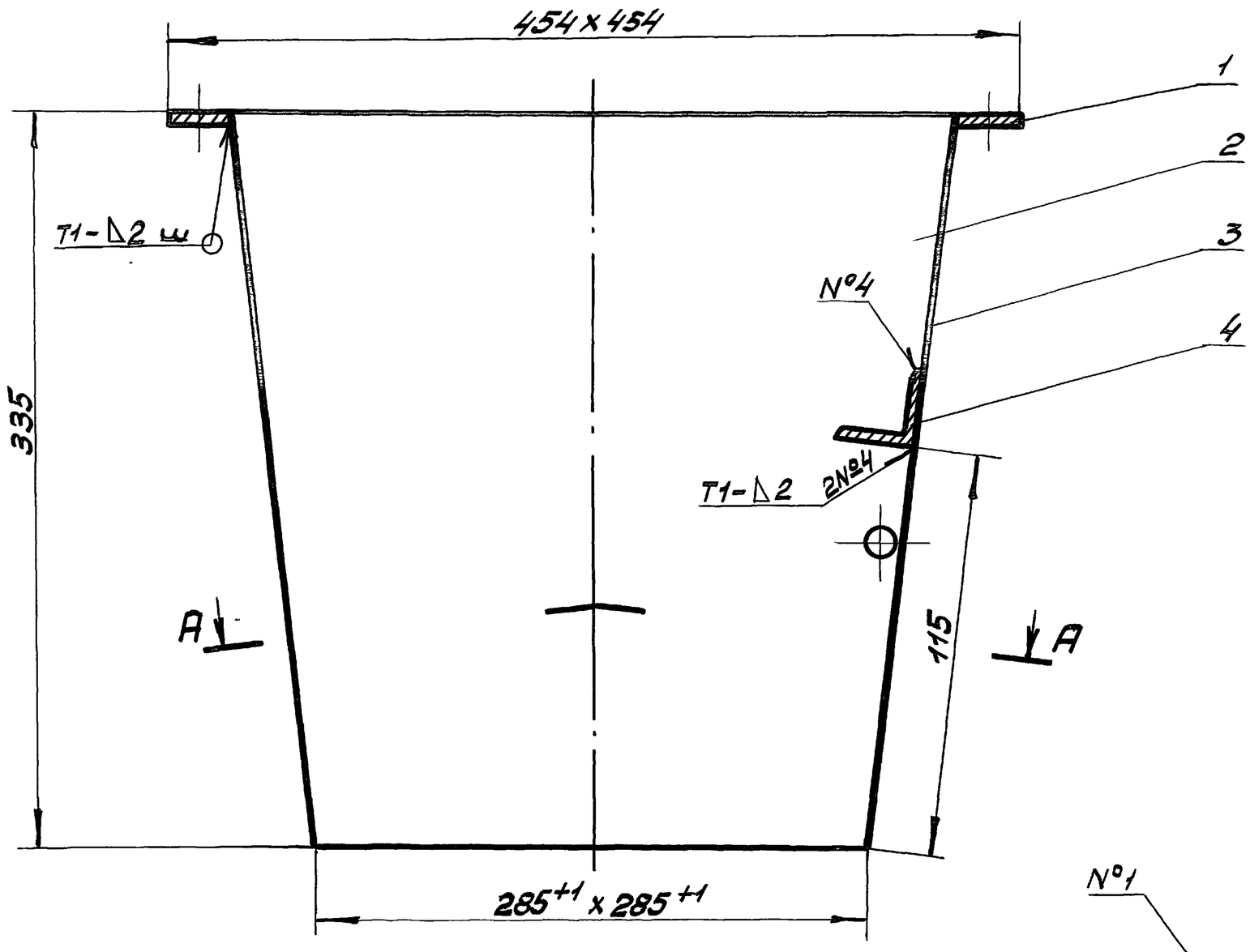

А-А
М2:1

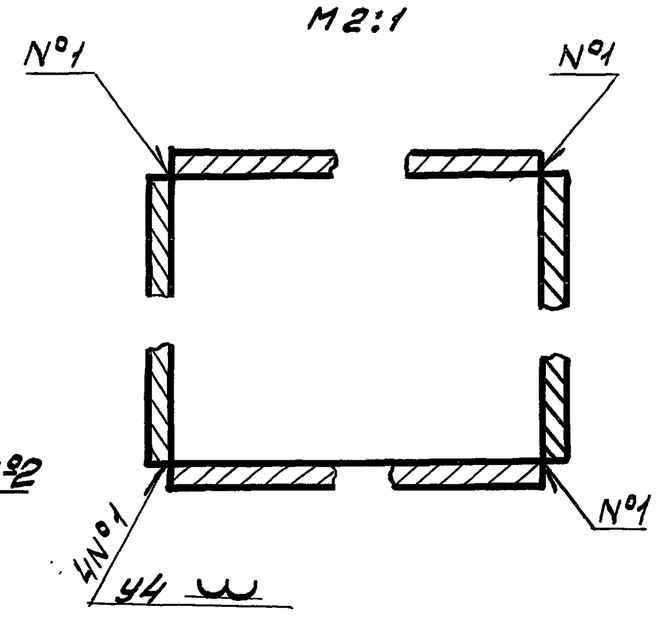

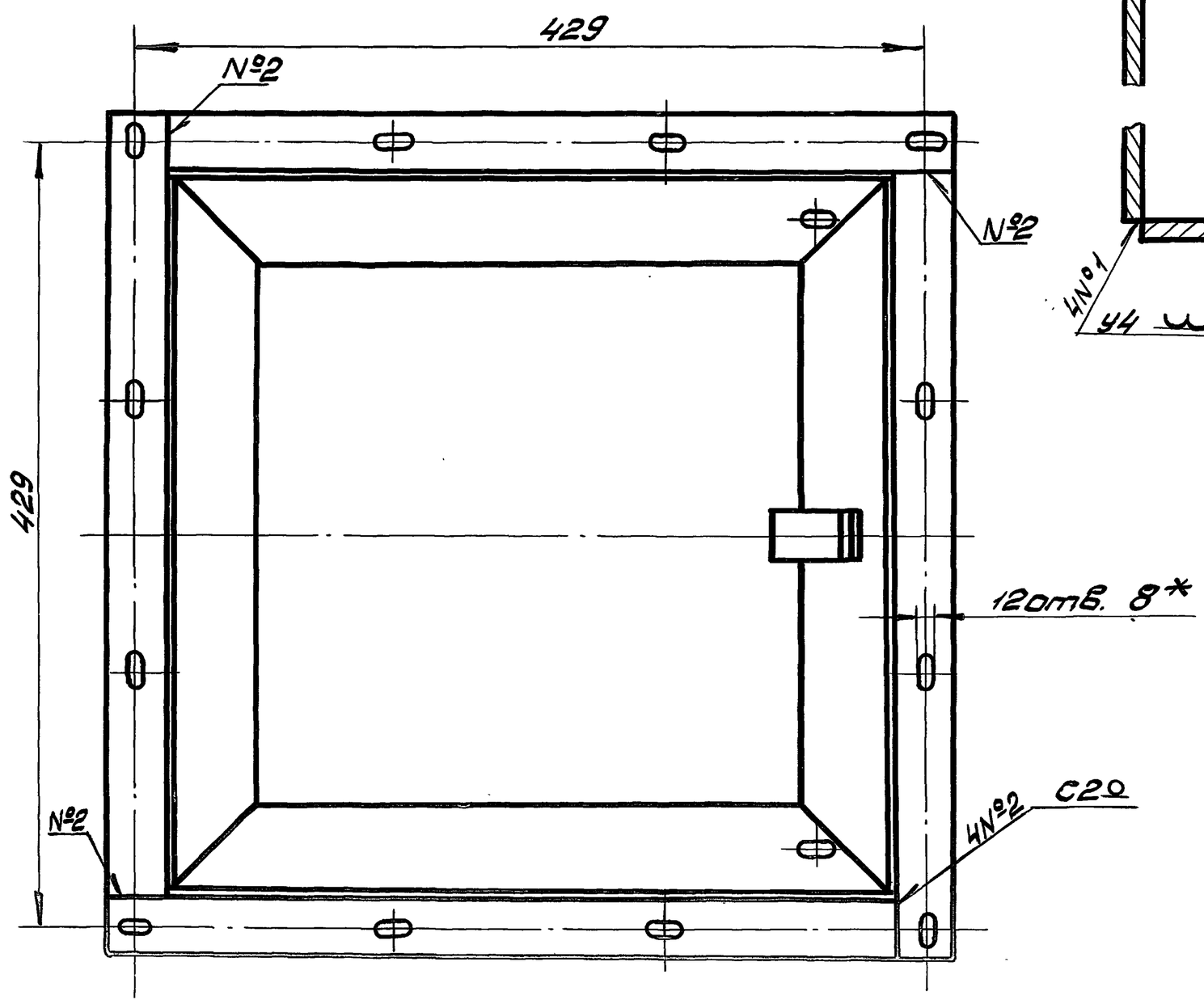

1. *Размер для справок.
2. Сварные швы по ГОСТ 14771-76.

					КРО-3.01.000СБ			
Изм.	Лист	№ докум.	Подпись	Дата	Корпус сборочный чертеж	Литера	Масса	Масштаб
Разраб.		Андреева					8,50	1:2
Пров.		Уксорская				Лист	Листов 1	
Гл.инж.пр.		Черкасова				Главпу Мосгорисполкома Мосгипромпроект Мастерская № 6		
Н.контр.		Черкасова						
Гл.констр.		Григорьев						
Гл.спец.		Бычков						
Нач.маст.		Грибков						

Инв.№ подл. | Подпись и дата | Взам. инв.№ | Инв.№ дубл. | Подпись и дата

Серия 07-904-2 Выпуск 2

КРО-3.01.002

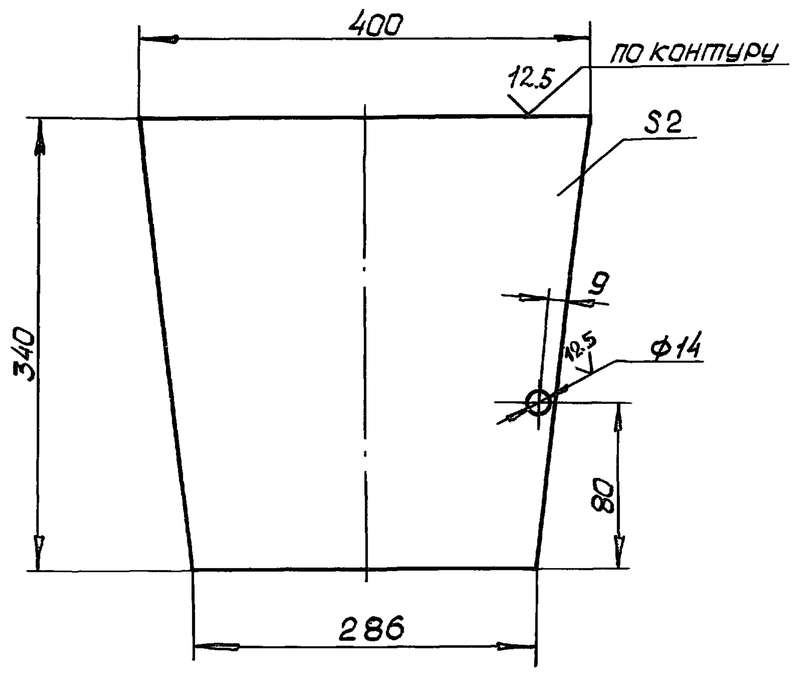

Предельные отклонения размеров отверстий H14, валов h14, остальных $\pm \frac{JT14}{2}$

Изм.	Лист	№ докум.	Подп.	Дата	КРО-3.01.002			
Разраб.		Андреева			Стенка	Лит.	Масса 1,83	Масшт. 1:4
Пров.		Ухорская				Лист	Листов 1	
Гл.инж.пр.		Черкасова			Лист БПН2 ГОСТ 19903-74 / 3-IV-Ст3 ГОСТ 16523-70	Глав АПУ Мосгорисполкома Мосгорпромпроект мастерская №6		
Н.контр.		Рачкова						

Формат А4

Подпись и дата | Инв.№ дубл. | Взам.инв.№ | Подп. и дата | Инв.№ подл.

КРО-3.01.003

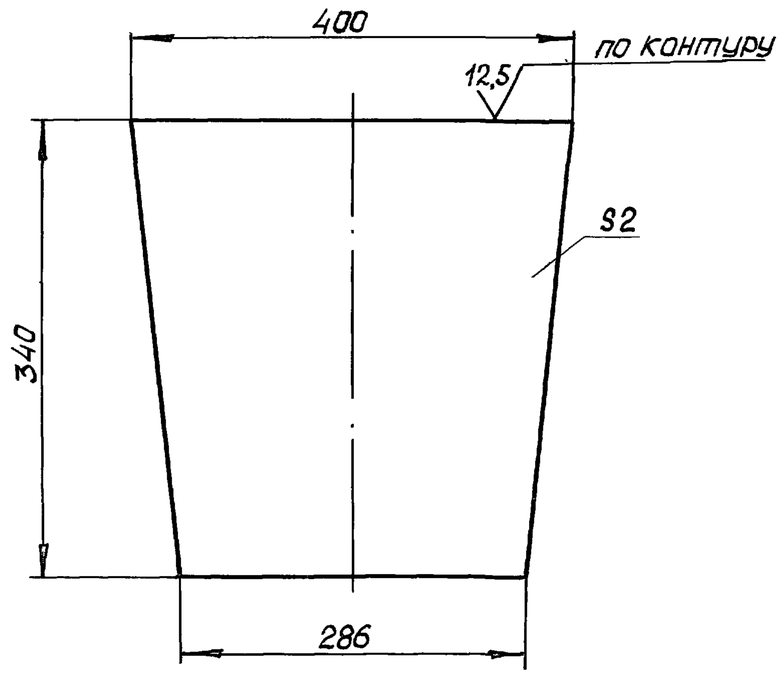

Предельные отклонения размеров h14.

Изм.	Лист	№ докум.	Подп.	Дата	КРО-3.01.003			
Разраб.		Андреева			Стенка	Лит.	Масса 1,83	Масшт. 1:4
Пров.		Ухорская				Лист	Листов	
Гл.инж.пр.		Черкасова			Лист БПН2 ГОСТ 19903-74 / 3-IV Ст3 ГОСТ 16523-70	Глав АПУ Мосгорисполкома Мосгорпромпроект мастерская №6		
Н.контр.		Рачкова						

Формат А4

Подпись и дата | Инв.№ дубл. | Взам.инв.№ | Подп. и дата | Инв.№ подл.

КРО-3.00.002

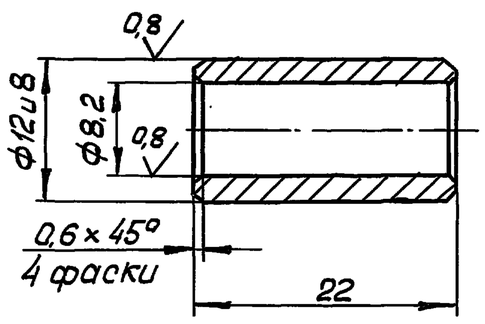

Предельные отклонения размеров отверстий H14, валов h14, остальных $\pm \frac{JT14}{2}$.

Изм.	Лист	№ докум.	Подп.	Дата	КРО-3.00.002			
Разраб.		Андреева			Втулка	Лит.	Масса 0,011	Масшт. 2:1
Пров.		Ухорская				Лист	Листов	
Гл.инж.пр.		Черкасова			Бр. АЖ9-4 ГОСТ 18175-78	Глав АПУ Мосгорисполкома Мосгорпромпроект мастерская №6		
Н.контр.		Рачкова						

Подпись и дата | Инв.№ дубл. | Взам.инв.№ | Подп. и дата | Инв.№ подл.

КРО-3.01.001

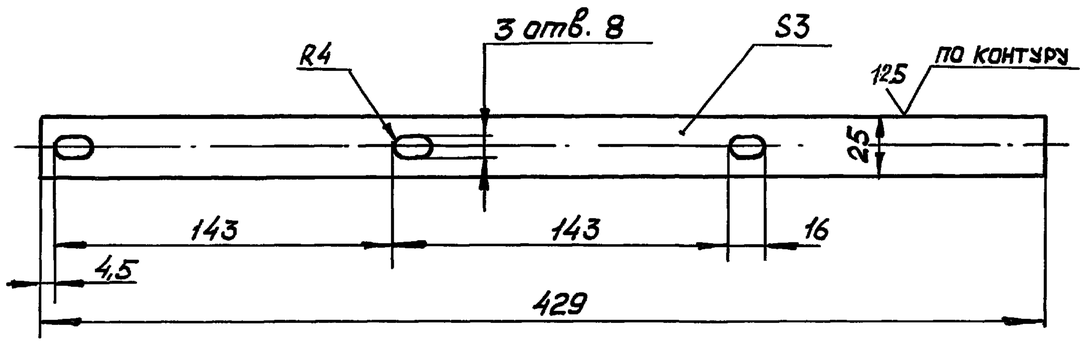

Предельные отклонения размеров отверстий H14, валов h14, остальных $\pm \frac{JT14}{2}$.

Изм.	Лист	№ докум.	Подп.	Дата	КРО-3.01.001			
Разраб.		Андреева			Планка	Лит.	Масса 0,25	Масшт. 1:25
Пров.		Ухорская				Лист	Листов 1	
Гл.инж.пр.		Черкасова			Лист БПН3 ГОСТ 19903-74 / 3-IV Ст3 ГОСТ 16523-70	Глав АПУ Мосгорисполкома Мосгорпромпроект мастерская №6		
Н.контр.		Рачкова						
Гл.конст.		Григорьев						
Гл.спец.		Бычков						
Нач.маст.		Грибков						

Серия 07-904-2 Выпуск 2

КРО-3.02.001

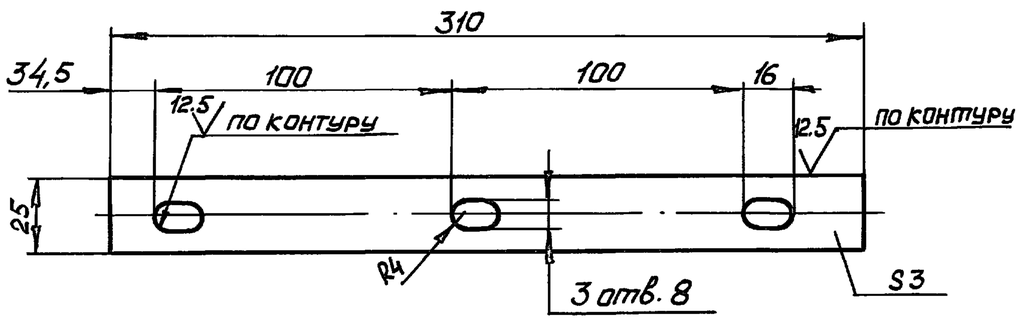

Предельные отклонения размеров отверстий H14, валов h14, остальных $\pm \frac{IT14}{2}$.

Изм.	Лист	№ докум.	Подп.	Дата	КРО-3.02.001		
Разраб.		Андреева			Планка	Лит	Масса 0,18 / Масшт. 1:2
Пров.		Ухарская				Лист	Листов 1
Гл. инж. пр.		Черкасова			Лист БПН3 ГОСТ 19903-74 / 3-IV Ст3 ГОСТ 16523-70	Глав АПУ Мосгорисполкома Мосгорпроект мастерская №6	
Н. контр.		Рачкова					

Формат А4

Подпись и дата | Инв. № дубл. | Взам. инв. № | Подп. и дата | Инв. № подл.

КРО-3.00.003

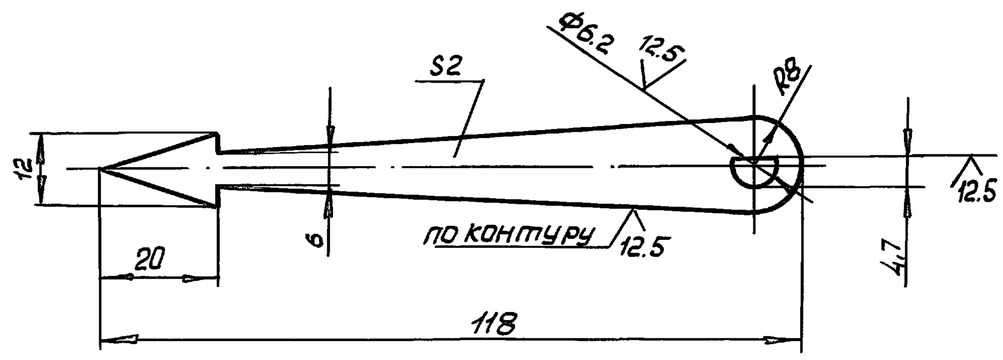

Предельные отклонения размеров отверстий H14, валов h14, остальных $\pm \frac{IT14}{2}$.

Изм.	Лист	№ докум.	Подп.	Дата	КРО-3.00.003		
Разраб.		Андреева			Стрелка	Лит.	Масса 0,02 / Масшт. 1:2
Пров.		Ухарская				Лист	Листов 1
Гл. инж. пр.		Черкасова			Лист БПН2 ГОСТ 19903-74 / 3-IV Ст3 ГОСТ 16523-70	Глав АПУ Мосгорисполкома Мосгорпроект мастерская №6	
Н. контр.		Рачкова					

Формат А4

Подпись и дата | Инв. № дубл. | Взам. инв. № | Подп. и дата | Инв. № подл.

КРО-3.02.000 СБ

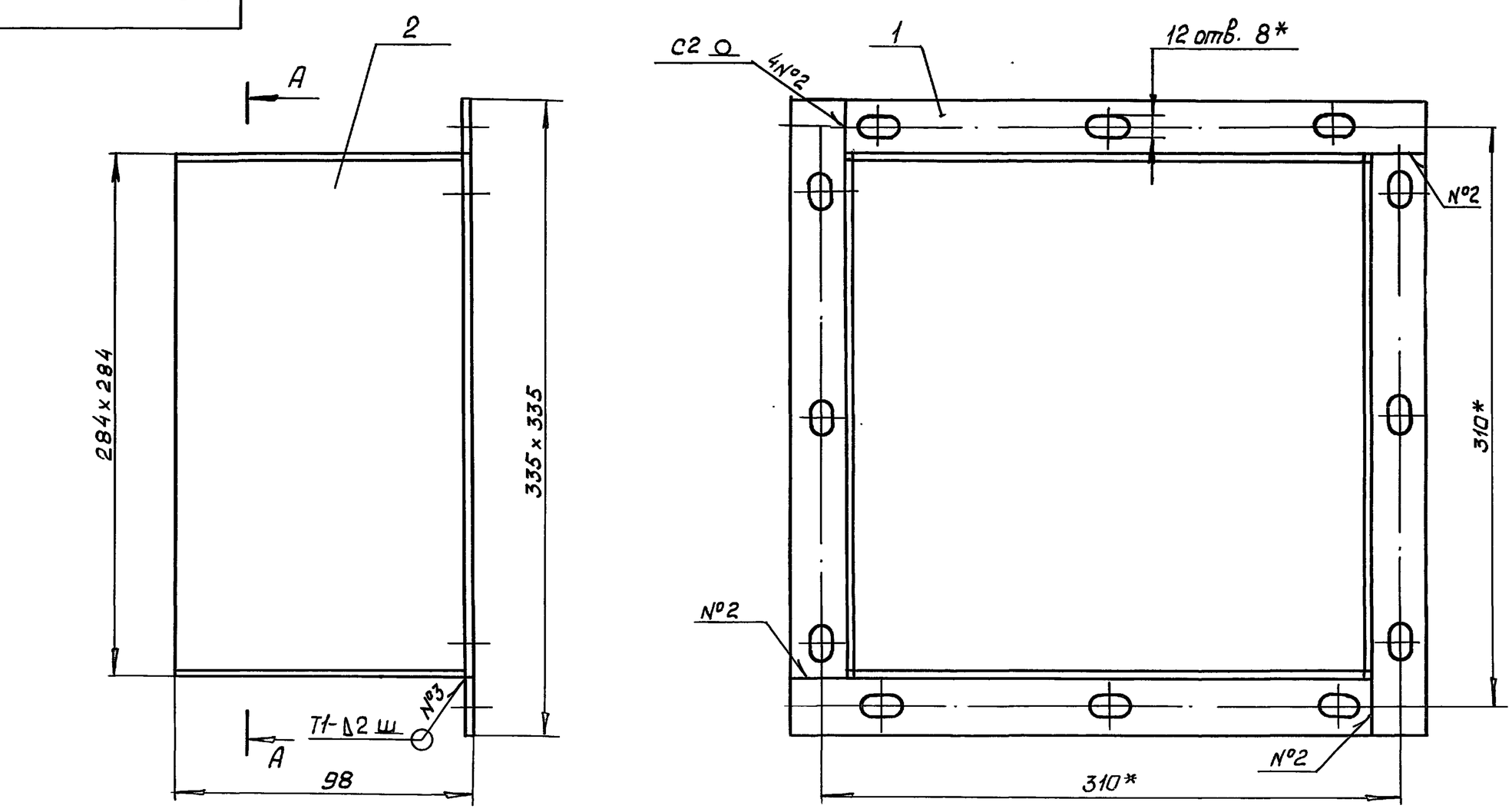

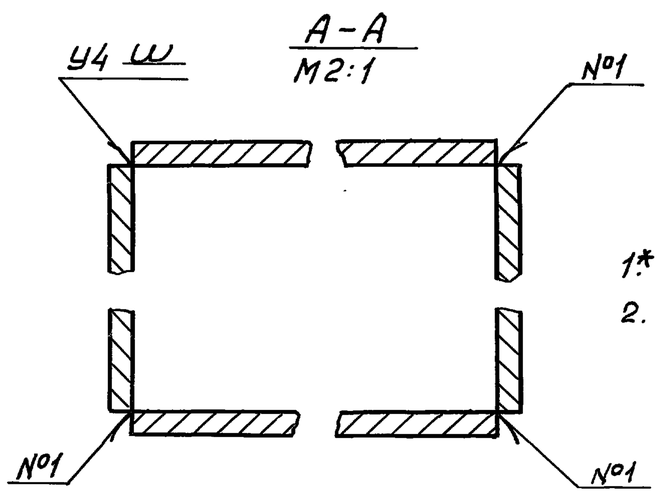

1.* Размер для справок.
2. Сварные швы по ГОСТ 14771-76.

Изм.	Лист	№ докум.	Подп.	Дата	КРО-3.02.000 СБ		
Разраб.		Андреева			Патрубок Сборочный чертеж	Лит.	Масса 2,48 / Масшт. 1:2
Пров.		Ухарская				Лист	Листов 1
Гл. инж. пр.		Черкасова				Глав АПУ Мосгорисполкома Мосгорпроект мастерская №6	
Н. контр.		Рачкова					
Гл. контр.		Григорьев					
Гл. спец.		Бычков					
Нач. маст.		Грибков					

Подпись и дата | Инв. № дубл. | Взам. инв. № | Подп. и дата | Инв. № подл.

20115-02 (10) Формат А3