ПРОЕКТНЫЙ ИНСТИТУТ

ЛЕНЖИЛПРОЕКТ

Типовые конструкции и детали зданий и сооружений для капитального ремонта в Ленинграде

СЕРИЯ 1.191 КР-1

Узлы водопровода и канализации

Выпуск 1

Главный инженер института — Иванов В.Н.
Зам. главного инженера института — Лобков С.А.
Начальник технического отдела — Воронцов А.Л.
ГИП технического отдела — Винер Б.М.

2.VIII.78г.

Введен в действие указанием главного инженера № 243 от 6.12.1978г.

1978

ПРОЕКТНЫЙ ИНСТИТУТ

ЛЕНЖИЛПРОЕКТ

Типовые конструкции и детали зданий и сооружений для капитального ремонта в Ленинграде

СЕРИЯ 1.191 КР-1

Узлы водопровода и канализации

Выпуск 1

Главный инженер института — Иванов В.Н.
Зам. главного инженера института — Лобков С.А.
Начальник технического отдела — Воронцов А.Л.
ГИП технического отдела — Винер Б.М.

2.VIII.78г.

Введен в действие указанием главного инженера № 243 от 6.12.1978 г.

1978

Обозначение	Наименование	№стр
1.191-КР-1.000ПЗ	Пояснительная записка.	3
СТ 001	Водоподогреватель паровой.	4
СТ 002	Водоподогреватель водяной (V-175л)	11
СТ 003	Бачок разрыва струи.	17
СТ 005	Установка шайбы.	19
СТ 006	Групповой смеситель (для СОП'а)	20
СТ 007	Групповой смеситель (на 3-4 душевые сетки)	28
СТ 008	Групповой смеситель (на 4-8 сеток)	35
СК 1.100*	Узел регулятора РРАТ-1.	44
СК 1.110*	Узел регулятора РРАТ-1 со штуцером	45
СТ 021	Водопроводный ввод dy 100мм	46
СТ 022	Установка душевого поддона МП.	49
СТ 023	Дождеприемник ф 1000 мм	52
СТ 024	Жироуловитель ф 1500 мм	54
СТ 025	Гипсоотстойник	55
СТ 026	Поливочный кран	64
СТ 027	Поливочный кран	69
СТ 028	Установка чаши ЧЧД.	71
СТ 029	Грибок для бани	74

Подп. и дата | Инв. N дубл. | Взам. инв. N | Подп. и дата | Инв. N подл.

Изм.	Лист	N докум.	Подп.	Дата
Разраб.		Радкевич		31.8.78
Пров.		Винер		15.9.78

1.191-КР-1.000

Состав альбома

Лит. | Лист | Листов 1

Проектный институт

Настоящий альбом разработан взамен ранее действующего альбома 21-НТ „Типовые чертежи по водоснабжению и канализации для капитального ремонта жилых зданий".

Альбом включает техническую документацию санитарно-технического оборудования с габаритными, установочными и присоединительными размерами и разработан на основании СНиП II-30-76 „Внутренний водопровод и канализация зданий", СНиП II-34-76 „Горячее водоснабжение", СНиП II-31-74 „Водоснабжение. Наружные сети и сооружения", СНиП II-32-74 „Канализация. Наружные сети и сооружения", типовых чертежей и ГОСТ по состоянию на 1977 год.

Работы по установке санитарного оборудования проводить в соответствии со СНиП III-30-74 „Водоснабжение, канализация и теплоснабжение. Наружные сети и сооружения".

* Чертежи СК 1.100 и СК 1.110 заимствованы из альбома серии 1.188-Р-1 „Железобетонные кабины санитарно-технических узлов жилых домов."

Подп. и дата | Инв. N дубл. | Взам. инв. N | Подп. и дата | Инв. N подл.

Изм.	Лист	N докум.	Подп.	Дата
Разраб.		Радкевич		31.8.78
Пров.		Винер		15.9.78

1.191-КР-1.000 ПЗ

Пояснительная записка.

Лит. | Лист | Листов 1

Проектный институт

Формат	Зона	Поз	Обозначение	Наименование	Кол.	Примечание
				Документация		
			СТ 001.СБ	Сборочный чертеж		
				Сборочные единицы		
11		1	СТ 001.01	Корпус	1	
11		2	СТ 001.02	Вставка	1	
11		3	СТ 001.03	Душевая трубка с	1	
				сеткой		
				Детали		
11		4	СТ 001.00.01	Сальник	1	
				Стандартные изделия		
		5		Гайка М-16		
				Гост 5915-70	8	
		6		Болт М-16		
				Гост 7798-70	8	

Изм	Лист	№докум	Подп	Дата	СТ 001		
Разраб		Герасимова		6.77	Водоподогреватель паровой	Лит	Лист 1 / Листов 2
Пров		Федорова				Проектный институт ЛЕННИЛПРОЕКТ	
Нтв		Лобков					

Подпись и дата | Инв.№ дубл | Взам. инв.№ | Подпись и дата | Инв.№ подл

Формат	Зона	Поз.	Обозначение	Наименование	Кол	Примечание
				Гост 8954-75		
				Муфта короткая		
		7		Ц 20	1	
		8		Ц 32	1	
		9		Муфта переходная Ц40×32		
				Гост 8957-75	1	
				Гост 8958-75 Ниппель		
		10		Ц 20	1	
		11		Ц 32	1	
				Гост 8959-75 Контргайка		
		12		Ц 20	1	
		13		Ц 32	1	
				Гос 8969-59 Сгон		
		14		Ц 20	1	
		15		Ц 32	1	
		16	15 кч 18п	Вентиль Ду 32 исп.1		
				Гост 18161-72	1	
		17	15кч 8р	Вентиль Ду 20 исп 2		
				Гост 18722-73	2	
				Материалы		
		18		Набивка плетеная ТС		
				10×16 Гост 5152-66	30г	

Изм	Лист	№докум	Подп	Дата	СТ 001	Лист 2

СТ 001. СБ

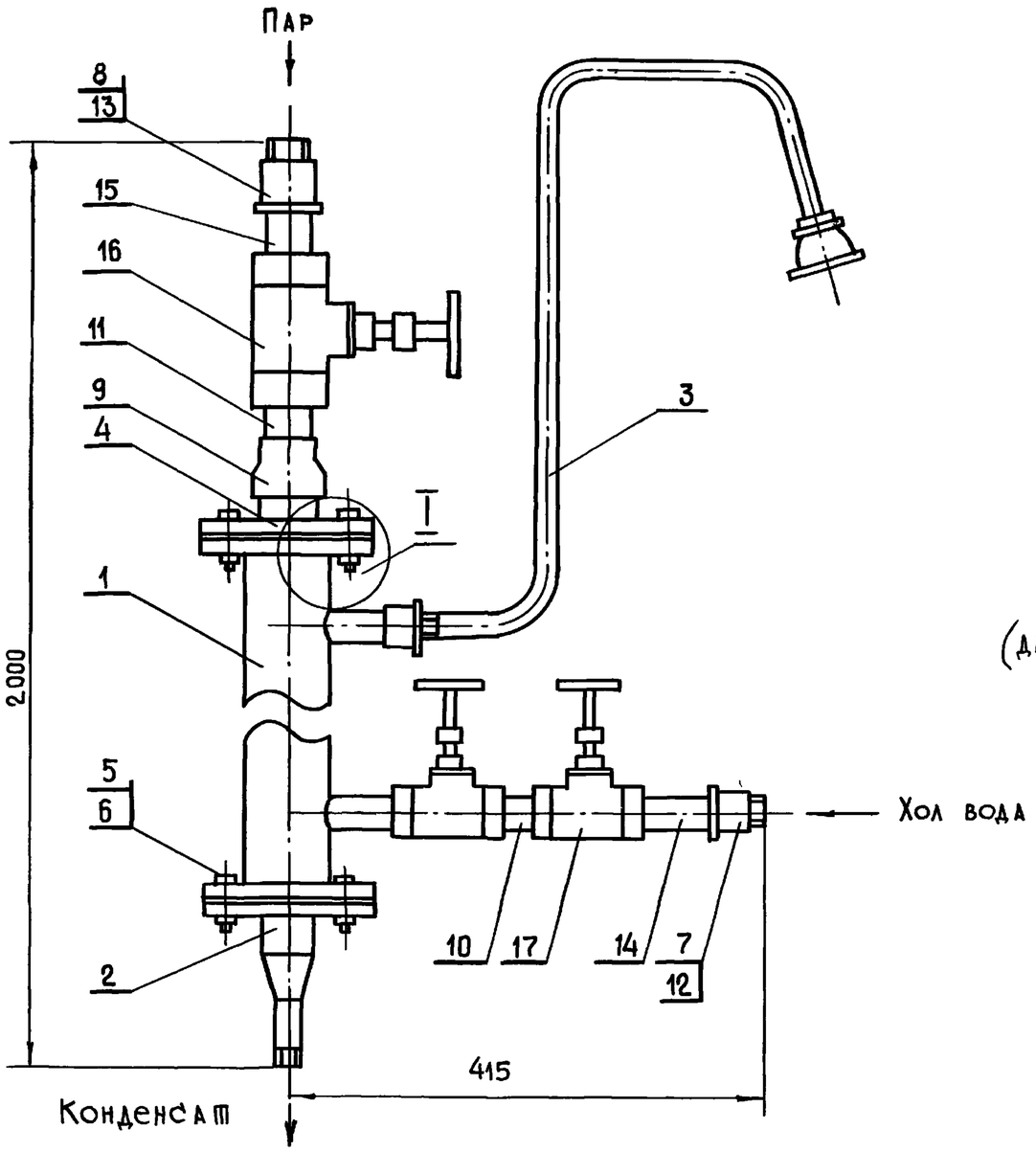

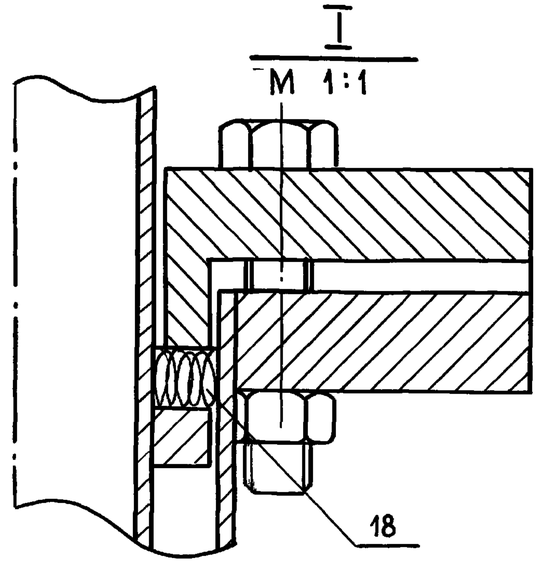

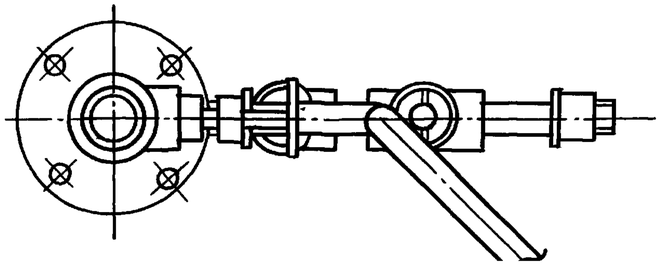

Характеристика водоподогревателя

(данные испытания, проведенного лабораторией „Сантехпроекта")

Производительность водонагревателя W-л/час	Температура воды начальн t_1	Температура воды конечн. t_2	t_2-t_1	Давл. пара ати	Расход пара кг/час
400	5	37	32	0.7	24

Изм.	Лист	№ докум.	Подп.	Дата
Разраб.		Герасимова		6.77
Пров.		Федорова		

СТ 001. СБ

Водоподогреватель паровой
Сборочный чертеж

Лит.	Масса	Масштаб
	29.5	1:5
Лист	Листов 1	

Проектный институт АЕНЦИАПРОЕКТ

12.53 | 25.08.79г.

СТ 001.02.04

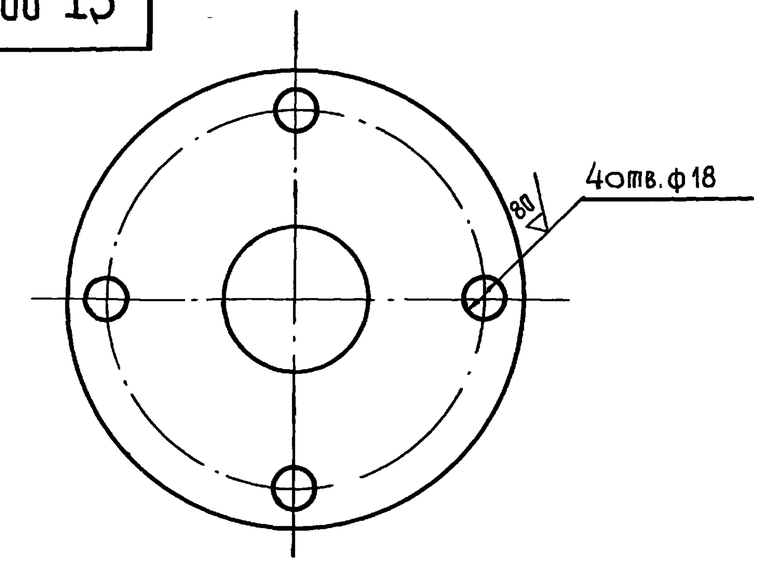

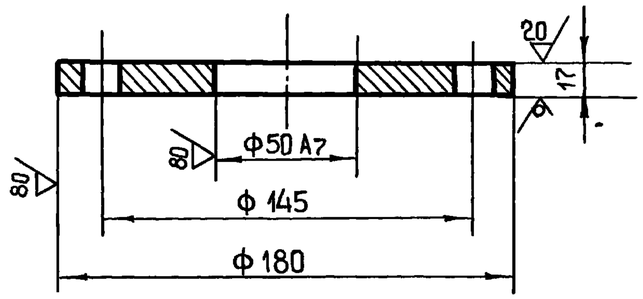

Технические требования - по ГОСТ 12827-67

Изм	Лист	№ докум	Подп	Дата	СТ 001.02 04		
Разраб		Федорова		6.77	Фланец Ру 10 кгс/см²	Лит	Масса 3.0 / Масштаб 2:1
Пров		Федорова		6.77		Лист	Листов 1
					Сталь ВСт 3сп	Проектный институт ЛЕНЖИЛПРОЕКТ	

Подпись и дата | Инв. № дубл | Взам. инв. № | Подпись и дата | Инв. № подл

СТ 01.00.01

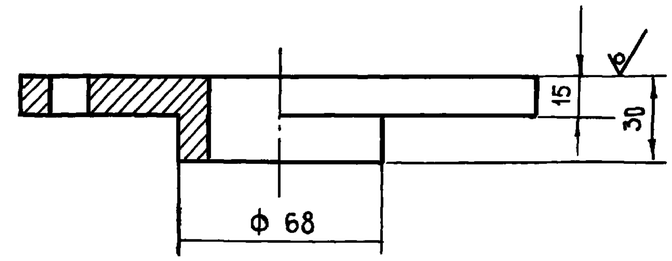

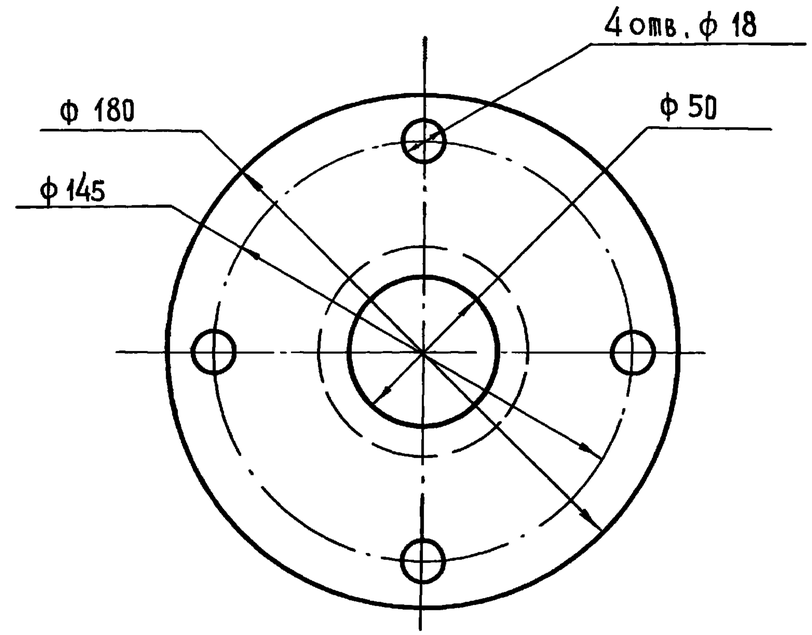

Неуказанные предельные отклонения размеров
диаметров - по А8, В8
остальных - по СМ8

Изм	Лист	№ докум	Подп	Дата	СТ 01.00.01		
Разраб		Федорова		6.77	Сальник	Лит	Масса 3.0 / Масштаб 2:1
Пров		Федорова		6.77		Лист	Листов 1
					Сталь В Ст 3сп ГОСТ 380-71	Проектный институт ЛЕНЖИЛПРОЕКТ	

Подпись и дата | Инв. № дубл | Взам. инв. № | Подпись и дата | Инв. № подл

СТ 001.01.01

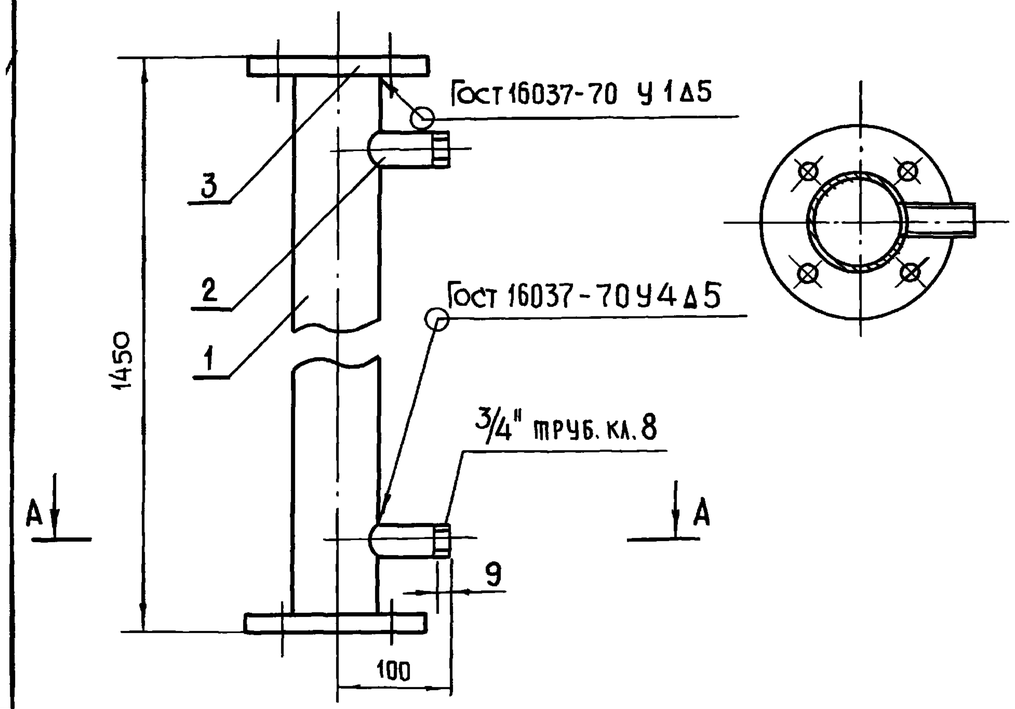

Формат	Зона	Поз.	Обозначение	Наименование	Кол.	Примечание
				Детали		
11		1	СТ 001.01 01	Патрубок	1	
11		2	СТ 001 01. 02	Штуцер	2	
				Стандартные изделия		
		3		Фланец 65-10		
				Гост 12827-67	2	

Изм.	Лист	№ докум.	Подп.	Дата	СТ 001. 01			
Разраб.		Герасимова		6.7.72	Корпус	Лит.	Масса 13.6	Масштаб 1:5
Пров		Федорова				Лист	Листов 1	
Утв		Шиф			—	Проектный институт ЛЕНЖИЛПРОЕКТ		

Подпись и дата | Инв. № дубл. | Взам. инв. № | Подп. и дата 25.01.73 | Инв. № подл. 1257

Формат 11

СТ 001.01.01

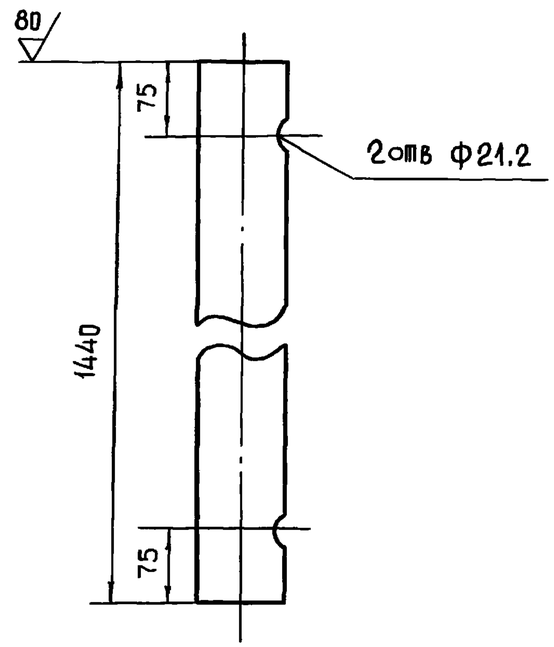

Неуказанные предельные отклонения линейных размеров отверстий - по A_7, валов - по B_7, остальных - по CM_8.

Изм.	Лист	№ докум.	Подп.	Дата	СТ 001. 01 01			
Разраб		Герасимова		6.7.72	Патрубок	Лит	Масса 8.1	Масштаб 1:5
Пров		Федорова				Лист	Листов 1	
Утв		Шиф			Труба Ц-76 Гост 8732-70	Проектный институт ЛЕНЖИЛПРОЕКТ		

Подпись и дата | Инв. № дубл. | Взам. инв. № | Подп. и дата 25.01.73 | Инв. № подл. 1257

Формат 11

СТ 001. 03

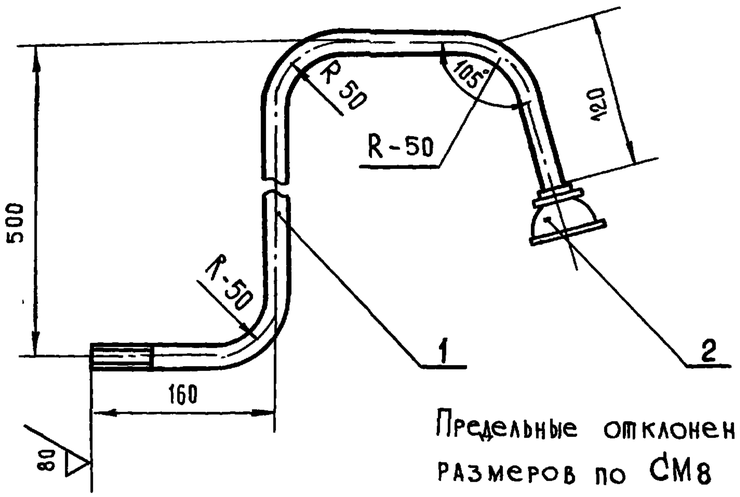

Предельные отклонения размеров по СМ8

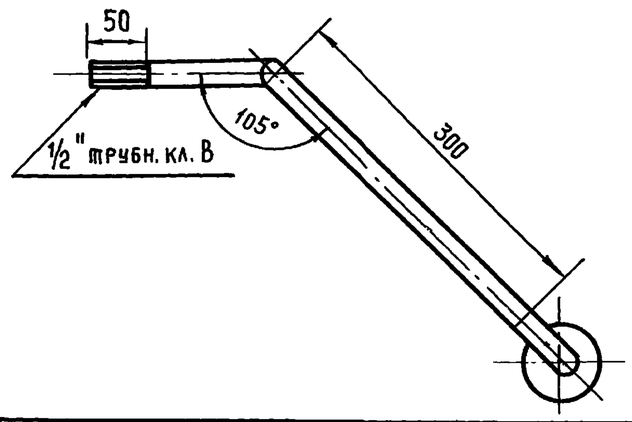

Формат	Зона	Поз.	Обозначение	Наименование	Кол.	Примечание
				Детали		
Б4		1	СТ 001. 03. 01	Душевая трубка	1	
Б4		2		Душевая сетка	1	

Изм	Лист	№ докум.	Подп	Дата	СТ 001. 03			
Разраб		Герасимова		6.77	Душевая трубка с сеткой	Лит	Масса 1.5	Масштаб 1:20
Пров		Федорова		6.77		Лист	Листов 1	
						Проектный институт ЛЕНЖИЛПРОЕКТ		

Подпись и дата | Взам инв № | Инв № дубл | Подпись и дата | Инв № подл

СТ 001. 01. 02

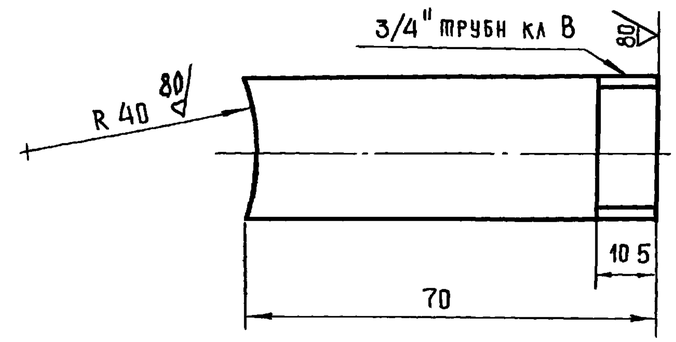

Неуказанные предельные отклонения линейных размеров валов – по B_7.

Изм.	Лист	№ докум	Подп	Дата	СТ 001. 01. 02			
Разраб		Герасимова		6.77	Штуцер	Лит	Масса 0.12	Масштаб 1:1
Пров.		Федорова		6.77		Лист	Листов 1	
Утв		Шиф			Труба Ц-20 ГОСТ 3262-75	Проектный институт ЛЕНЖИЛПРОЕКТ		

Подпись и дата | Взам инв № | Инв № дубл | Подпись и дата | Инв № подл

Формат 11

СТ 001 02 03

(√)

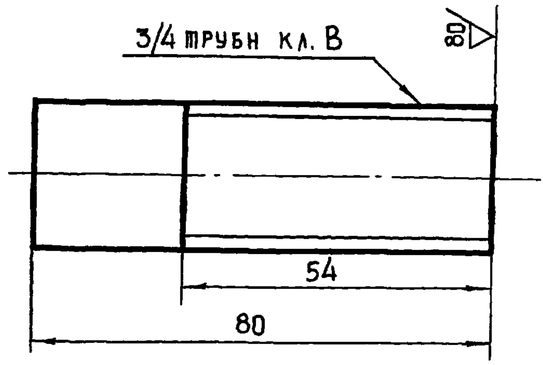

Неуказанные предельные отклонения линейных размеров валов – по B_7

Изм	Лист	№ докум	Подп.	Дата	СТ 001. 02 03		
Разраб		Герасимова		6.77	Штуцер	Лит.	Масса 0.13	Масштаб 1:1
Пров		Федорова				Лист	Листов
						Проектный институт АЛТАЙГИПРОСЕЛЬМАШ	

Подпись и дата | Взам. инв. № | Инв. № дубл. | Подпись и дата

СТ 001 02 02

(√)

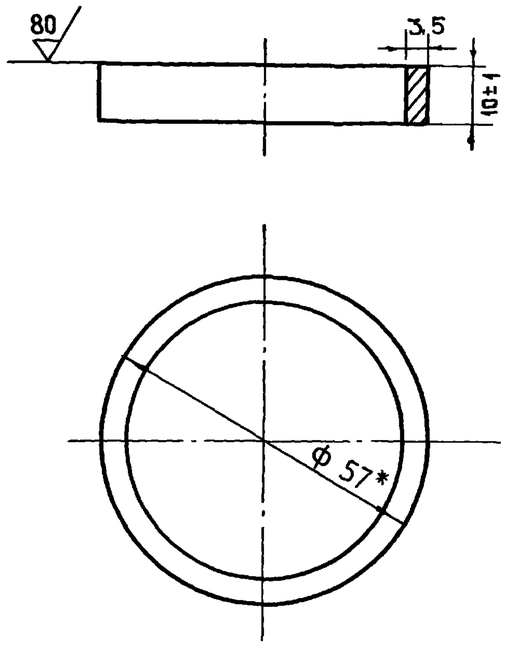

* Размер для справок

Изм	Лист	№ докум	Подп.	Дата	СТ 001. 02.02		
Разраб		Герасимова		6.77	Кольцо	Лит	Масса 0.1	Масштаб 1:1
Пров		Федорова				Лист	Листов

Подпись и дата | Взам. инв. № | Инв. № дубл. | Подпись и дата

Формат	Зона	Поз	Обозначение	Наименование	Кол	Примечание
				Детали		
Б4		1	СТ 001. 02. 01	Вставка		
				Труба Ц-40 ГОСТ 3262-75	1	
11		2	СТ 001. 02 02	Кольцо	1	
11		3	СТ 001. 02 03	Штуцер	1	
11		4	СТ 001. 02. 04	Фланец	1	
				Прочие изделия		
		5		Переход К 45×4-25×3		
				МВН 120-67 / ММСС СССР	1	

Изм	Лист	№докум	Подп.	Дата
Разраб	Герасимова			6.77
Пров	Федорова			
Утв	Шиф			

СТ 001. 02

Вставка

Лит	Лист	Листов
		1

Проектный институт ЛЕНЖИЛПРОЕКТ

Подпись и дата | Инв. № дубл | Взам. инв. № | Подпись и дата | Инв. № подл

12.6.1 23.06.83

СТ 001. 02 СБ

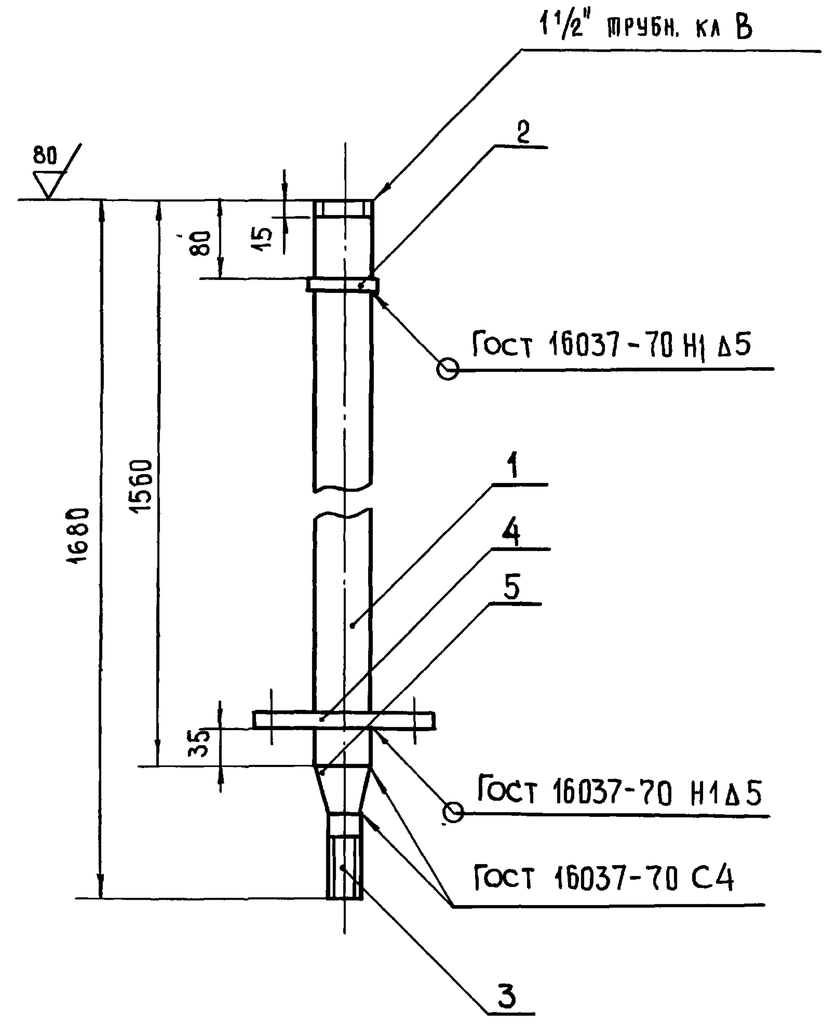

Изм	Лист	№докум	Подп.	Дата
Разраб	Герасимова			6.77
Пров	Федорова			

СТ 001. 02 СБ

Вставка

Лит.	Масса	Масштаб
	8.2	1:20

Лист	Листов 1

Проектный институт ЛЕНЖИЛПРОЕКТ

Подпись и дата | Инв. № дубл | Взам. инв. № | Подпись и дата | Инв. № подл

12.6.1 23.06.83

СТ 002 СБ

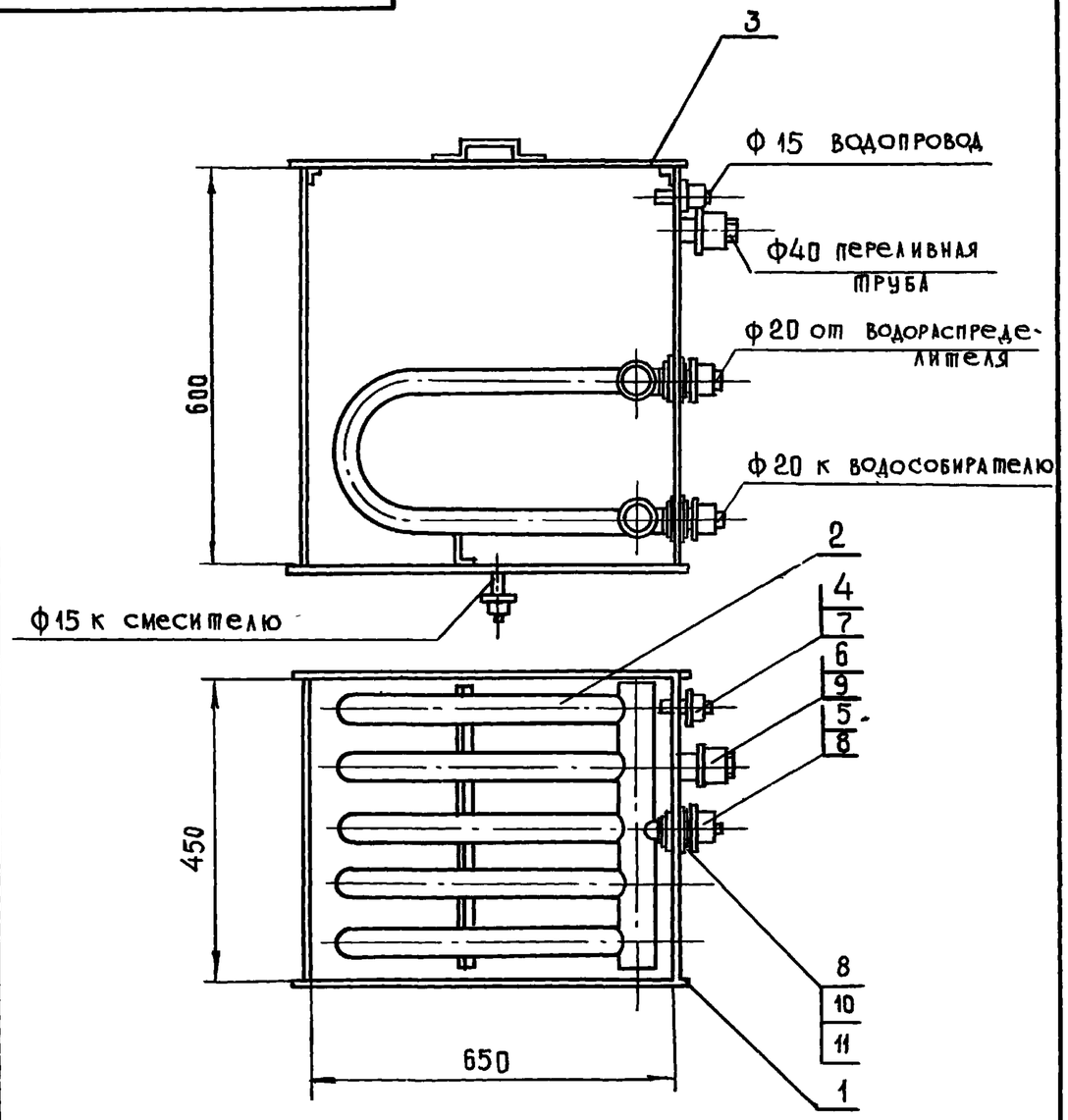

Изм	Лист	№ докум	Подп.	Дата
Разраб		Герасимова		6.77
Пров		Федорова		6.77

СТ 002 СБ

Водоподогреватель водяной (V-175л) (Сборочный чертеж)

Лит.	Масса	Масштаб
	31.1	1:10

Лист | Листов 1

Подпись и дата | Взам. инв. № | Инв. № дубл. | Подпись и дата

11 | 11

Формат	Зона	Поз.	Обозначение	Наименование	Кол.	Примечание.
				Документация		
			СТ 002 СБ	Сборочный чертеж		
				Сборочные единицы		
11		1.	СТ 002 01	Корпус		
11		2	СТ 002. 02	Гребенка		
11		3.	СТ 002. 03	Крышка		
				Стандартные изделия		
				Муфты короткие		
				ГОСТ 8954-75		
		4		Ц-15	2	
		5		Ц-20	2	
		6		Ц-40	1	
				Контргайки		
				ГОСТ 8961-75		
		7		Ц-15	2	
		8		Ц-20	6	
		9		Ц-40		
		10		Шайба 27.01.05	4	
				ГОСТ 11371-68		
				Материал		
		11		Прокладка Ф 50×28	4	
				Паранит ПОН		
				2×500×500		
				ГОСТ 481-71		

Подпись и дата | Взам. инв. № | Инв. № дубл. | Подпись и дата

Изм	Лист	№ докум	Подп.	Дата
Разраб		Герасимова		6.77
Пров		Федорова		6.77

СТ 002

Водоподогреватель водяной

Лит.	Лист	Листов
		1

Проектный институт

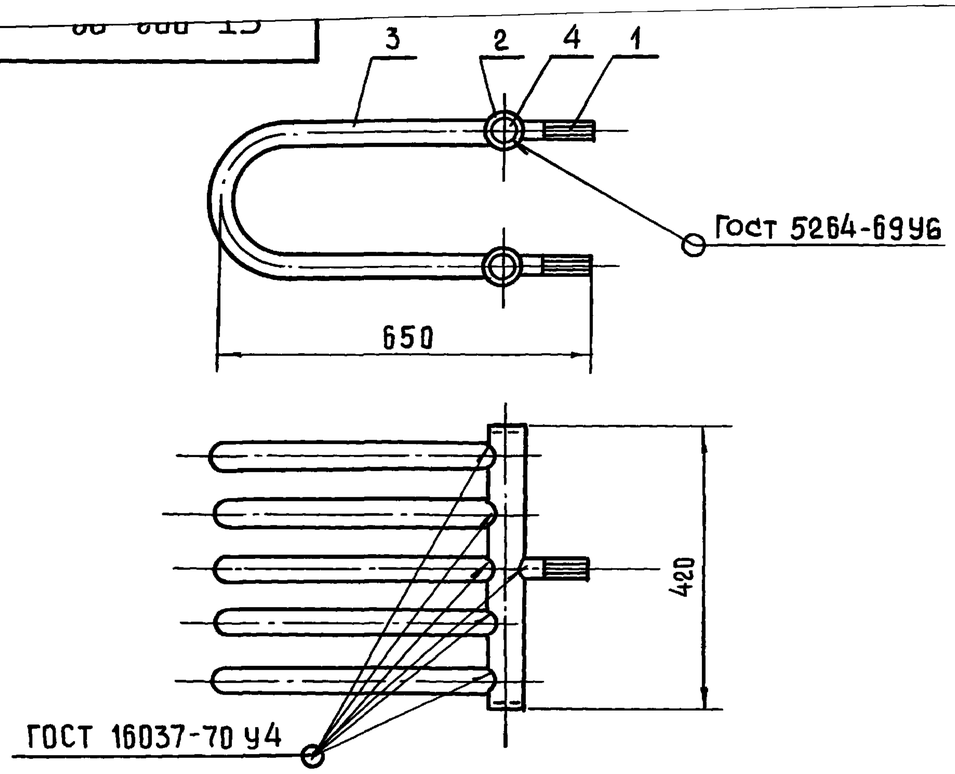

Формат	Зона	Поз	Обозначение	Наименование	Кол	Примечание
				Детали		
11		1	СТ 002 01. 02 - 01	Штуцер	2	заимств
11		2	СТ 002. 02. 01	Основание гребенки	1	
11		3	СТ 002. 02 02	Калач	5	
11		4	СТ 002. 02. 03	Заглушка	2	

СТ 002. 02

Изм	Лист	№ докум	Подп	Дата		Лит.	Масса	Масштаб
Разраб		Герасимова		6.77	Гребенка		22,0	1:10
Пров		Федорова		6.77		Лист	Листов 1	
Утв		Шиф			—	Проектный институт ЛЕНЖИЛПРОЕКТ		

Формат 11

Подпись и дата | Инв. № дубл | Взам. инв. № | Подпись и дата | Инв. № подл

СТ 002. 01. 01

Рис. 1

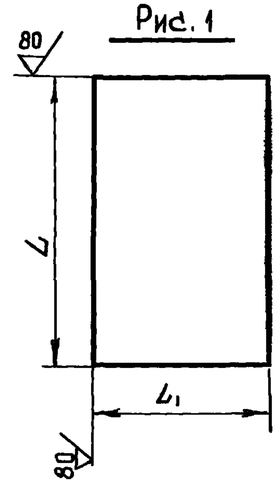

Рис. 3
(ост см. рис. 1)

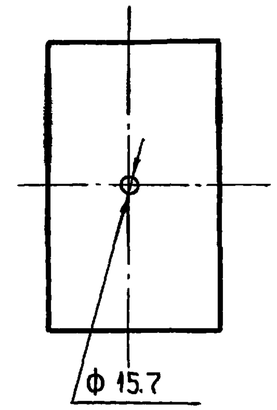

Рис 2
(ост. см рис. 1)

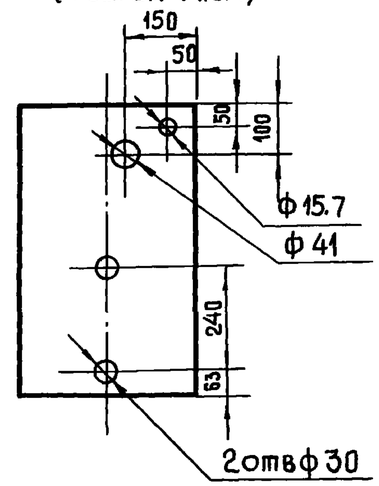

Обозначение	Рис.	L	L1	Масса, кг.
СТ 002. 01. 01 —	1	650	600	1.2
01		600	450	0.85
02	2			
03	3	680	480	1.03
04	1			

Предельные отклонения линейных размеров:
отверстий - по А7, валов - по В7,
остальных - по СМ7

Изм	Лист	№ докум	Подп.	Дата		Лит.	Масса	Масштаб
Разраб		Герасимова		6.77	Стенка		см. табл	—
Пров		Федорова		6.77		Лист	Листов 1	
Утв		Шиф			Лист 4 Гост 19903-74 / ст3 Гост 14637-69	Проектный институт ЛЕНЖИЛПРОЕКТ		

Формат 11

СТ 002.01 СБ

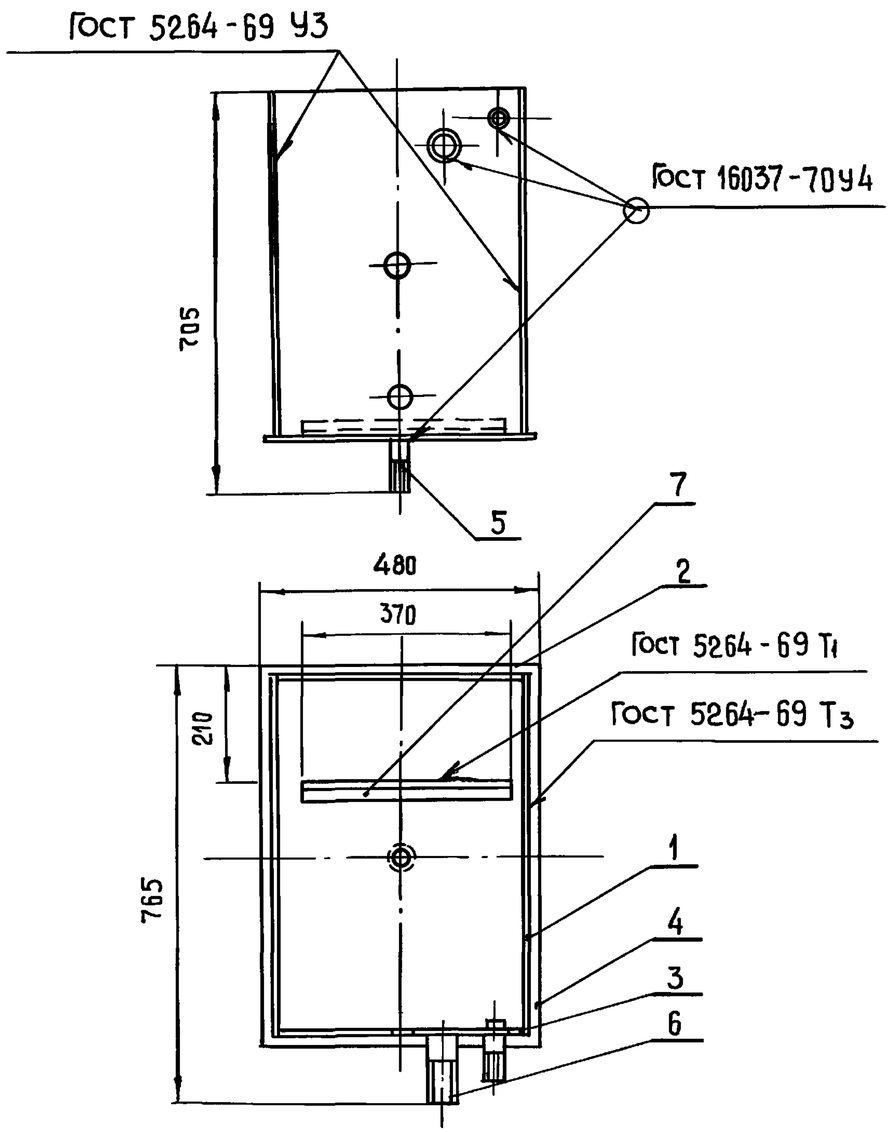

Изм.	Лист	№докум	Подп.	Дата
Разраб.		Герасимова		6.77
Пров.		Федорова		6.77
Утв.		Лобков		

СТ 002.01. СБ

Корпус

Сборочный чертеж

Лит.	Масса	Масштаб
	6,7	1:10

Лист | Листов 1

Проектный институт ЛЕНЖИЛПРОЕКТ

Формат А4

Инв. №подл. | Подпись и дата | Взам. инв. № | Инв. №дубл. | Подпись и дата

Формат	Зона	Поз.	Обозначение	Наименование	Кол.	Примечание
				Документация		--
			СТ 002.01. СБ	Сборочный чертеж		
				Детали		
11		1	СТ 002.01.01	Стенка	2	
11		2	01	Стенка	1	
11		3	02	Стенка	1	
11		4	03	Стенка	1	
11		5	СТ 002.01.02	Штуцер	2	
11		6	02	Штуцер	1	
54		7		Полка	1	
				Уголок 40×25×3		
				ГОСТ 8510-72		

Изм	Лист	№докум	Подп.	Дата
Разраб		Герасимова		6.77
Пров		Федорова		6.77
Утв.		Лобков		

СТ 002.01

Корпус

Лит.	Лист	Листов
		1

Проектный институт ЛЕНЖИЛПРОЕКТ

Инв. №подл. | Подпись и дата | Взам. инв. № | Инв. №дубл. | Подпись и дата

СТ 002.02.01

(√)

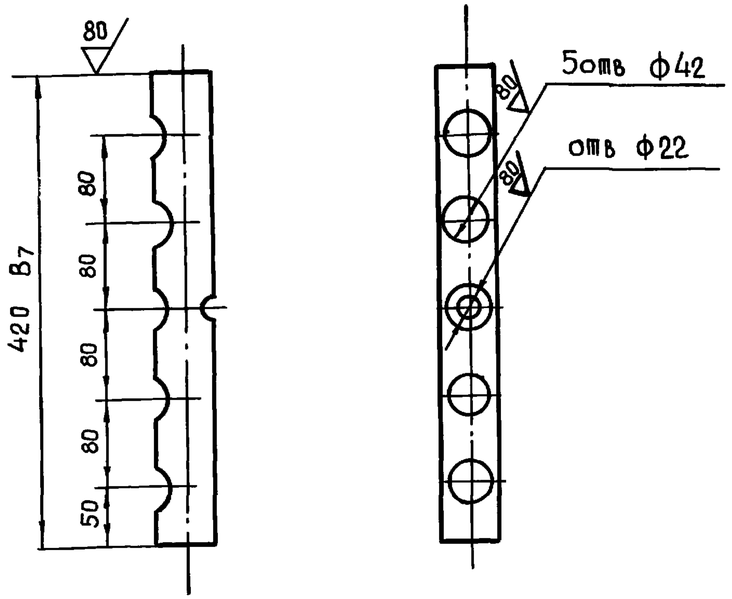

Предельные отклонения размеров отверстий - по А7, остальных по СМ8.

Изм	Лист	№докум	Подп.	Дата	СТ 002.02.01		
Разраб		Герасимова		6.77	Основание гребенки	Лит	Масса 20 / Масштаб 1:5
Провер		Федорова		6.77		Лист	Листов 1
Утв		Лобков			Труба Ц 50 Гост 3262-75	Проектный институт ЛЕНЖИЛПРОЕКТ	

Формат 11

Инв №подл | Подпись и дата | Взам инв № | Инв №дубл | Подпись и дата

СТ 002.02.02

(√)

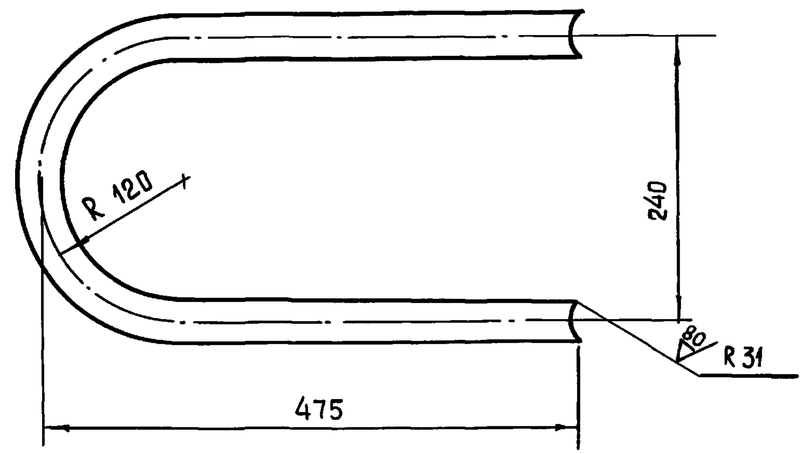

Предельные отклонения размеров по СМ8

Изм	Лист	№докум	Подп.	Дата	СТ 002.02 02		
Разраб		Герасимова		6.77	Калач	Лит	Масса 3.9 / Масштаб 1:5
Пров		Федорова		6.77		Лист	Листов 1
Утв		Лобков			Труба Ц 40 Гост 3262-75	Проектный институт ЛЕНЖИЛПРОЕКТ	

Формат 11

Инв №подл | Подпись и дата | Взам инв № | Инв №дубл | Подпись и дата

СТ 002.01.02

(√)Ra

Рис. 1

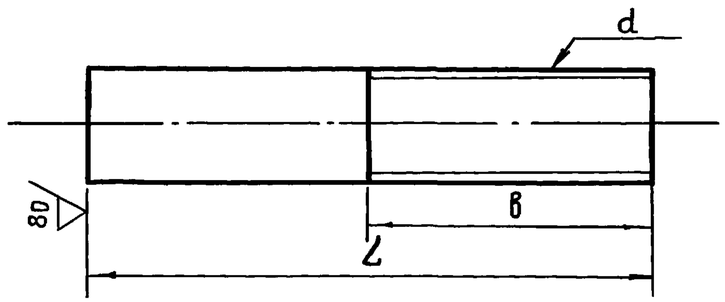

Рис. 2
(остальное см рис. 1)

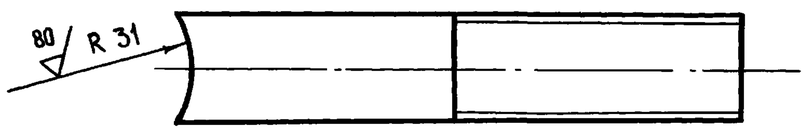

Обозначение	Рис.	dy	L	d	в	Масса кг
СТ 002 01.02	1	15	100	1/2" трубн кл В	50	0.13
01	2	20	115	3/4" трубн. кл.В.	90	0.2
02	1	40	100	1 1/2 трубн кл. В	75	0.38

Неуказанные предельные отклонения линейных размеров валов - по B_7

Изм	Лист	№докум	Подп.	Дата	СТ 002.01.02			
Разраб		Герасимова		6.77	Штуцер	Лит.	Масса см. табл	Масштаб —
Пров		Федорова				Лист	Листов 1	
Утв		Лобков			Труба Ц Гост 3262-75	Проектный институт ЛЕНГИЛПРОЕКТ		

Инв. № подл. | Подпись и дата | Взам. инв. № | Инв. № дубл. | Подпись и дата

СТ 002.02.03

(√)Ra

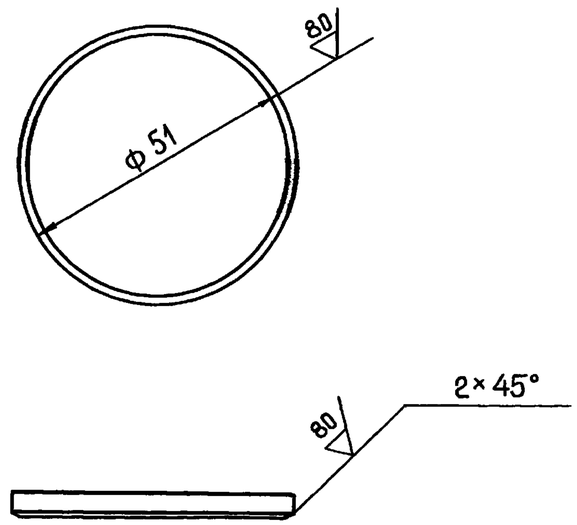

Неуказанные предельные отклонения линейных размеров: валов - по B_7

Изм	Лист	№докум	Подп.	Дата	СТ 002.02.03			
Разраб		Герасимова		6.77	Заглушка	Лит.	Масса 0.05	Масштаб 1:1
Пров		Федорова				Лист	Листов 1	
Утв		Лобков			Лист 4 Гост 19903-74 / ст3 Гост 14637-69	Проектный институт ЛЕНГИЛПРОЕКТ		

Инв. № подл. | Подпись и дата | Взам. инв. № | Инв. № дубл. | Подпись и дата

Формат 11

СТ 002. 03

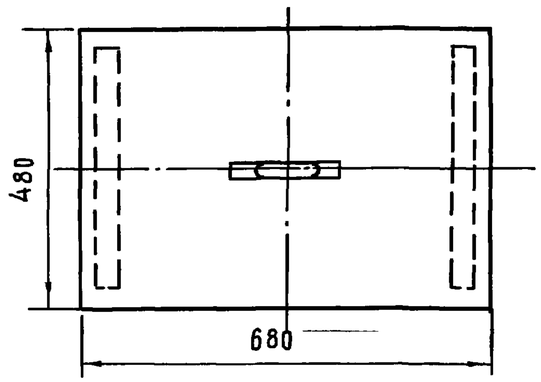

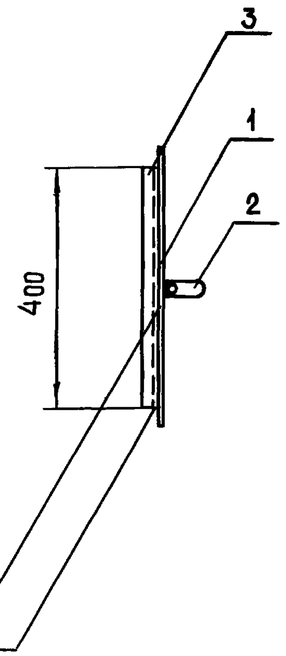

Формат	Зона	Поз.	Обозначение	Наименование	Кол.	Примечание
				Детали		
		1	СТ 002 01.01 - 04	Стенка	1	Заимств
11		2	СТ 002. 03. 01	Ручка	1	
64		3	СТ 002. 03. 02	Полка	1	
				Уголок 40×25×3		
				ГОСТ 8510-72		

Изм	Лист	№ докум	Подп	Дата	СТ 002. 03			
Разраб		Герасимова		677	Крышка	Лит.	Масса	Масштаб
Пров.		Федорова		677			24	1:10
						Лист	Листов 1	
						Проектный институт АЕНШИАЛПРОЕКТ		

Подпись и дата | Инв. № дубл | Взам. инв. № | Подпись и дата | Инв. № подл

СТ 002 03. 01

16

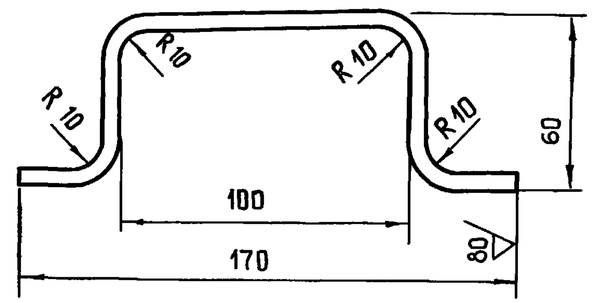

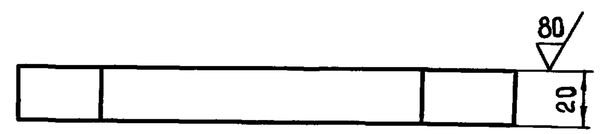

Изм	Лист	№ докум	Подп.	Дата	СТ 002. 03. 01			
Разраб.		Герасимова		677	Ручка	Лит	Масса	Масштаб
Пров.		Федорова		677			0.17	1:2
						Лист	Листов 1	
					4 ГОСТ 19903-74	Проектный институт АЕНШИАЛПРОЕКТ		

Подпись и дата | Инв. № дубл | Взам. инв. № | Подпись и дата | Инв. № подл

СТ 003 СБ

Рис. 1

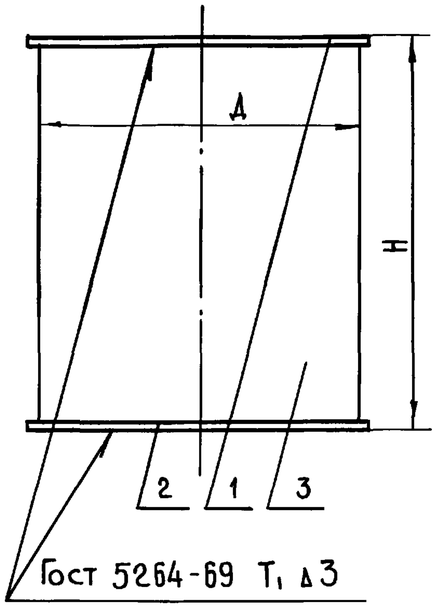

Рис. 2
(ост см рис 1)

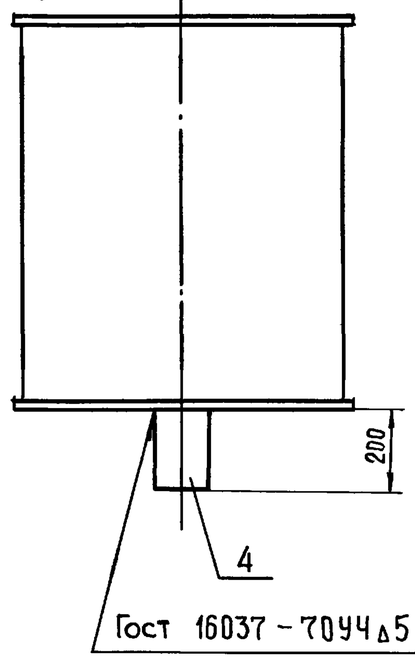

Обозначение	Рис	Д	Н	Масса кг
СТ 003 —	1	300	400	1.65
01	2	600	700	7 94

Изм	Лист	№ подд	Подп	Дата
Разраб		Герасимова		6 77
Пров		Федорова		
Утв		Лобков		

СТ 003 СБ

Бачок разрыва струи. Сборочный чертеж.

Лит.	Масса	Масштаб
	см таба	—

Лист | Листов 1

Проектный институт ЛЕНЖИЛПРОЕКТ

Подпись и дата | Инв № дубл | Взам инв № | Подпись и дата | Инв № подл

17 | 77

Формат	Зона	Поз	Обозначение	Наименование	Кол	Примечание
				Документация		
			СТ 003 СБ	Сборочный чертеж		
				Переменные данные для исполнений:		
				СТ 003		
				Детали		
11		1	СТ 003, 00.01	Основание	1	
11		2	01	Основание	1	
11		3	СТ 003 00.02	Корпус	1	
				СТ 003-01		
				Детали		
11		1	СТ 003.00.01-02	Основание	1	
11		2	03	Основание	1	
11		3	СТ 003.00.02-01	Корпус	1	
54		4	СТ 003.00.03	Патрубок		
				Труба 108×40 Гост 8732-70 / Д Гост 8731-74	1	

Изм	Лист	№ докум	Подп	Дата
Разраб		Герасимова		6.77
Пров		Федорова		
Утв		Лобков		

СТ 003

Бачок разрыва струи.

Лит	Лист	Листов
		1

Проектный институт ЛЕНЖИЛПРОЕКТ

СТ 003.00.02

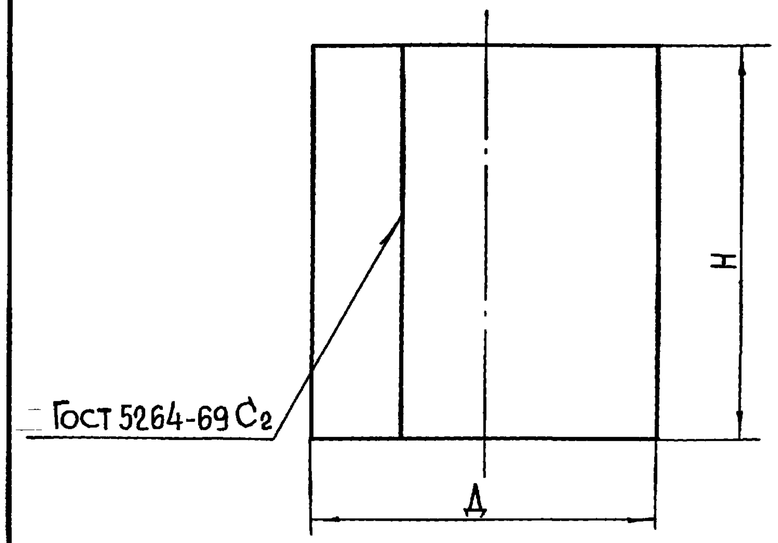

Обозначение	Д	H	ℓ развертки	Масса кг
СТ 003 00 02 -	300	400	942	1,18
01	600	700	1884	4,05

СТ 003.00 02

Изм	Лист	№ докум	Подп	Дата
Разраб		Герасимова		6.77
Пров		Федорова		

Корпус

Лит	Масса	Масштаб
	см. табл	—

Лист | Листов 1

Лист 4 ГОСТ 19903-74

Проектный институт

Подпись и дата | Инв. № дубл | Взам. инв. № | Подпись и дата | Инв. № подл

СТ 003.00.01

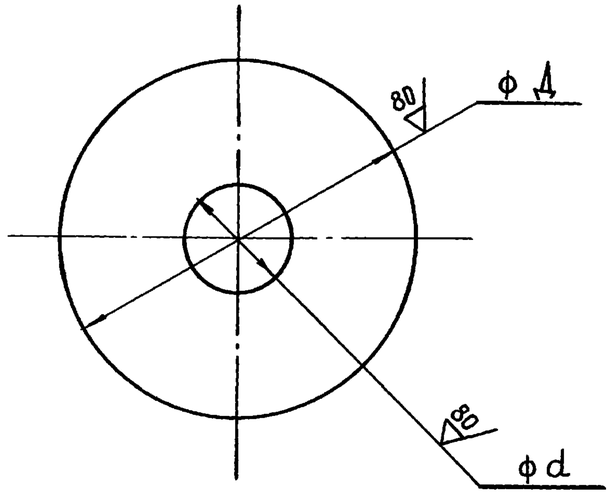

Обозначение	Д	d	Масса кг
СТ 003.00.01 -	330	45	0.28
01		200	0.19
02	630		0.88
03		100	0.96

СТ 003.00.01

Изм	Лист	№ докум	Подп	Дата
Разраб		Герасимова		6.77
Пров		Федорова		
Утв		Лобков		

Основание

Лит.	Масса	Масштаб
	см таб.	—

Лист | Листов 1

Лист 4 ГОСТ 19903-74 / СТ3 ГОСТ 14637-69

Проектный институт ЛЕНЖИЛПРОЕКТ

Подпись и дата | Инв. № дубл | Взам. инв. № | Подпись и дата | Инв. № подл

СТ 005 МЧ

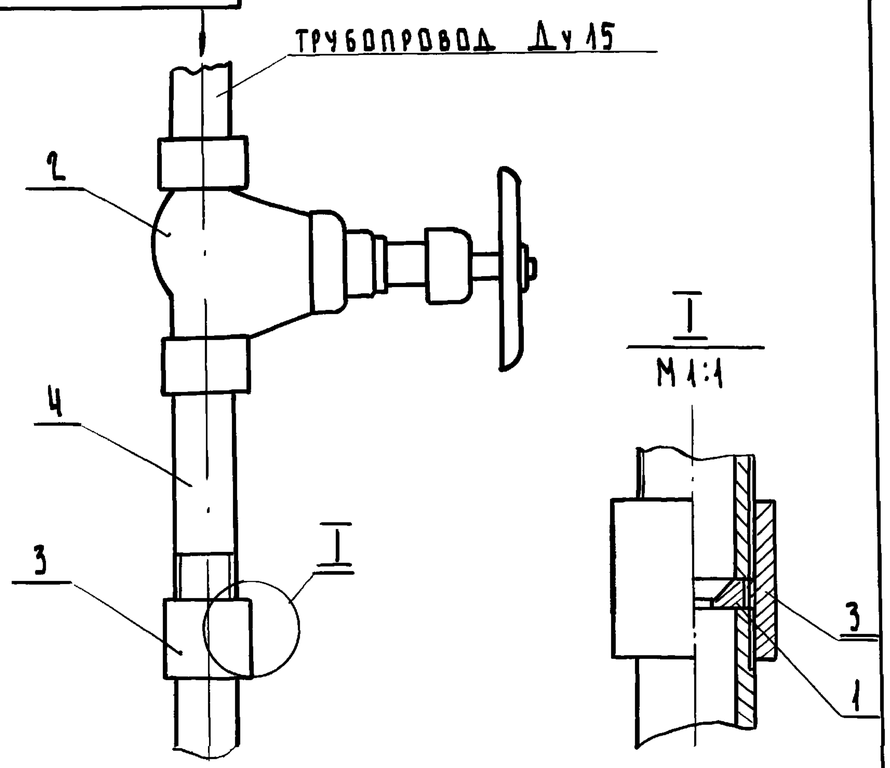

Формат	Зона	Поз.	Обозначение	Наименование	Кол.	Примеч.
11		1	СТ 005	Шайба	1	
		2		Вентиль Ду 15 исп. 1		или исп. 2
				ГОСТ 18161-72	1	
		3		Муфта Ц15		
				ГОСТ 8954-75	1	
		4		Сгон Ц15		
				ГОСТ 8969-59	1	

Изм.	Лист	N док.	Подп.	Дата	СТ 005-МЧ			
Разраб.		Федорова		29.7.77	Установка шайбы, монтажный чертеж	Лит.	Масса	Масшт.
Пров.		Шиф					—	
						Лист	Листов 1	
					—	Институт Гипшахтопроект		

СТ 005

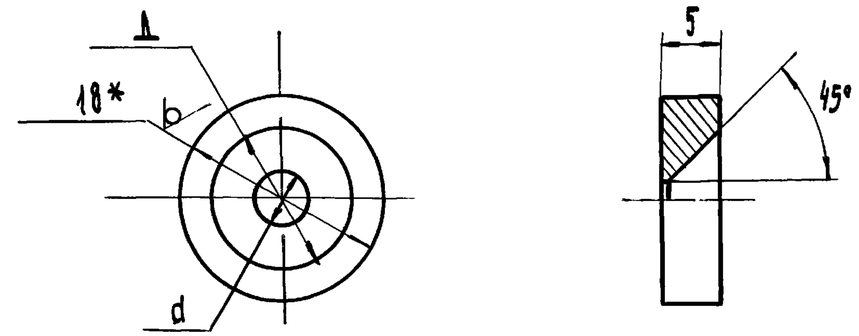

Обозначение	Размеры, мм d, мм	Размеры, мм Д	Масса кг
СТ 005	4	13	0.085
-01	5	13.5	0.080
-02	6	14	0.075
-03	7	14.5	0.070
-04	9	15	0.060

Неуказанные предельные отклонения линейных размеров по А7, В7, СМ7.

Изм.	Лист	N док.	Подп.	Дата	СТ 005			
Разраб.		Федорова		29.7.77	Шайба	Лит.	Масса	Масшт.
Пров.		Шиф						
						Лист	Листов 1	
					Пруток АС59-1Т.КР МТ-18 ГОСТ 2060-72			

Инв. № подл. | Подп. и дата | Взам. инв. № | Инв. № дубл. | Подп. и дата

Фор	Зон	Поз	Обозначение	Наименование	Кол	Примечание
				Документация		
12			СТ 006 СБ	Сборочный чертеж		
				Сборочные единицы		
11		1	СТ 006.01	Вставка	1	
11		2	СТ 006.02	Патрубок фланцевый	3	
		3	-01	Патрубок фланцевый	1	
12		4	СТ 006.03	Отвод фланцевый	1	
				Стандартные изделия		
		5		Термометр П4 1 240 163 ГОСТ 2823-73	1	
		6		Оправа 1П 250 160 100 ГОСТ 3029 75		
		7		Тройник ТФ 250×150 ГОСТ 5525-61	1	
				Гайки ГОСТ 5915-71		
		8		М 16.5	4	
		9		М 20.5	32	

Изм	Лист	N докум	Подп	Дата	СТ 006		
Разраб		Окуневич		3.1.77	Групповой смеситель (для СОП'а)	Лит.	Лист 1 / Листов 2
Пров		Федорова		5.1.77		Проектный институт Ленжилпроект	
Утв		Лобков					

Подп и дата | Инв.N дубл. | Взам инв.N | Подп и дата | Инв.N подл. 1223

Форм	Зона	Поз.	Обозначение	Наименование	Кол.	Примечание
				Болты ГОСТ 7798-70		
		10		М 16 × 55.58	4	
		11		М 20 × 65.58	32	
				Вентили ГОСТ 18722-73		
		12	15ч 8 бр	Исполнение 1 Ду 65	1	
		13	15ч 8 р	Исполнение 2 Ду 65	2	
				Материалы		
				Паронит δ=3мм ГОСТ 481-71		
		14		Прокладка Ду 150	1	
		15		Прокладка Ду 250	2	

Изм	Лист	N докум.	Подп.	Дата	СТ 006	Лист 2

Подп. и дата | Инв. N дубл. | Взам инв.N | Подп. и дата | Инв. N подл. 1224

СТ. 006. СБ

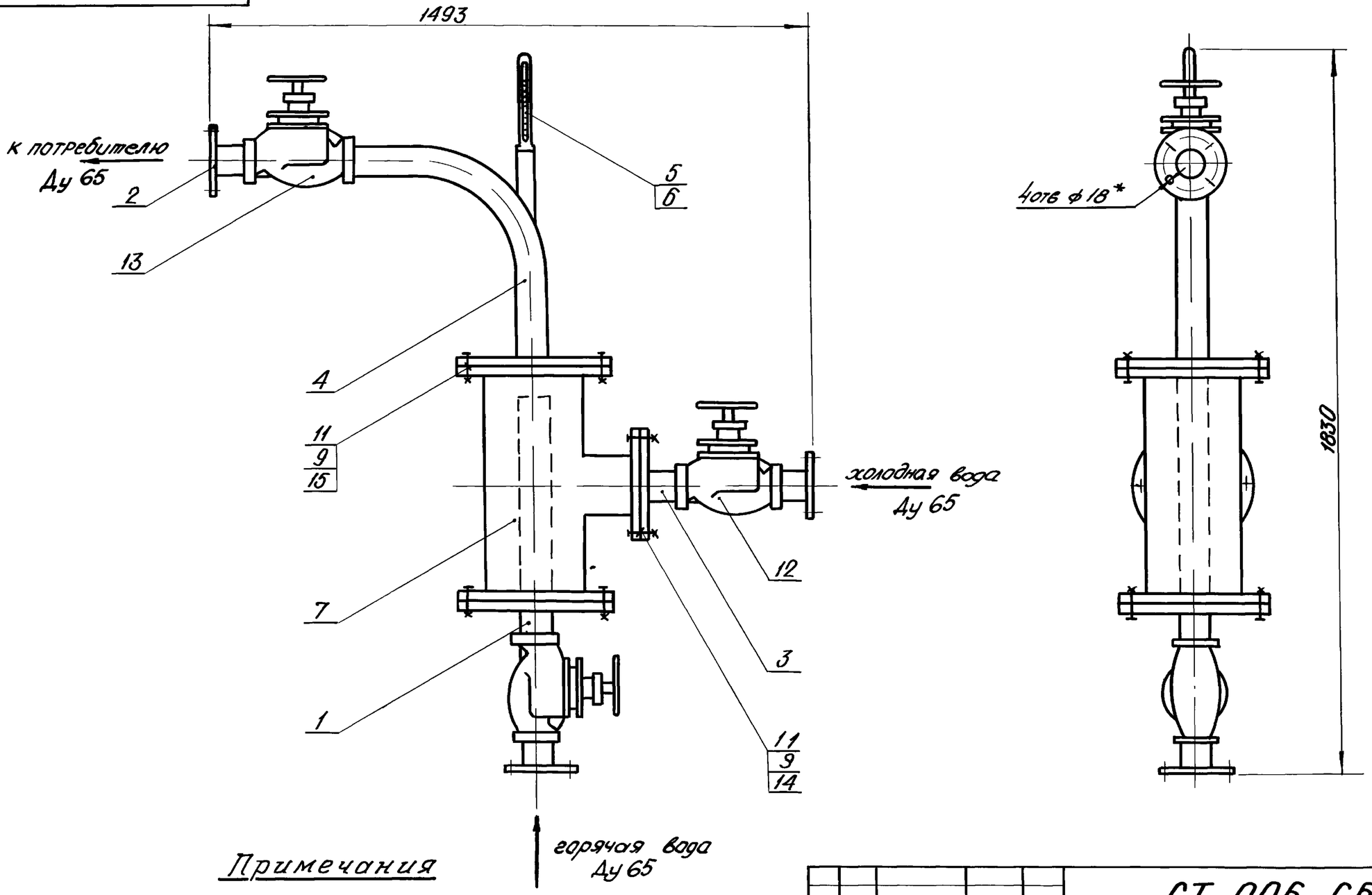

Примечания

1 Установка до эксплуатации должна быть проверена гидравлическим давлением до 4 атм.

2 После монтажа групповой смеситель должен быть окрашен масляной краской за 2 раза.

3 * Размер для справки

Изм	Лист	N докум	Подп.	Дата
Разраб.		Окуневич		3.X.77
Пров.		Федорова		5.X.77
Утв.		Лобков		5.X.77

СТ. 006. СБ

Групповой смеситель (для СОП'а)

Лит	Масса	Масшт.
	206,1	1:10

Лист | Листов 1

Проектный институт Ленжилпроект

Формат А2

Инв. N подл. | Подп. и дата | Взам. инв. N | Инв. N дубл. | Подп. и дата

1635

СТ 006.01

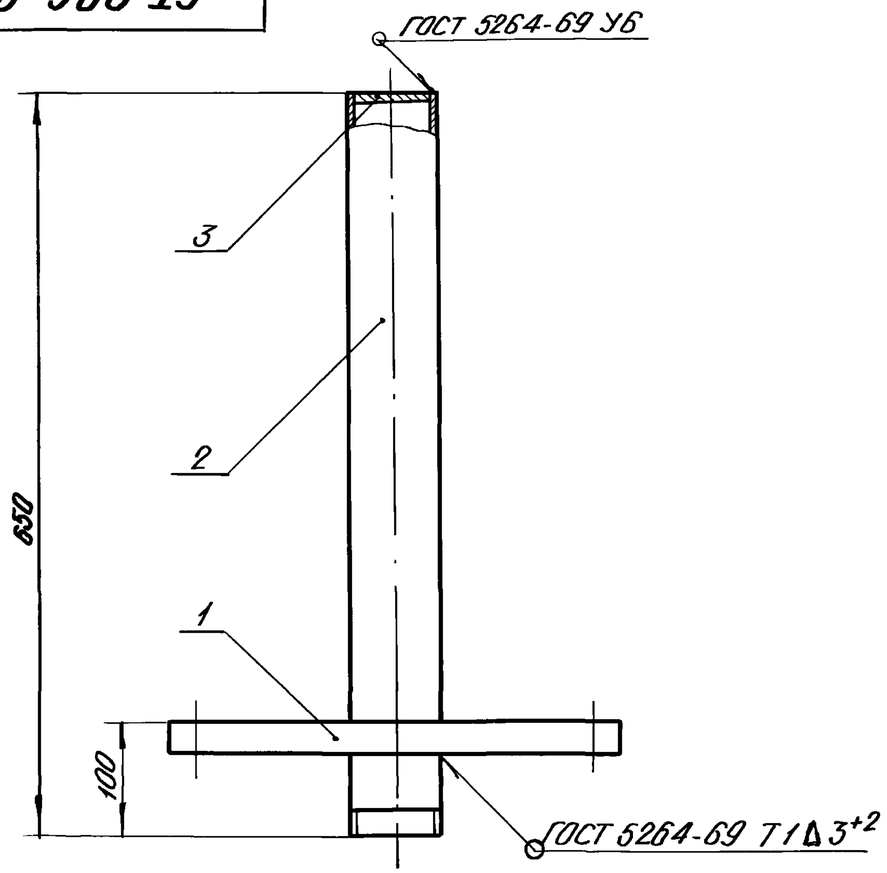

Форм.	Зона	Поз	Обозначение	Наименование	Кол.	Примечание
				Детали		
11		1	СТ 006 01 01	Фланец	1	
11		2	СТ 006 01 02	Труба перфорированная	1	
11		3	СТ 006 01 03	Заглушка	1	

СТ 006.01

Изм.	Лист	N докум	Подп	Дата	Вставка	Лит	Масса	Масшт
Разраб		Окуневич		3.X.77			23,47	1:5
Провер.		Федорова		5.X.77		Лист	Листов	
					—	Проектный институт Агропромпроект		

Подп. и дата | Инв. N дубл. | Взам. инв. N | Подп. и дата | Инв. N подл. 1237

СТ 006.02.01

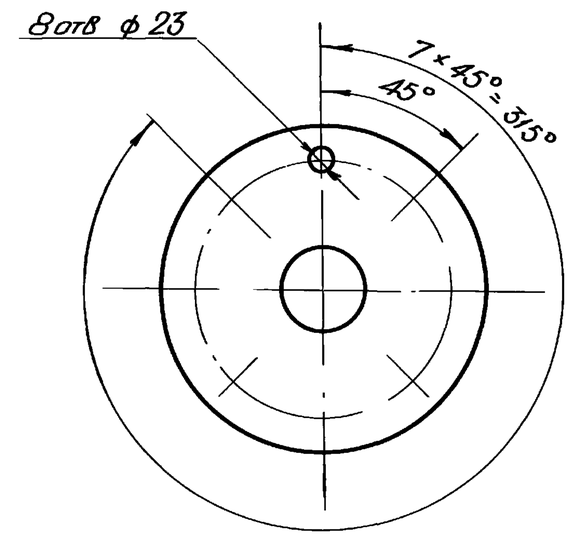

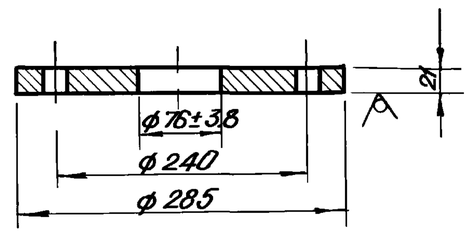

Технические требования - по ГОСТ 1255-67

СТ 006.02.01

Изм.	Лист	N докум	Подп	Дата	Фланец	Лит	Масса	Масшт.
Разраб		Окуневич		3.X.77			9,15	1:5
Пров		Федорова		5.X.77		Лист	Листов 1	
					Сталь ВСт 3сп ГОСТ 380-71	Проектный институт Агропромпроект		

Подп. и дата | Инв. N дубл. | Взам. инв. N | Подп. и дата | Инв. N подл.

Формат	Зона	Поз.	Обозначение	Наименование		Примечание
				Документация		
А1			СТ 006 02. СБ	Сборочный чертеж		
				Детали		
А1		1	СТ 006. 02.02. 02	Штуцер	2	
			Переменные данные для исполнений			
				СТ 006 02		
				Стандартные изделия		
		2		Фланец 65-10 ГОСТ 1255-67	1	
				СТ 006 02. 01		
				Детали		
А1		2	СТ 006 02. 01	Фланец	1	

Изм	Лист	N докум	Подп	Дата
Разраб.		Окуневич		3.X.77
Пров.		Федорова		5.X.77

СТ. 006.02

Патрубок фланцевый

Лит	Лист	Листов
		1

Проектный институт АРНИИАППРОКТ

Инв. N подл. 1279 | Подп. и дата | Взам. инв. N | Инв. N дубл. | Подп. и дата

СТ 006.02 СБ

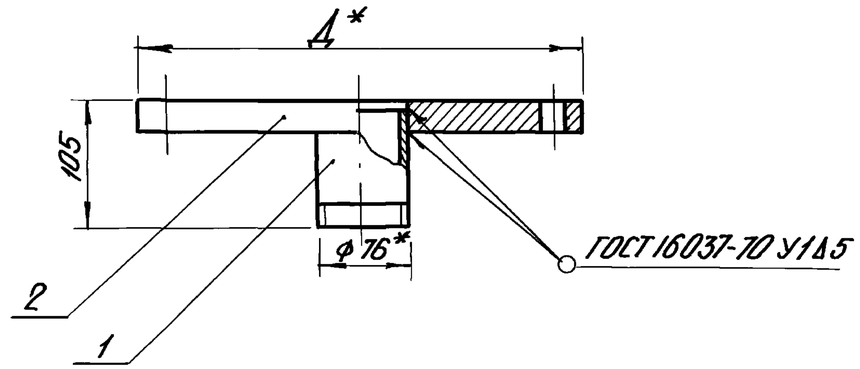

Обозначение	Д мм	Масса кг
СТ 006. 02	180	3.34
- 01	285	9.69

* Размер для справки

Изм	Лист	N° докум.	Подп.	Дата
Разраб.		Окуневич		3.X.77
Пров		Федорова		5.X.77

СТ. 006.02. СБ

Патрубок фланцевый Сборочный чертеж

Лит.	Масса	Масшт.
	см. табл	1:5

Лист | Листов 1

Проектный институт АРНИИАППРОКТ

Инв. N подл. 1279 | Подп. и дата | Взам. инв. N | Инв. N дубл. | Подп. и дата

Форм	Зона	Поз.	Обозначение	Наименование	Кол.	Примечание
				Документация		
11			СТ 006. 03 СБ	Сборочный чертеж		
				Детали		
11		1	СТ 006 03. 01	Отвод	1	
11		2	СТ 006. 01. 01	Фланец	1	
				Прочие изделия		
		3		Бобышка БС1-М27-115		
				ОСТ 36.7 – 74	1	
		4		Пробка ПМ 27×2		
				ТКЧ 229-69	1	
		5		Прокладка 28×42		
				ТКЧ 566-68	1	

Подп и дата | Взам инв. N | Инв. N дубл. | Подп и дата | Инв. N подл

Изм	Лист	N докум.	Подп	Дата	СТ.006.03			
Разраб.		Окуневич		3.X.77	Отвод фланцевый	Лит.	Лист	Листов 1
Пров.		Федорова		5.X.77		Проектный институт		

СТ 006.03 СБ

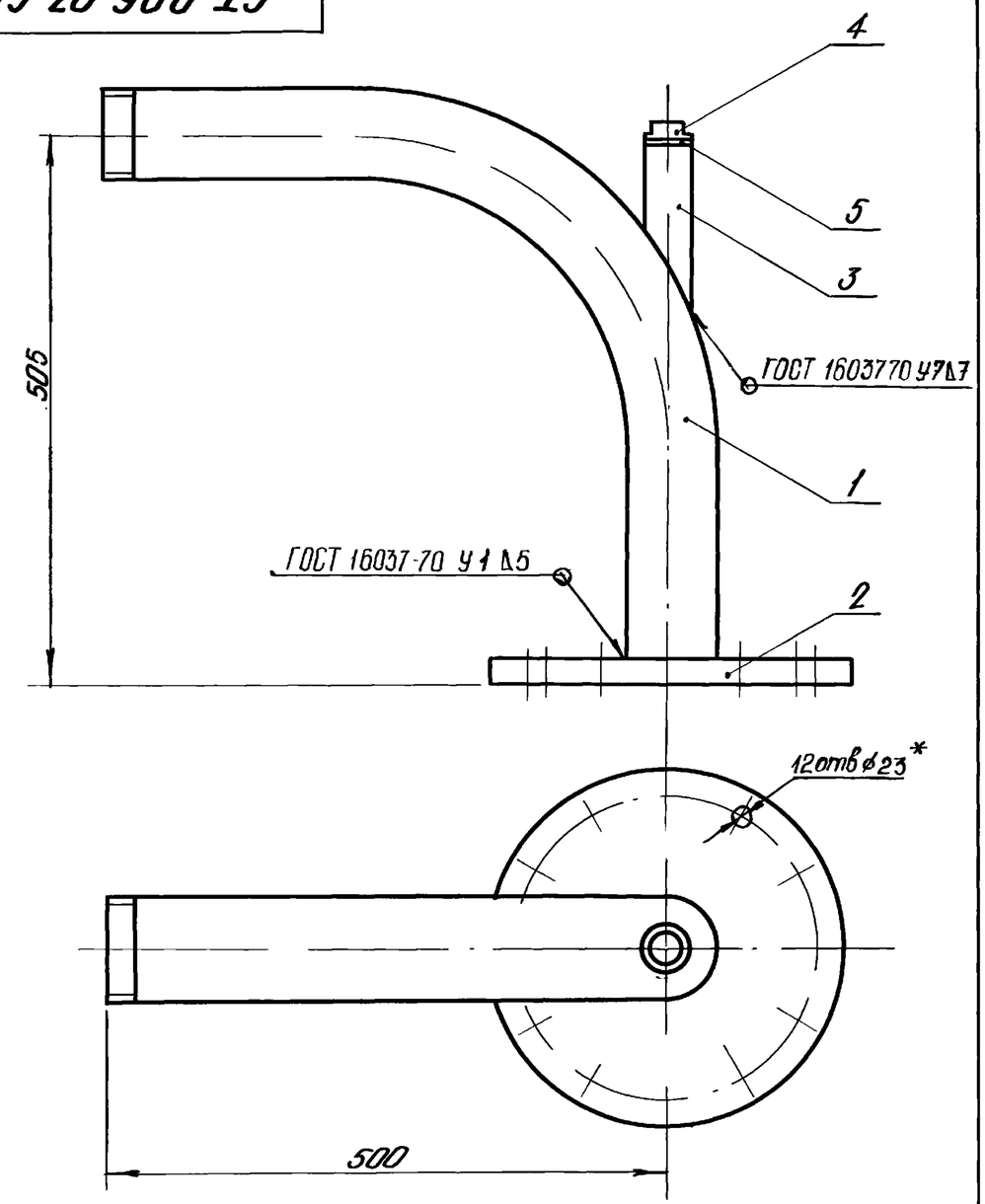

* Размер для справки

Подп и дата | Взам инв. N | Инв. N дубл. | Подп и дата | Инв. N подл

Изм	Лист	N докум.	Подп	Дата	СТ.006.03.СБ			
Разраб		Окуневич		3.X.77	Отвод фланцевый сборочный чертеж	Лит.	Масса 24.61	Масшт. 1:5
Пров.		Федорова		5.X.77		Лист	Листов 1	
						Проектный институт		

СТ 006.01.01

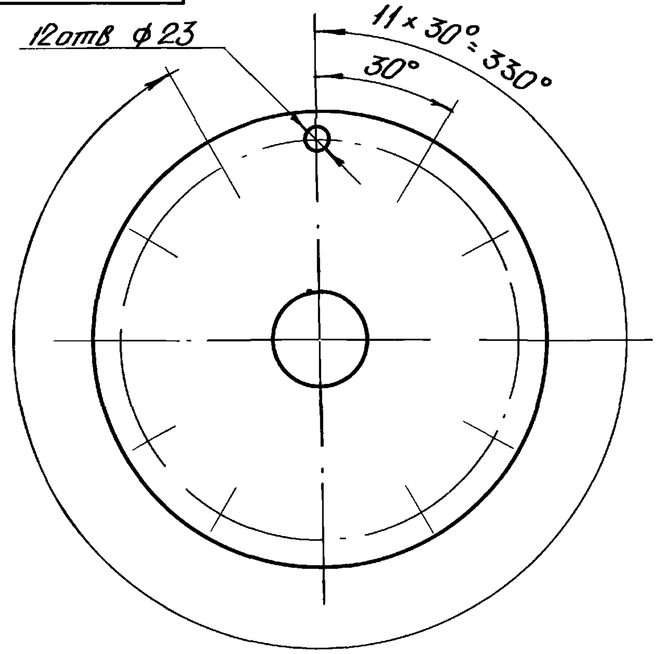

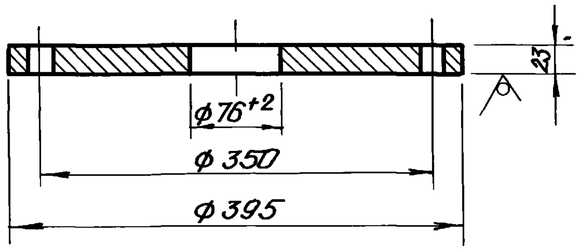

Технические требования – по ГОСТ 1255-67

Изм	Лист	№ докум.	Подп	Дата	СТ 006.01.01			
Разраб		Окуневич		3.X.77	Фланец	Лит	Масса 20.02	Масшт 1:5
Пров		Федорова		5.X.77		Лист	Листов 1	
					Сталь ВСт 3сп ГОСТ 380-71	Проектный институт Гипрогазпромстрой		

СТ 006.03.01

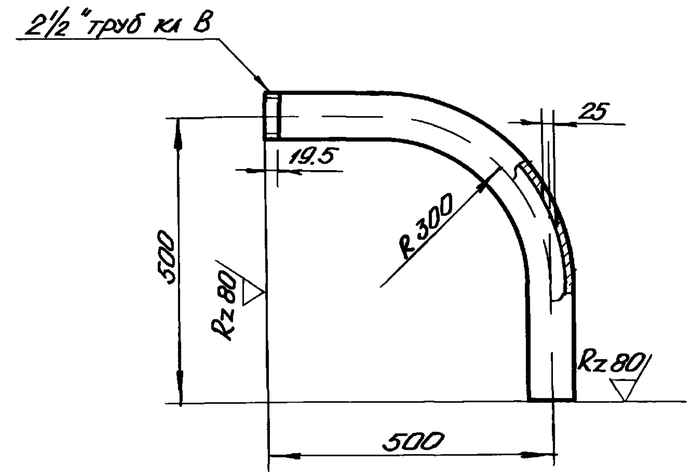

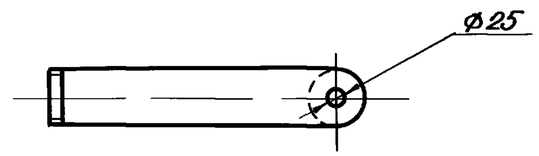

Неуказанные предельные отклонения линейных размеров отверстий – по A_7, валов – по B_7, остальных – по CM_7

Изм	Лист	N докум.	Подп	Дата	СТ 006.03.01			
Разраб.		Окуневич		3.X.77	Отвод	Лит.	Масса 3.50	Масшт 1:10
Пров.		Федорова		5.X.77		Лист	Листов 1	
					Труба 76×3 ГОСТ 8732-70 А ГОСТ 8734-74	Проектный институт Гипрогазпромстрой		

СТ 006.01.02

Rz80 (√)

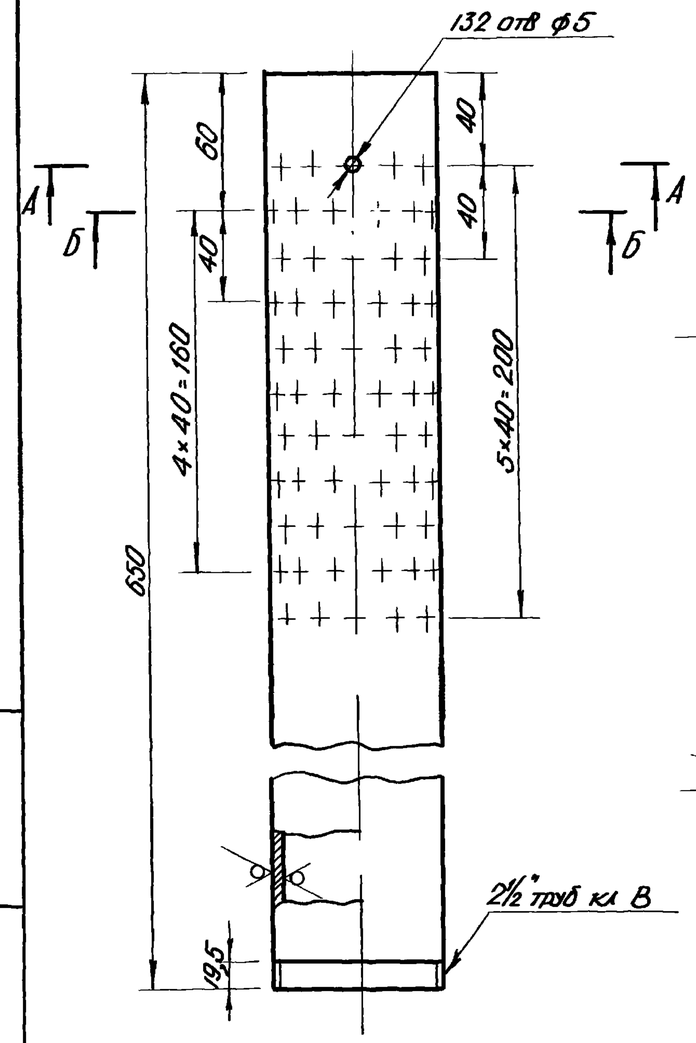

А-А
М 1:2

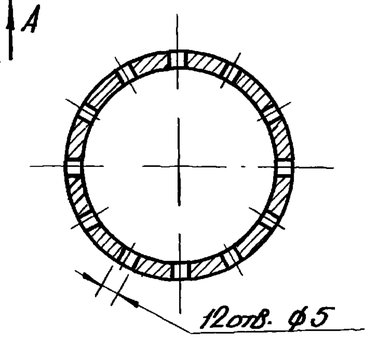

Б-Б
М 1:2

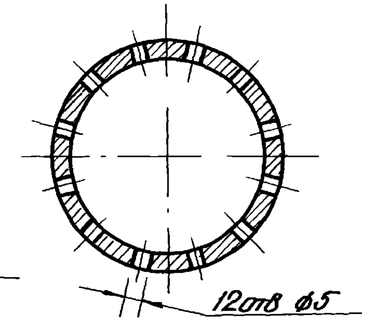

Неуказанные предельные отклонения линейных размеров. отверстий — по A_7,
валов — по B_7
остальных — по CM_7

Изм	Лист	№ докум.	Подп	Дата	СТ 006.01.02			
Разраб.		Окуневич		3.X.77	Труба перфорированная	Лит.	Масса	Масшт
Пров		Федорова		5.X.77			3,45	1:2,5
						Лист	Листов 1	
					Труба 76×3 ГОСТ 8732-70	Проектный институт АРИЖИПРОДУТ		

Подп и дата | Взам. инв № | Инв. № дубл. | Подп и дата | Инв. № подл.

СТ 006.02.02

(√)

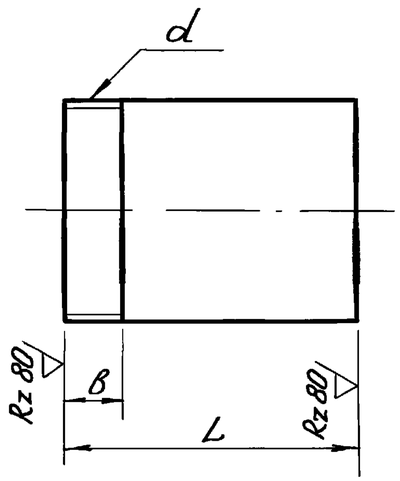

Обозначение	L	d	B	Материал	Масса
СТ 006 02 02	60	3/4" труб. кл. В	11	Труба Ц 20 ГОСТ 3262-75	0.09
-01		1 1/4" труб кл. В	13	Труба Ц 32 ГОСТ 3262-75	0.18
-02	100	2 1/2" труб кл. В	19.5	Труба 76×3 ГОСТ 8732-70 / Д ГОСТ 8731-74	0.32

Неуказанные предельные отклонения линейных размеров: валов – по B_7
остальных – по CM_7

Изм	Лист	№ докум.	Подп.	Дата	СТ 006.02.02			
Разраб.		Окуневич		3.X.77	Штуцер	Лит.	Масса: см. табл.	Масшт. —
Провер.		Федорова		5.X.77		Лист	Листов	
						Проектный институт		

Подп. и дата | Взам. инв. № | Инв. № дубл. | Подп. и дата | Инв. № подл.

СТ 006.01.03

27

Rz 80 (√)

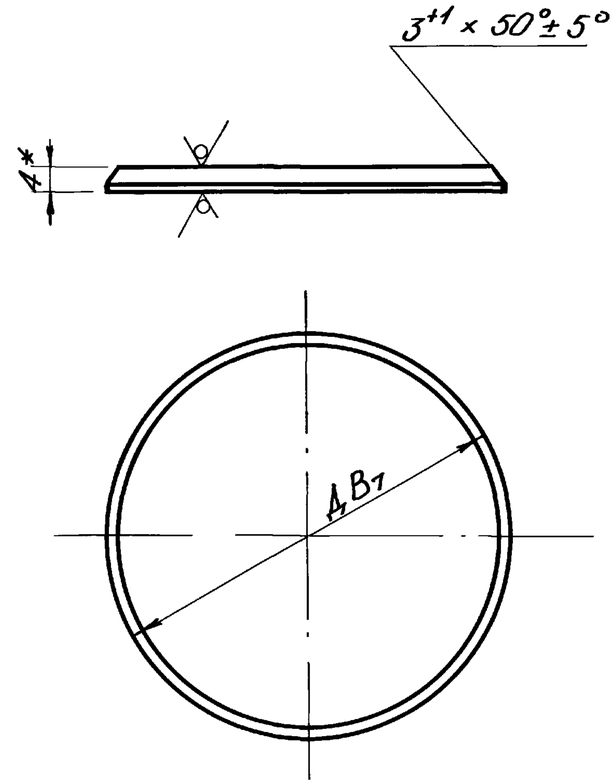

Обозначение	4	Масса
СТ 006 01.03	69	0.12
-01	175	0.71

* Размер для справки

Изм.	Лист.	N докум.	Подп.	Дата	СТ 006.01.03			
Разраб.		Окуневич		3.X.77	Заглушка	Лит.	Масса: см. табл.	Масшт. —
Пров.		Федорова		5.X.77		Лист	Листов 1	
					Лист 4 ГОСТ 19903-74	Проектный институт		

Подп. и дата | Взам. инв. N | Инв. N дубл. | Подп. и дата | Инв. N подл.

Форм.	Зона	Поз	Обозначение	Наименование	Кол.	Примечание
				Документация		
12			СТ 007 МЧ	Монтажный чертеж		
				Сборочные единицы		
12		1	СТ 007.01 СБ	Смеситель	1	
				Стандартные изделия		
		2		Термометр		
				П41 160 66		
				ГОСТ 2823-73	1	
		3		Оправа		
				1П 165 63 100		
				ГОСТ 3029-75	1	
				Муфты короткие		
				ГОСТ 8954-75		
		4		Ц 25	2	
		5		Ц 32	1	

Подп. и дата | Инв. N дубл. | Взам. инв. N | Подп. и дата | Инв. N подл. 12.91

Изм.	Лист	N докум.	Подп.	Дата
Разраб.		Федорова		3.X.77
Пров.		Шиф		5.X.77
Утв.		Лобков		7.X.77

СТ 007

Групповой смеситель (на 3-4 душевые сетки)

Литера	Лист	Листов
	1	2

Проектный институт Ленжилпроект

Форма	Зона	Поз.	Обозначение	Наименование	Кол.	Примечание
				Контргайки		
				ГОСТ 8961-75		
		6		Ц 25	2	
		7		Ц 32	1	
		8		Колпак Ц 20		
				ГОСТ 8962-75		
				Сгоны		
				ГОСТ 8969-75		
		9		Ц 25	2	
		10		Ц 32	1	
				Вентили		
				ГОСТ 18161-72		
		11	15 кч 18 бр	исполнение 1 ДУ 25	1	
		12	15 кч 18р	исполнение 2 ДУ 25	1	
		13	15 кч 18 бр	исполнение 1 ДУ 32	1	

Подп. и дата | Инв. N дубл. | Взам. инв. | Подп. и дата | Инв. N подл. 12.91

СТ 007

Лист 2

hW 100 :1

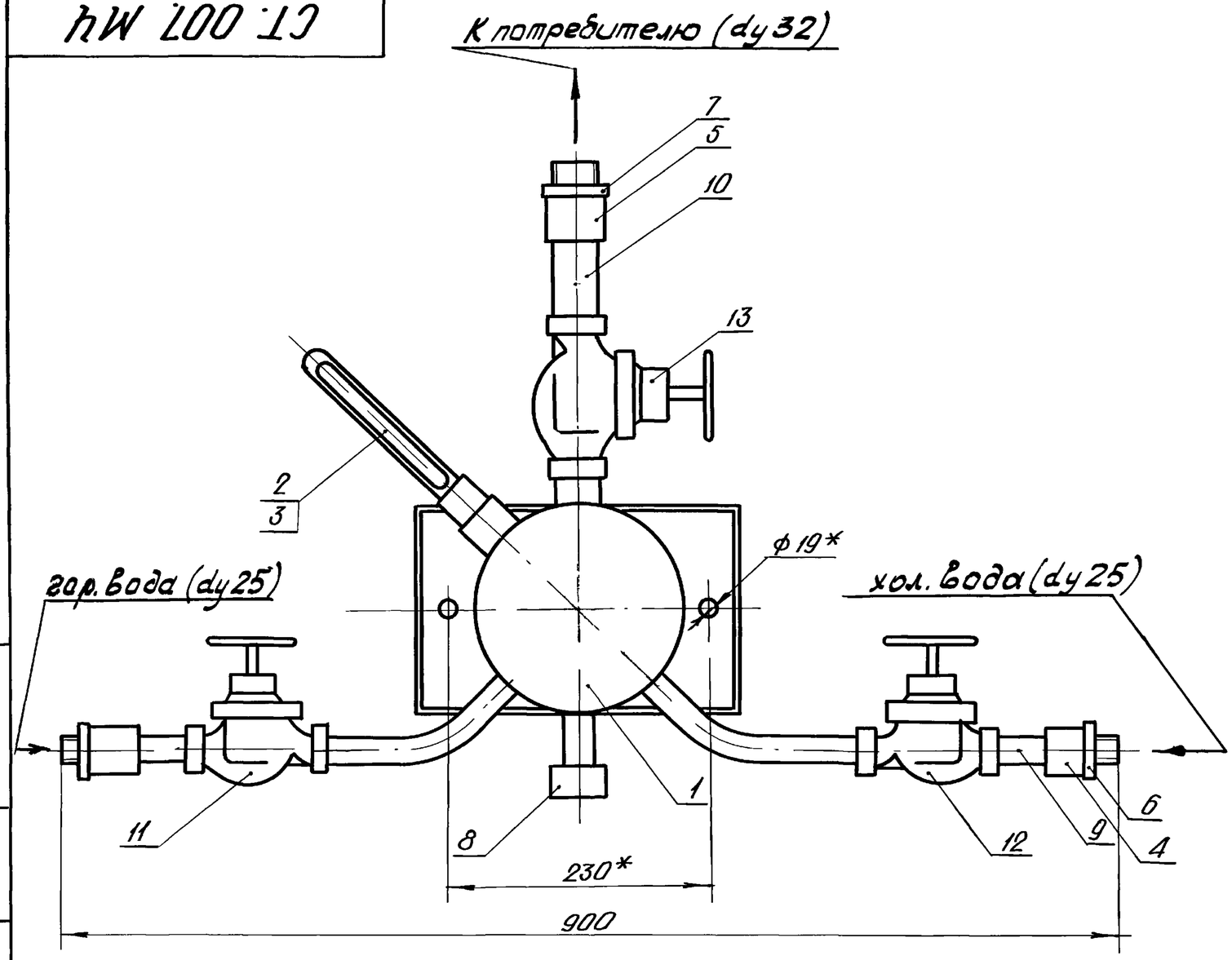

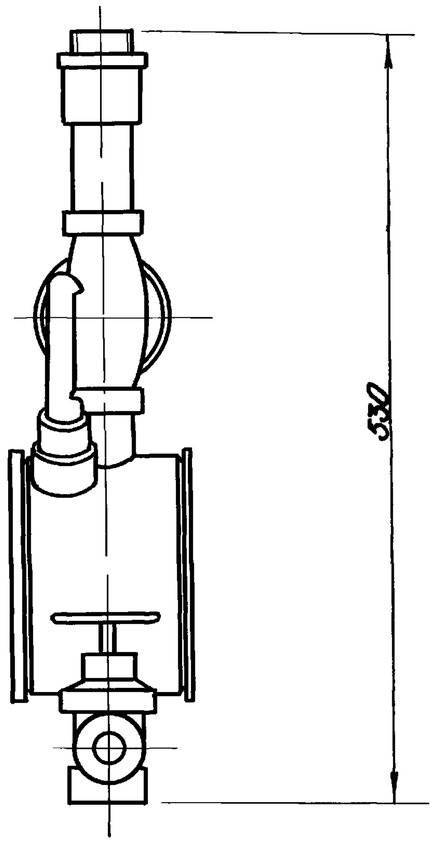

* Размер для справки

Примечания

1 Установка до эксплуатации должна быть проверена гидравлическим давлением до 4 атм.

2 После монтажа групповой смеситель должен быть окрашен масляной краской за 2 раза.

Изм	Лист	N° докум	Подп	Дата	СТ. 007. МЧ			
Разраб		Федорова		3.x.77	Групповой смеситель	Лит.	Масса	Масшт
Провер		Шиф		5.x.77	Монтажный чертеж		12,27	1.4
						Лист	Листов 1	
						Проектный институт Южкиатпроект		

Подп. и дата | Инв. N дубл. | Взам. инв. N | Подп. и дата | Инв. N подл.

СТ 007.01.03

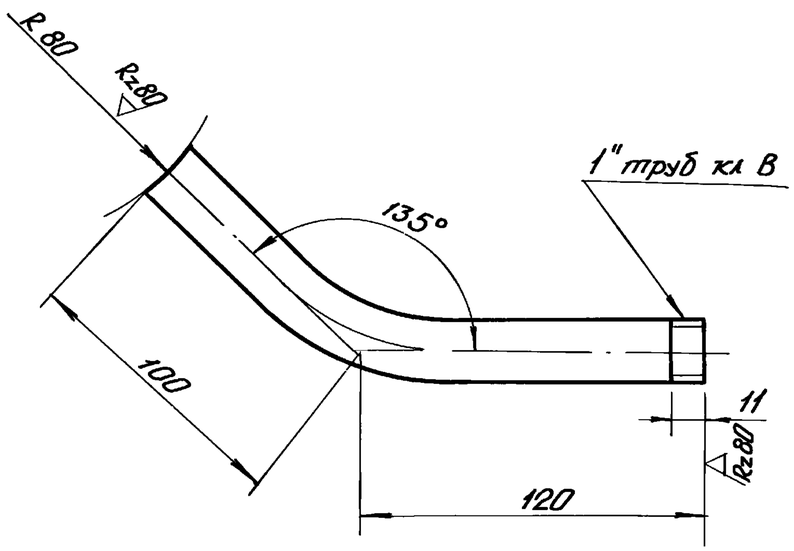

Предельные отклонения размеров – по СМ7

Изм.	Лист	N докум.	Подп.	Дата
Разраб.		Федорова		3.X.77
Пров.		Шиф		5.X.77

СТ 007.01.03

Отвод

Лит.	Масса	Масшт.
	0.57	1:2

Лист | Листов

Труба Ц25 ГОСТ 3262-75

Проектный институт Дружниипроект

Подп. и дата | Взам. инв. N | Инв. N дубл. | Подп. и дата | Инв. N подл.

30

Форм.	Зона	Поз.	Обозначение	Наименование	Кол.	Примечание
				Документация		
12			СТ 007.01 СБ	Сборочный чертеж		
				Детали		
12		1	СТ 007 01 01	Корпус	1	
11		2	СТ. 007 01. 02	Стенка	1	
11		3	СТ. 007. 01. 03	Отвод	2	
11		4	СТ 007. 01. 04	Штуцер	1	
11		5	– 01	Штуцер	1	
11		6	СТ. 006. 01 03-01	Заглушка	1	Заим.
12		7	СТ. 007.01.05	Решетка	1	
				Прочие изделия		
		8		Бобышка БП1-М27-55		
				ОСТ 36.7-74	1	
		9		Пробка М27×2		
				ТКЧ 229-69	1	
		10		Прокладка 28×42		
				ТКЧ 566-68	1	

Изм.	Лист	N докум.	Подп.	Дата
Разраб.		Федорова		3.X.77
Пров.		Шиф		5.X.77

СТ. 007. 01

Смеситель

Лит.	Лист	Листов
		1

Проектный институт Дружниипроект

Подп. и дата | Взам. инв. N | Инв. N дубл. | Подп. и дата | Инв. N подл.

СТ.007.01 СБ

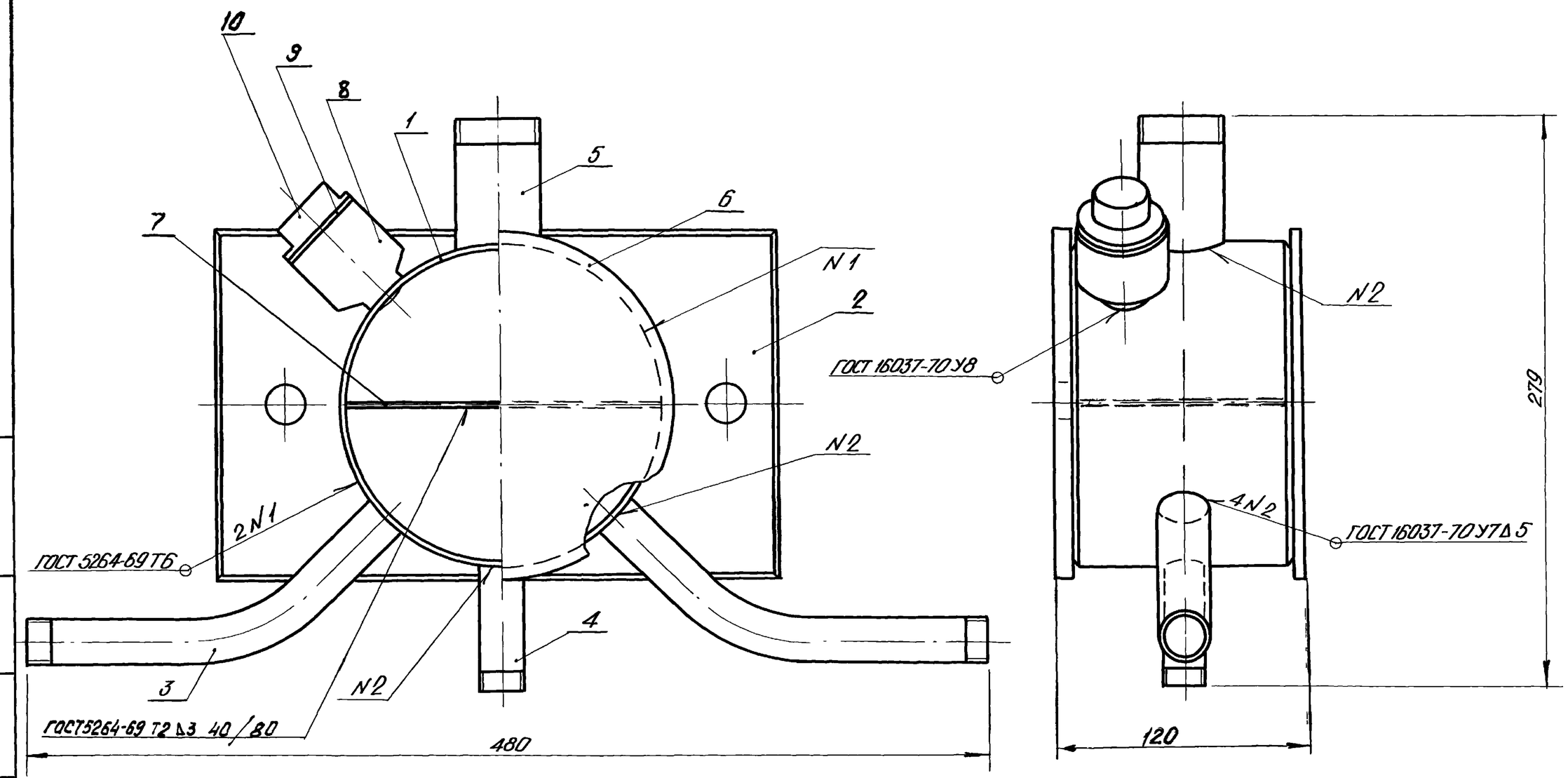

Изм	Лист	№ докум.	Подп	Дата	СТ.007.01 СБ		
Разраб.		Федорова		3.х.77	Смеситель сборочный чертеж	Лит	Масса 6.04 / Масшт. 1:2
Пров		Шиф		5.х.77		Лист	Листов 1
Утв					—	Проектный институт ЛЕНЖИЛПРОЕКТ	

Инв. № подл. | Подп. и дата | Взам. инв. № | Инв. № дубл. | Подп. и дата

Rz 80 (√)

А - А

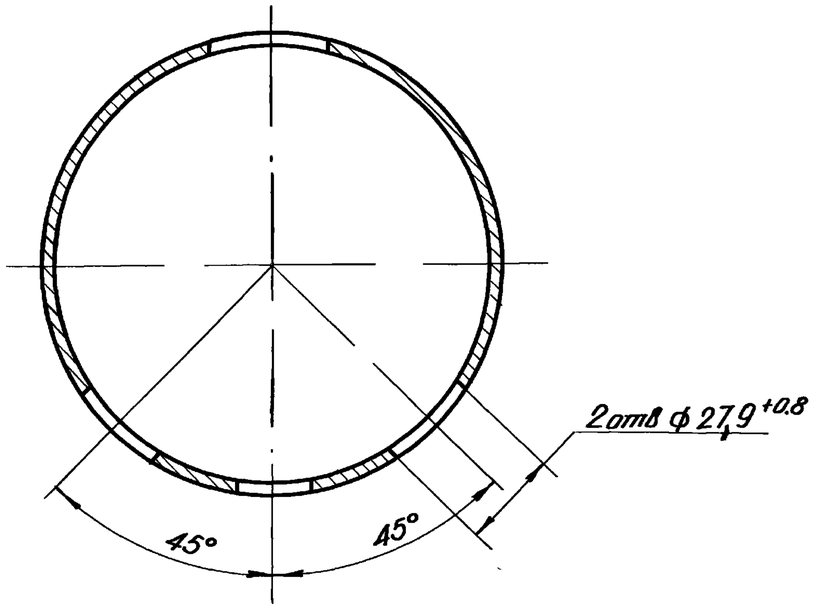

Б - Б

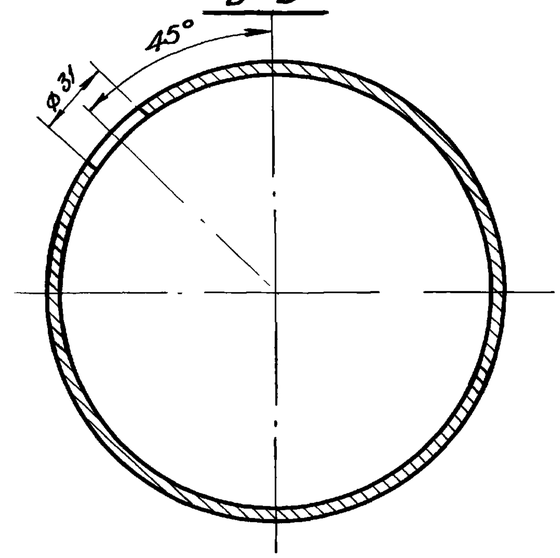

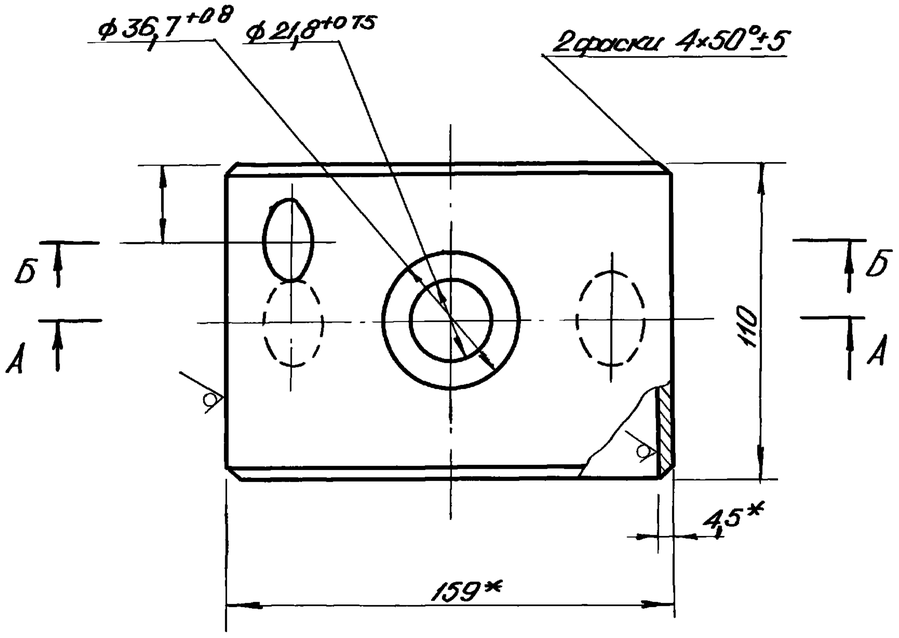

1 *Размер для справки

2 Неуказанные предельные отклонения размеров.

отверстий — по A_1,

валов — по B_1,

остальных — по CM_1.

Изм.	Лист	N докум.	Подп.	Дата	СТ 007.01.01		
Разраб.		Федорова		3.X.77	Корпус	Лит.	Масса 1.6 / Масшт. 1:2
Провер.		Шиф		5.X.77		Лист	Листов 1
					Труба 159×4.5 ГОСТ 8732-70	Проектный институт	

Инв. N подл.	Подп. и дата	Взам. инв. N	Инв. N дубл.	Подп. и дата
1314				

СТ 007 01 02

Rz 80 (√)

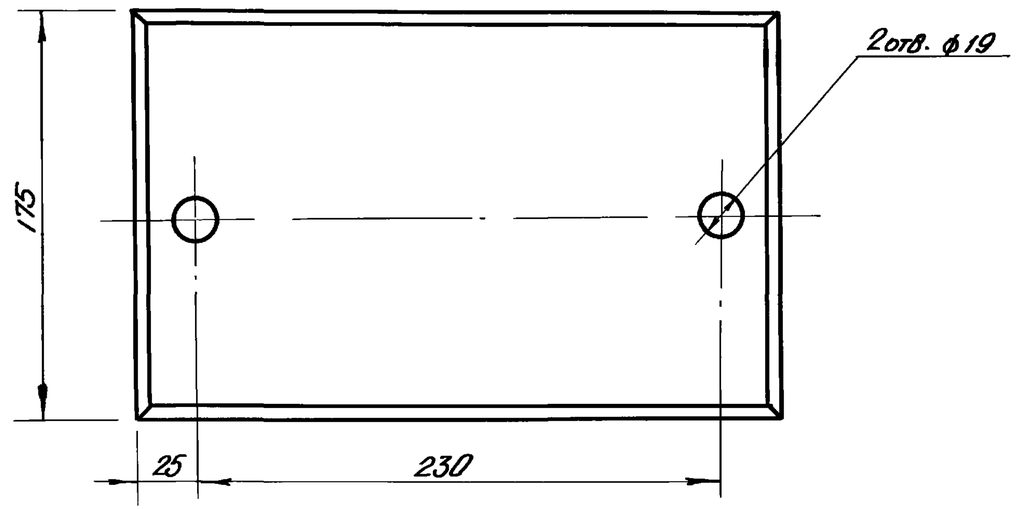

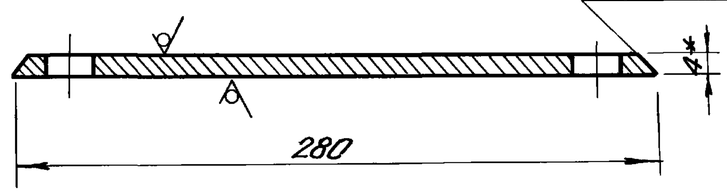

1 *Размер для справки
2 Неуказанные предельные отклонения размеров: отверстий – по A_7,
валов – по B_7,
остальных – по CM_7.

Изм	Лист	N докум	Подп	Дата
Разраб.		Федорова		3.X.77
Провер.		Шиф		5.X.77

СТ 007. 01. 02

Стенка

Лит	Масса	Масшт
	1.23	1:2,5

Лист | Листов 1

Лист 4ГОСТ 19903-74 / Ст3 ГОСТ 14637-69

Проектный институт Оргэнергострой

Подп. и дата | Инв. N дубл. | Взам. инв. N | Подп. и дата | Инв. N подл. 1365

СТ 007 01 04

(√)

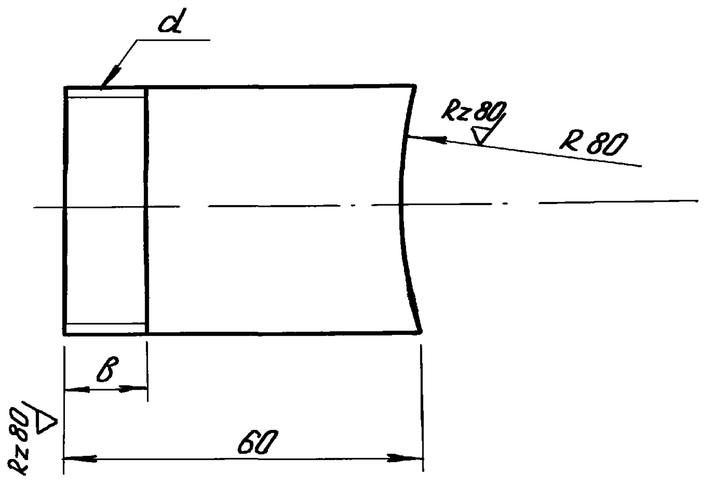

Обозначение	Ду	B мм	d	Масса кг
СТ 006 01. 04	20	11	3/4" труб кл. В	0,09
–01	32	13	1 1/4" труб кл В	0,18

Неуказанные предельные отклонения размеров:

валов – по B_7
остальных – по CM_7

Изм	Лист	N докум	Подп	Дата
Разраб.		Федорова		3.X.77
Провер.		Шиф		5.X.77

СТ 007. 01. 04

Штуцер

Лит	Масса	Масшт
	см. табл.	1:1

Лист | Листов 1

Труба Ц ГОСТ 3262-75

Проектный институт Оргэнергострой

Подп. и дата | Инв. N дубл. | Взам. инв. N | Подп. и дата | Инв. N подл. 1365

СТ 007.01.05

Rz 80 (∨)

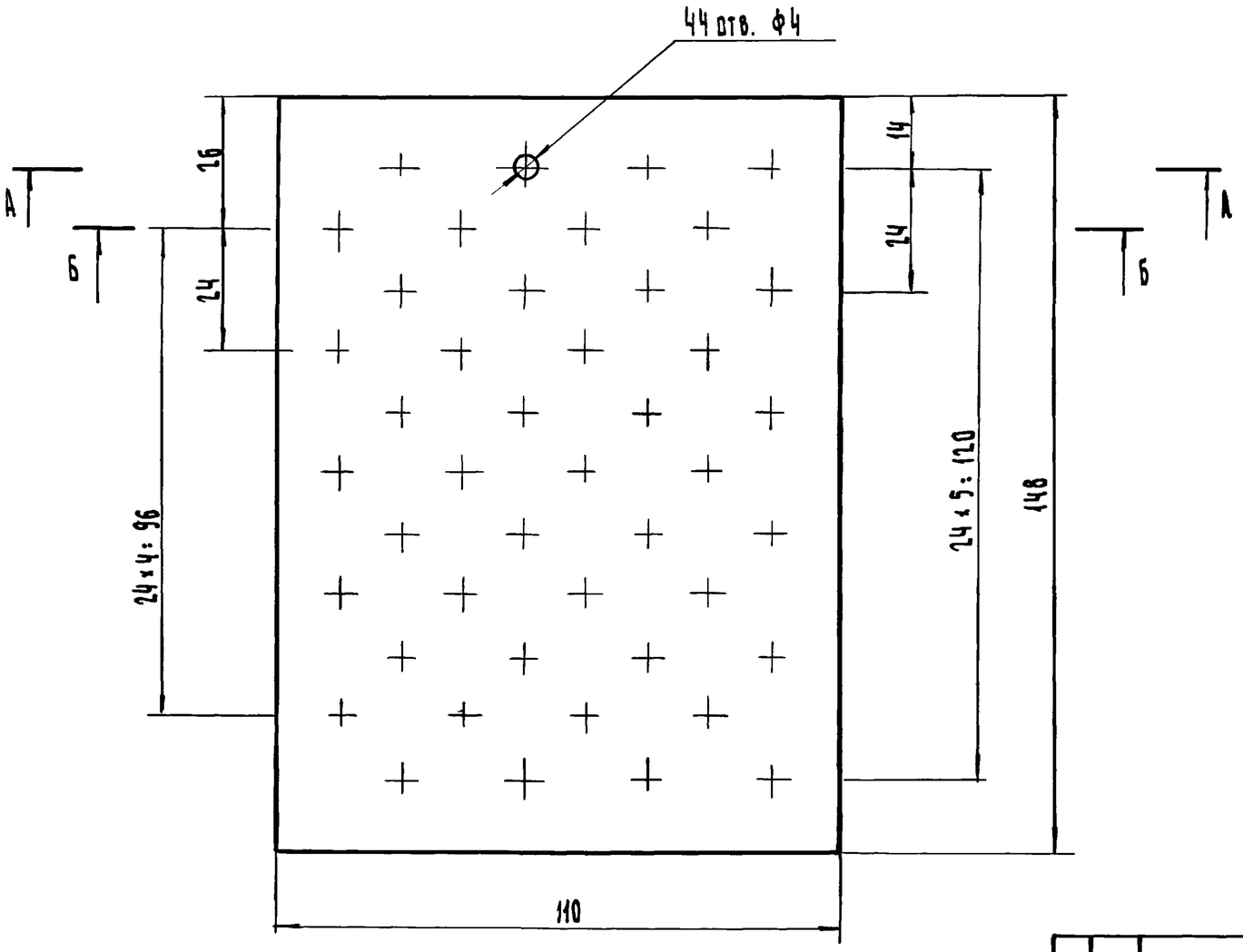

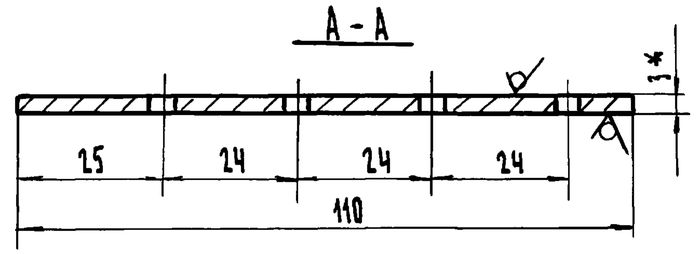

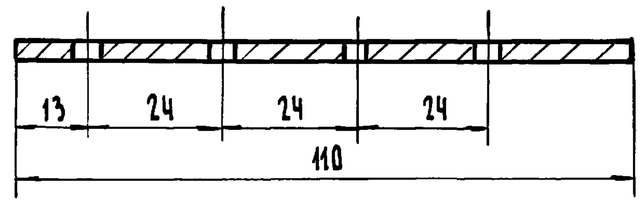

1.* Размер для справки

2. Неуказанные предельные отклонения линейных размеров.

отверстий - по А7
валов - по В7
остальных - по [М7

Изм.	Лист	№ док.	Подп.	Дата	СТ 007 01 05		
Разраб.		Окуневич		24.11.77	Решетка	Литера / Масса 0.37 / Масшт. 1:1	
Пров.		Федорова		24.11.77		Лист / Листов 1	
Утв.					Лист 3 ГОСТ 19903-74 / СТ ГОСТ 14639-69	Проектный ин-т Ленжилпроект	

Инв. № подл. | Подп. и дата | Взам. инв. № | Инв. № подл. | Подп. и дата

Форм.	Зона	Поз.	Обозначение	Наименование	Кол.	Приме-чание
				Документация		
12			СТ 008 МЧ	Монтажный чертеж		
				Сборочные единицы		
12		1	СТ 008 01 СБ	Смеситель	1	
				Стандартные изделия		
		2		Термометр		
				П 41 240 163		
				ГОСТ 2823. 73	1	
		3		Оправа		
				1П 250 160 100		
				ГОСТ 3029. 75	1	
		4		Муфта короткая		
				Ц 32		
				ГОСТ 8954. 75	3	
		5		Контргайки		
				Ц 32		
				ГОСТ 8961. 75	3	

Инв. № подл. | Подп. и дата | Взам. инв. № | Инв. № дубл. | Подп. и дата

Изм.	Лист	№ докум.	Подп.	Дата	СТ 008			
Разраб.		Окуневич		24.11.77	Групповой смеситель (на 4-8 сеток)	Литера	Лист	Листов
Пров.		Федорова		25.11.77			1	2
Утв.		Лобков				Проектный ин-т Ленниилпроект		

Формат 11

Форм.	Зона	Поз.	Обозначение	Наименование	Кол.	Приме-чание
		6		Сгон Ц 32		
				ГОСТ 8969. 75	3	
				Вентили		
				ГОСТ 18161. 72		
		7		исп. 1 Ду 32	2	
		8		исп. 2 Ду 32	1	

Инв. № подл. | Подп. и дата | Взам. инв. № | Инв. № дубл. | Подп. и дата

Изм.	Лист	№ док.	Подп.	Дата	СТ 008	Лист 2

Формат 11

СТ 008 МЧ

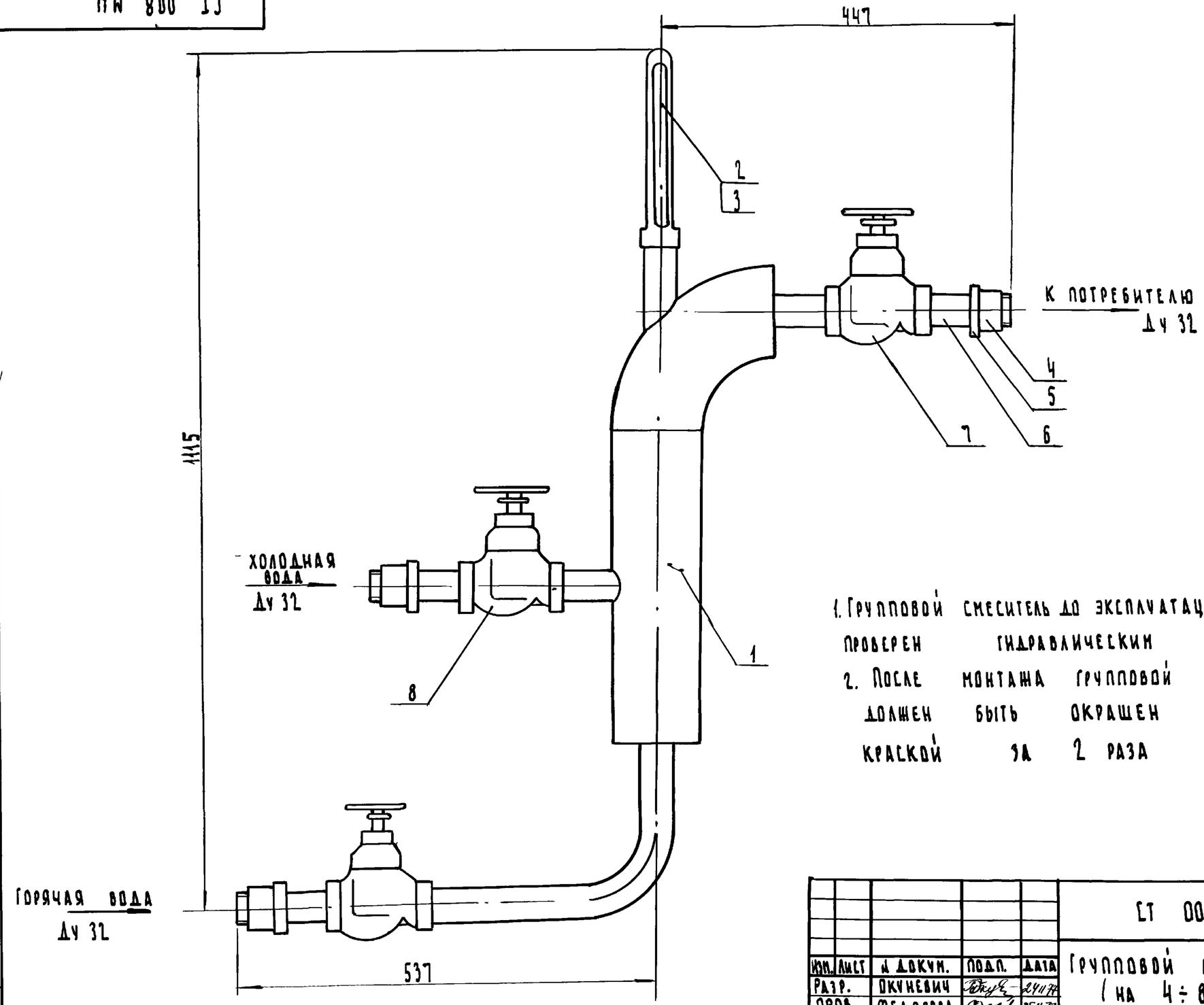

1. Групповой смеситель до эксплуатации должен быть проверен гидравлическим давлением до 4 атм.
2. После монтажа групповой смеситель должен быть окрашен масляной краской за 2 раза

Изм.	Лист	№ докум.	Подп.	Дата	СТ 008 МЧ			
Разр.		Окуневич		24.11.77	Групповой смеситель (на 4 ÷ 8 сеток) Монтажный чертеж	Литера	Масса 18.0	Масшт 1:5
Пров.		Федорова		25.11.77		Лист	Листов 1	
Утв.		Лобков		30.11	—	Проектный ин-т Ленниилпроект		

Инв. № подл. | Подп. и дата | Взам. инв. № | Инв. № дубл. | Подп. и дата

Форм.	Зона	Поз.	Обозначение	Наименование		Примечание
				Документация		
11			СТ 008. 01 СБ	Сборочный чертеж		
				Сборочные единицы		
11		1	СТ 008. 01. 01 СБ	Корпус	1	
11		2	СТ 008. 01. 02. СБ	Вставка	1	
11		3	СТ 008. 01. 03. СБ	Штуцер фланцевый	1	
				Стандартные изделия		
		4		Болышка БС1-М20-115		
				ОСТ 307.74	1	
				Прочие изделия		
		5		Пробка П. М27×2		
				ТКЧ 229.69	1	
		6		Прокладка 28×42		
				ТКЧ - 566. 68	1	

Изм.	Лист	№ док.	Подп.	Дата	СТ 008 01			
Разраб.		Окчневич		29.11.77	Смеситель	Лит.	Лист	Листов 1
Пров.		Федорова		25.11.77		Проектный ин-т Ленниипроект		
Чтв.								

Инв. № подл. | Подп. и дата | Взам. инв. № | Инв. № дубл. | Подп. и дата

СТ 008. 01. СБ

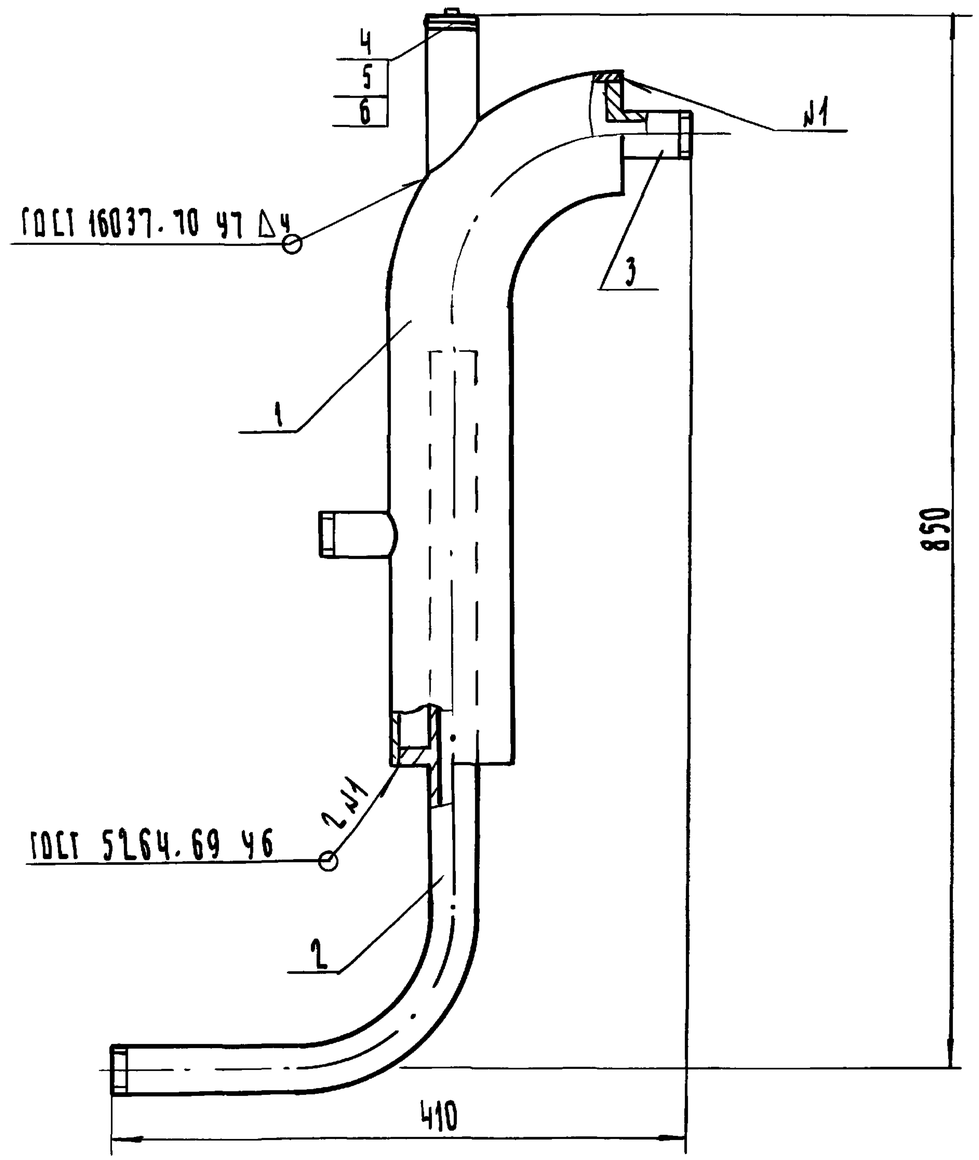

Изм.	Лист	№ док.	Подп.	Дата	СТ 008. 01. СБ			
Разраб.		Окчневич		29.11.77	Смеситель сборочный чертеж	Литера	Масса 9.76	Масшт. 1:5
Пров.		Федорова		25.11.77		Лист	Листов 1	
Чтв.						Проектный ин-т Ленниипроект		

Инв. № подл. | Подп. и дата | Взам. инв. № | Инв. № дубл. | Подп. и дата

Форм.	Зона	Поз.	Обозначение	Наименование		Примечание
				Документация		
11			СТ 008. 01. 01 СБ	Сборочный чертеж		
				Детали		
11		1	СТ 008. 01. 01. 01	Патрубок	1	
11		2	СТ 008. 01. 01. 02	Отвод	1	
11		3	СТ 008. 01. 01. 03	Штуцер	1	

Подп. и дата | Инв. № дубл. | Взам. инв. № | Подп. и дата | Инв. № дубл.

Изм.	Лист	№ докум.	Подп.	Дата	СТ 008. 01. 01			
Разр.		Окуневич		24.11.77	Корпус	Лит.	Лист	Листов 1
Пров.		Федорова		25.11.77		Проектный ин-т Ленниилпроект		
Утв.								

СТ 008. 01. 01 СБ

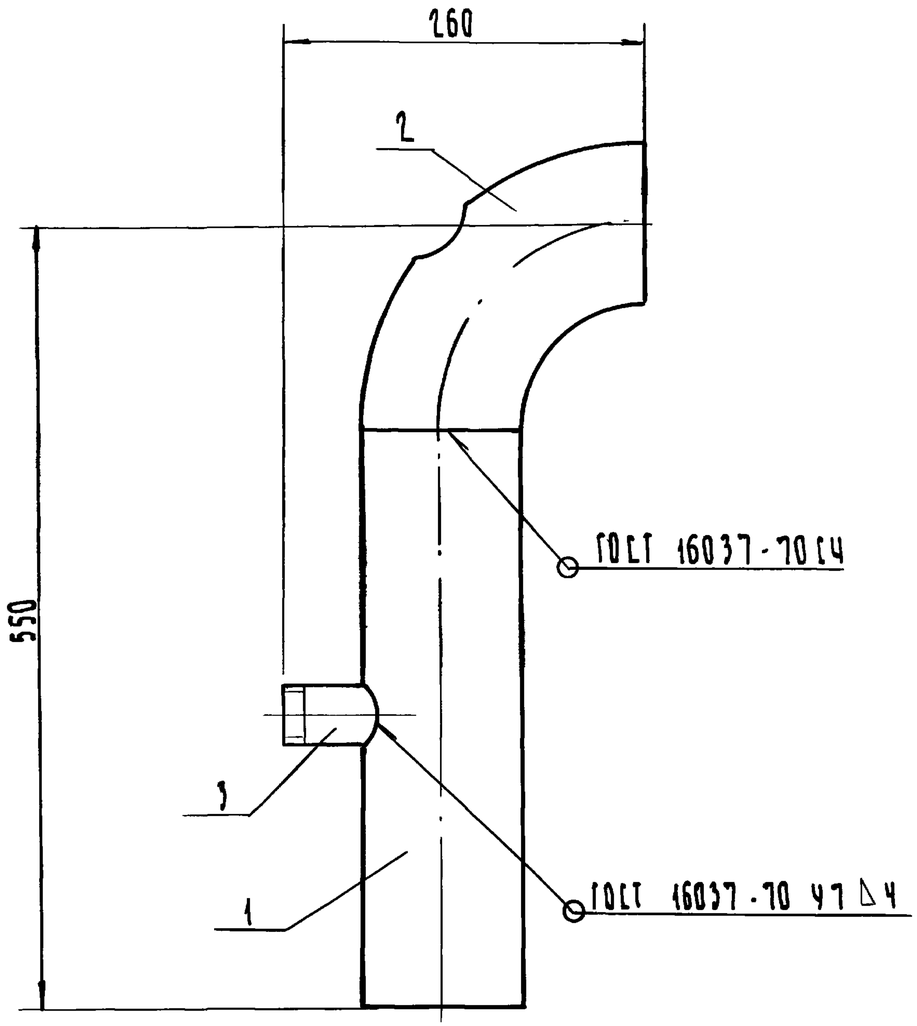

Подп. и дата | Инв. № дубл. | Взам. инв. № | Подп. и дата | Инв. № подл.

Изм.	Лист	№ док.	Подп.	Дата	СТ 008. 01. 01 СБ			
Разр.		Окуневич		24.11.77	Корпус сборочный чертеж.	Литера	Масса 6.69	Масшт. 1:4
Пров.		Федорова		25.11.77		Лист	Листов 1	
Утв.						Проектный ин-т Ленниилпроект		

Форм.	Зона	Поз.	Обозначение	Наименование	Кол.	Примечание
				Документация		
11			СТ 008. 01. 02 СБ	Сборочный чертеж		
				Детали		
11		1	СТ 008. 01 02 01	Патрубок перфорированный	1	
11		2	СТ 008. 01 02 02	Фланец	1	
				Стандартные изделия		
		3		Колпак Ц 32 ГОСТ 8962-75	1	

Изм.	Лист	№ док.	Подп.	Дата	СТ 008. 01. 02		
Разраб.		Окуневич		24.11.77	Вставка	Литера	Лист	Листов 1
Провер.		Федорова		25.11.77		Проектный ин-т Ленжилпроект	
Чтв							

Инв. № подл. | Подп. и дата | Взам. инв. № | Инв. № дубл. | Подп. и дата

СТ 008 01 02 СБ

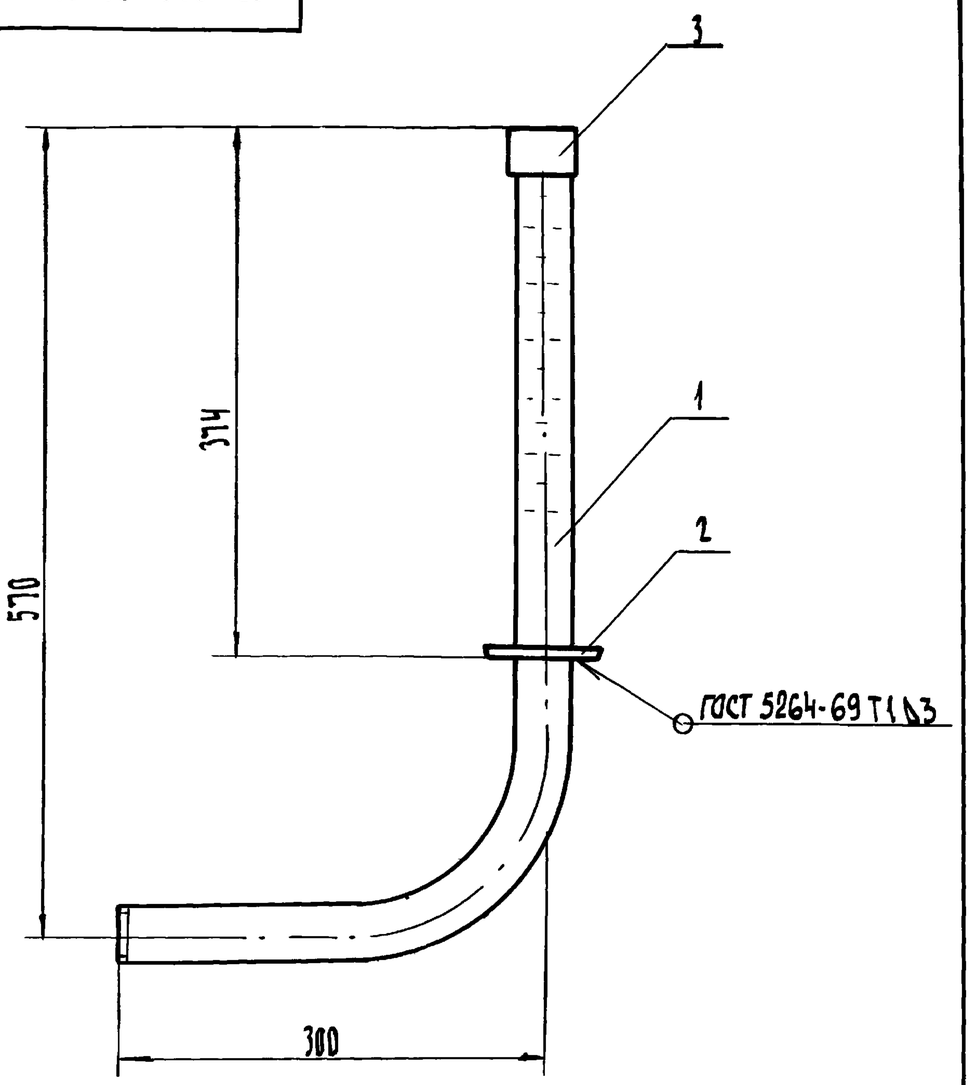

Изм.	Лист	№ док.	Подп.	Дата	СТ 008 01 02 СБ			
Разраб.		Окуневич		24.11.77	Вставка. Сборочный чертеж.	Литера	Масса	Масшт.
Провер.		Федорова		25.11.77			2.51	1:4
Чтв						Лист	Листов 1	
						Проектный ин-т Ленжилпроект		

Инв. № подл. | Подп. и дата | Взам. инв. № | Инв. № дубл. | Подп. и дата

Формат 11

СТ 008.04.03 СБ

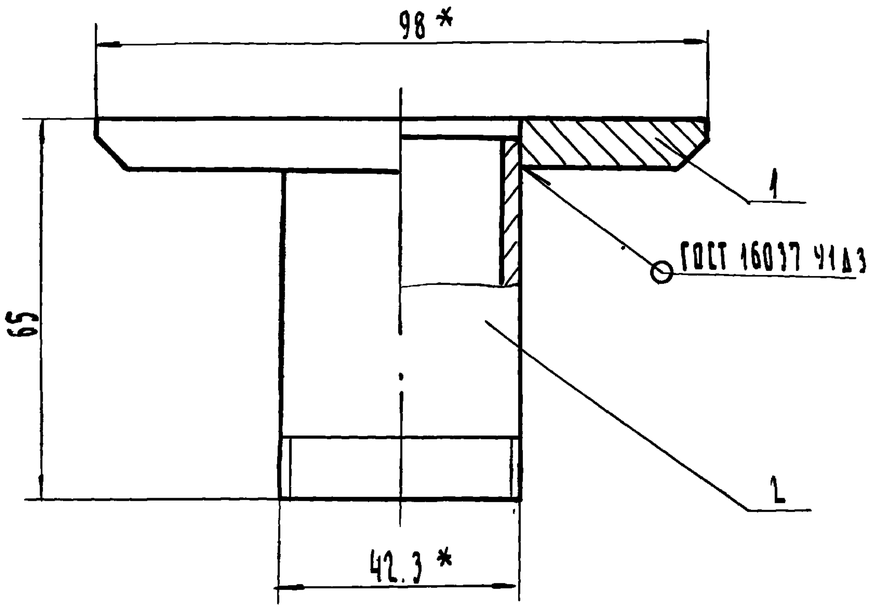

* Размер для справки

Формат	Зона	Поз.	Обозначение	Наименование		Примеч.
				Детали		
11		1	СТ 008.01.02.02	Фланец	1	
11		2	СТ 006.02.02-01	Штуцер	1	Заим.

Изм.	Лист	№ док.	Подп.	Дата	СТ 008.01.03 СБ			
Разраб.		Окчневич		24.11.77	Штуцер фланцевый сборочный чертеж	Литера	Масса	Масшт.
Пров.		Федорова		25.11.77			0.46	1:1
						Лист	Листов 1	
Чтв.						Проектный ин-т Ленниипроект		

Инв. № подл. | Подп. и дата | Взам. инв. № | Инв. № дубл. | Подп. и дата

СТ 008.04.02.02

$R_z 80$ (√)

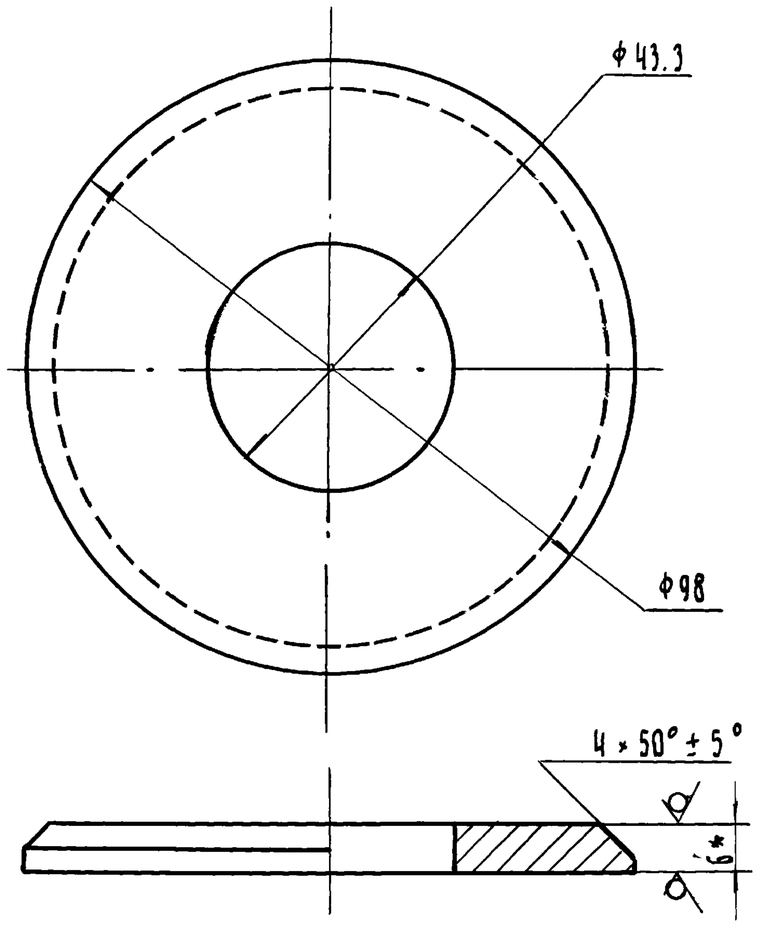

* Размер для справки

Нечказанные предельные отклонения размеров
отверстий - по А5
валов - по В5

Изм.	Лист	№ док.	Подп.	Дата	СТ 008.01.02.02			
Разраб.		Окчневич		24.11.77	Фланец	Литера	Масса	Масшт.
Пров.		Федорова		25.11.77			0.29	1:1
						Лист	Листов 1	
Чтв.					Лист 6 ГОСТ 19903-74 / СТ3 ГОСТ 14639-69	Проектный ин-т Ленниипроект		

Инв. № подл. | Подп. и дата | Взам. инв. № | Инв. № дубл. | Подп. и дата

СТ 008. 01. 01. 03

41

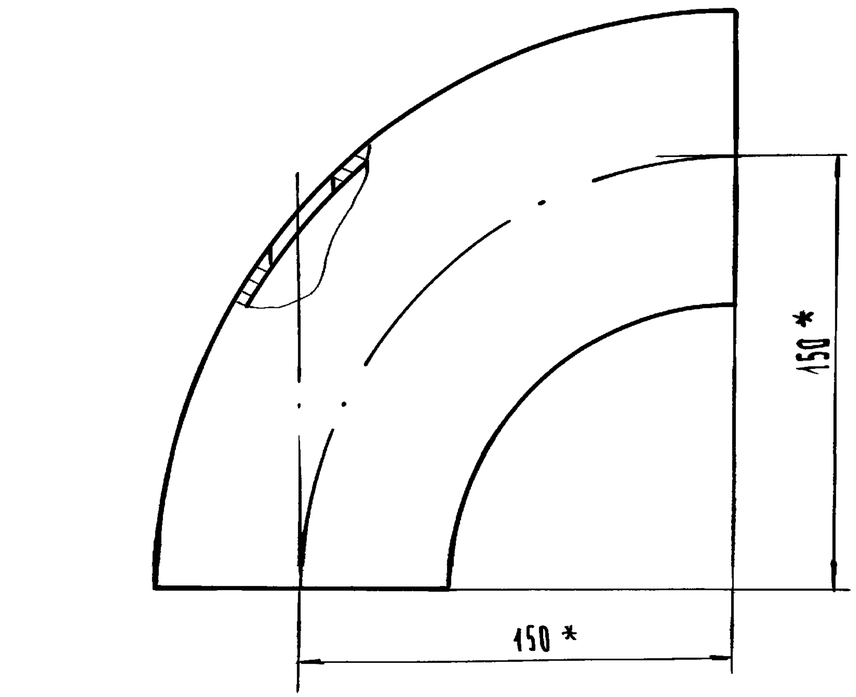

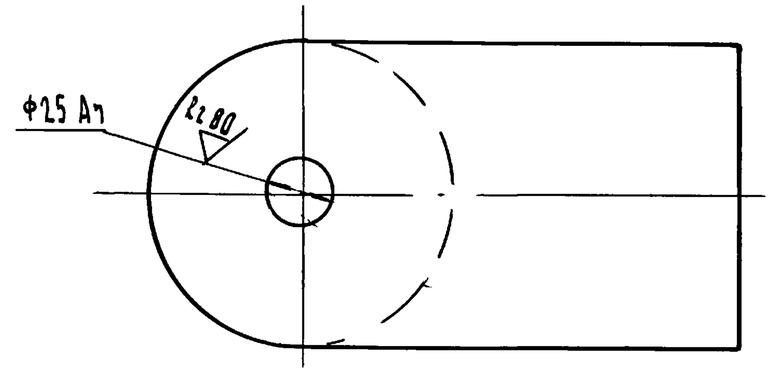

* Размер для справки

Изм.	Лист	№ док.	Подп.	Дата	СТ 008. 01. 01. 02		
Разраб.		Окчневич		24.11.77	Отвод	Литера	Масса 2.42	Масшт. 1:2
Пров.		Федорова		25.11.77		Лист	Листов 1
					Отвод 100. 90° МСН 120. 67 МИСС СССР	Проектный ин-т Ленжилпроект	

Инв. № подл. | Подп. и дата | Взам. инв. № | Инв. № дубл. | Подп. и дата

СТ 008. 01. 01. 04

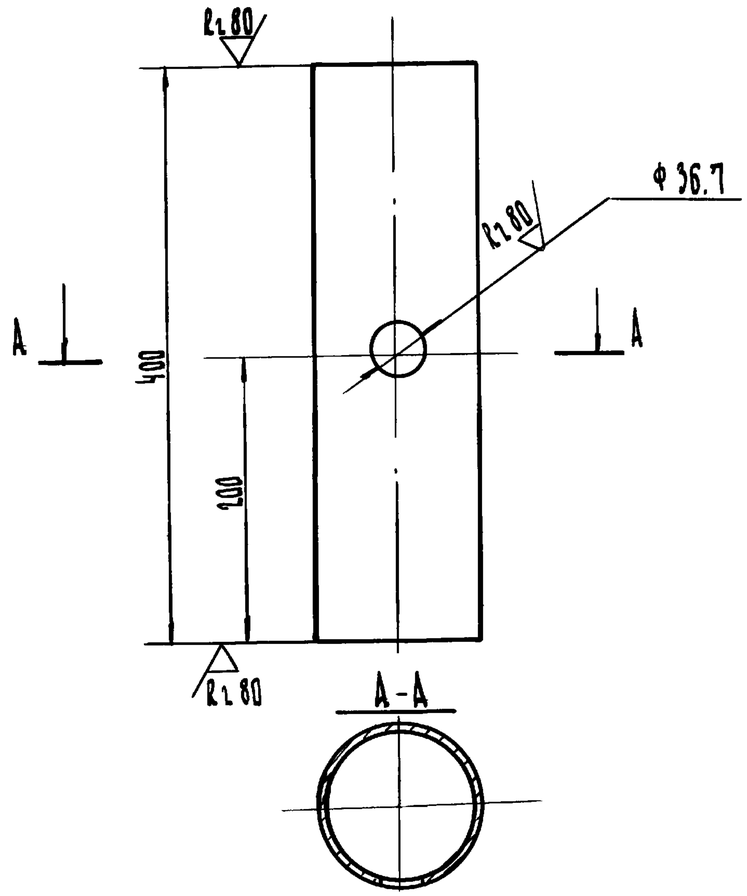

Неуказанные предельные отклонения размеров:
отверстий - по А7; валов - по В7;
остальных - по СМ7

Изм.	Лист	№ док.	Подп.	Дата	СТ 008. 01. 01. 01		
Разраб.		Окчневич		24.11.77	Патрубок	Литера	Масса 4.11	Масшт. 1:4
Пров.		Федорова		25.11.77		Лист	Листов 1
Утв.					Труба 108×4 ГОСТ 8732-70 / Д ГОСТ 8731-74	Проектный ин-т Ленжилпроект	

Инв. № подл. | Подп. и дата | Взам. инв. № | Инв. № дубл. | Подп. и дата

СТ 008. 01. 01. 03

А(✓)

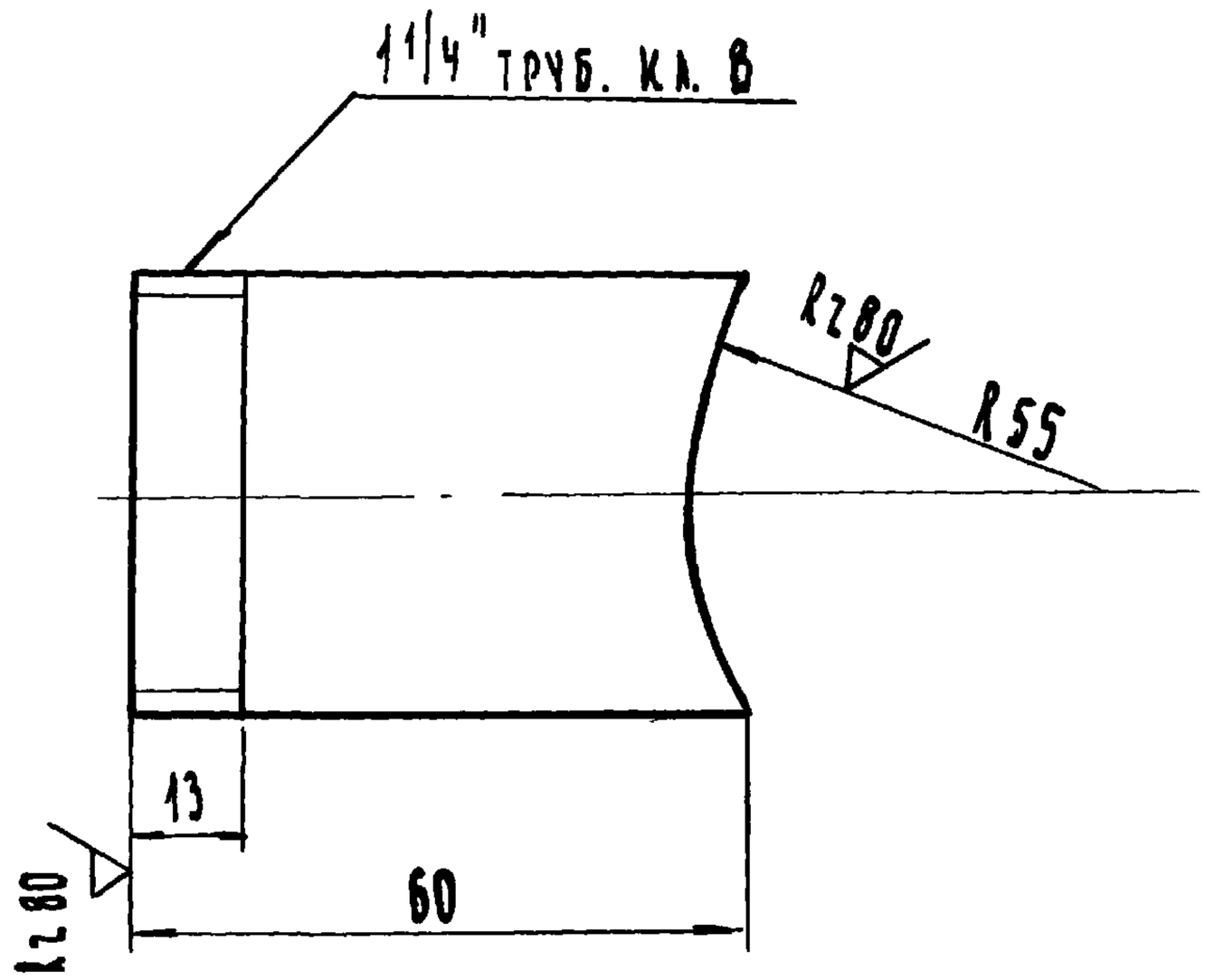

Неуказанные предельные отклонения линейных размеров:

валов - по В7

остальных - по СМ7

					СТ 008. 01 01 03			
Изм	Лист	№ док.	Подп.	Дата	Штуцер	Лит.	Масса	Масшт.
Разраб.		Окуневич		24.11.77			0.16	1:1
Провер.		Федорова		25.11.77		Лист	Листов 1	
					Труба Ц 32 ГОСТ 3262-75	Проектный ин-т Ленжилпроект		
Утв.								

Инв. № подл. | Подп. и дата | Взам. инв. № | Инв. № дубл. | Подп. и дата

1323

СТ 008. 01. 02. 01

Rz 80 (∨)

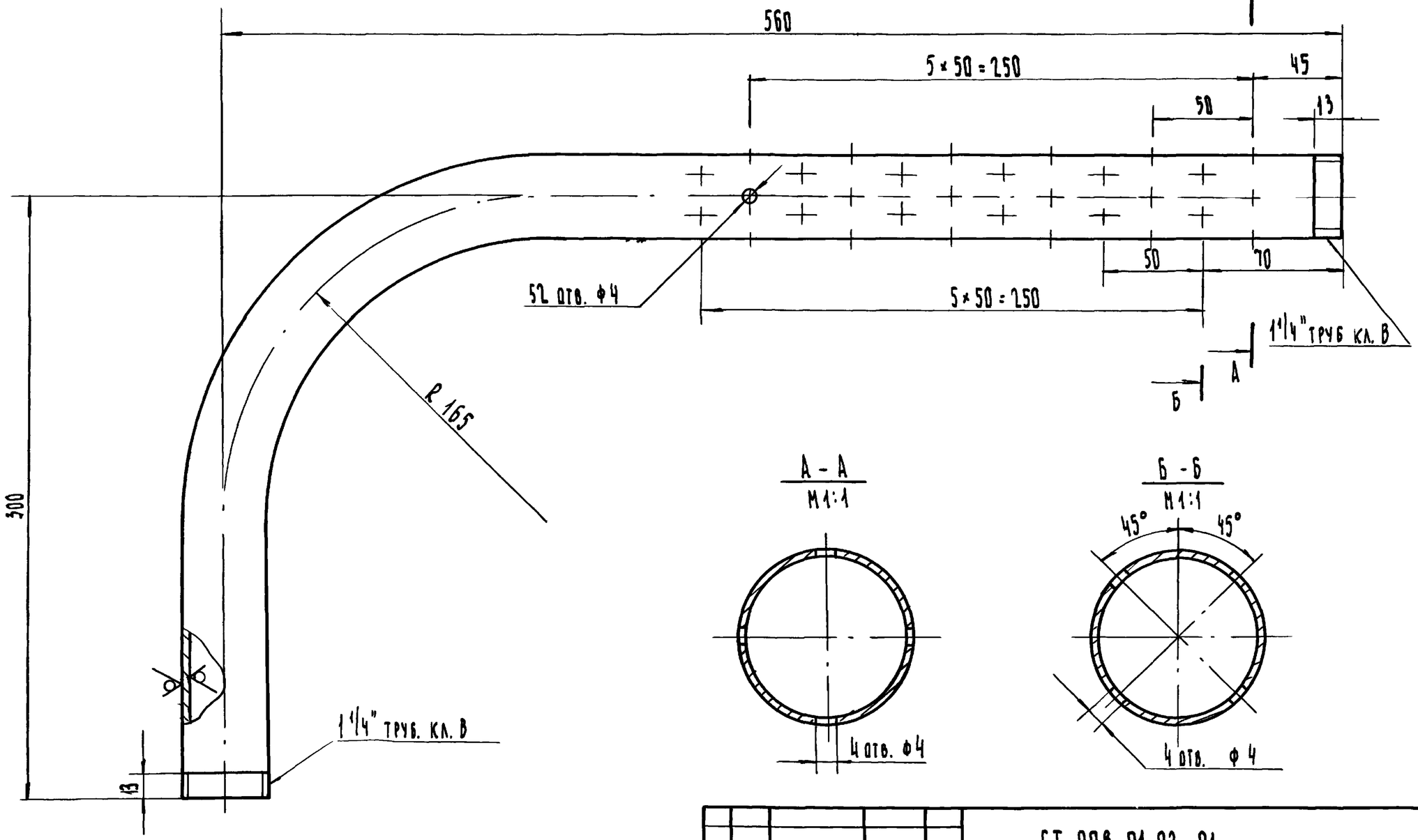

Неуказанные предельные отклонения линейных размеров:

отверстий - по А7
валов - по В7
остальных - по СМ7

					СТ 008. 01. 02. 01		
Изм.	Лист	№ док	Подп.	Дата	Патрубок перфорированный	Литера	Масса	Масшт.
Разраб.		Окуневич		29.11.79			2.01	1:2
Провер.		Федорова		25.11.79		Лист	Листов 1
					Труба Ц32 ГОСТ 3262-75	Проектный институт Ленниилопроект	

Инв. № подл.	Подп. и дата	Взам. инв. №	Инв. № дубл.	Подп. и дата

Формат	Зона	Поз	Обозначение	Наименование	Кол.	Примечание
				Документация		
			СК1.100 СБ	Сборочный чертеж		
				Прочие изделия		
		1		Регулятор давления РРЛТ-1	1	
			Переменные данные	для исполнений:		
				СК1.100		
				Стандартные изделия		
		2		Муфта короткая 15		
				ГОСТ 8954-75	1	
		3		Контргайка 15		
				ГОСТ 8959-75	1	
		4	1548р	Вентиль исп2, dy15		
				ГОСТ 18722-73	1	
				СК1.100-01		
				Стандартные изделия		
		2		Муфта короткая Ц-15		
				ГОСТ 8954-75	1	
		3		Контргайка Ц15		
				ГОСТ 8959-75	1	
		4	1548бр	Вентиль исп1, dy15		
				ГОСТ 18722-73	1	

Изм	Лист	N докум.	Подп.	Дата	СК1.100			
Разраб.		Федорова			Узел регулятора РРЛТ-1	Лит.	Лист	Листов 1
Пров.		Радкевич				Институт ЛЕНЖИЛПРОЕКТ		
Утв			Лобков					

Инв. N подл. | Подп. и дата | Взам. инв. N | Инв. N дубл. | Подп. и дата

СК1.100 СБ

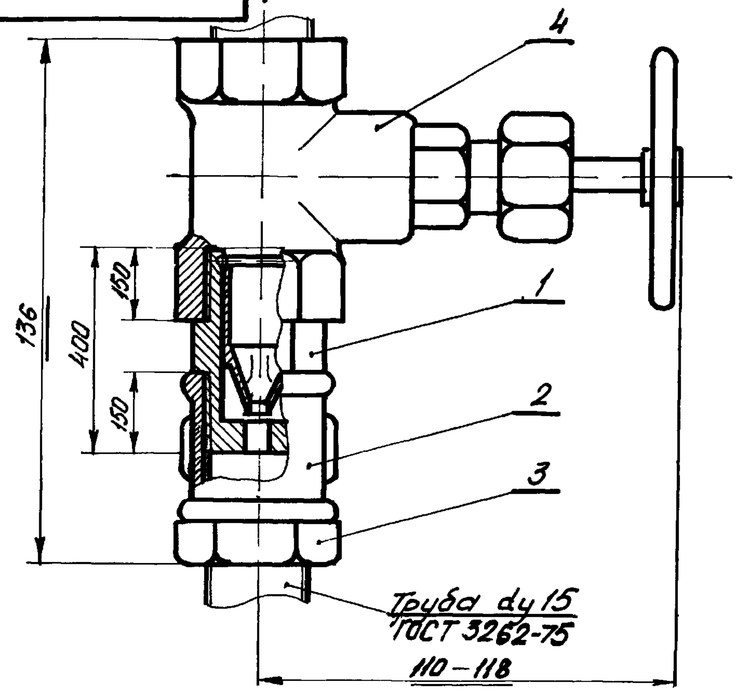

Регуляторы давления устанавливаются на ответвлениях от стояков водоснабжения после вентиля: в пятиэтажных зданиях – во всех квартирах, в девятиэтажных зданиях – во всех квартирах, кроме двух последних этажей.

Обозначение	Применение
СК1.100	Трубопровод холодной воды
СК1.100-01	Трубопровод горячей воды

Изм	Лист	N докум.	Подп	Дата	СК1.100 СБ			
Разраб		Федорова			Узел регулятора РРЛТ-1 Сборочный чертеж.	Лит.	Масса	Масштаб
Пров		Радкевич					0,93кг	1:1
						Лист	Листов 1	
Утв.			Лобков			Институт ЛЕНЖИЛПРОЕКТ		

Инв. N подл. 1332 | Подп. и дата | Взам. инв. N | Инв. N дубл. | Подп. и дата

Формат 11

Формат	Зона	Поз	Обозначение	Наименование	Кол	Примечание
				Документация		
			СК1. 110 СБ	Сборочный чертеж		
				Прочие изделия		
		1		Регулятор давления РРЛТ-1	1	
			Переменные данные	для исполнений		
				СК1. 110		
				Стандартные изделия		
		2		Тройник 15 ГОСТ 8948-75	2	
		3		Ниппель 15 ГОСТ 8958-75	1	
		4		Пробка 15 ГОСТ 8963-75	2	
		5	15ч 8р	Вентиль исп.2, dy 15		
				ГОСТ 18722-73	1	
				СК1. 110-01		
				Стандартные изделия		
		2		Тройник Ц15 ГОСТ 8958-75	2	
		3		Ниппель Ц15 ГОСТ 8958-75	1	
		4		Пробка Ц15 ГОСТ 8963-75	2	
		5	15ч 8бр	Вентиль исп1, dy 15		
				ГОСТ 18722-73	1	

Подп и дата | Инв. N дубл. | Взам. инв. N | Подп и дата | Инв. N подл. 1324

Изм	Лист	N докум	Подп	Дата	СК1. 110		
Разраб.	Федорова	Федор	26.4.77		Узел регулятора РРЛТ-1 со штуцерами	Лит. / Лист / Листов	Институт ЛЕНЖИЛПРОЕКТ
Пров	Родкевич						
Утв	Лобков						

СК1.110СБ

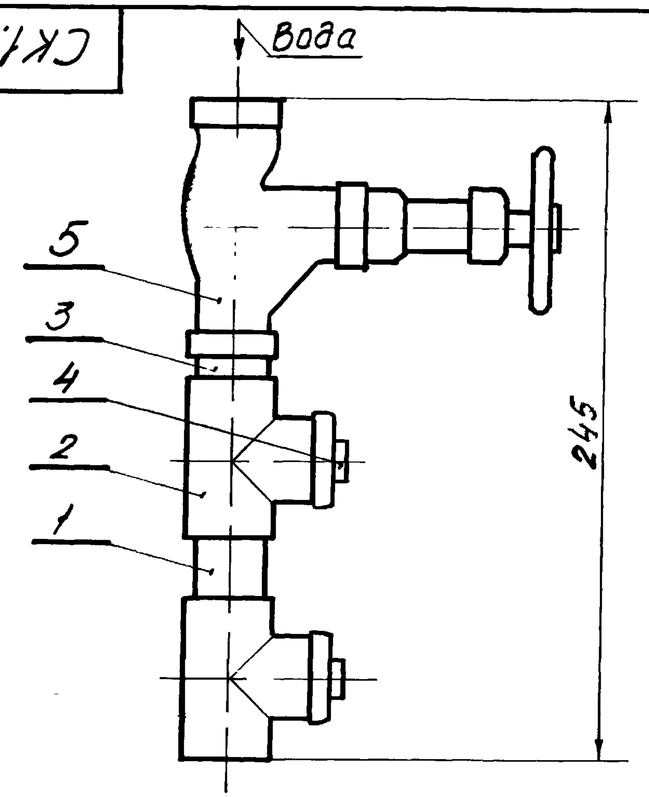

Регуляторы давления со штуцерами для манометров устанавливаются в квартирах первого и последнего этажей на ответвлениях только от расчетного стояка.

Обозначение	Применение
СК1. 110	Трубопровод холодной воды
-01	Трубопровод горячей воды

Подп. и дата | Инв. N дубл. | Взам. инв. N | Подп. и дата | Инв. N подл. 1324

Изм	Лист	N докум.	Подп	Дата	СК1.110 СБ			
Разраб	Федорова	Федорова		26.4.77	Узел регулятора РРЛТ-1 со штуцерами	Лит.	Масса 1,24кг	Масштаб 1:2
Пров.	Родкевич					Лист	Листов 1	
Утв						Институт ЛЕНЖИЛПРОЕКТ		

Инв. N подл.	Подп. и дата	Взам. инв.	Инв. N дубл.	Подп. и дата

Формат	Зона	Поз.	Обозначение	Наименование	Кол. на исполн. СТ 021 —	01	02	03	04	05	06	07			Примечание
				Документация											
12			СТ 021 СБ	Сборочный чертеж	x	x	x	x	x	x	x	x			
				Стандартные изделия											
		1		Труба ЧНР 100А											кол. по
				ГОСТ 5525-61	x	x	x	x	x	x	x	x			проекту
		2		Тройники ТР											
				ГОСТ 5525-61											
				ТР 150 × 100	1				1						
				ТР 200 × 100		1				1					
				ТР 250 × 100			1				1				
				ТР 300 × 100				1				1			

Изм.	Лист	N докум.	Подп.	Дата	СТ 021		
Разраб.	Федоров			1.6.77	Водопроводный ввод ду 100	Лит.	Лист 1 / Листов 4
Пров.	Радкевич					Институт Ленжилпроект	
Утв.							

Инв. N подл.	Подп. и дата	Взам. инв. N	Инв. N дубл.	Подп. и дата

Формат	Зона	Поз.	Обозначение	Наименование	Кол. на исполн. СТ 021 —	01	02	03	04	05	06	07			Примечание
		3		Патрубки											
				ГОСТ 5525-61											
				ПФГ 150	1				1						
				ПФГ 200		1				1					
				ПФГ 250			1				1				
				ПФГ 300				1				1			
		4		Патрубок дл. ПФГ 100											
				ГОСТ 5525-61	1	1	1	1	1	1	1	1			
		5		Муфты											
				ГОСТ 5525-61											
				МН 150	1				1						
				МН 200		1				1					
				МН 250			1				1				
				МН 300				1				1			

Изм.	Лист	N докум.	Подп.	Дата	СТ 021	Лист 2

Формат	Зона	Поз	Обозначение	Наименование	Кол. на исполн. СТ 021 —	01	02	03	04	05	06	07			Примечание
				Колодец смотровой											
				ГОСТ 8020-68											
		6		Кольцо опорное К07-1	1	1	1	1	1	1	1	1			
		7		Кольцо стеновое КС7-1	1	1	1	1	1	1	1	1			
		8		КС10-2	2	2	2	2	2	2	2	2			
		9		Плита перекрытия ПП10-1	1	1	1	1	1	1	1	1			
		10		Плита днища ПД 10-1	1	1	1	1	1	1	1	1			
		11		Люки ГОСТ 3634-61											
				Люк Л	1	1	1	1							
				Люк Т					1	1	1	1			
				Прочие изделия											
		12		Задвижка раструбная											Завод
				ВКЗ dy 100											„Ленводо-
				ТУ 102-64	1	1	1	1	1	1	1	1			прибор"

Изм.	Лист	N докум.	Подп.	Дата	СТ 021	Лист 3

Инв. N подл.	Подп. и дата	Взам. инв. N	Инв. N дубл.	Подп. и дата

Формат	Зона	Поз.	Обозначение	Наименование	Кол. на исполн. СТ 021 —	01	02	03	04	05	06	07			Примечание
				Материалы											
		13		Труба 325×8 ГОСТ 8732-70											Кол. по
				Д ГОСТ 8731-66	x	x	x	x	x	x	x	x	x	x	проекту

Изм.	Лист	N докум.	Подп.	Дата	СТ 021	Лист 4

СТ 021 СБ

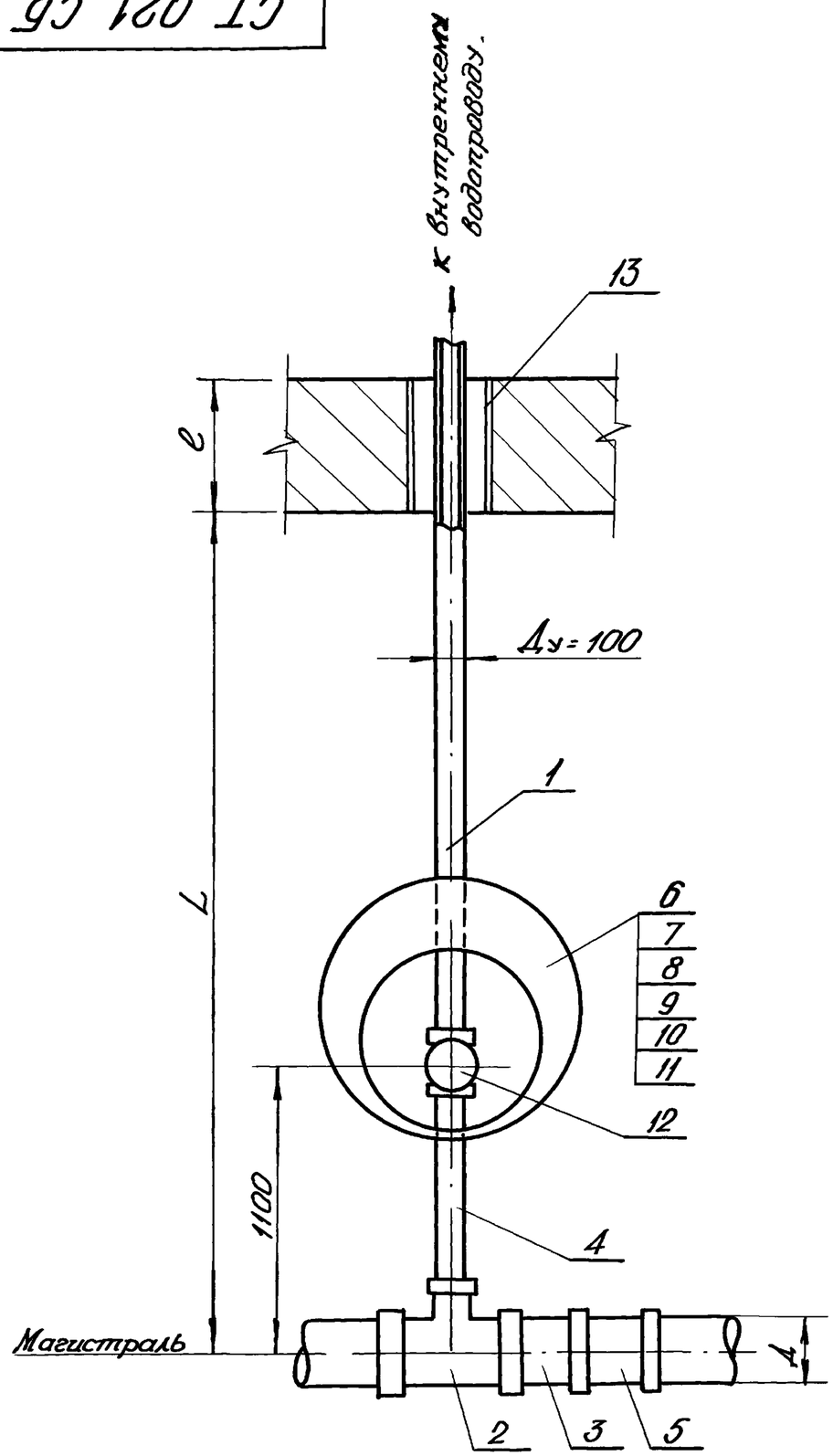

Обозначение	Д	Тип люка поз. 10
	150	Люк Л
-01	200	
-02	250	
-03	300	
-04	150	Люк Т
-05	200	
-06	250	
-07	300	

Примечания

1. Размеры L и e см. проект.
2. Монтаж водопроводного ввода выполнить согласно проекту и правилам производства и приемки работ СНиП-III-30-74.

Изм.	Лист	N докум.	Подп.	Дата	СТ 021 СБ			
Разраб.		Федорова		26.04.78	Водопроводный ввод Ду 100	Лит.	Масса	М-б
Пров.		Радкевич		27.04.78	Сборочный чертеж		–	–
Утв.						Лист	Листов 1	
						институт ЛЕНЖИЛПРОЕКТ		

Формат 12

Инв. N подл. | Подп. и дата | Взам. инв. N | Инв. N дубл. | Подп. и дата

Форм	Зона	Поз.	Обозначение	Наименование	Кол	Примечание
				Документация		
11			СТ 022 СБ	Монтажный черт.		
				Стандартные изделия		
		1		Поддон МП ГОСТ 10161-73	1	
		2		Смеситель СМ-Д-ОП ГОСТ 19874-74	1	

Изм.	Лист	N докум	Подп	Дата	СТ 022		
Разраб.		Федорова			Установка душевого поддона МП	Лит.	Лист.	Листов 1
Пров		Радкевич		6.07.78		институт ЛЕНЖИЛПРОЕКТ	
Утв.							

Инв. N подл. | Подп. и дата | Взам. инв. N | Инв. N дубл. | Подп. и дата

СТ 022 СБ

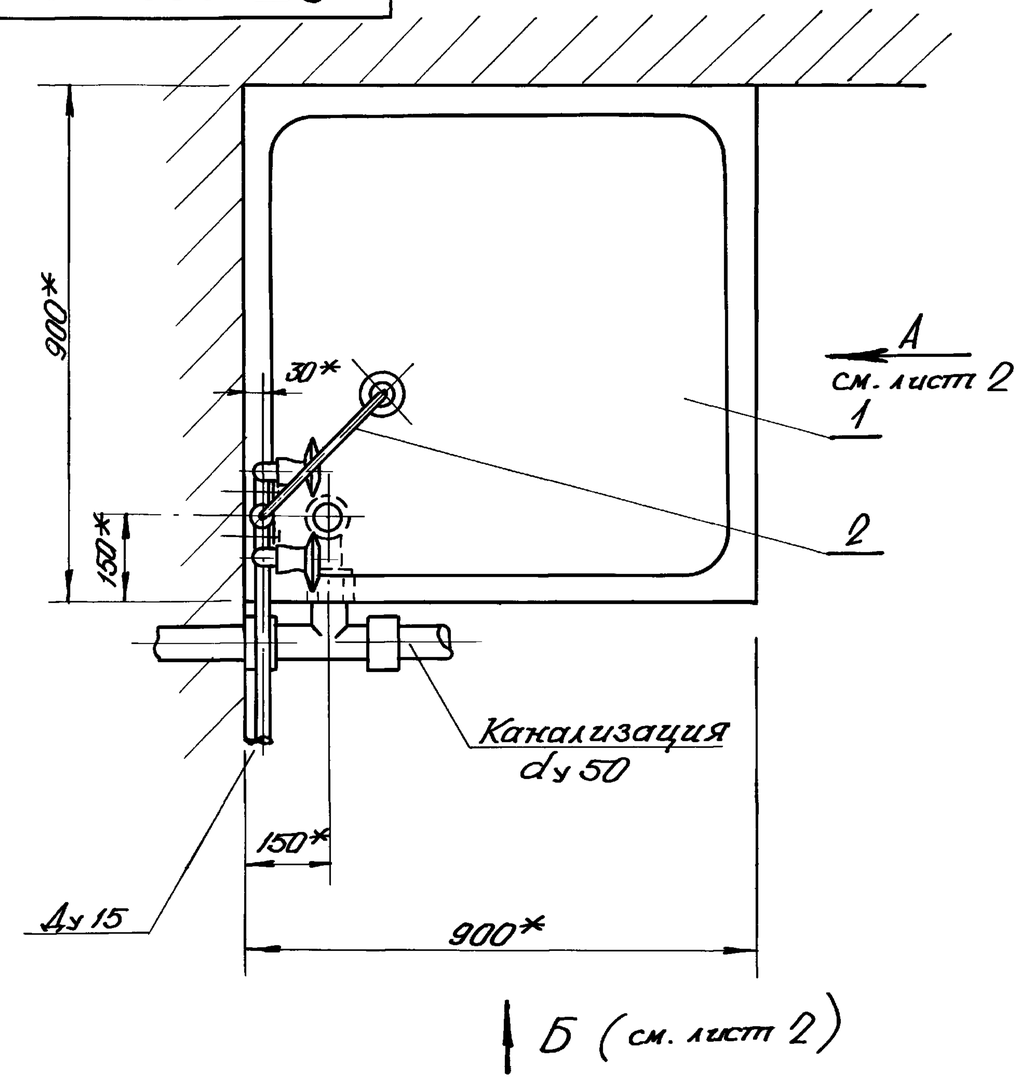

Изм.	Лист	N докум.	Подп.	Дата	СТ 022 СБ			
Разраб.		Федорова		2.07.78	Установка душевого поддона МП Сборочный чертеж	Лит	Масса	М-б
Пров.		Радкевич		6.07.78			—	1:10
Утв						Лист 1	Листов 2	
					—	институт ЛЕНЖИЛПРОЕКТ		

Инв. N подл. | Подп. и дата | Взам. инв. N | Инв. N дубл. | Подп. и дата

СП 022 СБ

Вид А

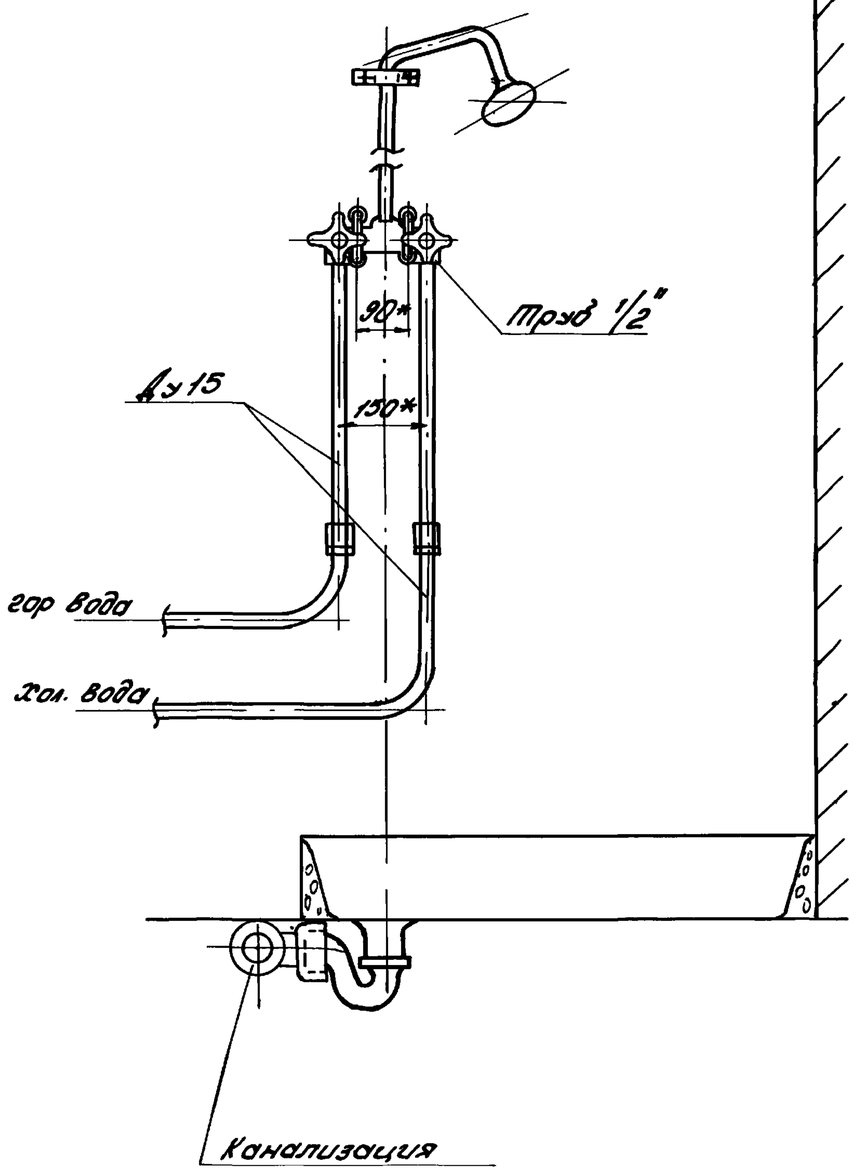

Вид Б

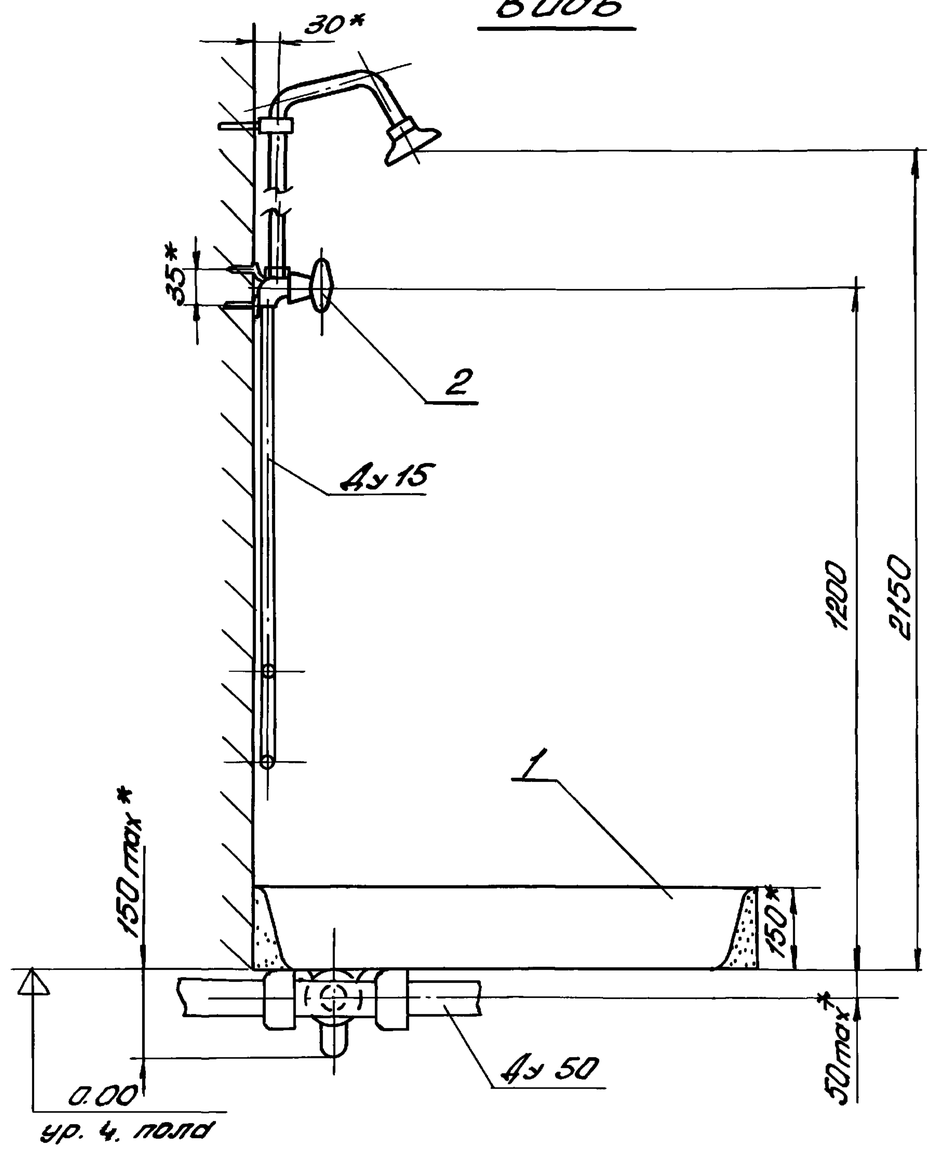

1 *Размер для справки.

2. Гидроизоляционный слой наклеивается на цементную подготовку и заделанный в нее корпус сифона.

Изм	Лист	N докум.	Подп.	Дата	СТ 022 СБ	Лист 2

Форм.	Зона	Поз	Обозначение	Наименование	Кол	Примечание
				Документация		
12			СТ 023 СБ	Сборочный чертеж		
				Стандартные изделия		
				Колодец ГОСТ8020-68		
		1		Плита днища		
				ПД-10-1	1	
		2		Кольцо стеновое		
				КС 10-2	2	
		3		Плита перекрытия		
				ПП 10-1	1	
		4		Кольцо опорное		
				КО 7-1	1	
				Прочие изделия		
		5		Люк Т К-109950	1	
				Материалы		
		6		Круг $\frac{16\ ГОСТ\ 2590-71}{ст\ 3\ ГОСТ\ 535-38}$	4	м

Инв. N подл. | Подп. и дата | Взам. инв. N | Инв. N дубл. | Подп. и дата

Изм.	Лист	N докум.	Подп.	Дата	СТ 023		
Разраб.	Окунев				Дождеприемник ф 1000 мм.	Лит.	Лист / Листов 1
Пров.	Радкевич			6.07.78		институт ЛЕННИИПРОЕКТ	
Утв.							

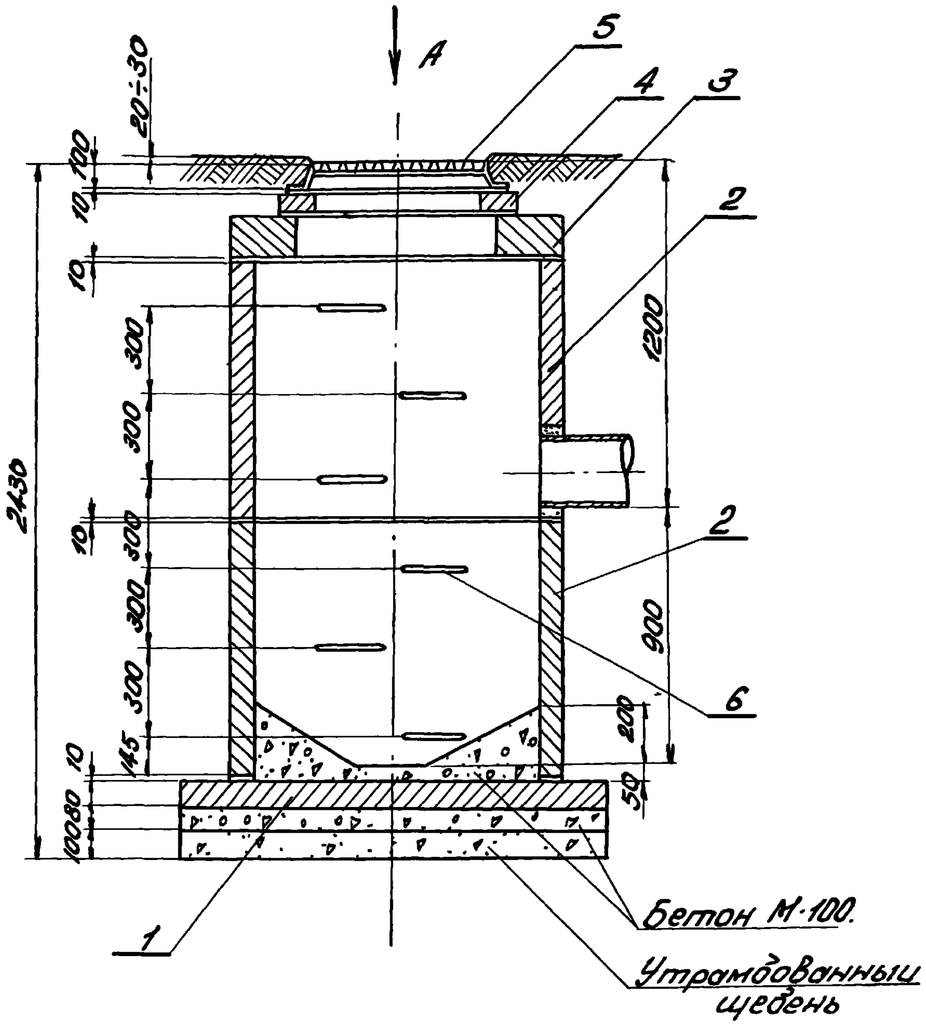

Вид А

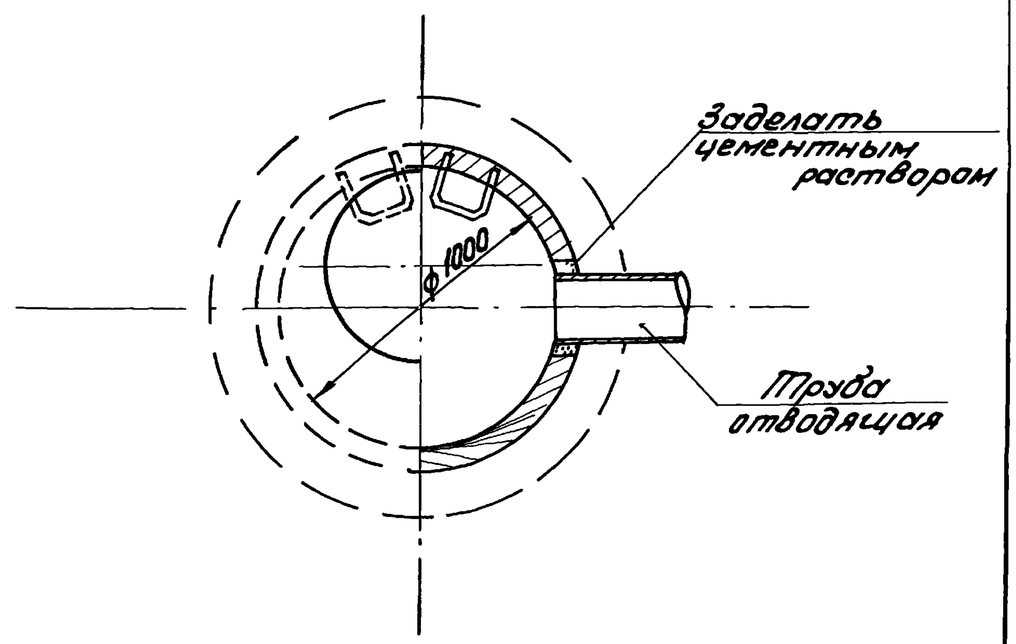

					СТ 023 СБ		
Изм.	Лист	N докум.	Подп.	дата	Дождеприемник ф 1000мм	Лит.	Масса	Масшт.
Разраб.		Окуневич		25.5.78			—	1:20
Пров.		Радкевич		5.6.78		Лист	листов 1
					—	институт ЛЕНЖИЛПРОЕКТ	
Утв.							

Инв. N подл. | Подп. и дата | Взам. инв. N | Инв. N дубл. | Подп. и дата

Формат	Зона	Поз.	Обозначение	Наименование	Кол.	Примечание
				Документация		
12			СТ 025 СБ	Сборочный чертеж		
				Сборочные единицы		
		1	СТ 025 01	Емкость	1	
		2	СТ 025 02	Крышка	1	
		3	СТ 025 03	Крышка	1	
				Детали		
		4	СТ 025 00 01	Перегородка	2	
		5	СТ 025 00 02	Сгон	1	
				Стандартные изделия		
		6		Сифон СФ		
				ГОСТ 1152-65	1	
		7		Угольник 25		
				ГОСТ 8946-75	2	
		8		Муфта короткая 25		
				ГОСТ 8966-75	1	
		9		Контргайка 25		
				ГОСТ 8968-75	1	

Инв. N подл. | Подп. и дата | Взам. инв. N | Инв. N дубл. | Подп. и дата

Изм	Лист	N Докум.	Подпись	Дата	СТ 025		
Разраб.		Федорова		4.7.78	Гипсоотстойник	Лит.	Лист 1 / Листов 2
Пров.		Радкевич		4.7.78		институт Ленжилпроект	

Формат	Зона	Поз.	Обозначение	Наименование	Кол.	Примечание
				Прочие изделия		
		10		Бочонок 25		
				МН 2568-61	2	

Инв. N подл. | Подп. и дата | Взам. инв. N | Инв. N дубл. | Подп. и дата

Изм.	Лист	N докум.	Подп.	Дата	СТ 025	Лист 2

СТ 025 СБ

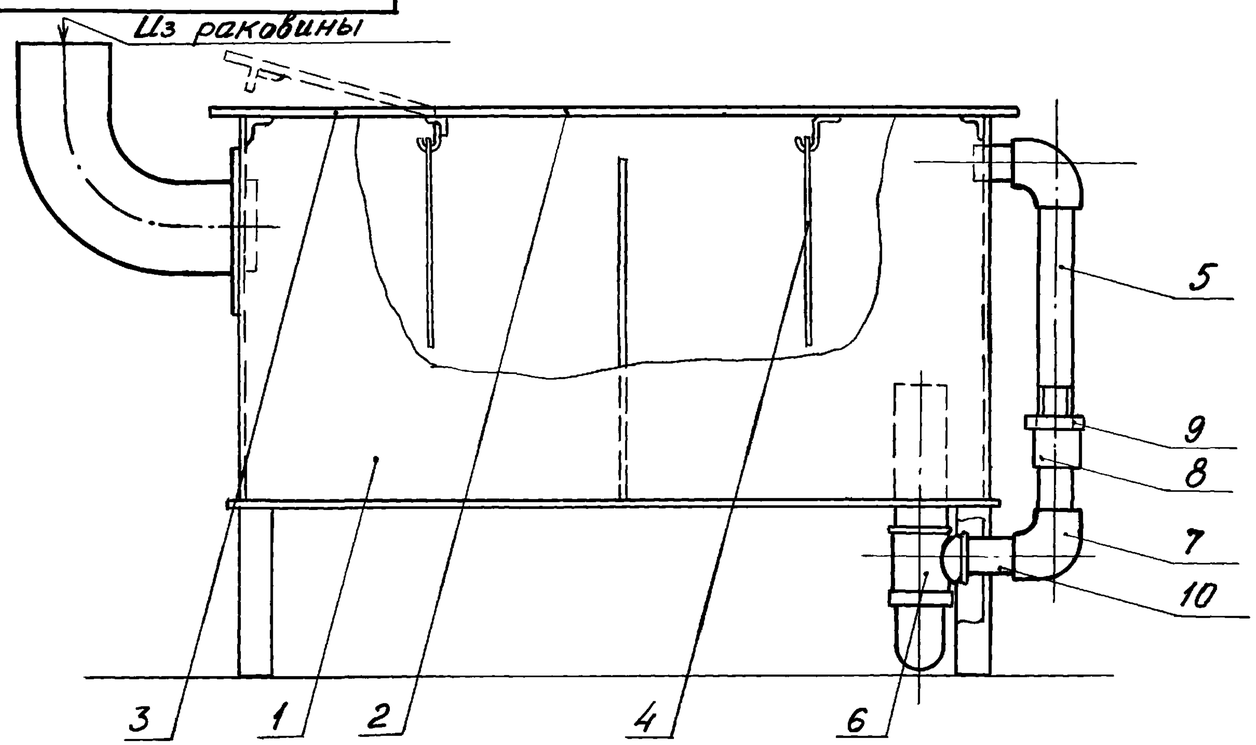

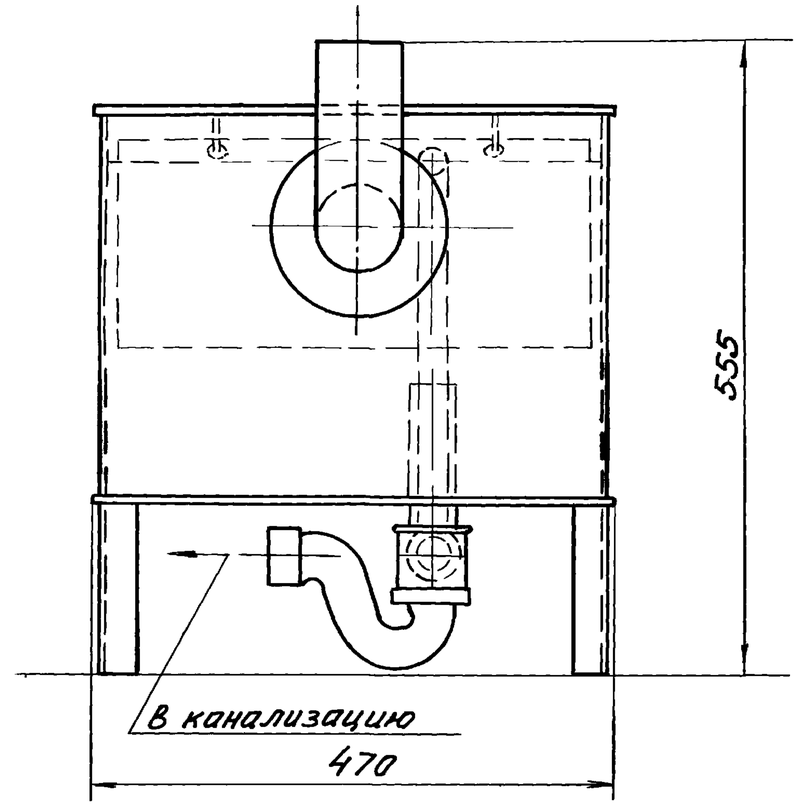

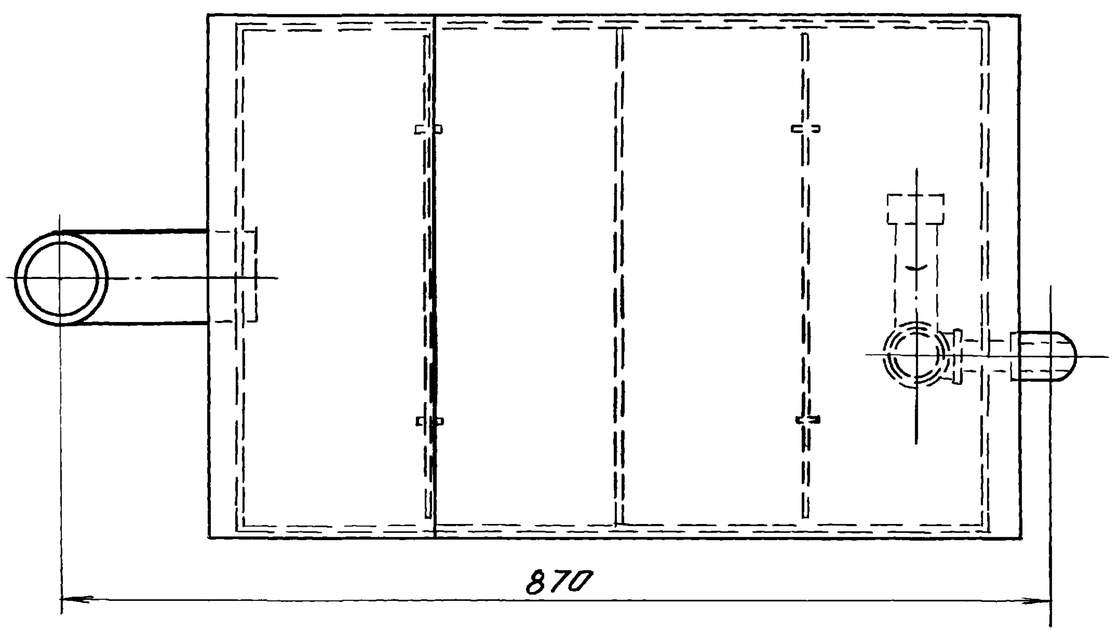

1. Чистку гипсоотстойника производить по мере накопления гипса.

2. Документация разработана на основании чертежа ВКТ-92 (типовой проект 254-1-15, альбом XII, раздел 3, 1969г.)

					СТ 025 СБ		
Изм.	Лист	№ Докум.	Подпись	Дата	Гипсоотстойник Сборочный чертеж.	Лит.	Масса	Масштаб
Разраб.		Федорова					54,5кг	1:5
Пров.		Радкевич		17.12		Лист	Листов 1
Утв.					—	институт Ленжилпроект	

Взам. инв. № | Подп. и дата | Инв. № подл. | Подп. и дата

СТ025 03

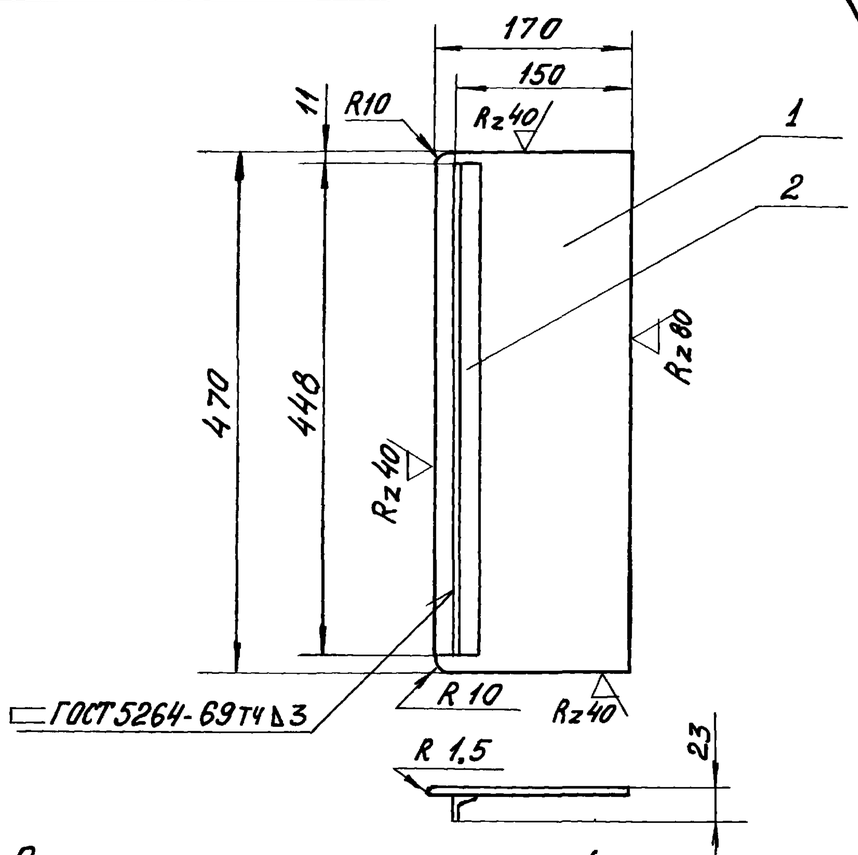

Предельные отклонения линейных размеров валов – по B_7, остальных – по CM_7

Формат	Зона	Поз.	Обозначение	Наименование	Кол.	Примечание
				Материалы		
		1		Лист $\frac{3\ ГОСТ\ 19903-74}{Ст3сп\ ГОСТ\ 14637-69}$	1	
		2		Уголок $\frac{20\times20\times3\ ГОСТ\ 8509-72}{Ст3\ ГОСТ\ 535-58}$	1	

Изм	Лист	N Докум	Подпись	Дата	СТ 025 03			
Разраб		Федорова		7.7.78	Крышка	Лит.	Масса 2 кг	Масштаб 1:5
Пров.		Радкевич		25.7.78		Лист	Листов 1	
					—	институт Ленжилпроект		
Инв.								

Копировал: Формат – 11

Формат	Зона	Поз.	Обозначение	Наименование	Кол.	Примечание
				Документация		
12			СТ 025 01 СБ	Сборочный чертеж		
				Сборочные единицы		
		1	СТ 025 01 01	Корпус	1	
		2	СТ 025 01 02	Колено	1	
				Детали		
		3	СТ 025 01 01 01	Патрубок	1	
		4	–01	Патрубок	1	
54		5		Фланец ф150×76 A_7		
				Лист $\frac{3\ ГОСТ\ 19903-74}{Ст3сп\ ГОСТ\ 14637-69}$	1	
54		6		Ножки		
				Уголок $\frac{20\times20\times3\ ГОСТ\ 8509-72}{Ст3\ ГОСТ\ 535-58}$		
				$\ell = 150$	4	

Изм	Лист	N Докум.	Подпись	Дата	СТ 025 01			
Разраб.		Федорова		20.7.78	Емкость	Лит.	Лист	Листов 1
Пров.		Радкевич		25.07.78		институт Ленжилпроект		
Утв.								

Копировал: Формат – 11

СТ 025 01 СБ

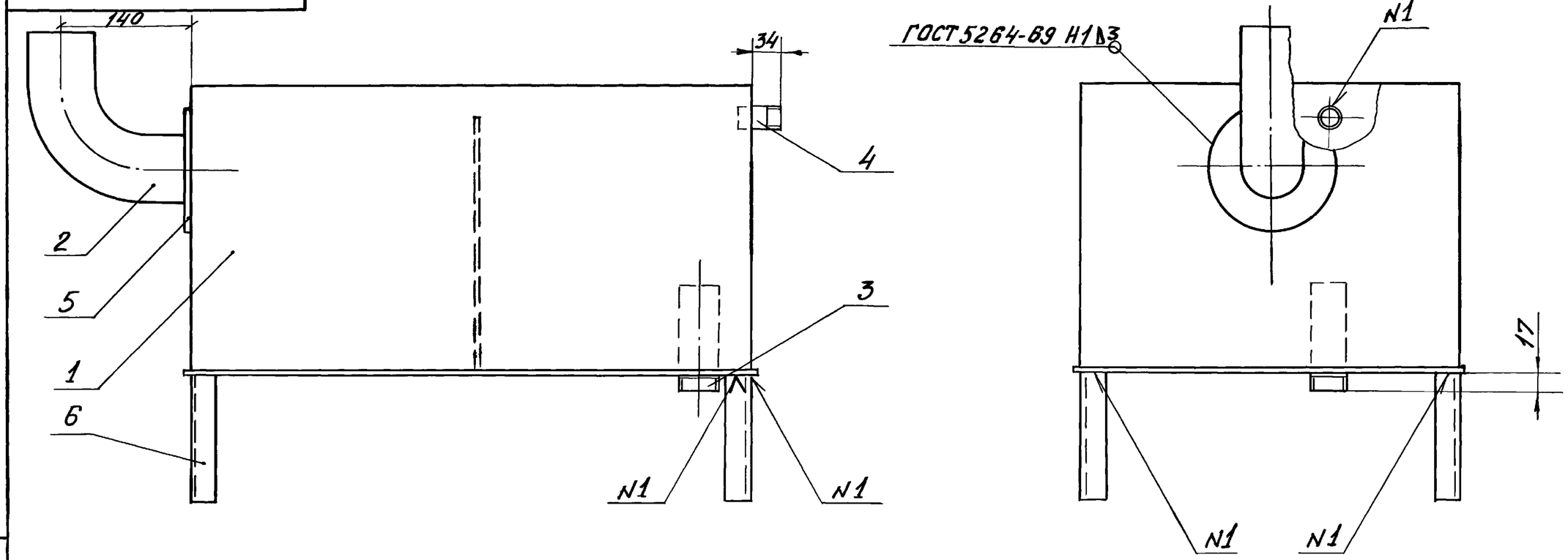

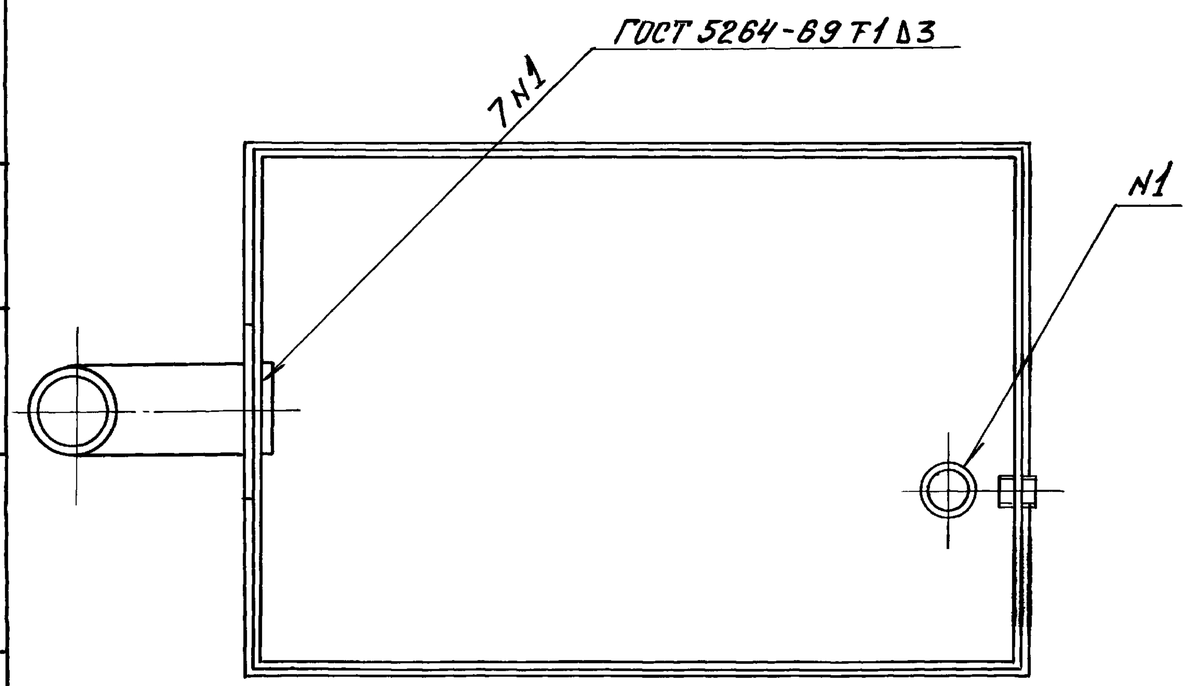

Изм.	Лист	N Докум.	Подпись	Дата	СТ 025 01 СБ		
Разраб.		Федорова		12.77	Емкость сборочный чертеж	Лит	Масса 42кг	Масштаб 1:5
Пров.		Радкевич		12.77		Лист	Листов 1	
Утв.						институт Ленжилпроект	

Инв. N подл. | 1343 | Подп. и дата | Взам. инв. N | Инв. N дубл. | Подп. и дата

Формат	Зона	Поз.	Обозначение	Наименование	Кол.	Примечание
				Документация		
			СТ 025 01 01 СБ	Сборочный чертеж		
				Материалы		
				Лист $\frac{3\ ГОСТ19903-74}{Ст3сп\ ГОСТ14637-69}$		
		1		450 × 350	2	
		2		670 × 350	2	
		3		680 × 470	1	
		4		450 × 300	1	

Подп. и дата | Инв. N дубл. | Взам. инв. N | Подп. и дата | Инв. N подл.

Изм	Лист	N Докум.	Подпись	Дата	СТ 025 01 01		
Разраб.		Федорова			Корпус	Лит.	Лист	Листов 1
Пров.		Радкевич		25.7.78		институт Ленжилпроект	
Утв.							

СТ025 01 01 СБ

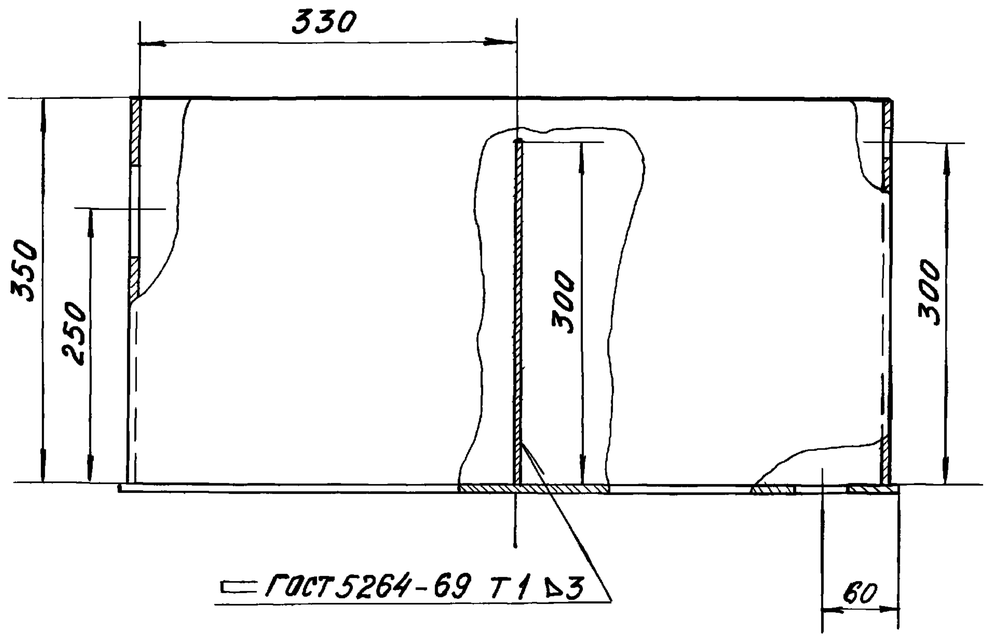

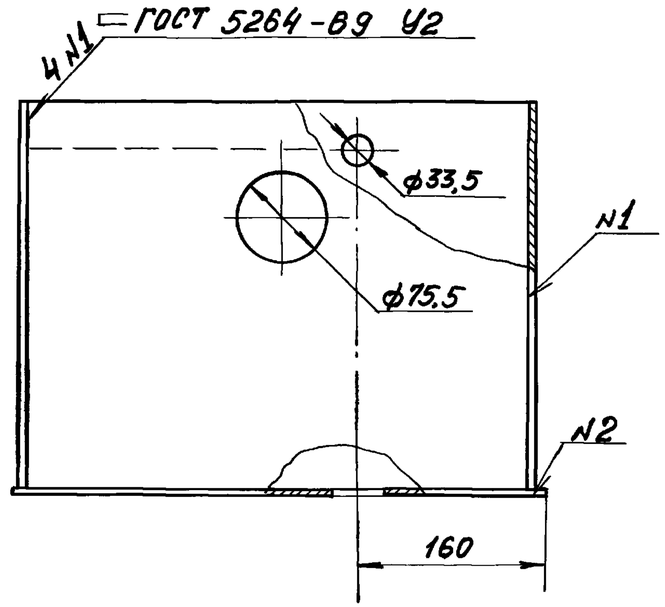

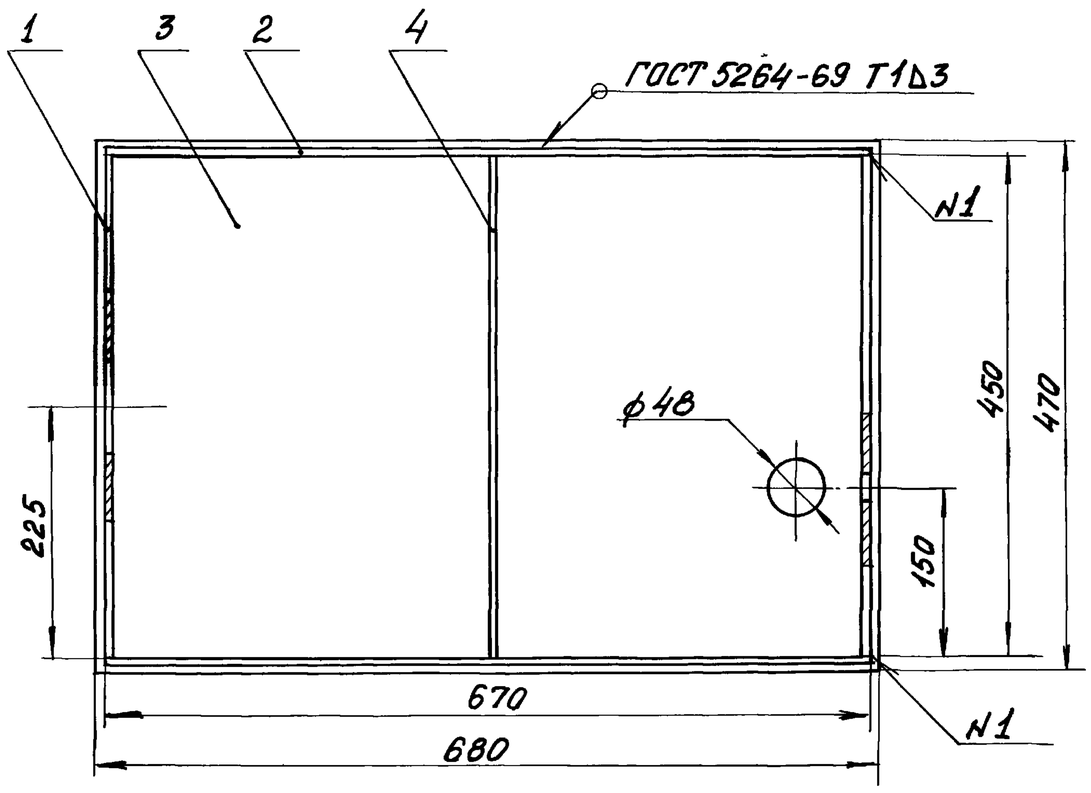

Предельные отклонения линейных размеров отверстий - по A_7; валов - по B_7; остальных - по CM_7

					СТ 025 01 01 СБ			
Изм	Лист	№ докум.	Подп.	Дата	Корпус Сборочный чертеж	Лит	Масса	Масштаб
Разраб		Федорова					39	1:5
Пров.		Радкевич				Лист	Листов 1	
Утв					—	институт Ленжилпроект		

Подпись и дата | Инв.№ дубл. | Взам.инв.№ | Подп. и дата | Инв.№ подл.

СТ025 01 01 01

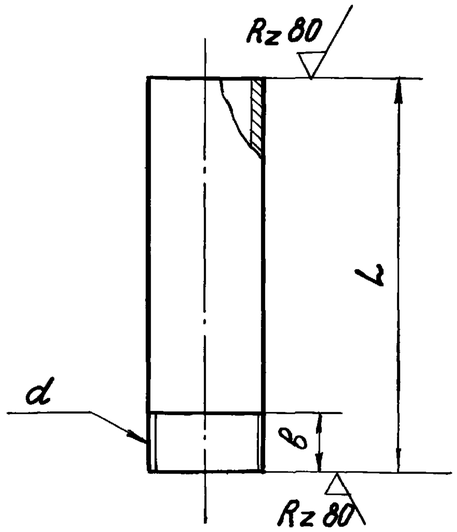

Обозначение	d	L мм	в мм	Материал	Масса кг
СТ 025 01 01 01	1" труб кл В	45	11	Труба 25×3,2 ГОСТ 3262-75	0,17
-01	1½" труб кл В	120	15	Труба 40×3,5 ГОСТ 3262-75	0,54

Предельные отклонения линейных размеров валов - по B_7, остальных - по CM_7

Изм	Лист	N Докум.	Подпись	Дата
Разраб		Федорова		3.7.78
Провер.		Радкевич		10.7.78
Утв.				

СТ 025 01 01 01

Патрубок

Лит	Масса	Масштаб
	см. табл.	—

Лист | Листов 1

Труба 40×3,5 ГОСТ 3262-75

институт Ленжилпроект

Формат-11

Инв. N подл. | Подп. и дата | Взам. инв. N | Инв. N дубл. | Подп. и дата

СТ 025 00 02

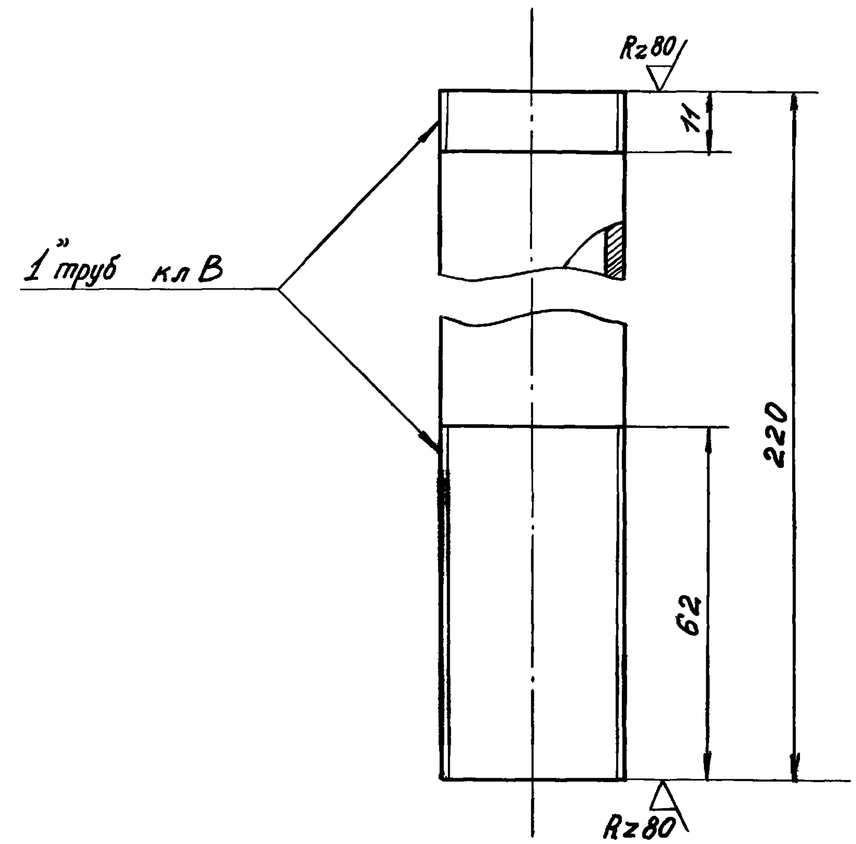

Предельные отклонения линейных раззмеров валов - по B_7, остальных - по CM_7

Изм	Лист	N Докум.	Подпись	Дата
Разраб		Федорова		
Провер.		Радкевич		10.7.78
Утв.				

СТ 025 00 02

Сгон

Лит.	Масса	Масштаб
	0,53 кг	1:1

Лист | Листов 1

Труба 25×3,2 ГОСТ 3262-75

институт Ленжилпроект

Формат-11

Инв. N подл. | Подп. и дата | Взам. инв. N | Инв. N дубл. | Подп. и дата

СТ025 01 02 СБ

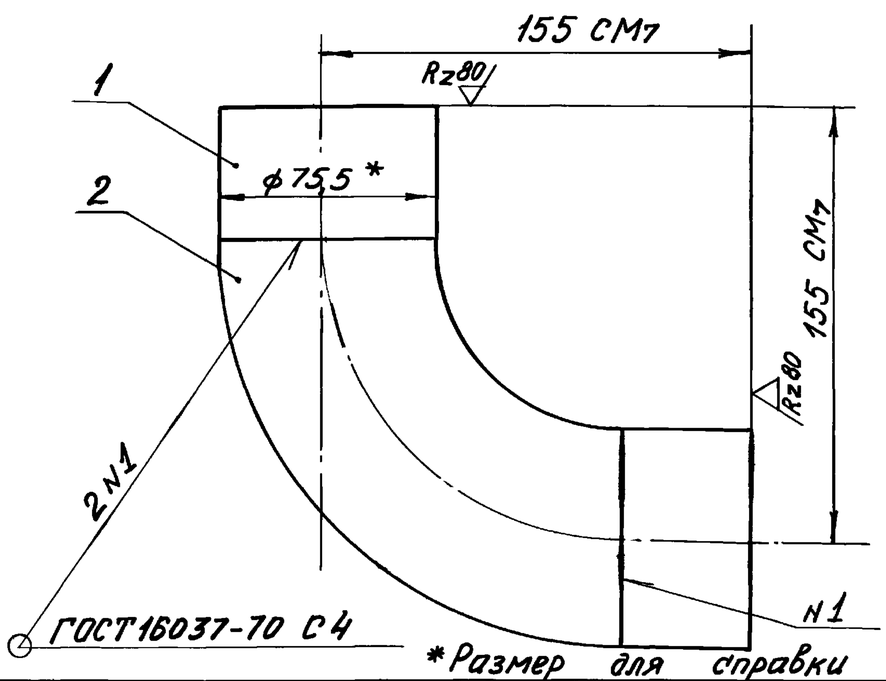

Формат	Зона	Поз.	Обозначение	Наименование	Кол.	Примечание
				Детали		
Б4		1	СТ 025 01 01 01	Патрубок		
				Труба 65×3,2 ГОСТ 3262-75		
				ℓ 50	2	
				Прочие изделия		
		2		Отвод 90° dy70 s3,5		
				МСН 120-67 ММСС СССР	1	

Изм	Лист	N Докум.	Подп.	Дата	СТ 025 01 02 СБ	Лит.	Масса	Масштаб
Разраб.		Федорова			Колено сборочный чертеж		1,6 кг	1:2
Пров.		Радкевич				Лист	Листов 1	
					—	институт Ленжилпроект		
Утв.								

Подп. и дата | Инв. N дубл. | Взам. инв. N | Подп. и дата | Инв. N подл.

СТ 025 00 01

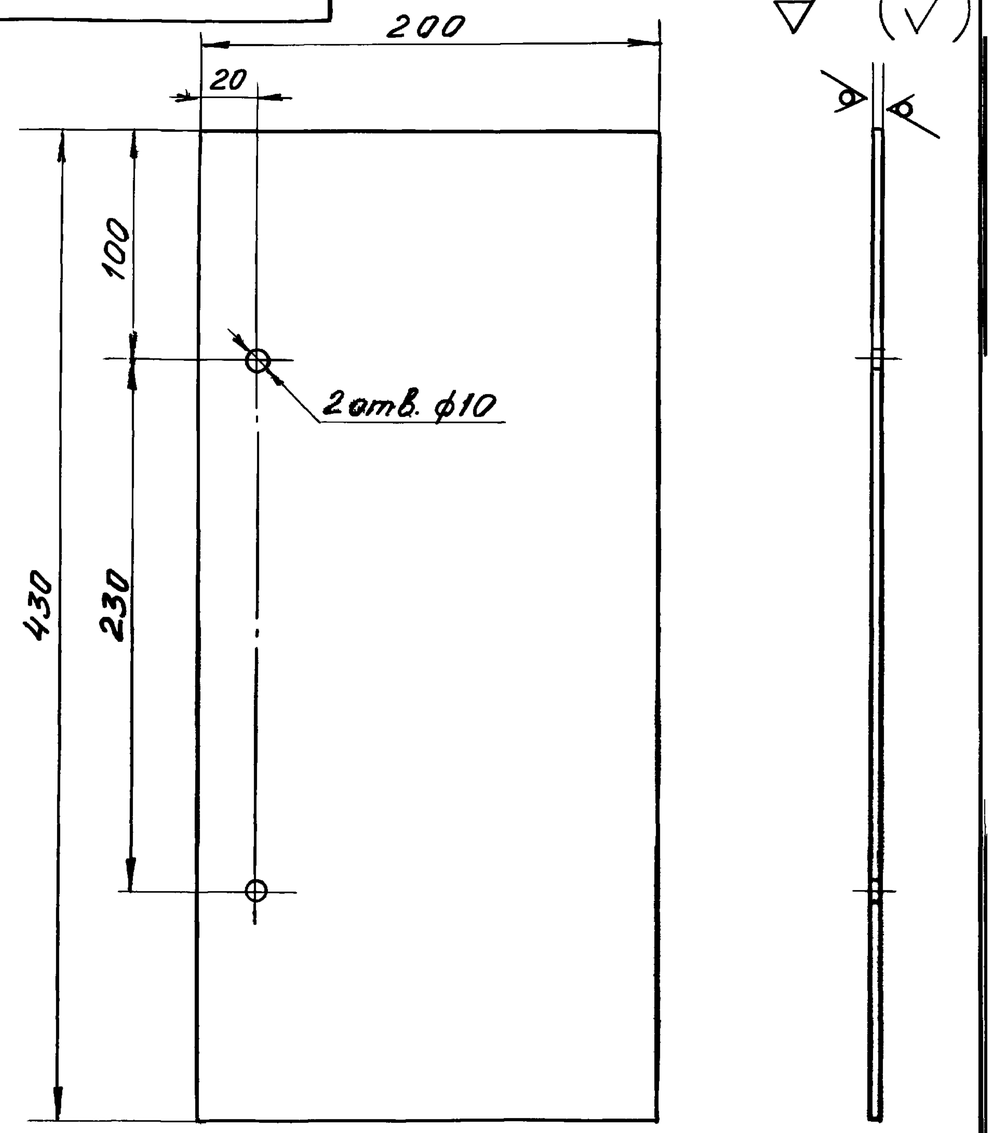

Предельные отклонения линейных размеров отверстий – по А7, валов – по В7, остальных – по СМ7

Изм	Лист	N Докум	Подпись	Дата	СТ 025 00 01	Лит.	Масса	Масштаб
Разраб		Федорова		10.78	Перегородка.		2 кг	1:2,5
Пров.		Радкевич		12.78		Лист	Листов 1	
					Лист 3 ГОСТ19903-74 Ст3сп ГОСТ14637-69	институт Ленжилпроект		

Подп. и дата | Инв. N дубл. | Взам. инв. N | Подп. и дата | Инв. N подл.

	Обозначение	Наименование	Кол	Примечание
		Документация		
11	СТ 025 02 СБ	Сборочный чертеж		
		Материалы		
1		Лист $\frac{3\ ГОСТ\ 19903-74}{Ст3сп.ГОСТ\ 14637-69}$		
		530 × 470	1	
2		Уголок $\frac{20\times20\times3\ ГОСТ\ 8509-72}{Ст3\ ГОСТ\ 535-58}$		
		$\ell = 448$	2	
3		Проволока 3-20 ГОСТ 17305-77	0,3 м	

Изм.	Лист	N Докум.	Подпись	Дата
Разраб.		Федорова		
Пров.		Радкевич		10.7.78
Утв.				

СТ 025 02

Крышка

Лит.	Лист	Листов
		1

институт Ленжилпроект

Подп. и дата | Инв. N дубл. | Взам. инв. N | Подп. и дата | Инв. N подл.

СТ 025 02 СБ

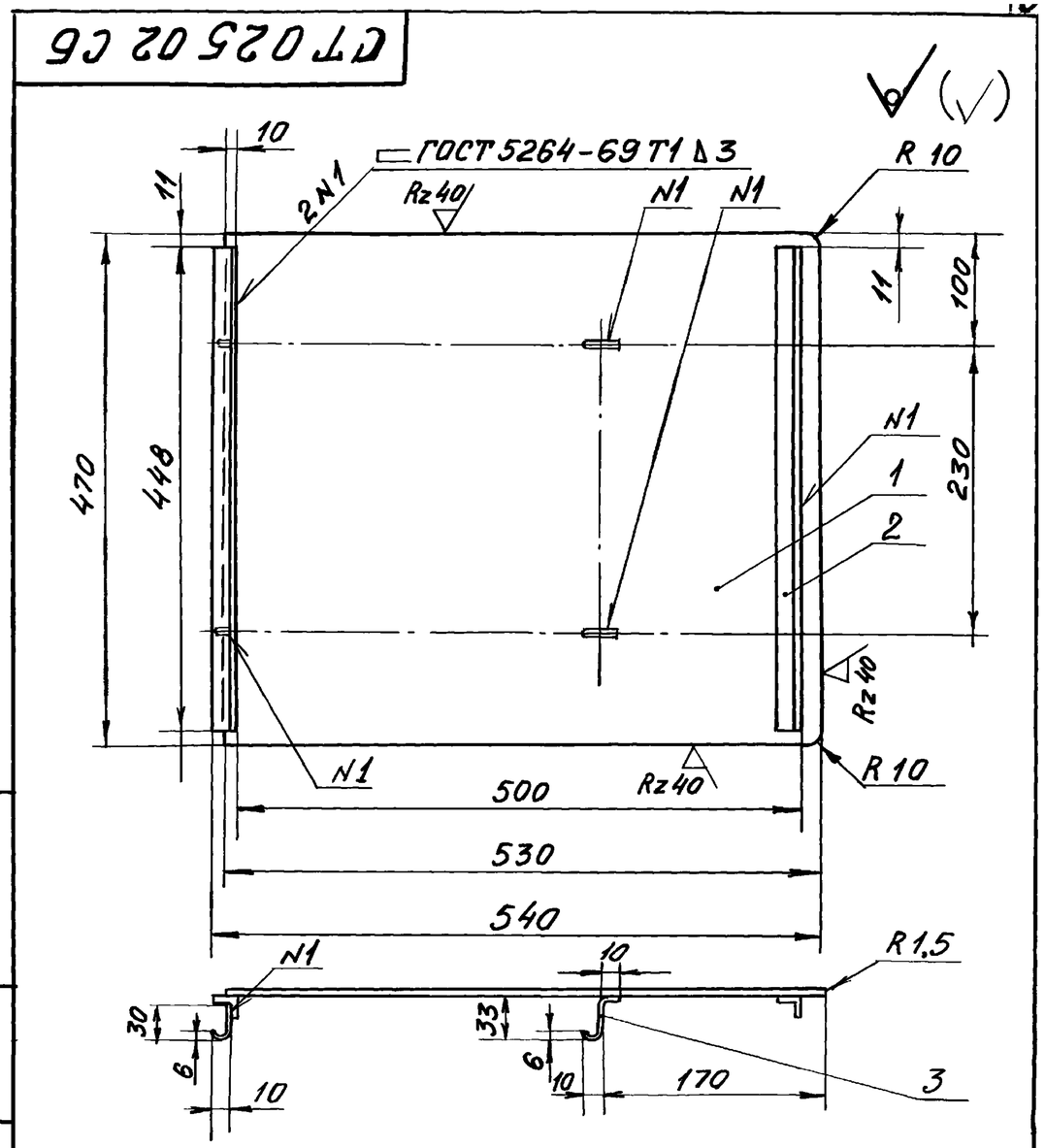

Предельные отклонения линейных размеров валов по В7, остальных - по СМ7

СТ 025 02 СБ

Изм.	Лист	N докум.	Подп.	Дата
Разраб.		Федорова		10.7.78
Провер.		Радкевич		10.7.78
Утв.				

Крышка

Сборочный чертеж.

Лит.	Масса	Масштаб
	5,5кг	1:5

Лист	Листов 1

институт Ленжилпроект

Подп. и дата | Инв. N дубл. | Взам. инв. N | Подп. и дата | Инв. N подл.

Формат	Зона	Поз.	Обозначение	Наименование	Кол.	Примечание
				Документация		
12			СТ 026 МЧ	Монтажный чертеж		
				Детали		
11		1	СТ 026 01	Отвод	1	L и L1 по месту
11		2	СТ 026 02	Наконечник	1	
11		3	СТ 026 03	Крючок крепежный	1	
				Стандартные изделия		
		4		Муфта короткая Ц25		
				ГОСТ 8954-75	1	
		5		Контргайка Ц25		
				ГОСТ 8961-75	1	
		6		Сгон Ц25		
				ГОСТ 8969-75	1	
		7		Вентиль 2Ду 25		
				ГОСТ 18161-72	2	15кч 18р
				Прочие изделия		
		8		Бочонок Ду 25		
				МН 2568-61	2	

Инв. N подл. | Подпись и дата | Взам. инв. N | Инв. N дубл. | Подпись и дата

Изм	Лист	N докум.	Подп.	Дата
Разраб.		Федорова		9.78
Провер.		Радкевич		

СТ 026

Поливочный кран

Литера	Лист	Листов
	1	3

Институт АЕНШИЛПРОЕКТ

Формат	Зона	Поз	Обозначение	Наименование	Кол	Примечание
				Материалы		
		9		Рукав В 10-25×38		
				ГОСТ 18698-73	20	м
			Переменные данные	для исполнений		
				СТ 026		
				Стандартные изделия		
		10		Тройник Ц25		
				ГОСТ 8948-75	1	
		11		Тройник Ц40×25		
				ГОСТ 8949-75	1	
		12		Пробка Ц25		
				ГОСТ 8963-75	1	
				СТ 026-01		
				Стандартные изделия		
		10		Тройник Ц25		
				ГОСТ 8948-75	1	
		11		Тройник Ц50×25		
				ГОСТ 8949-75	1	
		12		Пробка Ц25		
				ГОСТ 8963-75	1	

Инв. N подл. | Подпись и дата | Взамен инв. N | Инв. N дубл. | Подпись и дата

Изм	Лист	N докум	Подп.	Дата

СТ 026

Формат	Зона	Поз.	Обозначение	Наименование	Кол.	Примечание
				СТ 026-02		
				Стандартные изделия		
		10		Тройник Ц40×25 ГОСТ 8949-75	1	
				СТ 026 - 03		
				Стандартные изделия		
		10		Тройник Ц50×25 ГОСТ 8949-75	1	

Подп. и дата | Инв. № дубл. | Взам. инв. № | Подп. и дата | Инв. № подл.

Изм. | Лист | № докум. | Подп. | Дата

СТ 026

Лист 3

СТ 026 02

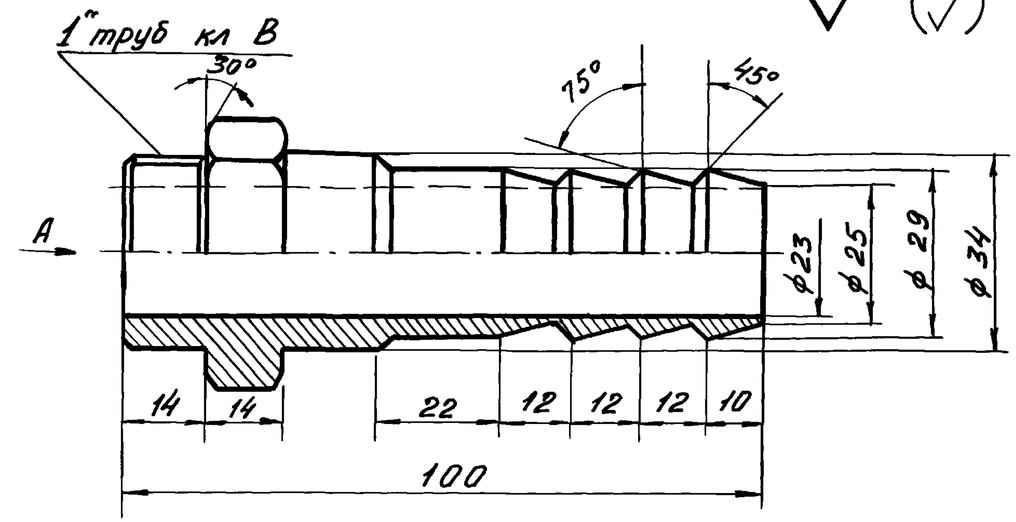

Rz 80

(✓)

Вид А

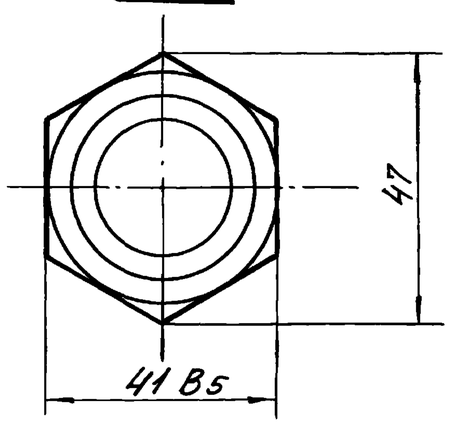

Неуказанные предельные отклонения линейных размеров отверстий – по A_7, валов – по B_7, остальных – по CM_7

Изм.	Лист	N докум.	Подпись	Дата
Разраб.		Федорова		22.8.76
Проверил		Радкевич		
Утв.				

Наконечник

Лит. | Масса 0,2кг | Масштаб 1:1

Лист | Листов 1

Круг $\frac{48\ ГОСТ\ 2590-71}{Ст3\ ГОСТ\ 535-58}$

институт Ленжилпроект

Подпись и дата | Инв. № дубл. | Взамен инв. № | Подпись и дата | Инв. № подл.

СТ 026 М4

Рис. 1

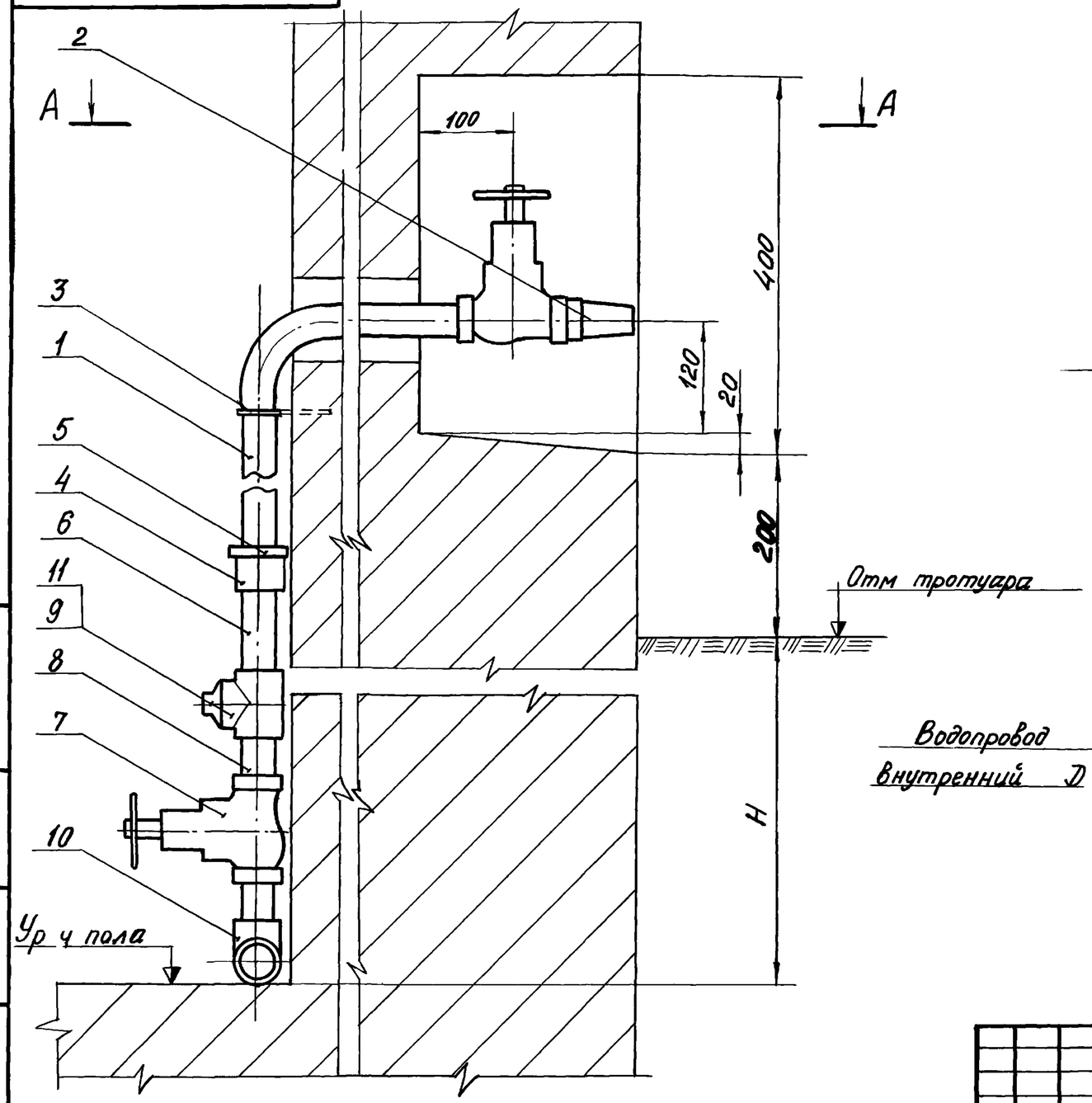

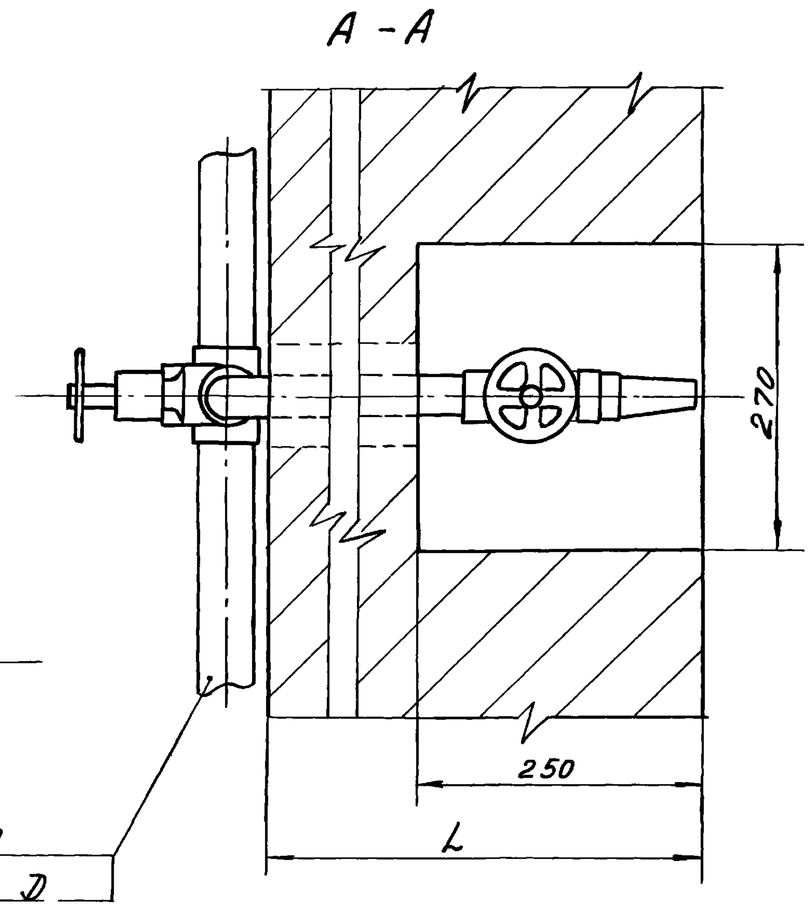

Изм.	Лист	N докум.	Подпись	Дата	СТ 026 М4		
Разраб		Федорова		9.78	Поливочный кран Монтажный чертеж	Лит	Масса	Масштаб
Провер.		Радкевич					—	1:5
						Лист 1	Листов 2
					—	институт ЛЕННИИПРОЕКТ	

Подпись и дата | Инв. N дубл. | Взамен инв. N | Подпись и дата | Инв. N подл.

Копировал: Лось

Формат - 12

Рис. 2

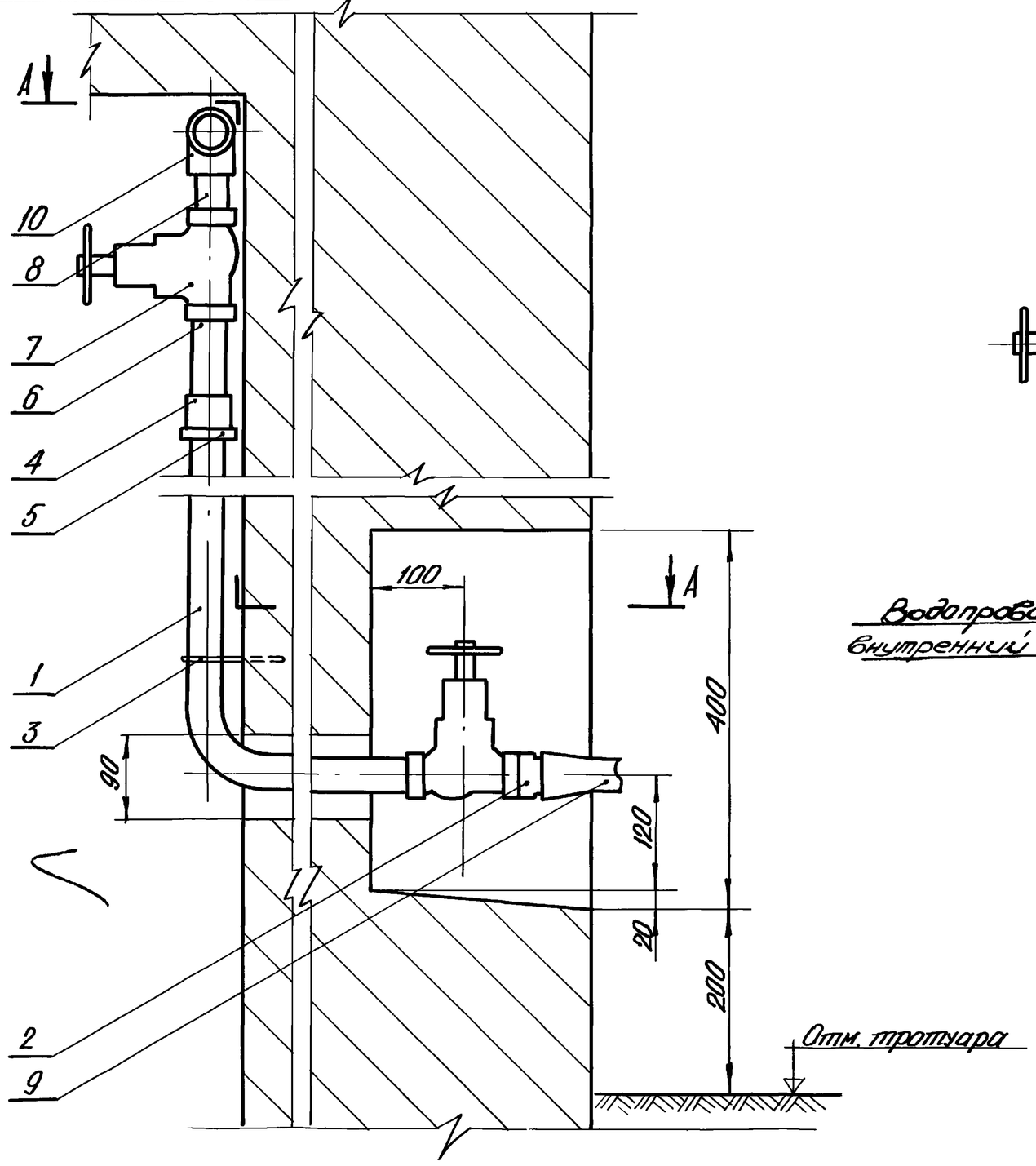

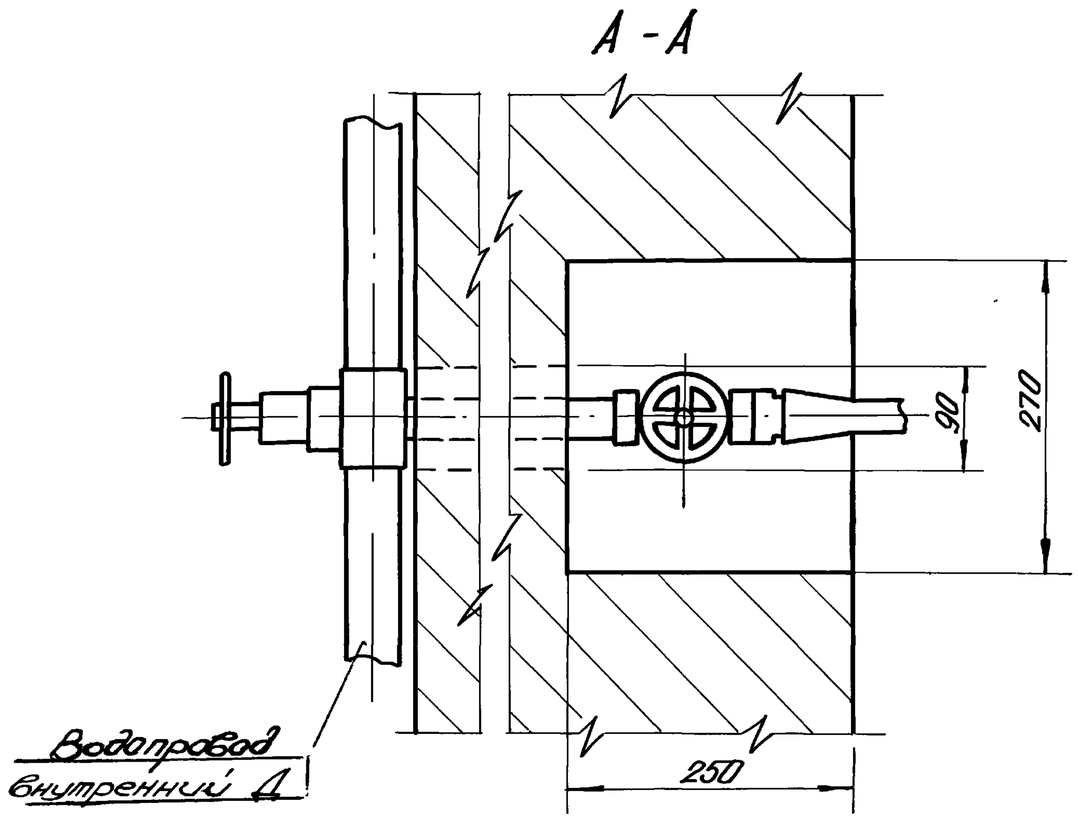

Обозначение	Рис.	Д
СТ 026	1	40
-01		50
-02	2	40
-03		50

Размеры L, H, Д см. проект

Изм.	Лист	N докум.	Подп.	Дата	СТ 026 МЧ	Лист 2

Инв. N подл. | Подп. и дата | Взам. инв. N | Инв. N дубл. | Подп. и дата

1351

СТ 026 01

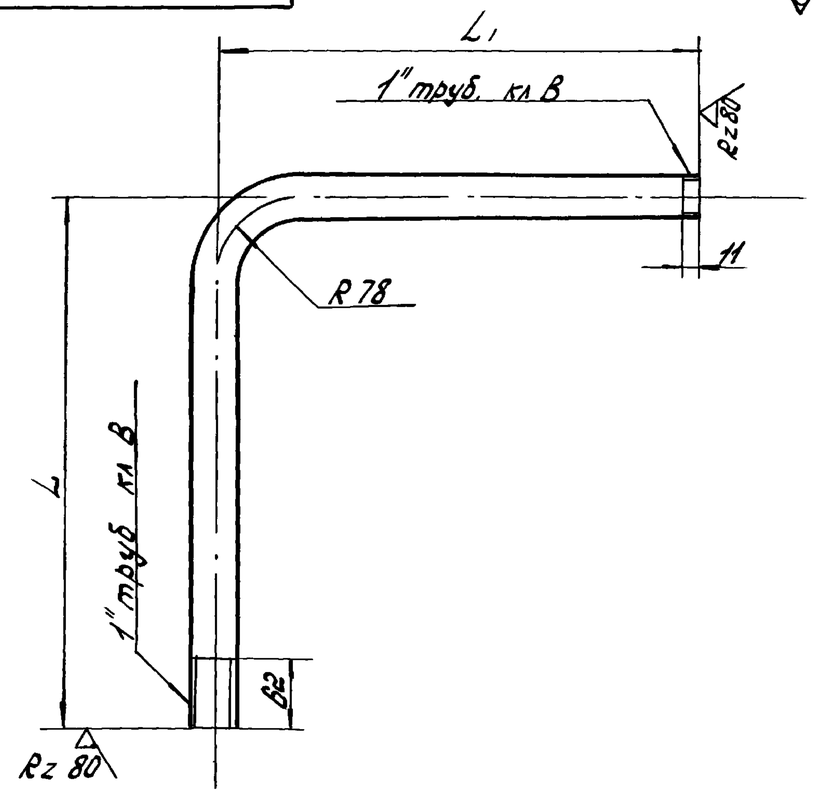

Предельные отклонения линейных размеров по СМ7
Размеры L и L1 установить по месту.

Изм.	Лист.	N докум.	Подп.	Дата	СТ 026 01		
Разраб.		Федорова		9.78	Отвод	Лит.	Масса: — / Масшт.: —
Провер.		Радкевич				Лист	Листов 1
					Труба 26 х 3,2 ГОСТ 3262-75	проектный институт Ленфилпроект	

Копировал: Формат 11

СТ 026 03

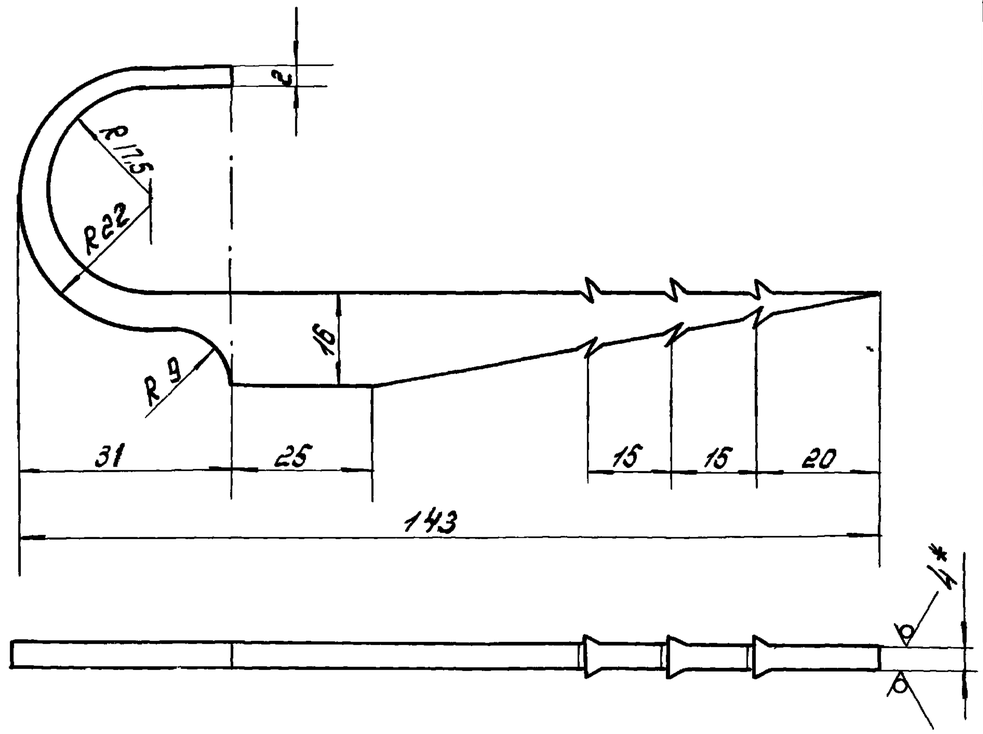

1. Предельные отклонения линейных размеров валов - по В7, остальных - по СМ7
2. * Размер для справки

Изм.	Лист.	N докум.	Подп.	Дата	СТ 026 03		
Разраб.		Федорова		9.78	Крючок крепежный	Лит.	Масса: 0,034 / Масшт.: 1:1
Провер.		Радкевич				Лист	Листов 1
					Лист 4 ГОСТ 19903-74 / Ст.3 сп ГОСТ 14637-69	проектный институт Ленфилпроект	

Копировал: Формат 11

Инв. N подл. | Подп. и дата | Взам. инв. N | Инв. N дубл. | Подп. и дата

Формат	Зона	Поз	Обозначение	Наименование	Кол.	Примечание
				Документация		
12			СТ 027 МЧ	Монтажный чертеж		
				Детали		
11		1	СТ 027 01	Патрубок	1	
11		2	СТ 026 02	Наконечник	1	заим.
				Прочие изделия		
		3	УГ-1.04.00	Ковер	1	Серия 4905-8/77 Вып. 2
		4	УГ-1.05.00	Подушка	1	
				Стандартные изделия		
		5		Вентиль 2Ду25 ГОСТ 18161-72	1	15кч18р
				Материалы		
		6		Песок природный средний ГОСТ 8736-77	32	кг
		7		Рукав В10-25×38 ГОСТ 18698-73	20	м

Подпись и дата | Инв. N дубл. | Взам. инв. N | Подпись и дата | Инв. N подл.

Изм	Лист	N документа	Подпись	Дата
Разраб.		Федорова		9.78
Проверил		Радкевич		
Утв.				

СТ 027

Поливочный кран

Литера	Лист	Листов
		1

институт ЛЕНЖИЛПРОЕКТ

СТ 027 01

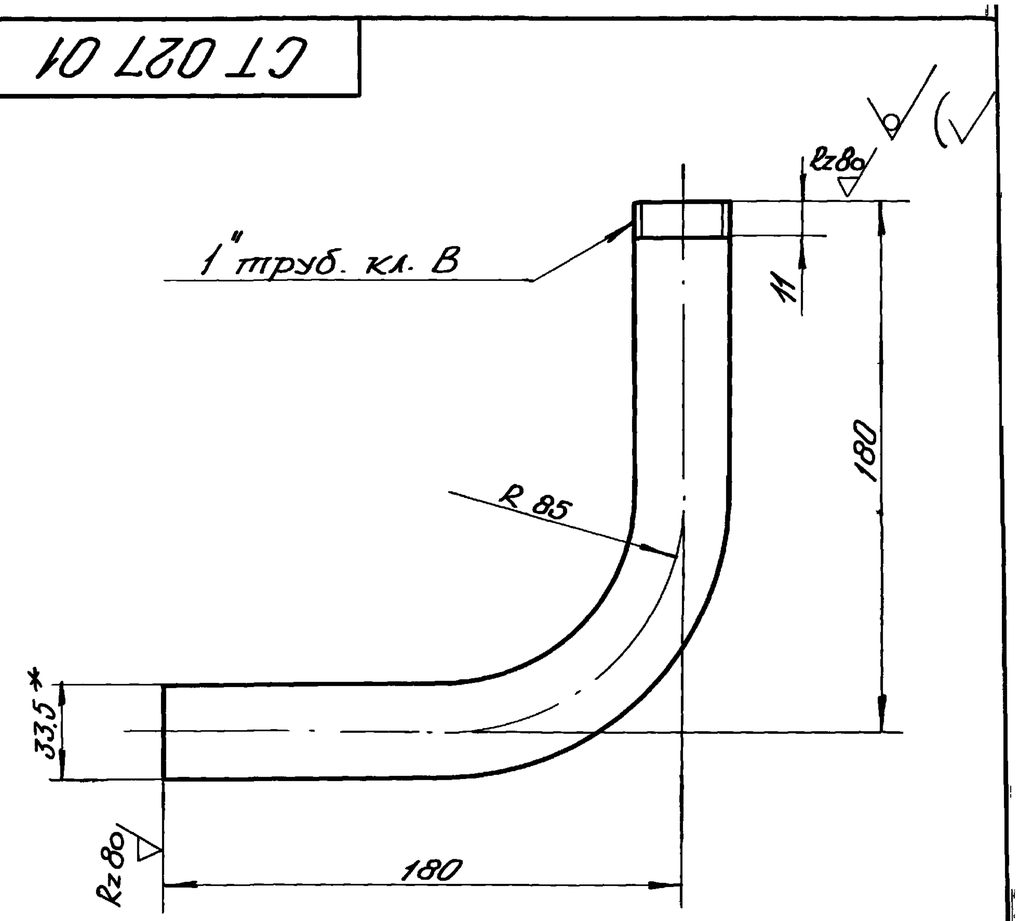

1* Размер для справки

2. Предельные отклонения линейных размеров по СМ7.

Подпись и дата | Инв. N дубл. | Взам. инв. N | Подпись и дата | Инв. N подл.

Изм.	Лист	N докум.	Подп.	Дата
Разраб.		Федорова		9.78
Провер.		Радкевич		

СТ 027 01

Отвод

Лит.	Масса	М-б
	0.7кг	1:2

Лист	Листов 1

Труба 25×3,2 ГОСТ 3262-75

Проектный институт ЛЕНЖИЛПРОЕКТ

Формат	Зона	Поз.	Обозначение	Наименование	Кол.	Примечание
				Документация		
12			СТ 028 СБ	Сборочный черт		
				Детали		
11		1	СТ 028 01	Патрубок		
				Стандартные изделия		
		2		Труба ТЧК-100-1250-Б ГОСТ 6942.3-69	1	
		3		Патрубок П-100-250-Б ГОСТ 6942.3-69	1	
		4		Колено К-100-Б ГОСТ 6942.8-69	1	
		5		Тройник ТП-100×100-Б ГОСТ 6942.17-69	1	
		6		Ревизия Р-100-Б ГОСТ 6942.30-69	1	
				Прочие изделия		
		7	15кч 18р	Вентиль муфтовый Ду 15 Ру 10	1	Лен. лит. мех. завод ЛНУ

Подпись и дата | Инв. N дубл. | Взам. инв. N | Подпись и дата | N подл.

Изм.	Лист	N докум.	Подп.	Дата
Разраб.	Федорова			9.78
Провер.	Радкевич			

СТ 028

Установка чаши ЧЧД

Литера	Лист	Листов
	1	2

Институт ЛЕННИИПРОЕКТ

Формат	Зона	Поз.	Обозначение	Наименование	Кол.	Примечание
				Комплект		
				Детали		
		8		Труба смывная Ду 32	1	
		9		Патрубок для прочистки Ду 50	1	
				Стандартные изделия		
		10		Чаша ЧЧД ГОСТ 3550-73		
		11		Колпак 50 ГОСТ 8962-75	1	
				Прочие изделия		
		12		Бачок смывной высокорасположс. ТУ21-26-019-69	1	

Подп. и дата | Инв. N дубл. | Взам. инв. N | Подп. и дата | Инв. N подл.

Изм.	Лист	N докум.	Подп	Дата

СТ 028

Лист 2

Копировал: Формат-11

СТ 027 М4

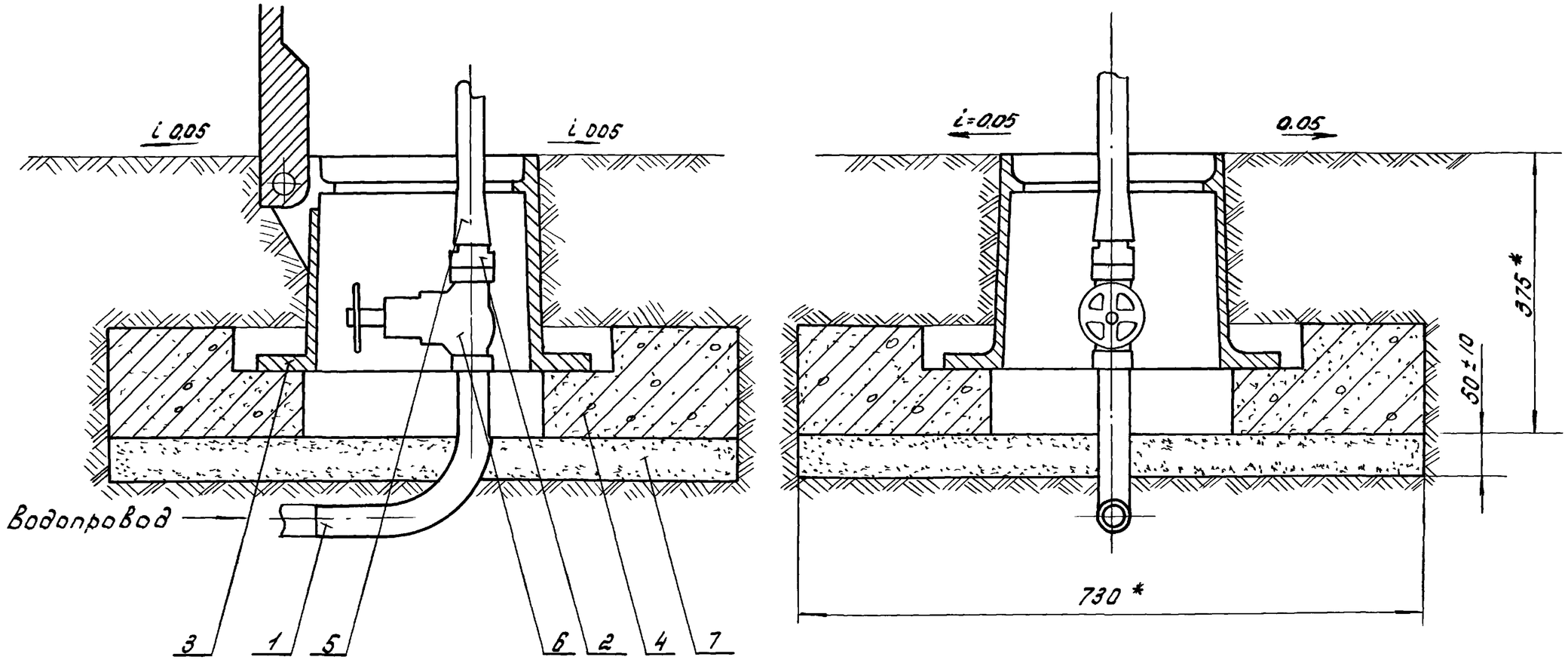

1.* Размер для справки.
2. Вокруг ковера сделать отмостку R=0,7м. с уклоном 0,05
3 Покрытие поз. 1 сделать по проекту

Изм.	Лист	N докум.	Подпись	Дата	СТ 027 М4			
Разраб.		Федорова		9.78	Поливочный кран. Монтажный чертеж	Лит.	Масса	Масшт.
Провер.		Радкевич					–	1:5
						Лист	Листов 1	
						проектный инстит. Ленжилпроект		

Инв. N подл. | Подп. и дата | Взам. инв. N | Инв. N дубл. | Подп. и дата

СТ 028 СБ

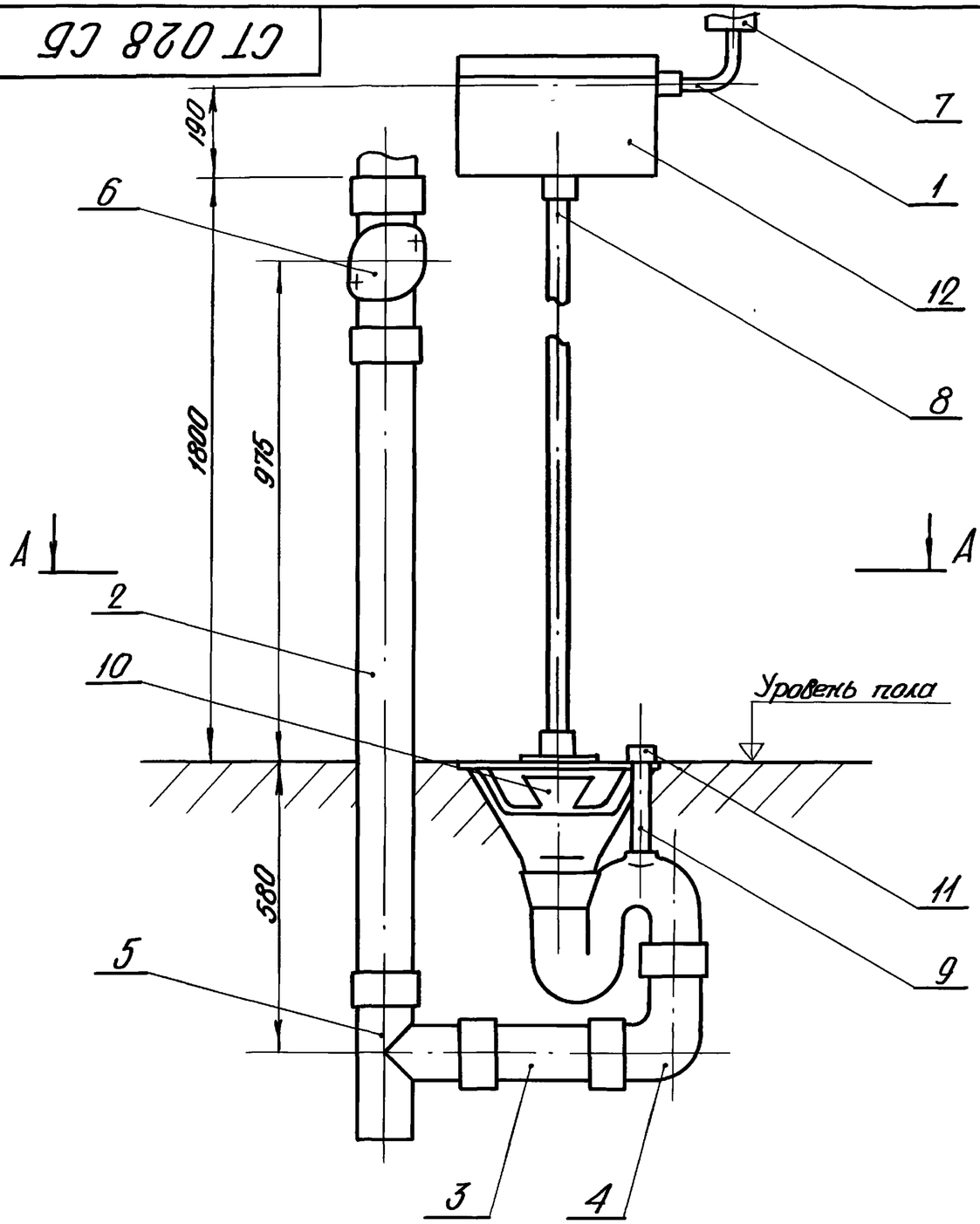

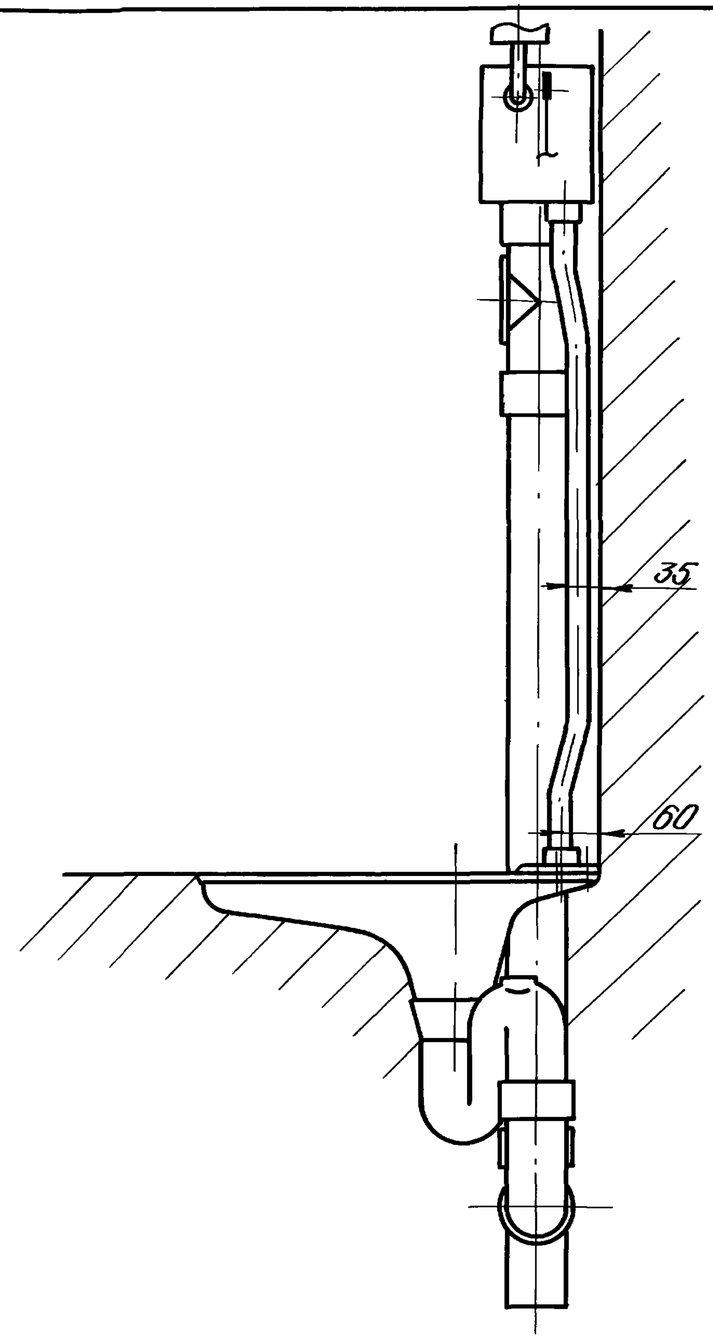

Вид А-А см. лист 2

Изм	Лист	N докум.	Подп	Дата	СТ 028 СБ		
Разраб.		Федорова		9.78	Установка чаши ЧЧД. Сборочный чертеж	Лит	Масса	М-5
Провер.		Радкевич						1:10
						Лист 1	Листов 2
						Проектный институт ГЕНШИНПРОЕКТ	

Подп. и дата	Инв. N дубл.	Взам. инв. N	Подп. и дата	Инв. N подл.
				15

СТ 028 01

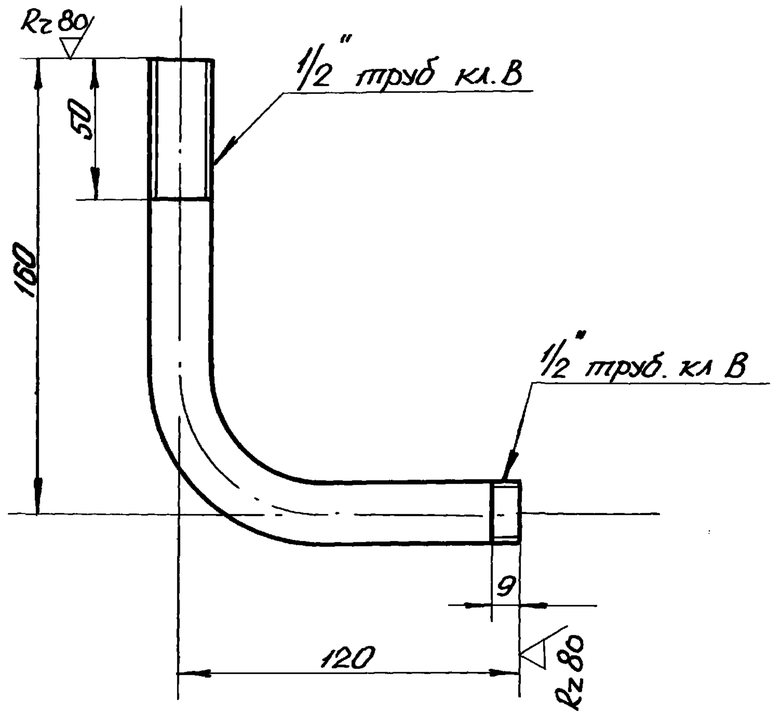

Предельные отклонения линейных размеров по СМ7

Изм.	Лист	N докум.	Подп.	Дата	СТ 028 01		
Разраб.		Федорова		9.78	Патрубок	Лит. / Масса 0,4кг.	М-6 1:2
Провер		Радкевич				Лист / Листов 1	
					Труба 15×2,8 ГОСТ 3262-75	Проектный институт ЛЕНЖИЛПРОЕКТ	

Инв. N подл. | Подп. и дата | Взам. инв. N | Инв. N дубл. | Подп. и дата

СТ 028 СБ

А-А

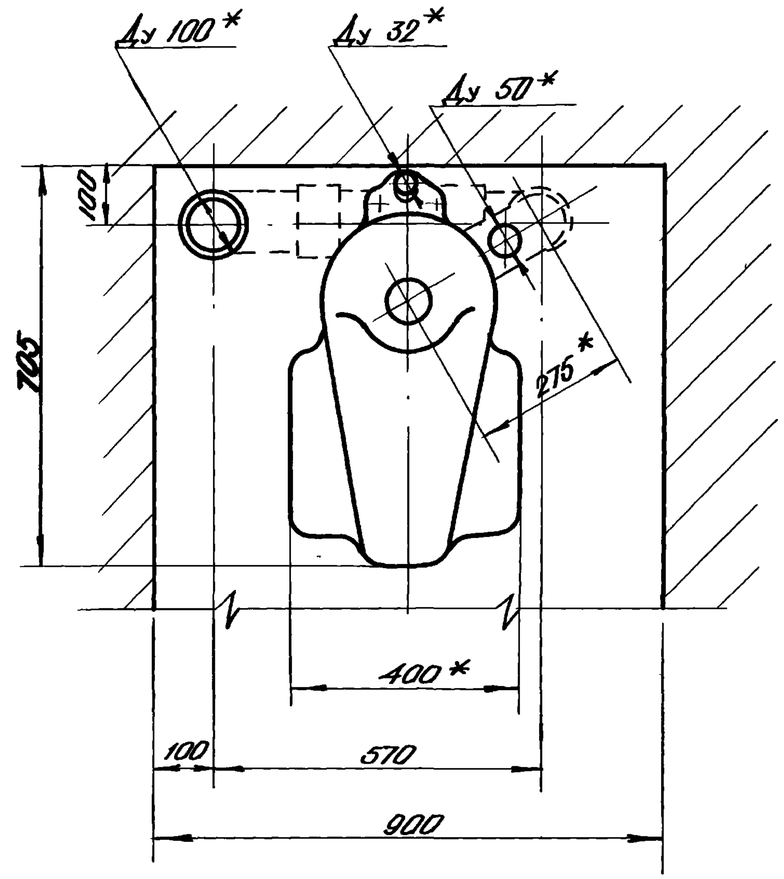

* Размер для справки

Изм.	Лист	N докум.	Подп.	Дата	СТ 028 СБ	Лист 2

Инв. N подл. | Подп. и дата | Взам. инв. N | Инв. N дубл. | Подп. и дата

Формат	Зона	Поз.	Обозначение	Наименование	Кол.
				Документация	
12			СТ 029 СБ	Сборочный чертеж	
				Сборочные единицы	
12		1	СТ 029 01	Каркас	1
11		2	СТ 029 02	Хомутик	3
				Детали	
11		3	СТ 029 00 01	Крючок крепежный	4
				Стандартные изделия	
		4		Муфта короткая 50 ГОСТ 8954-75	1
		5		Контргайка 50 ГОСТ 8968-75	1

Инв. N подл. | Подп. и дата | Взам. инв. N | Инв. N дубл. | Подп. и дата

Изм.	Лист	N докум.	Подп.	Дата
Разраб.		Окуневич		X 78
Провер.		Радкевич		X 78

СТ 029

Гривок для бани. Общий вид.

Лит.	Лист	Листов
		1

Проектный институт Ленниилпроект

СТ 029 СБ

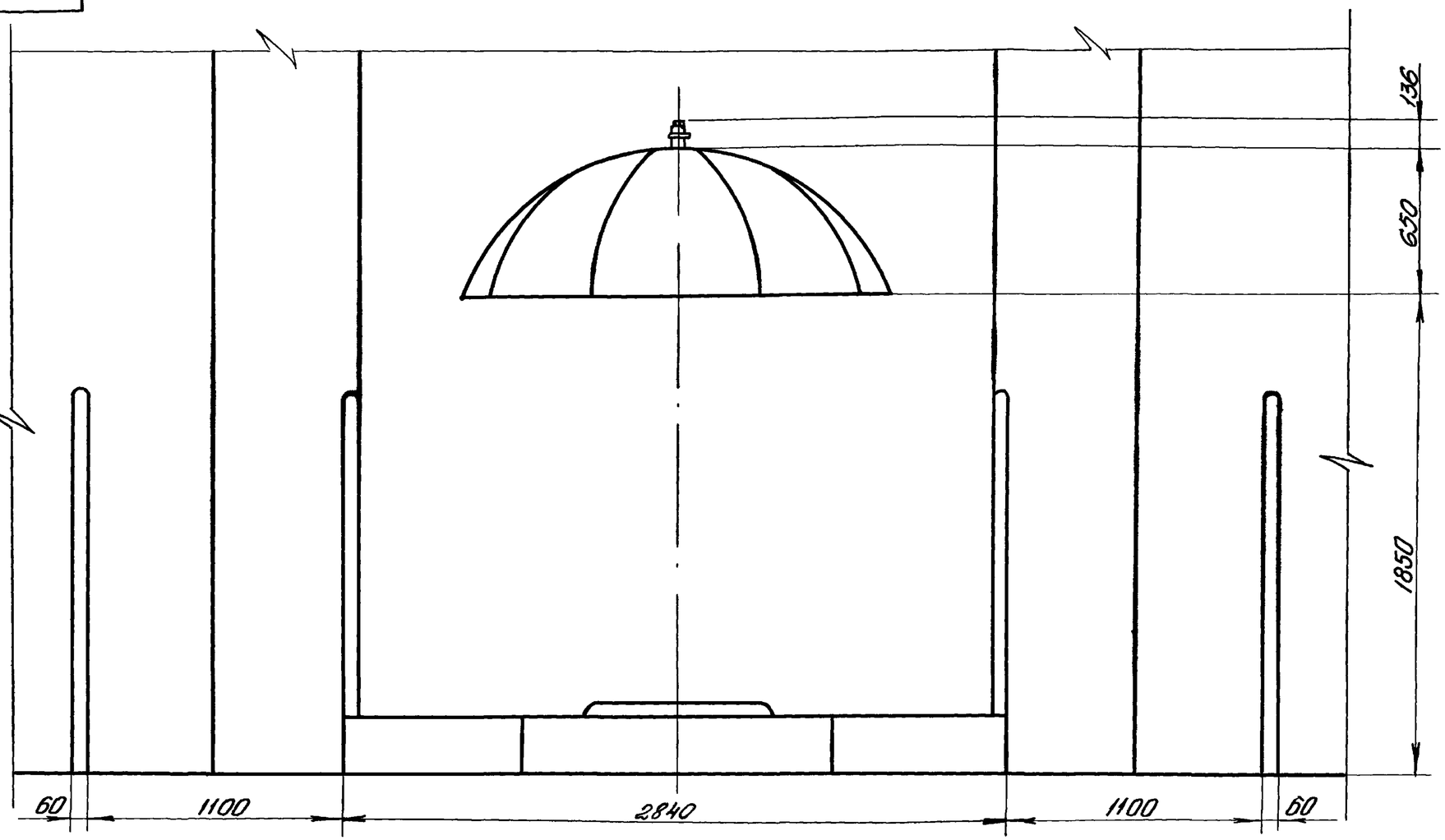

					СТ 029 СБ			
Изм	Лист	N докум	Подп.	Дата	Грибок для бани Общий вид	Лит.	Масса	М-Б
Разраб		Окункевич		X.78				1:20
Пров.		Радкевич		X.78		Лист 1	Листов 3	
Утв					—	Проектный институт ЛЕНЖИЛПРОЕКТ		

СТ 029 СБ

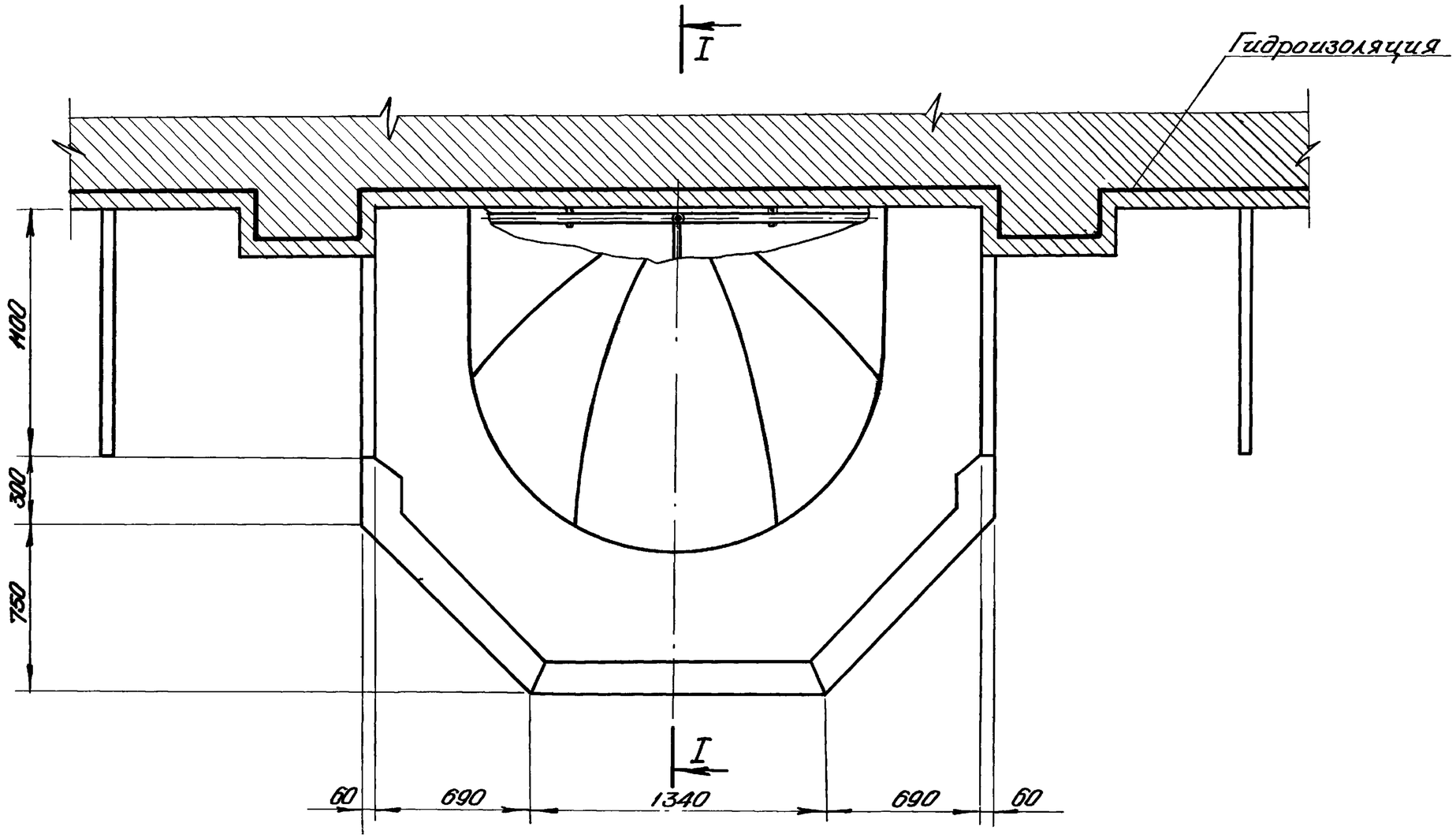

Изм.	Лист	N докум	Подп.	Дата
Разраб.		Окуневич		X 78
Провер.		Радкевич		X 78
Утв.				

СТ 029 СБ

Грибок для бонч. общий вид. План

Лит.	Масса	М-б
		1:20

Лист 2 | Листов 3

Проектный институт ЛЕНИНГРАДПРОЕКТ

Формат 12

Инв. N подл. | Подп. и дата | Взам. инв. N | Инв. N дубл. | Подп. и дата

13 Ж.

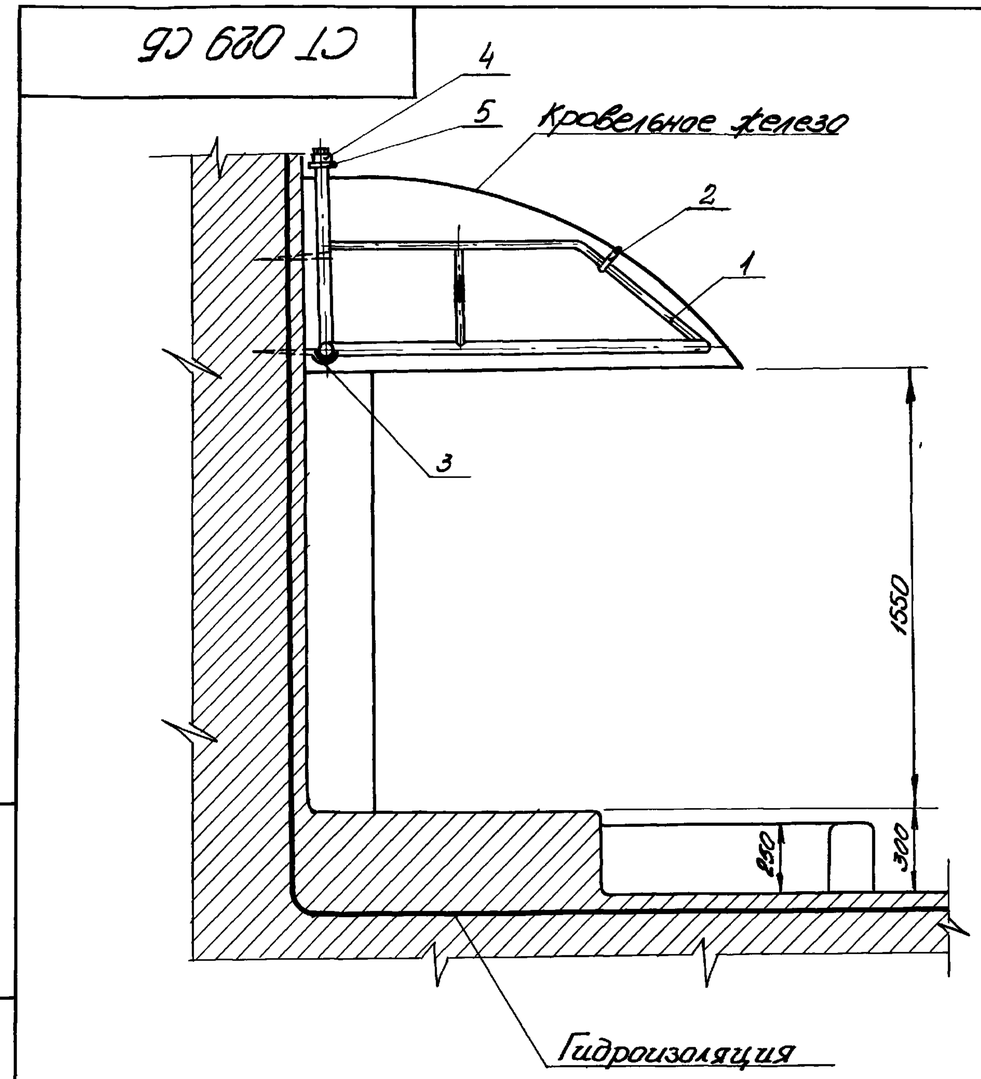

Инв. N подл. | Подп. и дата | Взам. инв. N | Инв. N дубл. | Подп. и дата

Изм.	Лист	N докум.	Подп.	Дата	СТ 029 СБ		
Разраб.		Окуневич		X.78	Грибок для бани Общий вид Сечение I-I.	Лит. / Масса	М-б 1:20
Провер.		Радкевич		X.78		Лист 3	Листов 3
Утв.						Проектный институт ЛЕНЖИЛПРОЕКТ	

Формат	Зона	Поз.	Обозначение	Наименование	Кол.	Примечание
				Документация		
12			СТ 029 01 СБ	Сборочный чертеж		
				Детали		
11		1	СТ 029 01 01	Труба перфорированная	1	
11		2	СТ 029 01 02	Основание	1	
11		3	СТ 029 01 03	Патрубок	1	
11		4	СТ 029 01 04	Труба крепежная	1	
11		5	СТ 029 01 05	Труба крепежная	1	
		6	СТ 002 02 03	Заглушка	2	Заимств. СТ 002

Подп. и дата | Инв. N дубл. | Взам. инв. N | Подп. и дата | Инв. N подл.

Изм.	Лист	N докум.	Подп.	Дата	СТ 029 01			
Разраб.		Окуневич		х.78	Каркас	Лит.	Лист	Листов 1
Пров.		Радкевич		х.78		Проектный институт Леннилпроект		

Формат 11

СТ 029.01 СБ

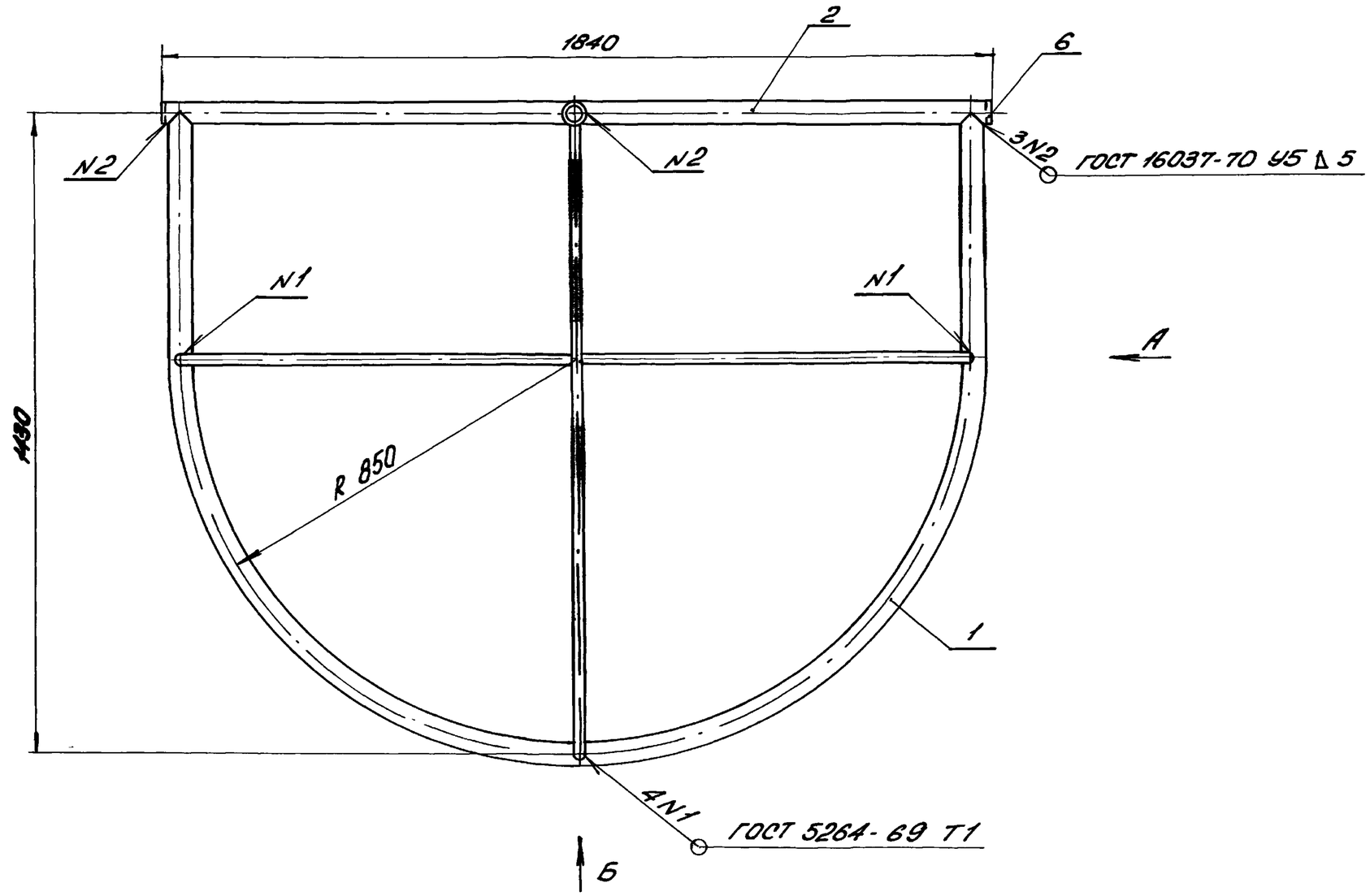

					СТ 029.01 СБ		
Изм.	Лист	N докум.	Подп.	Дата	Каркас. Сборочный чертеж	Лит.	Масса	Масш.
Разраб.		Окуневич		X.78				1:10
Пров.		Радкевич		X.78		Лист 1	Листов 2
					—	Проектный институт Ленжилпроект	
Утв.							

Инв. N подл. | Подп. и дата | Взам. инв. N | Инв. N дубл. | Подп. и дата

1373

СТ 029.01 СБ

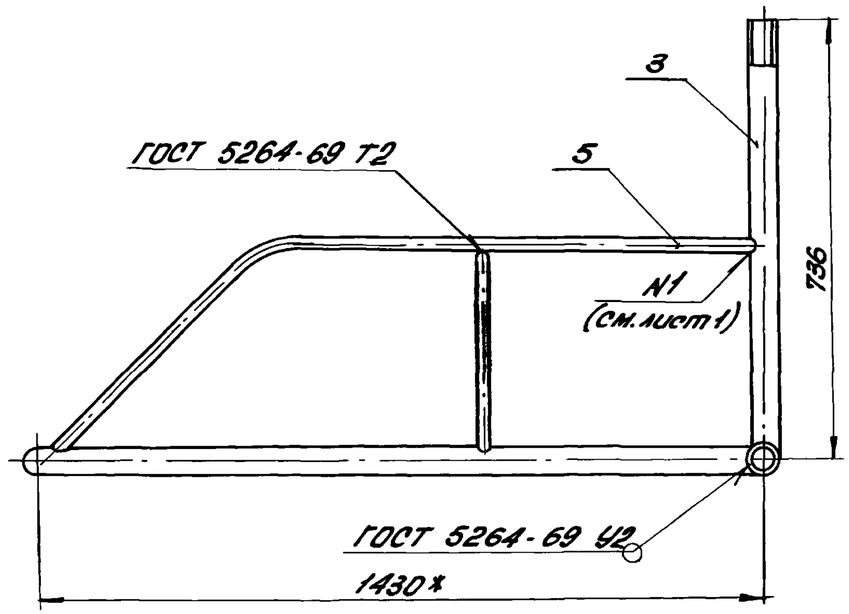

Вид А.

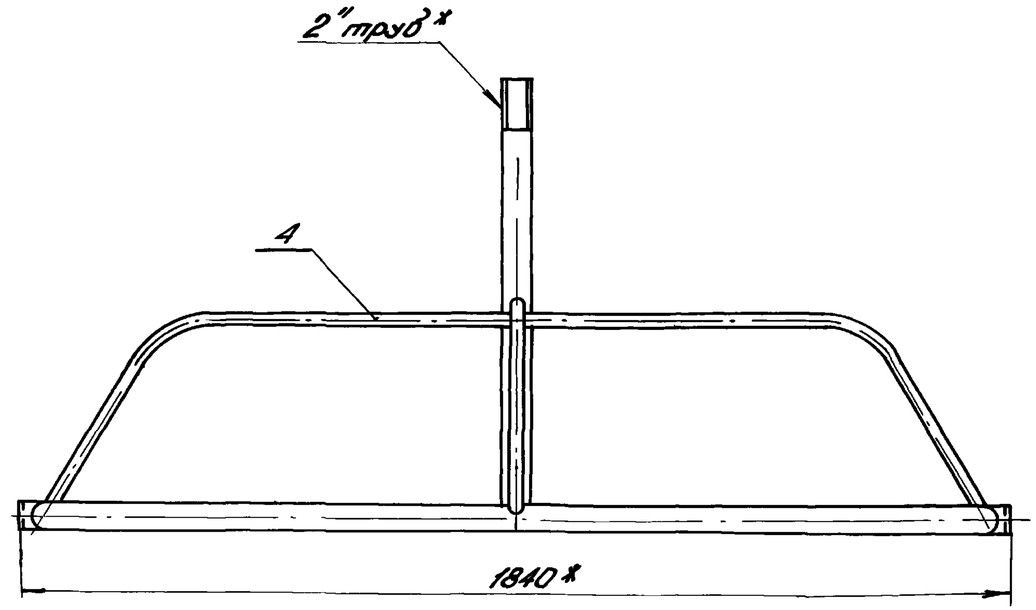

Вид Б.

* Размер для справки.

Изм.	Лист	N докум.	Подп.	Дата	СТ 029 01 СБ		
Разраб.		Окуневич		X.78	Каркас. Сборочный чертеж	Лит.	Масса	Масшт. 1:10
Пров.		Радкевич		X.78		Лист 2	Листов 2
Утв.					—	Проектный институт Ленжилпроект	

Копировал:

Формат 12

Инв. N подл. | Подп. и дата | Взам. инв. N | Инв. N дубл. | Подп. и дата

СТ 029 01 01

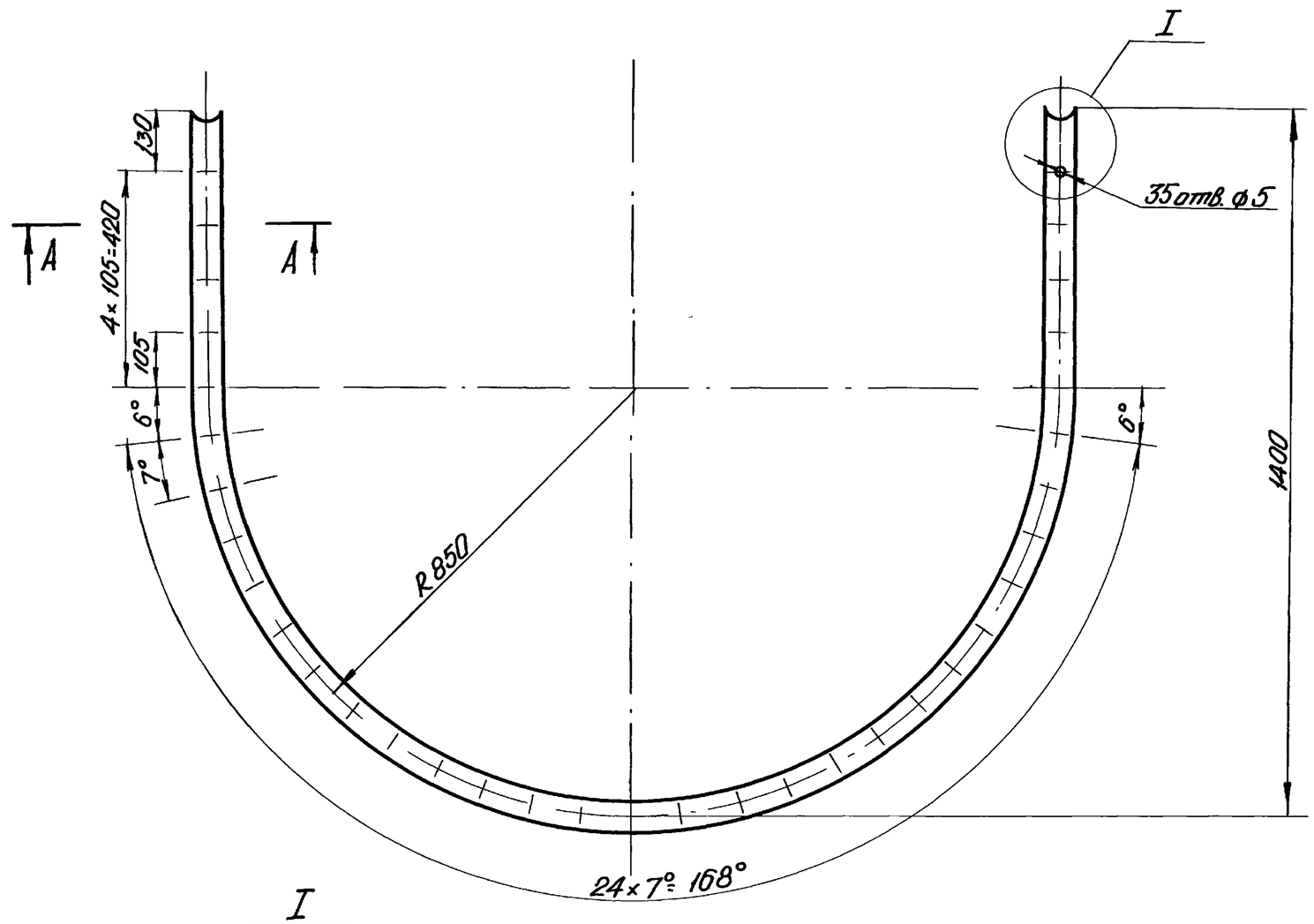

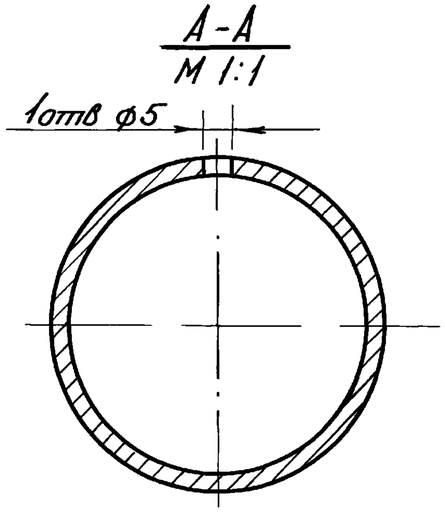

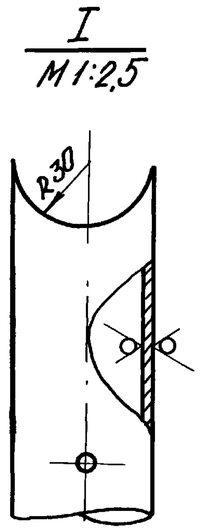

Предельные отклонения линейных размеров отверстий – по A_2
валов – B_2
остальных – по CM_2.

					СТ 029 01 01		
Изм	Лист	N докум	Подп	Дата	Труба перфорированная	Лит.	Масса	М-б
Разраб.		Окуневич		X 78				1:10
Пров		Радкевич		X 78		Лист	Листов 1
					Труба 50×3,5 ГОСТ 3262-75	Проектный институт ЛЕНГИПРОЕКТ
Утв						

Инв. N подл. | Подп. и дата | Взам. инв. N | Инв. N дубл. | Подп. и дата

СТ 029 01 02

√(√)

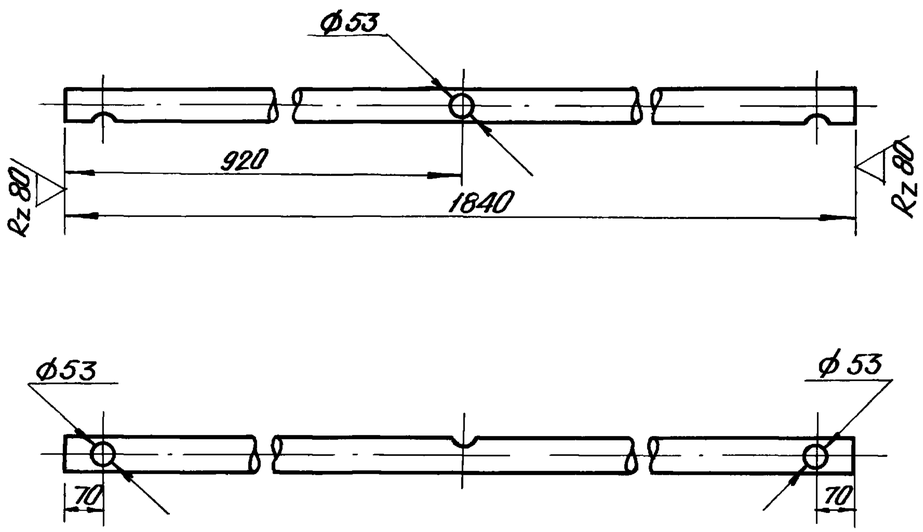

Предельные отклонения линейных размеров
отверстий – по A_7
валов – по B_7
остальных – по B_7

Изм	Лист	N докум	Подп	Дата	СТ 029 01 02		
Разраб	Окуневич			X.78	Основание	Лит. / Масса	М-6 1:10
Провер	Радкевич			X.78		Лист / Листов 1	
Утв.					Труба 50×3,5 ГОСТ 3262-75	Проектный институт ЛЕНЖИЛПРОЕКТ	

Подп. и дата | Инв. N дубл. | Взам. инв. N | Подп. и дата | Инв. N подл. 1378

Копировал | Формат 11

СТ 029 01 03

√(√)

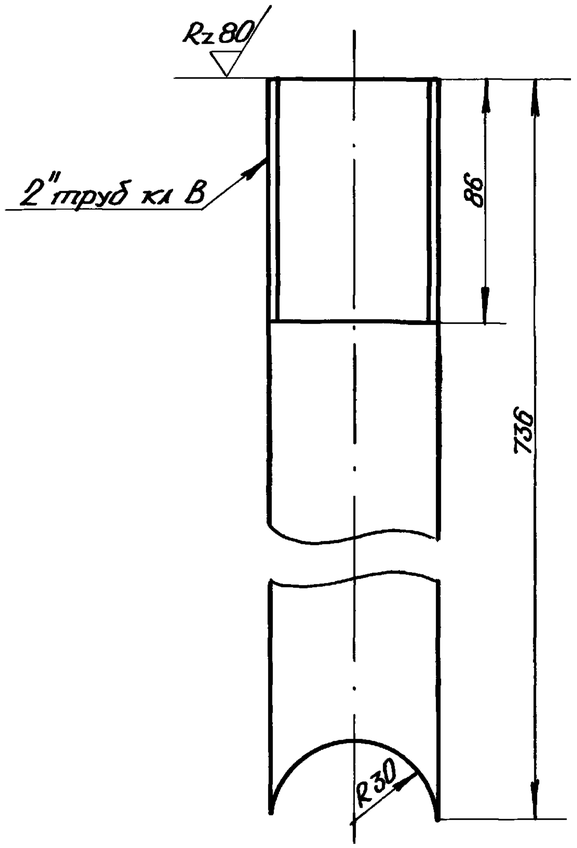

Неуказанные предельные отклонения линейных размеров валов – по B_7

Изм	Лист	N докум.	Подп	Дата	СТ 029 01 03		
Разраб	Окуневич			X.78	Патрубок	Лит / Масса	М-6 1:2
Пров.	Радкевич			X.78		Лист / Листов 1	
Утв.					Труба 50×3,5 ГОСТ 3262-75	Проектный институт ЛЕНЖИЛПРОЕКТ	

Подп. и дата | Инв. N дубл. | Взам. инв. N | Подп. и дата | Инв. N подл.

Копировал | Формат 11

СТ 029 01.04

(√)

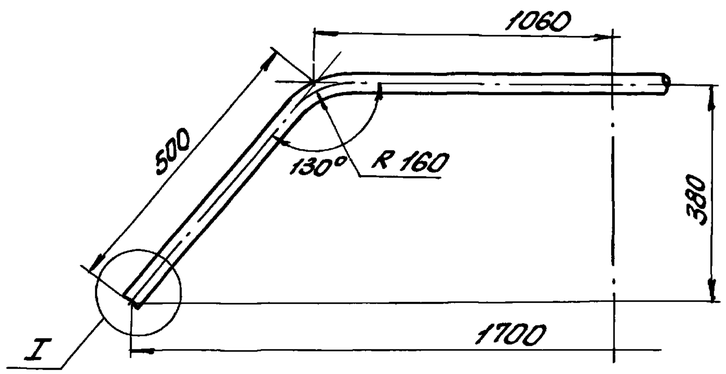

I
М1:1

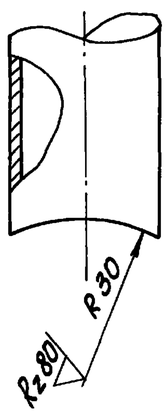

1. Неуказанные предельные отклонения линейных размеров - по СМ1.

					СТ 029 01.04			
Изм	Лист	N докум.	Подп.	Дата	Труба крепенная.	Лит.	Масса	Масшт. 1:10
Разраб.		Окуневич		X.78				
Провер.		Радкевич		X.78		Лист	Листов 1	
					Труба 20×2.8 ГОСТ 3262-75	Проектный институт Леннжилпроект		

Инв. N подл. | Подп. и дата | Взам. инв. N | Инв. N дубл. | Подп. и дата

СТ 029 01 05

(√)

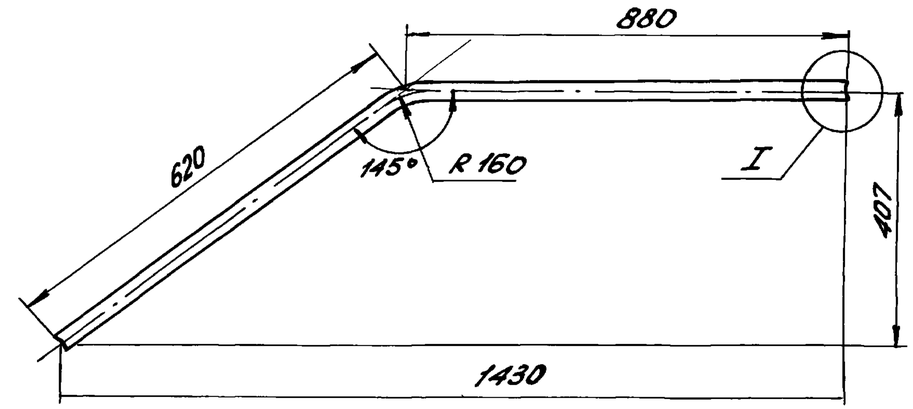

I
М1:1

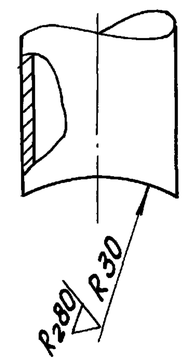

Неуказанные предельные отклонения линейных размеров - по СМ1.

					СТ 029 01.05			
Изм	Лист	N докум.	Подп.	Дата	Труба крепенная.	Лит.	Масса	Масшт. 1:10
Разраб.		Окуневич		X.78				
Провер.		Радкевич		X.78		Лист	Листов 1	
					Труба 20×2.8 ГОСТ 3262-75	Проектный институт Леннжилпроект		

Инв. N подл. 1379 | Подп. и дата | Взам. инв. N | Инв. N дубл. | Подп. и дата

СТ 029 00.01

Rz80 (√)

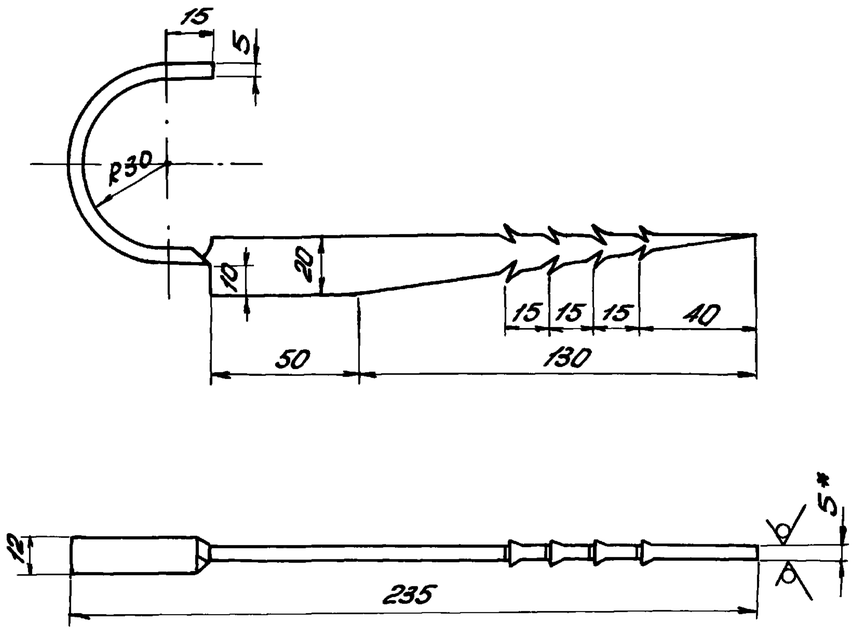

Предельные отклонения линейных размеров валов - по B_7, остальных - по CM_7.

* Размер для справки.

Изм	Лист	N докум.	Подп.	Дата
Разраб.	Окуневич			X 78
Провер.	Радкевич			X 78

СТ 029 00 01

Крючок крепежный.

Лит.	Масса	Масшт.
		1:2

Лист | Листов 1

Лист 5 ГОСТ 19903-74 / Ст 3сп ГОСТ 14637-69

Проектный институт Леннилпроект

Подп. и дата | Инв. N дубл. | Взам. инв. N | Подп. и дата | Инв. N подл. 1372

Формат	Зона	Поз.	Обозначение	Наименование	Кол.	Примечание
				Документация		
11			СТ 029 02 СБ	Сборочный чертеж		
				Детали		
11		1	СТ 029 02 01	Деталь хомутика	1	
11		2	СТ 029 02 01-01	Деталь хомутика	1	
				Стандартные изделия		
		3		Болт М6 х 14		
				ГОСТ 7798-70	2	
		4		Гайка М6.5		
				ГОСТ 5915-70	2	
		5		Шайба 6		
				ГОСТ 11371-68	2	

Изм	Лист	N докум.	Подп.	Дата
Разраб.	Окуневич			X 78
Провер.	Радкевич			X-78

СТ 029 02

Хомутик.

Лит.	Лист	Листов
		1

Проектный институт Леннилпроект

Подп. и дата | Инв. N дубл. | Взам. инв. N | Подп. и дата | Инв. N подл.

СТ 029 02 01

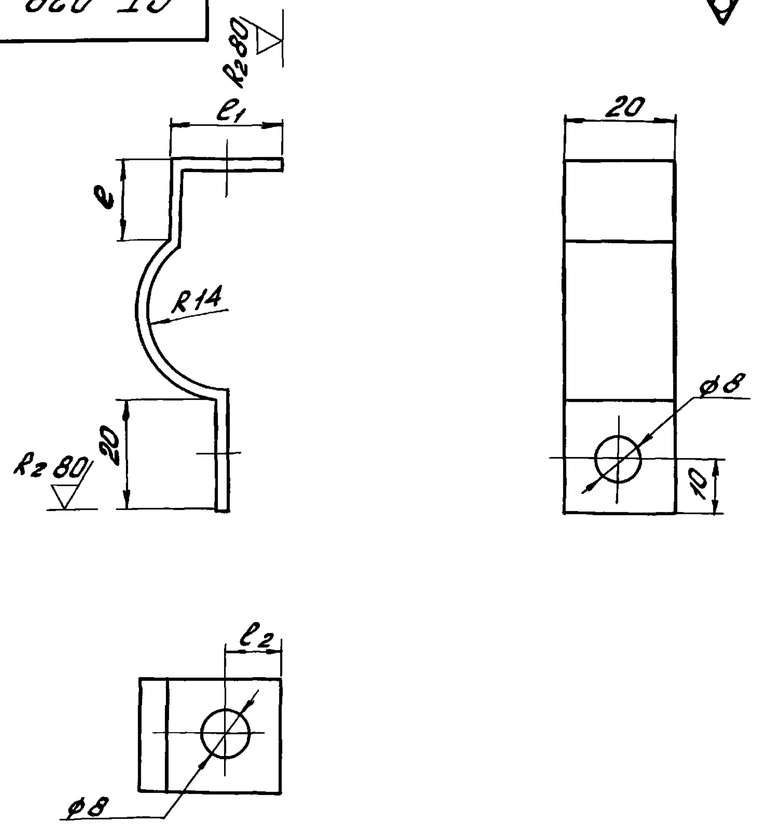

Обозначение	Размеры, мм		
	l	l_1	l_2
СТ 029 02 01	15	20	10
-01	13	18	8

Предельные отклонения линейных размеров отверстий - по A_7, валов - по B_7, остальных - по CM_7.

Изм	Лист	N докум	Подпись	Дата	СТ 029 02 01			
Разраб.	Окуневич			X.78	Деталь хомутика.	Лит.	Масса	Масшт. 1:1
Провер.	Радкевич			X.78		Лист	Листов 1	
					Лента Ст3кп - ВН-НТ-4-НО-2×20 ГОСТ 503-71	Проектный институт Ленжилпроект		

Копировал: Формат 11

СТ 029 02 СБ

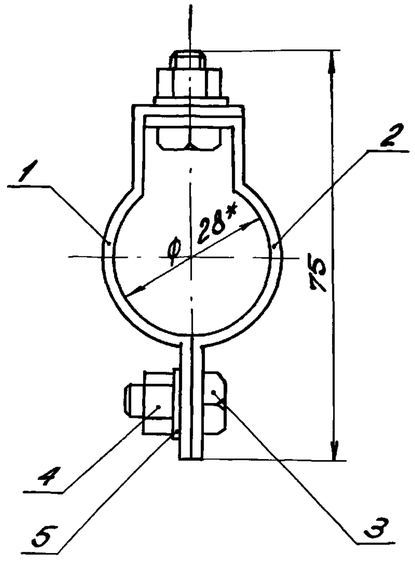

* Размер для справки.

Изм	Лист	N докум	Подп	Дата	СТ 029 02 СБ			
Разраб	Окуневич			X.78	Хомутик Сборочный чертеж	Лит	Масса	Масш. 1:1
Провер.	Радкевич			X.78		Лист	Листов 1	
					—	Проектный институт Ленжилпроект		

Копировал: Формат 11

Инв. N подл. | Подп. и дата | Взам. инв. N | Инв. N дубл. | Подп. и дата