ТИПОВОЙ ПРОЕКТ
213-2-183

ДЕТСКИЕ ЯСЛИ-САД НА 160 МЕСТ

В КОНСТРУКЦИЯХ СЕРИИ 126

АЛЬБОМ IV

СОСТАВ ПРОЕКТА:

АЛЬБОМ I — Общая пояснительная записка
АЛЬБОМ II — Архитектурно-строительные решения. Технологические чертежи
АЛЬБОМ III — Инженерное оборудование
АЛЬБОМ IV — Узлы и детали
АЛЬБОМ V — Изделия заводского изготовления
АЛЬБОМ VI — Сметы
АЛЬБОМ VII — Вариант двойного использования помещений 1 этажа

Разработан институтом
ЛенЗНИИЭП

Главный инженер института А.Т. Котловой
Главный инженер проекта А.А. Роол

Технический проект утвержден
ГОСГРАЖДАНСТРОЕМ при Госстрое СССР
Приказ №90 от 3 мая 1979 г.
Рабочие чертежи введены в действие
институтом ЛенЗНИИЭП
Приказ №408 от 27 ноября 1979 г.

Опись альбома

Обозначение	Наименование	Стр.
—	Титульный лист	1
—	Опись альбома	2
213-2-183.У1-1	Узел 1. Крепление плит перекрытий и стен.	3
-2	Узел 2. Крепление плит перекрытий.	3
-3	Узел 3. Крепление плит перекрытий	4
-4	Узел 4. Угловое сопряжение стеновых блоков.	4
-5	Узел 5. Крепление плит перекрытия над подвалом и стен.	5
-6	Узел 6. Угловое сопряжение парапетных панелей.	5
-7	Узел 7. Рядовое сопряжение парапетных панелей.	6
-8	Узел 8. Сопряжение разновысоких парапетных панелей.	6
-9	Узлы 9, 10. Установка перегородок на пол 1 и 2 этажей.	7
-10	Узел 11. Крепление перегородки к стеновым панелям.	7
-11	Узел 12. Крепление перегородки к плитам перекрытия.	8
-12	Узел 13. Крепление перегородок на прямых участках.	8
-13	Узел 14. Крепление перегородок на углах.	9
-14	Узел 15. Крепление перегородок на примыкании.	9
213-2-183.У1-15	Узел 16. Крепление перегородок на примыкании	10
-16	Узел 17. Устройство перегородок над дверными коробками.	10
-17	Узел 18. Установка перегородки на пол 1 этажа.	11
-18	Узел 19. Крепление перегородки к стеновым панелям.	11
-19	Узел 20. Крепление перегородки к плитам перекрытия	12
-20	Узел 21. Крепление перегородок на прямых участках	12
-21	Узлы 22, 23. Устройство ограждения.	13
-22	Узел 24. Выпуск вентиляционного короба на крышу.	13
-23	Узел 25.	14
-24	Узел 26.	14
-25	Узел 27	15
-26	Узел 28	15
213-2-183.У2-1	Узел 1. Установка экранов в санузлах.	16
-2	Узел 2. Установка ограждения радиаторов	17

Взам. инв. №

Подпись и дата

Инв. № подл.

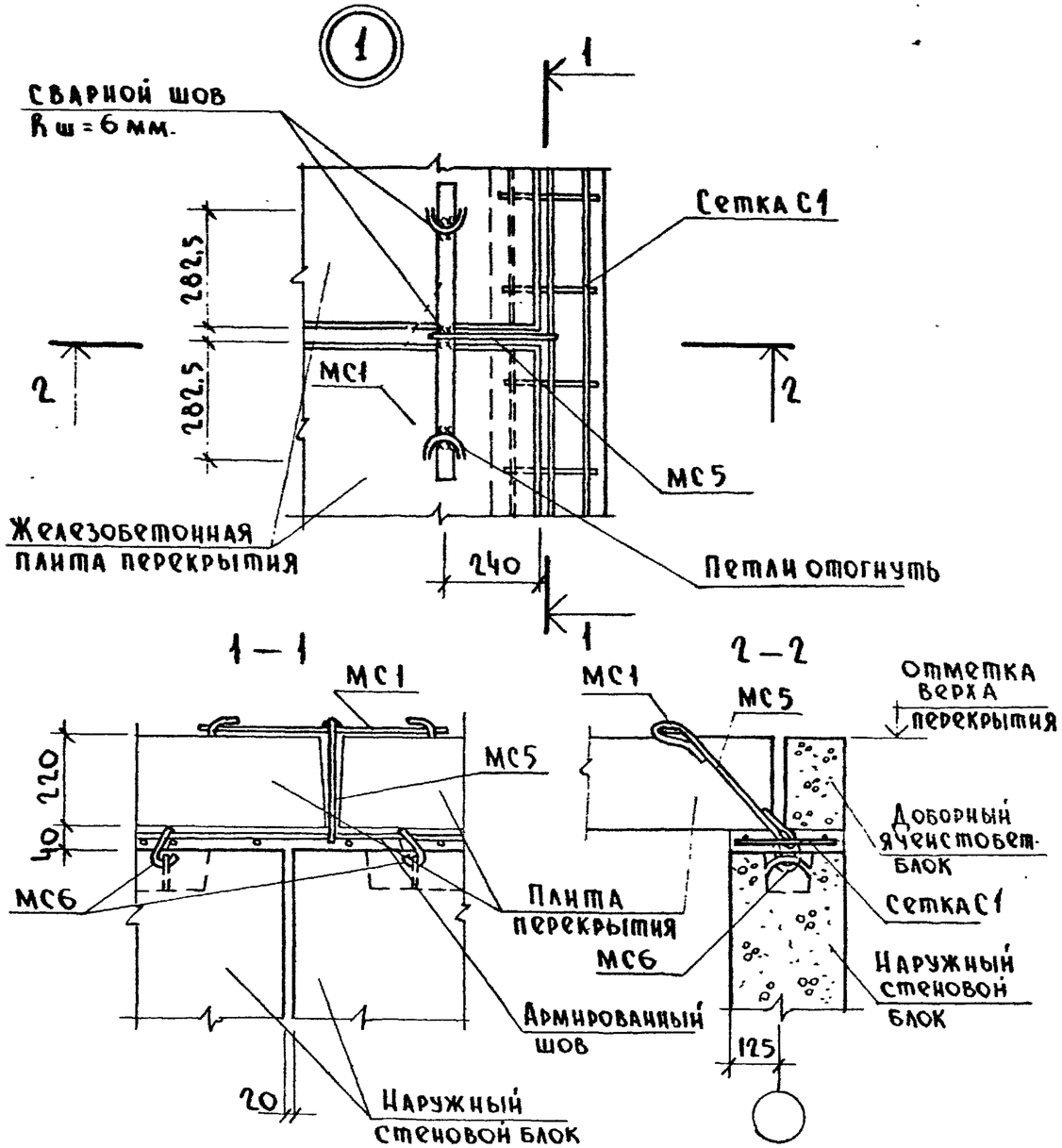

На плане доборный блок условно не показан.

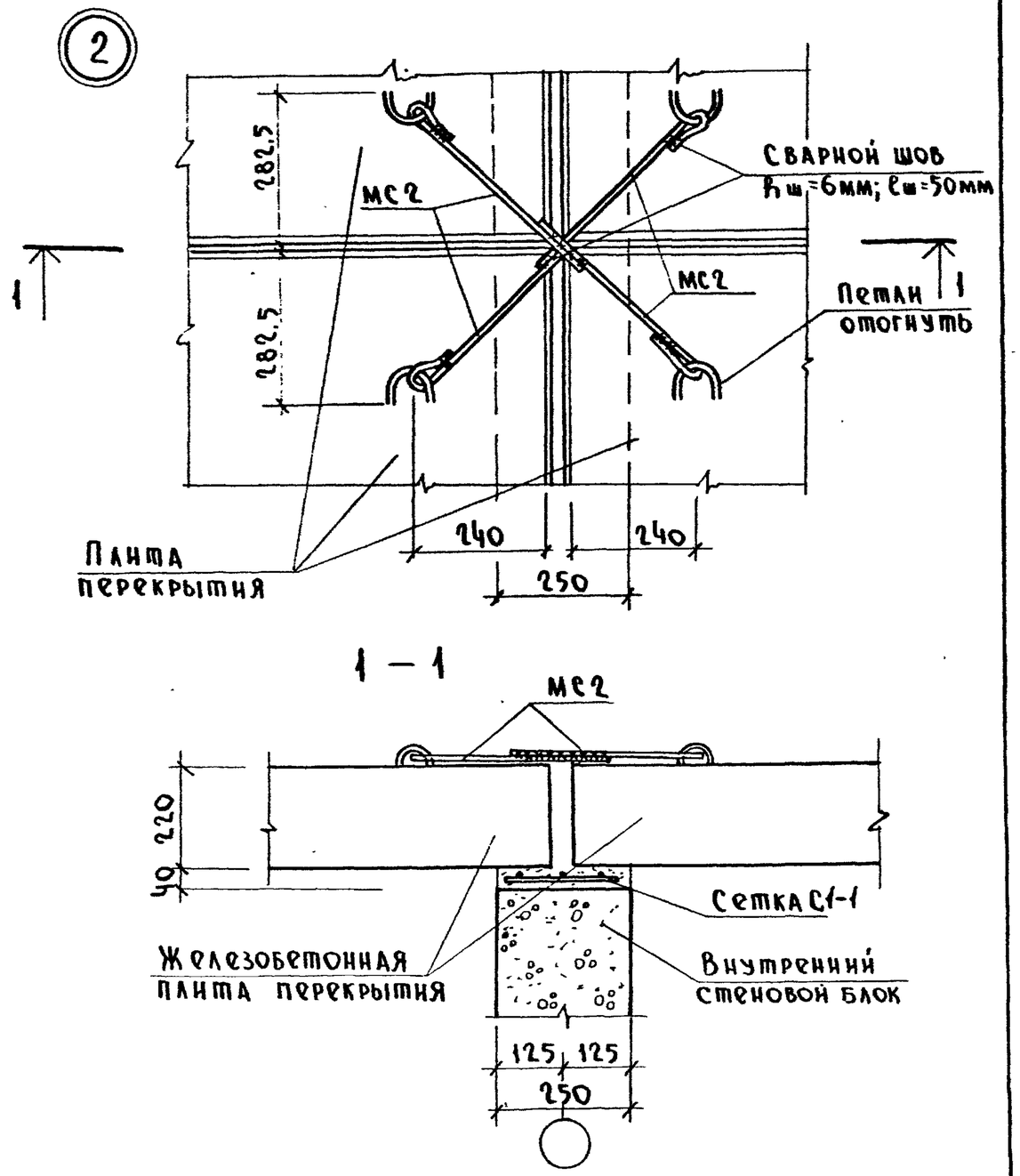

Нач.отд.	Коровкевич		213-2-183.У1-1			
Н.контр.	Кесли		Узел 1 Крепление плит перекрытий и стен	Стадия	Лист	Листов
Гл.констр.	Роол			Р		1
Ст.инж.	Рубин			Госгражданстрой ЛенЗНИИЭП		

Нач.отд.	Коровкевич		213-2-183.У1-2			
Н.контр.	Кесли		Узел 2 Крепление плит перекрытий	Стадия	Лист	Листов
Гл.констр.	Роол			Р		1
Ст.инж.	Рубин			Госгражданстрой ЛенЗНИИЭП		

Подп. и дата | Взамен инв.№ | Инв.№ подл.

3

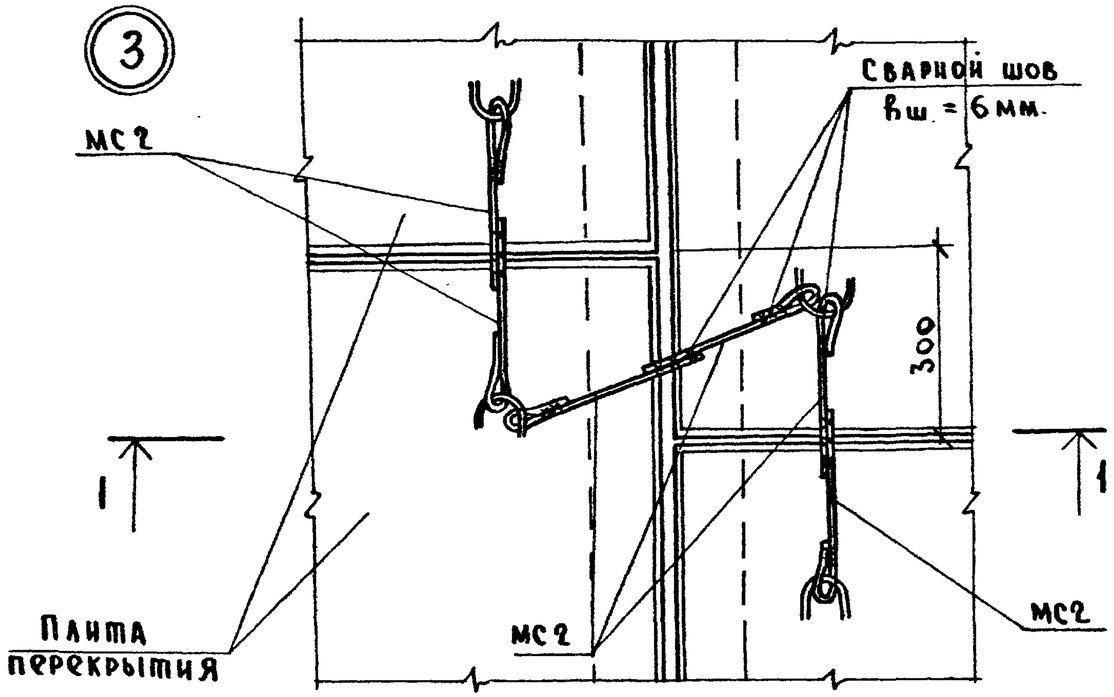

1 – 1

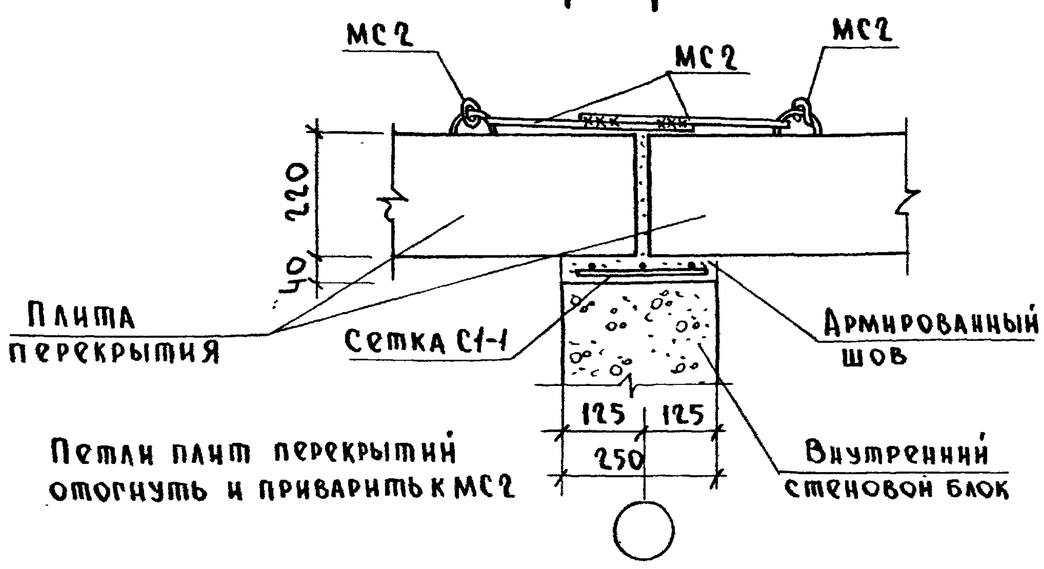

Петли плит перекрытий отогнуть и приварить к МС2

				213-2-183.У1-3		
Нач.отд.	Коровкевич			Узел 3 Крепление плит перекрытий	Стадия	Лист	Листов
Н.контр.	Кесли				Р		1
Гл.констр.	Роол		27.XI.77		Госгражданстрой ЛенЗНИИЭП	
Ст.инж.	Рубин					

4

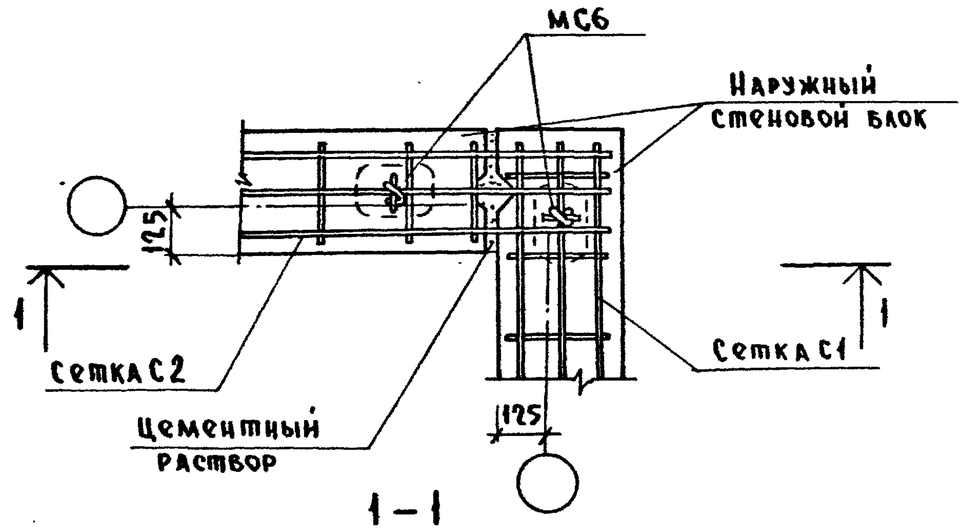

1 – 1

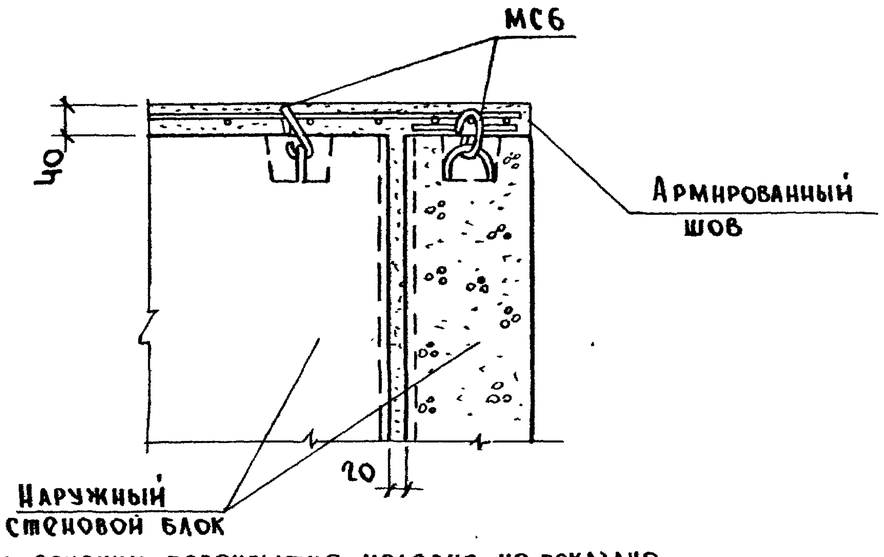

На сечении перекрытие условно не показано

				213-2-183.У1-4		
Нач.отд.	Коровкевич			Узел 4 Угловое сопряжение стеновых блоков	Стадия	Лист	Листов
Н.контр.	Кесли				Р		1
Гл.констр.	Роол		27.XI.77		Госгражданстрой ЛенЗНИИЭП	
Ст.инж.	Рубин					

Взамен инв.№ | Подп. и дата | Инв.№ подл.

5

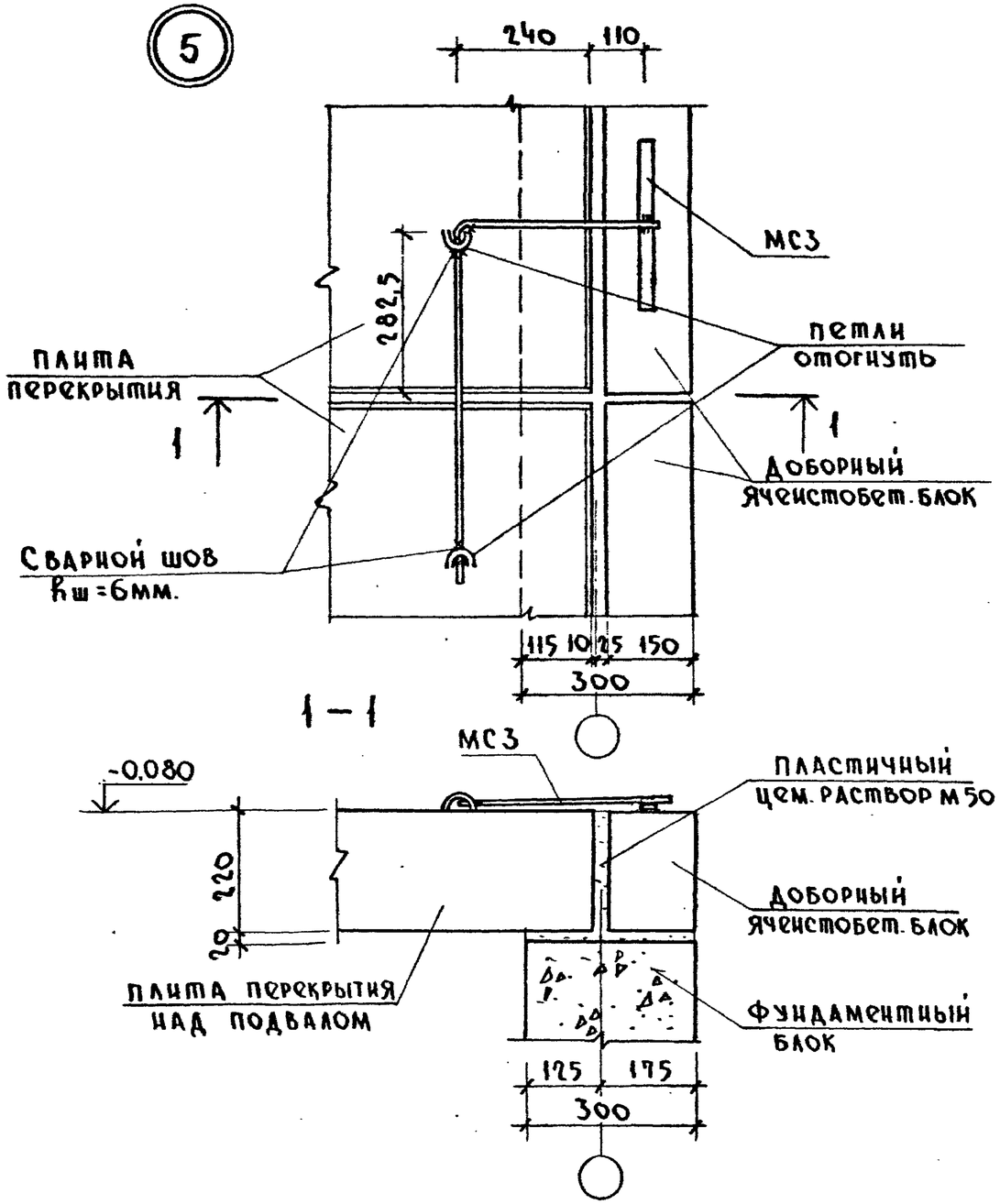

				213-2-183.УI-5
НАЧ.ОТД.	КОРОВКЕВИЧ			УЗЕЛ 5 КРЕПЛЕНИЕ ПЛИТ ПЕРЕКРЫТИЙ НАД ПОДВАЛОМ И СТЕН
Н.КОНТР.	КЕСЛИ			
ГЛ.КОНСТР.	РООЛ			
СТ.ИНЖ.	РУБИН			

СТАДИЯ	ЛИСТ	ЛИСТОВ
Р		1

ГОСГРАЖДАНСТРОЙ ЛенЗНИИЭП

6

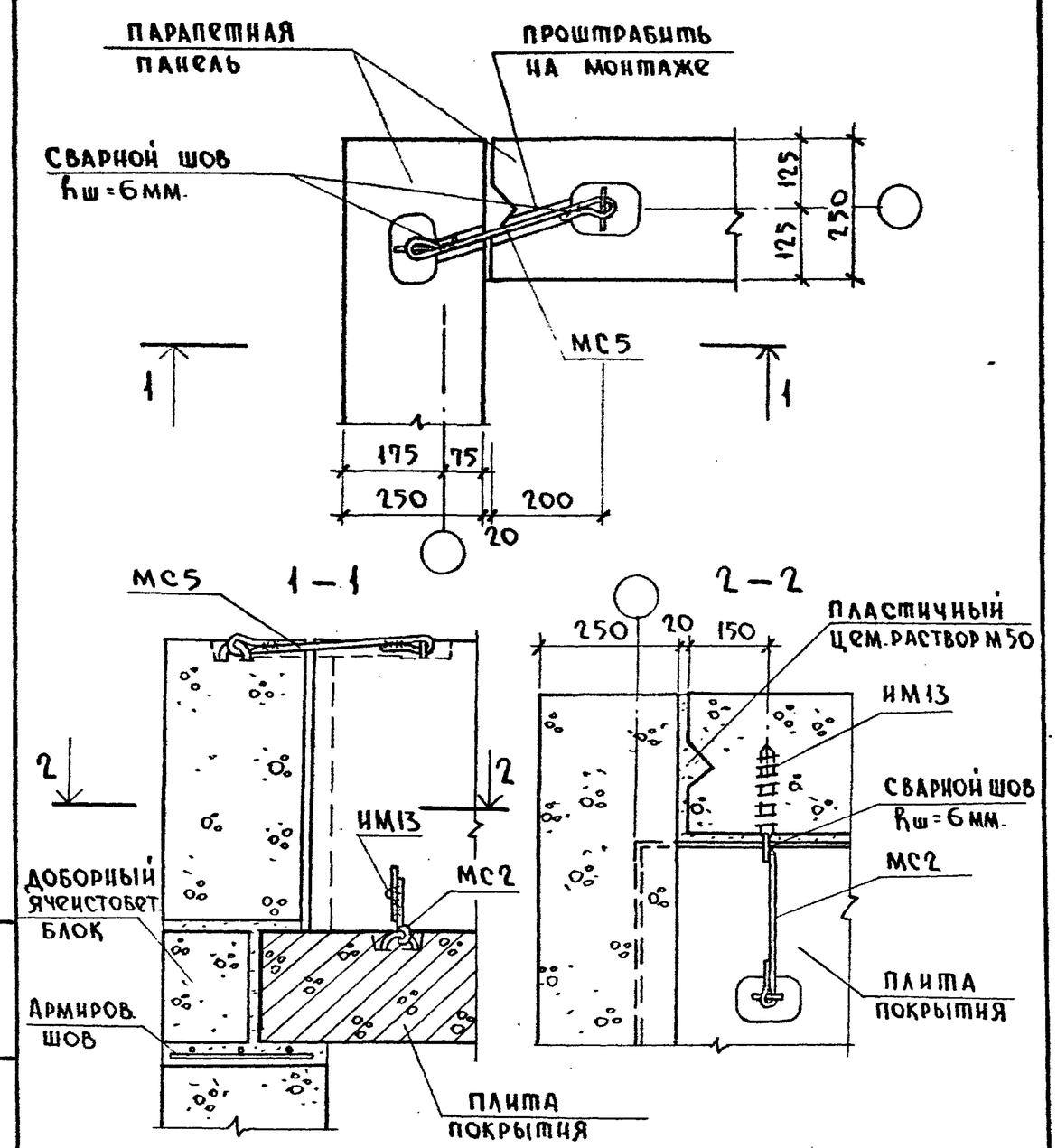

				213-2-183.УI-6
НАЧ.ОТД.	КОРОВКЕВИЧ			УЗЕЛ 6 УГЛОВОЕ СОПРЯЖЕНИЕ ПАРАПЕТНЫХ ПАНЕЛЕЙ
Н.КОНТР.	КЕСЛИ			
ГЛ.КОНСТР.	РООЛ			
СТ.ИНЖ.	РУБИН			

СТАДИЯ	ЛИСТ	ЛИСТОВ
Р		1

ГОСГРАЖДАНСТРОЙ ЛенЗНИИЭП

ПОДПИСЬ И ДАТА | ВЗАМ. ИНВ.№ | ИНВ.№ ПОДЛ.

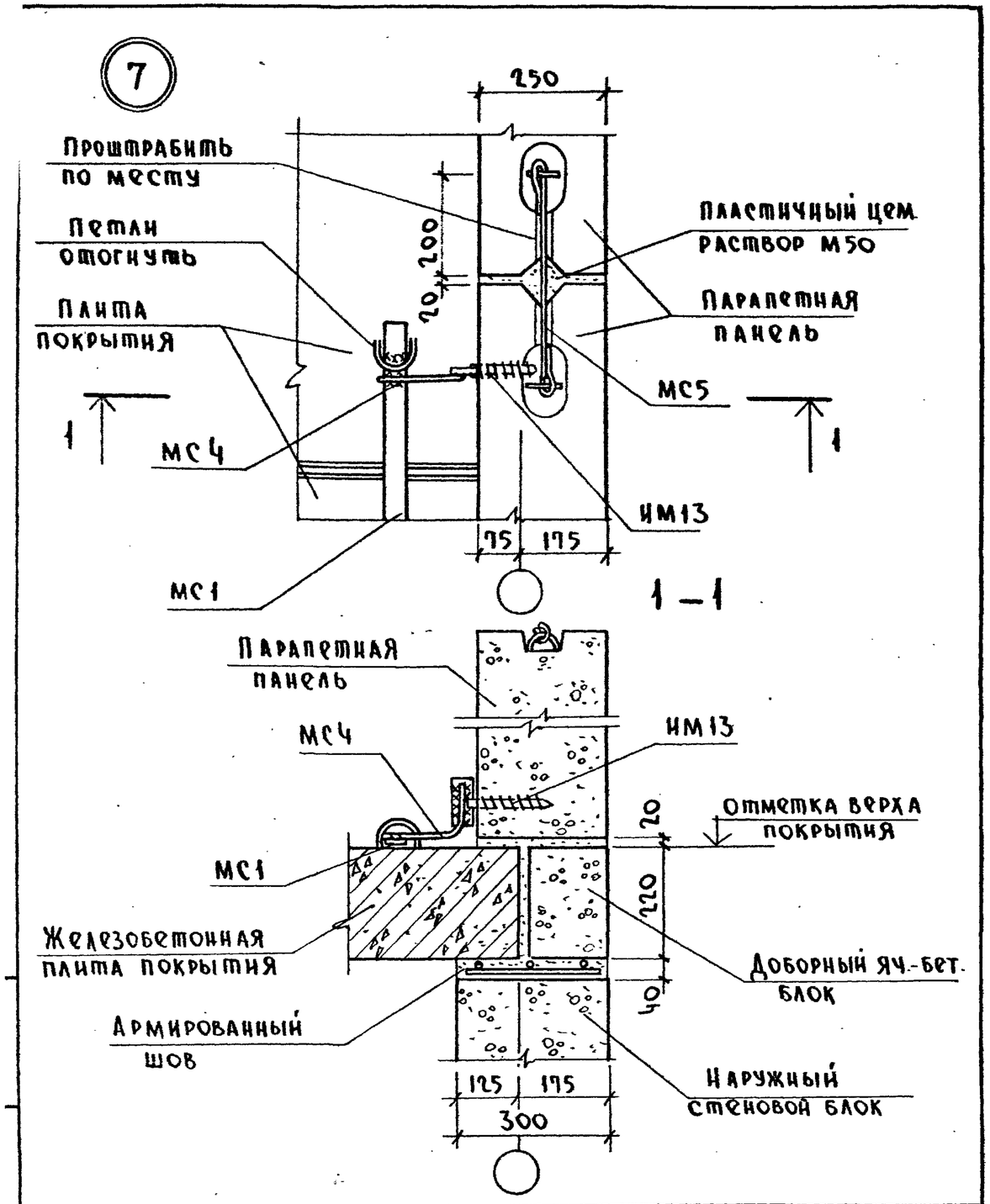

				213-2-183. УI-7		
Нач.отд.	Коровкевич			Узел 7 Рядовое сопряжение парапетных панелей	Стадия	Лист	Листов
Н.контр.	Кесли				Р		1
Гл.констр.	Роол		27.11.79		Госгражданстрой ЛенЗНИИЭП	
Ст.инж.	Рубин					

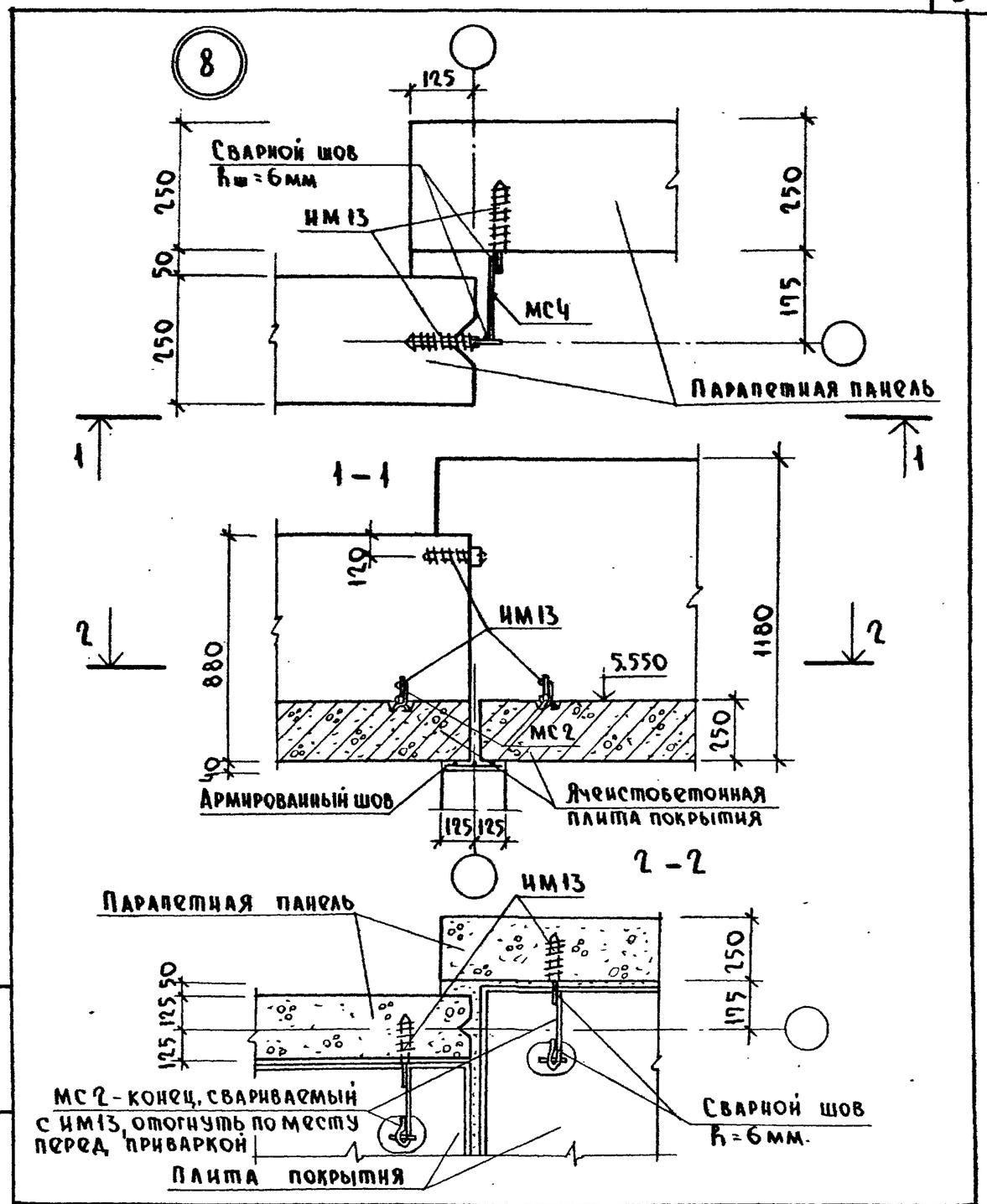

				213-2-183. УI-8		
Нач.отд.	Коровкевич			Узел 8 Сопряжение разновысоких парапетных панелей	Стадия	Лист	Листов
Н.контр.	Кесли				Р		1
Гл.констр.	Роол		27.11.79		Госгражданстрой ЛенЗНИИЭП	
Ст.инж.	Рубин					

Взамен инв.№ | Подпись и дата | Инв.№ подл.

9

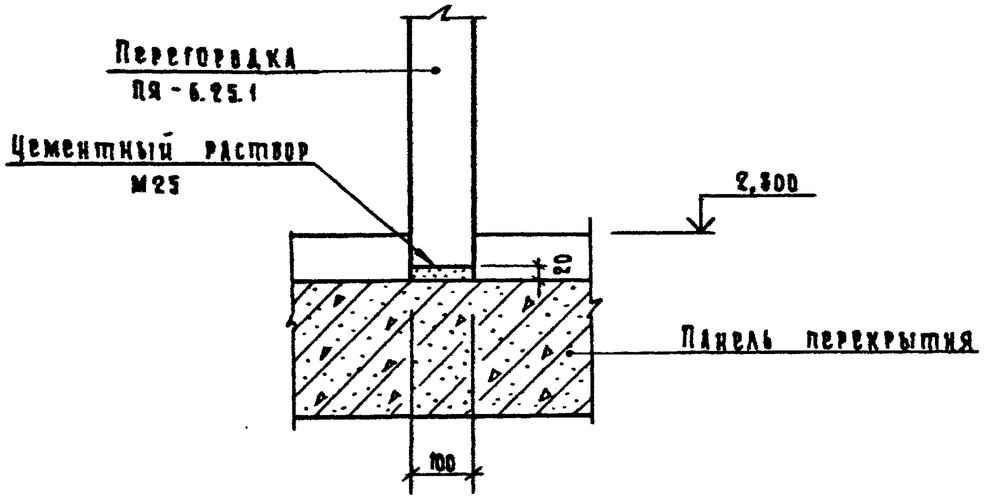

10

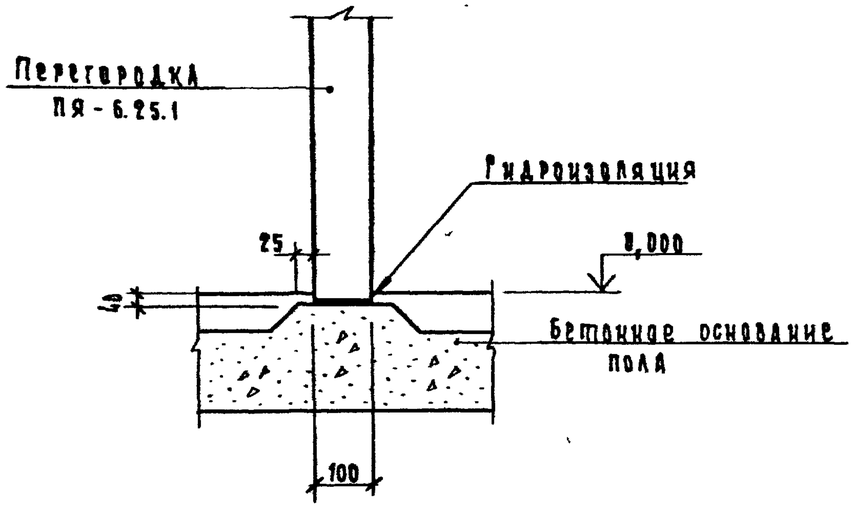

11

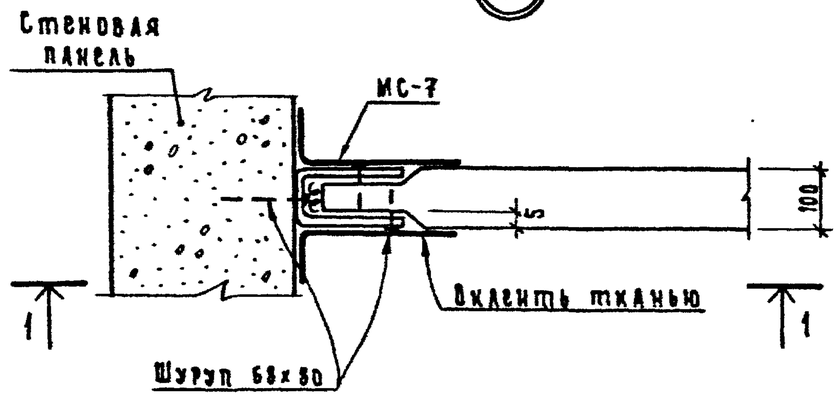

1—1

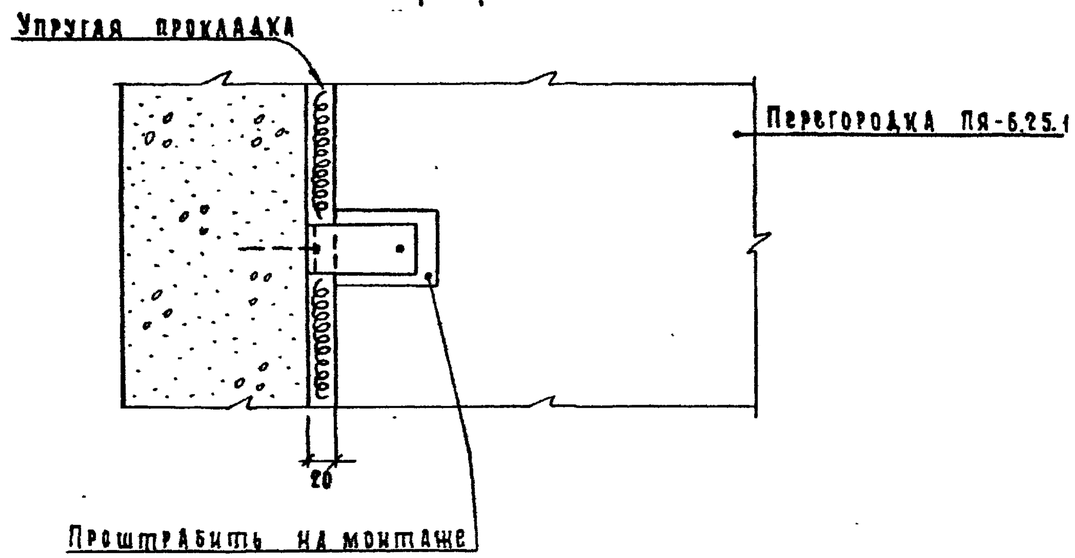

Нач.отд.	Коровкевич		213-2-183.У1-9			
Н.контр.	Кесли		Узлы 9, 10 установки перегородок на пол 1 и 2 этажей	Стадия	Лист	Листов
Гл.констр.	Роол			Р		1
Инженер	Коротков			ГОСГРАЖДАНСТРОЙ ЛенЗНИИЭП		

Нач.отд.	Коровкевич		213-2-183.У1-10			
Н.контр.	Кесли		Узел 11. Крепление перегородки к стеновым панелям	Стадия	Лист	Листов
Гл.констр.	Роол			Р		1
Инженер	Коротков			ГОСГРАЖДАНСТРОЙ ЛенЗНИИЭП		

Инв.№ подл. | Подпись и дата | Взам.инв.№

(12)

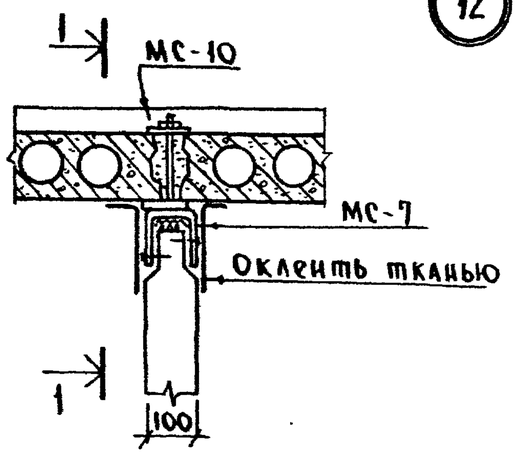

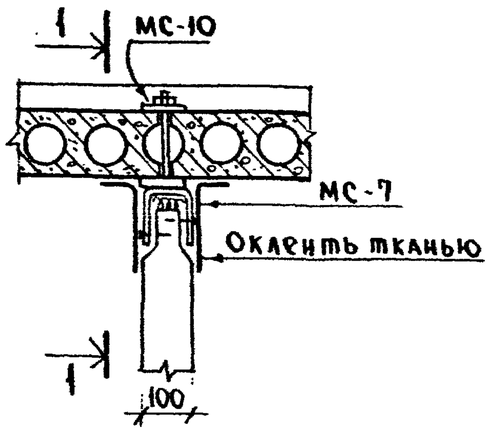

1 – 1

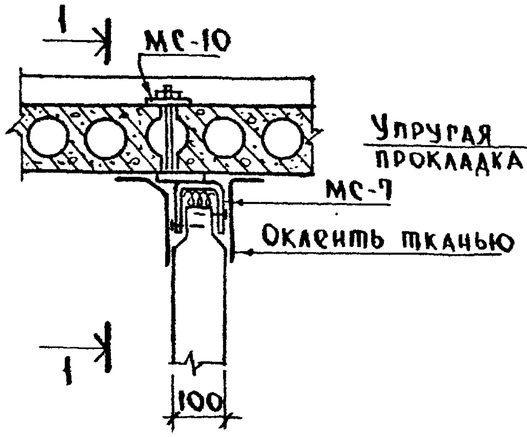

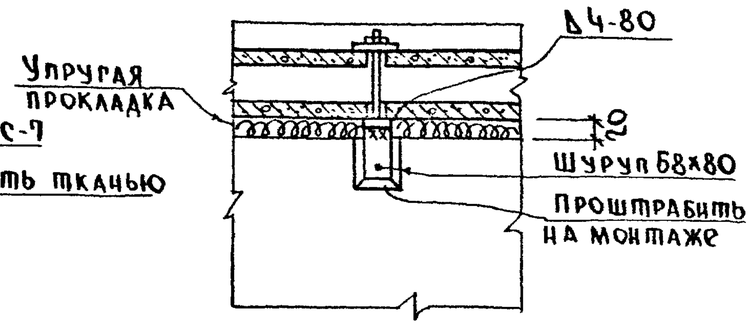

1. Отверстие для болта при установки МС-10 сверлить d=14 мм. в зоне пустот панелей.

Нач.отд	Коровкевич			213-2-183. УI-11		
Н.контр.	Кесли			Узел 12 Крепление перегородки к панелям перекрытия	Стадия: Р	Лист:	Листов: 1
Гл.констр	Роол				Госгражданстрой ЛенЗНИИЭП	
Инженер	Коротков					

Формат 11

(13)

2 – 2

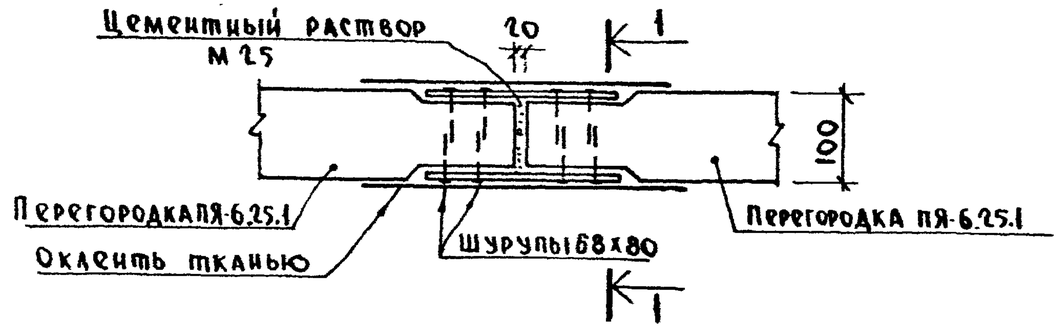

1 – 1

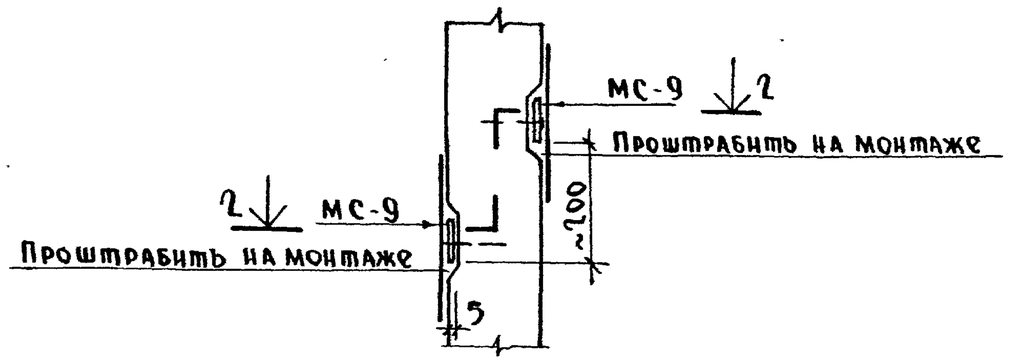

Нач.отд	Коровкевич			213-2-183. УI-12		
Н.контр.	Кесли			Узел 13 Крепление перегородок на прямых участках	Стадия: Р	Лист:	Листов: 1
Гл.констр	Роол				Госгражданстрой ЛенЗНИИЭП	
Инженер	Коротков					

Взамен инв №

Подпись и дата

Инв. № подл.

14

2 – 2

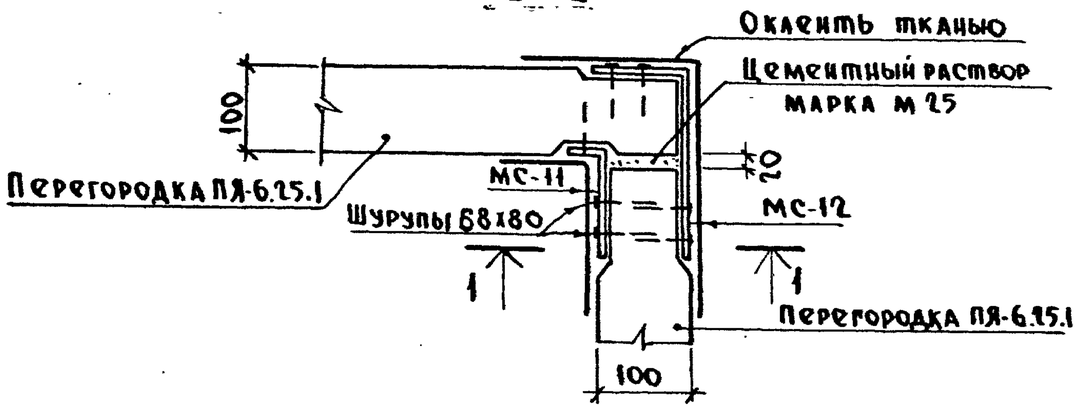

1 – 1

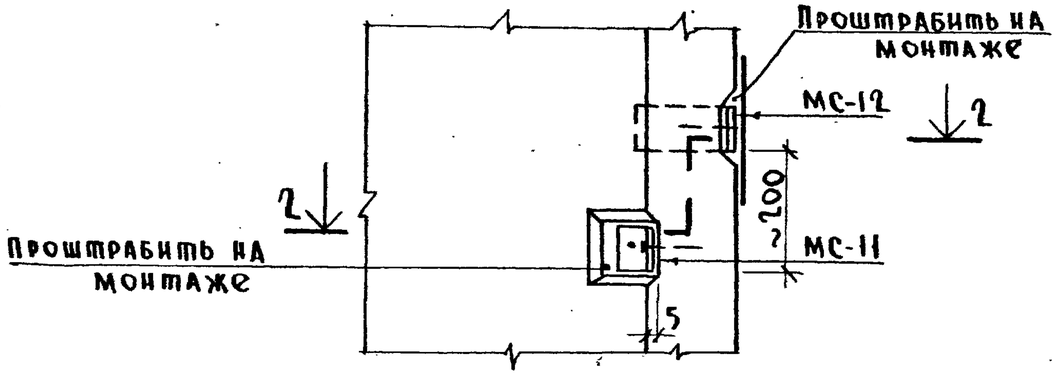

Нач.отд.	Коровкевич			213-2-183. УI-13		
Н.контр.	Кесли			Узел 14. Крепление перегородок на углах.	Стадия	Лист	Листов
Гл.констр	Роол		27.11.79		Р		1
					Госгражданстрой ЛенЗНИИЭП	
Инженер	Коротков					

15

2 – 2

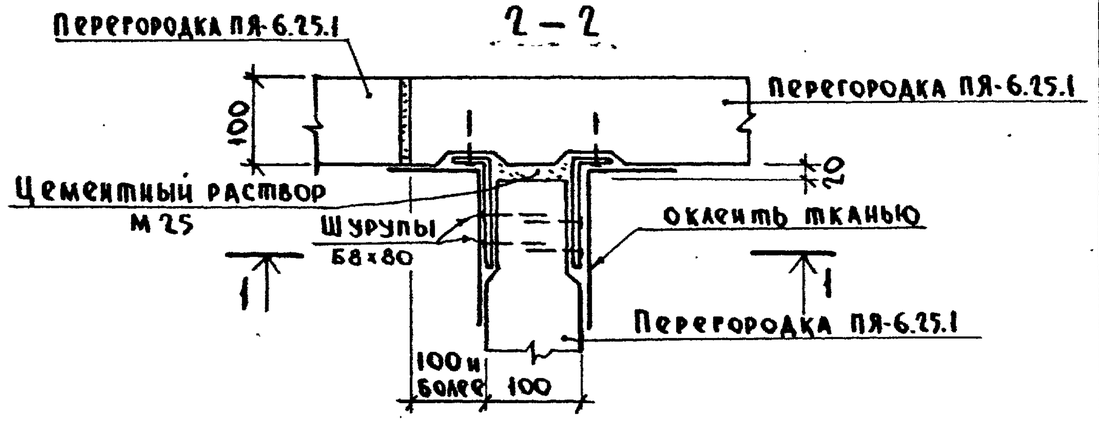

1 – 1

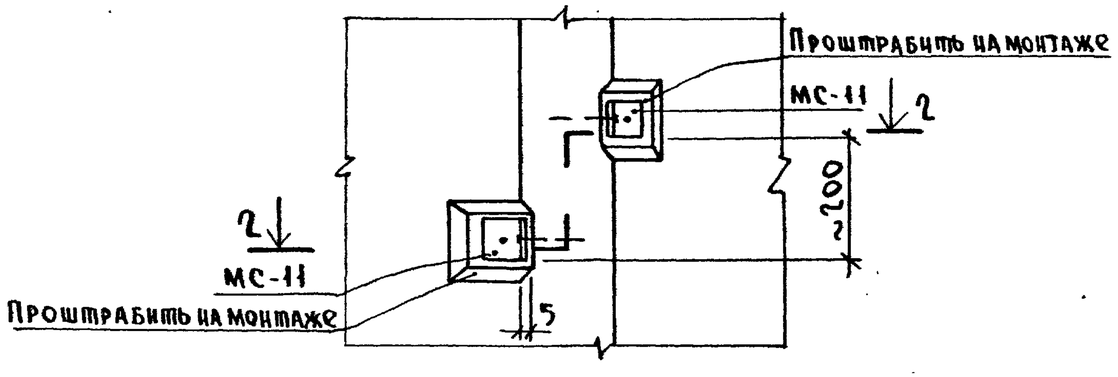

Нач.отд.	Коровкевич			213-2-183. УI-14		
Н.контр.	Кесли			Узел 15. Крепление перегородок на примыкании.	Стадия	Лист	Листов
Гл.констр	Роол		27.11.79		Р		1
					Госгражданстрой ЛенЗНИИЭП	
Инженер	Коротков					

Инв.№ подл. | Подпись и дата | Взам. инв.№

Формат А1

16

2 – 2

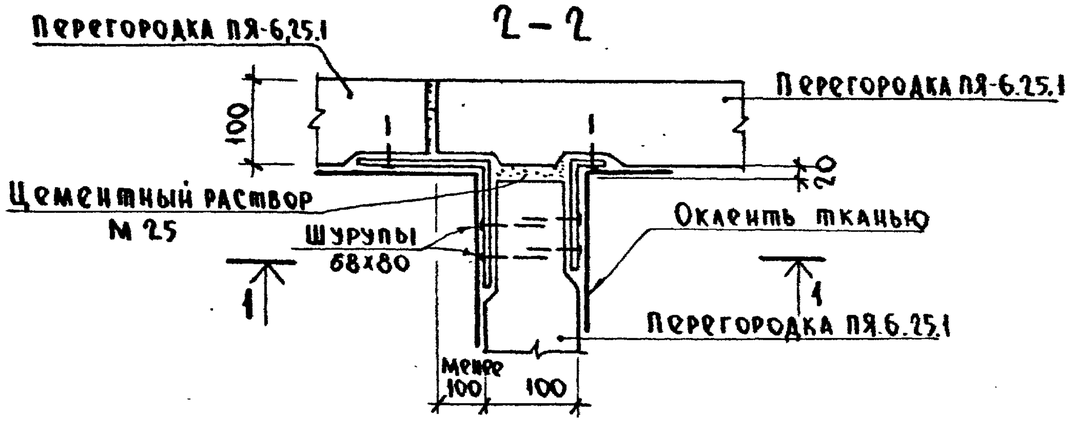

1 – 1

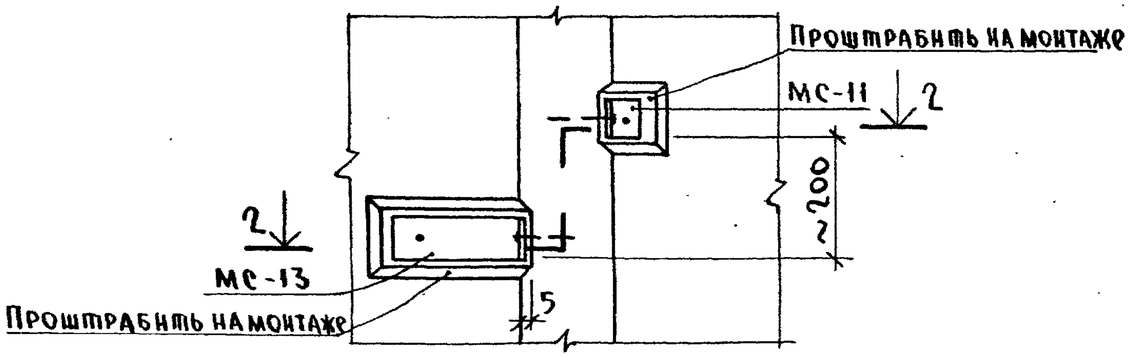

Нач.отд.	Коровкевич			213-2-183. УI-15		
Н.контр.	Кеслан			Узел 16 Крепление перегородок на примыкании.	Стадия	Лист	Листов
Гл.констр.	Роол		27.11.79		Р		1
					Госгражданстрой ЛенЗНИИЭП	
Инженер	Коротков					

Формат А

17

1 – 1

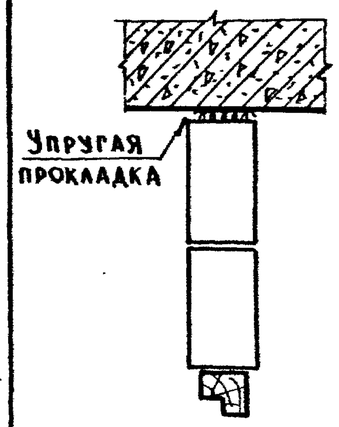

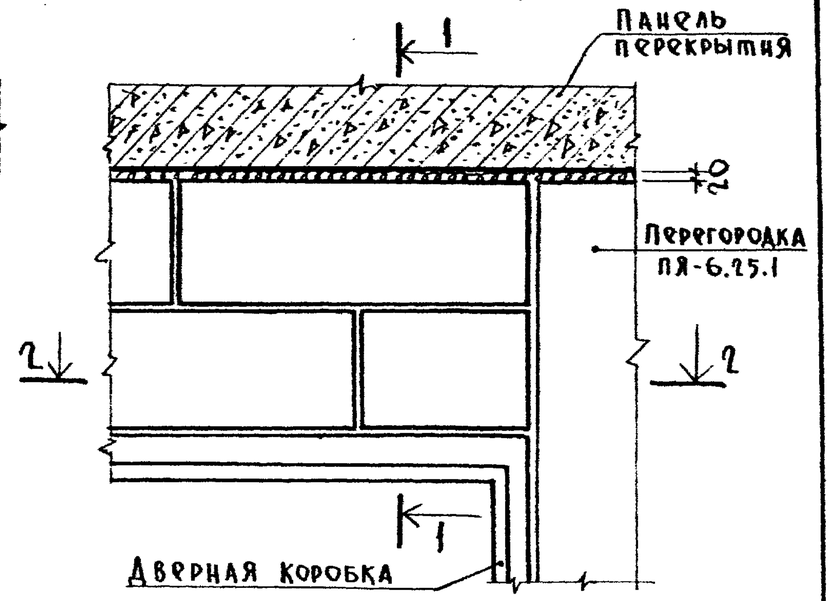

2 – 2

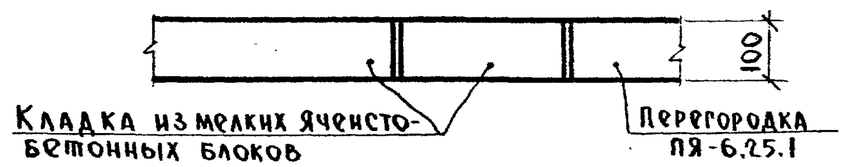

Нач.отд.	Коровкевич			213-2-183. УI-16		
Н.контр.	Кеслан			Узел 17. Устройство перегородок над дверными коробками.	Стадия	Лист	Листов
Гл.констр.	Роол		27.11.79		Р		1
					Госгражданстрой ЛенЗНИИЭП	
Инженер	Коротков					

Инв. № подл. | Подпись и дата | Взам. инв. №

18

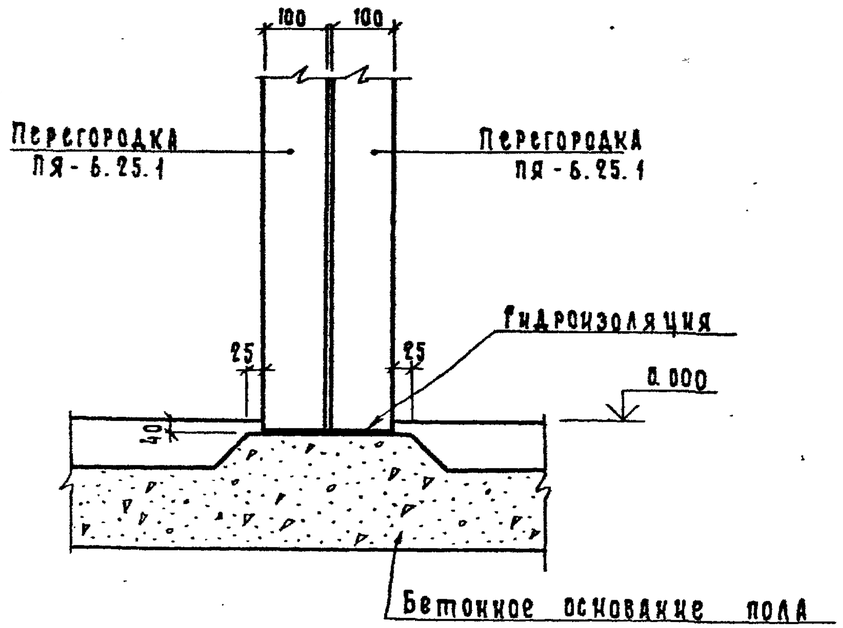

Нач.отд.	Коровкевич		213-2-183.УI-17			
Н.контр.	Кесли		Узел 18 установки перегородки на пол 1 этажа	Стадия	Лист	Листов
Гл.констр.	Роол			Р		1
Инженер	Коротков			ГОСГРАЖДАНСТРОЙ ЛенЗНИИЭП		

19

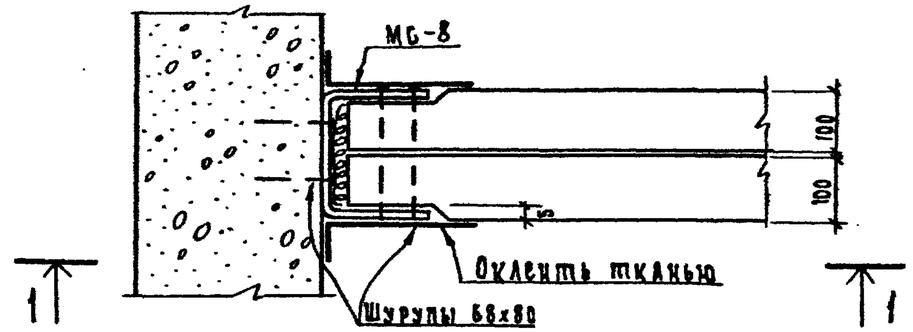

1—1

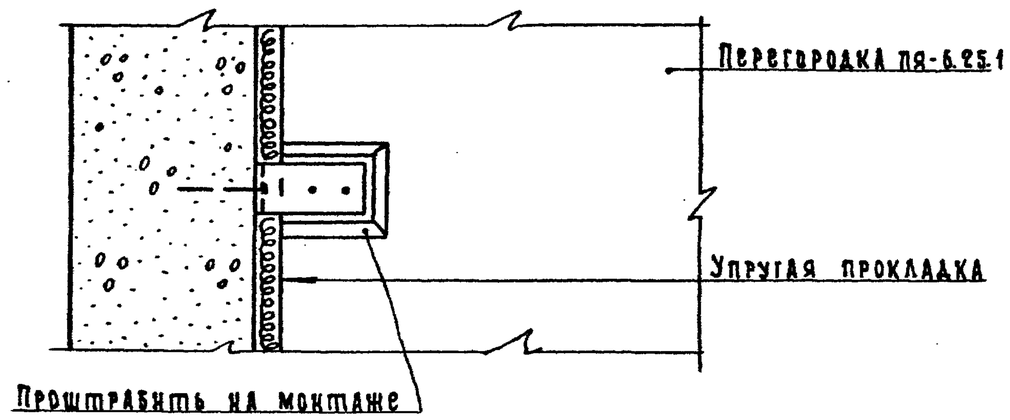

Нач.отд.	Коровкевич		213-2-183.УI-18			
Н.контр.	Кесли		Узел 19 крепление перегородки к стеновым панелям	Стадия	Лист	Листов
Гл.констр.	Роол			Р		1
Инженер	Коротков			ГОСГРАЖДАНСТРОЙ ЛенЗНИИЭП		

Инв.№ подл. | Подпись и дата | Взам. инв.№

20

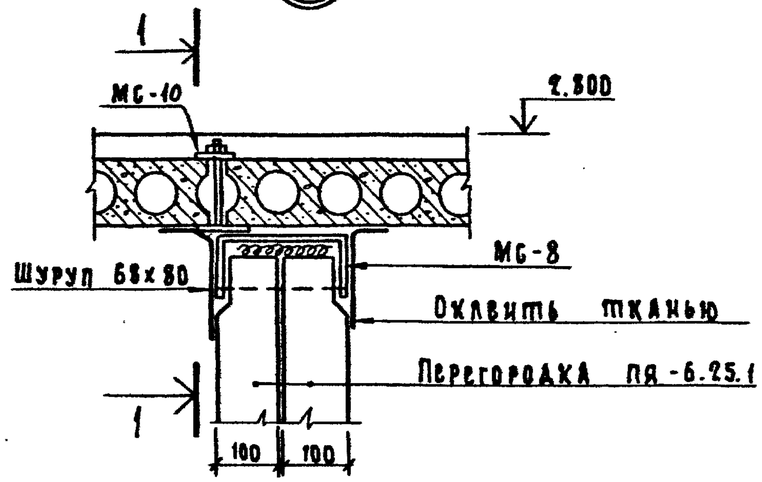

1 – 1

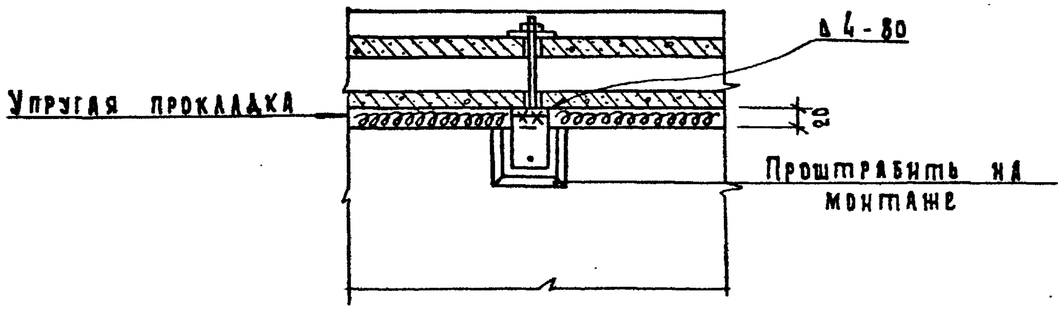

Отверстие для болта при установке МС-10 сверлить $d = 14$ мм в зоне пустот панелей.

Нач.отд.	Коровкевич			213-2-183.У1-19		
Н.контр.	Кесли			Узел 20 крепления перегородки к плитам перекрытия	Стадия: Р	Лист:	Листов: 1
Гл.констр.	Роол		27.11.79		Госгражданстрой ЛенЗНИИЭП	
Инженер	Коротков					

Формат 11

21

2 – 2

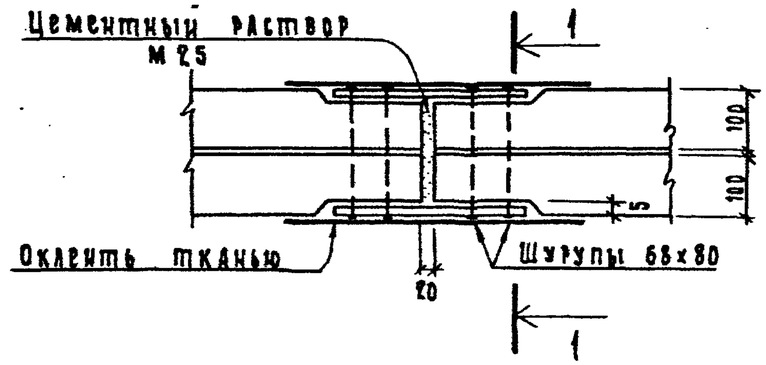

1 – 1

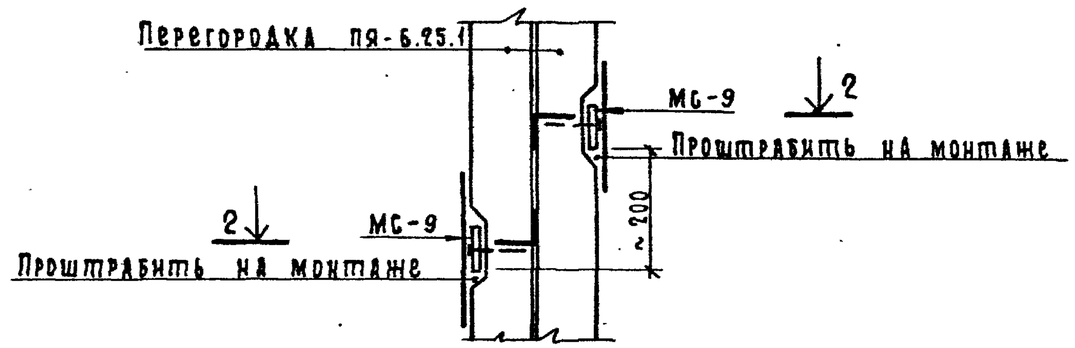

Нач.отд.	Коровкевич			213-2-183.У1-20		
Н.контр.	Кесли			Узел 21 крепления перегородок на прямых участках	Стадия: Р	Лист:	Листов: 1
Гл.констр.	Роол		27.11.79		Госгражданстрой ЛенЗНИИЭП	
Инженер	Коротков					

Подпись и дата | Взам. инв. №

Инв. № подл.

Формат 11

22

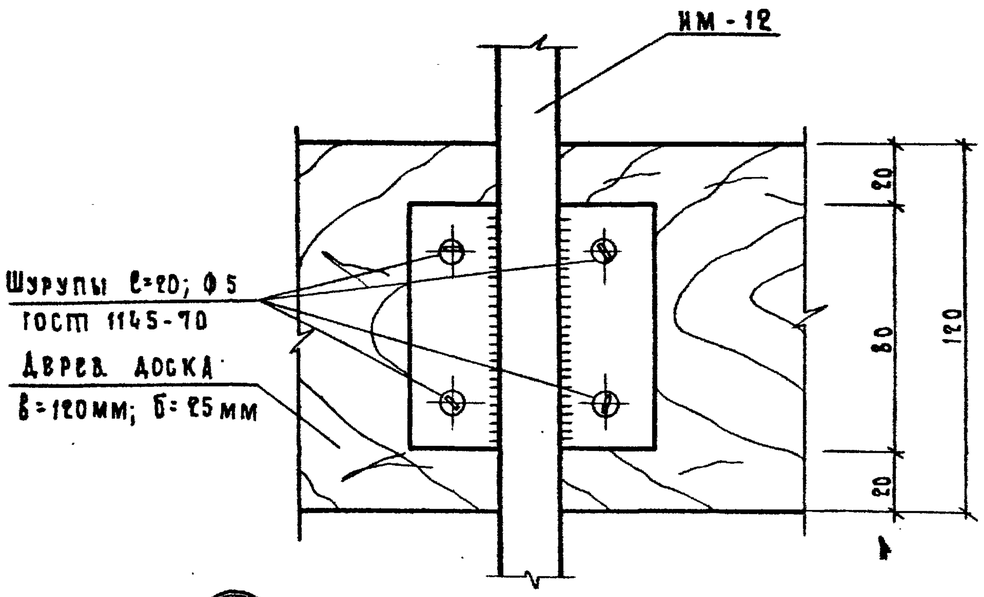

23

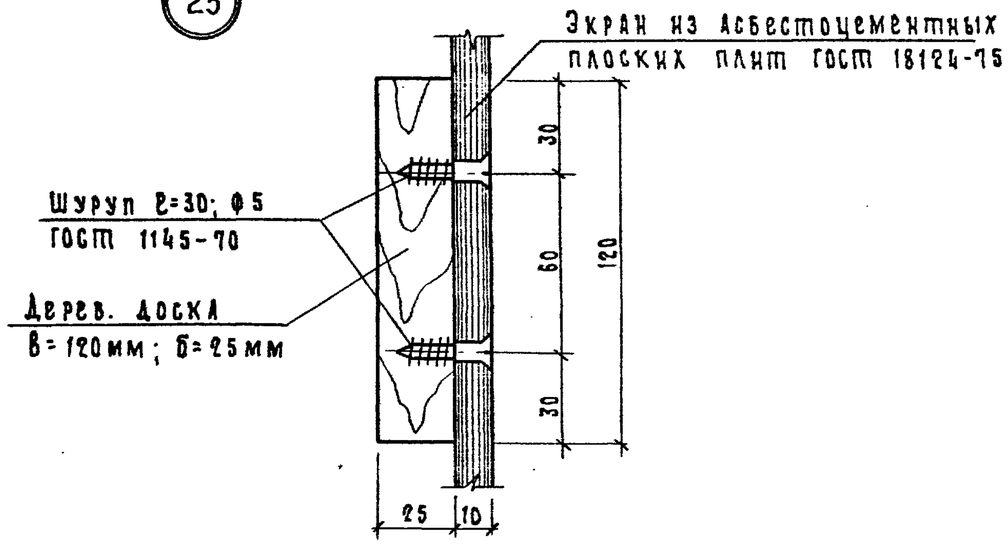

Нач.отд.	Коровкевич			213-2-183.УI-21
Н.контр.	Кесли			Узлы 22,23. Устройство ограждения
Гл.констр.	Роол			Стадия: Р; Лист: ; Листов: 1
Ст.инж.	Рубин			Гостражданстрой ЛенЗНИИЭП

24

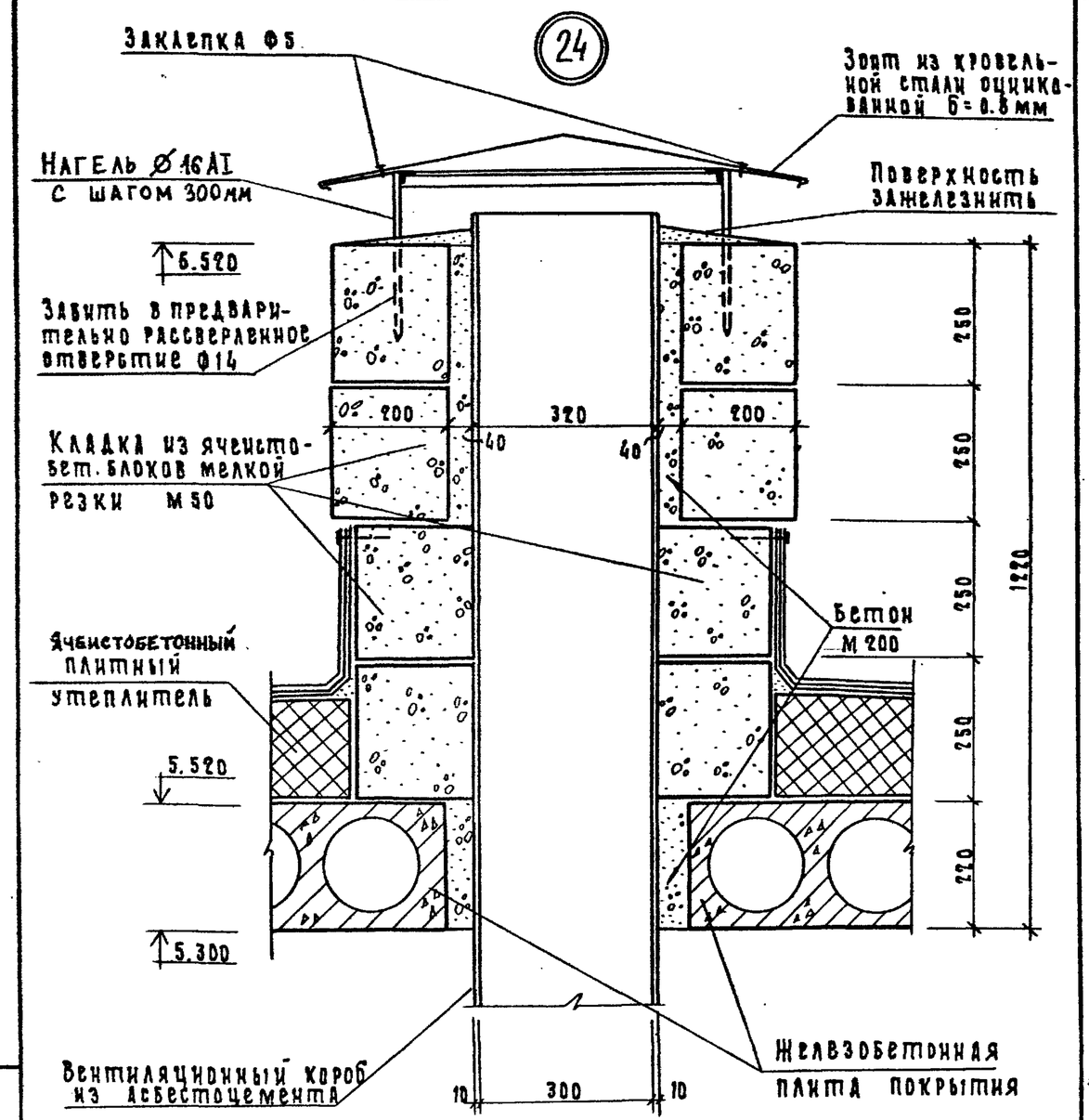

Нач.отд.	Коровкевич			213-2-183.УI-22
Н.контр.	Кесли			Узел 24. Выпуск вентиляционного короба на крышу
Гл.констр.	Роол			Стадия: Р; Лист: ; Листов: 1
Ст.инж.	Рубин			Гостражданстрой ЛенЗНИИЭП

Инв.№ подл. | Подпись и дата | Взам. инв.№

25

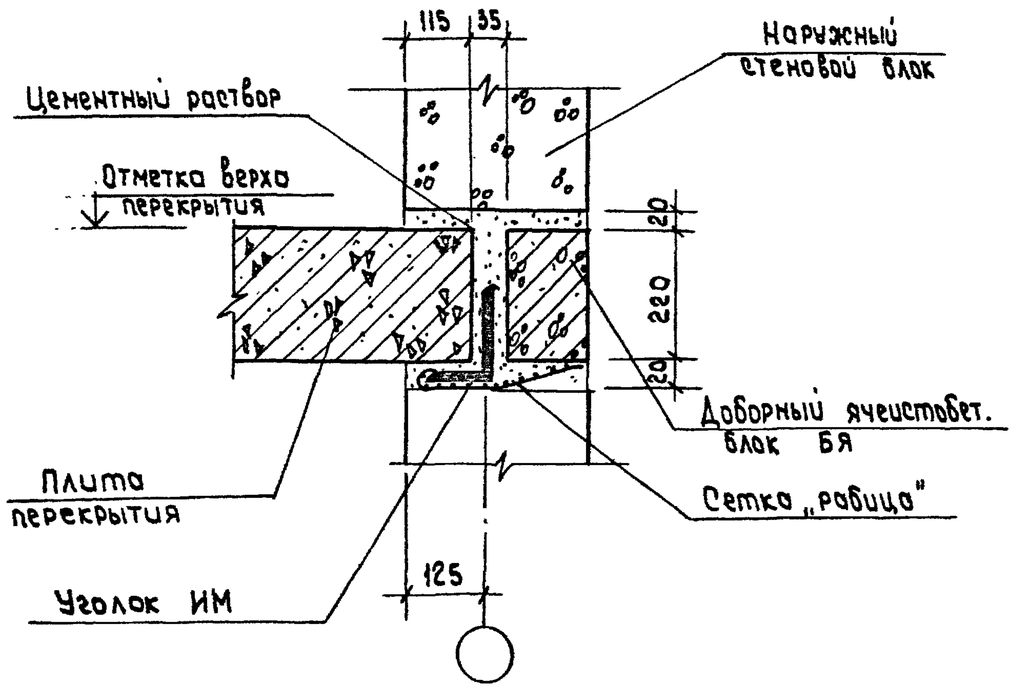

Уголок ИМ обернуть сеткой „рабица" и нижнюю поверхность оштукатурить.

Нач.отд.	Коровкевич			213-2-183.УI-23
Н.контр.	Кеслин			Узел 25
Гл.констр.	Роол		27.11.79	
Ст.инж.	Рубин			

Стадия	Лист	Листов
Р		1

ГОСГРАЖДАНСТРОЙ ЛенЗНИИЭП

26

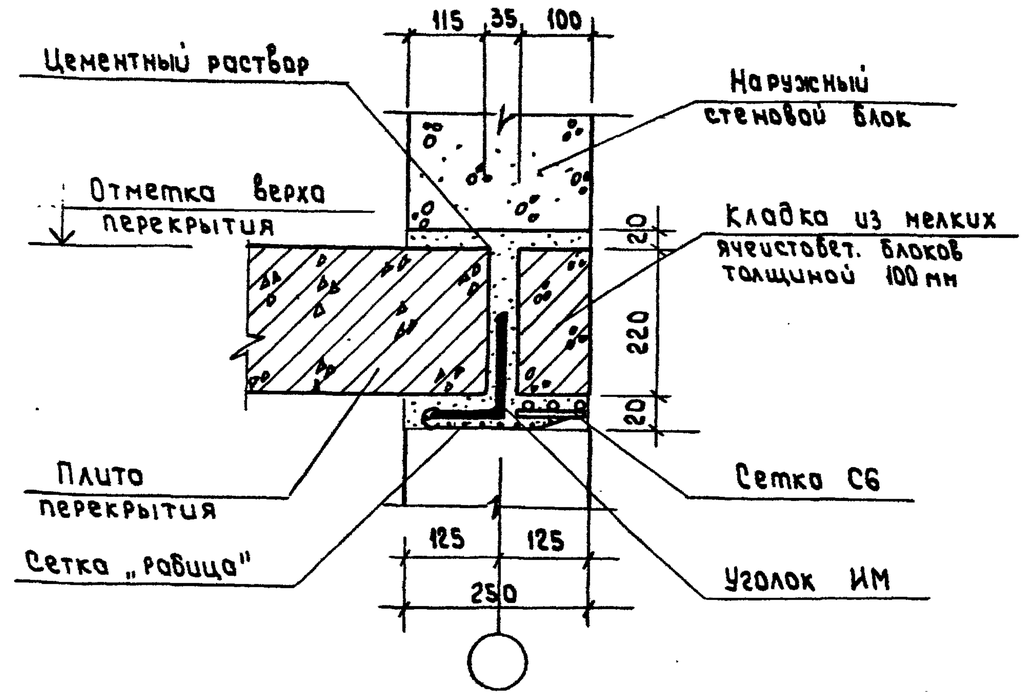

Уголок ИМ обернуть сеткой „рабица" и прикрепить ее к сетке С6. Всю нижнюю поверхность оштукатурить.

Нач.отд.	Коровкевич			213-2-183.УI-24
Н.контр.	Кеслин			Узел 26
Гл.констр.	Роол		27.11.79	
Ст.инж.	Рубин			

Стадия	Лист	Листов
Р		1

ГОСГРАЖДАНСТРОЙ ЛенЗНИИЭП

Инв.№ подл. | Подп. и дата | Взам. инв.№

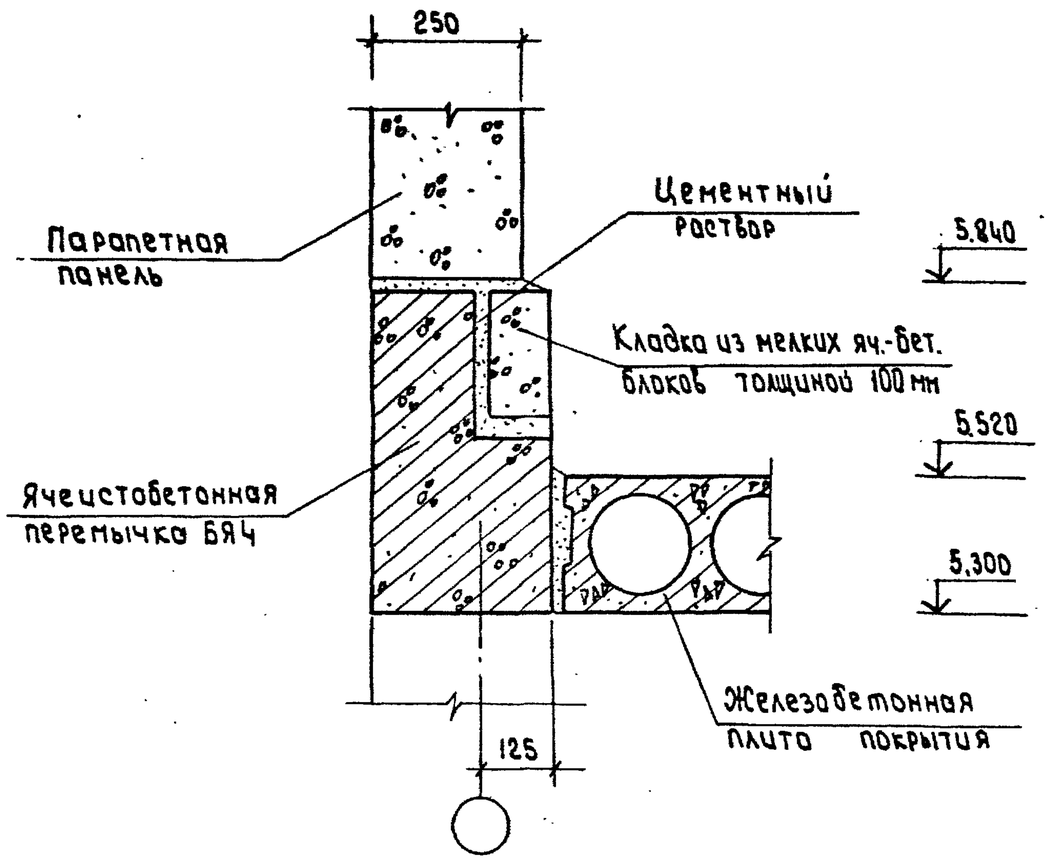

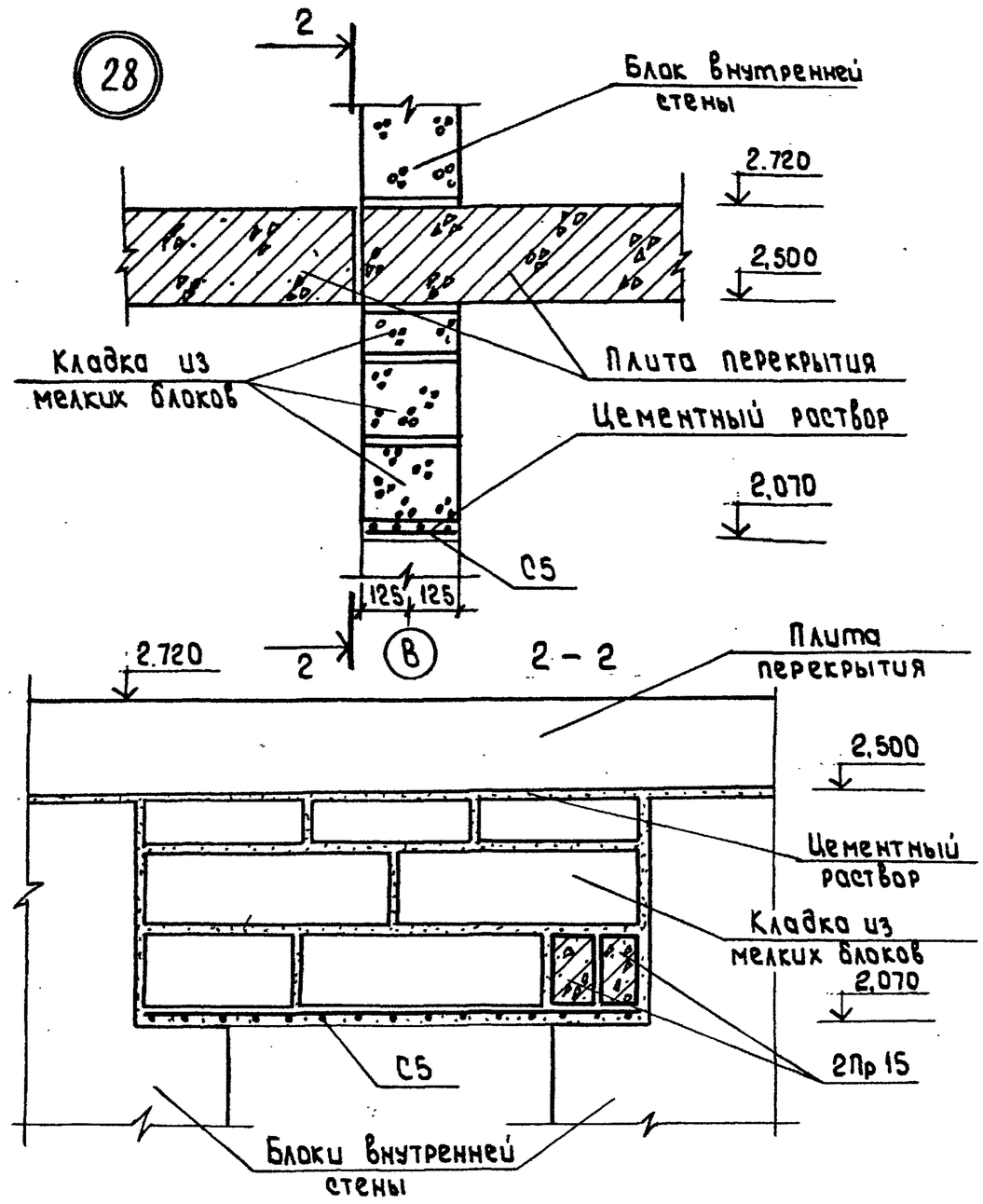

Нач.отд.	Коровкевич			213-2-183.УI-25		
Н.контр.	Кесли			Узел 27	Стадия: Р	Лист:	Листов: 1
Гл.констр.	Роол				ГОСГРАЖДАНСТРОЙ ЛенЗНИИЭП	
Ст.инж.	Рубин					

Инв.№ подл. | Подп. и дата | Взам. инв.№

Нач.отд.	Коровкевич			213-2-183.УI-26		
Н.контр.	Кесли			Узел 28	Стадия: Р	Лист:	Листов: 1
Гл.констр.	Роол				ГОСГРАЖДАНСТРОЙ ЛенЗНИИЭП	
Ст.инж.	Рубин					

Инв.№ подл. | Подп. и дата | Взам. инв.№

Установка экранов в санузлах

Фасад

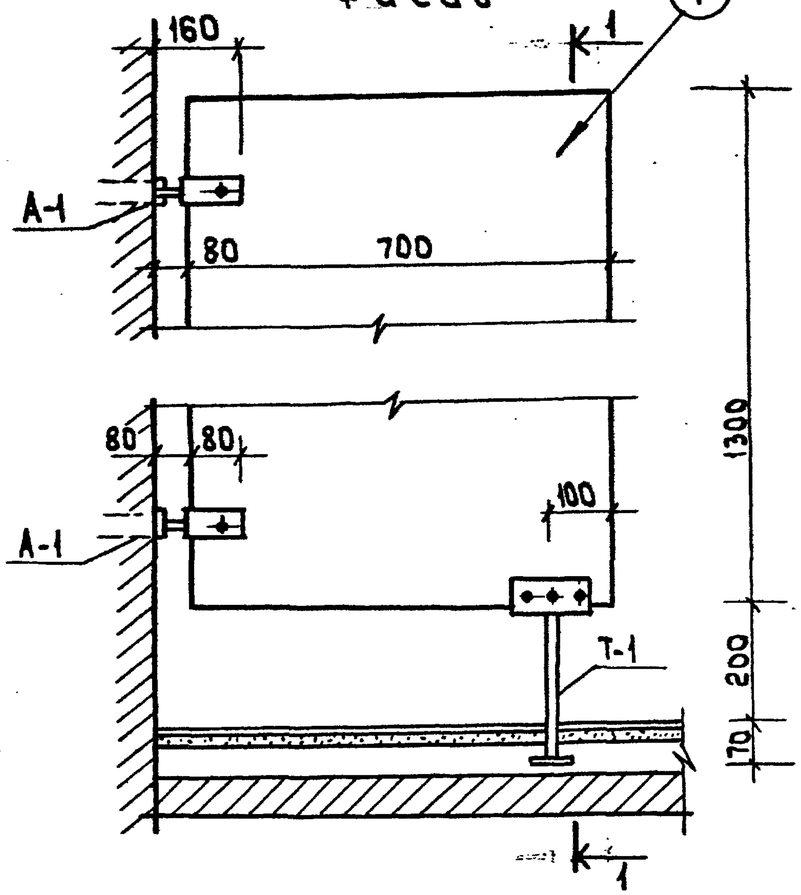

Разрез 1-1

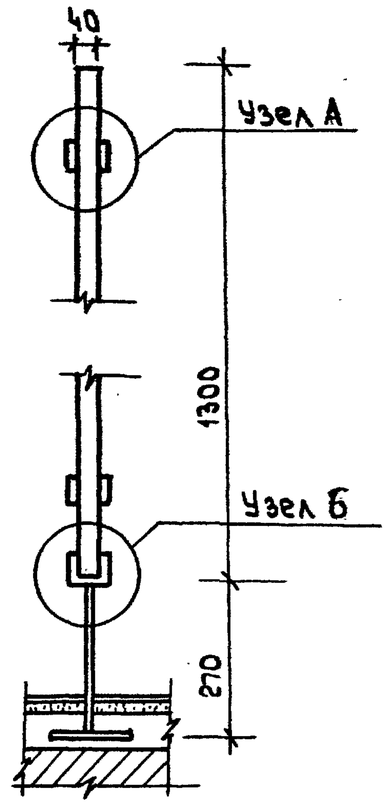

1

Узел А

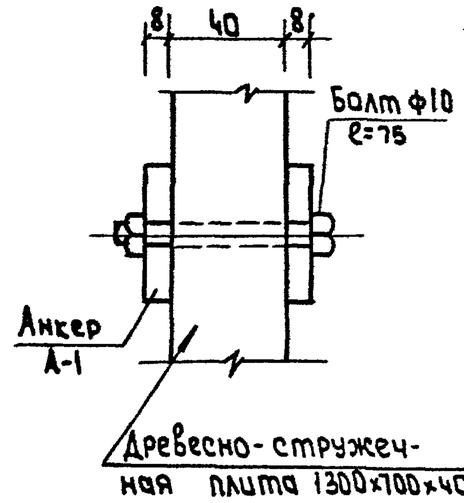

Узел Б

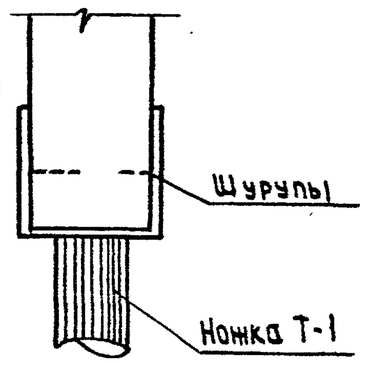

Экран (поз.1) в санузлах выполняется из древесно-стружечной плиты с последующей окраской

				213-2-183. УС-1		
Нач.отд.	Коровкевич			Узел 1. Установка экранов в санузлах	Стадия	Лист	Листов
Н.контр.	Кесли				Р		1
Гл.конст	Розл				ГОСГРАЖДАНСТРОЙ ЛенЗНИИЭП	
Ст.арх.	Соколова					

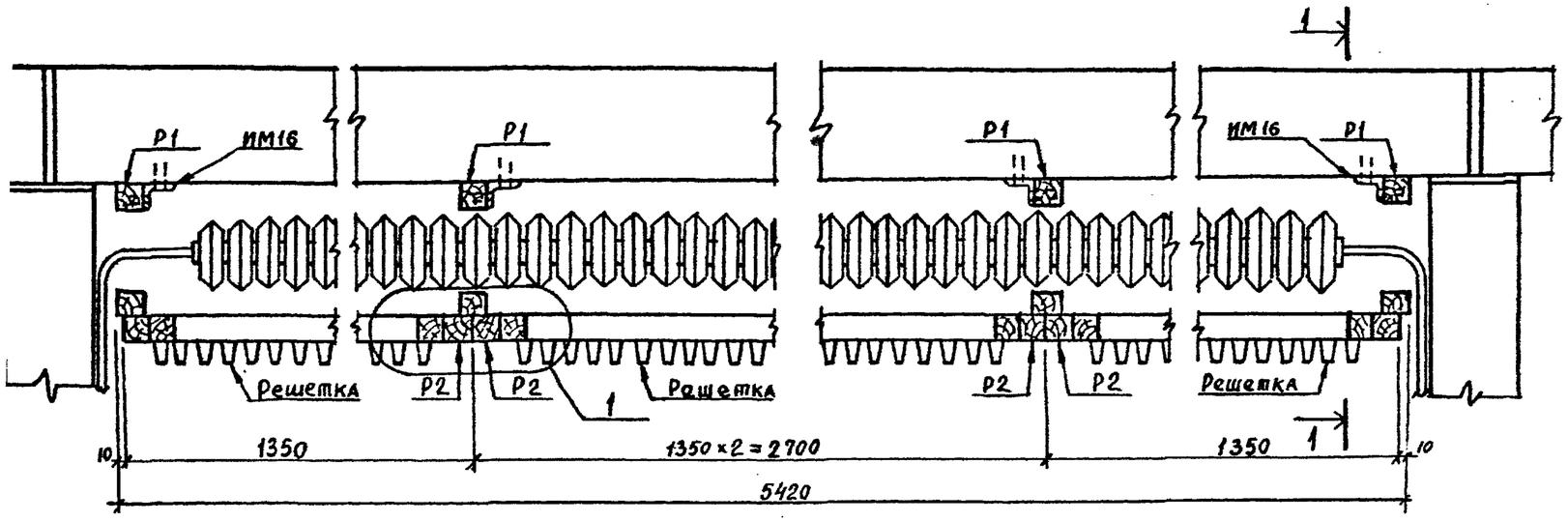

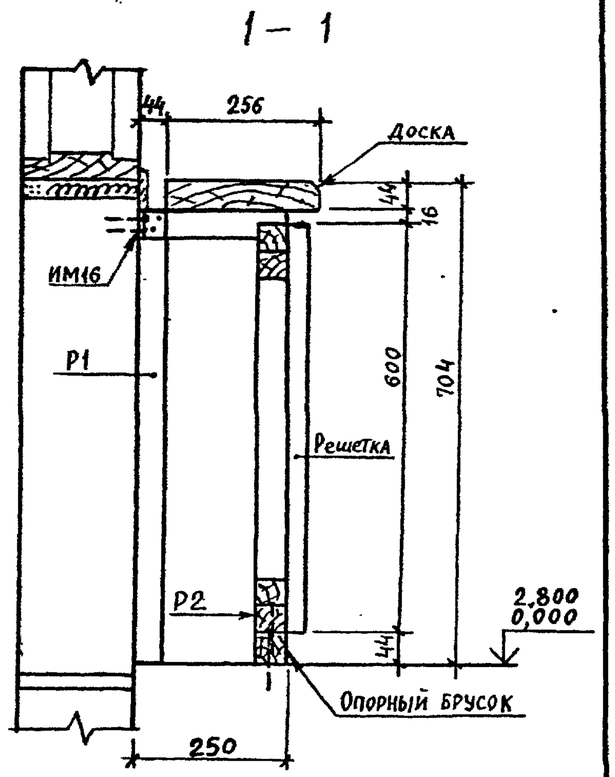

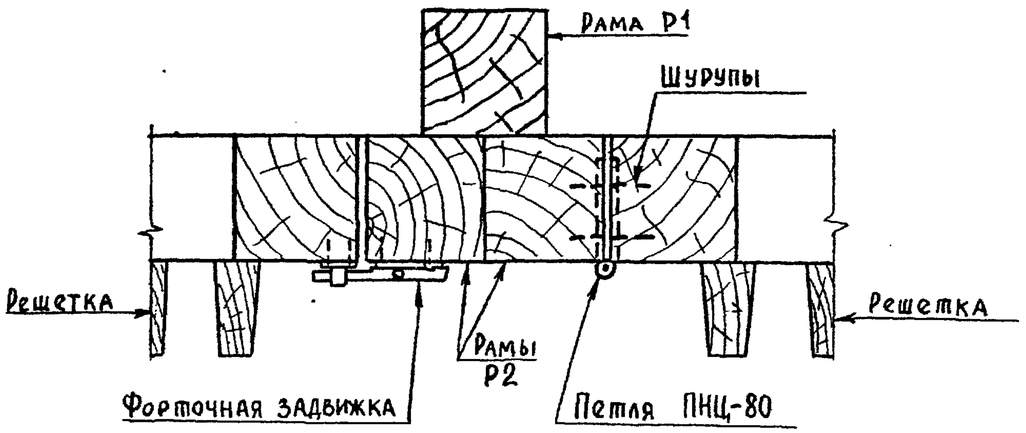

1. Монтаж ограждения радиаторов производить после установки отопительных приборов.
2. Рамы Р1 крепятся к стенам ИМ16 на шурупах ф3,5 мм (с предварительным просверливанием отверстий и закладкой пластмассовых дюбелей).
3. Решетки навешиваются после установки рам.

				213-2-183.У2-2		
Нач.отд.	Коровкевич			Узел 2. Крепление ограждения радиаторов.	Стадия	Лист	Листов
Н.контр.	Кесли				Р		1
Гл.конст	Роол				ГОСГРАЖДАНСТРОЙ ЛенЗНИИЭП		
Ст.арх.	Соколова						
Инженер	Коротков						