ТИПОВОЙ ПРОЕКТ

903-1-51/70; 903-1-52/70

КОТЕЛЬНАЯ С 2 КОТЛАМИ ДКВР-4-13

ТОПЛИВО — МАЗУТ, ГАЗ

903-1-51 и 903-1-52 ТИП 1. ТЕПЛОНОСИТЕЛЬ — ВОДА И ПАР. ТОПЛИВО-МАЗУТ ГАЗ.
903-1-51 ТИП 2. ТЕПЛОНОСИТЕЛЬ — ВОДА. ТОПЛИВО-МАЗУТ.
903-1-52 ТИП 2. ТЕПЛОНОСИТЕЛЬ — ПАР. ТОПЛИВО-ГАЗ
903-1-51 ТИП 3. ТЕПЛОНОСИТЕЛЬ — ПАР. ТОПЛИВО-МАЗУТ.

*/. КОТЕЛЬНАЯ ЗАКРЫТАЯ /.

АЛЬБОМ I/2

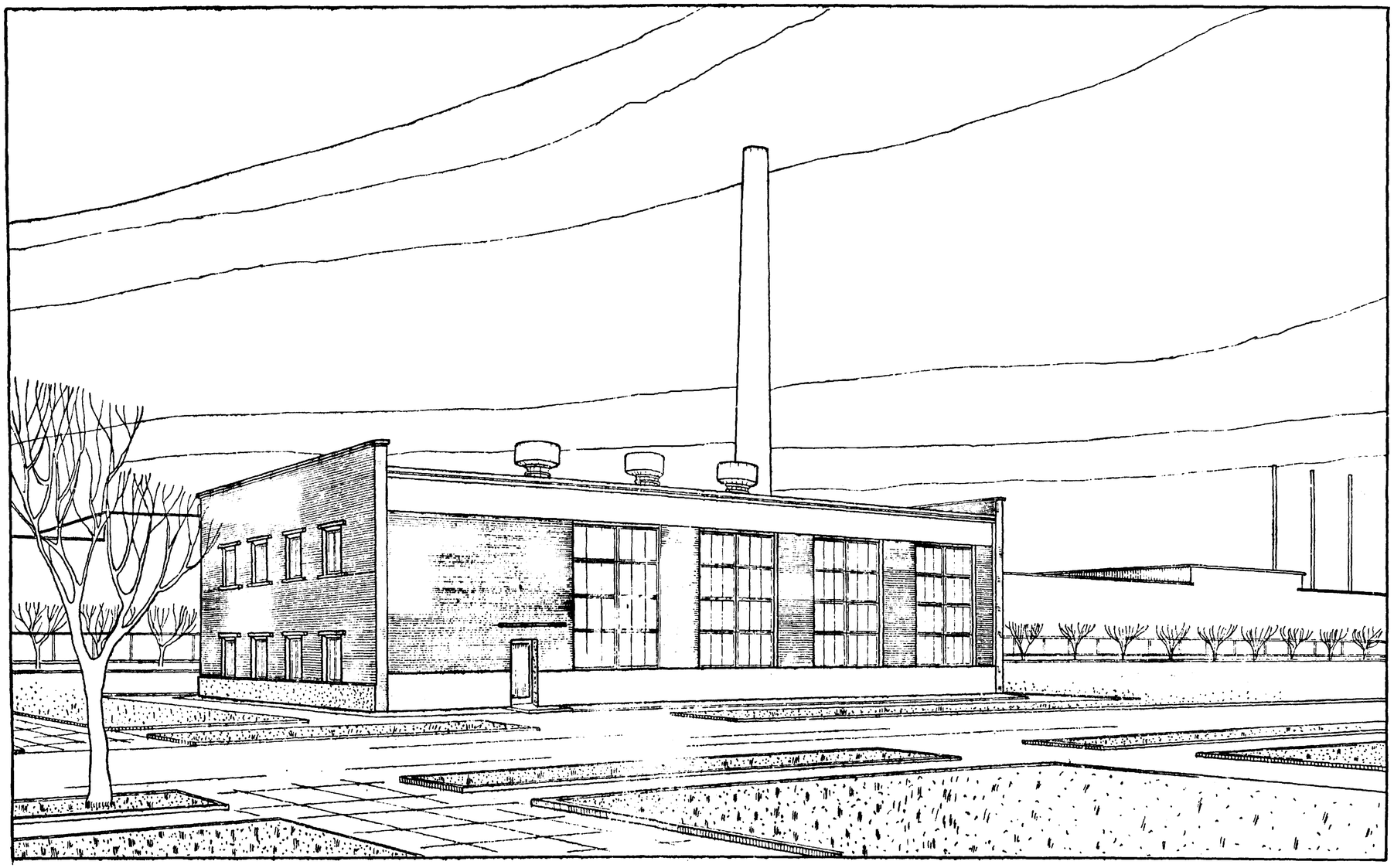
АРХИТЕКТУРНО-СТРОИТЕЛЬНАЯ ЧАСТЬ.
ОБЩИЕ ЧЕРТЕЖИ. ЗДАНИЕ С КИРПИЧНЫМИ СТЕНАМИ

РАЗРАБОТАН
Проектным институтом N°1
Союзмашстройпроект
Госстрой СССР

1944/2

ЦЕНТРАЛЬНЫЙ ИНСТИТУТ ТИПОВЫХ ПРОЕКТОВ
МОСКВА

ВВЕДЕН В ДЕЙСТВИЕ 31/VII - 1970г
Проектным институтом N°1
Приказ N° 255



Серия КИТР-969

СОДЕРЖАНИЕ АЛЬБОМА I/2

NN п/п	Наименование чертежа	Марка	NN стр.
1	Титульный лист	—	1
2	Перспектив	—	2
3	Содержание альбома I/2	—	3
4	Пояснительная записка	—	4,5,6
5	Примерные схемы генплана	ГП-1	7
	Архитектурно-строительные чертежи		
6	Заглавный лист архитектурных чертежей	АР-1	8
7	Планы половли кровли, конструкции и примечания	АР-2	9
8	План на ▼±0,00; Детали плана с N 8 по N 10	АР-3	10
9	План на ▼ 3.00 и 3.30; Детали и спецификация дверей	АР-4	11
10	Разрезы I-I; II-II; III-III; IV-IV	АР-5	12
11	Фасады, фрагмент N1 и сечения	АР-6	13
12	Детали разрезов с N 12 по N 19	АР-7	14
13	Развертка каналов по оси „2" Элементы планов N1 и N2 Схемы заполнения оконных проемов и деталь разреза N20	АР-8	15
14	Заполнение оконного проема т-1-стеклоблоками	АР-9	16
15	Пожарная лестница N-1; схема и детали	АР-10	17

NN п/п	Наименование чертежа	Марка	NN стр
	Чертежи железобетонных конструкций		
1	Заглавный лист	КЖС-1	18
2	Сводные спецификации железобетонных и стальных элементов, расход бетона и стали на здание	КЖС-2	19
3	Маркировочный план фундаментов и фундаментных балок	КЖС-3	20
4	Элементы плана фундаментов „1"-„7" Фундаменты Ф-7, Ф-8. Сечение 3-3	КЖС-4	21
5	Опалубка и армирование фундаментов Ф-1; Ф-2 1/н, Ф-3	КЖС-5	22
6	Опалубка и армирование фундаментов Ф-4 ÷ Ф-6	КЖС-6	23
7	Сетки, каркасы и закладные детали фундаментов	КЖС-7	24
8	Таблица нагрузок на фундаменты	КЖС-8	25
9	Маркировочные схемы кровельных плит и балок	КЖС-9	26
10	Узлы кровли Балка 1Б4-12-3А Закладные и соединительные элементы	КЖС-10	27
11	Маркировочные схемы перемычек	КЖС-11	28
12	Перемычка НБУ-16 Козырьки НК-1, НК-2, НК-3 Опалубка и армирование	КЖС-12	29
13	Опалубка и армирование перекрытия в осях „2"-„3"	КЖС-13	30
14	Монтажная схема перекрытий в осях „1"-„2" На отм. 2.90; 3.30, Сечения, узлы	КЖС-14	31

NN п/п	Наименование чертежа	Марка	NN стр.
	Чертежи металлических конструкций		
1	Заглавный лист	КМ-1	32
2	План балок площадки на ▼3.00. Разрез I-I. Таблицы	КМ-2	33
3	Площадка на ▼3.00 Разрезы 2-2÷4-4 и узлы „1", „2"	КМ-3	34
4	Площадка на ▼3.00 и наружная лестница. Узлы „1"÷„6"	КМ-4	35
5	Площадка под деаэратор	КМ-5	36
6	План рам и узлы у ряда „В" на ▼ 2.20	КМ-6	37
7	Наружная лестница в осях „А", „Б" Сетчатое ограждение в осях „2-3" „А-Б"	КМ-7	38
8	Схемы оконных проемов. Таблицы.	КМ-8	39
9	Схемы заполнения оконных проемов. Разрезы 1-1 ÷ 4-4; узлы 1÷3	КМ-9	40

Нач. отдела	Ждонюк		
Гл. арх. отд.	Исаков		
Гл. констр.	Ростовский		
Рук. инж. гр.	Ривкин		
Рук. арх. гр.	Васильева		
		Исполнил	Ашферова
		Проверил	Огуздикова
		Контр.	Беккер

1944/2

Госстрой СССР Союзмонтажстройпроект Проектный Институт №1 г. Ленинград 1970г.	Котельная с 2 котлами ДКВР-4-13 Топливо-мазут (газ)	Типовой проект 903-1-31/75 Тип 1,2,3
		Альбом I/2
Серия унифицированных типовых проектов котельных с котлами ДКВР	Содержание альбома I/2	Марка-лист Стр 3

Серия НИТР-989

Пояснительная записка

I. Общая часть

Рабочие чертежи типовых проектов котельных с двумя котлами ДКВР-4-13, предназначенными для работы на газообразном топливе и мазуте, разработаны Проектным институтом №1 „Союзмашстройпроект" согласно заданию главпромстройпроекта Госстроя СССР и в соответствии со сводным заключением по проектному заданию „серии унифицированных типовых проектов котельных с котлами ДКВР," утвержденному Госстроем СССР "4 августа 1965 г.

Проектное задание согласовано с Санитарно-эпидемиологическим управлением Министерства здравоохранения Союза ССР от 24 ноября 1965 г №121-II/8-309 и с УПАМОП РСФСР от 9 ноября 1965 г. № 7/6 - 119

В типовой проект 903-1-51/70 внесены коррективы в связи вводом в действие новой главы СНиП II-М. 3-68

Типовой проект 903-1-51/70 разработан из условий размещения всего оборудования в здании котельной (закрытая котельная).

По ограждающим конструкциям, здания котельных разработаны в двух вариантах:

а) со стенами из керамзитобетонных панелей;

б) с кирпичными стенами

По виду отпускаемого тепла котельные, на мазутном топливе состоят из трех типов:

Тип — 1 Теплоноситель — вода и пар;

Тип — 2 Теплоноситель — вода;

Тип — 3 Теплоноситель — пар

По виду отпускаемого тепла котельные на газовом топливе состоят из двух типов:

Тип — 1 Теплоноситель — вода и пар;

Тип — 2 Теплоноситель — пар

Котельные типа 1 — предназначены для централизованного теплоснабжения промышленных предприятий, жилых и общественных зданий, а также технологических потребителей. Котельные этого типа сооружаются, как правило на территории промышленных предприятий.

Котельные типа 2 на мазутном топливе предназначены для централизованного теплоснабжения только систем отопления, вентиляции и горячего водоснабжения зданий различного назначения. Котельные этого типа могут сооружаться как на территории городов, населенных мест, так и на территории промышленных предприятий.

Котельные типа 3 на мазутном топливе и типа 2 на газовом топливе предназначены для пароснабжения промышленных предприятий со значительными расходами тепла на технологические цели. Котельные этого типа предназначены для строительства на территории промышленных предприятий.

Принятые в проекте основные решения архитектурно-строительной части позволяют производить монтаж оборудования любого из трех типов котельных в одном здании.

Проект здания котельной разработан для строительства в районах со следующими климатическими и природными условиями:

а) Расчетная зимняя температура наружного воздуха -20°, -30°, -40° - при влажности воздуха внутри помещения не более 50%;

б) вес снегового покрова для III и IV районов СССР - 100 и 150 кг/м²;

в) Скоростной напор ветра для I, II, III и IV географических районов СССР составляет соответственно 27, 35, 45 и 55 кг/м²;

г) Сейсмичность района не свыше 6 баллов;

д) Рельеф местности спокойный. Грунты не пучинистые;

е) Проектом не предусматривается строительство котельных в районах вечной мерзлоты;

ж) грунтовые воды отсутствуют.

(см. указание по привязке проекта стр. 6);

и) За условную отметку ± 0.00 принята отметка чистого пола 1-го этажа здания котельной. Условная отметка спланированной земли вокруг здания принята — 0.15 Абсолютные отметки пола и спланированной земли даются при привязке проекта.

К) Проектом не предусматривается возведение кирпичной кладки методом замораживания. Указания по зимней кладке методом замораживания даются при привязке проекта.

II. Схема генерального плана

Схема генерального плана котельной представлена в составе следующих зданий и сооружений:

1. Здания котельной,
2. Дымовой трубы,
3. Бака мокрого хранения соли,
4. Барбатера.

Площадка котельной условно принята прямоугольной формы. Минимально необходимые размеры площадки, для размещения указанных сооружений составляют 57 × 69 м.

Основной въезд на площадку предусматривать, как правило, со стороны главного фасада здания (по оси „А")

При привязке генплана котельной для конкретных условий следует руководствоваться требованиями СНиП II-Г. 9-65 „Котельные установки. Нормы проектирования". СНиП II-М. 1-62„ Генеральные планы „промышленных предприятий. Нормы проектирования", а также СНиП II-К 2-62. „Планировка и застройка населенных мест. Нормы проектирования," п.п. 9.29 — 9.32

В зависимости от местных условий при привязке котельной должны быть решены:

— Вид и способ доставки топлива,

— Взаимное расположение здания котельной и склада топлива.

— Въезды на территорию

— Вертикальная планировка

— Водоотвод.

Выбор типа покрытия как на подъездах к зданию и сооружениям, так и на складе топлива производить исходя из местных климатических и грунтовых условий и наличия местных строительных материалов.

Настоящим проектом приняты следующие конструкции покрытий:

а) На подъездах к зданию и сооружениям:

асфальтобетон	— 5 см
щебень	— 18 см
песок	— 20 см

б) На складе топлива:

цементобетон	— 18 см
песок	— 20 см

Озеленение территории не используемой под застройку предусмотрено в виде газонов с посадкой деревьев и кустарника.

Госстрой СССР Союзмашстройпроект Проектный институт №1 г. Ленинград · 1970 г.	Котельная с 2 котлами ДКВР-4-13 Топливо — мазут газ)	Типовой проект 903-1-51/70 Тип 1, 2, 3
		Альбом I/2
Серия унифицированных типовых проектов котельных с котлами ДКВР	Пояснительная записка	Марка-лист Стр. 4

гл. инж. ин.	Лобанов	
гл. арх. ин.	Шегалов	
гл. инж. пр.	Григорьев	
Нач. отд.	Жданюк	
гл. арх. отд.	Исаков	
гл. конст. отд.	Рук. инж. гр.	Ривкин
	Рук. арх. гр.	Васильева
	исполнит.	Анциферова
	Копировал	Бекчер

1944/2

Серия НИТР-989

III. Архитектурно-планировочные решения

Рабочие чертежи архитектурно-строительной части здания котельной разработаны в соответствии с основными положениями единой модульной системы, установленной СНиП II-А.4-62 и нормами проектирования котельных установок СН и П II-Г.9-65.

Основные чертежи архитектурно-строительной части здания с панельными стенами скомплектованы в альбоме I/1; Основны чертежи здания с кирпичными стенами – скомплектованы в альбоме I/2; Фундаменты под оборудование – общие, скомплектованы в альбоме I/3

Производственная часть котельной размещается в од опролетном зале прямоугольной формы с размерами в осях 12х24 м и шестиметровой высотой до низа кровельных балок. К торцу котельного зала примыкает двухэтажная пристройка, размером в плане 6х12м, в которой размещены бытовые и подсобно-вспомогательные службы.

Здание котельной относится к сооружениям II класса.

По пожарной опасности производство в котельной относится к категории „Г" (СНиП II-М.2-62).

По санитарной характеристике производство относится к группам $I^{б}$, $I^{в}$. (СНиП II-М.3-68)

Дальнейшее расширение котельной предусматривается в сторону от оси „6".

вне здания котельной на открытых площадках, непосредственно примыкающих к зданию, размещены: барбатер, бак мокрого хранения соли и дымовая труба.

Бытовые помещения запроектированы в соответствии со строительными нормами и правилами (СНиП II-М.3-68) и расчитаны на обслуживание всего состава работающих.

В состав бытовых помещений входят: гардеробные, душевые, умывальные, санузлы и комната приема пищи.

Хранение всех видов одежды в гардеробах принято закрытым способом в двойных и одинарных шкафах.

ввиду малого количества работающих, групп производственного процесса $I^{в}$, вместо клодовых для хранения грязной и чистой рабочей одежды в гардеробных предусмотрены двойные шкафы, установленные в гардеробе рабочей одежды. Тип и количество санитарного оборудования, приняты в соответствии с нормами проектирования вспомогательных зданий и помещений (СНиП II-М.3-68).

Таблица состава работающих и количество оборудования бытовых помещений

Группы производ. процесса	Кол. смен	Количество работающих: списочных состав М	Ж	наибольшей смену М	Ж	Количество единиц оборудования: шкафы в гардеробных одинарные М	Ж	двойные М	Ж	Души М	Ж	Умывальн. краны М	Ж	Унитазы М	Ж
1	2	3	4	5	6	7	8	9	10	11	12	13	14	15	16
$I^{б}$	1	2	6	2	3	—	—	2	6	1	1	1	1	1	1
$I^{в}$	2-3	14	—	4	—	14	—	14	—						
Итого:		16	6	6	3	14	—	16	6	1	1	1	1	1	1

IV. Конструктивные решения

Здание котельной запроектировано с несущими кирпичными стенами и опиранием кровельных балок на кирпичные пилястры.

Покрытие из сборных железобетонных плит по серии ПК-01-111. Кровельные балки по серии ПК-01-06 вып. 8.

Междуэтажные перекрытия из сборных железобетонных плит по серии ИИ-03-02, альбом 115

Монтаж сборных железобетонных элементов производить в соответствии с СНиП III-В.3-62.

Фундаменты под стены монолитные железобетонные, запроектированы с учетом возможного отдельного завершения производства работ нулевого цикла.

Гидроизоляция стен от грунтовой влаги-по верху фундаментов на отм. -0.03 из цементного раствора состава 1:2 толщиной 30 мм.

Кладку стен вести из красного кирпича марки „75" на растворе марки „25" с облицовкой наружных поверхностей силикатным и облицовочным кирпичем той же марки.

Цоколь и внутренние пилястры вести из красного кирпича марки „100" на растворе марки „50".

Кладку цоколя вести в пустошовку

Кладку внутренних стен котельного зала вести с подрезкой швов, в служебно-бытовых помещениях в пустошовку.

Толщина стен и утеплителя в зависимости от расчетных зимних температур наружного воздуха приведены на чертеже АР-1.

Антисептированные деревянные пробки для крепления оконных и дверных коробок закладываются при возведении кирпичной кладки через 8 рядов по высоте и крайние на расстоянии не более 300 мм от низа и верха проемов.

Утеплитель на кровле плитный весом $\gamma = 500$ кг/м^3.

Водоизоляционный ковер из трех слоев рубероида на битумной мастике по асфальтовой стяжке.

Кровля скатная с неорганизованным водостоком

Отмостка по периметру здания – асфальтовая шириной 0.75м по щебеночному основанию.

Площадки на отм. 3.00 в котельном зале-монолитные по металлическим балкам. Площадки эти расчитаны на равномерно-распределенную нагрузку в 800 кг/м^2, а также на фактическую нагрузку от оборудования плюс 400 кг/м^2 на свободных от оборудования площадях.

Производство работ по отрывке котлованов выполнять с учетом мероприятий по полному сохранению естественной структуры грунтов основания

Обратная засыпка грунта производится с послойным трамбованием и должна быть доведена до плотности, при которой вес скелета грунта обратной засыпки был бы равен весу скелета данного целинного грунта в этом случае грунты обратной засыпки и целинные будут как основания равноценны.

Сетки и каркасы изготовлять при помощи контактной точечной сварки в соответствии с указаниями по технологии электросварки арматуры железобетонных конструкций.

Закладные детали изготовливать в соответствии с СНиП II-В.1-62.

Все открытые закладные детали и соединительные элементы должны быть защищены от агрессии оцинкованием методом металлизации в соответствии с СН 262-67.

Гл. инж. ин.	Асланов		
Гл. арх. ин.	Шкловер		
Гл. инж. пр.	Григорьев		
Нач. отд.	Жданюк		
Гл. арх. отд.	Исаков		
Конструкт. отд.	Расторгуев		
Рук. инж. гр.	Рыбина		
Рук. арх. гр.	Васильева		
Исполнит.	Анцыферова		
Копировал	Белугина		

Госстрой СССР Союзмонтажспецстройпроект Проектный институт №1 г. Ленинград 1970	Котельная с 2 котлами ДКВР-4-13 Топливо – мазут (газ)	Типовой проект 903-1-51/70 Тип 1,2,3
Серия унифицированных типовых проектов котельных с котлами ДКВР	Пояснительная записка /продолжение/	Альбом I/2
		Марка-лист Стр. 5

Серия НИТР-989

Основные строительные показатели

Наименование	ед. изм.	Количество		
		производств. часть	вспомогат. помещения	всего
Площадь застройки	$м^2$	312	91	403
Строительная площадь	$м^2$	414	182	596
Строительный объем	$м^3$	2324	670	2994

Отделочные работы

А. Наружная отделка

Кладку наружных стен вести из силикатного кирпича, оконные простенки котельного зала из красного или розового облицовочного кирпича с расшивкой швов

Цоколь оштукатурить цементным раствором и окрасить перхлорвиниловыми красками в темносерый цвет. Железобетонный козырек над входом окрасить перхлорвиниловыми красками в светло-серый цвет

Б. Внутренняя отделка

В производственных помещениях кладку кирпичных стен вести с подрезкой швов. Швы между плитами покрытия, а также все околы и производственные дефекты в железобетонных элементах тщательно затереть цементным раствором

Стены, потолки и железобетонные несущие конструкции котельного зала, окрашиваются клеевыми красками светлых тонов в следующей цветовой гамме

Плиты покрытий и перекрытий окрашиваются по образцу N 1;

балки и пилястры по образцу N 2;

Стены окрашиваются по образцу N 6;

Стальные несущие конструкции, вентиляционные короба окрашиваются по образцу N 5 (окраска масляными красками).

Колера для окраски приняты по образцам приложения N 1 см. „Указания по рациональной цветовой отделке поверхностей производственных помещений и технологического оборудования промышленных предприятий СН-181-61.

Окраску открытых технологических трубопроводов выполнять по образцам приложения N 4. (указания СН-181-61)

Кладку кирпичных стен и перегородок в служебно-бытовых помещениях вести в пустошовку с последующей штукатуркой известковым раствором, в душевых и санитарных узлах – цементным раствором.

Швы между плитами покрытия и перекрытий затираются цементным раствором.

Служебно-бытовые помещения отделываются согласно назначению помещений:

в вестибюле и коридорах – панель масляными красками на высоту 1.8м от пола, стены выше панели окрашиваются клеевыми красками цвет панели принять по образцу N 12 СН-181-61.

в гардеробах рабочей одежды, душевых и санузлах – стены на всю высоту облицовываются глазурованными плитками

В венткамере – стены окрашиваются известковыми красками.

во всех остальных помещениях бытовой пристройки – стены на всю высоту окрашиваются масляными красками светлых тонов.

Потолки всех помещений окрашиваются клеевыми красками; в душевых масляными красками светлого тона.

Все столярные и металлические изделия окрашиваются масляными красками за два раза по грунтовке.

Полы всех помещений выполняются в соответствии с планами и деталями полов, приведенными на листе АР-2

Указания по применению проекта

Рабочие чертежи фундаментов разработаны для следующих условий:

а) Расчетная зимняя температура – 30°

б) Вес снегового покрова для III района СССР=100кг/м².

в) Скоростной напор ветра для II района СССР=35кг/см²

г) Грунты с нормативным давлением $R_н$ = 2.0 кг/см²

в случае несоблюдения одного из перечисленных условий фундаменты при привязке проекта должны быть переработаны.

Расчетные нагрузки на фундаменты приведены на чертеже КЖ-9.

При наличии грунтовых вод необходима предусмотреть гидроизоляцию по специальному проекту. (вариант детали гидроизоляции дан на чертежах альбома 1/3 лист КЖ-6.

Гл. инж. ин-та	Альбонов		
Гл. арх. ин-та	Шагалов		
Гл. инж. пр.	Григорьев		
Нач. отд	Жвонкая		
Гл. арх. отд.	Исаков		
Гл. конст. отд	Расповский	Гл. инж.	Ашурко
Рук. инж. гр.	Рубкин	Рук.	Дрозд
Рук. арх. гр.	Васильева		
Исполнит.	Анциферова	Рук.	Ашурко
Копировал	Бекер		

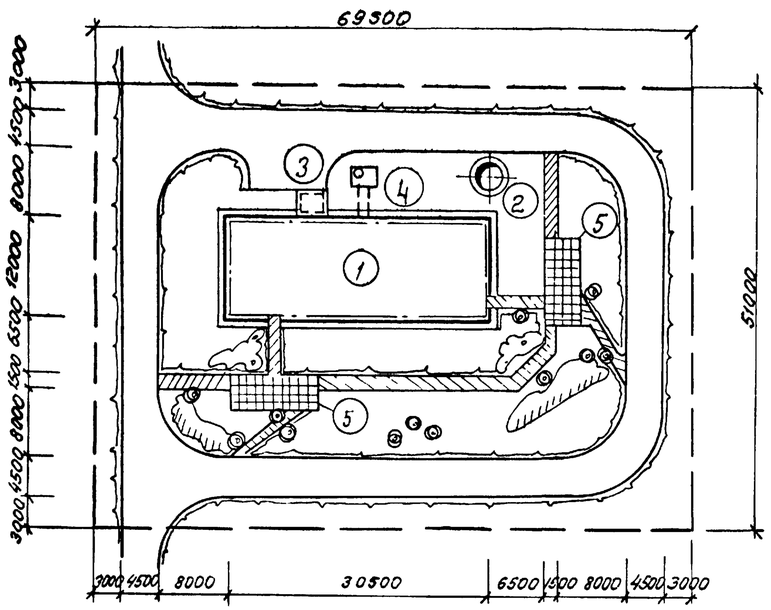
1944/2

Госстрой СССР Союзмашстройпроект Проектный институт №1 г. Ленинград 1970г	Котельная с 2 котлами ДКВР-4-13 Топливо – мазут (газ)	Типовой проект 903-1-51/70 Тип 1.2.3
		Альбом I/2
Серия унифицированных типовых проектов котельных с котлами ДКВР	Пояснительная записка /. продолжение /.	Марка-лист Стр. 6

Серия НИТР-989

Генплан

м 1:500



Экспликация зданий и сооружений

№№ п/п	Наименования	Примечания
1	Здание котельной	
2	Дымовая труба	
3	Бак мокрого хранения соли	
4	Барбатер	
5	Площадки для отдыха	

Условные обозначения:

- Здание и сооружения.
- Асфальтобетонное покрытие.
- Асфальтовый тротуар.
- Плиточное покрытие
- Озеленение
- — — — граница участка

Основные технико-экономические показатели

№№ п/п	Наименования	Количество
1	Площадь участка м²	3544
2	Площадь застройки м²	435
3	Коэффициент застройки в %	12

Примечания:

1. Вид топлива и место размещения склада топлива определяются при привязке проекта
2. Раскладка сетей инженерных коммуникаций на генплане проектируется при привязке проекта.

Гл. инж. инст.	Шагалов		
Гл. спец. отд.	Кривонасов		
Нач. отд.	Коцюбов		
Рук. группы	Марушак		
Ст. инженер	Ермаков		
Гл. инж.	Лобанов		
Гл. инж. пр.	Зотеев		
Нач. отд.	Неверов		
Рук. группы	Чуксин		
Ст. инженер	Ермаков		

Госстрой СССР Союзмашстройпроект Проектный Институт №1 г. Ленинград 1970г	Котельная с 2 котлами ДКВР-4-13 топливо-мазут (газ)	Типовой проект 903-1-51/70 типы 1,2,3 Альбом I/2
Серия унифицированных типовых проектов котельных с котлами ДКВР	Примерная схема генплана	Лист 1 Листов 2 ГП-1

1944/2

Серия НИТР-989

Согласовано. Отдел №7 Трифонов

Сводная спецификация изделий на здание по архитектурным чертежам

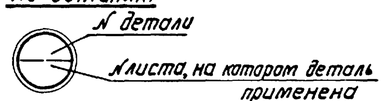
Матер. ведом.	Наименование изделия	Марка изделия	Колич. шт.	Стандарт или лист проекта	Примечание
Деревянные изделия	Дверные блоки	ДВ9-4	2	Серия 1.135-1 Альбом 1	
		ДВ7.7-2	1	—"—	
		ДВ8-1	1	—"—	
		Д-7п	5	ГОСТ 6629-64	
		Д-7л	3	—"—	
		Д-8п	2	—"—	
		Д-8л	2	—"—	
		Д-10п	1	—"—	
		Д-10л	1	—"—	
		Д10-ППВ	2	—"—	
	Оконные блоки	ОР-15-12В	7	ГОСТ 11214-65	
Металлические изделия	Решетки для вытирания ног	МР	1	Серия ИИ-03-03 Альбом 71-64	Входной тамбур
	Пожарная лестница	ЛСП-1	1	Альбом I/2 лист АР-10	
		ЛСП-2	2	—"—	
		Монтажн. узел №1	1	—"—	
		Монтажный узел №2	2	—"—	
		Монтажный узел №3	3	—"—	
	Стеклоблоки	БК-194/98	42	ГОСТ 9272-66	
		БП-194/94/98	6		

Спецификация металлических переплетов см. альбом I/2 лист КМ-7

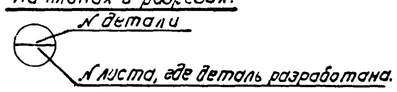
Спецификация перемычек см. альбом I/2 лист КЖ-11

Способ маркировки

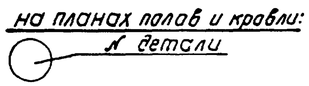
на деталях:



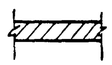
на планах и разрезах:



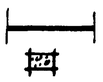
на планах полов и кровли:



Условные обозначения



Кирпичные стены и перегородки



Железобетонные конструкции.

Перечень примененных в архитектурных чертежах стандартов и типовых чертежей

Шифр стандарта типовых черт.	Наименование стандарта (типовых чертежей)	№ листов черт. и страниц текста
ГОСТ 6629-64	Двери деревянные для жилых и общественных зданий	
ГОСТ 11214-65	Окна и балконные двери деревянные для жилых и общественных зданий	
ГОСТ 111-65	Стекло оконное листовое	
Серия ПР-05-50/67 выпуск 1	Оконные панели стальные для промышленных зданий.	Альбом
Серия ИИ-03-03 альбом 71-64	Металлические изделия	лист 15
СН-300-65	Указания по проектированию полов производственных, жилых, обществ и вспомог зданий.	
ТДА-4-31	Детали парапетов и гендов	стр. 10
ГОСТ 9272-66	Блоки стеклянные пустотелые	
Серия 1.135-1 Альбом 1.	Двери деревянные входные и служебные для жилых и общественных зданий.	

Спецификация стекла

Наименование и марка остекляемого изделия	ГОСТ и вид стекла	Толщина стекла мм	Размеры мм: Ширина	Размеры мм: Высота	Кол. шт.
Оконный блок ОР-15-12В	ГОСТ 111-65	4	450	1300	7
	—"—	—"—	450	900	7
	—"—	—"—	377	310	7
Металлический переплет открывающийся по 4	—"—	—"—	430	1080	32
Металлич. переплет открывающ. ся внутрь по 4	—"—	—"—	430	1080	16(64)
переплет глухой ПГ4	—"—	—"—	455	1165	32

В скобках дано кол-во стекл при расчетной температуре t=-40

Основные строительные показатели

Наименование	Един. изм.	Количество: производств. часть	Количество: застройка вспомогат. помещ.	Количество: Всего
Площадь застройки	м²	312	91	403
Развернутая площадь	м²	414	182	596
Строительный объем	м³	2324	670	2994

Таблица величины „С" (толщина стены) и толщины утеплителя в зависимости от наружной расчетной температуры

Наименование	Наружная расчетная температура: -20°	-30°	-40°
Величина „С" (толщина стен)	510	510	640
Утеплитель (γ=500 кг/м³) покрытия (в осях „1-2")	100	140	180
—"— —"— (в осях „2-6")	60	80	100

Перечень архитектурных чертежей

Марка листа	Наименование листа	Примеч.
АР-1	Заглавный лист архитектурных чертежей	
АР-2	Планы полов и кровли, конструкции и примечания	
АР-3	План на ▽ ±0,00; Детали плана с №8 по №10	
АР-4	План на ▽▽ 3,00 и 3,30; Детали и спецификация дверей	
АР-5	Разрезы I-I; II-II; III-III; IV-IV	
АР-6	Фасады, фрагмент №1 и сечения.	
АР-7	Детали разрезов с №12 по №19	
АР-8	Развертка каналов по оси „2" элементы планов №1 и 2 Рама Р-1, деталь разреза №20	
АР-9	Заполнение оконного проема Т-1-стеклоблока-ми.	
АР-10	Пожарная лестница №1; Схема и детали.	

Гл. инж. ин-та	Лобанов	
Гл. арх. ин-та	Йогалов	
Гл. инж. пр.	Григорьев	
Нач. отдела	Жданюк	
Гл. арх. отд.	Цапков	
Рук. арх. гр.	Васильева	
Рук. инж. гр.	Ривкин	
Исполнитель	Анциферова	
Проверил	Одноблиева	
Копировал	Богданова	

Госстрой СССР Союзмашстройпроект Проектный институт №1 г. Ленинград 1970г.

Серия унифицированных типовых проектов котельных с 6 котлами ДКВР

Котельная с 6 котлами ДКВР-4-13 топливо - мазут (газ)

Заглавный лист архитектурных чертежей

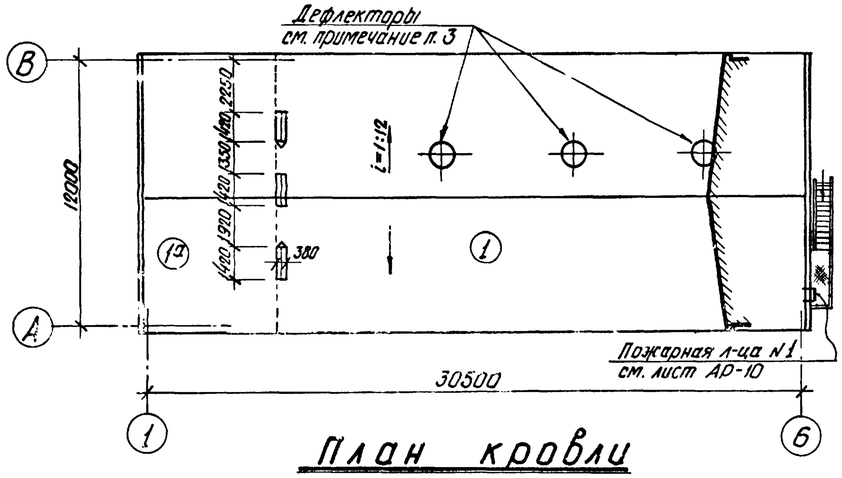
Типовой проект 903-1-51/70 Тип 1, 2, 3.

Альбом I/2

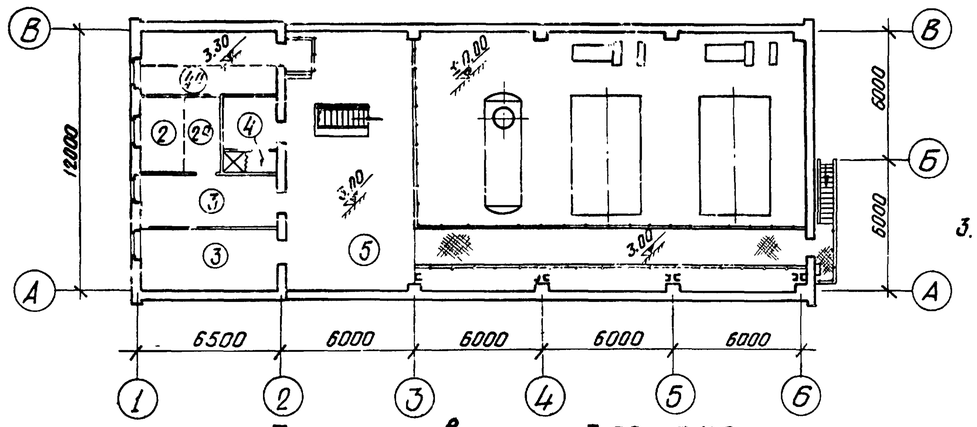
Марка-лист АР-1.

1944/2

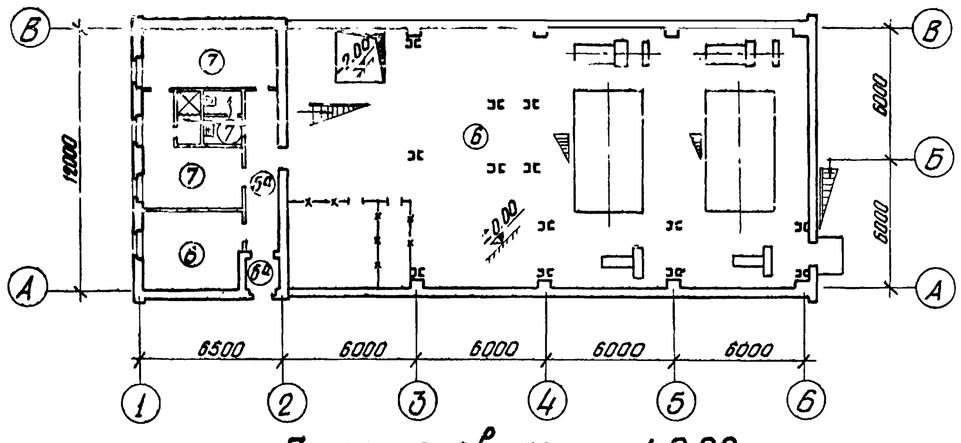
Серия НИИР-989



План кровли



План полов на ▽ 3.00 и 3.30

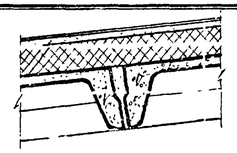
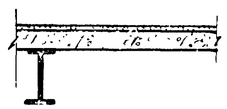
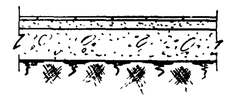


План полов на ▽ ±0.00

Примечания:

1. Полы по грунту выполнять после устройства фундаментов под оборудование, каналов, приямков и прокладки всех коммуникаций.
2. Полы помещения щ.с.у. выполняются после укладки труб. Трубы для ввода кабелей в помещение, кабельные каналы и прочие трубы электропроводки прокладываются по указанию и под наблюдением электромонтажников или электромонтажниками.
3. На плане кровли дана схема дефлекторов для типа котельных 1, 2 и 3. Привязку дефлекторов см. план кровельных плит на листе КЖС-9.

Конструкции кровли, перекрытий и полов

Марка	Изображение конструкции	Описание конструкции	Примечание
1,1а		Защитный слой из гравия, втопленного в битумную мастику 3 слоя рубероида РМ-350 на битумной мастике Асфальтовая стяжка - 15 Плитный утеплитель γ=500кг/м³ Сборные жел. бет. плиты	1г плитный утеплитель γ=500кг/м³ по жел. бет. настилу 220
2,2а		Цементно-песчаный раствор-20 (раствор марки-100) Шлакобетон γ=1200кг/м³-60 по сборным жел. бет. плитам	2а то же Пароизоляция 2 слоя рубероида на битумной мастике по ж.б. плитам
3		Поливинилхлоридные плитки на кумарово-каучуковой мастике-5 Цементно-песчаная стяжка-15 Шлакобетон γ=1200кг/м³-60 Сборные жел. бет. плиты	
4,4а		Керамические плитки на цементно-песчаном растворе-25 Цементно-песчаная стяжка-15 Шлакобетон γ=1200кг/м³-40 2 слоя рубероида на битумной мастике Сборные жел. бет. плиты	4а Керамические плитки по цементно-песчаному раствору-20 по ж.б. плитам
5		Цементно-песчаный раствор-20 (раствор марки-100) Монолитная жел. бет. плита по металлическим балкам	
6,6а		Цементно-песчаный раствор-20 (раствор марки-100) Бетонное основание-100 (бетон марки-100) Уплотненный щебнем грунт	6а Цементно-песч. раствор с мраморной крошкой
7		Керамические плитки на цементно-песчаном растворе-25 бетонное основание-100 (бетон марки-100) Уплотненный щебнем грунт	
8		Поливинилхлоридные плитки на кумарово-каучуковой мастике-5 Цементно-песчаная стяжка-15 Бетонное основание-100 (бетон марки-100) Уплотненный щебнем грунт	

м = 1:200

Госстрой СССР Союзгипростроммонтаж г. Ленинград 1970г. Серия унифицированных типовых проектов котельных с котлами ДКВР	Котельная с 2 котлами ДКВР-4-13 Топливо - мазут (газ)	Типовой проект 903-1-51/70 Тип 1, 2, 3
	Планы полов и кровли, конструкции и примечания	Альбом I/2
		Марка - лист АР-2

Нач. отд.	Исаков	Исполнил	Инициаторова
Гл. инж. пр.	Эрлихман	Проверил	Елизавета
Гл. инж.	Ледовских	Н. контр.	Котлярова
Рук. арх. гр.	Васильева	ГИП	Ломон

1944/2

Мужской гардероб рабочей одежды на 14 шкафов разм. 330×500; группа произв. I

Бак мокрого хранения соли

Элемент плана №3 см. на данном листе

Ниша для поливочного крана 270×320 низ на ▼ 0.755

3 отв. 200×200 низ на ▼ 2.52

2 отв. 750×900(h) низ на ▼ 0.22 обратить с 2х сторон уголками по типу закладного элемента МН-2 (см. КЖС-13) (для варианта с наземными газоходами)

Дымовая труба

Ниша для поливочного крана 270×320 низ на ▼ 0,750

Заделать пакли

2 ∠ 56×36×4

Коробки крепить к уголку гвоздями. Отверстия в уголке сверлить по месту

М. 1:5

Отв. 150×200 низ на отм. 2.30

Отв. 350×350 низ на отм. 2.35

Отв. 270×270 низ на ▼ 2.45

2 шк. для грязн. и чист. одежды разм. 50×33 см.

Отв. 580×270 низ на ▼ 2.23

Металлическая сетчатая перегородка разработана на листе КМ-7

Лаборатория ХВО

Ремонтная мастерская

ГРП

Мужской гардероб уличной и домашней одежды на 16 шкафов разм. 400×500 группа произв. Iб; Iв

Элемент плана №1 см. АР-8

Решетка мя для вытирания ног

Монтажный проем 4010×6000 низ на ▼ ± 0.00

Монтажный проем 4010×6000 низ на ▼ ± 0.00

Монтажный проем 4010×6000 низ на ▼ ± 0.00

I См. лист АР-5

II См. лист АР-5

III См. лист АР-5

IV См. лист АР-5

План на ▼ ± 0.00

Газовые трубы ф „2" ось на ▼ - 0.80

Ниши заделать теплым раствором

Элемент плана №3

М 1:50

Примечания

1. В осях „2"-„6" при расчетной температуре наружного воздуха -20°; -30°; -40° стены 380.
2. В монтажных проемах возведение подоконника и установку переплетов производить после монтажа оборудования.
3. Газовые трубы для прокладки эл. кабелей закладывать под наблюдением эл. монтажников.

М = 1:100; 50; 5

Госстрой СССР Союзмашстройпроект Проектный институт №1 г. Ленинград 1970г.	Котельная с 2 котлами ДКВР-4-13 Топливо – мазут (газ)
Серия унифицированных типовых проектов котельных с котлами ДКВР	План на ▼ ± 0.00; Детали плана с №8 по №10
	Типовой проект 903-1-51/70 Тип 1, 2, 3
	Альбом I/2
	Марка-лист АР-3

Гл. арх. ин-та	Шагалов	
Гл. инж. пр.	Григорьев	
Нач. отд.	Зеленок	
Гл. арх. отд.	Исаков	
Рук. арх. гр.	Васильева	
Рук. инж. гр.	Рывкин	
Исполнит.	Анциферова	
Проверил	Озубищева	
Копировал	Лоон	
Масштаб	1	
Дата		

1944/2

Серия КИТР-989

2 отв. 1300×400 (h) низ на ▼ 6.06

Площадку с набивными ступенями см. элемент плана N 2 лист АР-8

Монтажный проем 2600×2470 низ на ▼3.30

Жилой гардероб. Умывал. и рабочей об. на 6 шк. 400×500 гр. пр. Т-6

Щ. С. У. 3.30

Отв. 270×270 низ на ▼6.73

Венткамера

Комната приема пищи

Начальник котельной

Д7-П

Д7-Л

Д10-ППВ

Д8-П

Д8-Л

ДВ 8-1

Проконопатить смоленой паклей

Деревянные наличники из досок 16

Антисептир. деревянные пробки 120×120×85 по 2 шт. на высоту

см. лист АР-5

Деталь установки дверной коробки

1/ в стене по оси „2"/

Металл. костыль

Деревянные наличники из досок 20

Металл. пожарная лестница

Антисептир. деревянные пробки 120×120×85, 2 шт. по высоте

Проконопатить смоленой паклей

Деталь установки оконной коробки

М = 1:10

см. лист АР-5

План на ▼▼ 3.00 и 3.30

см. лист АР-5

Экспликация проемов дверей

Тип проема по проекту	Кол-во мест	Размеры проема мм	Марка блока	Стандарт или лист проекта	Примечан.
ДВ9-4	2	1070×2070	ДВ 9	серия 1.135-1 Альбом 1	
ДВ7.7-2	1	1570×2070	ДВ7.7	—"—	
ДВ8-1	1	970×2070	ДВ8	—"—	
Д7-П	3 / 2	1020×2070 / 980×2050	Д7	ГОСТ 6629-64	В стене / В перег.
Д7-Л	1 / 2	1020×2070 / 980×2050	Д7	—"—	В стене / В перегор.
Д8-П	1 / 1	970×2070 / 880×2050	Д8	—"—	В стене / В перегор.
Д8-Л	2	880×2050	Д8	—"—	
Д10-П	1	680×2050	Д10	—"—	
Д10-Л	1	680×2050	Д10	—"—	
Д10-ППВ	2	680×2050	Д10	—"—	

М = 1:100

Гл. арх. ин-та	Шаталов		
Гл. инж. пр	Григорьев		
Нач. отдела	Жданюк		
Гл. арх. отд.	Исаков		
Рук. арх. гр.	Васильева		
Рук. инж. гр.	Рыбкин		
Исполнитель	Анциферова		
Проверил	Одинцова		
Копировал	Федорова		

Госстрой СССР Союзмонтажпроект ПРОЕКТНЫЙ ИНСТИТУТ N 1 г. Ленинград 1970

Серия унифицированных типовых проектов котельных с котлами ДКВР

Котельная с 2 котлами ДКВР-4-13 Топлива – мазут (газ)

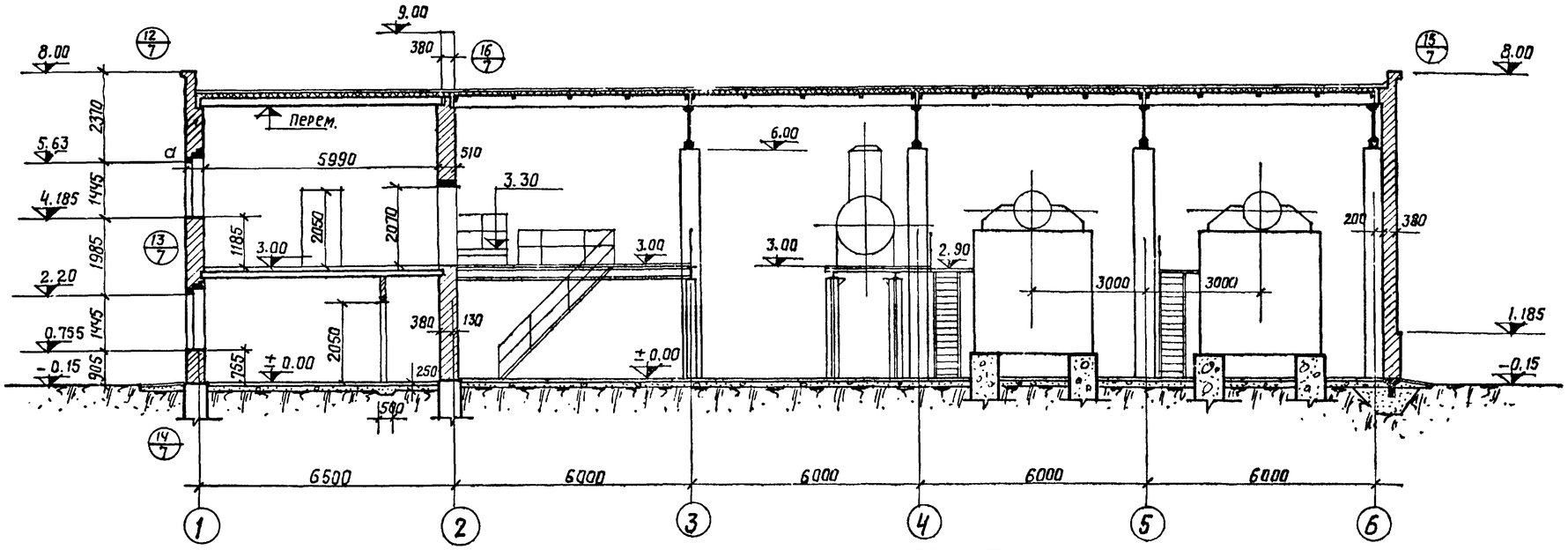
План на ▼▼ 3.00 и 3.30 Детали и спецификация дверей

Типовой проект 903-1-51.70 тип 1,2,3

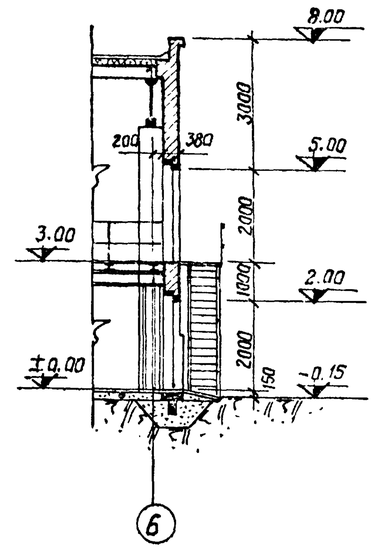
Альбом I/2

Марка-лист АР-4

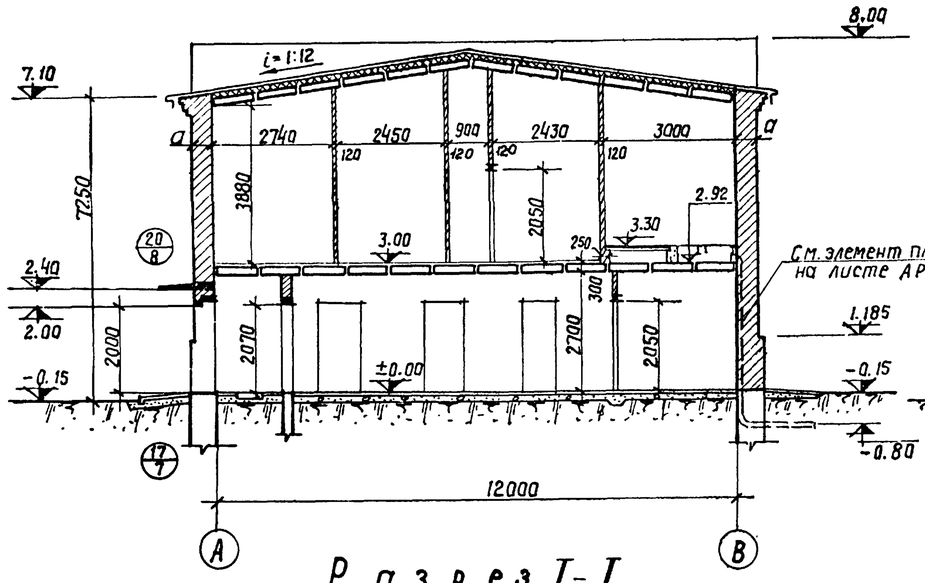
Серия НИТР-989



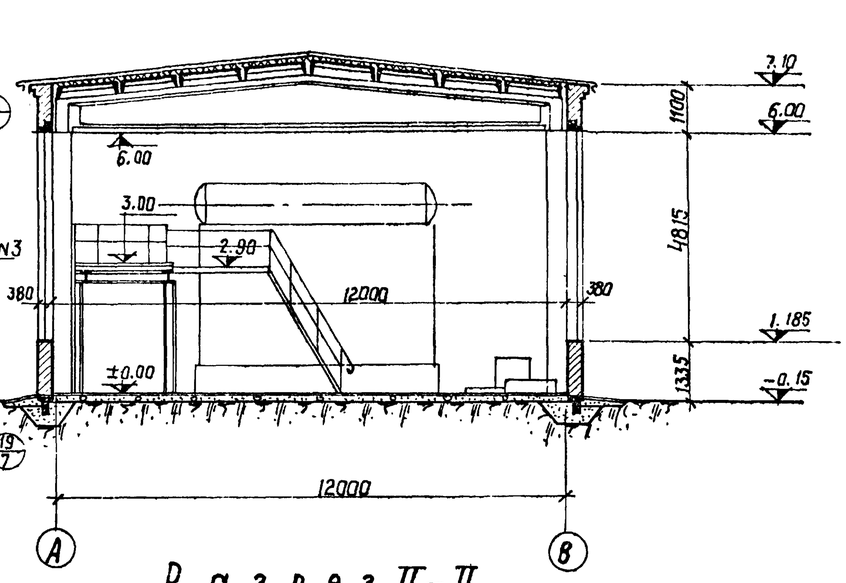
Разрез III-III



Разрез IV-IV



Разрез I-I



Разрез II-II

Гл. спец. ин-та	Шагалов		
Гл. инж. пр-та	Григорьев		
Нач. отдела	Жданюк		
Гл. спец. отд.	Исаков		
Рук. спец. гр.	Васильева		
Рук. инж. гр.	Рубкин	Испол-итель	Проверил
		Анциферова	Сальницкая
		Осадчая	Ахназ
			Федорова
			Копирова

1944/2

Госстрой СССР Союзмашстройпроект
Проектный институт N1
г. Ленинград 1970г.

Серия унифицированных типовых проектов котельных с котлами ДКВР

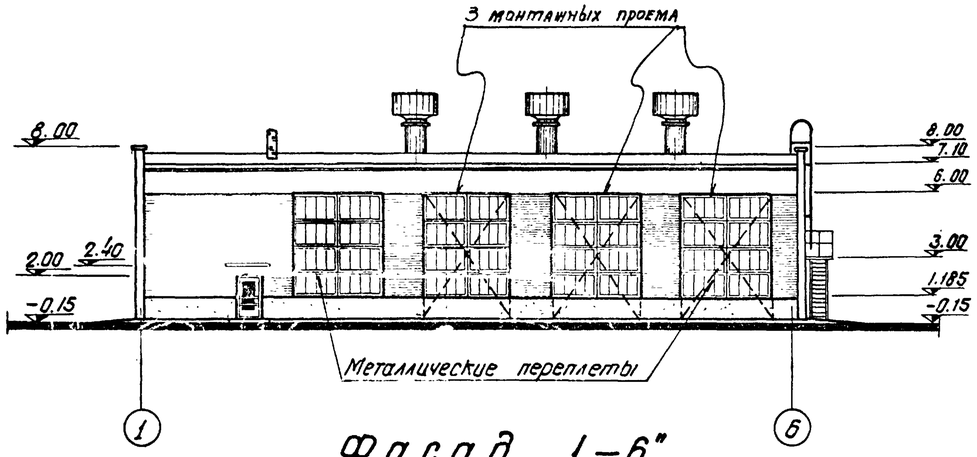
Котельная с 2 котлами ДКВР-4-13
Топливо - мазут (газ)

Разрезы I-I; II-II; III-III; IV-IV

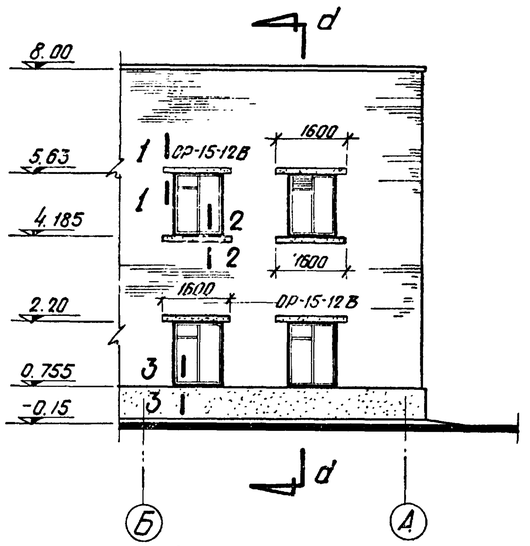
М 1:100

Типовой проект 903-1-51/70 тип 1,2,3
Альбом I/2
Марка - лист АР-5

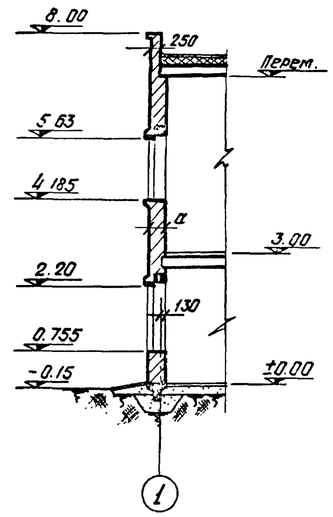
Серия 4.407-989



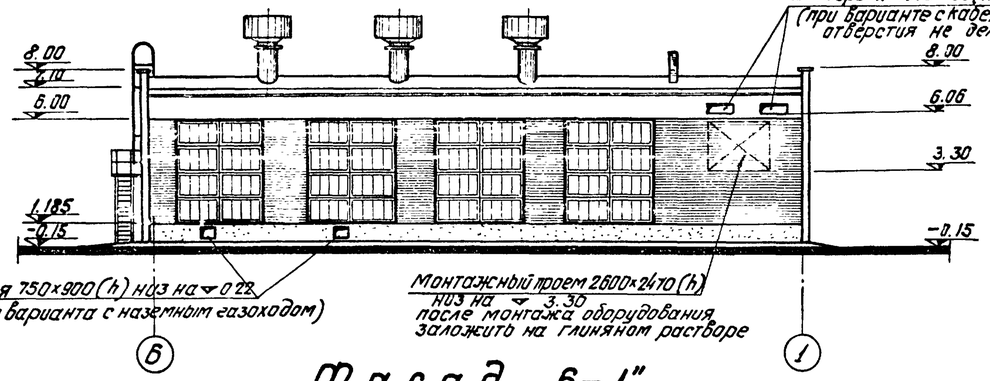
Фасад „1–6"



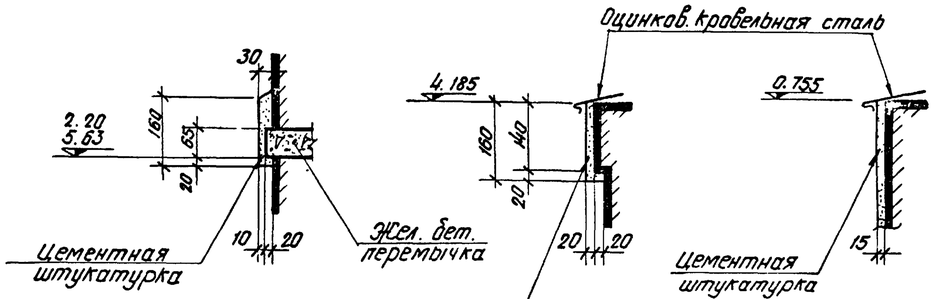
Фрагмент №1



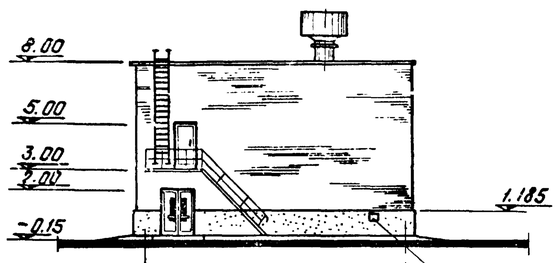
по d–d



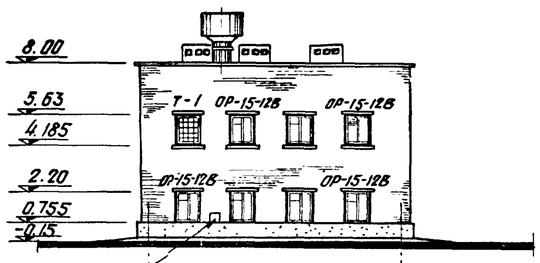
Фасад „Б–1"



по 1–1 по 2–2 по 3–3



Фасад „А–В"



Фасад „В–А"

Ниши для поливочных кранов

Фрагмент №1

Примечания:

1. Металлические оконные переплеты разработаны на чертежах марки КМ.
2. Схема заполнения оконного проема т-1 см. лист АР-9.

Гл. арх-ор ин-та	Шагалов		
Гл. инж. пр.	Григорьев		
Нач. отд.	Жданнок		
Гл. арх. отд.	Исаков		
Рук. арх. гр	Васильева		
Исполнит.	Анциферова	Описал –	
Проверил	Озиашвили	Озиа –	
Копировал	Лоон	Лоон	

Госстрой СССР Союзмонтажстройпроект Проектный институт №1 г. Ленинград 1970г.

Серия унифицированных типовых проектов котельных с котлами ДКВР

Котельная с 2 котлами ДКВР-4-13. Топливо – мазут (газ)

Типовой проект 903-1-51/70 выпуск 1, 2, 3

Альбом I/2

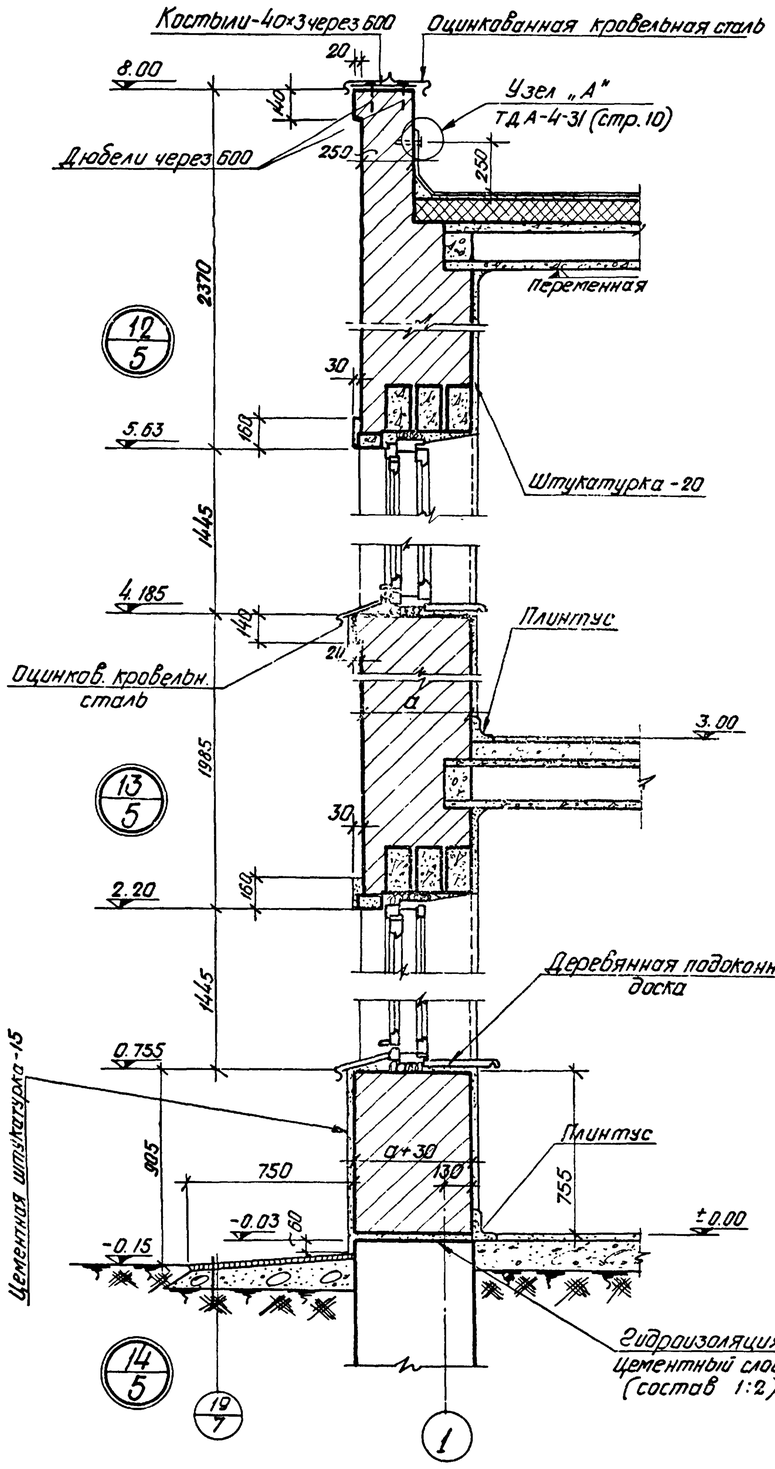
Фасады, фрагмент №1 и сечения

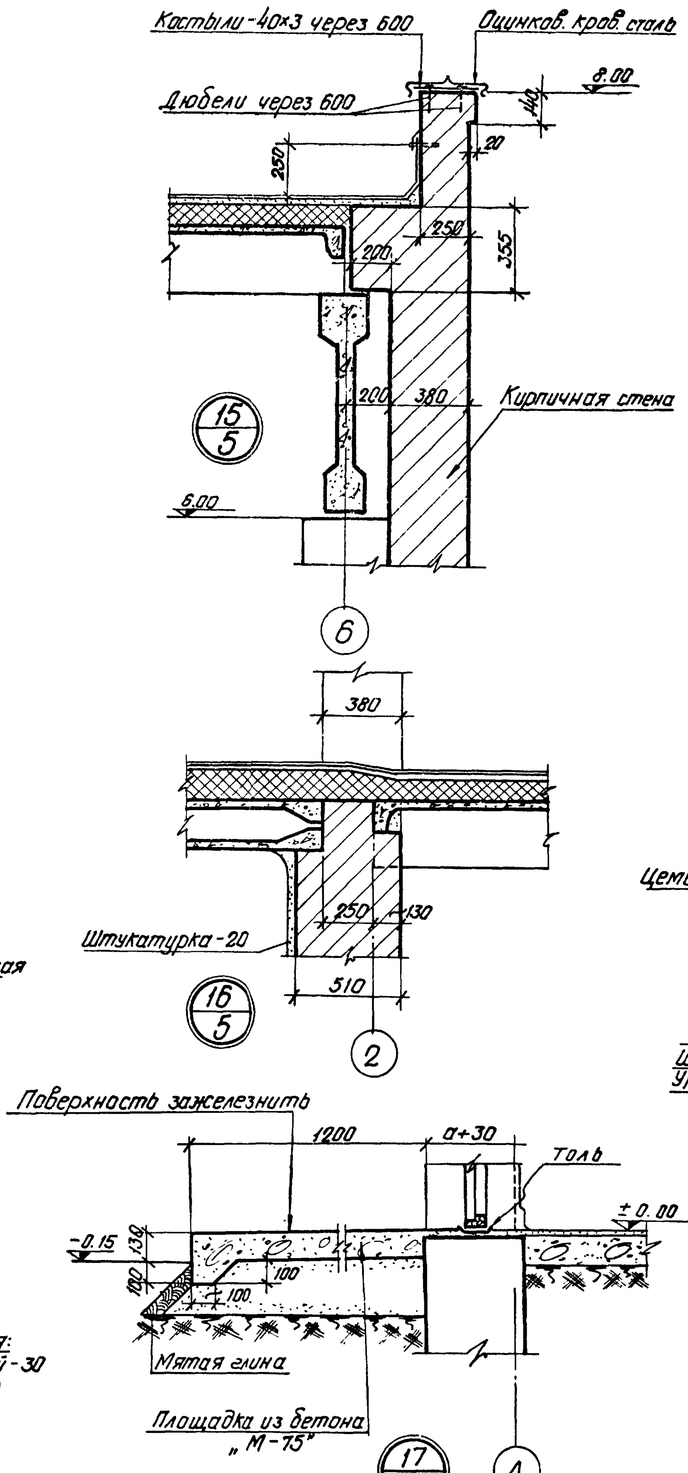
Марка-лист АР-6

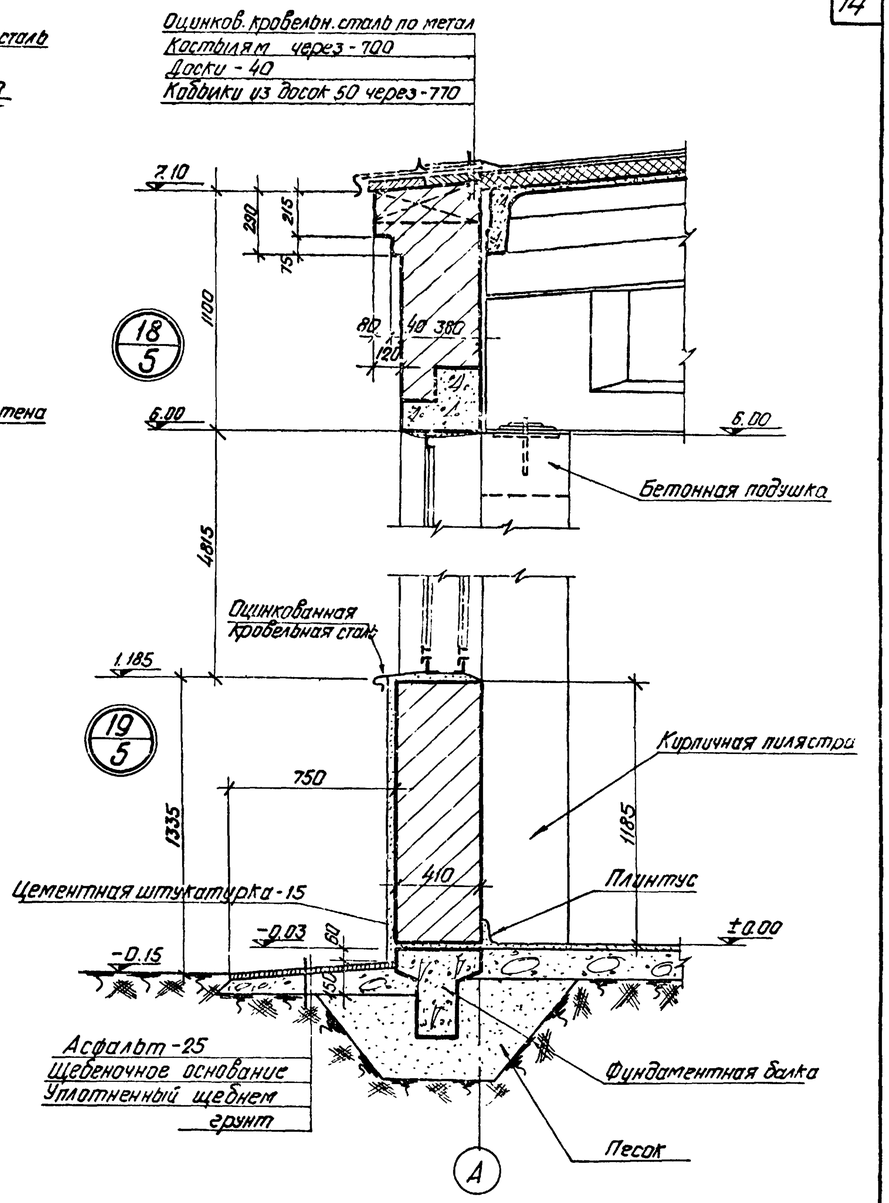
м=1:200; 100

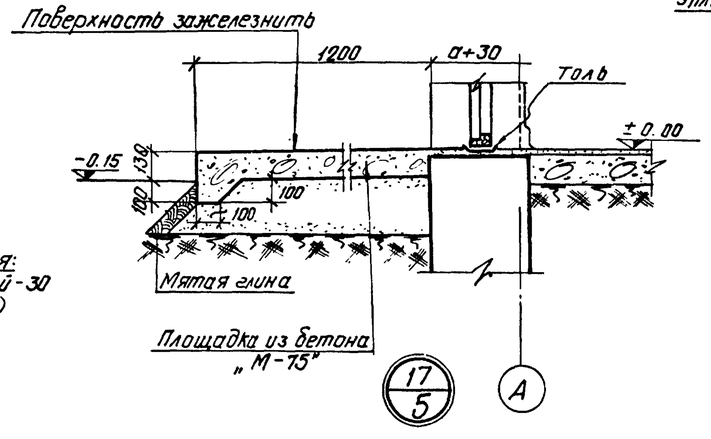
1944/2

Серия НИТР-989









М = 1:20

Госстрой СССР Союзмашстройпроект Проектный институт № 1 г. Ленинград 1970 г.	Котельная с 2 котлами ДКВР-4-13 Топливо - мазут (газ)	Типовой проект	903-1-51/70 тип 1, 2, 3
		Альбом	I/2
Серия унифицированных типовых проектов котельных с котлами ДКВР	Детали разрезов с № 12 по № 19	Марка - лист	АР-7

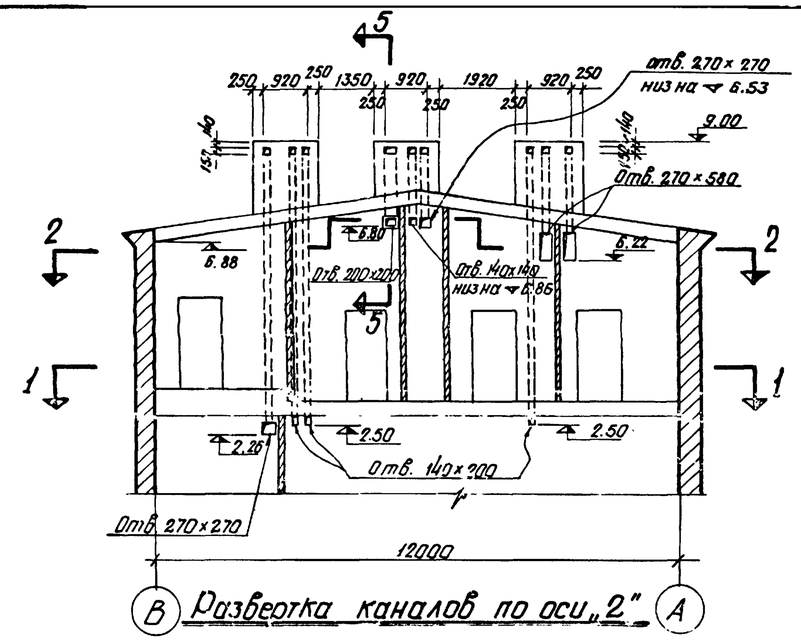
Нач. отдела	Жданок		
Гл. арх. отд.	Исаков		
Рук. арх. гр.	Васильева		
Исполнит.	Анциферова		
Проверил	Озновичева		

Инв. № подл. | Подп. и дата | Взам. инв. №

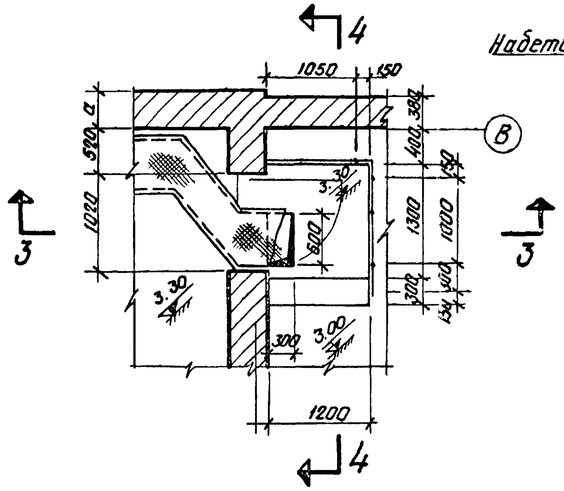
Копировал | Лоон | Лист

1944/2

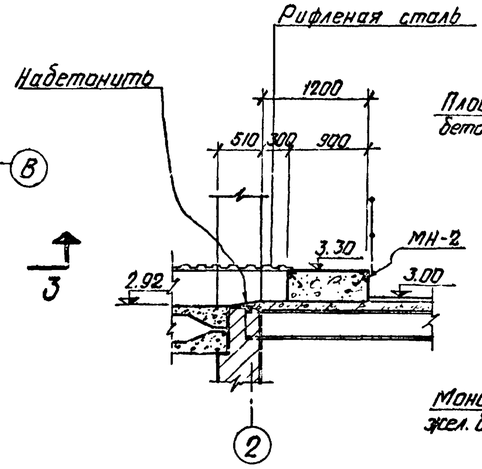
Серия НИТР-989



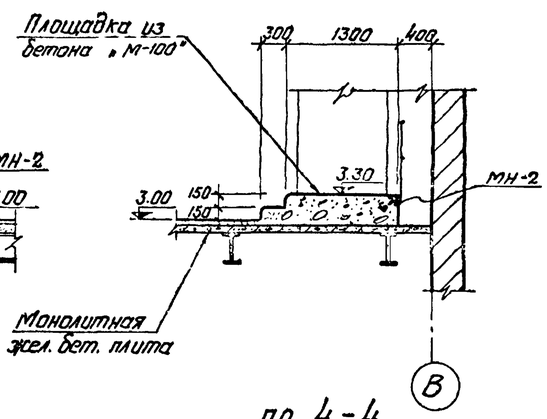
Развертка каналов по оси „2"



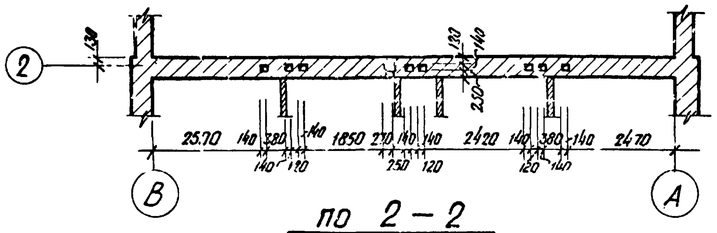
Элемент плана №2



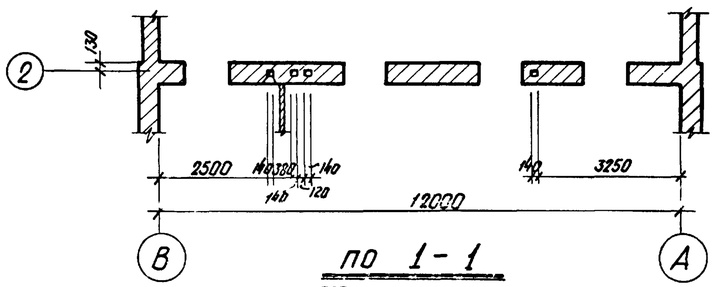
по 3-3



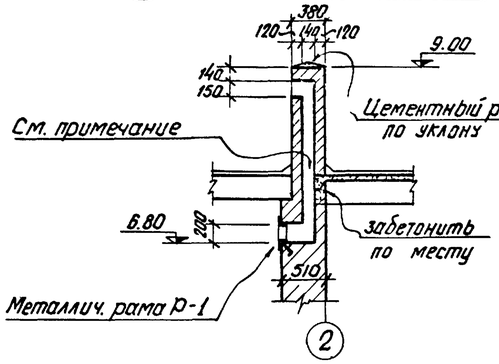
по 4-4



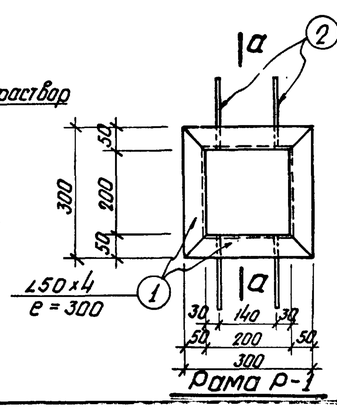
по 2-2

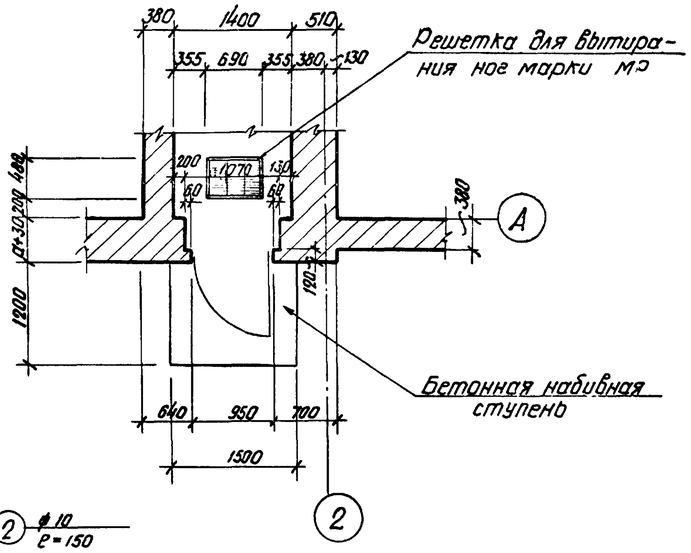


по 1-1

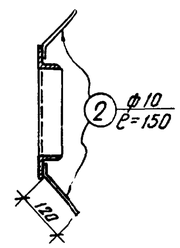


по 5-5

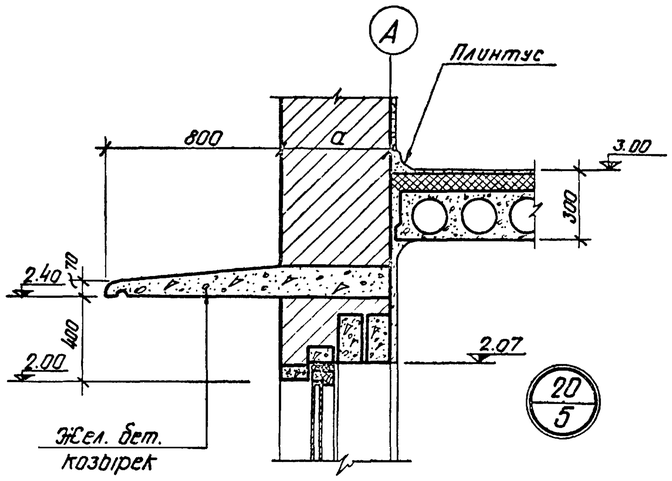




Элемент плана №1



по а-а



Спецификация металла

N поз.	Наименование элемента	Длина элемен.	Кол.	Вес в кг		Примечание
				1 элем.	Общий	
1	∠50×4	300	4	0.9	3.6	Общий вес одной марки – 4.0 кг
2	ф10	150	4	0.1	0.4	

Примечание

Стенки канала промазать арзамитовой замазкой толщиной слоя 15мм во время ведения кладки.

m=1:100; 50; 20

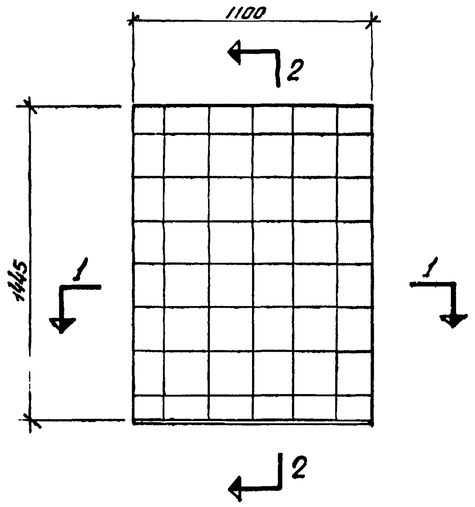
Госстрой СССР Союзмашстройпроект Проектный институт №1 г. Ленинград 1970г.	Котельная с 2 котлами ДКВР-4-13. Топливо – мазут (газ)
Серия унифицированных типовых проектов котельных с котлами ДКВР	Развертка каналов по оси „2"; элементы планов №1 и №2. рама Р-1; деталь разреза №20.

Типовой проект	903-1-51/70 тип 1, 2, 3
Альбом	I/2
Марка – лист	АР-8

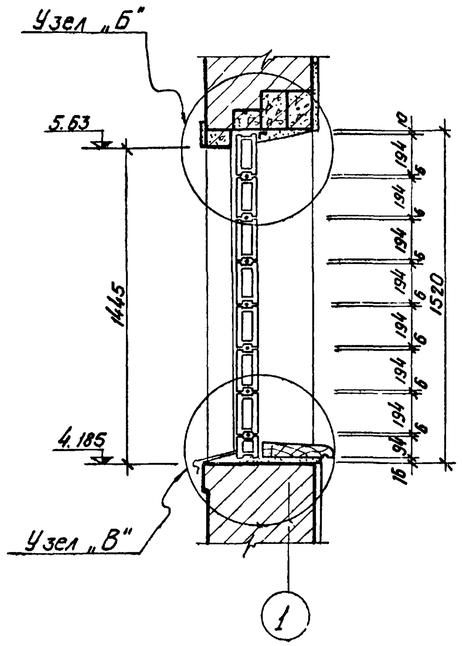
Нач. отдела	Ледонов	
Гл. арх. отд.	Усатов	
Рук. арх. гр.	Васильева	
Исполнит.	Анциферова	
	Проверил	Пахомцева
	Копировал	Лоон
	Смета –	Ахунк

1944/2

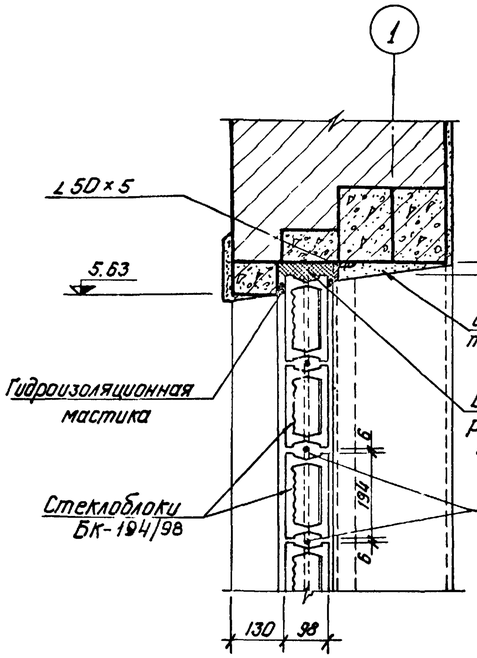
Серия НИТР-989



Проем Тип-1

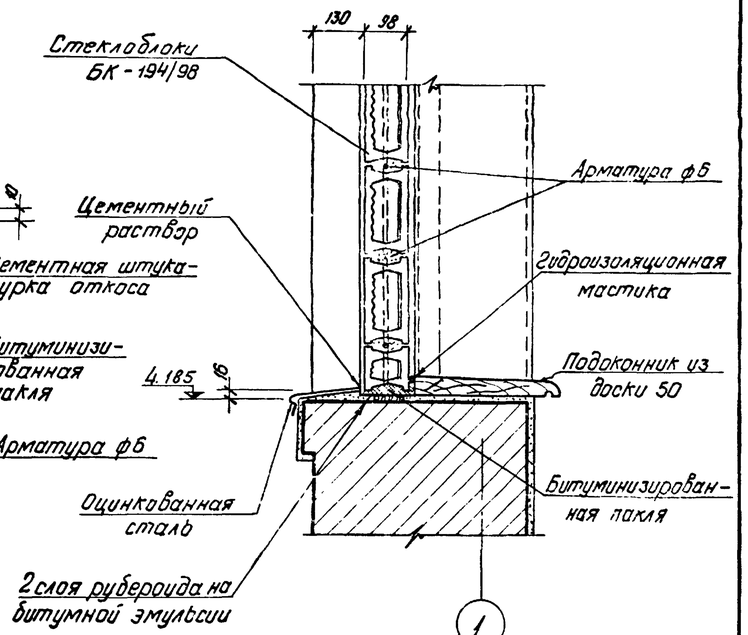


Сечение 2-2

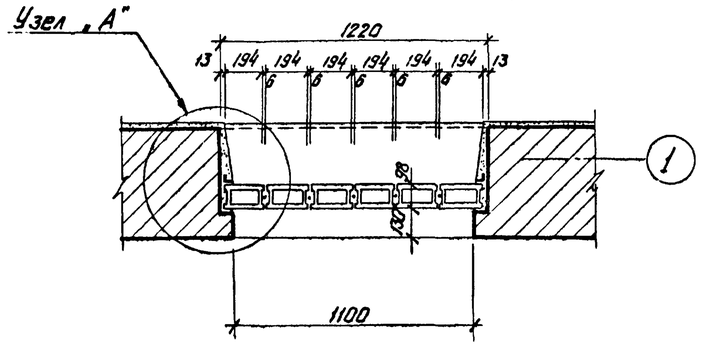


Узел „Б"

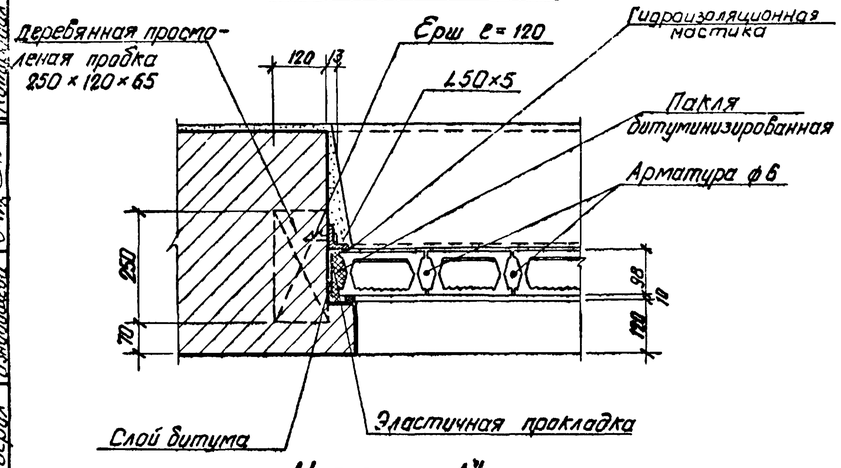
М=1:10



Узел „В"



Сечение 1-1



Узел „А"

Примечания:

1. Заполнение проема стеклоблоками разработано на основании „Инструкции по проектированию и устройству стекложелезобетонных ограждений 1964г"
2. Оконный проем тип-1 (заполняемый стеклоблоками) находится в помещении щ.с.у. по оси „1"; где по техническим условиям требуется повышенная герметичность с внешней средой.
3. Установку стеклоблоков производить по месту на цементном растворе с прокладкой арматуры как в горизонтальных, так и в вертикальных швах из металлического прутка ф6.

Спецификация (на 1 проем)

Наименование элемента	Ед. изм.	Кол-во	Вес в кг		Примечание
			1 эл.	общий	
Бк-194/98	шт.	42	2,7	113,4	ГОСТ 9272-66
Бп-194/94/98	шт.	6	1,6	9,6	——„——
∠50×5	п.м.	4,2	—	16,0	
Арматура ф6	п.м.	16	—	3,5	

Госстрой СССР Союзмастстройпроект Проектный институт №1 г. Ленинград 1970г.	Котельная с 2 котлами ДКВР-4-13 Топливо - мазут (газ)	Типовой проект 903-1-51/70 тип 1,2,3
Серия унифицированных типовых проектов котельных с котлами ДКВР	Заполнение оконного проема Т-1 стеклоблоками.	Альбом I/2
		Марка-лист АР-9

Нач. отдела	Жданюк		
Гл. арх. отд.	Исаков		
Рук. арх. гр.	Васильева		
Исполнит.	Ахундерова		
Проверил	Онищенко		
Конструкции	Отд. 5	Альбом I/2	Лист

1944/2

Серия НИТР-989

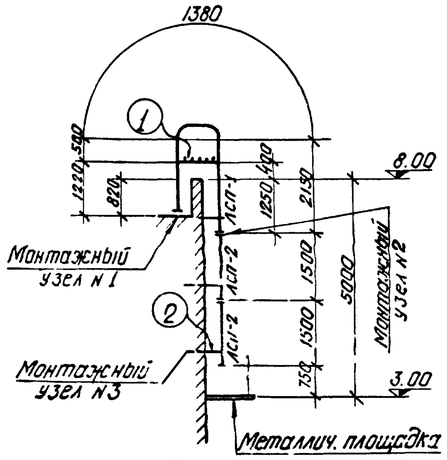
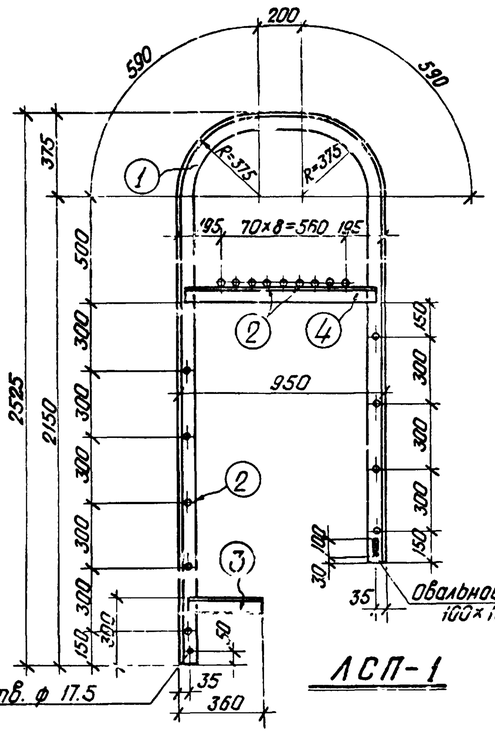
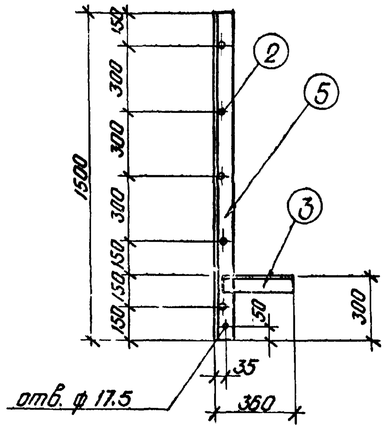
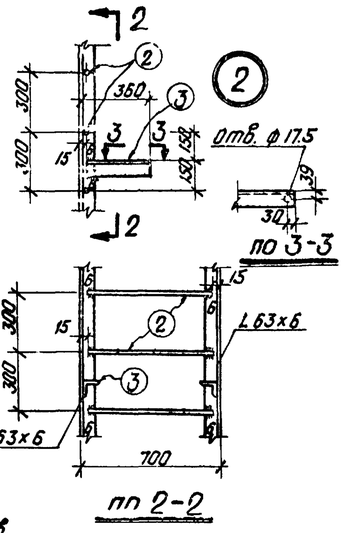
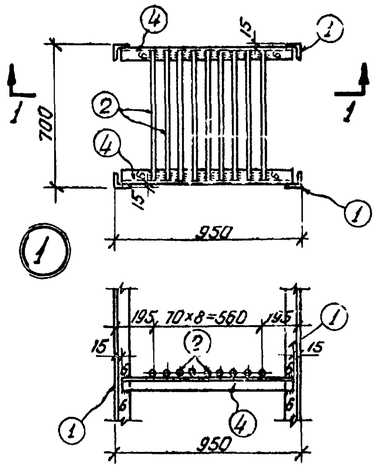


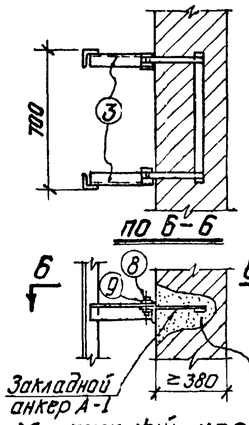
Схема Вертикальной лестницы N1

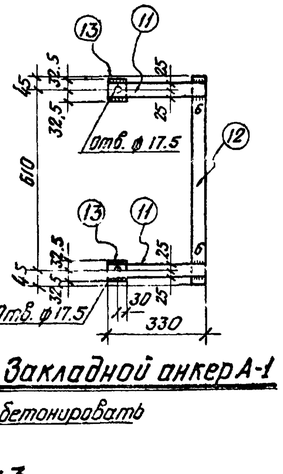


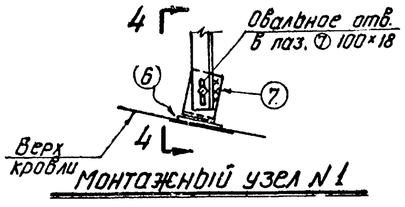


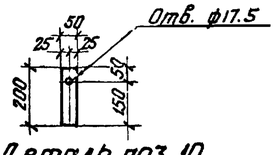


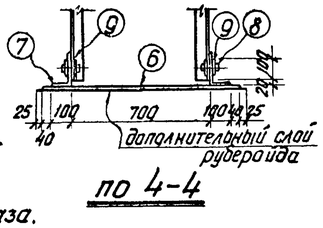


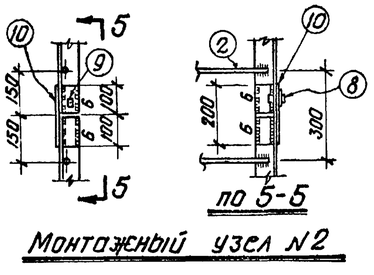












Спецификация стали

Марка	NN поз.	Профиль	Длина мм	Количество т	Количество н	Вес кг 1 шт.	Вес кг номера	Кол-во марок на л-цу	Вес Марка	Вес Общий
ЛСП-1	1	∟ 63×6	5230	1	1	29.9	60	1	98	98
	2	• ф 18	670	18	—	1.3	23			
	3	∟ 63×6	345	1	1	2.0	4			
	4	∟ 63×6	920	2	—	5.3	11			
ЛСП-2	5	∟ 63×6	1500	1	1	8.6	17	2	28	56
	2	• ф 18	670	5	—	1.3	7			
	3	∟ 63×6	345	1	1	2.0	4			
Монтажный узел N1	6	— 100×6	900	1	—	4,6	4,6	1	8	8
	7	∟ 160×100×10	80	2	—	1,6	3,2			
	8	Гайка и болт ф 16	50	2	—	0.16	0,32			
	9	Шайба 32×16,5×3	—	4	—	0.014	0,06			
Монтажный узел N2	8	Гайка и болт ф16	50	2	—	0,16	0,32	2	3	6
	9	Шайба 32×16,5×3	—	4	—	0,014	0,06			
	10	— 50×8	200	4	—	0,6	2,4			
Анкер А-1 / монт. узел N3 /	8	Гайка и болт	50	2	—	0,2	1	3	7	21
	9	Шайба 32×16,5×3	—	2	—	0,01	1			
	11	— 50×8	330	2	—	1,0	2			
	12	— 40×6	700	1	—	1,3	2			
	13	∟ 63×6	65	2	—	0,4	1			
Общий вес лестницы N1										189кг.

Примечание:

1. Материал лестницы сталь „Ст-0" с расчетным сопротивлением $R = 1700$ кг/см^2.
2. Сварные швы варить толщиной 6мм электродами „Э-42" по ГОСТу 9466-60.
3. Неоговоренные на чертеже дыры сверлить ф 13 под болты ф 12.
4. Монтаж лестницы вести на черных болтах ф 12мм.
5. При установке закладного анкера обеспечить плотное прилегания уголков (13) к грани стены.
6. Все элементы метал. лестниц окрасить масляной краской за 2 раза.

1944/2

Нач. отд. Щипцов
Гл. арх. отд. Исаков
Рук. арх. гр. Васильева
Ст. архит. Васильева
Исполнит. Анищенкова

Гл. инж. Лазарев
Гл. инж. проекта Изгибичева
Проверил Копирова

Госстрой СССР Союзмашстройпроект Проектный институт N1 г. Ленинград 1970г.
Серия унифицированных типовых проектов котельных с котлами ДКВР

Котельная с 2 котлами ДКВР-4-13. Топливо - мазут (газ)

Пожарная лестница N1 Схема и детали

Типовой проект 903-1-51/70 тип 1,2,3
Альбом I/2
Марка-лист АР-10

Серия НИТР-989

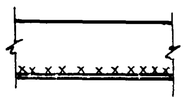
Перечень чертежей марки „КЖ"

N листа	Наименование листа	Примечания
КЖ-1	Заглавный лист	
КЖ-2	Сводные спецификации железобетонных и стальных элементов. Расход бетона и стали на здание.	
КЖ-3	Маркировочный план фундаментов и фундаментных балок Сечения 1-1, 2-2	
КЖ-4	Элементы плана фундаментов „1"-„4" Фундаменты Ф-7, Ф-8. Сечение 3-3.	
КЖ-5	Опалубка и армирование фундаментов Ф-1, Ф-2 т/н, Ф-3	
КЖ-6	Опалубка и армирование фундаментов Ф-4 + Ф-6.	
КЖ-7	Сетки, каркасы и закладные детали фундаментов.	
КЖ-8	Таблица нагрузок на фундаменты	
КЖ-9	Маркировачные схемы кровельных плит и балок	
КЖ-10	Узлы кровли. Балка 1БН-12-3А. Закладные и соединительные элементы.	
КЖ-11	Маркировочные схемы перемычек	
КЖ-12	Перемычка НБУ-16. Козырьки НК-1, НК-2. Опалубка и армирование	
КЖ-13	Опалубка и армирование перекрытия в осях „2"-„3"	
КЖ-14	Монтажная схема перекрытий в осях „1"-„2" на отм. 2.92; 3.30. Сечения, узлы	

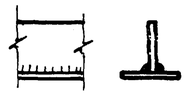
Перечень примененных в чертежах стандартов и типовых чертежей

Шифр	Наименование стандарта	NN листов
КЭ-01-23 в. 1	Сборные железобетонные фундаментные балки	л. 2, 7, 8
ПК-01-06 в. 8	Сборные железобетонные предварительно напряженные двускатные балки	л. 4, 9, 10, 24
ПК-01-111	Крупнопанельные железобетонные предварительно напряженные плиты покрытий размером 1,5 × 6 м	л. 7 л. 9 ÷ 12
ПК-01-119	Крупнопанельные железобетонные предварительно напряженные плиты размером 1,5×6м и 3×6м с отверстиями для пропуска вентшахт.	л. 1÷7 л. 15÷17
ПК-01-88	Сборные железобетонные плиты для покрытий производственных зданий	л. 3
ИИ-03-02 Альбом N 115	Предварительно напряженные панели перекрытий длиной 626 см с круглыми пустотами армированные стержневой термически упрочненной сталью класса A_T-V	л. 7, 8 11, 12
1.139-1 в. 1	Перемычки для стен из ординарного кирпича	л. 1, 2, 4, 12
КЭ-01-58 в. 2	Сборные железобетонные обвязочные балки и перемычки для промышленных зданий	л. 1, 2
ТДМ-4-11/2	Сопряжения плит покрытия с несущими конструкциями при скатной кровле.	стр. 11, 13

Условные обозначения



— Монтажный сварной шов



— Заводской сварной шов

I/2 — КЖ — 10

номер альбома — номер листа

Примечания:

1. Указания по монтажу конструкций, сварке арматурных каркасов, изготовлению закладных деталей и антикоррозийной защите железобетонных конструкций и металлических элементов смотри в пояснительной записке

Гл. инж. ин-та Лобзнов		
Гл. констр. ин-та Иванов		
Гл. инж. пр-та Григорьев		
Нач. отдела Жданюк		
Гл. констр. отд. Ростовский		
Рук. группы Рамешицкая		
Инженер Диновская		
Ист. Дия		
Пров. Копировал		

1944|2

Госстрой СССР Союзмашстройпроект Проектный институт N 1 г. Ленинград 1970г.	Котельная с 2 котлами ДКВР. 4-13 Топливо - мазут (газ)	Типовой проект 903-1-51/70 тип 1, 2, 3
Серия унифицированных типовых проектов котельных с котлами ДКВР	Заглавный лист	Альбом I/2
		Марка - лист КЖ-1

серия НИТР-989

Сводная спецификация типовых сборных железобетонных элементов

Наимен. эл-та	Марка эл-та	К-во шт.	Вес эл-та Т	Стандарт или лист проекта	Лист монтажн. схемы
Фундам. балки	ФБ-3	8	1,25	КЭ-01-23 в.I	КЖ-3
	ФБ-5	2	1,25		
Кровельн. балки	1БД-12-3а	4	4,1	ПК-01-06 в.8* и КЖ-10	КЖ-9
Кровельные плиты	ПНС-17	29	1,37	ПК-01-111	КЖ-9
	ПНС-18(Э-1000)	3	1,67	ПК-01-119	
	П63-10	12	1,82	ИИ-03-02 Альбом N 115	КЖ-14
	ПТ63-10	12	1,82		
	ПЖС-2	11	0089	ПК-01-88	
Перемычки	Б13	15	0025	1.139-1 в.1	КЖ-11
	Б15	23	0065		
	Б19	11	0,085		
	БУ19	26	0,13		
	БП2-1	2	0,6	КЭ-01-58 в.2 и КЖ-11	
	БП7-1а	8	1,1		

Сводная спецификация нетиповых сборных железобетонных элементов

Наим. эл-та	Марка эл-та	Кол-во шт.	Вес эл-та Т.	Стандарт или лист проекта	Лист монтажн. схемы
Перемычки	НБУ-16	6	0,22	КЖ-12	КЖ-11
Козырьки	НК-1	1	0,63	КЖ-12	КЖ-11
Опорн. подушки	ОП-1	8	0,07	КЖ-10	КЖ-9

Сводная спецификация монолитных железобетонных элементов

Наим. эл-та	Марка эл-та	К-во шт.	Лист проекта	Лист монтажн. схемы
Фундаменты	Ф-1	4	КЖ-5	КЖ-3
	Ф-2 т/н	1+1		
	Ф-3	2		
	Ф-4	1	КЖ-6	
	Ф-5	3		
	Ф-6	1		
	Ф-7	1	КЖ-4 КЖ-5	
	Ф-8	1		
Перекрытия	Перекрытие на отм 3,00	1	КЖ-13	КЖ-13

Расход бетона и стали на здание

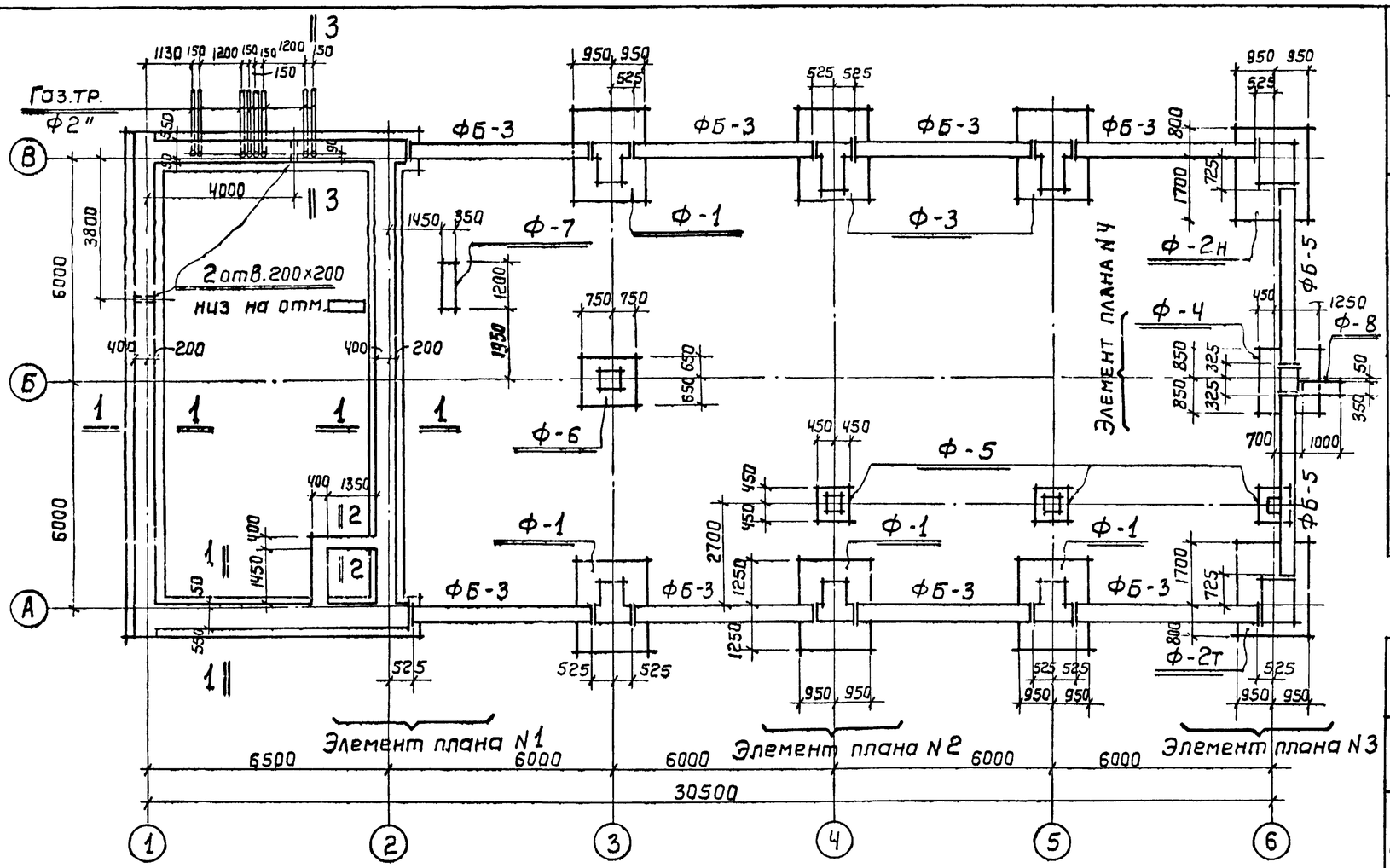
Группа конструкций	Бетон м³ Марка 150	200	300	400		Итого	Сталь в т. Горячекатаная ст. ГОСТ 5781-61 A-I	A-II	A-III	A-IV	Ат-V		Холоднотянут. проволока В-I	Сталь прокатная ВСт3кп	Итого
Сборные конструкции принятые по типовым чертежам		46,9	2,1	6,6		54,6	0,48	0,05	1,23	1,13	0,67		1,00	0,42	4,98
Сборные конструкции по чертежам проекта		1,0				1,0	0,08	0,08							0,16
Монолитные конструкции	44,3	35,3				79,6	0,67	0,54						0,17	1,38
Стальные конструкции														1,28	1,28

Гл. инж. ин-та	Лобанов		
Гл. инж. пр-та	Григорьев		
Нач. отд.	Жданчак		
Гл. конст. отд.	Ростовский		
Рук. группы	Рывкин		
Ст. инженер	Семенчикова		
Исполнит.	Биновская		
Проверил	Гафиич		
Контролер	Бикбулева		

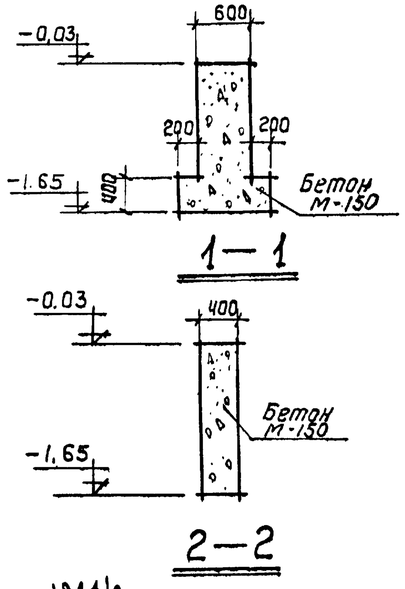
1944/2

Госстрой СССР Союзмонтажстройпроект Проектный институт №1 г. Ленинград 1970 г.	Котельная с 6 котлами ДКВР-4-13 топливо - мазут (газ)	Типовой проект 903-1-51/70 тип 1, 2, 3
	Сводные спецификации железобетонных и стальных элементов. Расход бетона и стали на здание	Альбом I/2
Серия унифицированных типовых проектов котельных с котлами ДКВР		Марка - лист КЖ-2

Серия НИТР-989



План фундаментов



1944/2

Примечания:

1. Грунтовые условия, указания по привязке фундаментов см. в пояснительной записке к проекту.
2. За отм. ± 0.000 принята отметка чистого пола котельной, что соответствует абсолютной отметке.
3. Под ж/б фундаменты устраивается подготовка из бетона М-100 толщиной 100 мм.
4. Под опоры фундаментных балок уложить слой цементного раствора марки „150" толщиной 30 мм.
5. Набетонки выполнять из бетона М-150
6. Горизонтальная гидроизоляция - слой цементного раствора состава 1:2 толщиной 30мм, уложенного по верху фундаментных балок.
7. Отметка заложения подошв фундаментов -1,65 м (кроме фундамента Ф7)
8. Фундаменты с индексом „Н" выполнять зеркально фундаментам с индексом „Т".
9. Элементы плана фундаментов см. лист КЖ-4.

Спецификация монолитных железобетонных и бетонных конструкций на маркировочную схему

Наименование конструкций	Марка эл-та	Кол-во штук	Стандарт или № листа проекта где изображен эл-т	Примечания
Фундаменты	Ф-1	4	КЖ-5	
	Ф-2Т/Н	1+1		
	Ф-3	2		
	Ф-4	1	КЖ-6	
	Ф-5	3		
	Ф-6	1		
	Ф-7	1	КЖ-4	
	Ф-8	1		

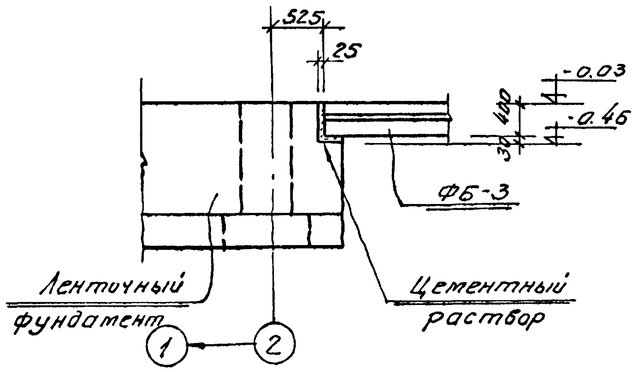
Спецификация сборных железобетонных конструкций на маркировочную схему

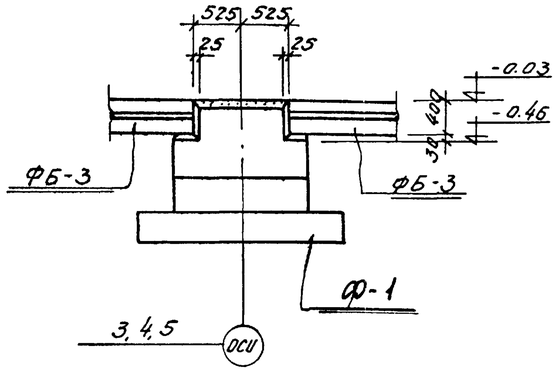
Наименов. конструкций	Марка эл-та	Кол-во штук	Вес эл-та т.	Стандарт или № листа проекта где изображен эл-т	Примечания
Фундаментные балки	ФБ-3	8	1,25	Серия КЭ-01-23 Вып. I л. 2,6	
	ФБ-5	2	1,25		

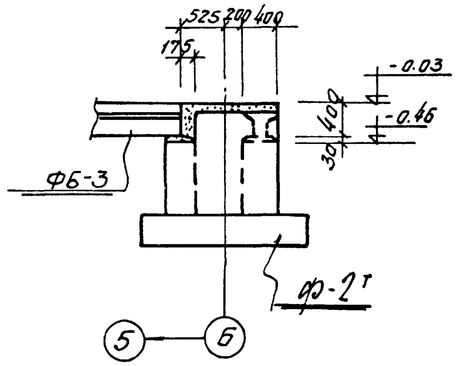
Госстрой СССР Союзмашстройпроект Проектный институт №1 г. Ленинград 1970г.	Котельная с 2 котлами ДКВР-4-13 топливо - мазут (газ)	Типовой проект 903-1-51/70 тип 1,2,3	
Серия унифицированных типовых проектов котельных с котлами ДКВР	Маркировочный план фундаментов и фундаментных балок сечения 1-1; 2-2	Альбом I/2	Марка - лист КЖ-3

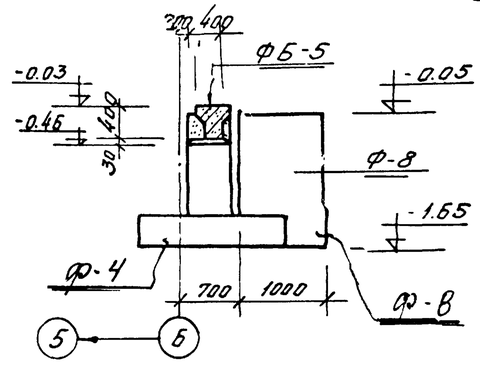
Нач. отдела Жданок
Гл. констр. отд. Ростовский
Рук. группы Рывкин
Ст. инженер Ренесницкая
Исполнит. Винокская
Проверил Горная
Копировал Калейчик

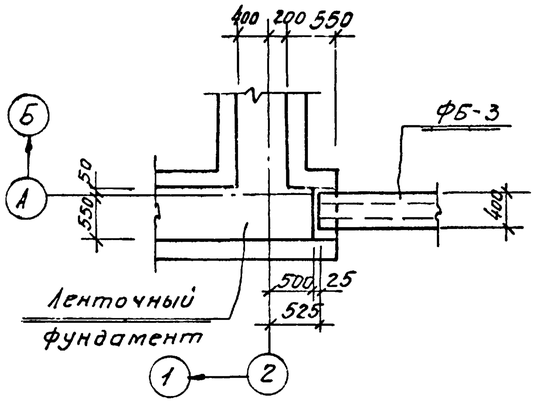
серия НИТР-989



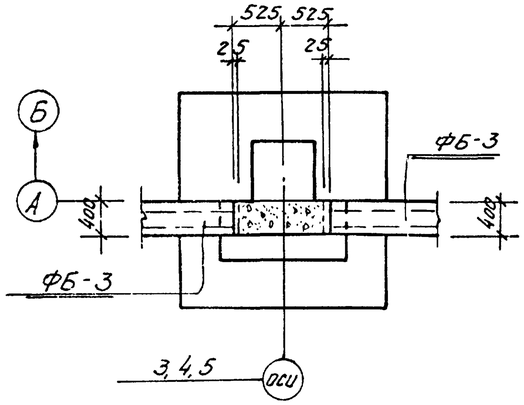




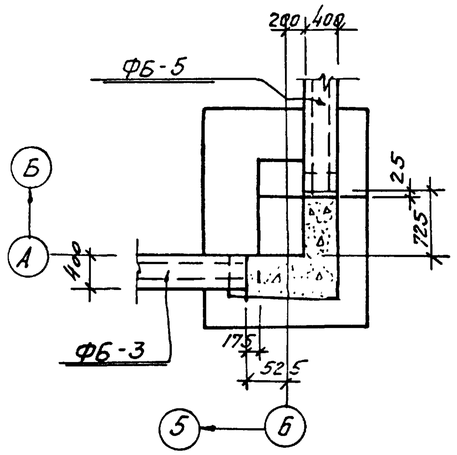




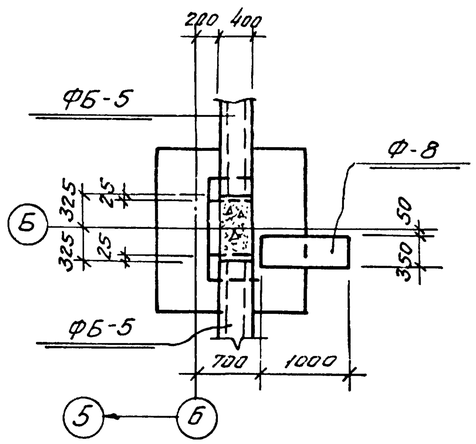
Элемент плана №1



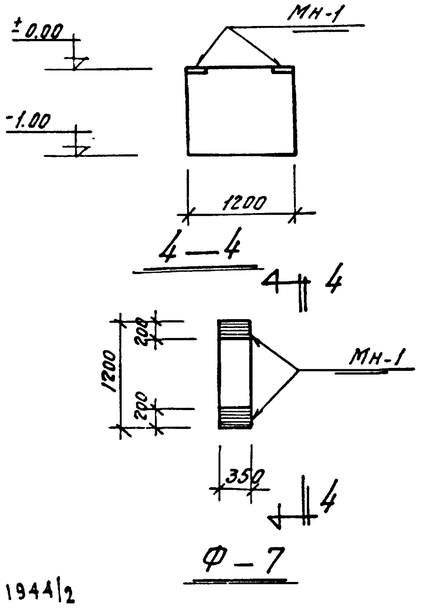
Элемент плана № 2



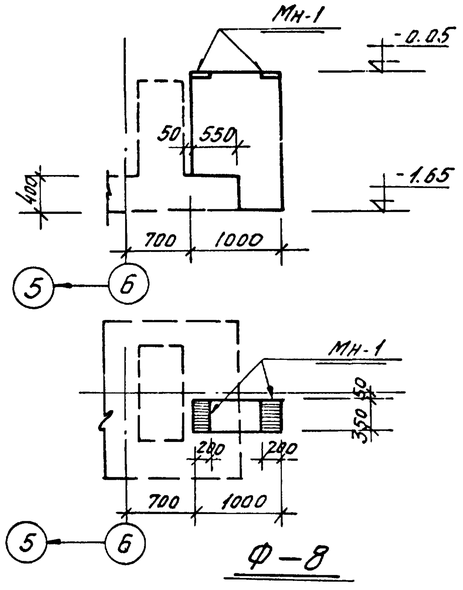
Элемент плана №3



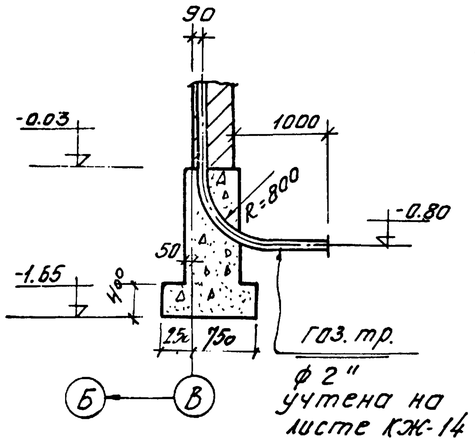
Элемент плана №4



Ф-7



Ф-8



Ф 2" учтена на листе КЖ-14

3—3

Примечания

1. Маркировочный план фундаментов и фундаментных балок см. лист КЖ-3.
2. Расход бетона на фундаменты Ф-7; Ф-8 см. лист КЖ-5.

Нач. отд.	Жданок		
Гл. констр. отд.	Ростовский		
Рук. группы	Рыбкин		
Ст. инженер	Ретесницкая		
Исполнит.	Виновская		
Проверил	Гофман		
Копировал	Колкина		

Госстрой СССР Союзмашстройпроект ПРОЕКТНЫЙ ИНСТИТУТ №1 г. Ленинград 1970г.	Котельная с 2 котлами ДКВР4-13 Топливо – мазут (газ)
Серия унифицированных типовых проектов котельных с котлами ДКВР	Элементы плана фундаментов "1÷4" Фундаменты Ф-7; Ф-8. Сечение 3-3.

Типовой проект	903-1-51/70 тип 1,2,3
Альбом	I/2
Марка-лист	КЖ-4

1944/2

Серия НИТР-989

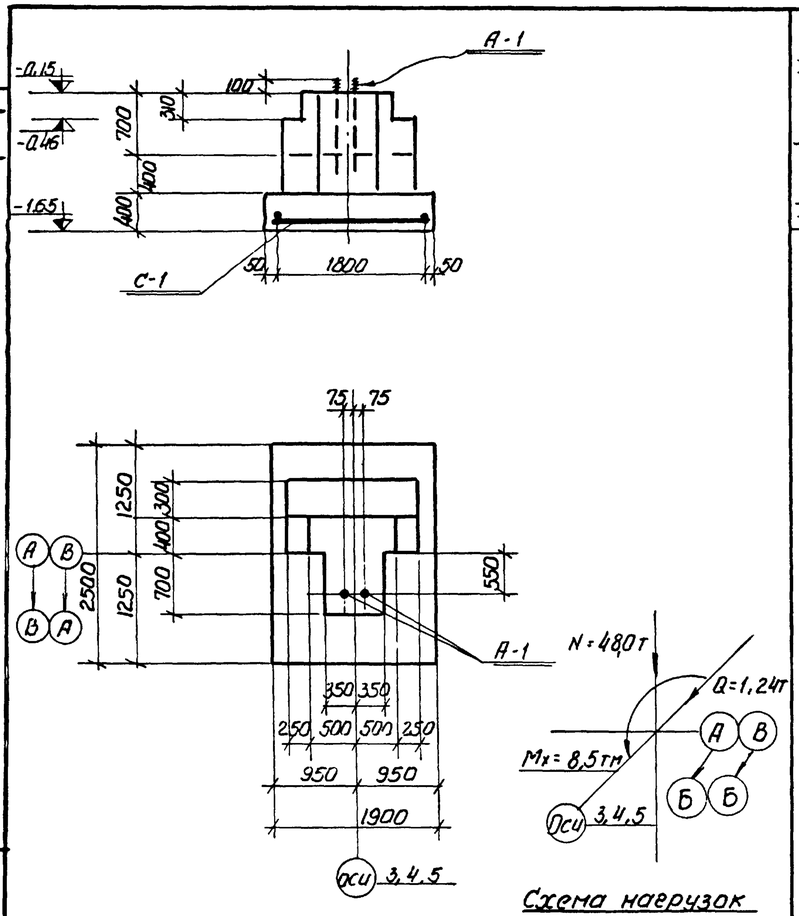


Схема нагрузок

Ф - 1

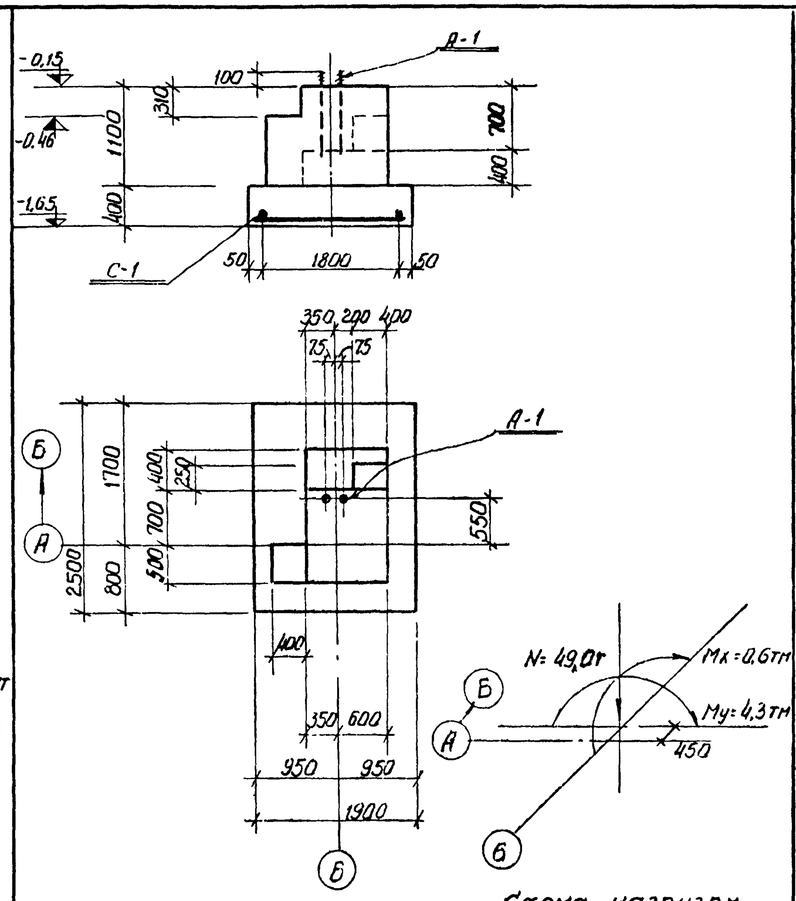


Схема нагрузок

Ф - 2т

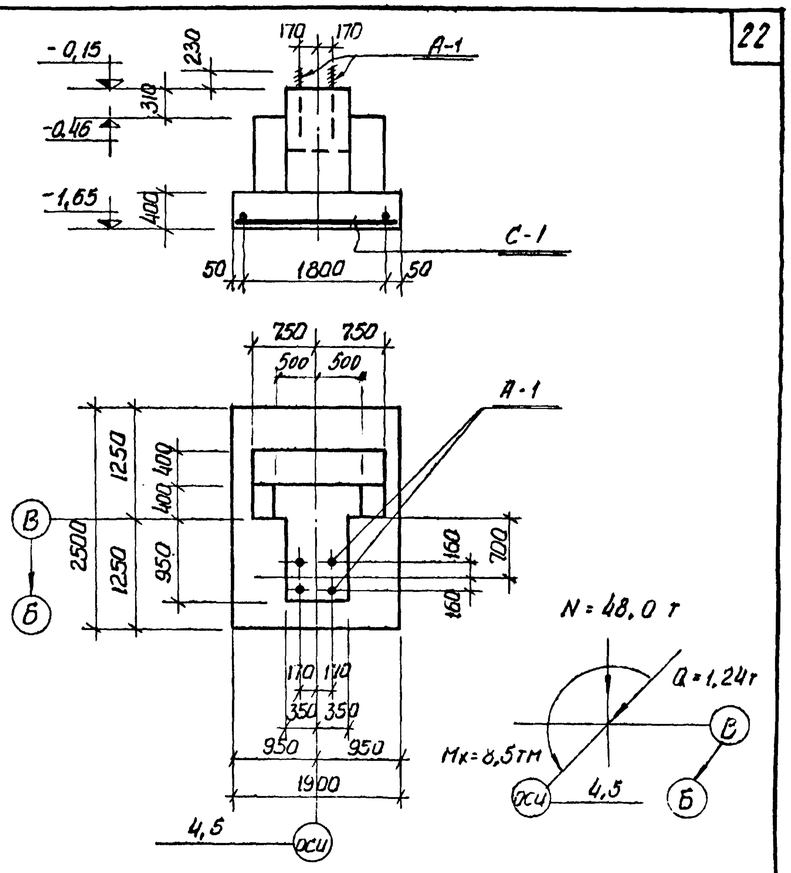


Схема нагрузок

Ф - 3

Ф - 2н

Спецификация арматурных изделий на один конструктивный элемент

Марка констр. элемента	Марка изделий	Кол. шт.	N листа, где изобр. деталь
Ф-1	С-1	1	КЖ-7
	А-1	2	
Ф-2т	С-1	1	КЖ-7
	А-1	2	
Ф-2н	С-1	1	КЖ-7
Ф-3	С-1	1	КЖ-7
	А-1	4	
Ф-7			КЖ-7
	Мн-1	2	
Ф-8			

Расход бетона и стали на один конструктивный-монолитный элемент

Марка конструктив. элемента	Бетон м³		Ст. класса А-I			Ст. класса АII			Прокат кг	Всего кг
	Марка		ф мм			ф мм				
	200	Итого	24		Итого	10	12	Итого		
Ф-1	3,10	3,10	8		8		43	43		51
Ф-2т	3,21	3,21	8		8		43	43		51
Ф-2н	3,21	3,21					43	43		43
Ф-3	3,0	3,0	16		16		43	43		59
Ф-7	0,42	0,42				2			10	12
Ф-8	0,33	0,33				2			10	12

Примечания

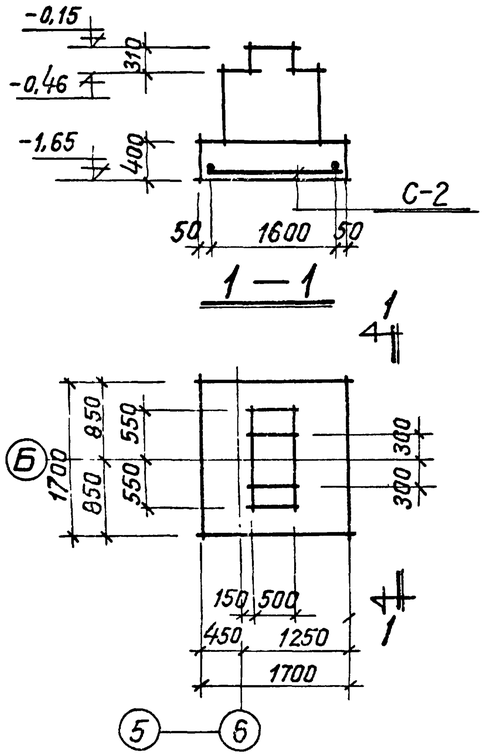
1. Маркировочный план фундаментов и общие примечания см. лист КЖ-3
2. Фундамент Ф-2н выполнять зеркально соответствующему фундаменту Ф-2т, но без болтов А-1
3. На схемах нагрузок даны нормативные нагрузки на отметке верха фундаментных балок.

Госстрой СССР Союзмашстройпроект ПРОЕКТНЫЙ ИНСТИТУТ №1 г. Ленинград 1970 г	Котельная с 2 котлами ДКВР-4-13 топливо-мазут (газ)	Типовой проект 903-1-51/70 тип 1,2,3
		Альбом
		I/2
Серия унифицированных типовых проектов котельных с котлами ДКВР	Опалубка и армирование фундаментов Ф-1; Ф-2т/н; Ф-3	Марка-лист КЖ-5

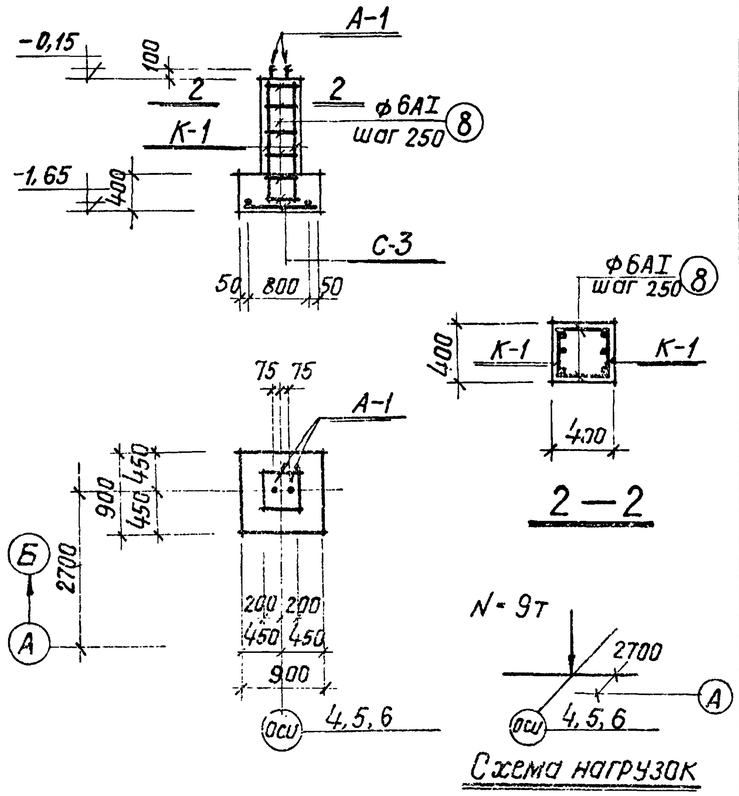
1944/2

Нач. отд. Жданюк
Гл. конс. отд. Ростовский
Рук. группы Ривкин
Ст. инж. Ренесницкая
Исполнил. Проверил. Копиров. Виновская Гильб

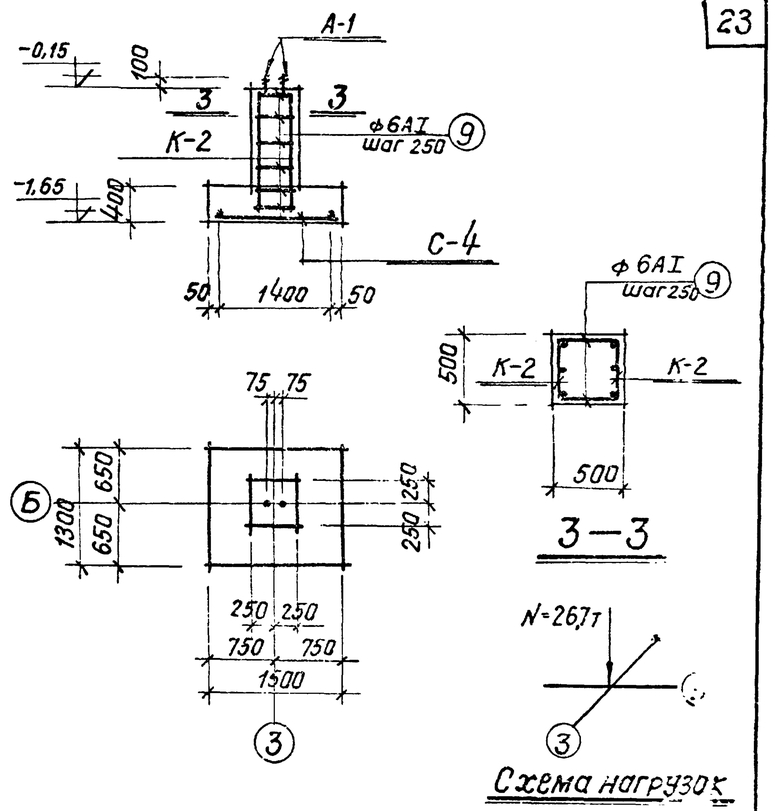
серия НИТР-989



Ф-4



Ф-5



Ф-6

Спецификация арматурных изделий на один конструктивный элемент

Марка констр. эл-та	Марка изделия	кол. шт.	№ листа где изобр. изделие
Ф-4	С-2	1	КЖ-7
Ф-5	К-1	2	КЖ-7
	С-3	1	
	поз. 8	12	
	А-I	2	
Ф-6	К-2	2	КЖ-7
	С-4	1	
	поз. 9	12	
	А-1	2	

Расход бетона и стали на один конструктивный монолитный элемент

Марка констр. Эл-та	Бетон м³		ст. класса А-I				ст. класса А-II				Всего
	Марки 200	Итого	ф мм 6	ф мм 24		Итого	ф мм 10	ф мм 12		Итого	
Ф-4	1.70	1.70					19			19	19
Ф-5	0.50	0.50	2	8		10	5	8		13	23
Ф-6	1.10	1.10	2	8		10		26		26	36

Примечания

1. Маркировочный план фундаментов и общие примечания см. лист КЖ-3
2. На схемах нагрузок даны нормативные нагрузки на отметке верха фундаментных балок.

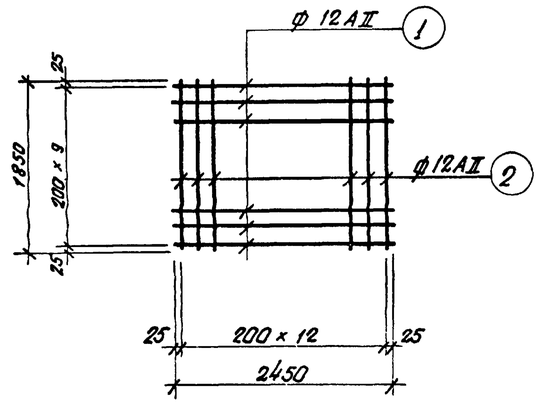
Госстрой СССР Союзмаштяжстройпроект Проектный институт г. Ленинград 1970 г. Серия унифицированных типовых проектов котельных с котлами ДКВР.	Котельная с 2 котлами ДКВР-4-13 Топливо-мазут (газ)	Типовой проект 903-1-51.70 Тип 1, 2, 3
	Опалубка и армирование фундаментов Ф-4 ÷ Ф-6	Альбом I/2
		Марка-лист КЖ-6

Нач. отдела Жданок
Гл. констр. отд. Ростовский
Рук. группы Дивнин
Ст. инженер Ремесницкая

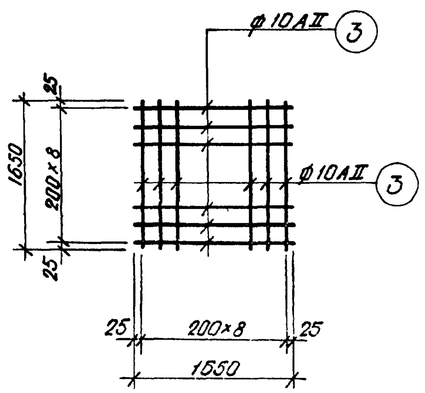
Исполнил Виновская
Проверил Горная
Копировал Винокурова

1944/2

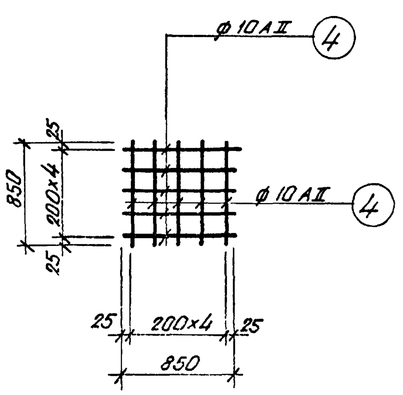
Серия НИТР-989



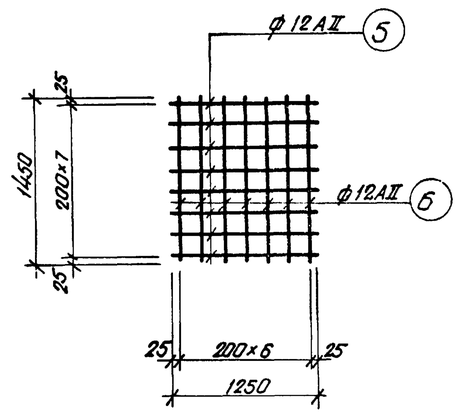
С-1



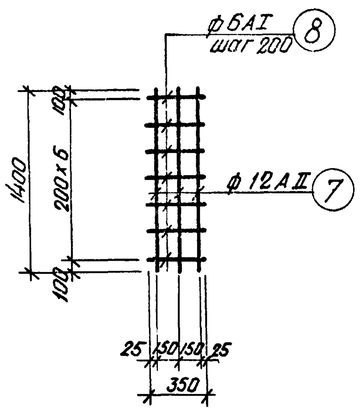
С-2



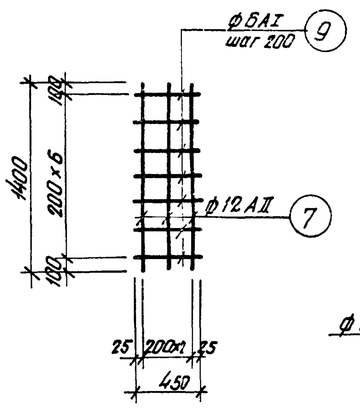
С-3



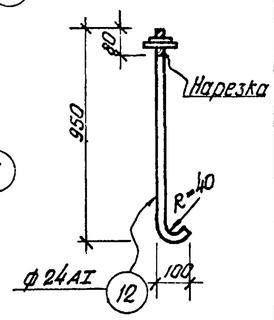
С-4



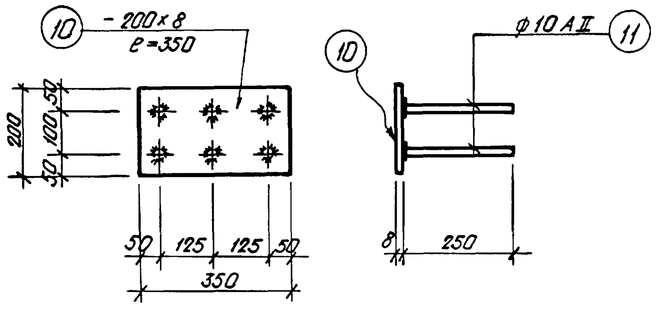
К-1



К-2



А-1



Мн-1

Спецификация арматуры на одно арматурное изделие

24

Марка изделия	N поз.	Эскиз	ф мм	Длина мм	Кол. шт.	Общая длина м	Вес поз. кг.	Вес армат. издел.
С-1	1	2450	12 AII	2450	10	24,5	21.8	43.1
	2	1850	12 AII	1850	13	24.0	21.3	
С-2	3	1650	10 AII	1650	18	29.9	18.5	18.5
С-3	4	850	10 AII	850	10	8,5	5,3	5,3
С-4	5	1250	12 AII	1250	8	10,0	8,9	17.9
	6	1450	12 AII	1450	7	10,2	9,0	
К-1	7	1400	12 AII	1400	3	4.2	3.8	4.4
	8	350	6 AI	350	7	2.5	0.6	
К-2	7	1400	12 AII	1400	3	4.2	3.8	4.5
	9	450	6 AI	450	7	3.2	0.7	
Отдельные позиции	8	350	6 AI	350	1	0.35	0.1	0.1
	9	450	6 AI	450	1	0.45	0.1	0.1
Мн-1	10	- 200 x 8	-	350	1	0.35	5.0	6.0
	11	250	10 AII	250	6	1.5	1.0	
А-1	12	80, 950	24 AI	1100	1	1.1	3.9	3.9

Примечания

1. Данный лист рассматривать совместно с листами КЖ-5, КЖ-6
2. Сетки и каркасы изготовлять при помощи точечной сварки в соответствии с техническими условиями на сварную арматуру для ж.б. конструкций.
3. Стержни, соединяемые втавр с прокатом, варить под слоем флюса.

Госстрой СССР Союзмашстройпроект Проектный институт №1 г. Ленинград 1970г.	Котельная с 2 котлами ДКВР-4-13 Топливо - мазут (газ)	Типовой проект 903-1 Тип 1.2 Альбом I/2 Марка - л. КЖ-7
Серия унифицированных типовых проектов котельных с котлами ДКВР	Сетки, каркасы и закладные детали фундаментов	

Нач. отд. Жданкин
Гл. конст. отд. Ростовский
Рук. гр. Дубкин
Ст. инженер Семеницкая

Исполнил Виновская
Проверил Лоон
Копировал Лаут

1944/2

серия НИТР-989

Таблица нормативных нагрузок на фундаменты

Расчетная наружная температура $t°=-30°$

Марка фундамента	Усилия	Постоянная нагрузка от кровли	При весе снегового покрова		При ветровой нагрузке								Кирпичные стены с фундаментной балкой	Полезная нагрузка от площадок	Собственный вес площадок.
					I		II		III		IV				
			100 кг/м²	150 кг/м²	Активный	отсос	Активный	отсос	Активный	отсос	Активный	отсос			
Ф-1	N т	11,2	3,6	5,4	—	—	—	—	—	—	—	—	22,6	7,2	3,0
	Mx тм	1,7	0,6	0,8	4,2	-4,0	5,4	-5,1	6,6	-6,3	8,4	-8,0	-3,6	4,0	1,6
	My тм	—	—	—	—	—	—					—	—	—	—
	Qx т	—	0,04	0,06	1,2	-1,0	1,5	-1,3	1,9	-1,6	2,4	-2,1	—	—	—
	Qy т	—	—	—	—	—	—	—	—	—	—	—	—	—	—
Ф-2	N т	6,6	1,8	2,7	—	—	—	—	—	—	—	—	34,7	4,0	2,0
	Mx тм	-1,6	-0,5	-0,7	2,1	-2,0	2,7	-2,6	3,3	-3,1	4,2	-4,0	-1,5	0,6	0,3
	My тм	—	—	—	0,9	-0,7	1,2	-0,9	1,4	-1,1	1,8	-1,4	3,4	—	—
	Qx т	—	—	—	0,6	-0,5	0,8	-0,7	0,9	-0,8	1,2	-1,0	—	—	—
	Qy т	—	—	—	0,4	-0,3	0,5	-0,4	0,7	-0,5	0,8	-0,6	—	—	—
Ф-3	N т	11,2	3,6	5,4				—	—	—	—	—	22,6	7,2	3,0
	Mx тм	1,7	0,6	0,8	4,2	-4,0	5,4	-5,1	6,6	-6,3	8,4	-8,0	-3,6	4,0	1,6
	My тм	—	—	—	—	—	—	—	—	—	—	—	—	—	—
	Qx т	—	0,04	0,06	1,2	-1,0	1,5	-1,3	1,9	-1,6	2,4	-2,1	—	—	—
	Qy т	—	—	—	—	—	—	—	—	—	—	—	—	—	—
Ф-4	N т	—	—	—	—	—	—	—	—	—	—	—	32,2	—	—
	Mx тм	—	—	—	1,0	-0,8	1,3	-1,0	1,6	-1,2	2,1	-1,5	—	—	—
	My тм	—	—	—	—	—	—	—	—	—	—	—	—	—	—
	Qx т	—	—	—	0,7	-0,5	0,9	-0,7	1,2	-0,9	1,5	-1,1	—	—	—
	Qy т	—	—	—	—	—	—	—	—	—	—	—	—	—	—

Примечание

1. В таблице даны нормативные нагрузки на отметке верха фундаментных балках.

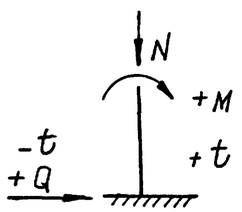


Схема нагрузок на фундамент

1944|2

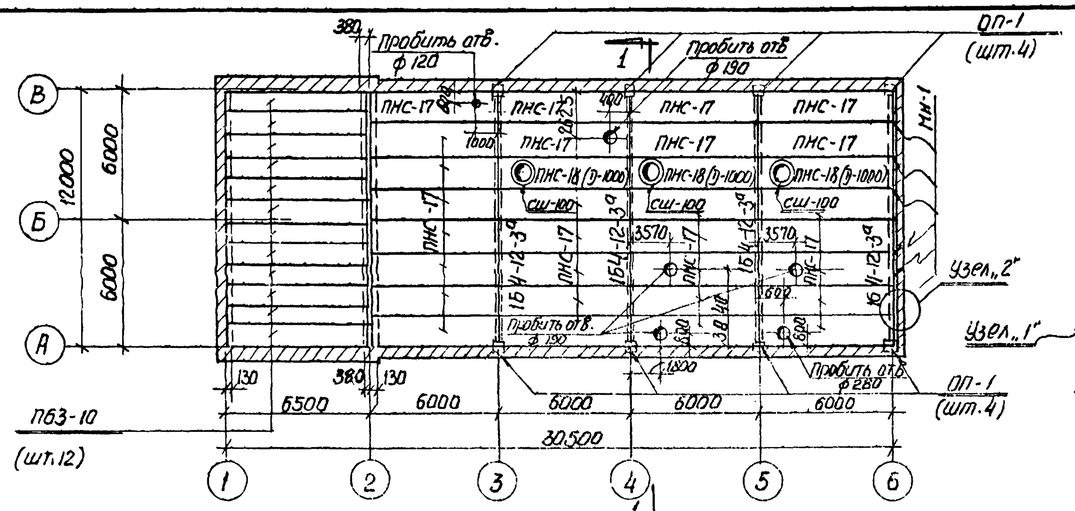
Нач. отдела Жданюк
Гл. констр. отд. Ростовский
Рук. группы Рывкин
Ст. инженер Ременников

Исполнит. Виновская
Проверил Гафиин
Копировал Пожурова

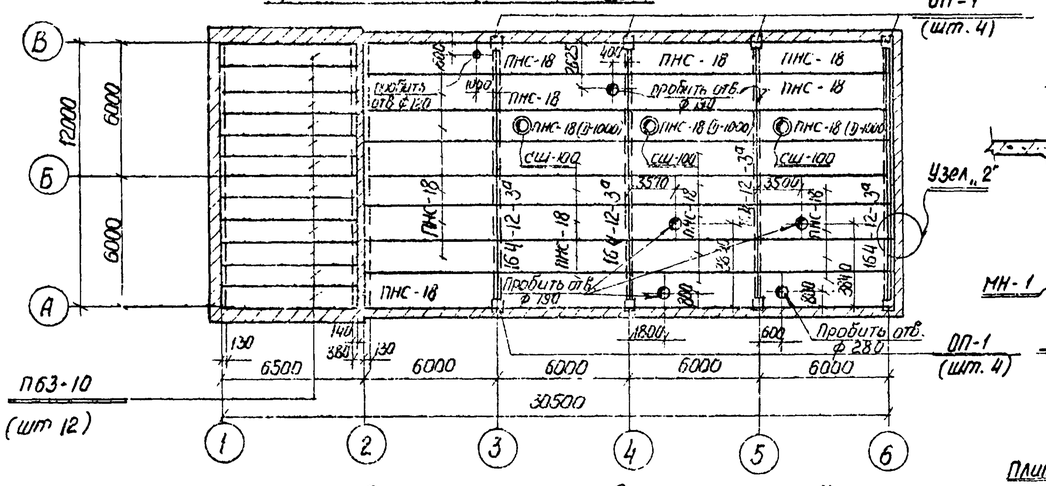
Госстрой СССР Союзмашстройпроект ПРОЕКТНЫЙ ИНСТИТУТ №1 г. Ленинград 1970 г.	Котельная с 2 котлами ДКВР-4-13 топливо - мазут (газ)
Серия унифицированных типовых проектов котельных с котлами ДКВР	Таблица нагрузок на фундаменты

Типовой проект	903-1-51/70 тип 1, 2, 3
Альбом	I/2
Марка-лист	КЖ-8

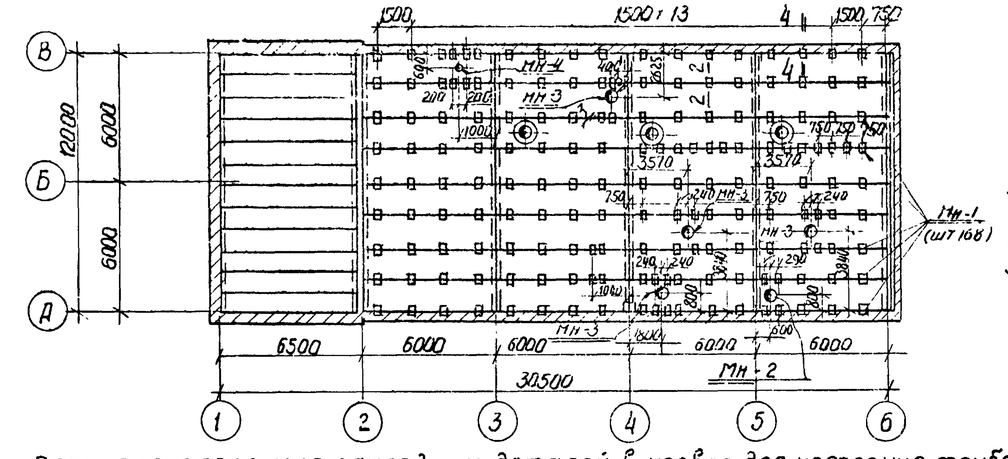
Серия НИТР-989



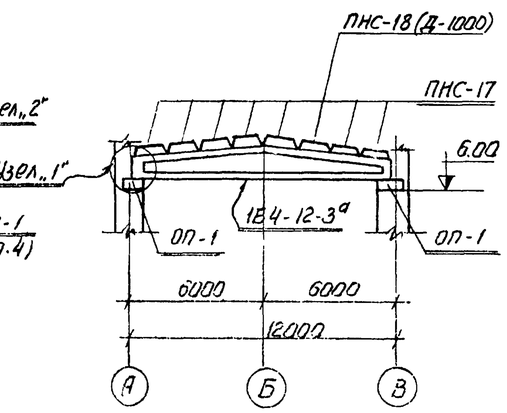
Маркировочная схема кровельных плит и балок при снеге 100 кг/м² и t°=-20°; -30°; -40°С при снеге 150 кг/м² и t°: -20°



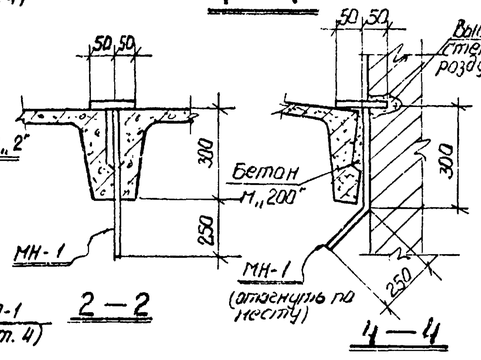
Маркировочная схема кровельных плит и балок при снеге 150 кг/м² и t°: -30°, -40°С



План расположения закладных деталей в кровле для крепления трубопроводов

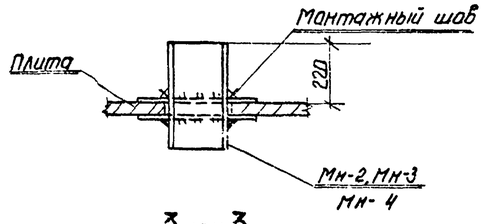


1—1



2—2

4—4



3—3

Спецификация сборных железобетонных элементов на маркировочную схему

Наимен. конструк.	Марка эл-та	К-во шт. снег 100 кг/м² t=-20°, -30°, -40°С	К-во шт. снег 150 кг/м² t=-20°	К-во шт. снег 150 кг/м² t=-30°, -40°С	Вес эл-та	Стандарт или лист проекта
Плиты	ПНС-17	29	29	—	1,37	ПК-01-111
	ПНС-18	—	—	29	1,37	Л.7; Л.9÷12
	ПНС-18(Д-1000)	3	3	3	1,67	ПК-01-119 Л.1÷6
	П63-10	12	12	12	1,82	ИИ-03-02 альбом N115 Л.7
Балки	1Б4-12-3а	4	4	4	4,10	ПК-01-66 В 8 Л.4,9,10,24
Опорные подушки	ОП-1	8	8	8	0,15	Лист КЖ-10
Шахты	СШ-100	3	3	3	0,225	ПК-01-119 Л.7; Л.15÷17
Закладные детали в кровле	МН-1	168	168	168	0,001	КЖ-10
	МН-2	1	1	1	0,040	—"—
	МН-3	4	4	4	0,032	—"—
	МН-4	1	1	1	0,028	—"—

Спецификация монтажных узлов на маркировочную схему

N узла	К-во шт	Стандарт или N листа проекта
„1"	8	КЖ-10
„2"	7	—"—

Спецификация соединительных деталей на маркировочную схему

Марка детали	К-во шт.	Стандарт или N листа проекта
М-1	8	ПК-01-06 В 8 Л.24
ММ-1	6	КЖ-10

Примечания

1. Каждая плита должна быть приварена не менее, чем в 3 точках (см. дет. В альбома ТДМ-4-11/2)
2. Сварку производить электродами типа Э-42
3. Швы между плитами залить бетоном марки „200" на мелком гравии по дет. 10а альбома ТДМ-4-11/2
4. Установку стаканов и крепление их к плитам производить по листу 14 альбома ПК-01-119
5. К закладным деталям МН-1 подвешивать груз не более 500 кг

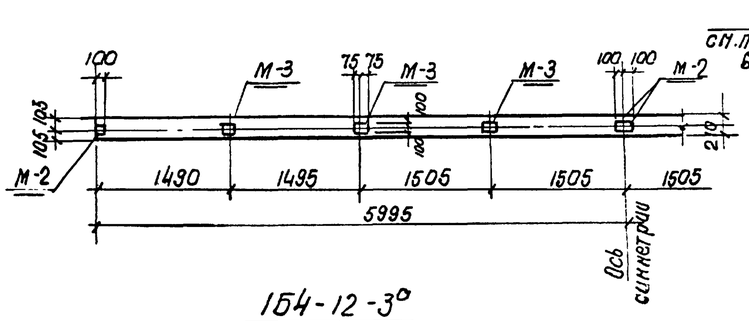
Госстрой СССР Союзмашстройпроект Проектный институт №1 г. Ленинград 1970г	Котельная с 2 котлами ДКВР-4-13	Топливо - мазут (газ)	Типовой проект 903-1-21/70 тип 1, 2, 3
Серия унифицированных типовых проектов котельных с котлами ДКВР	Маркировочные схемы кровельных плит и балок		Альбом I/2
			Марка-лист КЖ-9

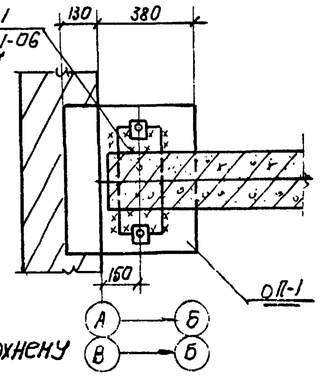
Гл. инж. пр. Лобкин; Гл. кон. ин-та Иванов; Гл. инж. пр-та Григорьев; Нач. отд. Жданюк

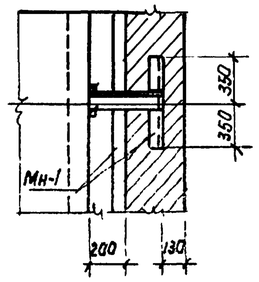
Ростовский; Рук. группы Рыбкин; Инженер Астегнайкая; Исполнит. Рыжевская; Гр. Валерия Гафиятин

1944 | 2

Серия НИТР-989

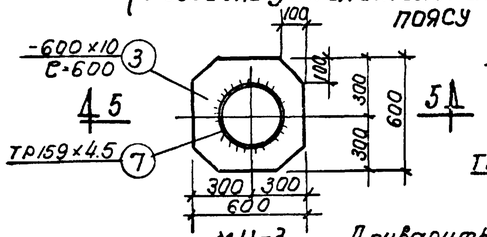




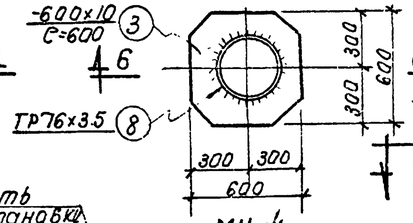


1Б4-12-3°

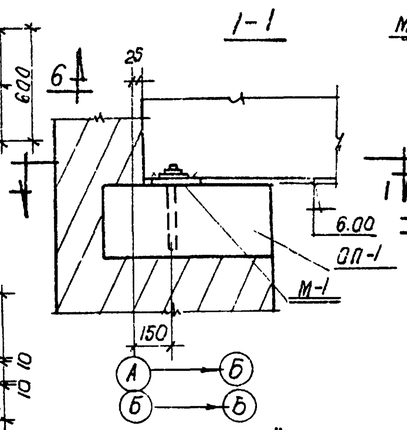
(Разбивка дополнительных закладных деталей по верхнему поясу балки).



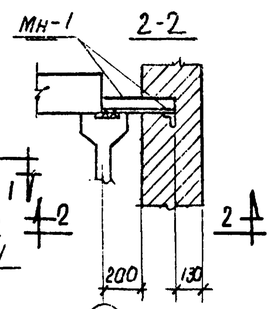
МН-3



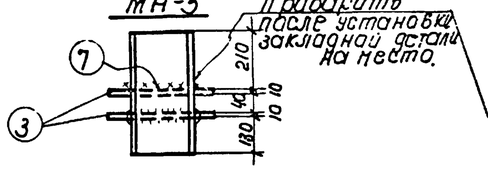
МН-4



Узел „1"

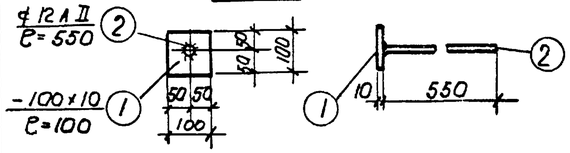


Узел „2"

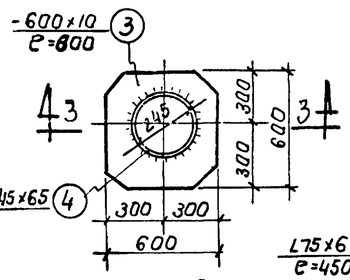


5-5

6-6

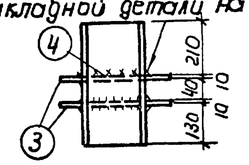


МН-1

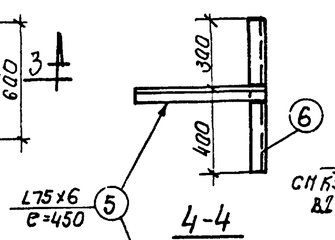


МН-2

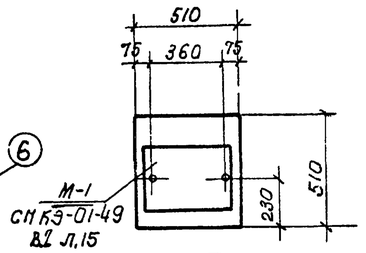
приварить после установки закладной детали на место



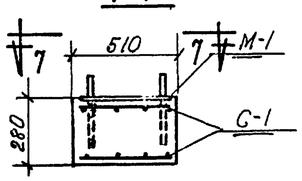
3-3



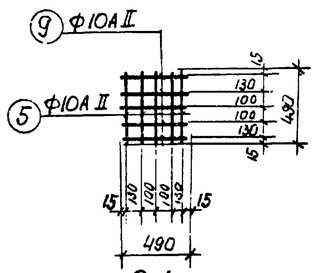
МН-1



7-7



ОП-1



С-1

Примечания:

1. Работать совместно с КЖС-9
2. Опалубку и армирование балок 1Б4-12-3° и плит ПНС-17°, ПНС-18° выполнять по соответствующим балкам и плитам без индекса „0" по альбомам ПК-01-06 в 8* и ПК-01-111 с использованием данного чертежа.
3. Сварку производить электродами типа Э-42. $h_{шв}$ = 6 мм.

Спецификация стали на один закладную деталь

27

Марка закладн. детали	№ поз.	Профиль	Длина мм	К-во шт	Вес в кг: одной позиц.	Вес в кг: всех позиц.	Дет.	Примечание
МН-1	1	-100×10	100	1	0.8	0.8	1.3	
	2	Ф12АII	550	1	0.5	0.5		
МН-2	3	600×10	600	2	12.5	25.0	40.2	
	4	Тр245×6.5	400	1	15.2	15.2		
МН-3	3	600×10	600	2	12.5	25	31.9	
	7	159×4.5	400	1	6.9	6.9		
МН-4	3	600×10	600	2	12.5	2.5	27.5	
	8	76×3.5	400	1	2.5	2.5		
МН-1	5	L75×6	450	1	3.1	3.1	7.9	
	6	L75×6	700	1	4.8	4.8		
С-1	9	ФЮАIII	490	10	0.3	3.1	3.1	

Спецификация соединит. деталей на 1 монтажный узел.

№ монтажного узла	Марка соедин. детали	К-во шт	№ листа, где изображено изделие.
„1"	М-1	1	ПК-01-06 В.8* Л.24
„2"	ММ-1	1	КЖС-10

Спецификация дополнительных закладных деталей на 1 элем.

Марка элемента	Марка дет.	К-во шт.	№ листа, где изображено изделие
1Б4 12-3А	М-2	4	ПК-01-06 В.8* Л.24
	М-3	6	
ОП-1	М-1	1	К5-01-49.Б.2 Л15
	С-1	2	КЖС-10

Выборка стали на один элемент. (дополнительн. закладн. детали)

Марка элемента	Класс AIII, Ф мм: 10		Прокат, профиль: -б=6				Всего
1Б4-12-3°	3.2		12.0				15.2

Показатели на один элемент.

Марка эл-та	Бетон м³, Марка 150	Бетон м³, Марка 200	Сталь кг, Класс AI	Класс AII	Класс AIII	Прокат		Всего
ОП-1		0.07	1.0	6.2	1.3	7.5		16.0

Госстрой СССР Союзпластстройпроект проектный институт N1 г. Ленинград 1970 г.	Котельная с 2 котлами ДКВР-4-13 топливо-мазут (газ)	Типовой проект 903-1-51/70 тип 1, вып 3
Серия унифицированных типовых проектов котельных с котлами ДКВР	Узлы кровли балки 1Б4-12-3° Закладные и соединительные элементы	Альбом I/2
		Марка-лист КЖС-10

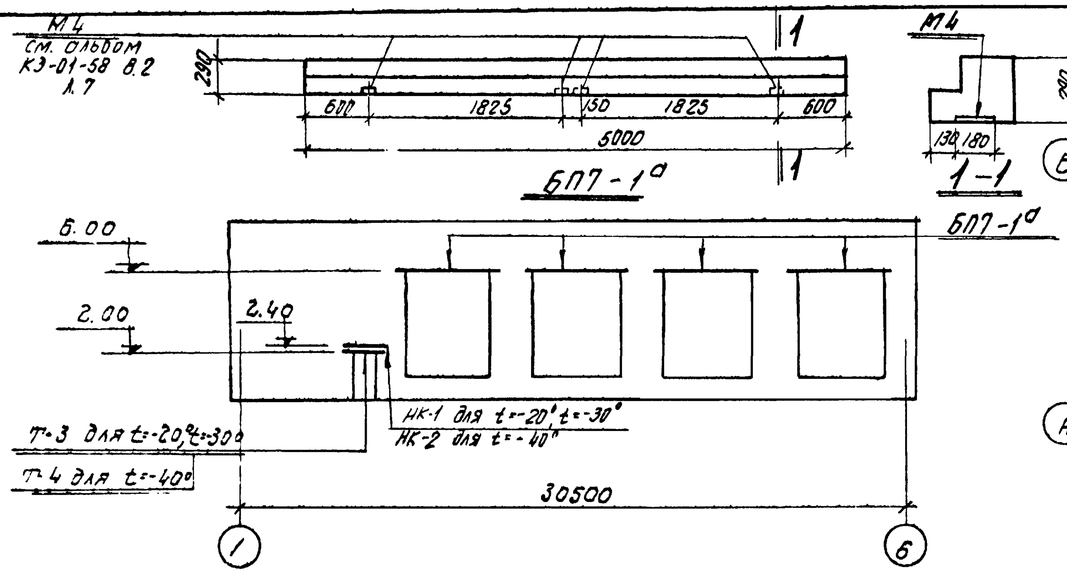
Нач. отдела Гусев; Гл. конструктор Ростовский; Рук. группы Ривкин; Инженер Резенщикова

Исполнил Пробежит; Проверил Капирсова; Чертил Жилина

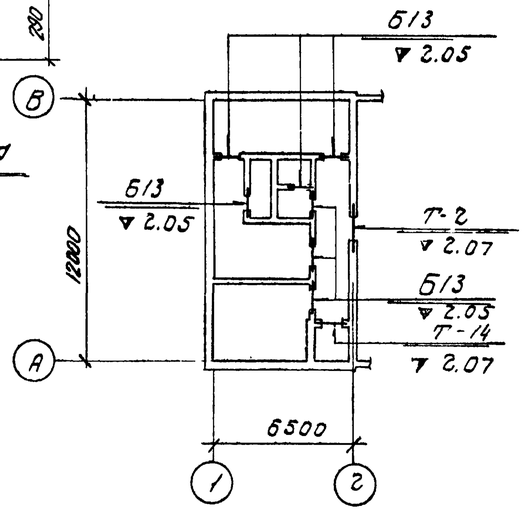
Виленская Галина Сакалова

1944/2

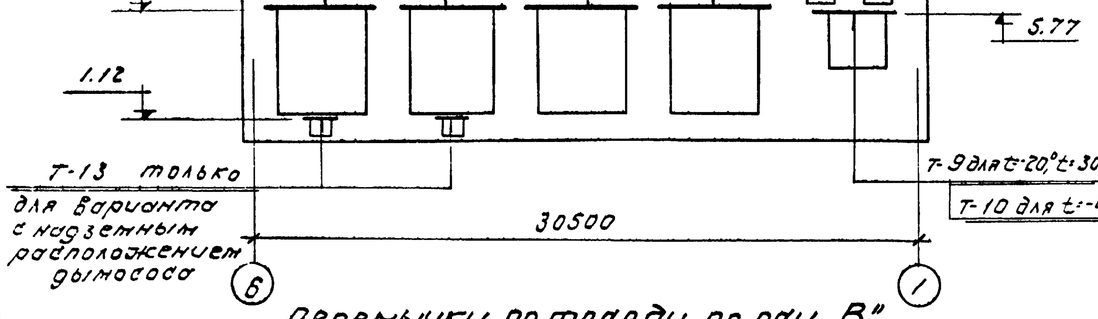
Серия НПР-2.90



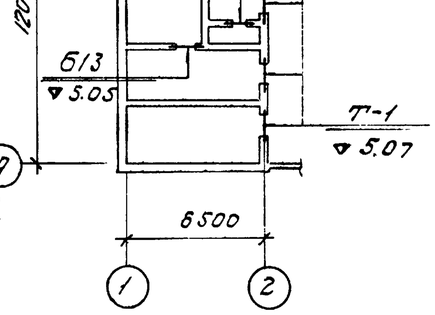
Перемычки по фасаду по оси „А"



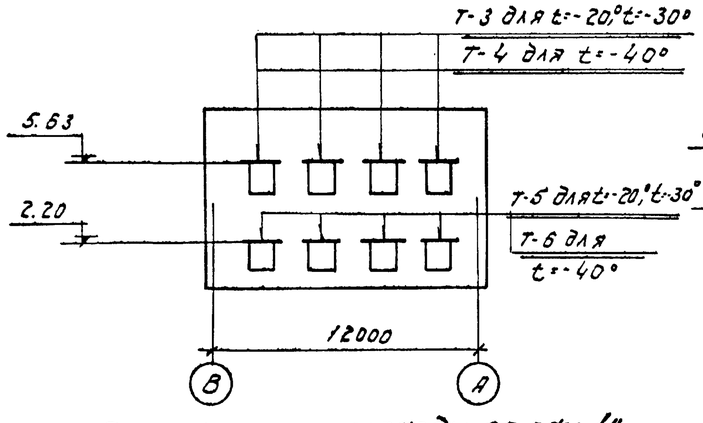
Перемычки 1 20 этажа



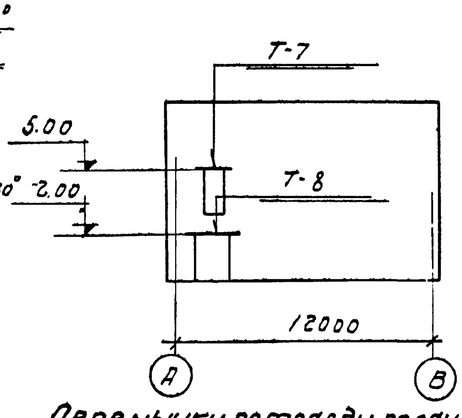
Перемычки по фасаду по оси „В"



Перемычки 2 20 этажа



Перемычки по фасаду по оси „1"



Перемычки по фасаду по оси „6"

Примечания:

1. Состав проекта см. лист КЖС-1.
2. Размеры проемов и ориентировку перемычек см. чертежи марки „АР"
3. На чертеже даны отметки низа перемычек.
4. Спецификация сборных железобетонных элементов на маркировочные схемы дана для варианта с надземным расположением дымососов.

Спецификация перемычек на типы

28

Тип перемычки	Кол-во штук при температуре -20°	-30°	-40°	Состав перемычек	Марка перемычки	Кол-во штук: на типе	Всего	Примечания
Т-1	4	4	4		6У19	4	16	
					НБУ-16	2	2	
Т-2	1	1	1					
Т-3	5	5			615	2	10	
					6У19	2	10	
Т-4			5		615	3	15	
					6У19	2	10	
Т-5	4	4			515	2	8	
					НБУ-16	1	4	
Т-6			4		615	3	12	
					НБУ-16	1	4	
Т-7	1	1	1		615	3	3	
Т-8	1	1	1		519	3	3	
Т-9	1	1			БП2-1	2	2	
Т-10			1		БП2-1	1	1	
					БП3-1	1	1	
Т-11	2	2			619	4	8	
Т-12			2		619	5	10	
Т-13	2	2	2		613	3	6	
Т-14	1	1	1		615	2	2	

Спецификация сборных железобетонных элементов на маркировочные схемы для всех t

Наименование элемента	Марка элемента	Кол-во штук при температуре -20°с	-30°с	-40°с	Вес эл-та т.	Стандарт или лист проекта		Примечания
Перемычки	Б13	15	15	15	0.025	Серия 1.139-1 в.1	л.1	
	Б15	23	23	32	0.065		л.2	
	Б19	11	11	13	0.085		л.4	
	БУ19	26	26	25	0.13		л.12	
	БП2-1	2	2	1	0.6	КЗ-01-58 в.2	л.1	
	БП3-1	-	-	1	0.8		л.2	
	БП7-1а	8	8	8	1.1		л.2	разбивку закладных деталей М4 см. данный лист
	НБУ16	6	6	6	0.22	КЖС-12		
Козырьки	НК-1	1	1	-	0.63	КЖС-12		
	НК-2	-	-	1	0.69			

Госстрой СССР Союзмашстройпроект Проектный институт №1 г.Ленинград 1970

Серия унифицированных типовых проектов котельных с котлами ДКВР

Котельная с 2 котлами ДКВР-4-13 Топливо - мазут (20ГС)

Маркировочные схемы перемычек

Типовой проект 903-1-51.70 Альбом I.12

Марка листа КЖС-11

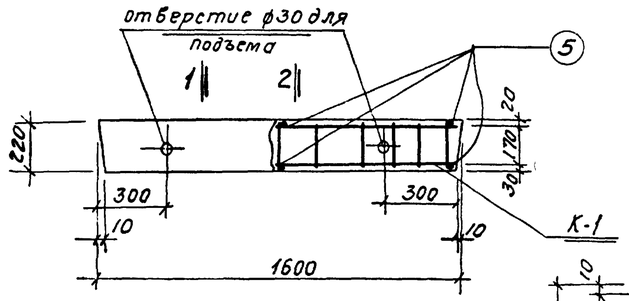
Инв.№ подл. | Подпись и дата | Взам.инв.№

Гл.конструктор Богословский
Рук.гр. Рубакин
Ст.инж. Семенчиков

Исполнил Виноградская
Проверил Годман
Н.контр. Кутузова
Копировал Кутузова

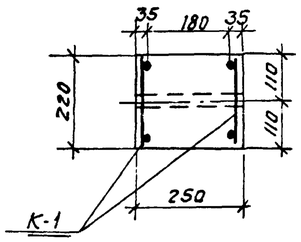
1944/2

серия НИТР-989

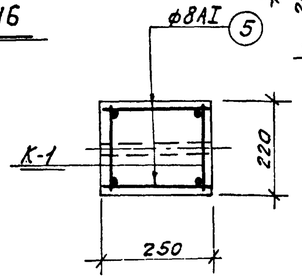


1 2

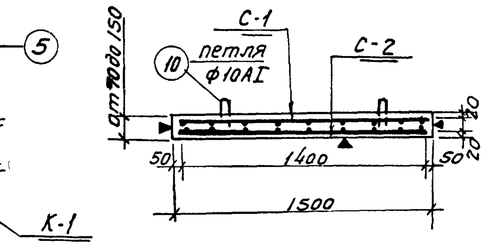
НБУ-16

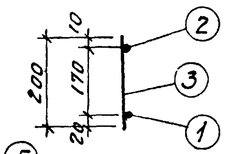


1–1



2–2

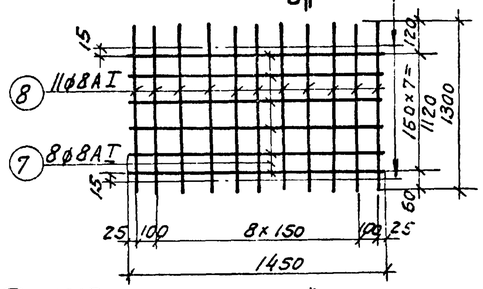




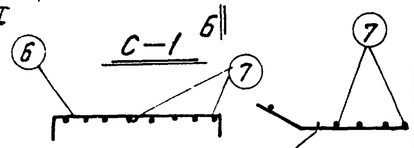
3–3

4–4

Линии сгиба



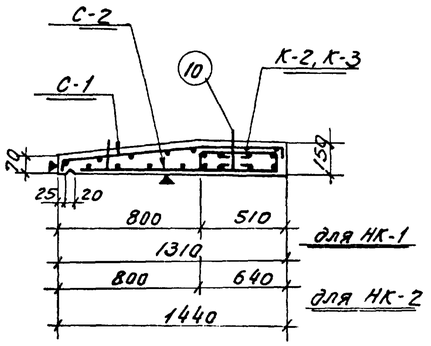
6



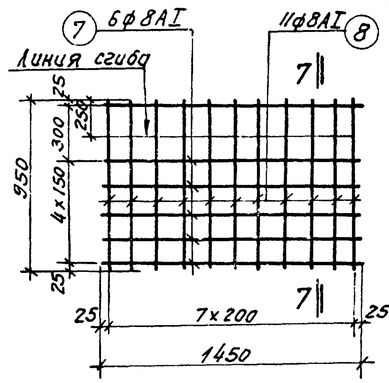
С-1

6–6

7–7

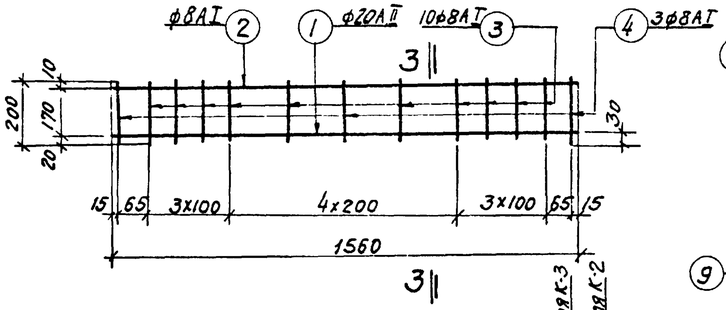


5–5



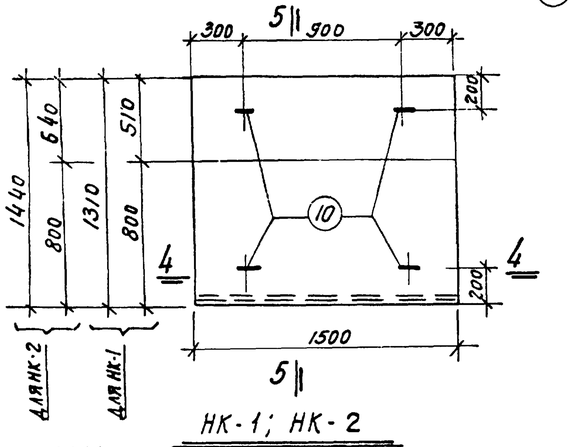
7

С-2

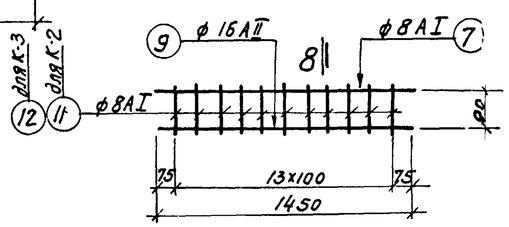


3

К-1

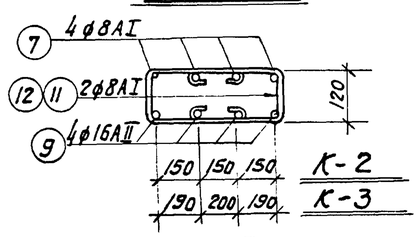


НК-1; НК-2



8

К-2; К-3



8–8

Спецификация арматуры на одно арматурное изделие

Марка армат. изделие	№№ поз.	Эскиз	ф мм	Длина мм	Кол. шт.	Общая длина м	Вес поз. кг.	Вес армат. издел.
К-1	1	1560	20АII	1560	1	1.6	3.7	5.3
	2	1560	8АI	1560	1	1.6	0.6	
	3	200	8АI	200	10	2.0	0.8	
	4	210	8АI	210	3	0.6	0.2	
С-1	6	40 1120 100	8АI	1300	11	14.3	5.6	10.2
	7	1450	8АI	1450	8	11.6	4.6	
С-2	7	см. С-1	8АI	1450	6	8.7	3.4	6.4
	8	750 200	8АI	950	8	7.6	3.0	
К-2	7	1450	8АI	1450	4	5.8	2.3	21.7
	9	1450	16АII	1450	4	5.8	9.2	
	11	120 350	8АI	920	28	25.8	10.2	
К-3	7	1450	8АI	1450	4	5.8	2.3	23.9
	9	1450	16АII	1450	4	5.8	9.2	
	12	120	8АI	1120	28	31.4	12.4	
Отдельн. стержни	5	450 240	8АI	240	1	0.2	0.1	0.1
	10	150 150	10АI	770	1	0.8	0.5	0.5

Спецификация арматурных изделий на один конструктивный элемент

Марка элемента	Марка изделия	К-во шт.	№ листа где изобр. изделие
НБУ-16	К-1	2	на данном листе
	поз. 5	6	
НК-1	К-2	1	
	С-1	1	
	С-2	1	
	поз. 10	4	
НК-2	К-3	1	
	С-1	1	
	С-2	1	
	поз. 10	4	

Расход бетона и стали на один конструктивный сборный элемент.

Марка конструк. элемента	Бетон м³		сталь, кг.						
			класс АI			класс АII			
			ф мм			ф мм			
	Марка	Объем	8	10	Итого	16	20	Итого	Всего
НБУ-16	„200"	0.088	4	—	4		8	8	12
НК-1	„200"	0.254	29	2	31	9		9	40
НК-2	„200"	0.276	31	2	33	9		9	42

Примечания:

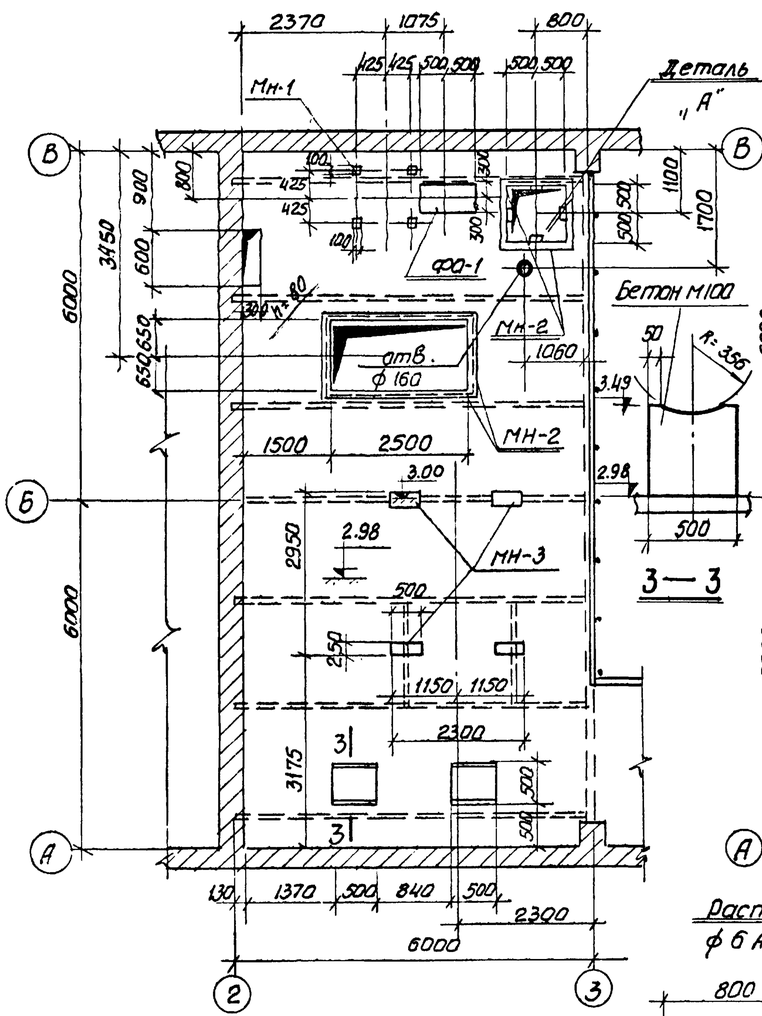
1. Перемычка НБУ-16 и козырек над входом НК-1, НК-2, затаркированы на листе КЖ-11
2. Низ перемычки пометить буквой „н" (низ)
3. Поверхности, помеченные знаком „▼", должны быть гладкими.

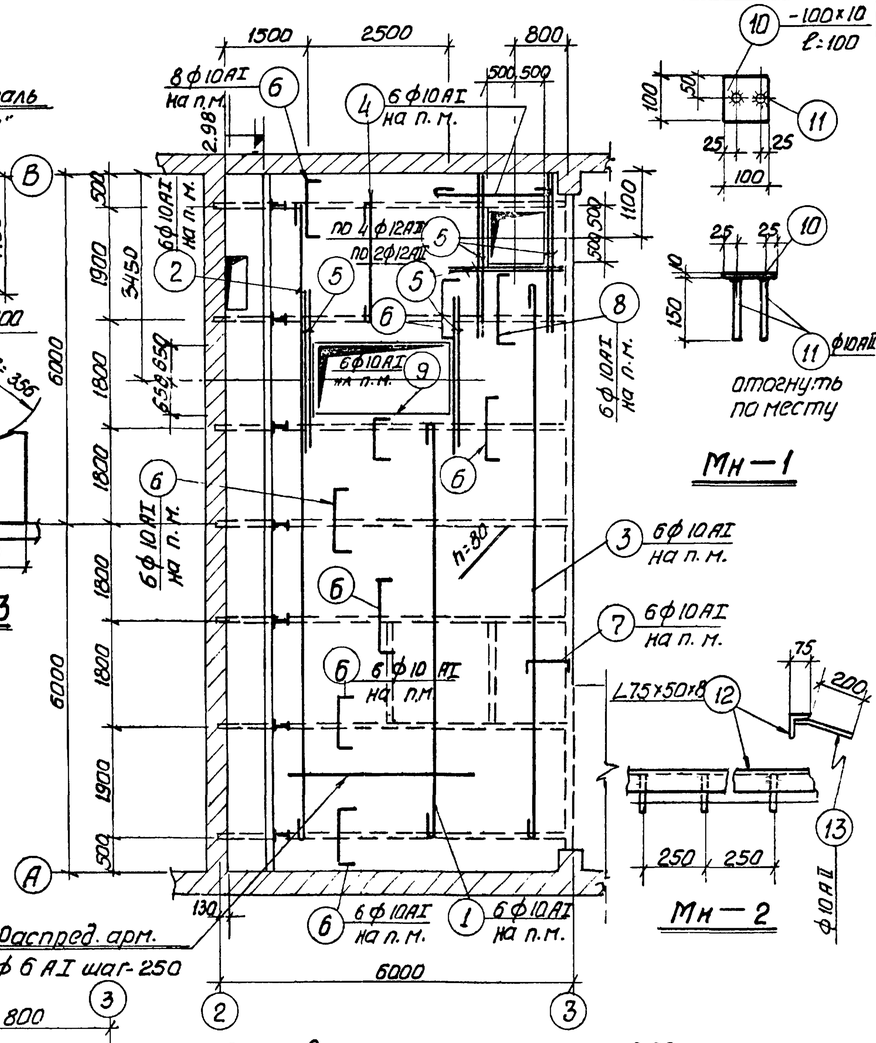
Госстрой СССР союзмашстройпроект ПРОЕКТНЫЙ ИНСТИТУТ №1 г. Ленинград 1970г.	Котельная с 2 котлами ДКВР-4-13 топливо- мазут (газ)	Типовой проект 903-1-51.70 тип 1, 2, 3
Серия унифицированных типовых проектов котельных с котлами ДКВР.	Перемычка НБУ-16 Козырьки НК-1, НК-2; Опалубка и армирование	Альбом I/12
		марка-лист КЖ-12

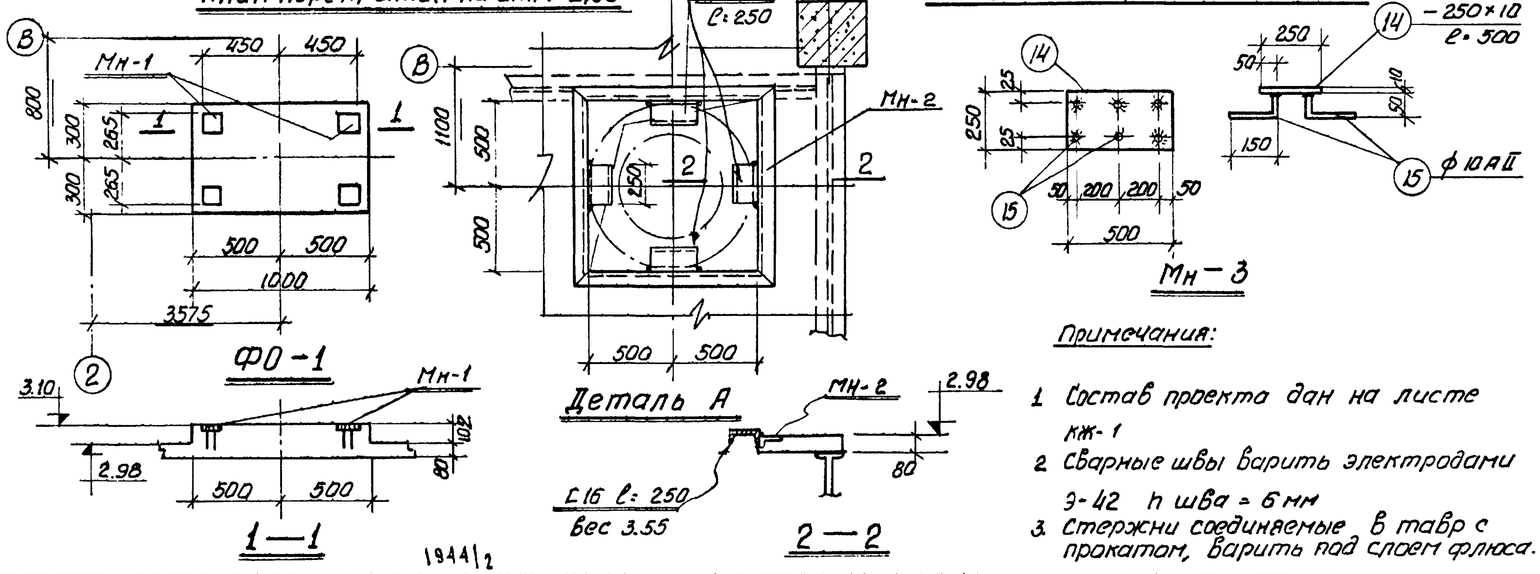
Нач. отдела	Жданок	
Гл. констр. отд.	Ростовский	
Рук. группы	Ривкин	
Инженер	Ремесникова	
Исполнитель	Виновская	
Проверил	Гофман	

1944/2

Серия НИТР-989







Спецификация арматуры на один конструктивный элемент

Марка констр. элем.	NN поз.	Эскиз	ф мм	Длина мм.	К-во шт	Общ. длина м	Вес кг
Перекрытие на отм. 2,98	1	7450	10 AI	7580	15	1140,0	230
	2	11150	10 AI	11280	9	102,0	
	3	3500	10 AI	9630	12	116,0	
	4	2050	10 AI	2180	19	41,0	
	5	2500	12 AII	2500	14	35,0	32
	6	70 1060 70	10 AI	1140	222	253,0	189
	7	70 350 70 70 1300 70	10 AI	470	61	29,0	
	8	70 1300 70	10 AI	1440	6	9,0	
	9	70 700 70	10 AI	840	15	13,0	
		распред. арм.	6 AI	—	—	480,0	106

Спецификация стали на одну Закладную деталь.

Марка закладн. детали	NN поз.	Профиль	Длина мм	К-во шт.	Вес в кг: одной поз.	Вес в кг: всех поз.	Вес в кг: Заклад. дет.	Примеч.
Мн-1	10	-100 × 10	100	1	0,78	0.78	1,0	
	11	ф 10 A II	150	2	0.10	0.2		
Мн-2	12	L 75 × 50 × 8	1 п.м.	1	7.43	7.43	8.0	
	13	ф 10 A II	250	4	0.15	0.6		
Мн-3	14	- 250 × 10	500	1	9.8	9.8	10.5	
	15	ф 10 A II	200	6	0.12	0.7		

Расход бетона и стали на один конструктивный элемент

Марка констр. элемента	Бетон: марка 200	Бетон: итого	Ст. класс A-I: ф мм 6	Ст. класс A-I: ф мм 10	Ст. класс A-I: итого	Ст. класс A-II: ф мм 10	Ст. класс A-II: ф мм 12	Ст. класс A-II: итого	Прокат: Профиль L 16	Прокат: Профиль -6-10	Прокат: Профиль L 75×50×8	Всего кг
Перекрытие на отм. 2,98	5,4	5,4	106	416	522	11	32	43	14	45	89	713

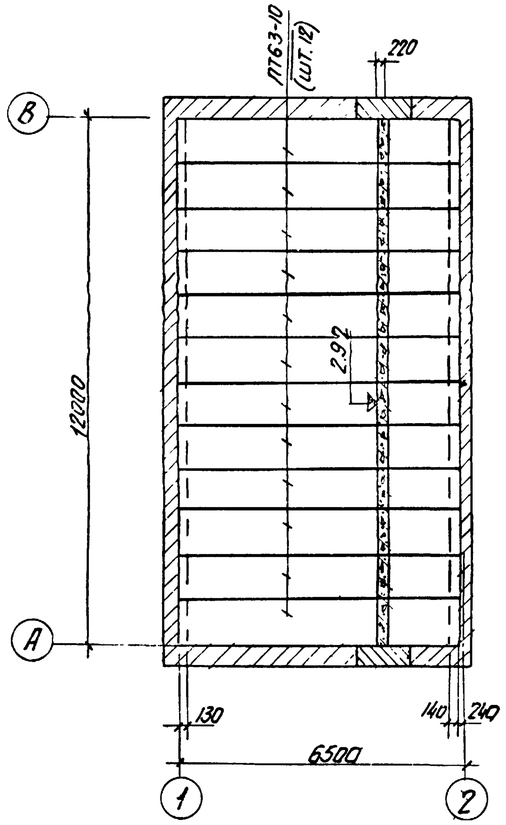
Спецификация закладных деталей на один элемент

Марка конструкт. элемента	Марка заклад. детали	К-во шт	N листа проекта
Перекр. на отм. 3.0	Мн-1	8	КЖ-13
	Мн-2	12 п.м.	
	Мн-3	4	
	L 16	4	

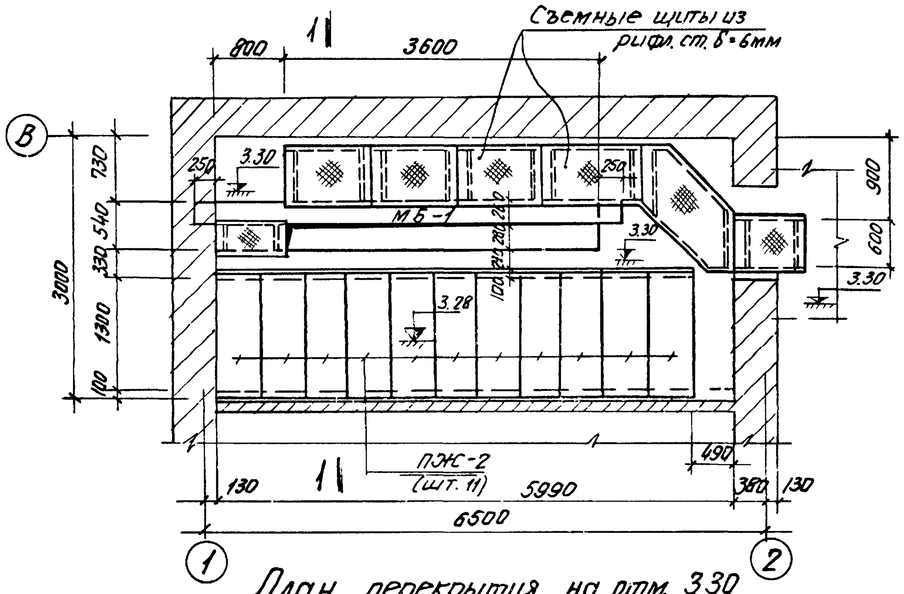
Госстрой СССР Союзмашстройпроект Проектный институт №1 г. Ленинград 1970г	Котельная с 2 котлами ДКВР-4-13 Топливо-мазут (газ)	Типовой проект 903-1-51/70 тип 1.2.3	
Серия унифицированных типовых проектов котельных с котлами ДКВР	Опалубка и армирование перекрытия В осях "2" — "3"	Альбом I/2	Марка-лист КЖ-13

Нач. отд. Шиховская
Гл. спец. Горелик
Рук. группы Ривкин
Инженер Ременицкая
Конструкц. Гольц
Копировал Гришина
Н. контр. —

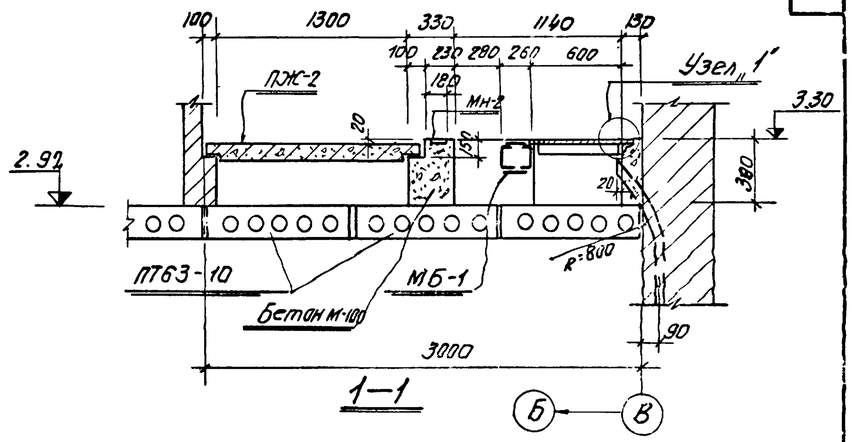
1944/2

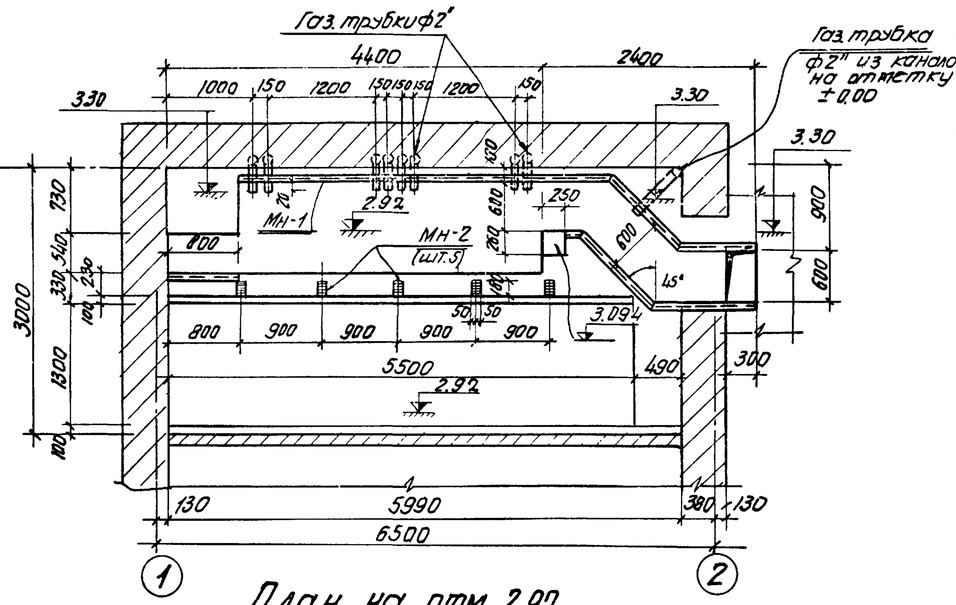


Маркировочный план плит перекрытия на отм. 2.92

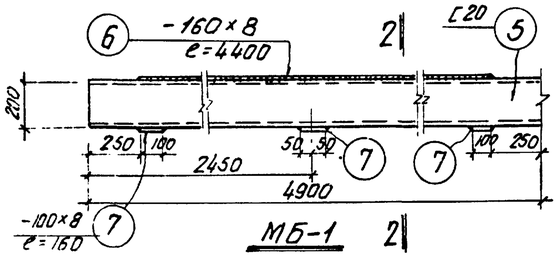


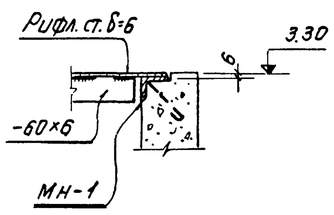
План перекрытия на отм. 3.30



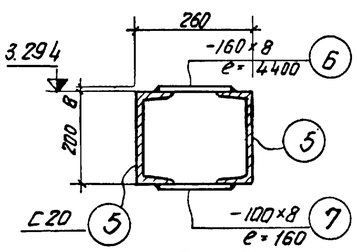


План на отм. 2.92

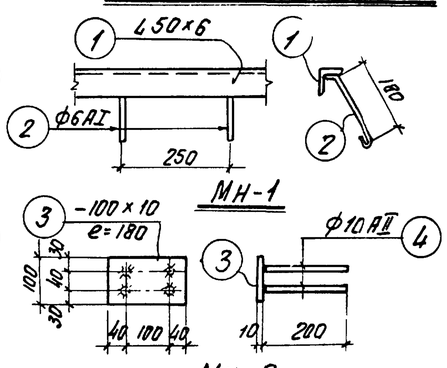




Узел 1"



2—2



МН-2

Спецификация стали на одну закладную деталь

Марка детали	N поз.	Профиль	Длина мм	Кол. шт	Вес в кг: одной поз.	Вес в кг: всех поз.	Вес в кг: детали
МН-1	1	∟ 50 × 6	1000	1	3.8	3.8	4.3
	2	• ф 6 AI	260	5	0.1	0.5	
МН-2	3	– 100 × 10	180	1	1.4	1.4	1.8
	4	• ф 10 AII	200	4	0.1	0.4	
МБ-1	5	[20	4900	2	90.0	180.0	277.3
	6	– 160 × 8	4400	1	44.3	44.3	
	7	– 100 × 8	160	3	1.0	3.0	

Спецификация сборных железобетонных и металлических конструкций на маркировочную схему

Наименов. конструкций	Марка эл-та	Кол-во шт.	Вес эл-та т	Стандарт или N° листа проекта	Примечания
Перекрыт. на отм. 2.92	ПТ63-10	12	1.82	серия 1.100-03-02 альбом N 115 в. II	
Перекрытие на отм. 3.30	ПЖС-2	11	0.089	ПК-01-88	
	МБ-1	1	0.227	КЖС-14	

Выборка стали на один конструктивный элемент

Марка эл-та	Ст. класса A-I: ф мм 6		Итого	Ст. класса A-II: ф мм 10		Итого	Прокат: Профили -δ=6	-δ=8	-δ=10	∟50×5	[20	Газ. труба ф2"	Лист δ=6	Итого	Всего
Перекрыт. на отм. 3.30	5		5	2		2	23	47	7	38	180	230	240	765	772

Спецификация закладных деталей на маркировочную схему

Марка эл-та	Марка детали	Кол-во шт.	Серия или лист проекта
Перекрытие на отм. 3.30	МН-1	10.0 шт	КЖС-14
	МН-2	5	
	Рифл. ст. δ=6	4.8 м²	
	– 60 × 6	8.0 п.м	
	Газ. тр. 2"	46.0 п.м	

Примечания

1. Состав проекта см. лист КЖС-1.
2. Общие примечания по монтажу перекрытия даны в пояснительной записке
3. Стержни, соединяемые втавр с прокатом, варить под слоем флюса

Госстрой СССР Союзмашстройпроект Проектный институт №1 г. Ленинград 1970 г.	Котельная с 2 котлами ДКВР-4-13 Топливо – мазут (газ)	Типовой проект 903-1-51/70 тип 1.2.3
Серия унифицированных типовых проектов котельных с котлами ДКВР	Монтажная схема перекрытий в осях "1-2" на отм. 2.92 и 3.30. Сечения. Узлы.	Альбом I/2
		Марка-лист КЖС-14

Инв. № подл. | Подпись и дата | Взам. инв. №

Гл. конструктор Ростовский | Рук. группы Рубкин | Ст. инженер Ремесницкая | Ж.-конструктор Жуйкова

Испонил Виноградская | Проверил Горина | Копировал Калачина | Кол.-

1944/2

серия НИТР-989

Техническая спецификация стали

ГОСТ	Профиль		Сталь ВКСт3кп Бт				
			Площадки, лестницы и ограждения	Опора под деаэратор	Рама	Импосты t=-20°-30°	Импосты t=-40°с
8239-56*	I	45	0,73				
		36	2,11				
		30	1,57				
		18		0,30			
		16		0,15			
		12	0,49				
8240-56*	[	27		0,59			
		24			0,77		
		20			0,26		
		16	0,69				
		14	0,09				
		12		0,09	0,54		
8509-57	L	90×8	0,06	0,01	0,02		
		75×6	0,29				
		63×6	0,08				
		25×3	0,10				
8510-57	L	160×100×10		0,01		0,01	0,01
		110×70×8	0,40	0,01			
		75×50×5	0,05			0,15	0,15
		56×36×4	0,24				
5681-57	—	δ=20	0,15	0,05	0,24		
		δ=10	0,33	0,03	0,12		
		δ=8	0,17	0,10	0,09		
		δ=6	0,05		0,09		
		δ=5	0,06				
		δ=4	0,02				
3680-57		δ=3				0,15	0,15
8568-57		Р.ст. δ=6	1,56				
		Р.ст. δ=5	0,17				
		Р.ст. δ=4	0,11				
8706-58		Прос. Вытяж. сталь ПВ 510	0,01				
8278-63	[	200×60×4				1,17	1,17
		180×50×4	0,14				
ТУ-20-61	⌇	90×30×25×3	0,09				
СТУ 71-33-64	L	50×40×12×2,5	0,35				
8276-63	L	70×4				0,33	0,33
Итого			10,11	1,34	2,13	1,81	1,81

Всего стали 15,39 т

Наплавленный металл 1,5% - 0,2 т; Итого; 15,59 т *)(см. примеч. 5)

Сетка № 40-2 ГОСТ 5336-50 - 36 м²

Примечания:

1. За отм. ±0.00 принята отметка пола 1-го этажа.
2. Материал конструкций и условия поставки стали: конструкции изготавливать из стали ВКСт3кп для сварных конструкций ГОСТ 380-60* с дополнительными гарантиями загиба в холодном состоянии согласно п.п. 2,5,2д и содержания химических элементов п.п.2,6,3 и 2,6,4. ГОСТ 380-60* с изменением №2
3. Монтаж производить на болтах нормальной точности и монтажной сварке.
4. Сварку производить электродами типа Э-42.
5. В техническую спецификацию выборка стали на переплеты не включена.
6. Характеристику конструкций переплетов см. лист КМ-8.
7. Все стальные конструкции окрасить масляной краской за 2 раза.

Условные обозначения:

- Сварной шов заводской
- Сварной шов монтажный
- Отверстие под болт
- Болт временный
- Болт постоянный
- № узла / № листа, где изображен узел
- № узла / № листа, где замаркирован узел

Перечень листов марки „КМ"

№ листа	Наименование листа	Примечания
КМ-1	Заглавный лист	
КМ-2	План балок площадки на ▽3.00 Разрез 1-1. Таблицы.	
КМ-3	Площадка на ▽3.00. Разрезы 2-2 ÷ 4-4 и узлы „1"; „2"	
КМ-4	Площадка на ▽3.00. Наружная лестница. Узлы „1"; „3 ÷ 6".	
КМ-5	Опора под деаэратор	
КМ-6	План рам и узлы у ряда „В" на ▽2.20	
КМ-7	Наружная лестница в осях „А", „Б". Сеточное ограждение в осях „2-3"; „А-Б".	
КМ-8	Схемы оконных проемов. Таблицы.	
КМ-9	Схемы заполнения оконных проемов. Разрезы „1-1 ÷ 4-4". Узлы „1 ÷ 3".	

Зам. гл. инженер	Катков	
Гл. кон.-ин-т	Иванов	
Гл. инж. пр-та	Григорьев	
Нач. отд. №11	Жданюк	
Гл. кон. отд.	Ростовский	
Рук. группы	Лебедева	
Исполнитель	Квитка	Ажиц
Проверил	Шевнина	Ажиц
Копировал	Салтыкова	Самин

Госстрой СССР Союзмашстройпроект Проектный институт №1 г. Ленинград 1970 г.

Серия унифицированных типовых проектов котельных с котлами ДКВР

Котельная с 2 котлами ДКВР-4-13. Топливо - мазут (газ)

Заглавный лист.

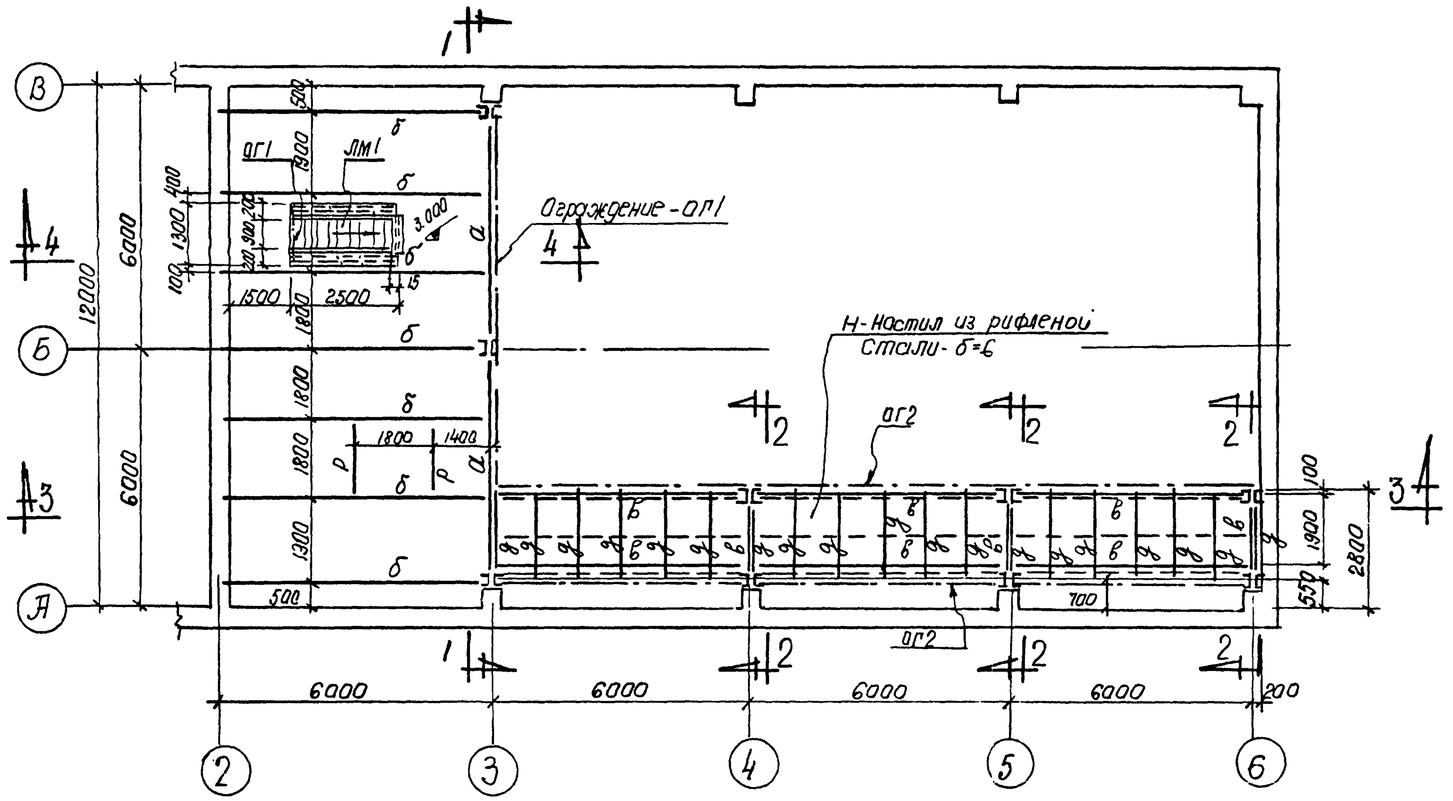
Типовой проект 903-1-51/70 тип 1,23

Альбом I / 2

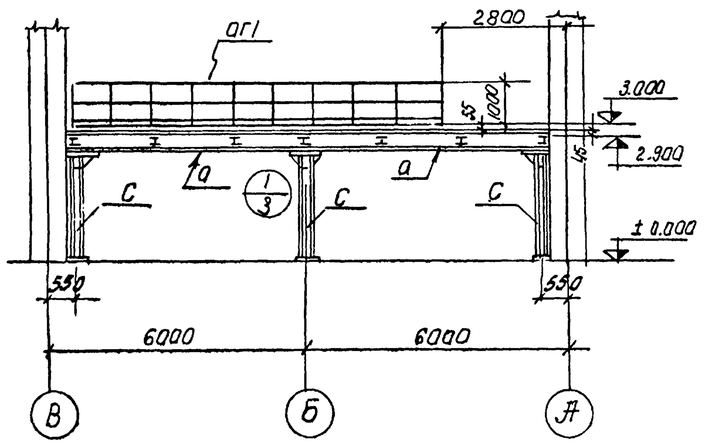
Марка - лист КМ-1

1944/2

серия НИТР-989



План балок площадки на ▽ 3.000



1-1

Таблица элементов

Марка элемента	Сечение: Эскиз	Сечение: Сечение	Усилие: М тм	Усилие: Q т	Примечание
а	I	L75×50×5 / I 45	25.0	20.5	L75×50×5 для ограждения
б	I	L75×6 / I 36	16.65	10.0	L75×6 e>500 через 500
в	I	I 30	5.85	4.0	
д	I	I 12	1.13	2.7	
с	][	2 [16	–	38.0	Прокладки δ=10
р	[	[16	1.7	2.0	
Н	—	рифл.ст. δ=6	–	400 кг/м²	ребра жесткости – 6б×60
ОГ-1	См.узел	„1"	–	–	
ОГ2	См.разрез „2"		–	–	
ЛМ1	см. таблицу типовых элементов		–	–	

Заказ стали ВМСТ 3кп.

ГОСТ	Профиль		Вес вт	Примечание.
8239-56*	I	I 45	0.73	
		I 36	2.11	
		I 30	1.57	
		I 12	0.49	
8240-56*	[	[16	0.69	
8510-57	L	L 75×50×5	0.05	
		L 110×70×8	0.40	
8509-57	L	L 90×8	0.06	
		L 75×6	0.28	
		L 25×3	0.07	
ТУ-20-61	{	90×30×25×3	0.06	гнутый профиль
СТУ 71-33-64	L	50×40×12×2.5	0.26	
8278-63	[	[180×50×4	0.07	
8568-57	—	рифл. сталь -δ=4	0.11	
		рифл. сталь -δ=6	1.56	
5681-57*		-δ=20	0.15	
		-δ=10	0.33	
		-δ=8	0.17	
		-δ=6	0.05	
		-δ=4	0.01	
		Итого:	9.22	

Таблица типовых элементов лестницы

Марка	Марка элемента	К-во	Вес эл-та в кг.	Общий вес в кг.	На листов	Наименов. альбома
1М.1	Л30	1	191	237	12	КЭ-03-1
	Пл7	1	21		76	
	Пл8	1	21		76	
	Д19	1	2		98	
	Д20	1	2		"	

Чертежи для справок:

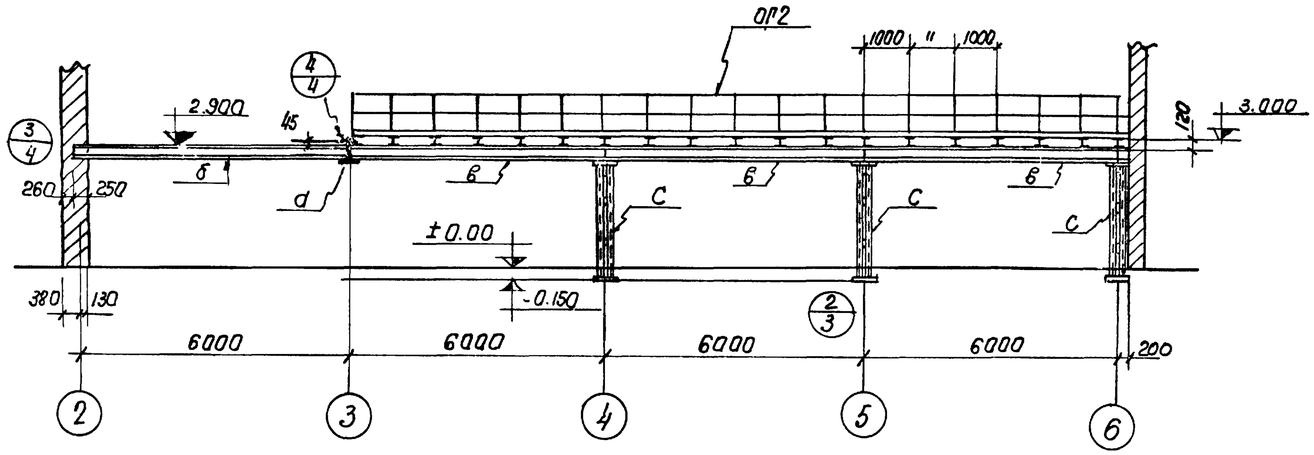
1. Список чертежей, условные обозначения, общие примечания и условия поставки стали даны на листе КМ-1
2. Разрезы 2-2 ÷ 4-4 см. на листе КМ3.

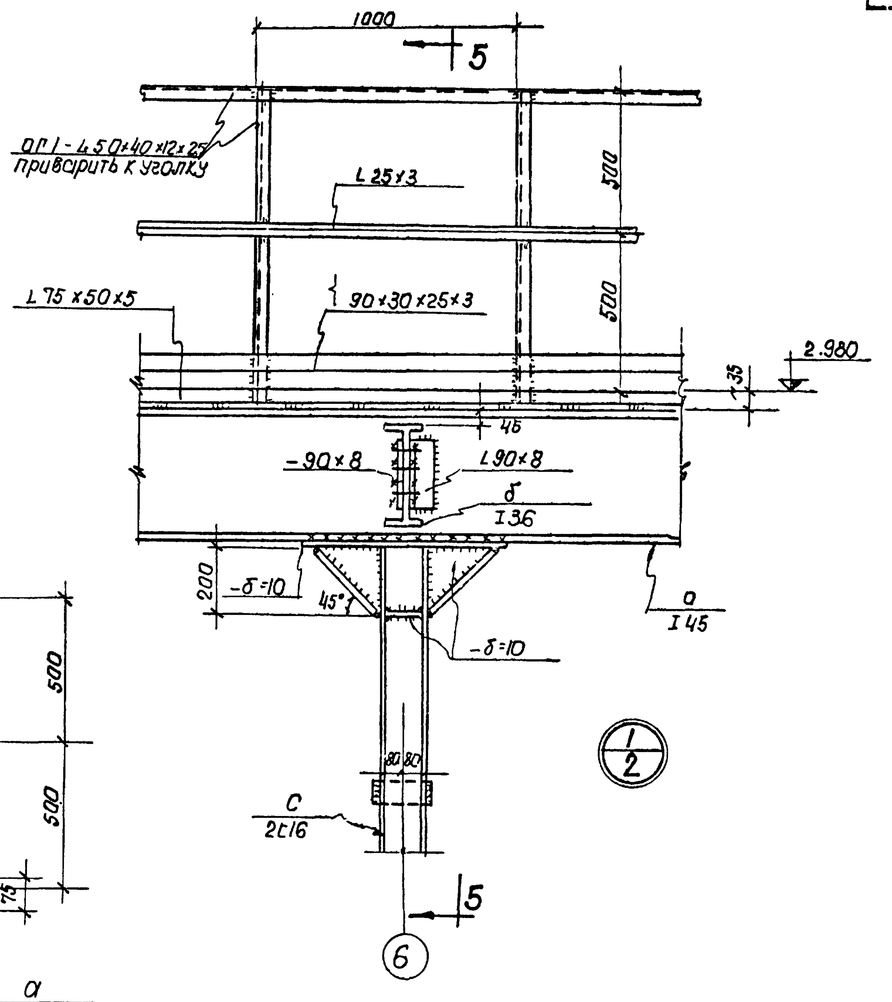
Госстрой СССР Союзмонтажпроект Проектный институт №1 г. Ленинград 1970г.	Котельная с 2 котлами ДКВР-4-13 топливо – мазут (газ).	Типовой проект 903-1-51/70 тип 1, 2, 3
Серия унифицированных типовых проектов котельных с котлами ДКВР	План балок площадки на ▽ 3.00. Разрез 1-1. Таблицы.	Альбом I/2
		Марка-лист КМ-2

Нач. отдела Гусев; Гл. констр. проекта Васильский; Рук. группы Рабкин; Инженер Шевчик; Исполнил Заказов; Проверил Соколова; Ревизионная Шевчик; Копировал

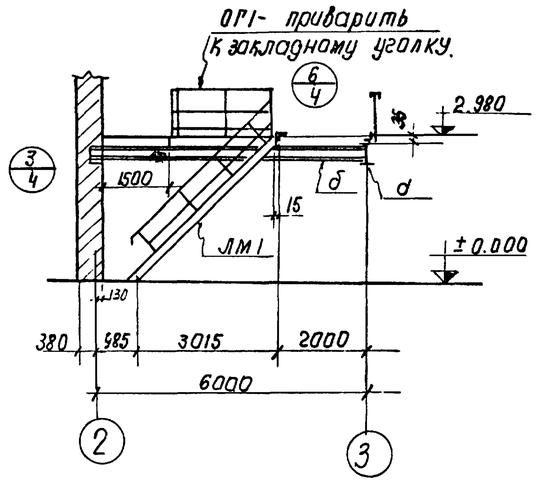
1944/2

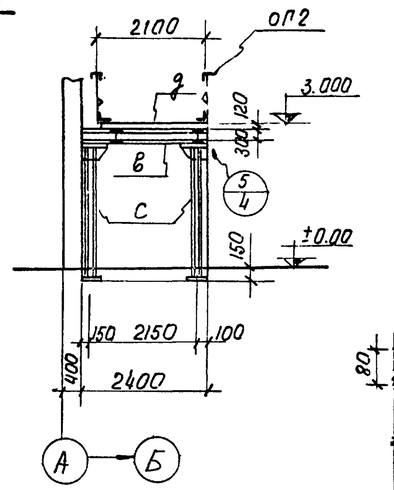
Серия НИТР-989



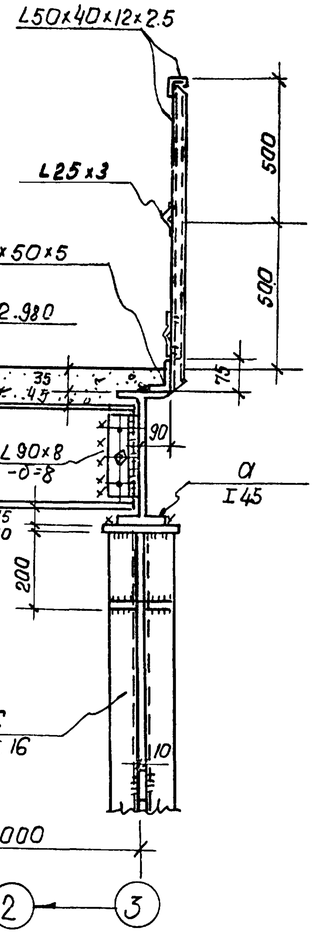


3-3

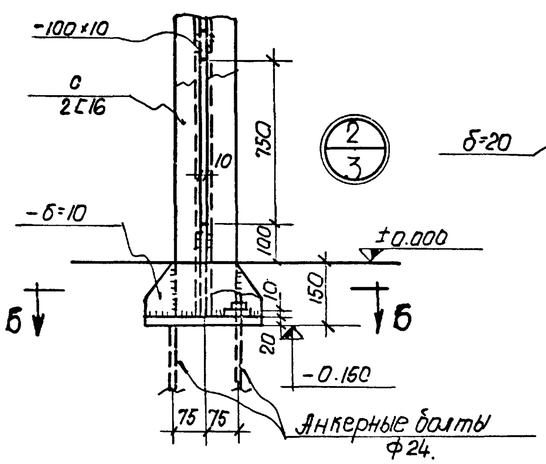


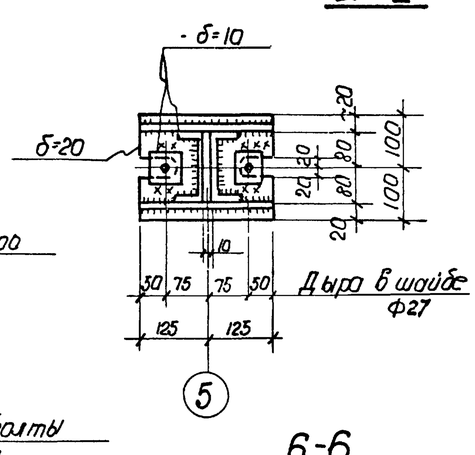


2-2



4-4





6-6

Примечания.

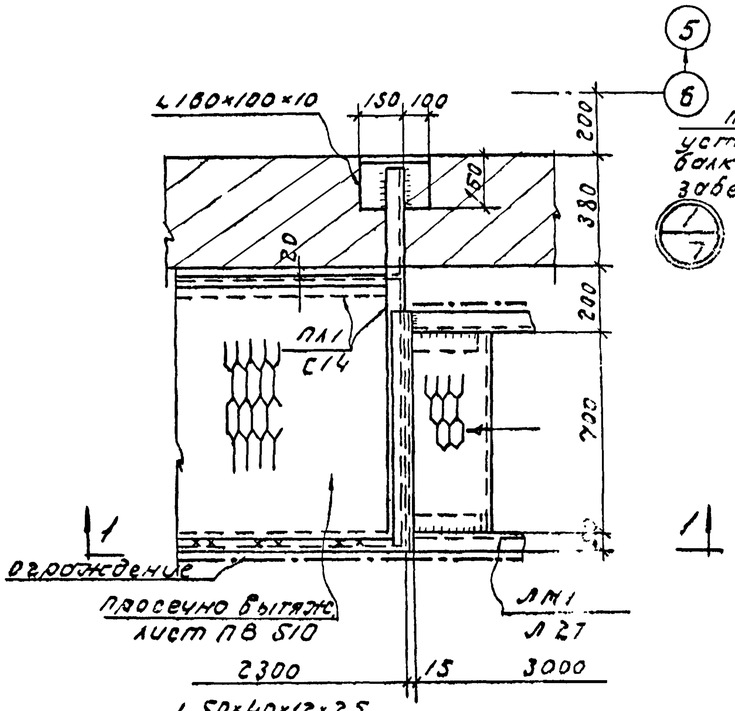
1. Место разрезов 2-2 ÷ 4-4 см. на плане балок лист КМ-2.
2. Все сварные швы h=6мм.
3. Все дыры ф 20 мм } кроме оговоренных
4. Все обрезы =40мм }

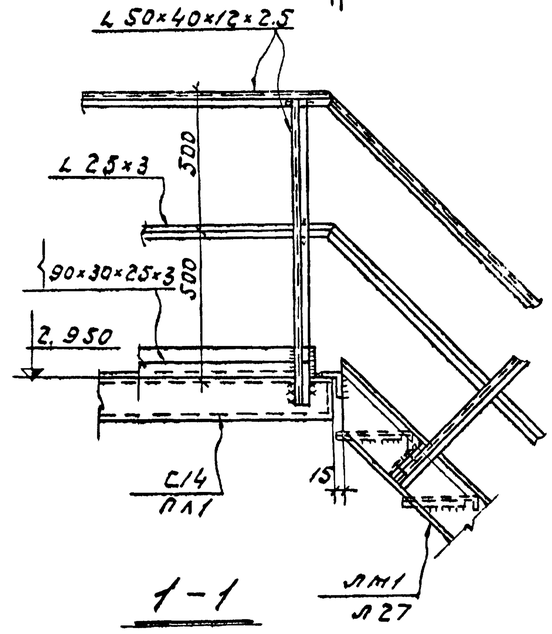
Нач. отдела	Гусев		
Гл. констр. отд.	Ростовский		
Рук. группы	Рывкин		
Ст. инженер	Ренесницкая	Проверил	Капирова
Исполнит.	Шевнина	Проверил	Замнов
			Сакалова

Госстрой СССР Союзмонтажспецстройпроект проектный институт г. Ленинград 1970г.	Котельная с 2 котлами ДКВР-4-13 Топливо - мазут (газ)	Типовой проект 903-1-5 1/70 тип 1, 2, 3	
Серия унифицированных типовых проектов котельных с котлами ДКВР	Площадка на ▽ 3.00 Разрезы 2-2÷4-4. и узлы „1", „2".	Альбом I/2	
		Марка-лист КМ-3	

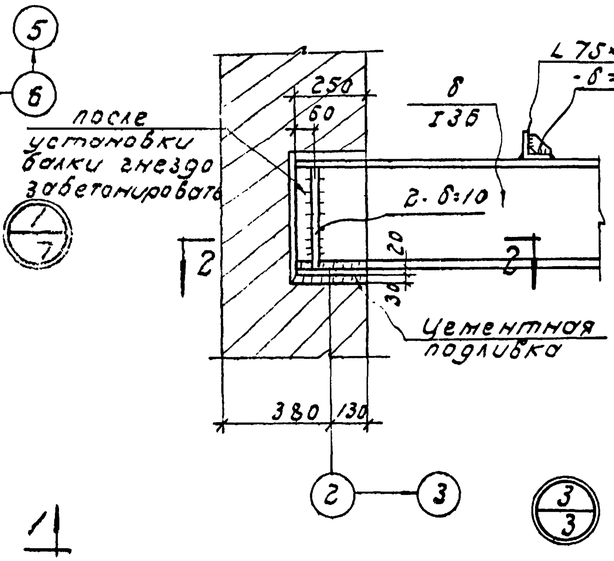
1944/2

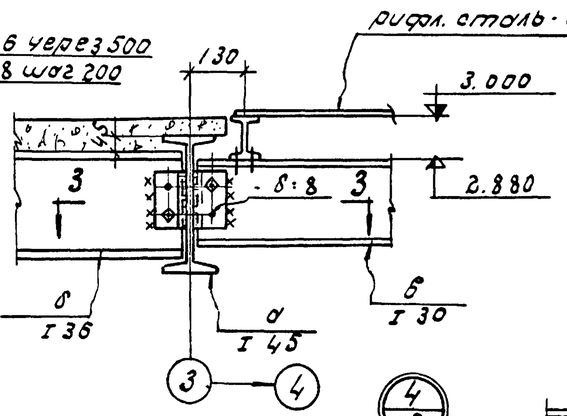
Серия НИПР-989

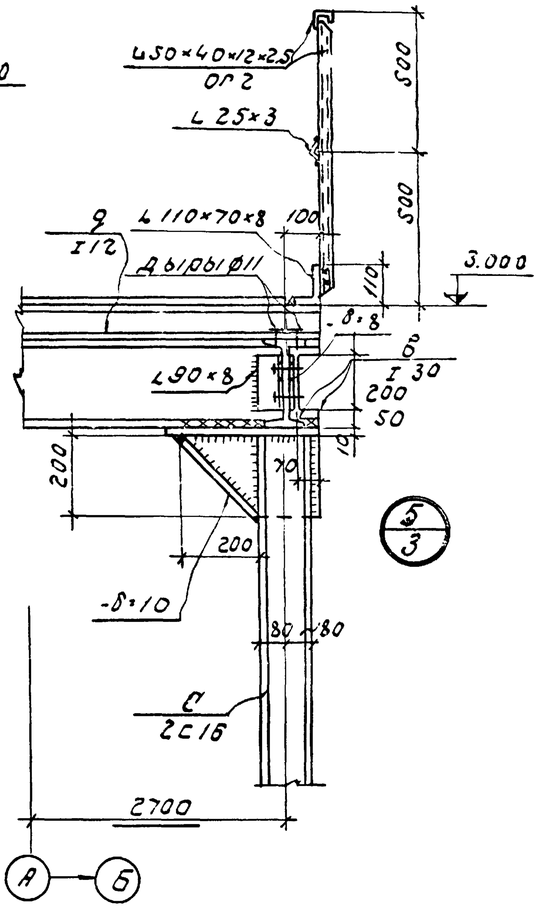


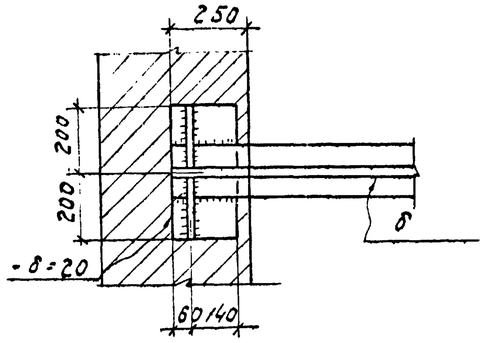


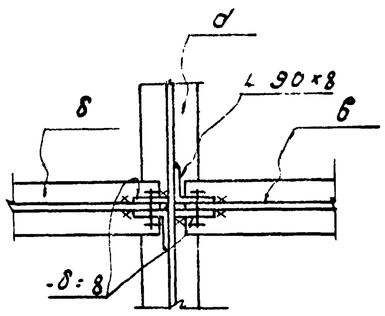
1-1



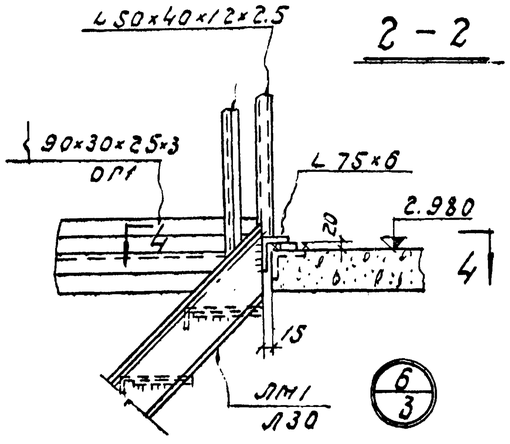




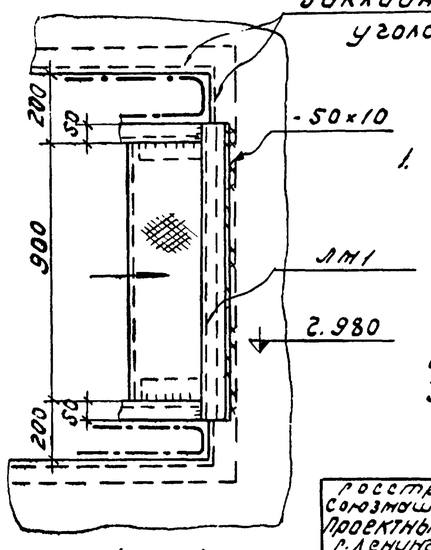




3-3



2-2



4-4

Чертежи для справок:

1. Список чертежей, условные обозначения и общие примечания на листе КМ-1

Примечания:

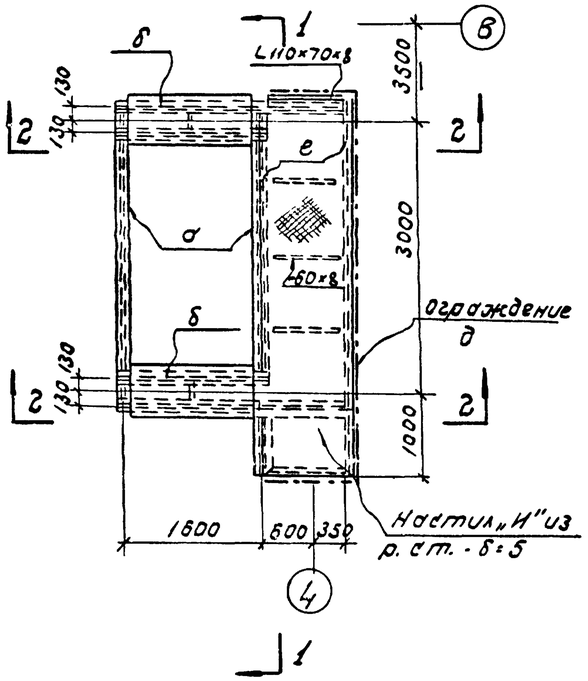
1. Все сварные швы h=6 мм
2. Все дыры ф 20мм, кроме оговоренных
3. Все обрезы = 40мм.

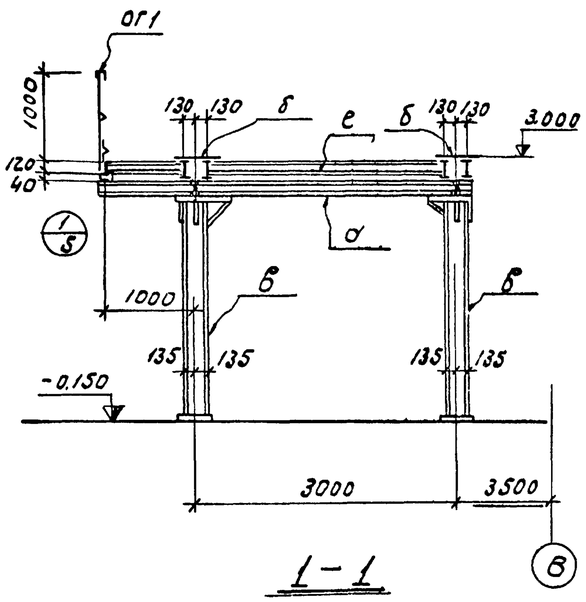
Госстрой СССР Союзмашстройпроект Проектный институт № 7 г. Ленинград 1970	Котельная с 2 котлами ДКВР-4-13 топливо - мазут (203)	Типовой проект	903-1-51/70 тип 1, 2, 3
		Альбом	I/2
Серия унифицированных типовых проектов котельных с котлами ДКВР	Площадка на ф 3.000 и наружная лестница. Узлы „1" „3÷6"	Марка-лист	КМ-4

Нач. отд.	Гусев			Котельная	
Гл. констр.	Долговский				
Рук. гр.	Дубкин				
Ст. инж.	Демешкиков			Площадка обслуживания. Лестница.	Альбом 1/2
				Колонна 36	Гутиз 3006

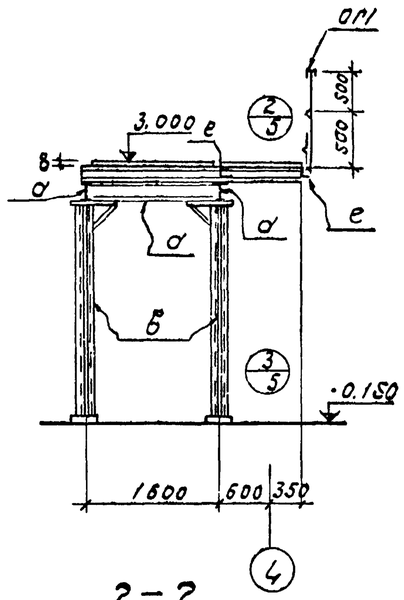
1944/2

Серия НИТР-989



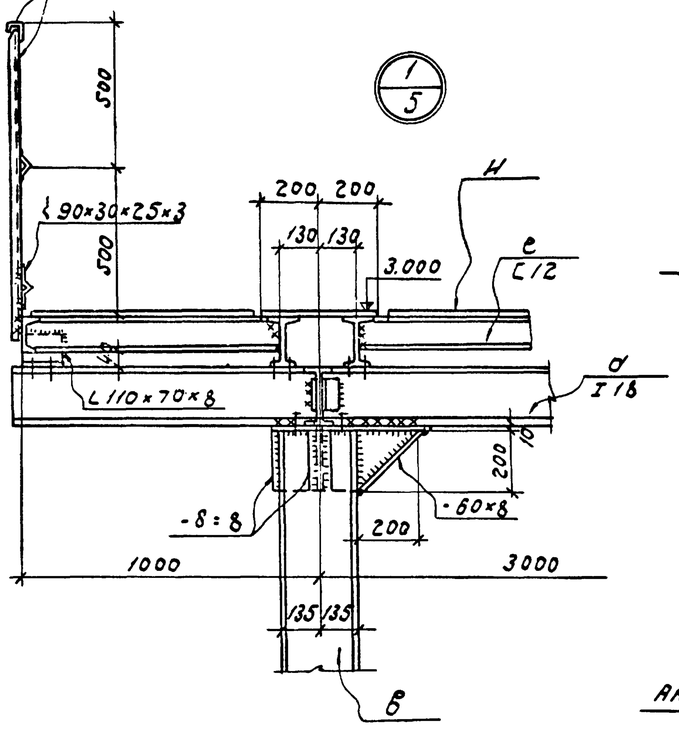


1-1



2-2

Опора под деаэратор



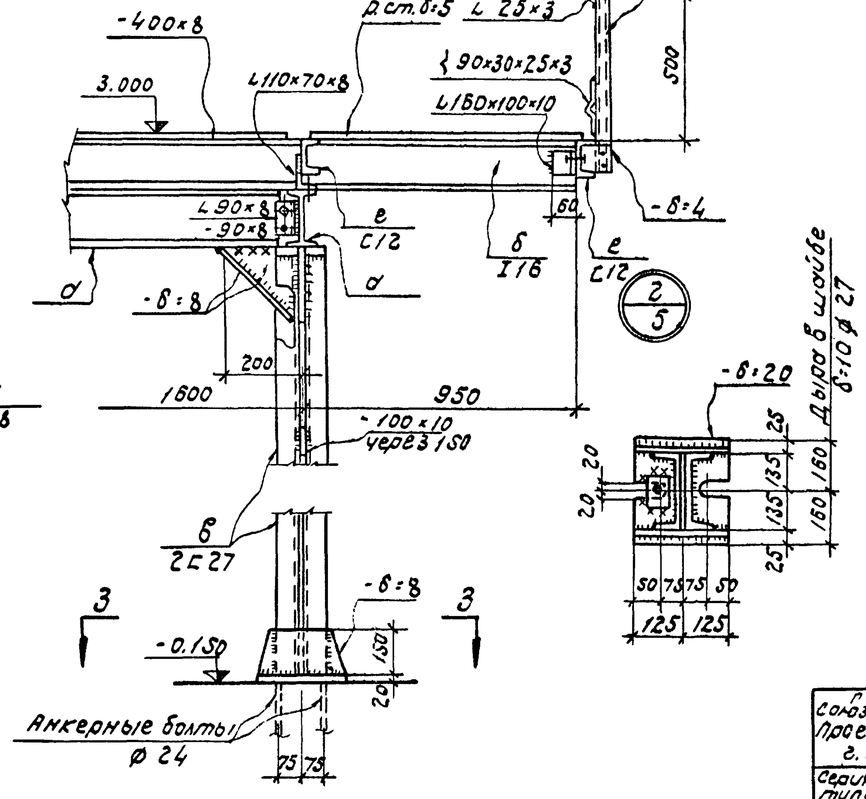


Таблица элементов

Марка элемента	Сечение эскиз	Сечение состав	Усилие М тм	Усилие Q т	Примечание
а	I	18	—	—	
б	II	400×8 2 ш 16	5.0	3.8	
в	Ж	2Г27	3.6	6.0	
и		р. ст. δ=5 - 60×8		400 кг/пог.м	
ОГ1	см. узел „1"		—	—	
е	[	12	—	—	

Заказ стали Вст3кп

ГОСТ	Профиль		Вес в т	Примечан.
8239-56*	I	18	0.30	
		16	0.15	
8240-56*	[	27	0.59	
		12	0.09	
5681-57*	—	δ=20	0.05	
		δ=10	0.03	
		δ=8	0.10	
8568-57		р. ст. δ=5	0.17	
8510-57	L	110×70×8	0.01	
		160×100×10	0.01	
8509-57	L	90×8	0.01	
		25×3	0.01	
ТУ 20-61	{	90×30×25×3	0.02	гнутые
СТУ 71-33-64	L	50×40×12×2.5	0.03	
		Итого:	1.57	

Чертежи для справок:

1. Список чертежей, условные обозначения и общие примечания на листе КМ-1

Примечания

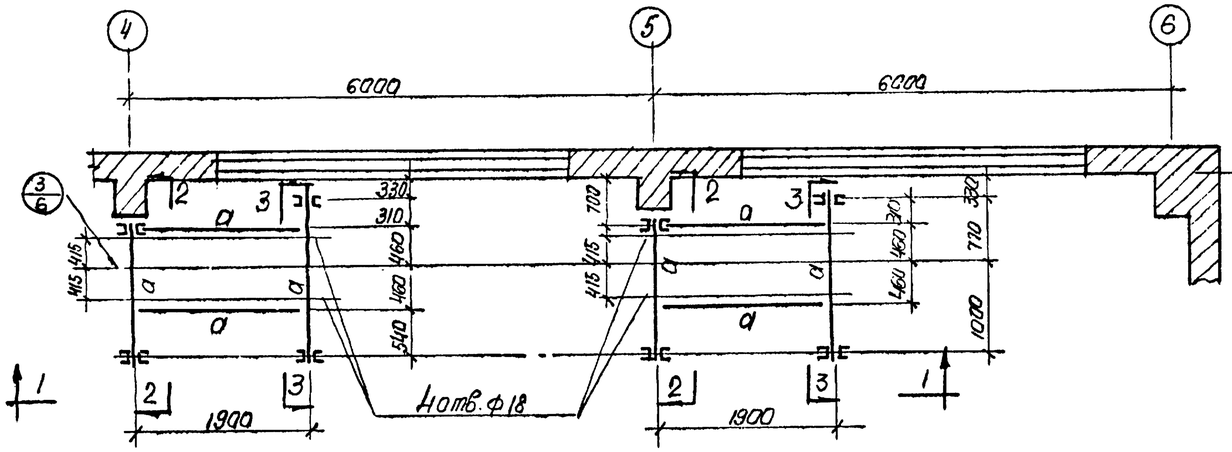
1. Все сварные швы h=6мм
2. Все дыры ф 20мм } кроме
3. Все обрезы: 40мм } оговоренных

Госстрой СССР Союзмонтажпроект Проектный институт №1 г. Ленинград 1970	Котельная с 2 котлами ДКВР-4-13 топливо - мазут (2ф3)	Типовой проект 903-1-51/70 тип 4.23
Серия унифицированных типовых проектов котельных с котлами ДКВР	Опора под деаэратор	Альбом I 12
		Марка-лист КМ-5

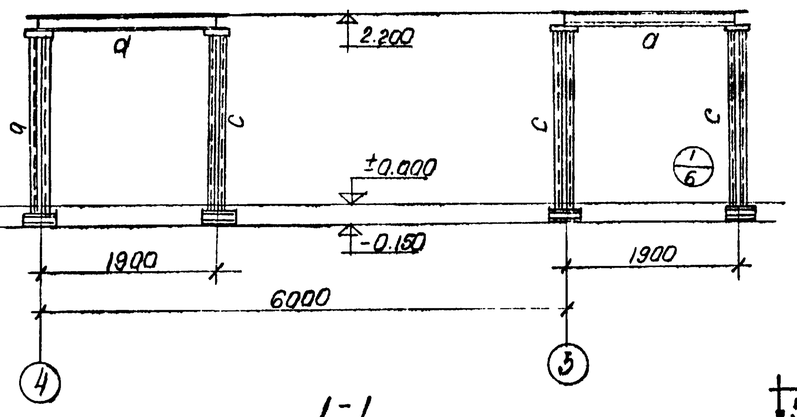
Нач. отд.	Гусев	
Гл. конс. отд.	Ростовский	
Рук. груп.	Рябкин	
Ст. инж.	Ветвицкий	
Исполнит.	Шевцова	
Проверил	Замотаев	
Контр.	Кутузова	

1944/2

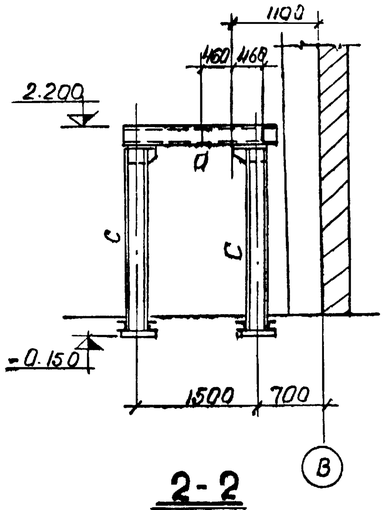
Серия НИТР-989



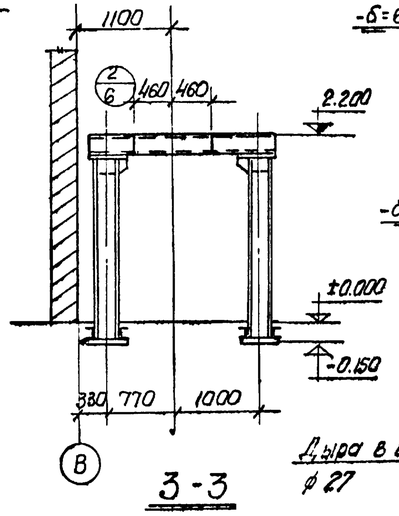
План рам на отм. ▽2.200



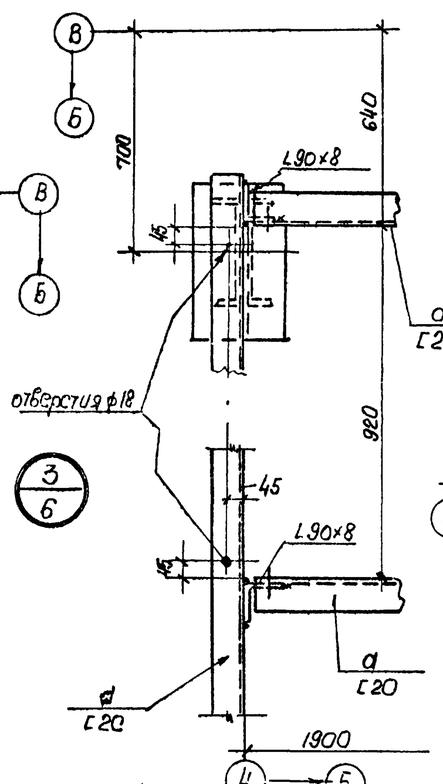
1-1

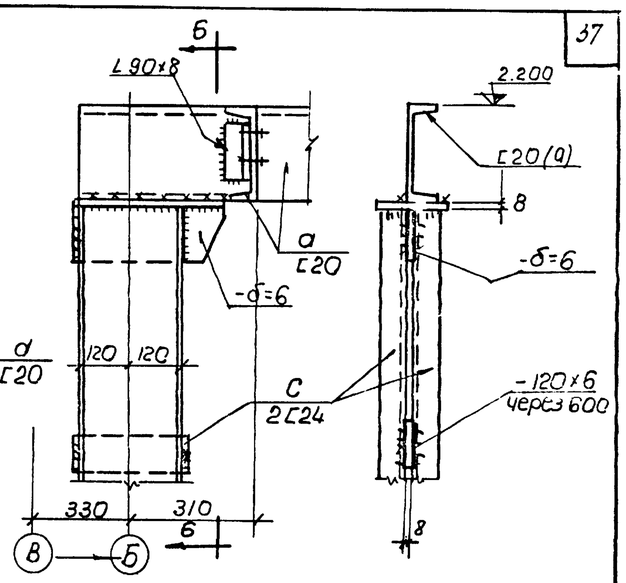


2-2

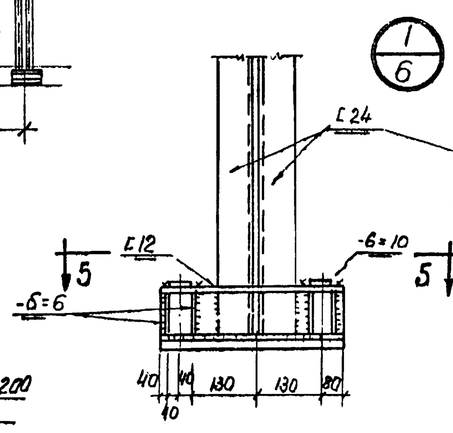


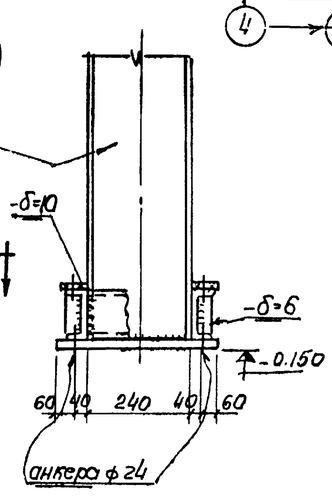
3-3

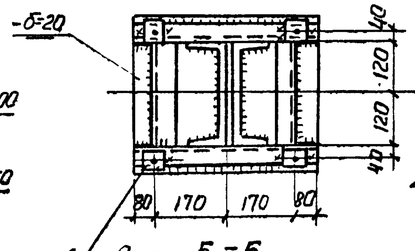




6-6







Дыра в шайбе δ=10 ф27

5-5

Примечания:

1. Список чертежей, общие примечания, условные обозначения см. на листе КМ-1.
2. Все сварные швы h=6мм, кроме оговоренных.

Таблица элементов

Марка элемента	Сечение эскиз	Сечение сечение	Усилие M mm	Усилие Q т.	Примечание
а	[	20	1.0	2.3	
с	2[	2[24	1.7	5.0	
	600				

Заказ стали ВМ СТ3 КП.

ГОСТ	Профиль		Вес т	ГОСТ	Профиль		Вес т	Примеч.
8240-56*	[	[20	0.26	5681-57*	-δ=6		0.09	
		[12	0.54		-δ=8		0.09	
		[24	0.77		-δ=10		0.12	
8509-57	L	L90×8	0.02		-δ=20		0.24	
					Итого		2.13	

Нач. отдела	Гусев		
Гл.кон. отд.	Ростовский		
рук. группы	Рыбкин		
Инженер	Ренсницкая		
Исполнит.	Шевнина		
Проверил	Заманов		
Копировал	Сакалова		

Гасстрой СССР Союзмашстройпроект Проектный институт №1 г. Ленинград 1970г.

Серия унифицированных типовых проектов котельных с котлами ДКВР

Котельная с 2 котлами ДКВР-4-13 топливо - мазут (газ)

План рам и узлы ряда „В" на отм ▽ 2.200

Типовой проект	903-1-51/70 тип 1,2,3
Альбом	I/2
Марка - Лист	КМ-6

1944/2

Серия
ЧИТР-089

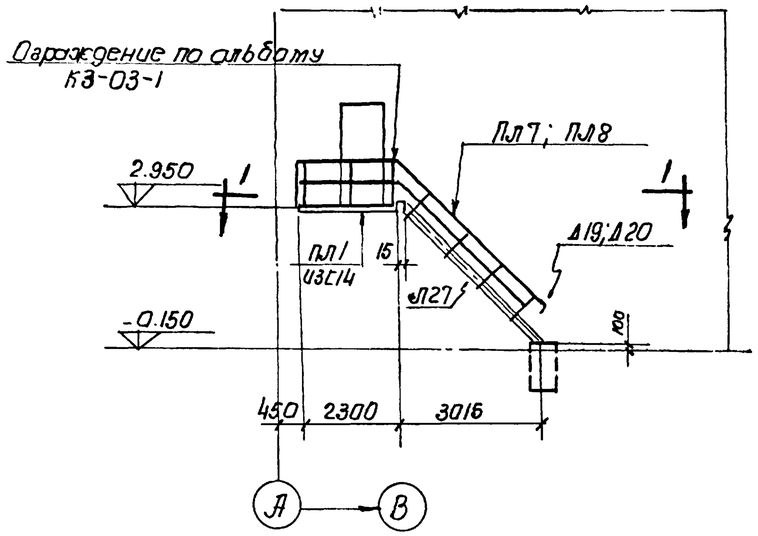
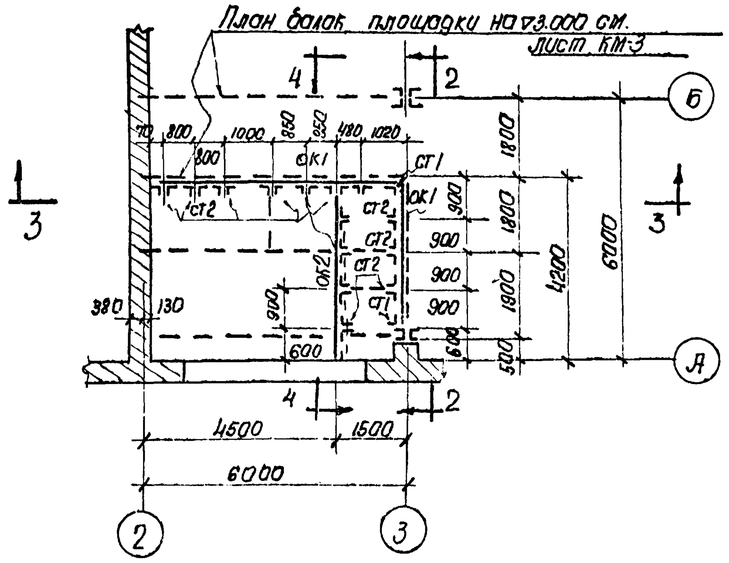
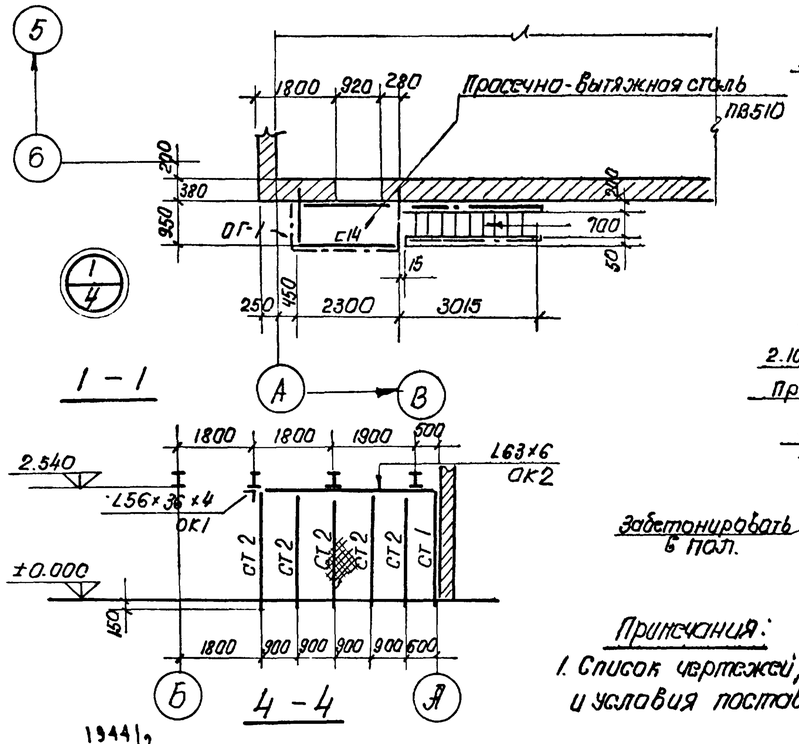
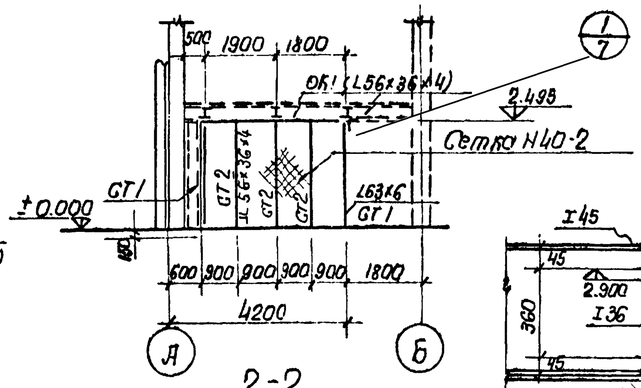


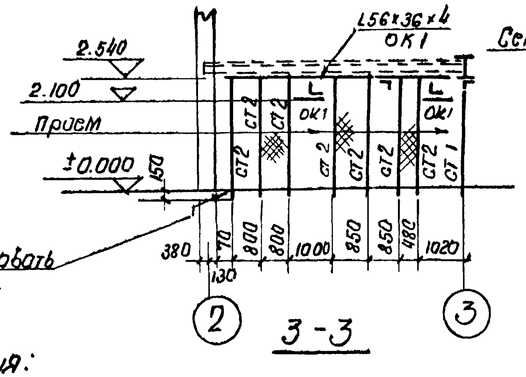
Схема наружной лестницы

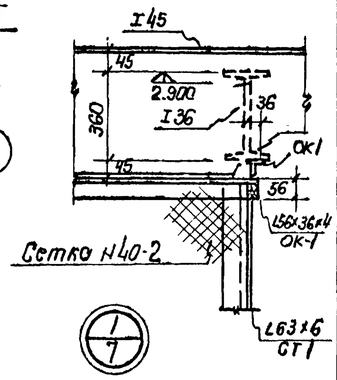


План сеточного ограждения в осях „2-3"; „А-Б" на отм. 0.00.









Примечания:

1. Список чертежей, условные обозначения, общие примечания и условия поставки стали даны на листе КМ-1.

Таблица элементов

Марка элемента	Сечение: Эскиз	Сечение: Сечен.	Усилия: М тм	Усилия: Q т	Примечание
ЛМ1	См. таблицу типовых элементов				
ПЛ1	[	С14			см. 1-1
СТ1	L	L63×6			
СТ2	⊥L	2L56×36×4			
ОК1	L	L56×36×4			
ОК2	L	L63×6			
ОГ-1		КМ4			

Таблица типовых элементов лестницы

Марка	Марка элемента	Кол-во	Вес эл-та в кг	Общий вес в кг	№ № листов	Наименование альбома
ЛМ1	Л27	1	151	151	12	КЭ-03-1
	ПЛ7, ПЛ8	1+1	21+21	42	76	
	Д19; Д20	1+1	2+2	4	98	

Заказ стали ВМСТ 3 кп.

ГОСТ	Профиль		Вес 6т.	ГОСТ	Профиль		Вес 6т.
8240-56*	[	14	0.086	8278-63	[	180×50×4	0.071
8509-57	L	75×6	0.006	СТУ 71-33-64	L	50×40×12±2.5	0.055
		63×6	0.075				
		25×3	0.015	ТУ-20-61	⌇	90×30×25×3	0.013
8510-57	L	56×36×4	0.238	5681-57*	—	δ=6	0.001
						δ=5	0.060
8706-58	—	Просечно вытяжная сталь ПВ510	0.114			δ=4	0.011
				Итого			0.745

Сетка Н40-2 ГОСТ 5336-50; 36 м².

Госстрой СССР Сантехмонтажпроект проектный институт №1 г. Ленинград 1967 г.	Котельная с 2 котлами ДКВР 4-13 топливо - мазут (газ)	Типовой проект 903-1-51 тип 1, 2, 3	170
Серия унифицированных типовых проектов котельных с котлами ДКВР	Наружная лестница в осях „А". „Б". Сеточное ограждение в осях „2-3"; „А-Б".	Альбом I	12
		Марка - лист КМ-7	

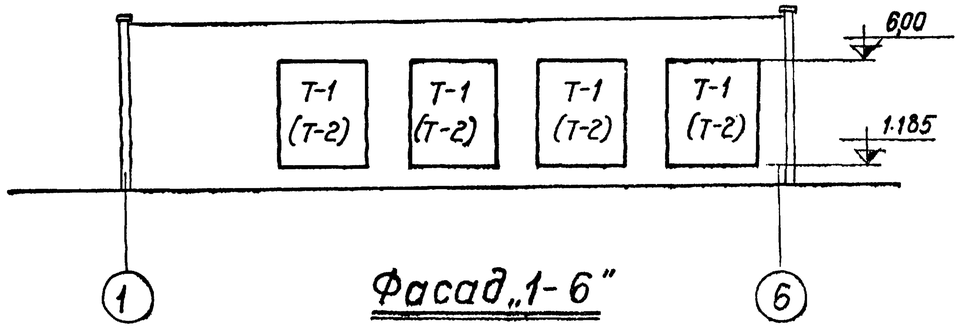
Нач. отдела Гусев
Гл. констр. Розовский
Рук. группы Ривкин
Ст. инженер Ретюнская

Исполнил Моршкина
Проверил А. Иновская
Калирова Петрова

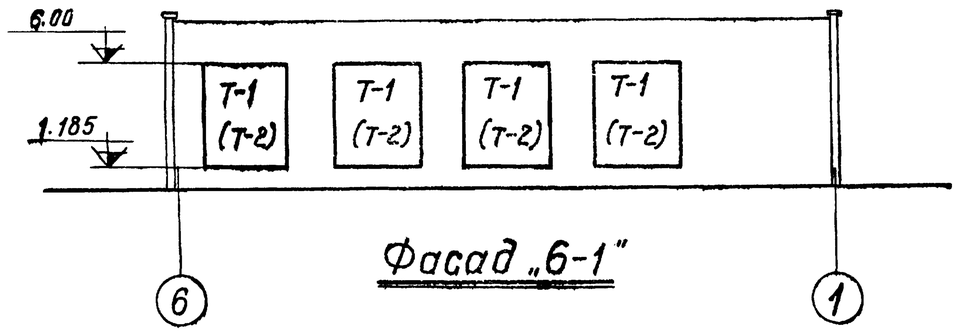
Инв. № подл. | Подпись и дата | Взам. инв. №

1944/2

Серия НИТР-989



Фасад „1-6"



Фасад „6-1"

Примечания

1. Оконные панели изготавливать по альбому серии ПР-05-32
2. В скобках даны типы проёмов при температуре $t=-40°C$
3. Маркировку переплетов см. черт. КМ-9.

Заказ стали ВКСт.3кп				
ГОСТ	Профиль		Вес в т. $t°=-20°C$ $-30°C$	Вес в т. $t°$ $-40°C$
8278-63	[	200×60×4	1,17	1,17
8276-63	L	70×4	0,33	0,33
8510-57	L	160×100×10	0,01	0,01
		75×50×5	0,15	0,15
3680-57	—			
		δ=3	0,15	0,15
Итого:			1,81	1,81

Характеристика конструкций					
№№ п/п	Элементы конструкций: Наименов. эл-та	Характеристика	Марка металла	Общий вес в т. $t=-20°$ $-30°$	$t=-40°$
1	Импосты, окаймляющий уголок.	Для стандартных переплётов	ВКСт.3кп	1,81	1,81
2	Оконные переплеты	Открывающиеся из специальных профилей.	—»—	1,71	3,44
		Глухие из специальных профилей.	—»—	0,58	0,58
3	Козырьки	Гнутый профиль	—»—	0,64	0,64

Таблица элементов

Наим. эл-та	Марка	Сечение: Эскиз	Сечение: Состав	Усилие: Мтм.	Усилие: Qт	Вес эл-та в т.	Примечание
Импосты	И1	[	200×60×4			0,05	
	И2	[	70×4 / 200×60×4			0,09	
Уголки	У1	L	75×50×5			0,02	

Таблица переплетов

Наим. эл-та	Марка	Сечение: Эскиз	Сечение: Состав	Колич.	Вес в кг. 1 эл-та	Вес в кг. Общий	Примечание
Переплеты	ПО4		по серии	32	35,3	1130	
	ПОВ4		ПР-05-32	16	36,1	578	
	ПГ4			32	18,0	576,0	$t=-20°C$ $-30°C$
Козырьки	К1			32	0,02	0,64	
Переплеты	ПО4		по серии	32	35,3	1130	
	ПОВ4		ПР-05-32	64	36,1	2310	$t=-40°C$
	ПГ4			32	18,0	576,0	
Козырьки	К1			32	0,02	0,64	

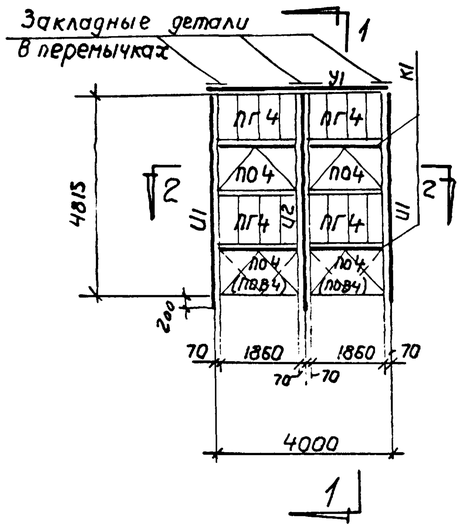
Госстрой СССР Союзмаш/стройпроект Проектный институт №1 г. Ленинград 1970г. Серия унифицированных типовых проектов котельных с котлами ДКВР	Котельная с 2 котлами ДКВР-4-13 Топлива – мазут (газ). Схемы оконных проёмов Таблицы.	Типовой проект 903-1-51/70 Тип 1, 2, 3	Альбом Т/2
		Марк. лист КМ-8	

Инв. № подл. | Подп. и дата | Взам. инв. №

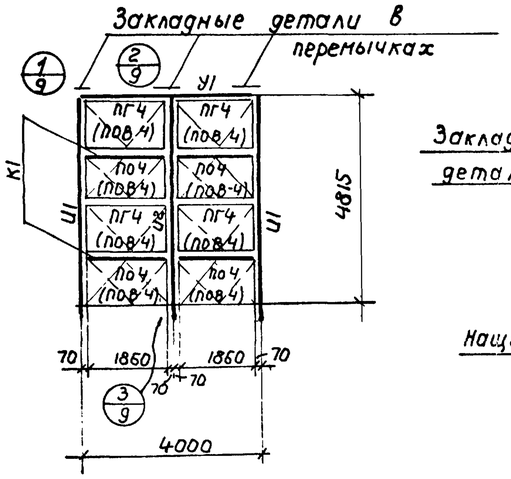
Гл. конструктор	Жданих	
Рук. группы	Ростовский	
Исполнит.	Квитко	
	Лебедева	
Проверил	Шевнина	
Копировал	Винокурова	

1944/2

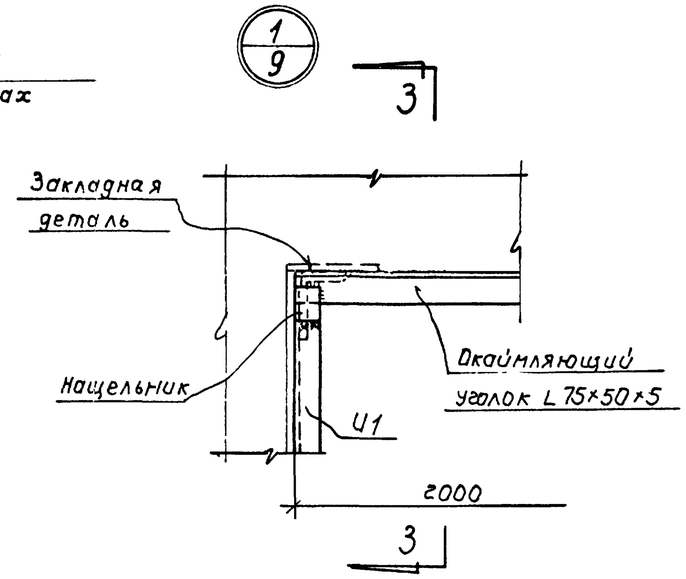
Серия НИТР-98У

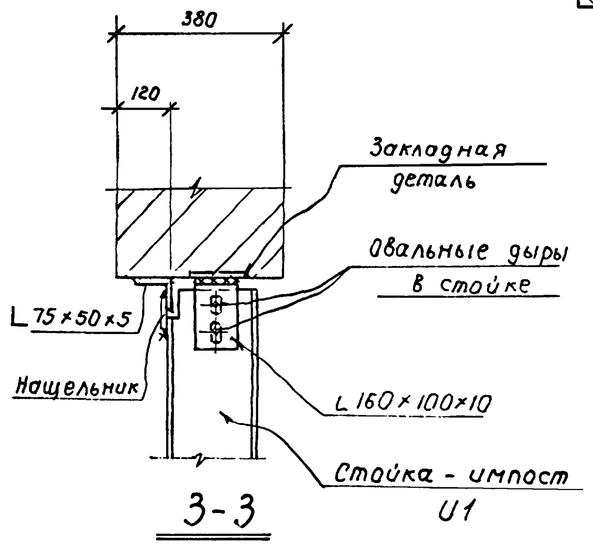


Т-1

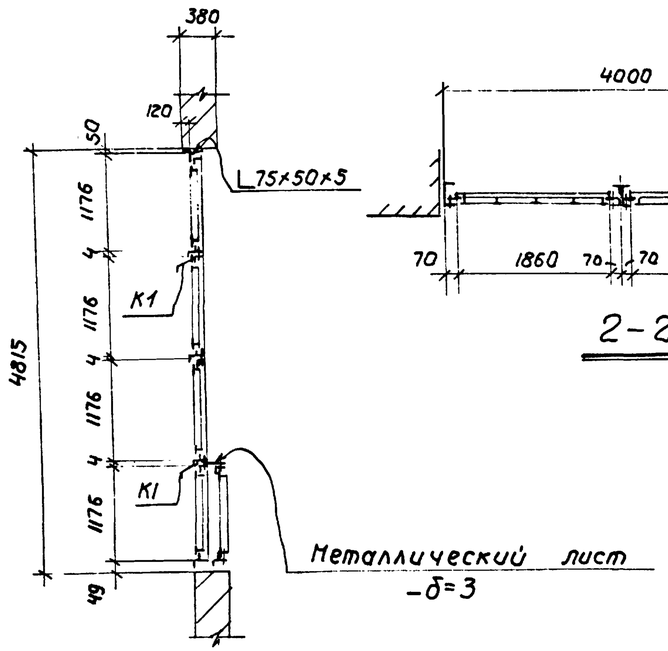


Т-2

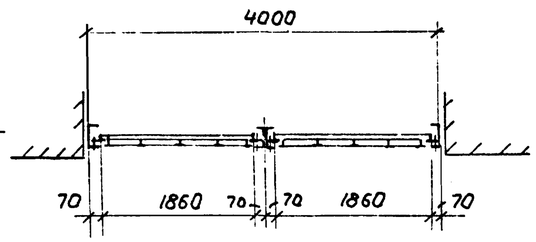




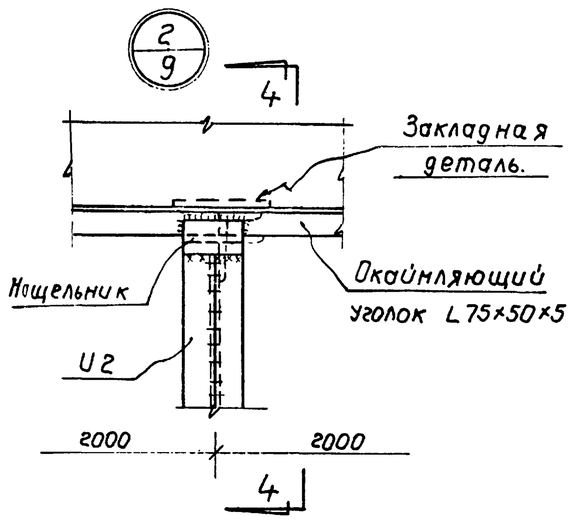
3-3

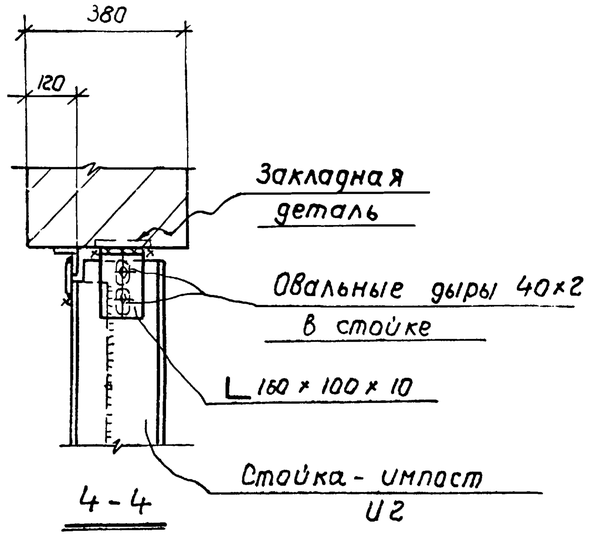


1-1

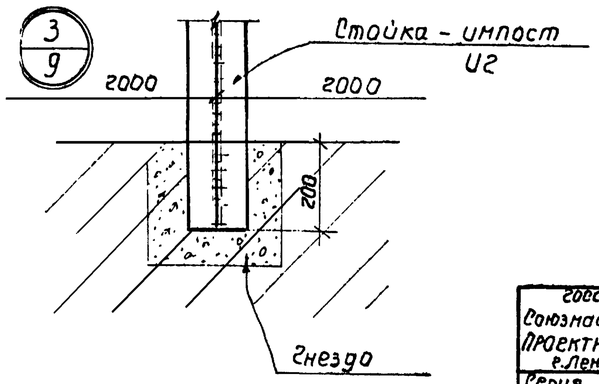


2-2





4-4



Примечания:

1. Таблицу импостов и переплетов см. лист КМ-8
2. Все болты – d = 18мм
3. Все швы – h = 6мм

Госстрой СССР Союзмонтажстройпроект Проектный институт №1 г. Ленинграда 1970г	Котельная с 2 котлами ДКВР-4-13 топливо-мазут (газ)	Типовой проект	903-1-51/70 тип 1,2,3
		Альбом	I/2
Серия унифицированных типовых проектов котельных с котлами ДКВР	Схемы заполнения оконных проемов. Разрезы 1-1÷4-4 и узлы 1÷3	Марка-лист	КМ-9

Нач. отд. №11	Жданок		
Гл. кон. отд.	Ростовский		
Рук. группы	Лебедева		
Проверил	Шевнина	Копировал	Мелешкина
		Исполнит.	Квитко

1944/2