ТИПОВОЙ ПРОЕКТ
902-1-107.87

КАНАЛИЗАЦИОННАЯ НАСОСНАЯ СТАНЦИЯ ПРОИЗВОДИТЕЛЬНОСТЬЮ 75-200 м³/ч, НАПОРОМ 30-33 м С НЕЗАСОРЯЮЩИМИСЯ НАСОСАМИ (МАРКИ СДС 80/32) ПРИ ГЛУБИНЕ ЗАЛОЖЕНИЯ ПОДВОДЯЩЕГО КОЛЛЕКТОРА 4.0 М

(СБОРНО-МОНОЛИТНЫЙ ВАРИАНТ)

АЛЬБОМ V

				Привязан
инв. №				

ТИПОВОЙ ПРОЕКТ
902-1-107.87

КАНАЛИЗАЦИОННАЯ НАСОСНАЯ СТАНЦИЯ ПРОИЗВОДИТЕЛЬНОСТЬЮ 75-200 м³/ч, НАПОРОМ 30-33 м С НЕЗАСОРЯЮЩИМИСЯ НАСОСАМИ (МАРКИ СДС 80/32) ПРИ ГЛУБИНЕ ЗАЛОЖЕНИЯ ПОДВОДЯЩЕГО КОЛЛЕКТОРА 4,0 М

(СБОРНО-МОНОЛИТНЫЙ ВАРИАНТ)

АЛЬБОМ V

РАЗРАБОТАН:
ПРОЕКТНЫМ ИНСТИТУТОМ
„ХАРЬКОВСКИЙ ВОДОКАНАЛПРОЕКТ"

ГЛАВНЫЙ ИНЖЕНЕР ИНСТИТУТА Г.А. БОНДАРЕНКО
ГЛАВНЫЙ ИНЖЕНЕР ПРОЕКТА В.С. ЛЯЛЮК

УТВЕРЖДЕН Госстроем СССР
ПРОТОКОЛ № АЧ-60 от 12.06.87
ВВЕДЕН В ДЕЙСТВИЕ Союзводоканалниипроектом
ПРИКАЗ N 217 от 18.08.87

Типовой проект 902-1-107.87 Альбом V

Содержание альбома

Формат	Обозначение	Наименование	Стр.	Примечание
А3	902-1-107.87-КЖ2И-ТТ	Технические требования	3	
А3	-ПС1	Панель стеновая ПС1	4	
А4	-ПГ1	Панель перегородочная ПГ1	4	
А3	-ПС1СБ	Панель стеновая ПС1.		
		Сборочный чертеж	5,6	
А4	-ПС2	Панель стеновая ПС(ПС2-ПС11)	7	
А3	-ПС2СБ	Панель стеновая ПС(ПС2-ПС11).		
		Сборочный чертеж	8-12	
А3	-ВМС1	Ведомость расхода стали	13	
А3	-ПГ1СБ	Панель перегородочная ПГ1,		
		Сборочный чертеж	14-16	
А4	-ПГ48.20У2ш	Панель перегородочная ПГ48.20-У2ш		
		ПГ 48.20-У2ш-1	17	
А4	-ВМС2	Ведомость расхода стали	17	
А3	-ПГ48.20-У2шСБ	Панель перегородочная ПГ 48.20-У2ш		
		ПГ 48.20-У2ш-1.		
		Сборочный чертеж	18	
А4	-ПГ2	Панель перегородочная ПГ(ПГ2-ПГ3)	19-21	
А3	-ПГ2СБ	Панель перегородочная ПГ(П2-ПГ3).		
		Сборочный чертеж	22	
А4	-МН1	Изделие закладное МН1	23	
А3	-МН1СБ	Изделие закладное МН1.		
		Сборочный чертеж	24	

Формат	Обозначение	Наименование	Стр.	Примечание
А4	902-1-107.87-КЖ2И-С1	Сетка арматурная С1	25	
А4	-С2	Сетка арматурная С2	25	
А4	-С3	Сетка арматурная С3	26	
А4	-С4	Сетка арматурная С4	26	
А4	-С5	Сетка арматурная С5,7	27	
А4	-С5СБ	Сетка арматурная С5,С7.		
		Сборочный чертеж	27	
А4	-С6	Сетка арматурная С6,С8	28	
А4	С6СБ	Сетка арматурная С6, С8.		
		Сборочный чертеж	28	
А4	-Кр1	Каркас плоский Кр1	29	
А4	-Кр2	Каркас плоский Кр2	29	
А4	-Кр3	Каркас плоский Кр3	30	
А4	-ММ1	Изделие соединительное ММ1	31	
А4	-ММ2	Изделие соединительное ММ2	31	

Взам. инв. № | Подпись и дата | Инв. № подл.

Привязан

Инв. №

Технические требования к изготовлению сборных железобетонных изделий.

1. Сборные железобетонные изделия запроектированы из тяжелого бетона при условии их изготовления в заводских условиях в инвентарных стальных формах. Изделия должны изготовляться в точном соответствии с рабочими чертежами, а также требованиями ГОСТ 13015.1-81 „Изделия железобетонные и бетонные. Общие технические требования".
2. Изделия армируются арматурными сетками и каркасами.
3. Фиксация закладных изделий осуществляется путем крепления их к опалубочной форме.
4. Для строповки изделий, при извлечении их из опалубочной формы и при транспортировке предусмотрено применение строповочных петель.
5. Складирование изделий производится в штабелях, высота штабеля назначается из условия обеспечения требований техники безопасности согласно „СНиП III-4-80 „Техника безопасности в строительстве". Подкладки должны устанавливаться в местах расположения строповочных петель или отверстий для подъема.
6. Погрузку и транспортирование изделий следует производить в соответствии с рекомендациями „Временных указаний по перевозке унифицированных сборных железобетонных деталей и конструкций промышленного строительства автомобильным транспортом" (Стройиздат, 1966г.)

Технические требования к изготовлению арматурных и закладных изделий.

1. Плоские арматурные изделия следует изготовлять при помощи контактной точечной сварки по ГОСТ 14098-85.
2. Сварку сеток и каркасов производить во всех точках пересечения стержней.
3. Размеры сеток и каркасов даны по осям и торцам стержней.
4. Сварку закладных изделий производить в соответствии с ГОСТ 14098-85 „Соединения сварные арматуры и закладных деталей железобетонных конструкций", ГОСТ 5264-80.
5. Сварку тавровых соединений круглых стержней с листовым прокатом закладных изделий выполнять под слоем флюса.
6. Качество арматурных и закладных изделий должно удовлетворять требованиям ГОСТ 10922-75 и ГОСТ 23858-79.
7. Катет сварных швов принять по наименьшей толщине свариваемых элементов.
8. Материал прокатной стали закладных изделий принять марки ВСт.3пс6-1 для сварных конструкций по ТУ 14-1-3023-80 и ВСт.3кп2 по ГОСТ 535-79*.

Инв.№подл.	Подпись и дата	Взам.инв.№	

Привязан

Инв.№

Нач.отд.	Шейко	
Н.контр.	Соковьевская	
Гл.спец.	Власенко	
Рук.гр.	Маслова	
Вед.инж.	Возиянов	
Инж.	Новгородцев	

ТП 902-1-107.87-КЖ2И-ТТ

Технические требования

Стадия	Лист	Листов
Р		1

Госстрой СССР Союзводоканалниипроект Харьковский Водоканалпроект

Копировал: Годовская

Формат А3

Формат	Зона	Поз.	Обозначение	Наименование	Кол.	Примечание
				Документация		
А4			902-1-107.87-КЖ2И-ТТ	Технические требования		
А3			-ПС1СБ	Сборочный чертеж		
				Сборочные единицы		
А4		1	-С1	Сетка арматурная С1	1	
А4		2	-С2	С2	1	
		3	3.902.1-10.1 00.01.00-01	Каркас плоский Кр2	8	1.57кг
		4	3.902.1-10.1 00.22.00	Изделие закладное МН3	4	3.18кг
				Материалы		
		5		Бетон класса В25		
				W6, F100	1.76	м3

Альбом V

Типовой проект 902-1-107.87

Привязан

Инв.№

Нач. отд.	Шейко	
Н. контр.	Сокольская	
Гл. спец.	Власенко	
Рук. гр.	Мазалова	
Вед. инж	Возианов	
Рук. гр.	Новгородцев	

Взам. инв. № | Подпись и дата | Инв. № подл.

ТП 902-1-107.87-КЖ2И-ПС1

Панель стеновая ПС1

Стадия	Лист	Листов
Р		1

Госстрой СССР Союзводоканалниипроект Харьковский Водоканалпроект

формат А4

Формат	Зона	Поз.	Обозначение	Наименование	Кол.	Примечание
				Документация		
А3			902-1-107.87-КЖ2И-ТТ	Технические требования		
А3			-ПГ1СБ	Сборочный чертеж		
				Сборочные единицы		
А4		1	-С3	Сетка арматурная С3	1	
А4		2	-С4	С4	1	
		3	3.902.1-10.2 00.01.00-02	С3	1	
		4	3.902.1-10.1 00.01.00-01	Каркас плоский Кр2	8	
				Изделие закладное		
		5	3.902.1-10.2 00.20.00-01	Мн 2	4	
		6	1.400-15.В.1 140-23	МН 130-6	1,04	м
		7	1.400-15.В.1 130-23	МН 120-6	2	
		8	1.400.-15.В.1 330	МН 312-2	2	
		9	1.400-15 В.1 130-29	МН 121-6	3	
		10	1.400-15 В.1 120-35	МН 110-6	1	
		11	5.900-2	Сальник Ду50, ℓ=200	1	
		12	5.900-2	Сальник Ду150, ℓ=200	2	
				Материалы		
				Бетон класса В25W6F50	1.79	$м^3$

Привязан

Инв.№

Нач. отд.	Шейко	
Н. контр.	Сокольская	
Гл. спец.	Власенко	
Рук. гр.	Мазалова	
Вед. инж.	Возианов	
Инж.	Новгородцев	

Взам. инв. № | Подпись и дата | Инв. № подл.

ТП 902-1-107.87-КЖ2И-ПГ1

Панель перегородочная ПГ1

Стадия	Лист	Листов
Р		1

Госстрой СССР Союзводоканалниипроект Харьковский Водоканалпроект

формат А4

Альбом V

Типовой проект 902-1-107.87

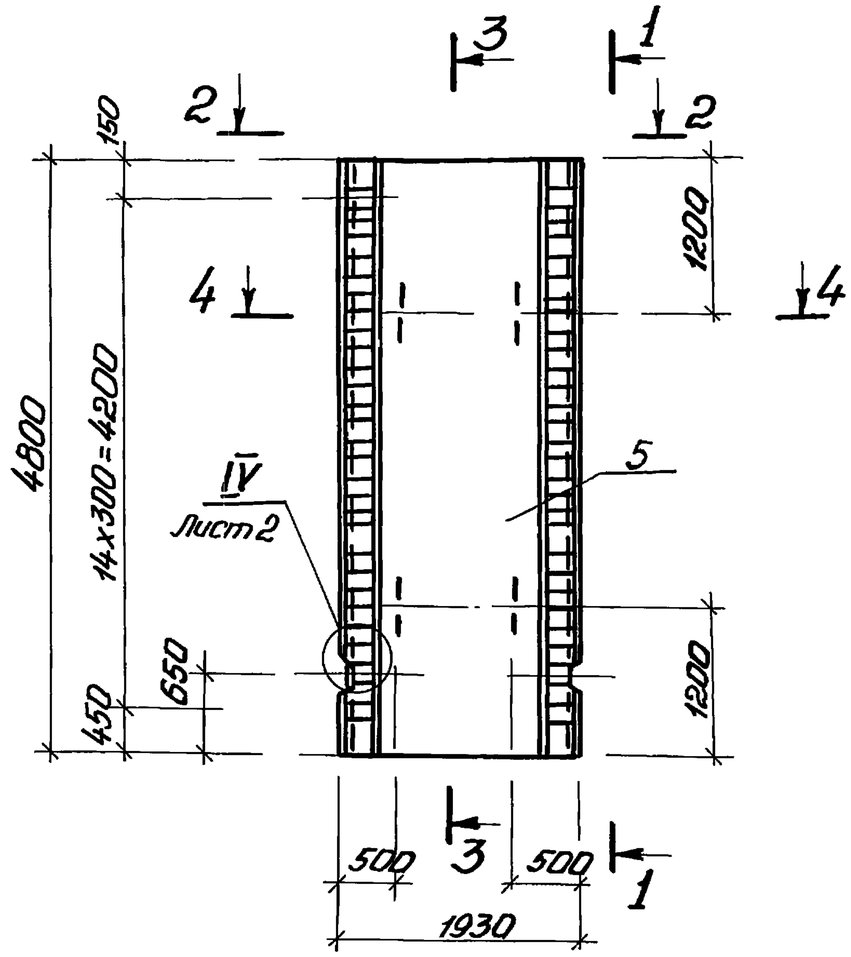

1-1

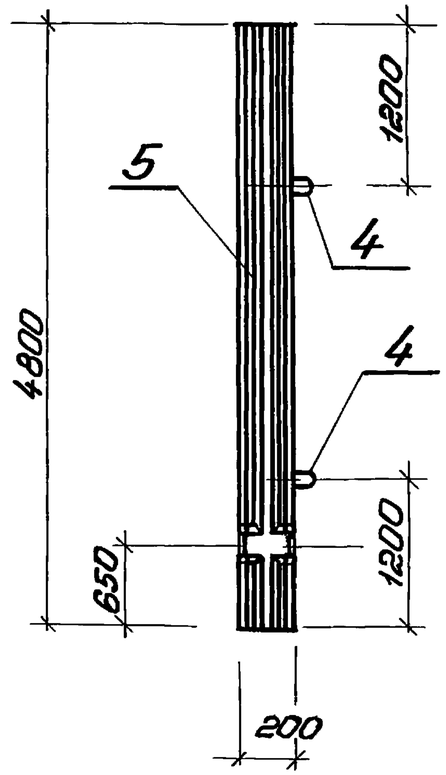

3-3

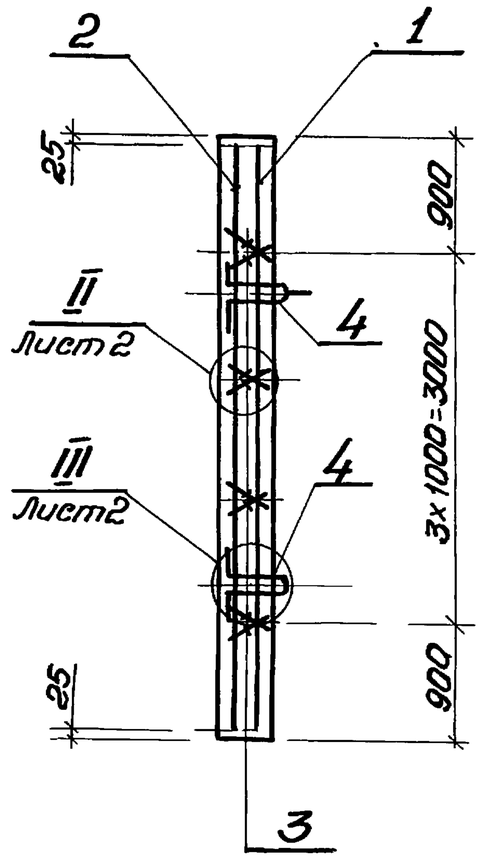

2-2

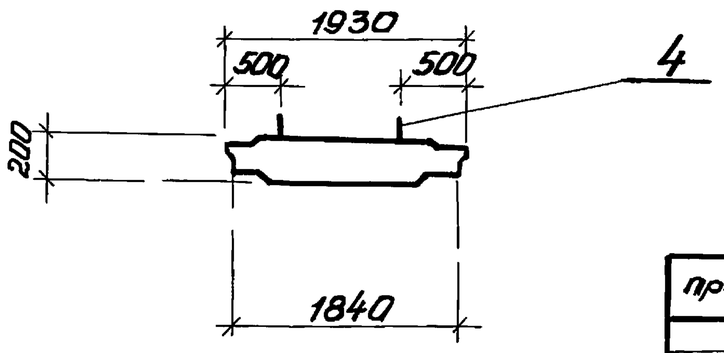

Нач отд.	Шейко		
Н контр	Сокольская		
Гл. спец.	Власенко		
Рук. гр.	Мазалова		
Вед. инж.	Возиянов		
Инж.	Новородцева		

привязан

Инв №

ТП 902-1-107.87-КЖ2Н-ПС1 СБ

Панель стеновая ПС1. Сборочный чертеж

Стадия	Масса	Масштаб
Р	4400	1:50
Лист 1	Листов 2	

Госстрой СССР
Союзводоканалниипроект
Харьковский Водоканалпроект

Инв.№ подл | Подпись и дата | Взам. инв.№

Копировал Гадавская

Формат А3

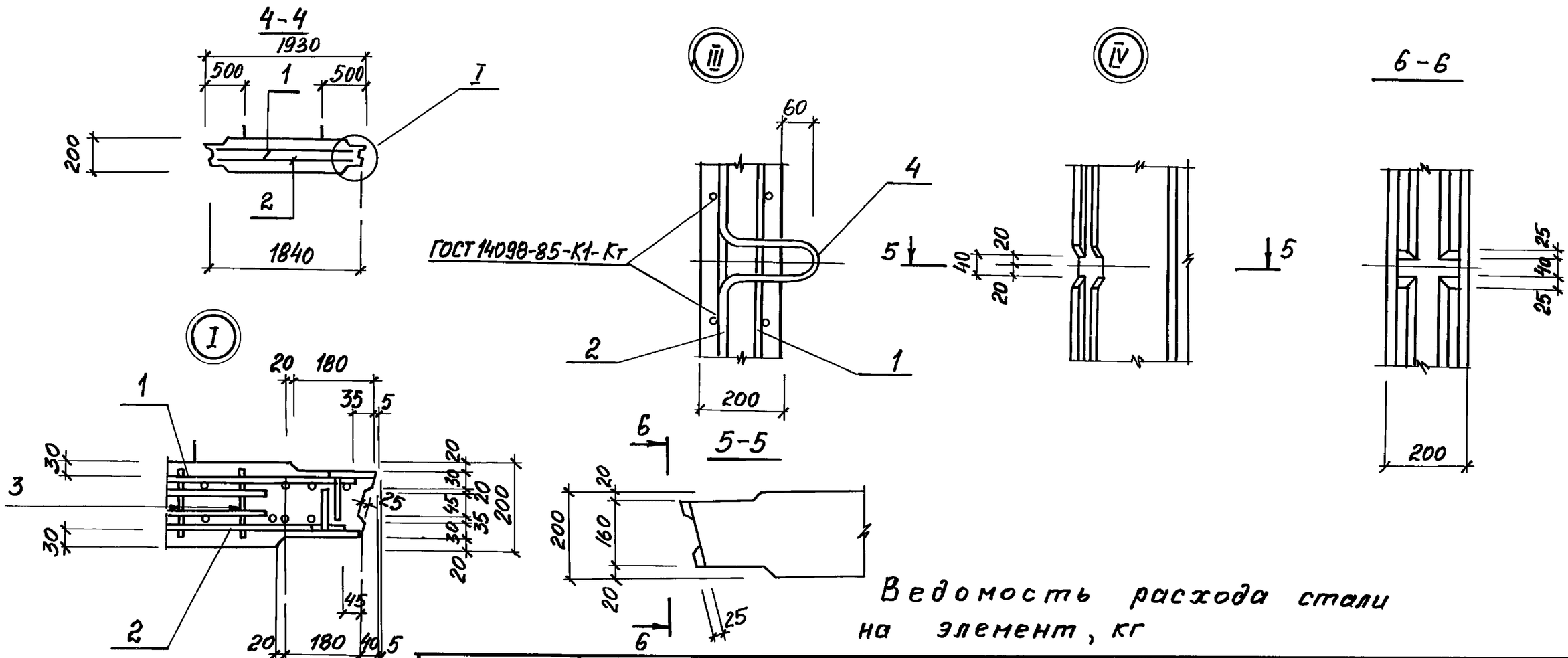

Ведомость расхода стали на элемент, кг

Марка элемента	Изделия арматурные										Изделия закладные						Общий расход
	Арматура класса							Прокат марки		Всего	Арматура класса					Всего	
	А-I			А-III				Вст3кп2			А-I			А-II			
	ГОСТ 5781-82*							ГОСТ 103-76*			ГОСТ 5781-82*						
	ф8		Итого	ф10	ф14		Итого	-δ=10	Итого		ф6		Итого	ф18		Итого	
ПС 1	12.6		12.6	45.1	109.3		154.4	55.4	56.4	223.4	3.1		3.1	9.6		9.6	12.7	236.1

Обозначение	Наименование	Марка
ТП 9021-107.87-КЖ2И-ПС1	1ПС48-1ш	ПС1

Привязан

Инв. №

ТП 902-1-107.87-КЖ2И-ПС1 СБ

Лист 2

формат А3

Альбом V

Типовой проект 902-1-107.87

Инв. № подл. | Подпись и дата | Взам. инв. №

Инв.№ подл.	Подпись и дата	Взам. инв.№

Формат	Зона	Поз.	Обозначение	Наименование	Кол. на исполн. 902-1-107.87-КЖ2И-ПС 2										Примечание
					–	01	02	03	04	05	06	07	08	09	
				Документация											
А3			902-1-107.87-КЖ2И-ПС2 СБ	Сборочный чертеж											
А3			-ВМС 1	Ведомость расхода стали											
				Сборочные единицы											
А3			-ПС 1	Панель стеновая											
				ПС1	1	1	1	1	1	1	1	1	1	1	
		6	1.400-15 Вып.1 120-47	Изделие закладное МН-112-6	1	–	2	–	8	6	4		1	1	2.8кг
		7	1.400-15 Вып.1 140-23	МН130-6	1.0	1.0	1.0	–	–	0.5	0.2		1.0	1.0	М
		8	1.400-15 Вып.1 520	МН 517	2,4	2.3	1.7	1.7	–	–	–	1.7	1.7	–	М
					ПС2	ПС3	ПС4	ПС5	ПС6	ПС7	ПС8	ПС9	ПС10	ПС11	

Привязан			
Инв.№			

Нач. отд.	Шейко	
Н. контр.	Сокольская	
Гл. спец.	Власенко	
Рук. гр.	Мазалова	
Вед. инж.	Возианов	
Инж.	Новгородцев	

ТП 902-1-107.87-КЖ2И-ПС 2

Панель стеновая ПС (ПС 2 – ПС 11).

Стадия	Лист	Листов
Р	1	2

Госстрой СССР Союзводоканалниипроект Харьковский Водоканалпроект

Формат А4

Инв.№ подл.	Подпись и дата	Взам. инв.№

Формат	Зона	Поз.	Обозначение	Наименование	Кол. на исполн. 902-1-107.87-КЖ2И-ПС 2										Примечание
					–	01	02	03	04	05	06	07	08	09	
				Изделие закладное											
		9	3.902.1-10.2 00.22.00-01	МН6	–	–	6	6	–	–		6	6	–	
		10	1.400-15 Вып.1 110-02	МН101-6	–	–	1	–	–	8	3	–	–	–	
		11	1.400-15 Вып.1 130-29	МН121-6	–	–	–	–	–	–	–	1	–	–	
		12	1.400-15 Вып.1 120-23	МН108-6	–	–	–	–	–	–	–	–	8	–	
		13	1.400-15 Вып.1 120-35	МН110-6	–	–	–	–	–	–	–	2	–	–	
		14	1.400-15 Вып.1 330	МН312-2	2	1	–	–	–	–	–	–	–	1	
		15	1.400-15 Вып.1 130-23	МН120-6	2	2	2	–	3	4	1	–	2	2	
		16	5.900-2	Сальник Ду50 ℓ=200	–	–	–	–	–	–	–	–	–	1	
					ПС2	ПС3	ПС4	ПС5	ПС6	ПС7	ПС8	ПС9	ПС10	ПС11	

Остальное см. панель ПС 1

Привязан			
Инв.№			

ТП 902-1-107.87-КЖ2И-ПС 2

Лист 2

Формат А4

Типовой проект 902-1-107.87 Альбом V

Рис. 1

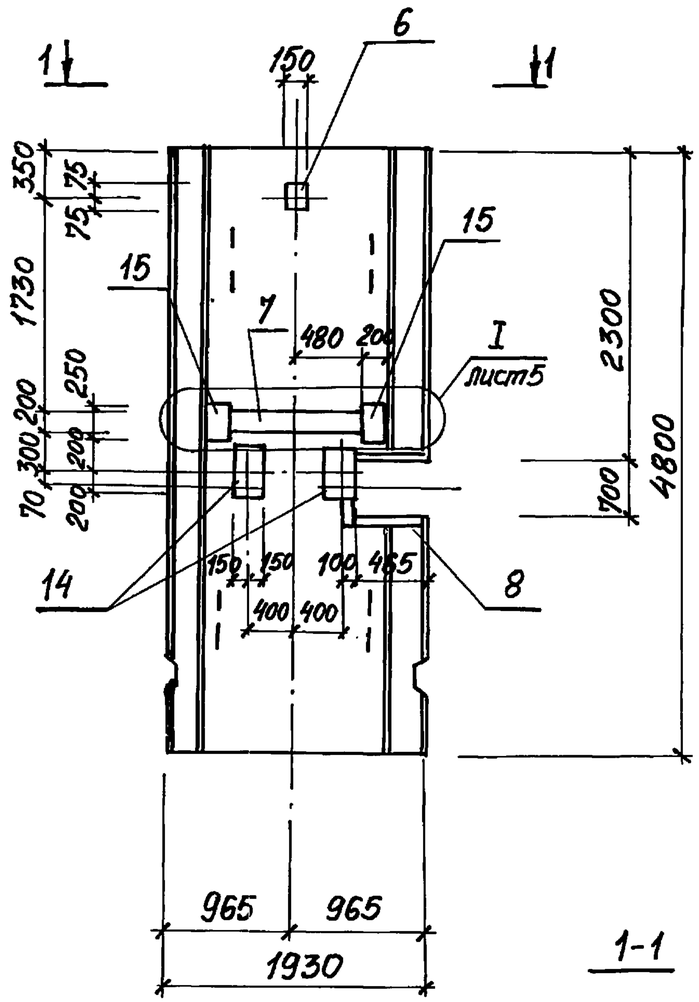

Рис.2

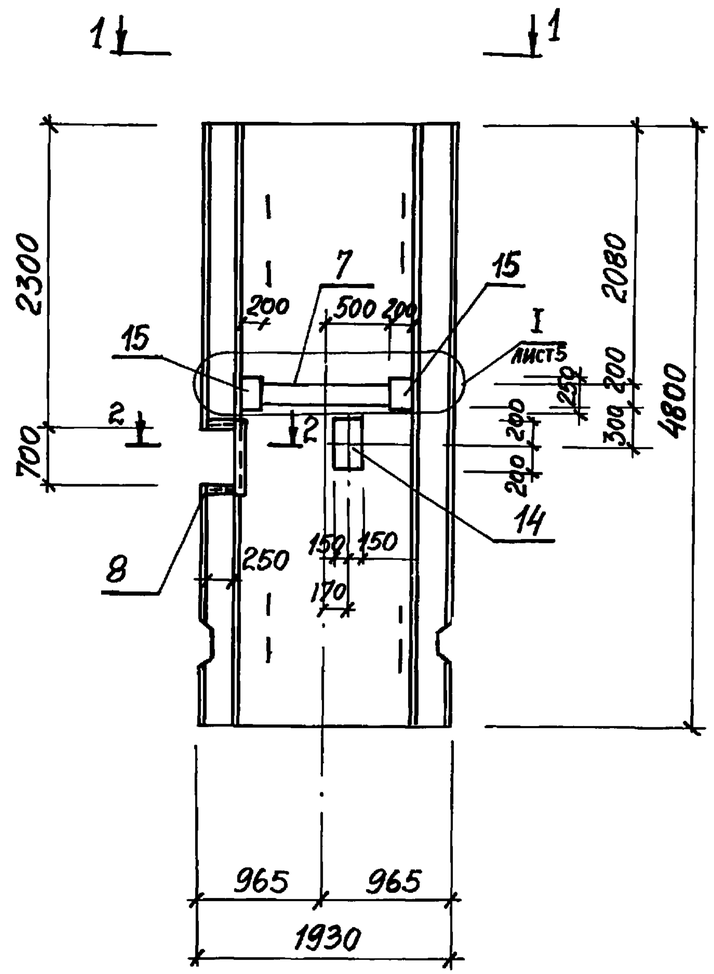

Рис.3

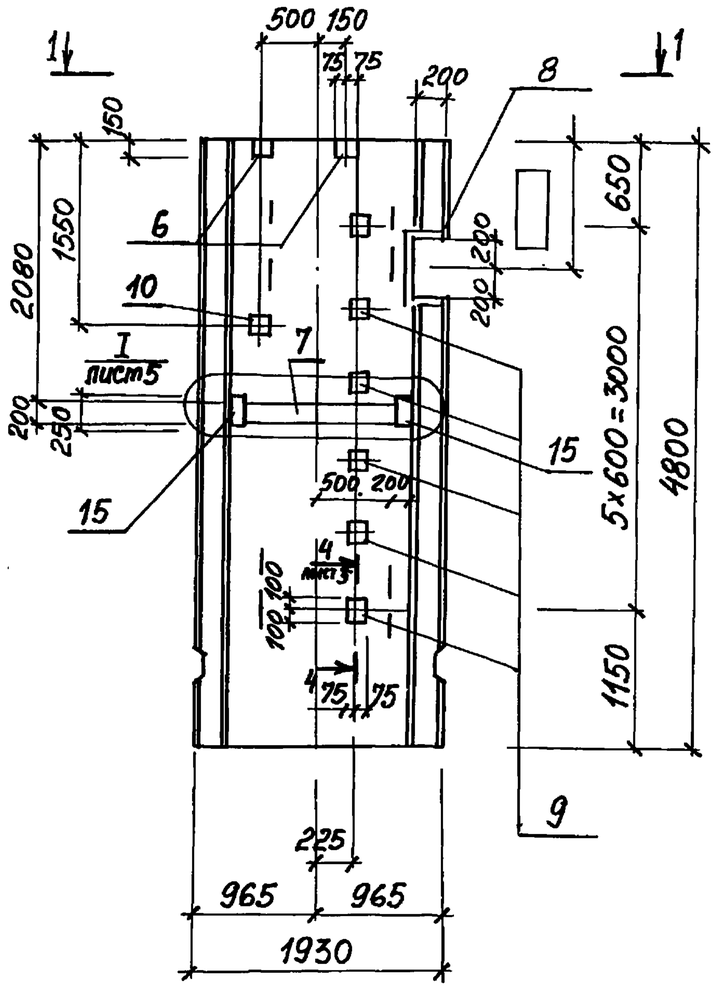

1-1

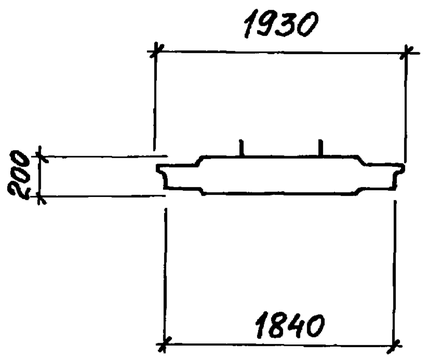

2-2

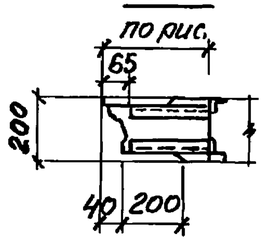

Затемненное закладное изделие поз. 10 приварить к арматуре сетки, для создания непрерывного контура заземления

Привязан			
Инв.№			

Нач. отд.	Шейко		
Н. контр.	Сокольская		
Гл. спец.	Власенко		
Рук. гр.	Мазалова		
Вед. инж	Возионов		
Инж.	Новгородцева		

ТП 902-1-107.87-КЖ2И-ПС2 СБ

Панель стеновая ПС (ПС2-ПС11). Сборочный чертеж

Стадия	Масса	Масштаб
Р	4400	1:50
Лист 1	Листов 5	

Госстрой СССР Союзводоканалниипроект Харьковский Водоканалпроект

Копировал Годовская

Формат А3

Инв.№ подл. | Подпись и дата | Взам. инв.№

Альбом V

Типовой проект 902-1-107.87

Рис.4

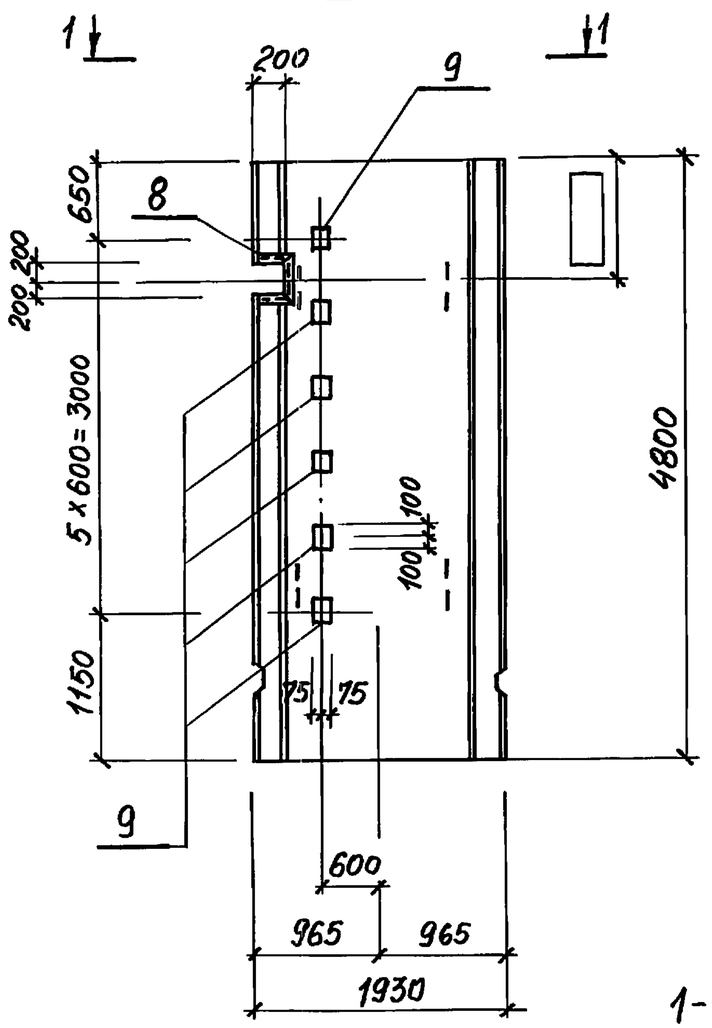

Рис.5

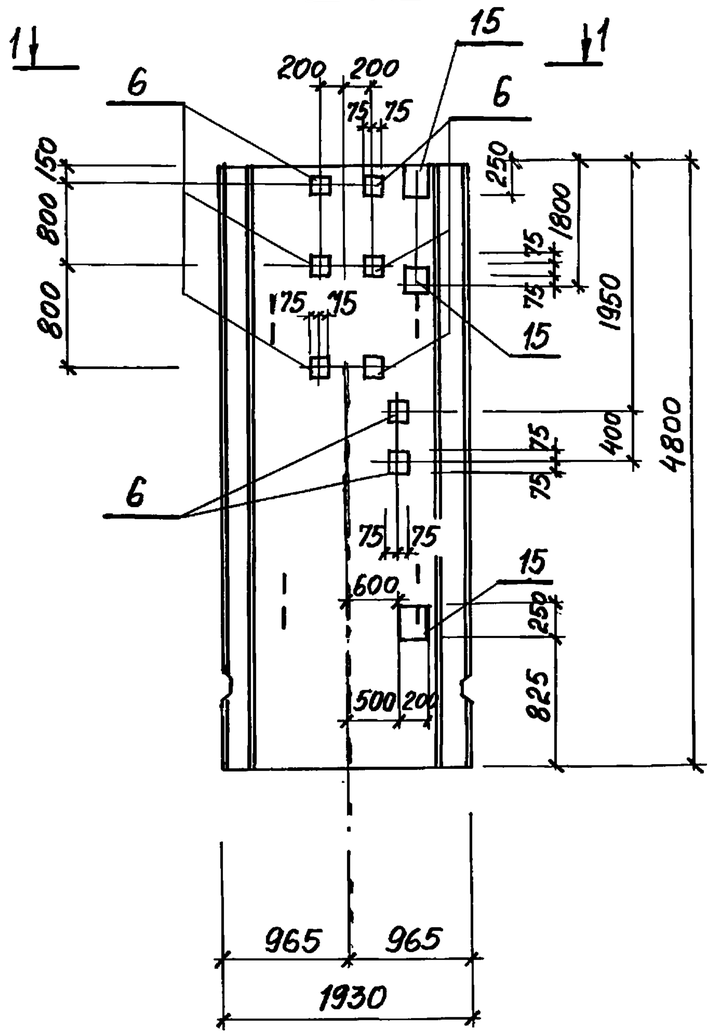

Рис.6

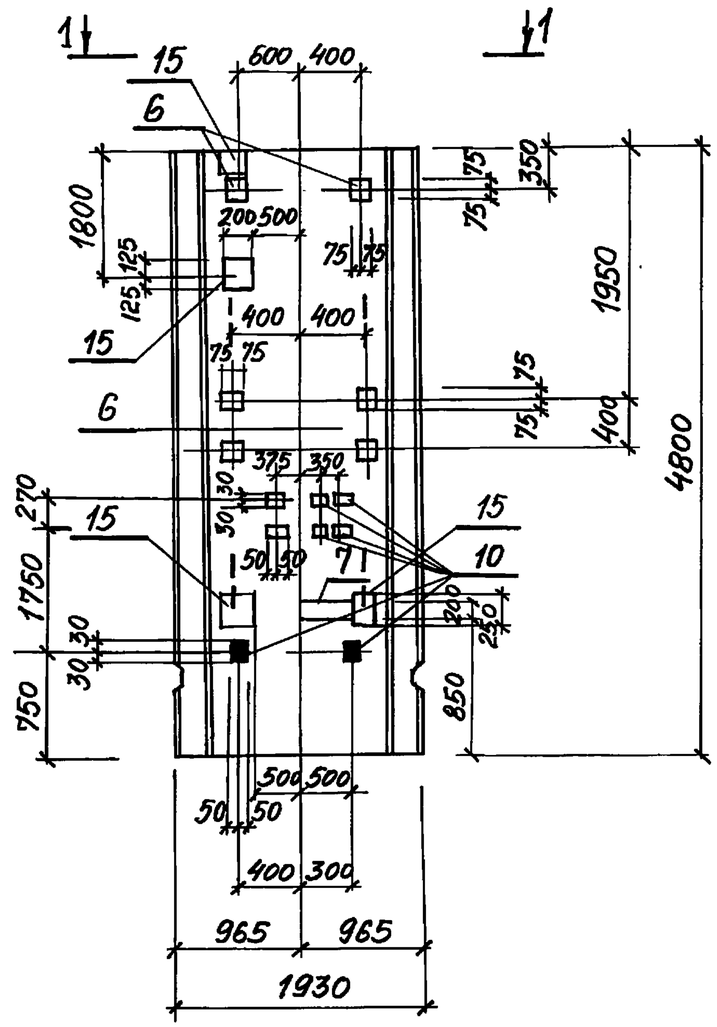

1-1

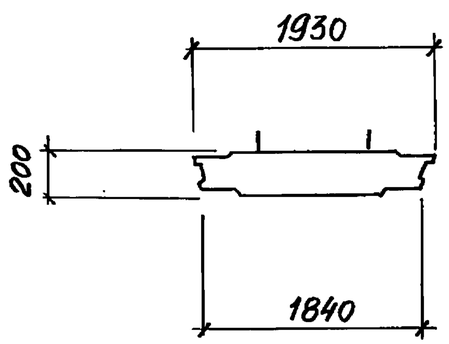

Привязан			
Инв.№			

ТП 902-1-107.87 КЖ2И-ПС2-СБ

Лист 2

Формат А3

Инв.№ подл. | Подпись и дата | Взам. инв.№

Типовой проект 902-1-107.87 Альбом V

Рис.7

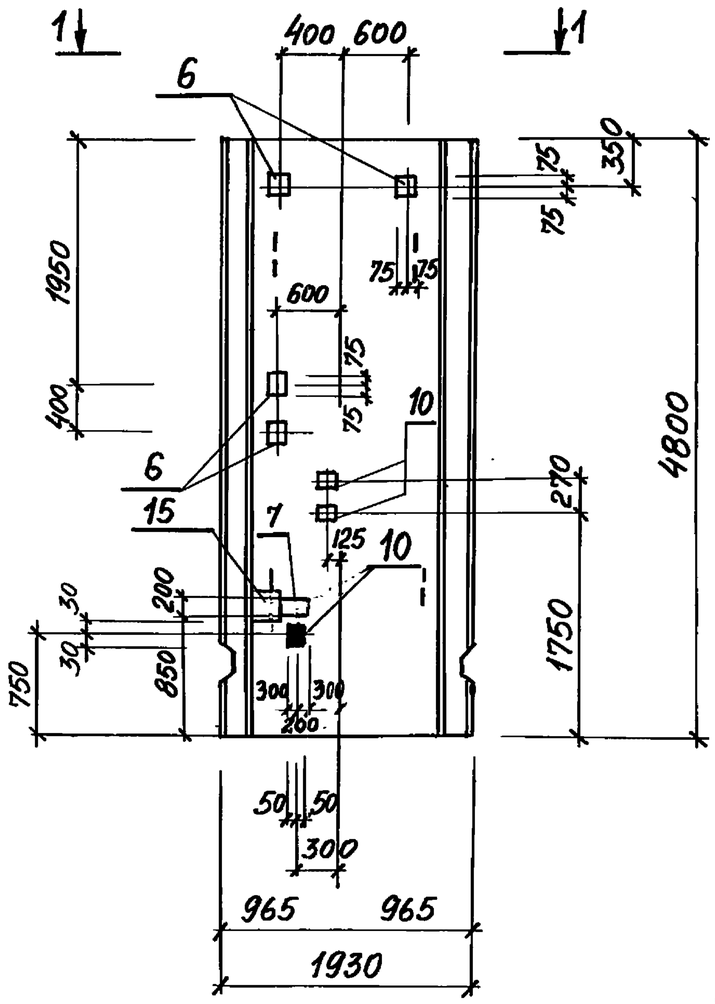

Рис.8

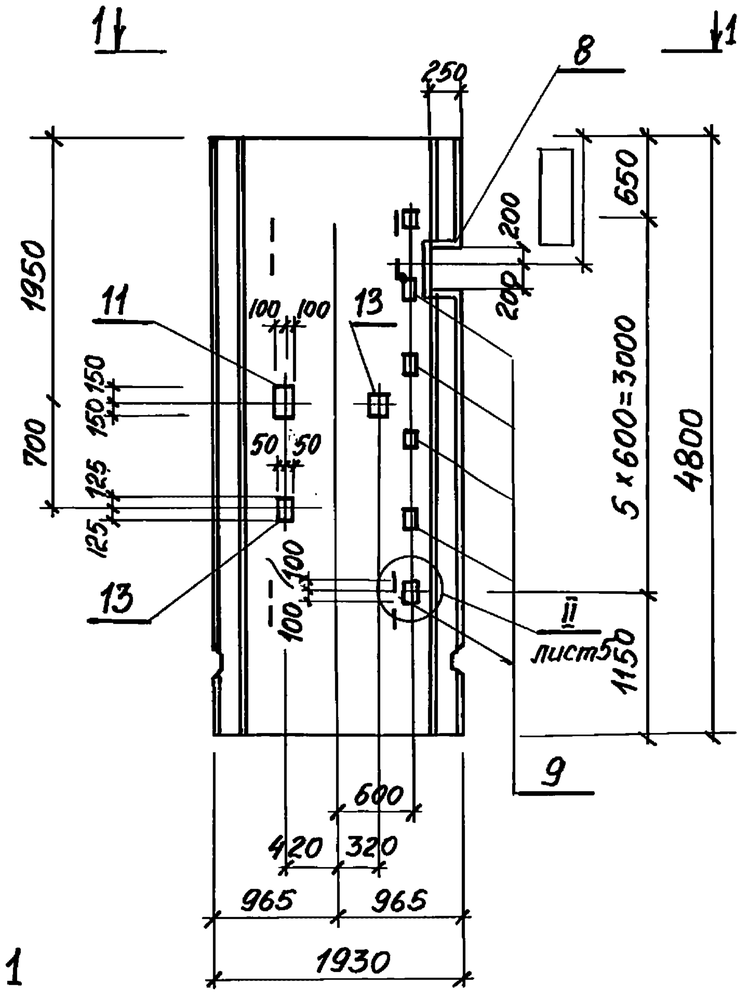

Рис.9

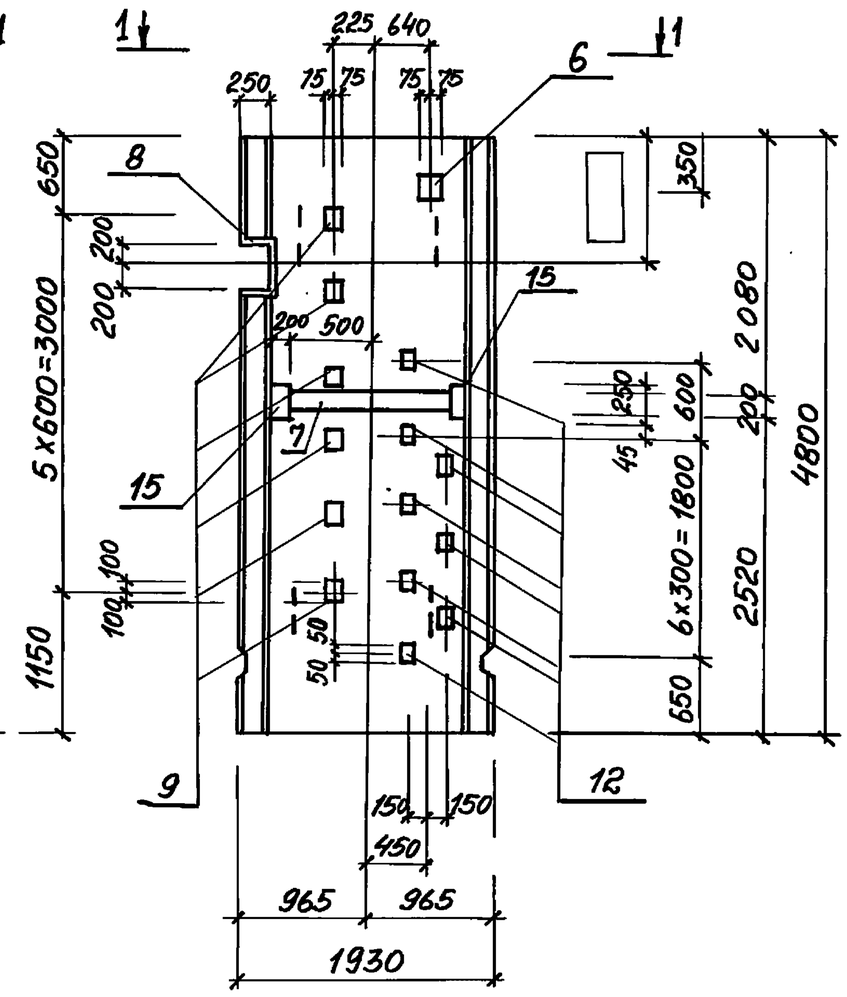

1-1

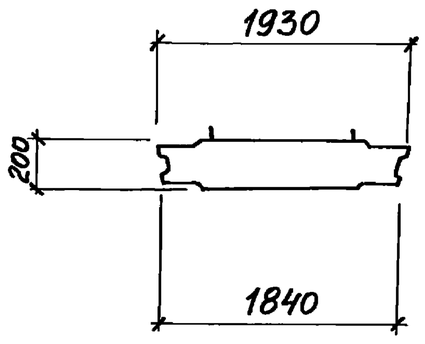

Привязан			
Инв. №			

ТП 902-1-107.87 КЖ21-ПС 2 СБ

Лист 3

Инв.№ подл. | Подпись и дата | Взам.инв.№

Формат А3

Типовой проект 902-1-107.87 Альбом V

Рис. 10

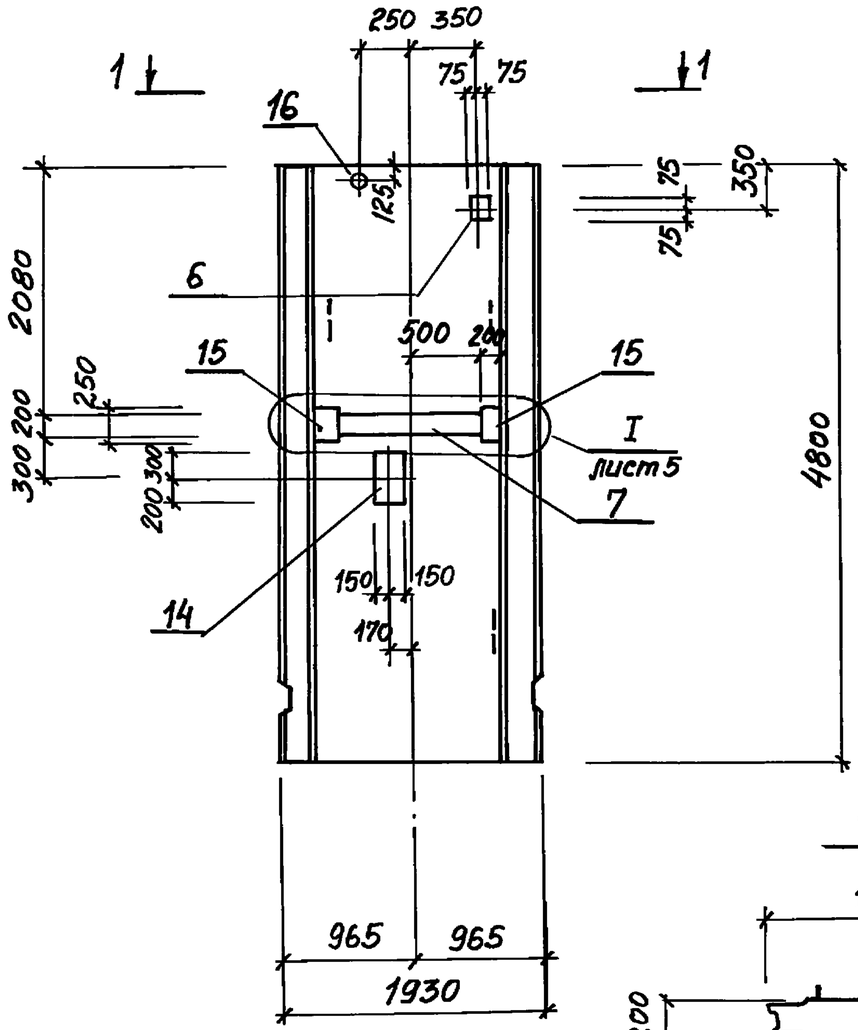

1-1

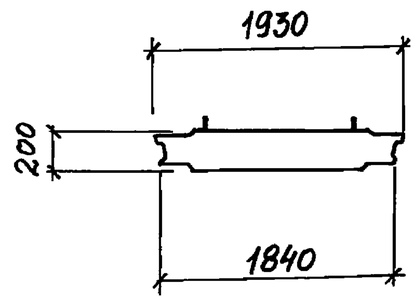

Рис.	Обозначение	Наименование	Марка
1	ТП 902-1-107.87-КЖ2И ПС2	1ПС 48-1ш- 1	ПС2
2	-01	1ПС 48-1ш- 2	ПС3
3	-02	1ПС 48-1ш- 3	ПС4
4	-03	1ПС 48-1ш- 4	ПС5
5	-04	1ПС 48-1ш- 5	ПС6
6	-05	1ПС 48-1ш- 6	ПС7
7	-06	1ПС 48-1ш- 7	ПС8
8	-07	1ПС 48-1ш- 8	ПС9
9	-08	1ПС 48-1ш- 9	ПС10
10	-09	1ПС 48-1ш-10	ПС11

Инв. № подл. | Подпись и дата | Взам. инв. №

Привязан

Инв. №

ТП 902-1-107.87-КЖ2И ПС2 СБ

Лист 4

Формат А3

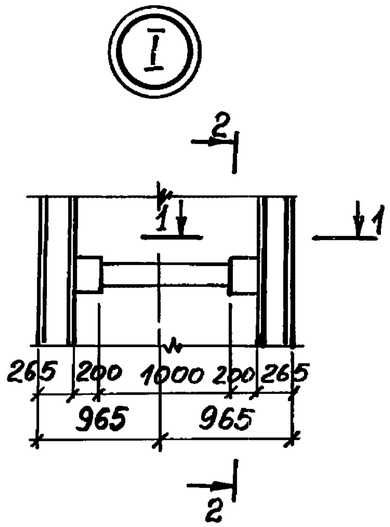

1-1

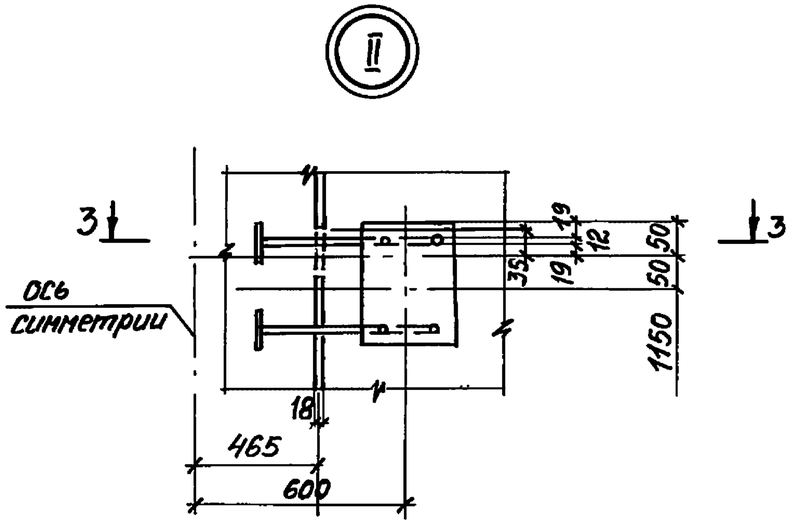

3-3

5-5

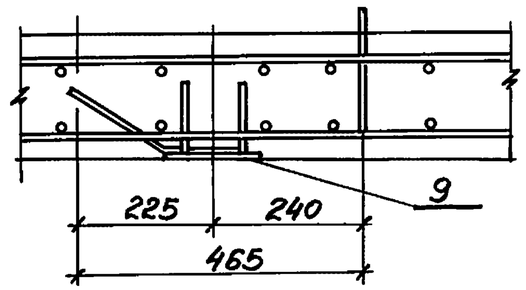

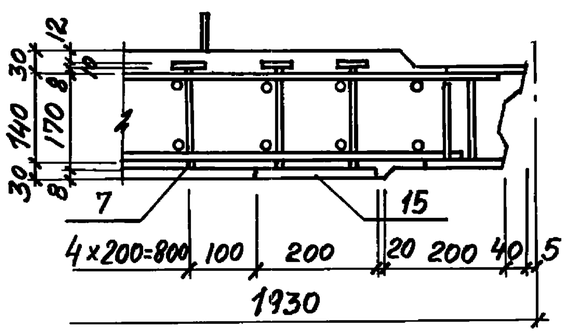

2-2

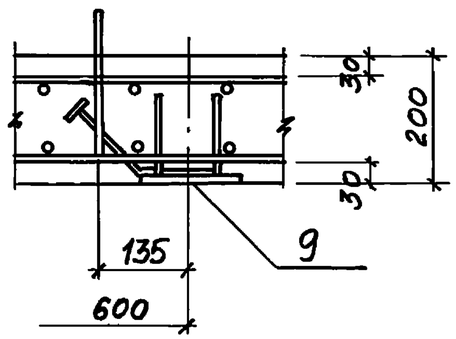

4-4

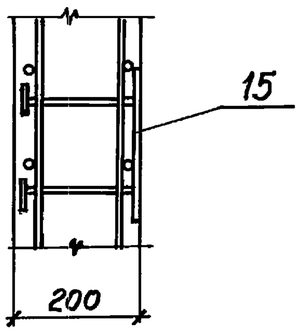

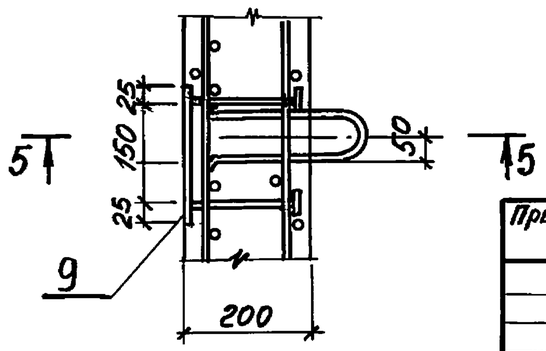

Привязан			
Инв. №			

ТП 902-1-107.87-КЖ2И-ПС2СБ

Лист 5

Типовой проект 902-1-107.87 Альбом V

Ведомость расхода стали на дополнительные закладные изделия, кг

Марка элемента	Изделия закладные																									Всего
	Арматура класса А-III ГОСТ 5781-82*							Прокат марки ВСт.3 кп2 ГОСТ 103-76*								Серия 5.900-2		ВСт.3 Пс 6-1 ГОСТ 82-70*				ВСт.3 кп2 ГОСТ 8509-72*				
	ф8	ф10	ф12	ф16			Итого	-6х60	-8х40	-8х100	-8х150	-8х200	-10х50	-10х50	-12х150	Сальник Ду 50	Итого	-8х250	-8х300		Итого	L63х5			Итого	
ПС-2	3,7	–	5,6	4,6			13,9	–	–	–	1,4	18,3	5,5	–	–		25,2	–	15,0		15,0	14,9			14,9	69,0
ПС-3	2,6	–	3,8	2,3			8,7	–	–	–	–	18,3	4,1	–	–		22,4	–	7,5		7,5	10,6			10,6	49,2
ПС-4	2,6	–	3,8	5,6			12,0	0,3	0,2	–	2,8	18,3	5,1	2,8	16,9		46,4	–	–		–	7,7			7,7	66,1
ПС-5	2,7	–	2,2	5,6			10,5	–	–	–	–	–	–	2,8	16,9		19,7	–	–		–	8,6			8,6	38,8
ПС-6	–	–	17,2	–			17,2	–	–	–	11,2	9,3	8,8	–	–		29,3	–	–		–	–			–	46,5
ПС-7	1,0	–	6,75	–			7,75	3,0	2,0	–	8,4	18,7	9,0	–	–		41,1	–	–		–	–			–	48,85
ПС-8	0,4	–	3,3	–			3,7	1,2	0,8	–	5,6	5,62	4,4	–	–		17,62	–	–		–	–			–	21,32
ПС-9	2,7	0,3	1,2	5,6			9,8	–	–	–	1,4	4,2	1,6	2,8	16,9		26,9	1,6	–		1,6	8,6			8,6	46,9
ПС-10	2,5	–	8,6	5,6			16,7	–	–	11,7	1,4	18,3	11,5	2,8	16,9		62,6	–	–		–	7,7			7,7	87,0
ПС-11	–	–	4,4	2,3			6,7	–	–	–	1,4	18,3	4,9	–	–	4.0	28,6	–	7,5	–	7,5	–			–	42,8

Инв.№ подл. | Подпись и дата | Взам. инв.№

Привязан

Инв.№

Нач.отд.	Шейко	
Н.контр.	Сокольская	
Гл.спец.	Власенко	
Рук.гр.	Мазалова	
Вед.инж.	Возианов	
Инж.	Новгородцева	

ТП 902-1-107.87-КЖ2И-ВМ С1

Ведомость расхода стали

Стадия	Лист	Листов
Р		1

Госстрой СССР Союзводоканалниипроект Харьковский Водоканалпроект

Копировал: Годовская

Формат А3

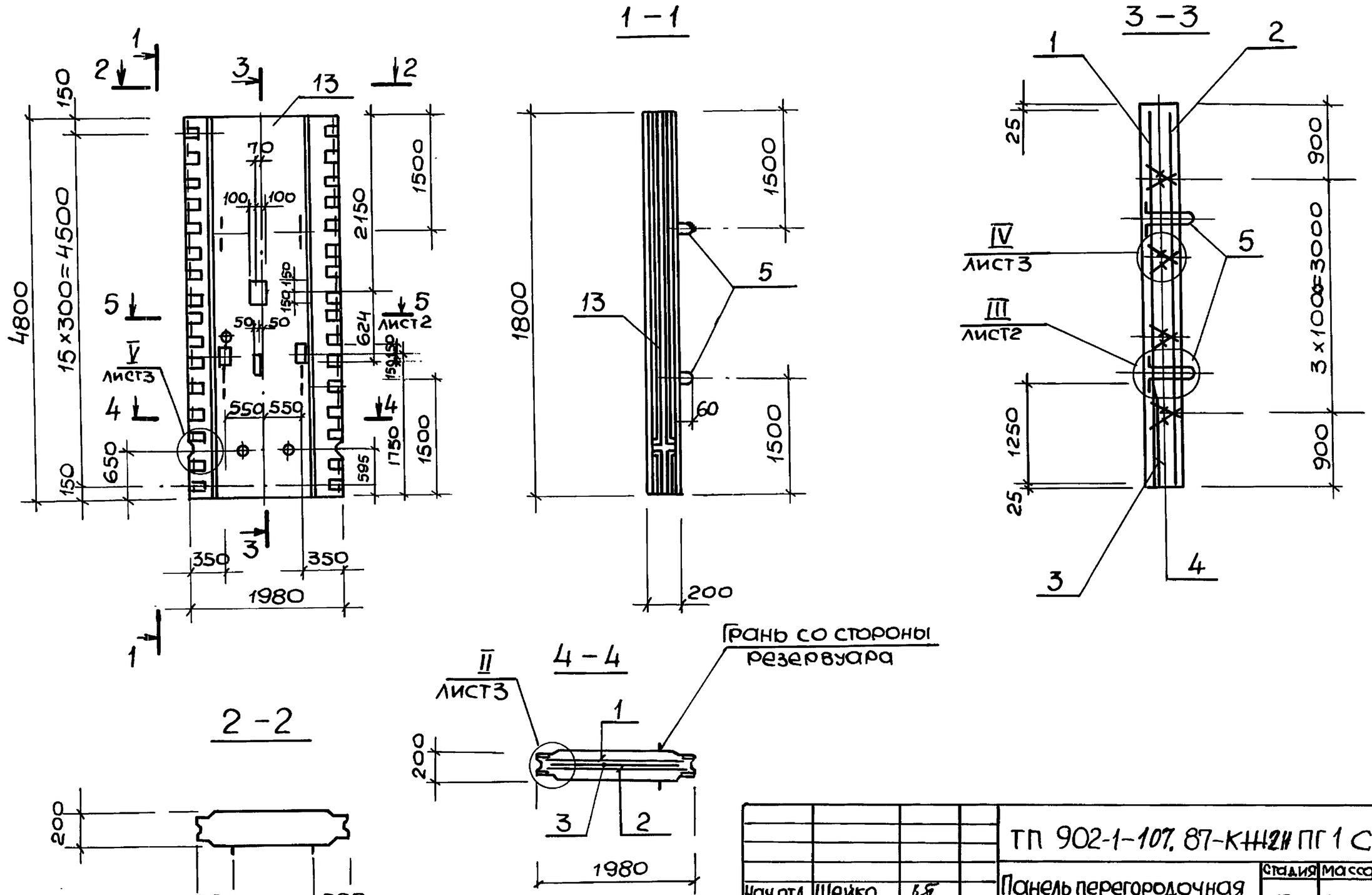

Нач.отд.	Шейко		
Н.контр.	Сокольская		
Гл.спец.	Власенко		
Рук.гр.	Мазалова		
Вед.инж.	Возианов		
Инж.	Новгородцева		

Привязан

Инв. №

ТП 902-1-107.87-КЖ2И ПГ1 СБ

Панель перегородочная ПГ1.

Сборочный чертеж

Стадия	Масса	Масштаб
Р	4475	1:50
Лист 1	Листов 3	

Госстрой СССР
Союзводоканалниипроект
Харьковский
Водоканалпроект

Альбом V

Типовой проект 902-1-107.87

Инв. N подл. | Подпись и дата | Взам. инв. №

Копир. Майстренко

Формат А3

Альбом V

Типовой проект 902-1-107.87

Ведомость расхода стали на элемент, кг.

Марка элемента	Изделия арматурные											Изделия закладные																						Общий расход
	Арматура класса							Прокат марки			Всего	Арматура класса								Прокат марки													Всего	
	А-I			А-III				ВСт3кп2				А-II			А-III					ВСт 3 кп2														
	ГОСТ 5781-82*							ГОСТ103-76*				ГОСТ 5781-82*								ГОСТ 103-76*					ГОСТ82-70*				5.900-2				
	Ф8		Итого	Ф8	Ф12		Итого	10×100		Итого		Ф18		Итого	Ф10	Ф12	Ф16		Итого	8×40	8×200	10×50		Итого	8×250	8×300		Итого	Ду50	Ду150				
ПГ1	15,2		15,2	6,4	147,6		154,0	50,6		50,6	219,8	11,3		11,3	0,9	6,1	4,6		11,6	1,5	30,4	4,8		36,7	1,6	15,0		16,6	5,2	32,0			90,5	310,3

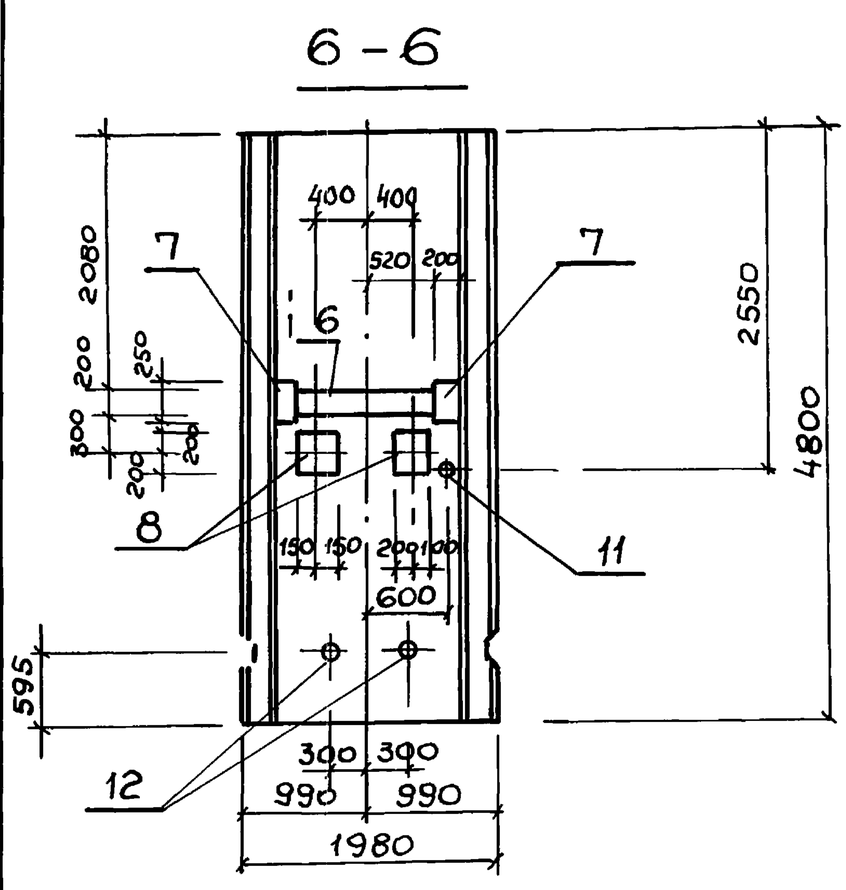

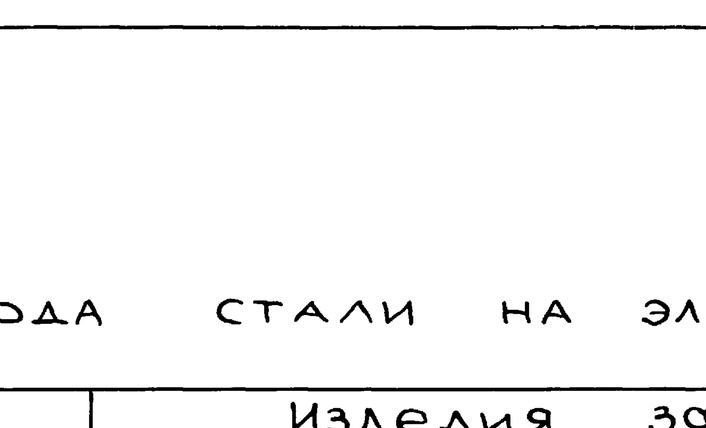

Привязан

Инв. №

Инв. № подл. | Подпись и дата | Взам. инв. №

ТП 902-1-107.87-КЖ2И-ПГ1СБ

Лист 2

копир. Майстренко

Формат А3

Типовой проект 902-1-107.87- Альбом V

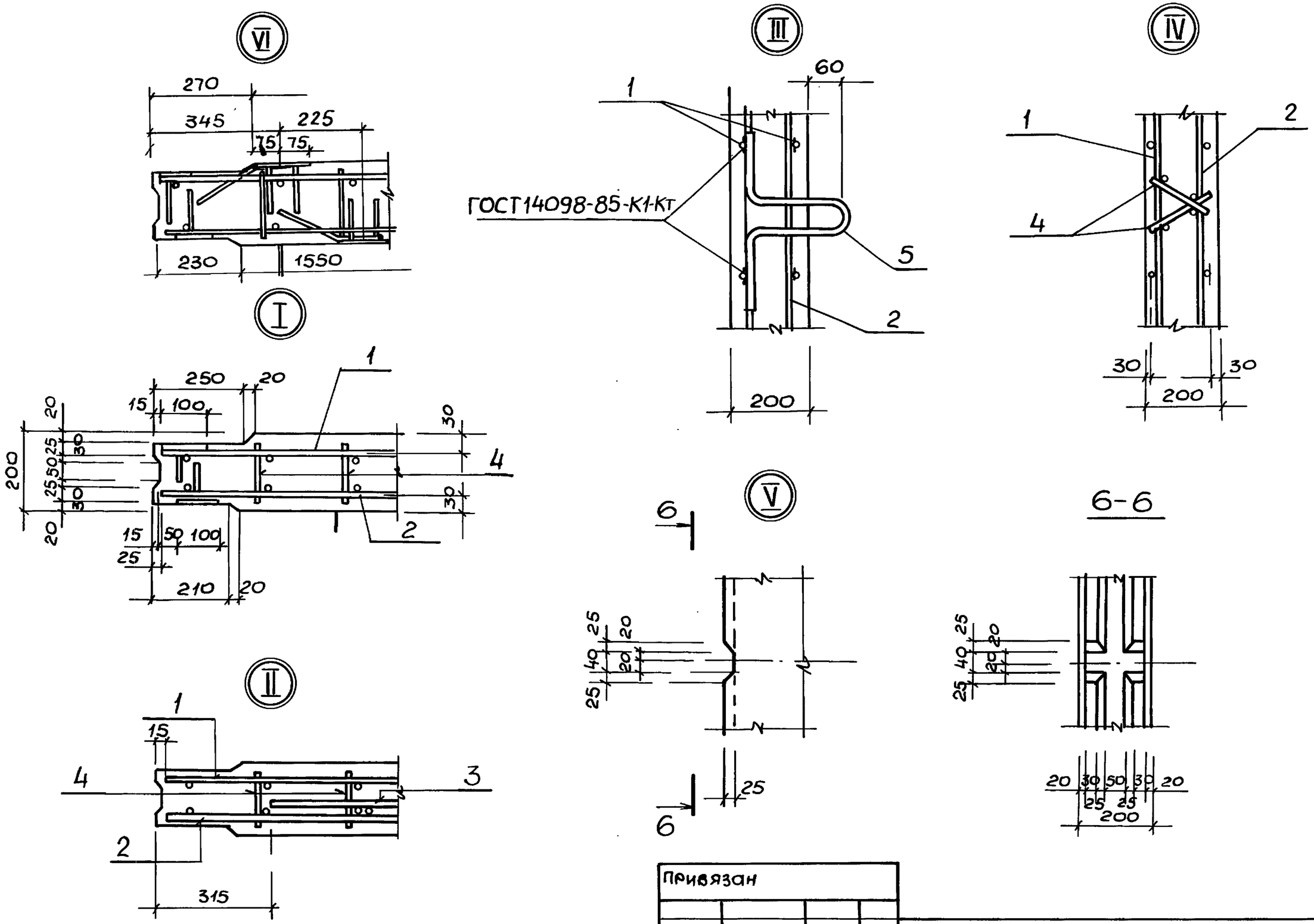

Привязан			
Инв.№			

ТП 902-1-107.87-К~~ШЗ~~-ПГ1СБ

Лист 3

Инв.№подл. | Подпись и дата | Взам.инв.№

Копир. Майстренко

Формат А3

Альбом V

Типовой проект 902-1-107.87

Формат	Зона	Поз.	Обозначение	Наименование	Кол.	Примечание
				Документация		
А4			902-1-107.87.КЖ2И-ТТ	Технические требования		
А4			-ВМС2	Ведомость расхода стали		
А3			-ПГ48.20-У2ш СБ	Сборочный чертеж		
				Сборочные единицы		
А4		1	-СБ	Сетка арматурная С5(С7)	1	
А4		2	-СБ	С6(С8)	1	
		3	3.902.1-10.2 00.01.00-02	С3	1	
		4	3.902.1-10.1 00.01.00-01	Каркас плоский Кр2	8	
		5	3.902.1-10.2 00.20.00-01	Изделие закладное МН2	4	
		6	3.902.1-10.2 00.22.00-01	МН6	12	
				Материалы		
		7		Бетон класса В25	1.79	м3
				W6, F50		

остальное см. 3.902.1-10,1, 10.2

обозначения в скобках для ПГ48.20-У2ш-1

Привязан

Инв.№

Нач.отд.	Шейко	
Н.контр.	Сокольская	
Гл.спец.	Власенко	
Рук.гр.	Мазалова	
Вед.инж.	Возианов	
Инж.	Новгородцева	

Взам.инв.№ | Подпись и дата | Инв.№ подл.

ТП 902-1-107.87-КЖ2И-ПГ48.20-У2ш

Панель перегородочная ПГ48.20-У2ш, ПГ48.20-У2ш-1

Стадия	Лист	Листов
Р		1

Госстрой СССР Союзводоканалниипроект Харьковский Водоканалпроект

Формат А4

Ведомость расхода стали на элемент, кг.

Марка элемента	Изделия арматурные									Всего
	Арматура класса							Прокат марки		
	А-I			А-III				ВСт3пс6-1		
	ГОСТ 5781-82*							ГОСТ 103-76*		
	Ф8		Итого	Ф8	Ф12	Ф16	Итого	δ=10		
ПГ48.20-У2Ш ПГ48.20-У2Ш-1	15,2		15,2	3,2	119,5	49,3	172,0	27,7		214,9

Продолжение ведомости

	Изделия закладные											Общий расход
	Арматура класса							Прокат марки			Всего	
	А-II			А-III				ВСт3пс6-1				
	ГОСТ 5781-82*							ГОСТ 103-76*				
2	Ф18		Итого	Ф8	Ф16		Итого	-50×12	-150×12			
	11,3		11,3	1,2	11,5		12,7	5,4	33,8		63,2	278,1

Привязан

Инв.№

Нач.отд.	Шейко	
Н.контр.	Сокольская	
Гл.спец.	Власенко	
Рук.гр.	Мазалова	
Вед.инж.	Возианов	
Инж.	Новгородцева	

Взам.инв.№ | Подпись и дата | Инв.№ подл.

ТП 902-1-107.87-КЖ2И-ВМС2

Ведомость расхода стали

Стадия	Лист	Листов
Р		1

Госстрой СССР Союзводоканалниипроект Харьковский Водоканалпроект

ПГ48.20-У2ш – изображено
ПГ48.20-У2ш-1 – зеркальное отражение

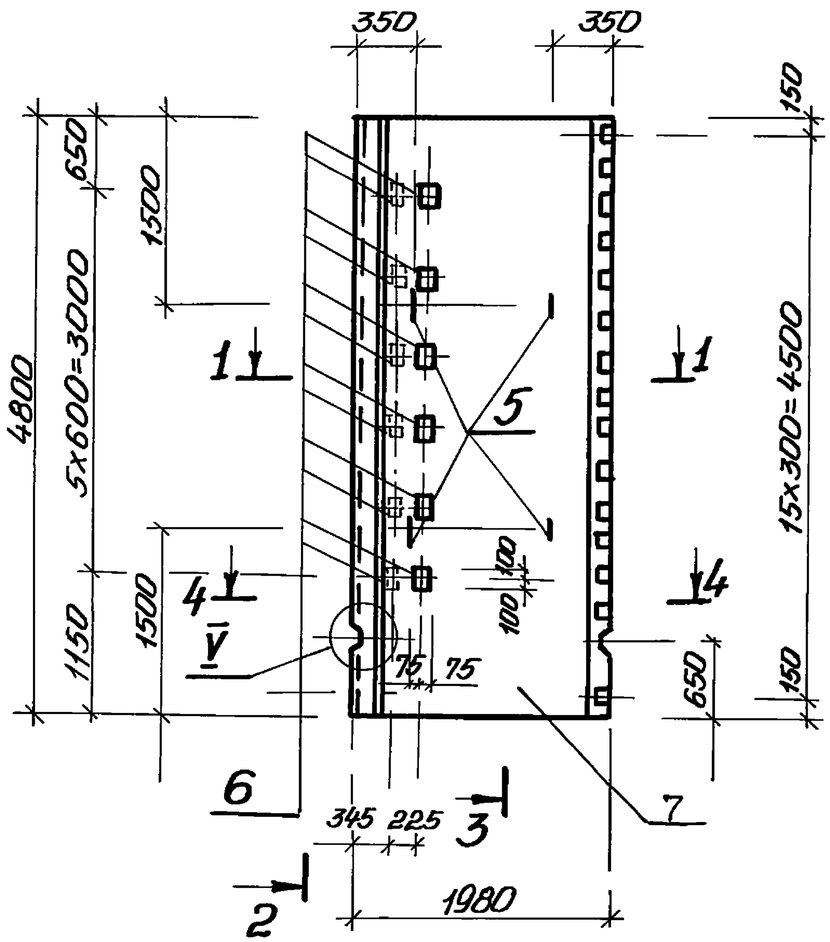

2-2

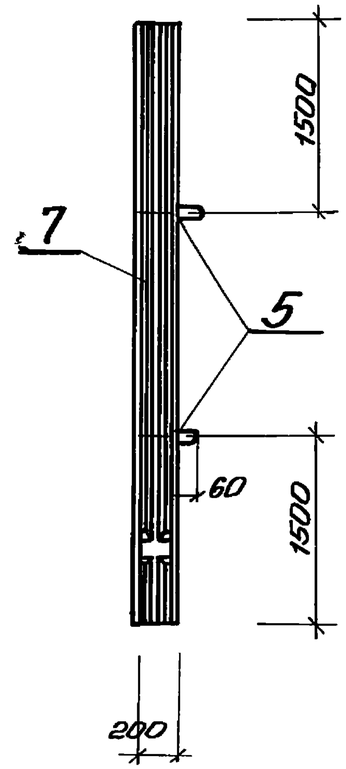

3-3

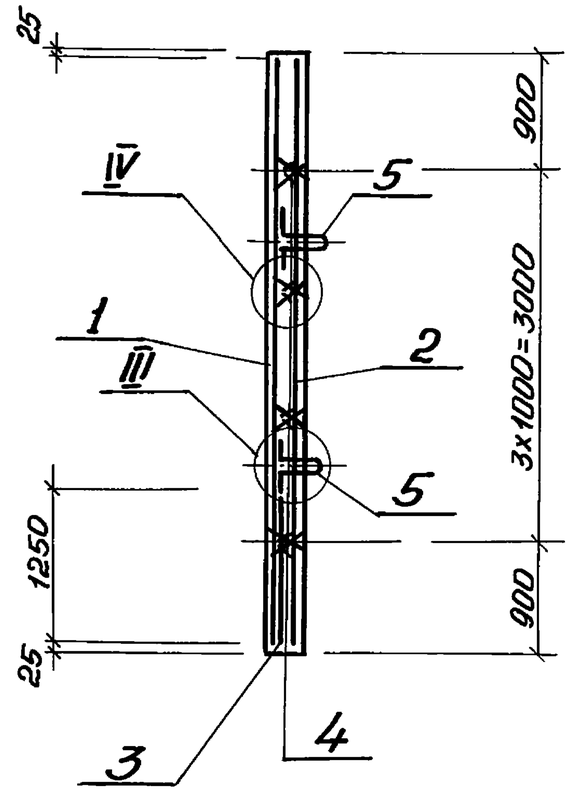

Узлы I–V см ПГ1-СБ лист3

4-4

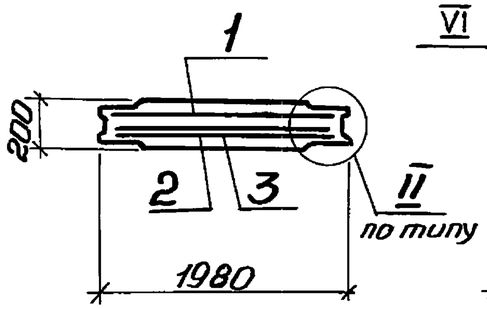

1-1

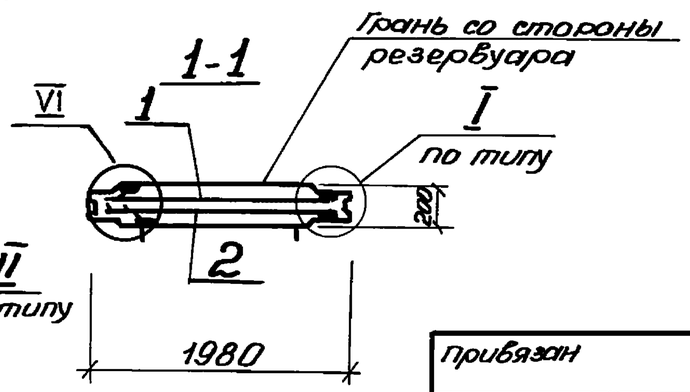

Привязан			
Инв. №	Нач. отд.	Шейко	
	Н. контр.	Сокольская	
	Гл. спец.	Власенко	
	Рук. гр.	Мазалова	
	Вед. инж.	Возианов	
	Инж.	Новгородова	

ТП 902-1-107.87-КЖ24-ПГ48.20-У2шСБ

Панель перегородочная ПР48.2а-42ш. ПР48.2а-У2ш-1
Сборочный чертеж

Стадия	Масса	Масштаб
Р	4475	1:50
Лист	Листов 1	

Госстрой СССР
Союзводоканалпроект
Харьковский Водоканалпроект

Альбом V

Типовой проект 902-1-107.87

Инв. № подл. | Подпись и дата | Взам. инв. №

Копировал: Головкина

Формат А3

Альбом V

Типовой проект 902-1-107.87

Формат	Зона	Поз.	Обозначение	Наименование	кол. на исполн. —	кол. на исполн. 01	Примечание
				Документация			
А3			902-1-107.87-КЖ2И-ТТ	Технические требования			
				Сборочные единицы			
				Панель перегородочная			
А3			-ПГ48.20-У2Ш	ПГ48.20-У2Ш	1	—	*со всеми арматурными и закл. изд.
				ПГ48.20-У2Ш-1	—	1	
				Изделие закладное			
		8	1.400-15. В.1 120-47	Мн 112-6	4	2	
		9	1.400-15. В.1 140-23	Мн 130-6	1,0	1,0	м
		10	1.400-15. В.1 130-29	Мн 121-6	3	1	
		11	1.400-15. В.1 130.23	Мн 120-6	1	1	
		12	1.400-15 В.1 330	Мн 312-2	1	1	
		13	5.900-2	Сальник Ду-50, ℓ=200	—	1	
		14	5.900-2	Ду-150, ℓ=200	—	1	
БЧ		15		Тр Ду=50 ГОСТ3262-75* ℓ=200		1	0,84кг
БЧ		16		ℓ=160		1	0,86кг
					ПГ2	ПГ3	

*Остальное см. ПГ48.20-У2Ш

Ведомость расхода стали на дополнительные закладные изделия, кг

Марка элемента	Изделия закладные										
	Арматура класса А-III				Прокат марки В Ст3 кп2, Вст3пс6-1						
	ГОСТ 5781-82*				ГОСТ 103-76*					ГОСТ 82-70*	
	Ф10	Ф12	Ф6	Итого	8х100	8х150	8х200	10х50	Итого	8х300	
ПГ2	0,9	5.8	2.3	9,0	1.5	5.6	28,5	6,6	42.2	7.5	
ПГ3	0,3	4,6	2.3	7,2	0,5	2,8	20,1	5,0	28,4	7.5	

Изделия закладные					Всего
Прокат марки В Ст3 кп2					
	5.900-2				
Итого	Ду50	Ду150	Итого		
7.5			—		58,7
7.5	15,6	16,0	31,6		74,7

Привязан

Инв. №

Нач.отд.	Шейко	
Н.контр.	Сокольская	
Гл.спец.	Власенко	
Рук.гр.	Мазалова	
Вед.инж.	Возианов	
Инж.	Новгородцева	

ТП 902-1-107.87-КЖ2И-ПГ2

Панель перегородочная ПГ(ПГ2-ПГ3)

Стадия	Масса	Масштаб
Р	—	—
Лист 1	Листов 3	

Госстрой СССР Союзводоканалниипроект Харьковский Водоканалпроект

Инв. № подл. | Подпись и дата | Взам. инв. №

Копир. Майстренко

Формат А3

Альбом V

Типовой проект 902-1-107.87

Рис 1

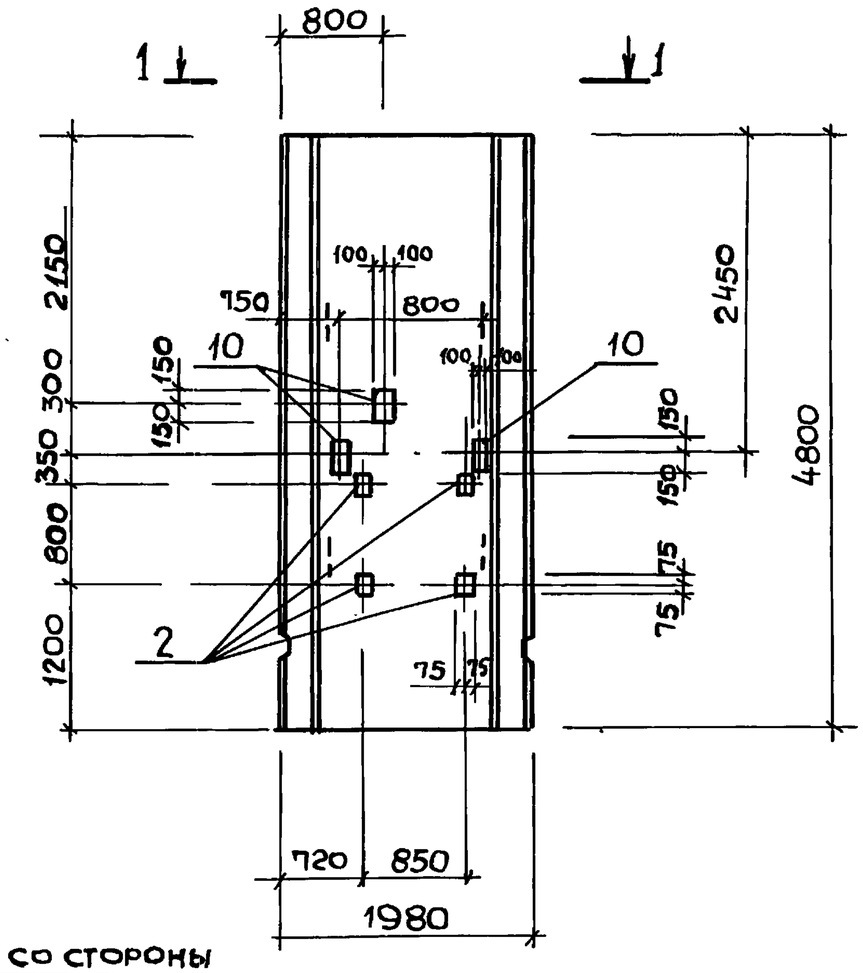

2-2, повёрнуто

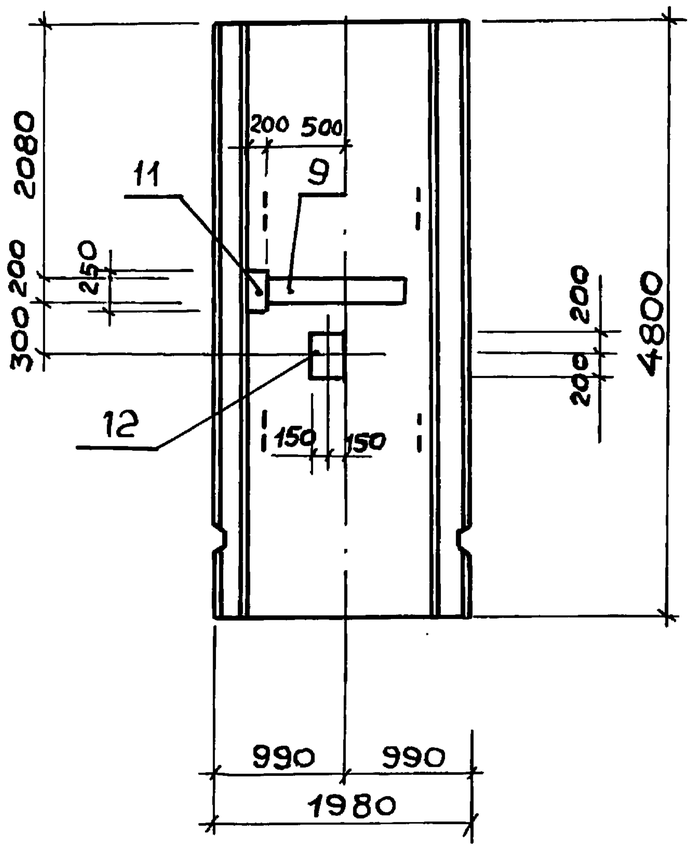

Грань со стороны резервуара

1—1

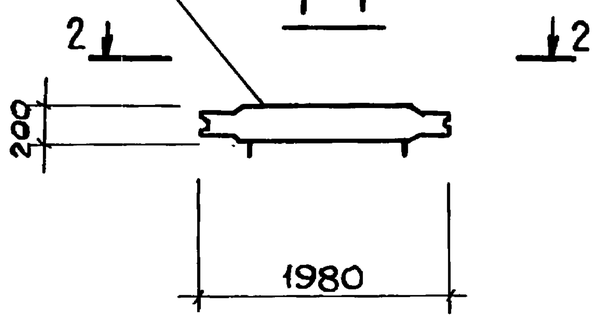

Привязан			
Инв.№			

ТП 902-1-107.87-КЖ2И-ПГ2

Лист 2

Инв.№подл. | Подпись и дата | Взам. инв.№

Копир. Майстренко

Формат А3

Альбом V

Типовой проект 902-1-107.87

Рис. 2

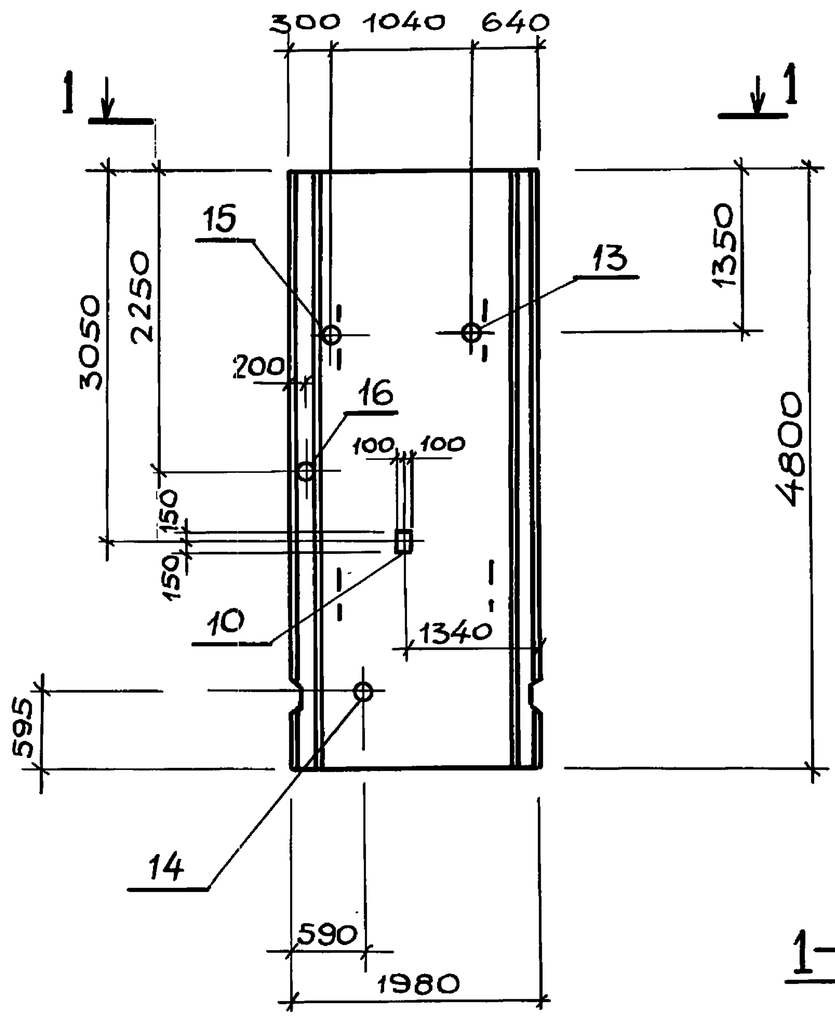

2-2, повернуто

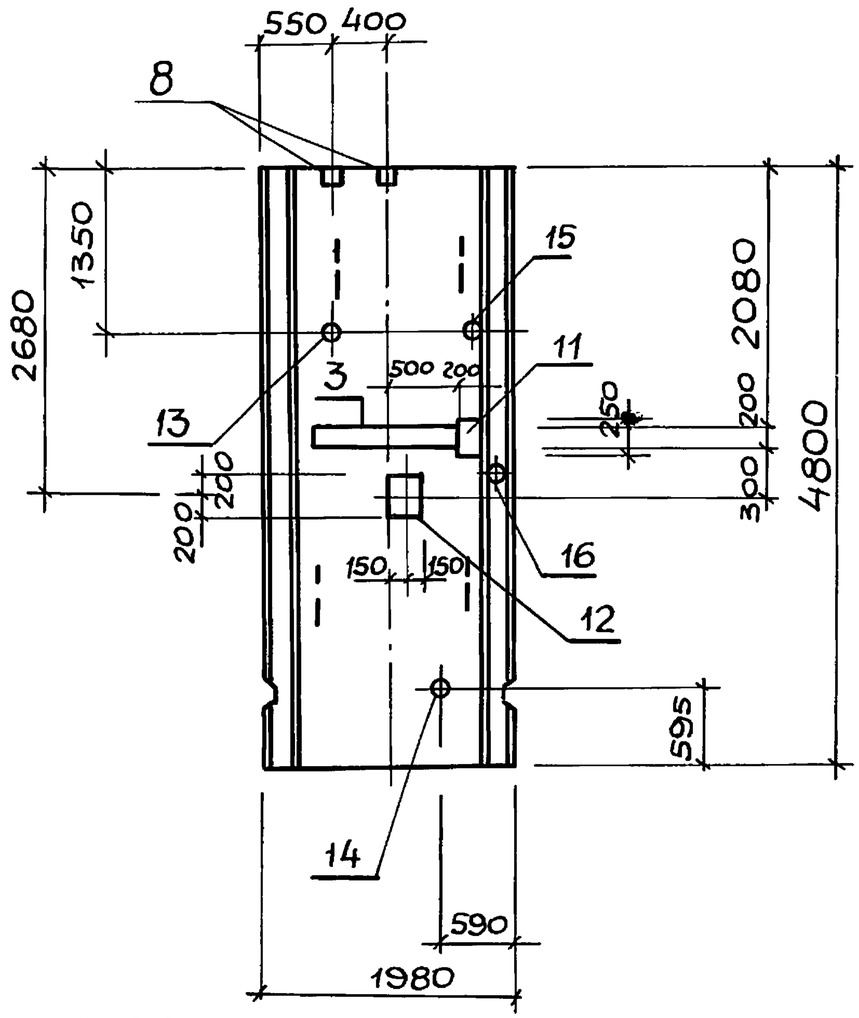

1-1

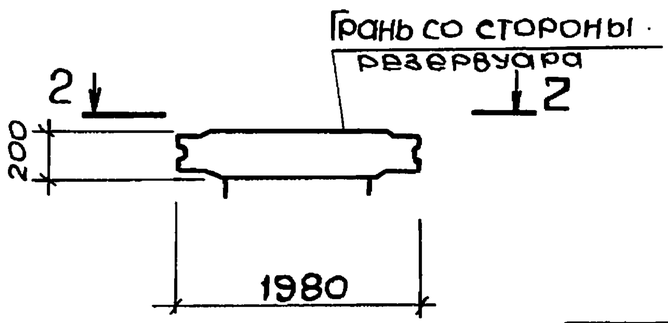

Рис.	Обозначение	Наименование	Марка
1	ТП902-1-107.87-КЖ2И-ПГ2	ПГ48.20-У2Ш-А	ПГ2
2	-01	ПГ48.20-У2Ш-1А	ПГ3

Привязан

Инв. №

ТП 902-1-107.87-КЖ2И-ПГ2

Лист 3

Инв. N подл. | Подпись и дата | Взам. инв. N

Копия Майстренко

Формат А3

Альбом V

Типовой проект 902-1-107.87

Рис. 1

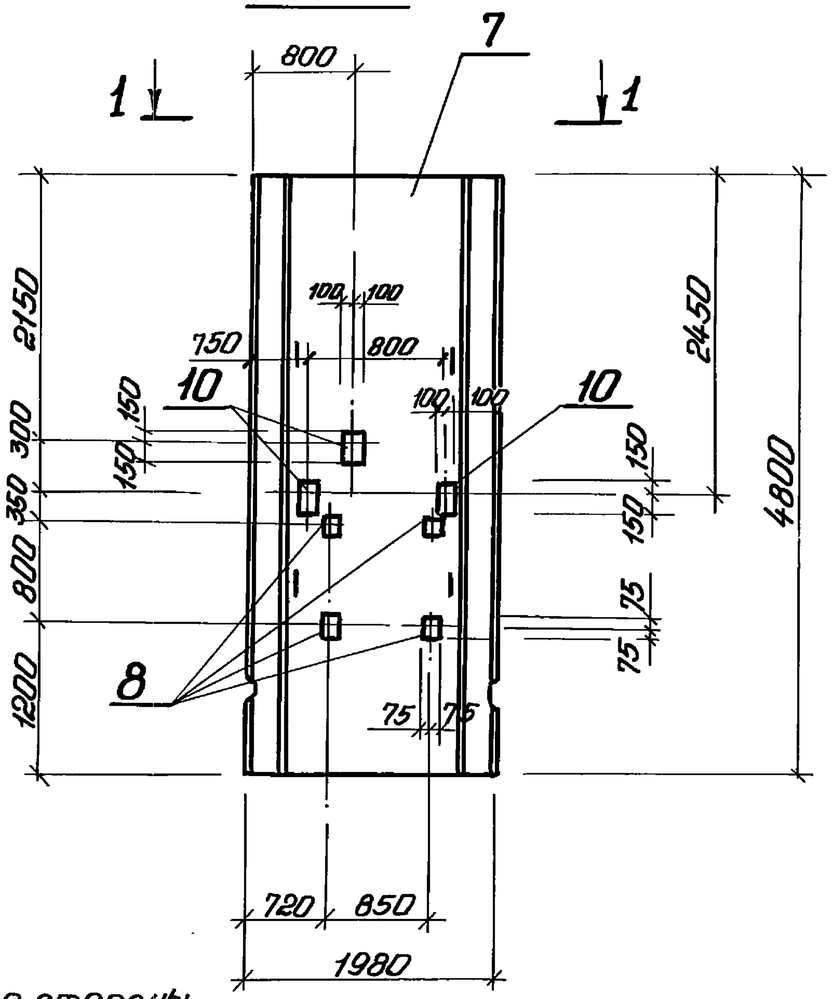

2-2

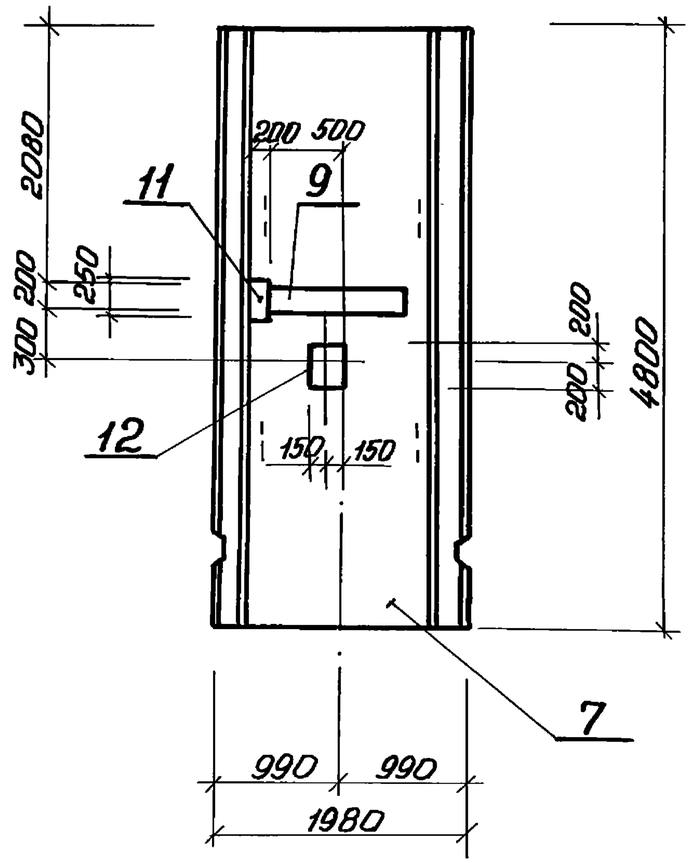

Грань со стороны резервуара

1-1

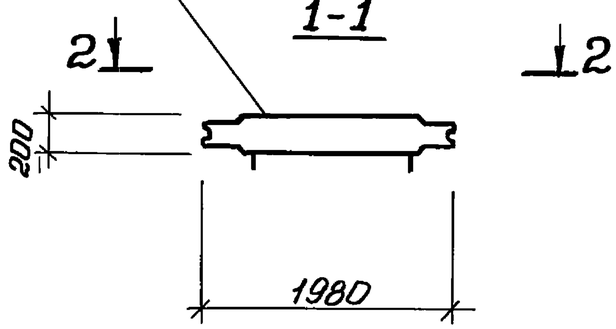

Привязан			
Инв. №			

Нач.отд.	Шейко	
Н.контр.	Сокольская	
Гл.спец.	Власенко	
Рук. гр.	Мазалова	
Вед.инж.	Вазианов	
Инж.	Новгородцева	

ТП 902-1-107.87-КЖ2И-ПГ2 СБ

Панель перегородочная ПГ (ПГ2 - ПГ3). Сборочный чертеж.

Стадия	Масса	Масштаб
Р	4750	1:50
Лист 1	Листов 2	

Госстрой СССР
Союзводоканалниипроект
Харьковский Водоканалпроект

Инв. № подл. | Подпись и дата | Взам. инв. №

Копировал Годовская

Формат А3

Типовой проект 902-1-107.87 Альбом V

Формат	Зона	Поз.	Обозначение	Наименование	Кол.	Примечание
				Документация		
А3			902-1-107.87-КЖ2И-ТТ	Технические требования		
А3			-МН1СБ	Сборочный чертеж		
						масса, кг
				Детали		
Б4		1	-МН1-001	Полоса Б16х630 ГОСТ 82-70* / Вст3пс6-1 ТУ 14-1-3023-80		
				ℓ=630	1	49,8
Б4		2	-002	Полоса Б10х630 ГОСТ 82-70* / Вст3пс6-1 ТУ 14-1-3023-80		
				ℓ=630	1	31,2
Б4		3	-003	Полоса Б10х320 ГОСТ 82-70* / Вст3пс6-1 ТУ 14-1-3023-80		
				ℓ=320	2	8,0
Б4		4	-004	Полоса Б6х850 ГОСТ 82-70* / Вст3пс6-1 ТУ 14-1-3023-80		
				ℓ=850	1	34,0
Б4		5	-005	Полоса Б16х850 ГОСТ 82-70* / Вст3пс6-1 ТУ 14-1-3023-80		
				ℓ=850	1	90,8
Б4		7	-006	Труба 820х5х500 ГОСТ 10704-76* / Вст3кп2 ГОСТ 10705-80	1	50,2
Б4		8	-007	Болт М16х60.50. ГОСТ 7798-76*	20	0,13
Б4		9	-009	Труба 426х10х340 ГОСТ 10704-76* / Вст3кп2 ГОСТ 10705-80	1	34,9
Б4		6	-010	Полоса Б10х630 ГОСТ 82-70* / Вст3пс6-1 ТУ 14-1-3023-80		
				ℓ=630	1	31,2

Привязан

Инв. №

Нач.отд.	Шейко	
Н.контр.	Сокольская	
Гл.спец.	Власенко	
Рук.гр.	Мазалова	
Вед.инж.	Вазиянов	
Инж.	Лыгин	

Тп 902-1-107.87-КЖ2И-МН1

Изделие закладное МН1

Стадия	Лист	Листов
Р	1	2

Госстрой СССР Союзводоканалниипроект Харьковский Водоканалпроект

Взам. инв. № | Подпись и дата | Инв. № подл.

Привязан

Инв. N

Тп 902-1-107.87-КЖ2И-МН1 | Лист 2

Формат А4

Типовой проект 902-1-107.87 Альбом V

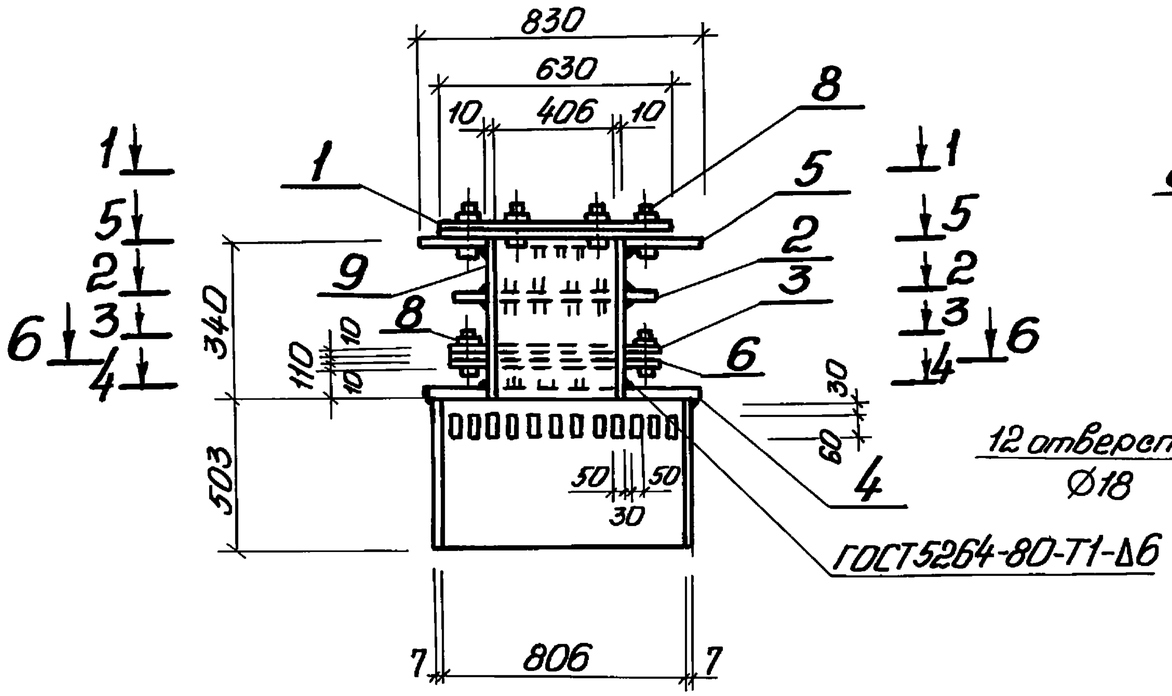

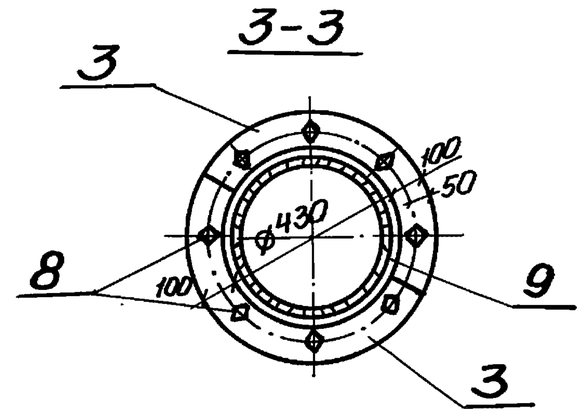

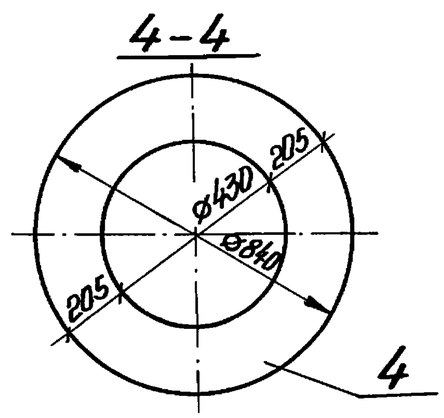

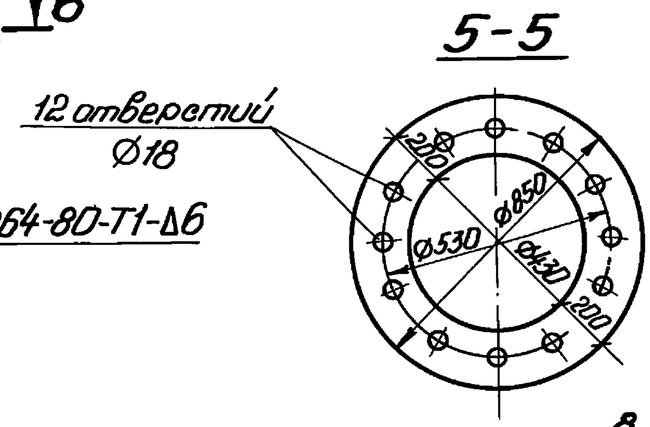

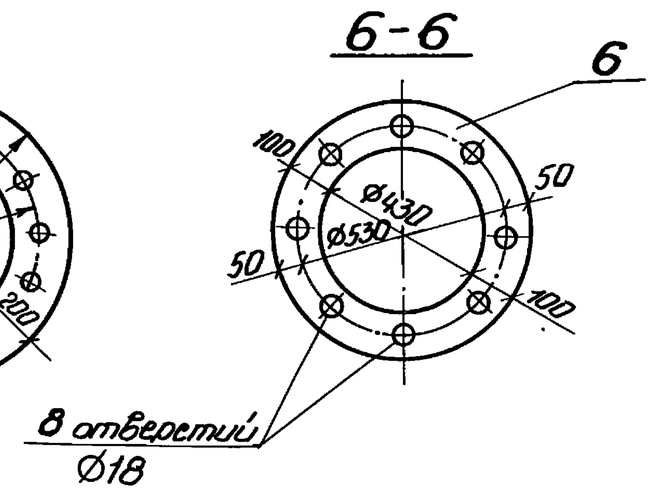

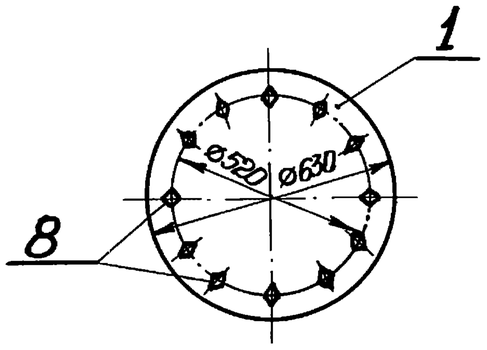

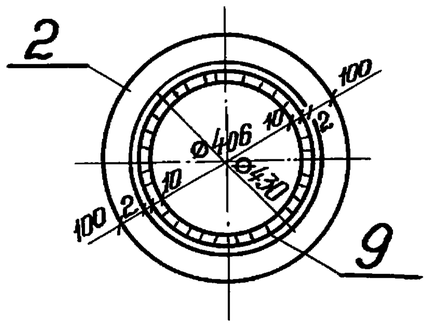

Нач. отд.	Шейко		
Н. контр.	Сокольская		
Гл. спец.	Власенко		
Рук. гр.	Мазалова		
Вед. инж.	Возиянов		
Инж.	Лыгин		

Привязан

Инв. №

ТП 902-1-107.87-КЖ2И-МН1 СБ

Изделие закладное МН1. Сборочный чертеж

Стадия	Масса	Масштаб
Р	340,7	—
Лист 1	Листов 1	

Госстрой СССР Союзводоканалниипроект Харьковский Водоканалпроект

Инв. № подл. | Подпись и дата | Взам. инв. №

Копировал: Годовская

Формат А3

Типовой проект 902-1-107.87. Альбом V

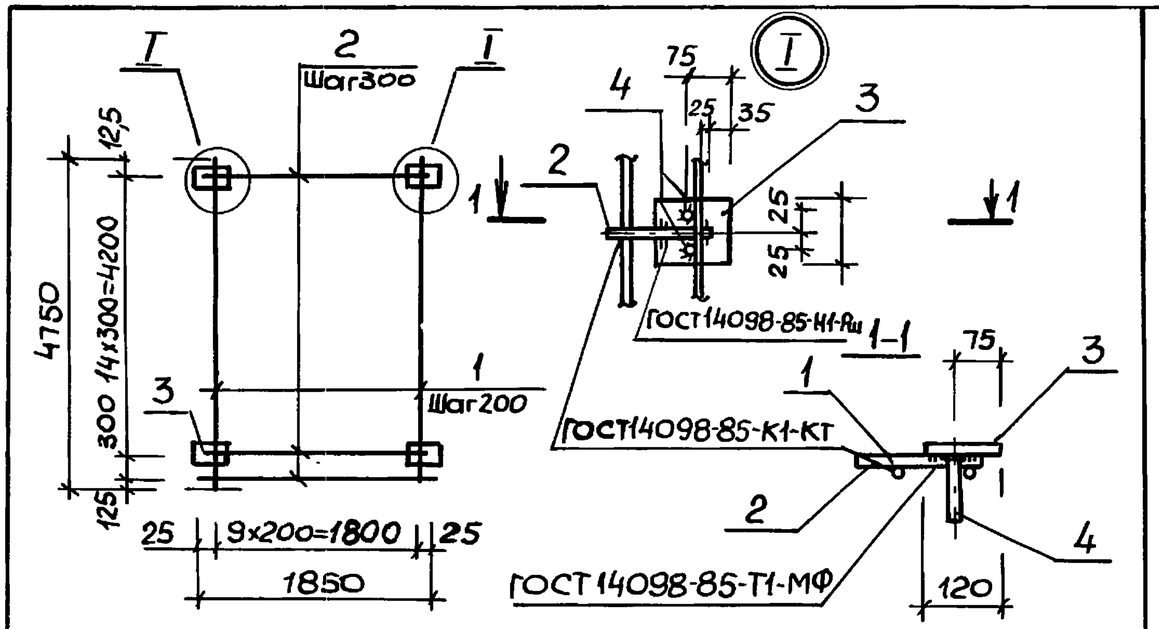

Формат	Зона	Поз.	Обозначение	Наименование	Кол.	Примечание
				Документация		
А3			902-1-107.87-КН2И-ТТ	Технические требования		
				Детали		
Б4		1	-С1-001	Ф14А-III ГОСТ5781-82* ℓ=4750	10	5.75кг
Б4		2	-002	Ф10А-III ГОСТ5781-82* ℓ=1850	16	1,14кг
Б4		3	-003	по-ло-са А-I 10x100 ГОСТ103-76* / ВСт3кп2 ГОСТ535-79* ℓ=120	30	0,94кг
Б4		4	-004	Ф10А-III ГОСТ5781-82* ℓ=130	60	0,08кг

Взам.инв.№ | Подпись и дата | Инв.№подл.

Привязан

Инв.№

Позицию 3 приварить к поз.2 после изготовления сеток

ТП 902-1-107.87-КН2И-С1

Нач.отд.	Шейко	
Н.контр.	Сокольская	
Гл.спец.	Власенко	
Рук.гр.	Мазалова	
Вед.инж.	Возианов	
Инж.	Новгородцева	

Сетка арматурная С1

Стадия	Масса	Масштаб
Р	108,7	—
Лист	Листов 1	

Госстрой СССР Союзводоканалниипроект Харьковский Водоканалпроект

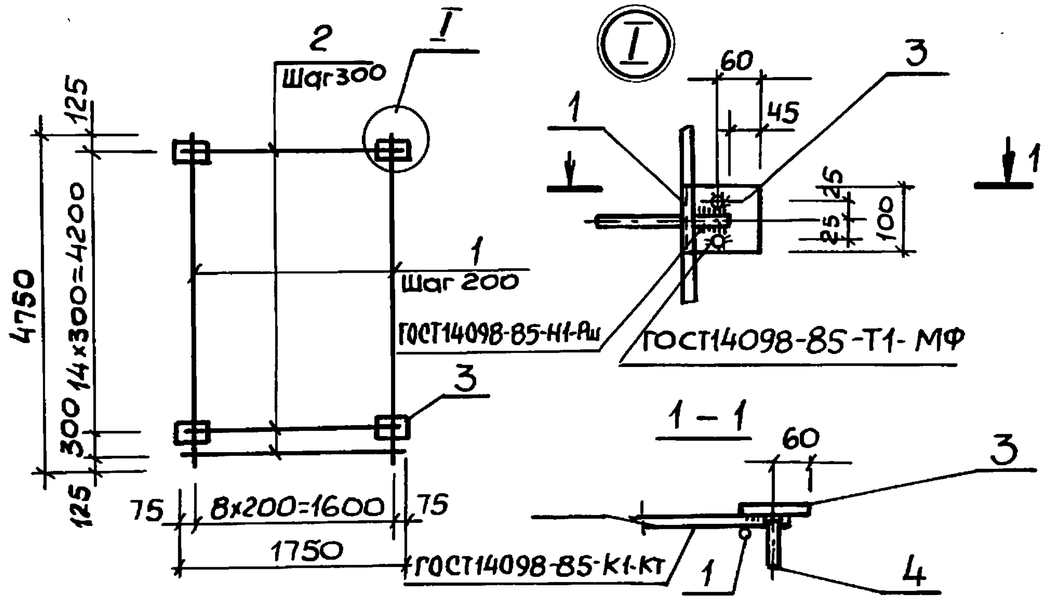

Формат	Зона	Поз.	Обозначение	Наименование	Кол.	Примечание
				Документация		
А3			902-1-107.87-КН2И-ТТ	Технические требования		
				Детали		
Б4		1	-С2-001	Ф14А-III ГОСТ5781-82* ℓ=4750	9	5.75кг
Б4		2	-002	Ф10А-III ГОСТ5781-82* ℓ=1750	16	1,08кг
Б4		3	-003	по-ло-са А-I 10x100 ГОСТ103-76* / ВСт3кп2 ГОСТ535-79* ℓ=120	30	0,94кг
Б4		4	-004	Ф10А-III ГОСТ5781-82* ℓ=130	60	0,08кг

Взам.инв.№ | Подпись и дата | Инв.№подл.

Привязан

Инв.№

Позицию 3 приварить к поз.2 после изготовления сеток.

ТП 902-1-107.87-КН2И-С2

Нач.отд.	Шейко	
Н.контр.	Сокольская	
Гл.спец.	Власенко	
Рук.гр.	Мазалова	
Вед.инж.	Возианов	
Инж.	Новгородцева	

Сетка арматурная С2

Стадия	Масса	Масштаб
Р	102,0	—
Лист	Листов 1	

Госстрой СССР Союзводоканалниипроект Харьковский Водоканалпроект

Альбом V

Типовой проект 902-1-107.87

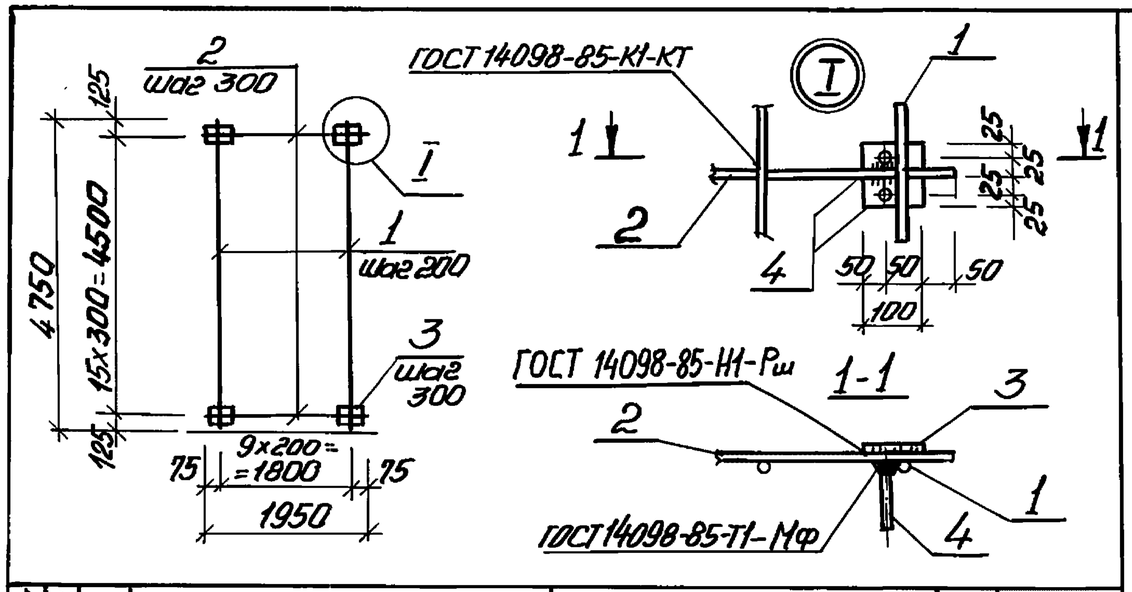

Формат	Зона	Поз.	Обозначение	Наименование	Кол.	Примечание
				Документация		
А3			902-1-107.87-КЖ2И-ТТ	Технические требования		
				Детали		
Б4		1	-С4-001	ф12А-III ГОСТ 5781-82* ℓ=4750	10	4,22 кг
Б4		2	-002	ф12А-III ГОСТ 5781-82* ℓ=1950	16	1,73 кг
Б4		3	-003	По-А-1 10х100 ГОСТ 103-76* / По/Ст ВСт3кп2 ГОСТ 535-79* ℓ=100	32	0,79 кг
Б4		4	-004	ф8А-III ГОСТ 5781-82* ℓ=120	64	0,05 кг

Привязан

Инв. №

Нач. отд.	Шейко	
Н. контр.	Сокольская	
Гл. спец.	Власенко	
Рук. гр.	Мазалова	
Вед. инж.	Возиянов	
Инж.	Новгородцева	

Взам. инв. № | Подпись и дата | Инв. № подл.

ТП 902-1-107.87-КЖ2И-С4

Сетка арматурная С4

Стадия	Масса	Масштаб
Р	98,4	—
Лист	Листов 1	

Госстрой СССР Союзводоканалниипроект Харьковский Водоканалпроект

Формат А4

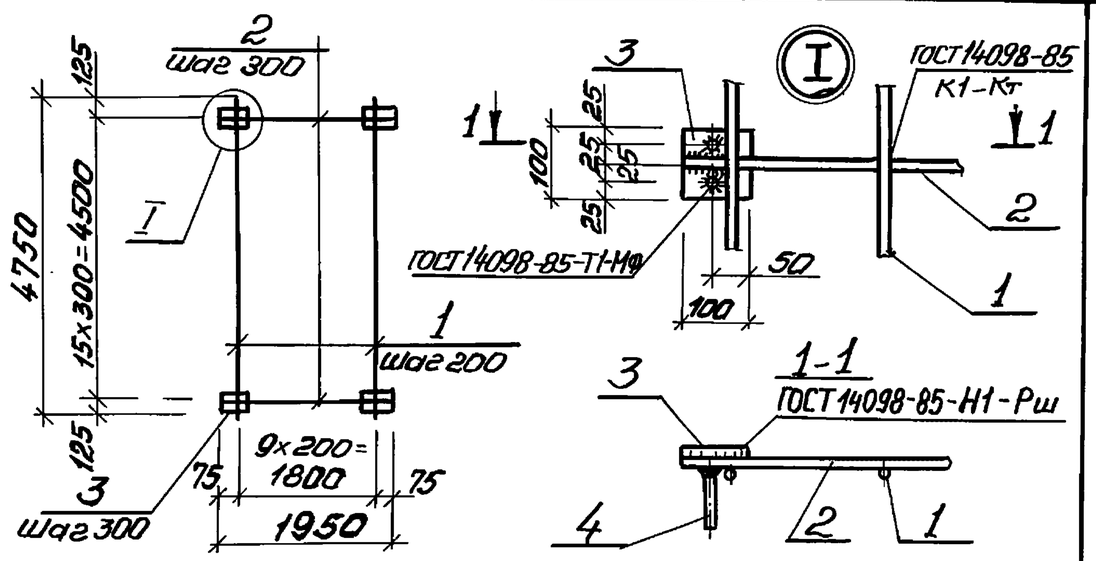

Формат	Зона	Поз	Обозначение	Наименование	Кол.	Примечание
				Документация		
А3			902-1-107.87-КЖ2И-ТТ	Технические требования		
				Детали		
Б4		1	-С3-001	ф12А-III ГОСТ 5781-82* ℓ=4750	10	4,22 кг
Б4		2	-002	ф12А-III ГОСТ 5781-82* ℓ=1950	16	1,73 кг
Б4		3	-003	По-А-1 10х100 ГОСТ 103-76* / По/Ст ВСт3кп2 ГОСТ 535-79* ℓ=100	32	0,79 кг
Б4		4	-004	ф8А-III ГОСТ 5781-82* ℓ=120	64	0,05 кг

Привязан

Инв. №

Нач. отд.	Шейко	
Н. контр.	Сокольская	
Гл. спец.	Власенко	
Рук. гр.	Мазалова	
Вед. инж.	Возиянов	
Инж.	Новгородцева	

Взам. инв. № | Подпись и дата | Инв. № подл.

ТП 902-1-107.87-КЖ2И-С3

Сетка арматурная С3

Стадия	Масса	Масштаб
Р	98,4	—
Лист	Листов 1	

Госстрой СССР Союзводоканалниипроект Харьковский Водоканалпроект

Копировал: Головкина

Формат А4

Типовой проект 902-1-107.87 Альбом V

Формат	Зона	Поз	Обозначение	Наименование	Кол.	Примечание
						масса ед., кг
				Документация		
А3			902-1-107.87-КЖ2И-ТТ	Технические требования		
А4			-С5 СБ	Сборочный чертеж		
				Детали		
Б4		1	-С5-001	ф12А-III ГОСТ 5781-82*		
				ℓ=4750	10	4,2 кг
Б4		2	-002	ф16А-III ГОСТ 5781-82*		
				ℓ=1950	16	3.08 кг
Б4		3	-003	полосА1-10х100 ГОСТ 103-76*		
				сталь ВСт3кп2 ГОСТ 535-79*		
				ℓ=120	16	0,94 кг
Б4		4	-004	ф8А-III ГОСТ 5781-82*		
				ℓ=120	32	0,05 кг

Рис. 1

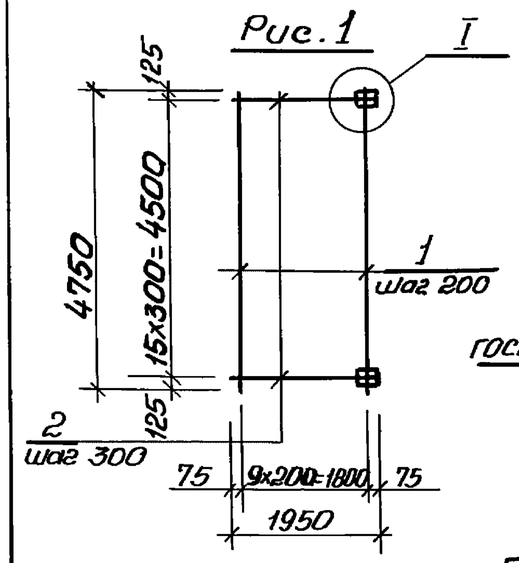

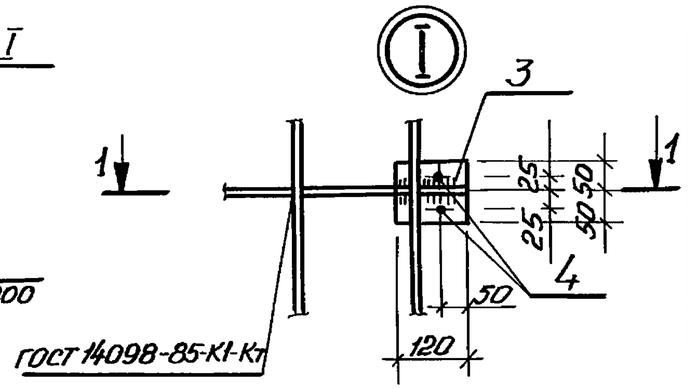

1-1

Рис 2

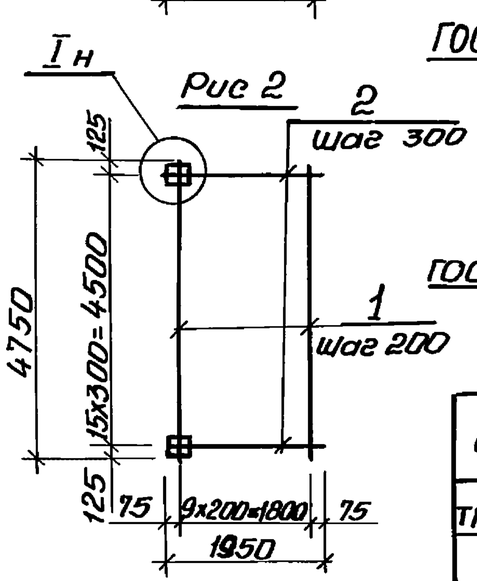

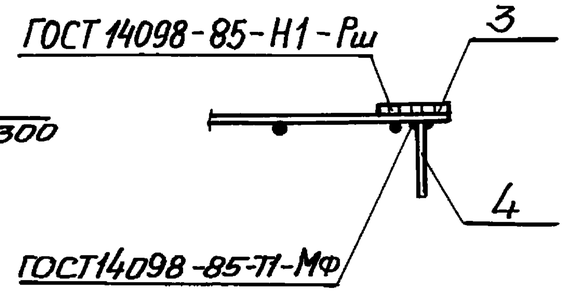

Обозначение	Марки	Рис.
ТП 902-1-107.87-КЖ2И-С5	С5	1
-01	С7	2

Привязан

Инв. №

Нач. отд.	Шейко		
Н. контр.	Сокольская		
Гл. спец.	Власенко		
Рук. гр.	Мазалова		
Вед. инж.	Возианов		
Инж.	Коровинская		

ТП 902-1-107.87-КЖ2И-С5

Сетки арматурные С5, С7

Стадия	Лист	Листов
Р		1

Госстрой СССР Союзводоканалпроект Харьковский Водоканалпроект

Формат А4

Привязан

Инв. №

Нач. отд.	Шейко		
Н. контр.	Сокольская		
Гл. спец.	Власенко		
Рук. гр.	Мазалова		
Вед. инж.	Возианов		
Инж.	Коровинская		

ТП 902-1-107.87-КЖ2И-С5,СБ

Сетки арматурные С5, С7. Сборочный чертеж

Стадия	Масса	Масштаб
Р	107,9	—
Лист	Листов 1	

Госстрой СССР Союзводоканалпроект Харьковский Водоканалпроект

Копировал: Годовская

Формат А4

Типовой проект 902-1-107.87 Альбом V

Форма	Зона	Поз.	Обозначение	Наименование	Кол.	Примечание
				Документация		
А3			902-1-107.87-КЖ2И ТТ	Технические требования		
А4			-С6 СБ	Сборочный чертеж		
				Детали		
Б4		1	С6-001	Ф12А-III ГОСТ 5781-82*		
				ℓ=4750	10	4,2 кг
Б4		2	-01	Ф12А-III ГОСТ 5781-82*		
				ℓ=1950	16	1,73 кг
Б4		3	-002	Полс А1 10х100 ГОСТ 103-76*		
				Ст Вст3кп2 ГОСТ 535-79*		
				ℓ=100	16	0,79 кг
Б4		4	-003	Ф8А-III ГОСТ 5781-82*		
				ℓ=120	32	0,05 кг

Рис.1

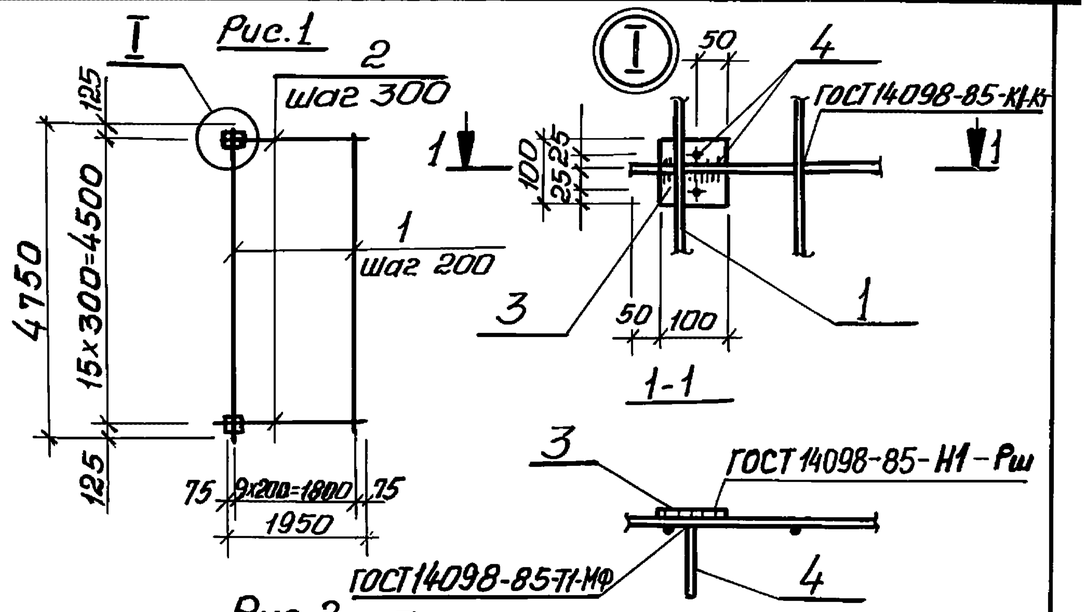

Рис.2

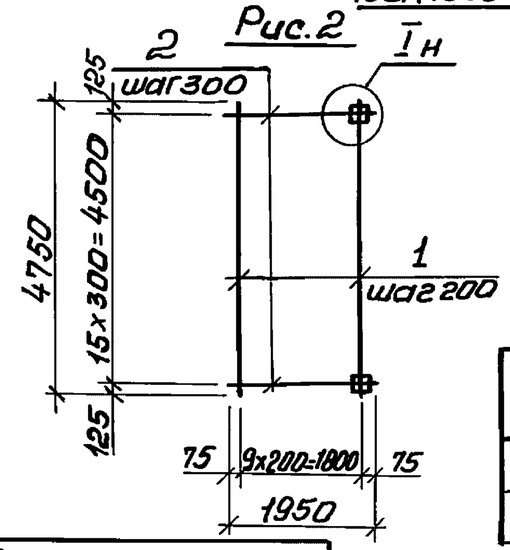

Обозначение	Марка	Рис.
902-1-107.87-КЖ2И-С6	С6	1
-01	С8	2

Привязан

Инв. №

Нач.отд.	Шейко	
Н.контр.	Сокольский	
Гл.спец.	Власенко	
Рук.гр.	Мазалова	
Вед.инж.	Возианов	
Инж.	Коровицкая	

Взам. инв. № | Подпись и дата | Инв. № подл.

ТП 902-1-107.87-КЖ2И-С6

Сетки арматурные С6, С8

Стадия	Лист	Листов
Р		1

Госстрой СССР Союзводоканалниипроект Харьковский Водоканалпроект

Копировал: Годовская

Формат А4

Привязан

Инв. №

Нач.отд.	Шейко	
Н.контр.	Сокольская	
Гл.спец.	Власенко	
Рук.гр.	Мазалова	
Вед.инж.	Возианов	
Инж.	Коровицкая	

Взам. инв. № | Подпись и дата | Инв. № подл.

ТП 902-1-107.87-КЖ2И-С6 СБ

Сетки арматурные С6, С8

Сборочный чертеж

Стадия	Масса	Масштаб
Р	83,9	—
Лист	Листов 1	

Госстрой СССР Союзводоканалниипроект Харьковский Водоканалпроект

Копировал: Годовская

Формат А4

Типовой проект 902-1-107.87 Альбом V

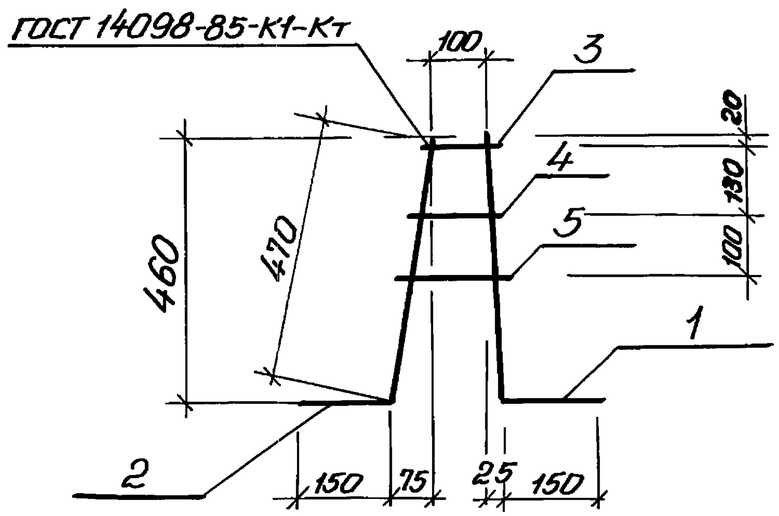

Формат	Зона	Поз.	Обозначение	Наименование	Кол.	Примечание
				Документация		
А3			902-1-107.87-КЖ2И-ТТ	Технические требования		
				Детали		
Б4		1	-КР1-001	Ф10А-III ГОСТ 5781-82* ℓ=610	1	0,38кг
Б4		2	-002	Ф10А-I ГОСТ 5781-82* ℓ=620	1	0,381кг
Б4		3	-01	ℓ=150	1	0,09кг
Б4		4	-02	ℓ=170	1	0,10кг
Б4		5	-03	ℓ=200	1	0,12кг

Привязан:

Инв. №

Взам. инв. № | Подпись и дата | Инв. № подл.

Нач. отд.	Шейко	
Н. контр.	Сокольская	
Гл. спец.	Власенко	
Рук. гр.	Мазалова	
Вед. инж.	Возианов	
Инж.	Новгородова	

ТП 902-1-107.87-КЖ2И-КР1

Каркас плоский КР1

Стадия	Масса	Масштаб
Р	1,07	—

Лист | Листов 1

Госстрой СССР Союзводоканалниипроект Харьковский Водоканалпроект

Формат А4

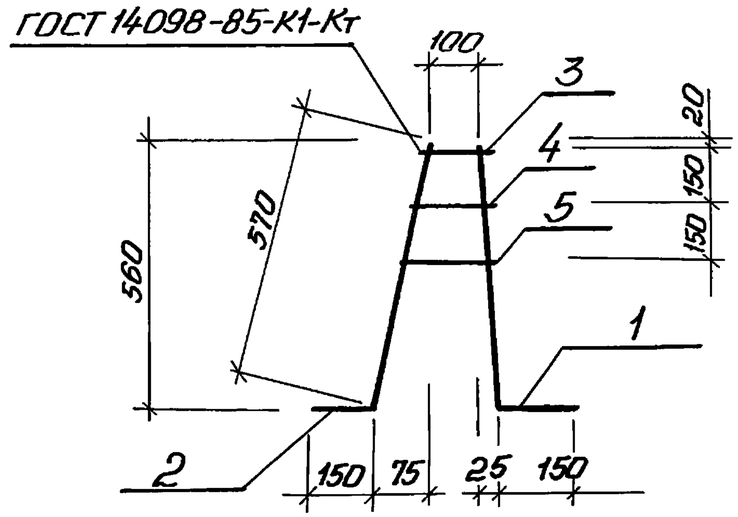

Формат	Зона	Поз.	Обозначение	Наименование	Кол.	Примечание
				Документация		
А3			902-1-107.87-КЖ2И-ТТ	Технические требования		
				Детали		
Б4		1	-КР2-001	Ф14А-III ГОСТ 5781-82* ℓ=710	1	0,86кг.
Б4		2	-002	Ф10А-I ГОСТ 5781-82* ℓ=720	1	0,44кг.
Б4		3	-01	ℓ=150	1	0,09кг.
Б4		4	-02	ℓ=170	1	0,10кг.
Б4		5	-03	ℓ=200	1	0,12кг

Привязан:

Инв. №

Взам. инв. № | Подпись и дата | Инв. № подл.

Нач. отд.	Шейко	
Н. контр.	Сокольская	
Гл. спец.	Власенко	
Рук. гр.	Мазалова	
Вед. инж.	Возианов	
Инж.	Новгородова	

ТП 902-1-107.87-КЖ2И-КР2

Каркас плоский КР2

Стадия	Масса	Масштаб
Р	1,61	—

Лист | Листов 1

Госстрой СССР Союзводоканалниипроект Харьковский Водоканалпроект

Копировал: Гладкая

Формат А4

Типовой проект 902-1-107.87 Альбом V

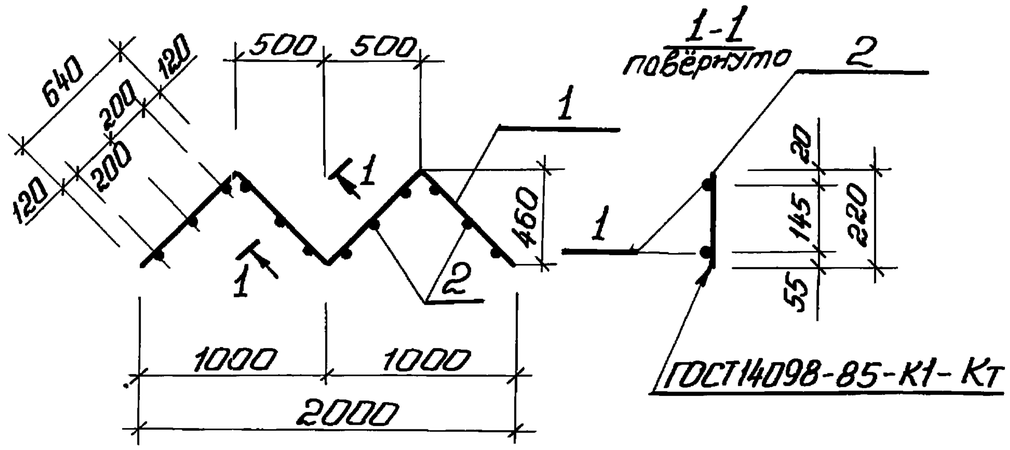

Формат	Зона	Поз.	Обозначение	Наименование	Кол.	Примечание
				Документация		
А3			902-1-107.87-КЖ2И ТТ	Технические требования		
				Детали		
Б4		1	-КР3-001	Ф10А-I ГОСТ 5781-82* ℓ=2560	2	1,58кг
Б4		2	-002	Ф12А-III ГОСТ 5781-82* ℓ=220	12	0,19кг

Привязан

Инв. №

Нач. отд.	Шейко	
Н. контр.	Сокольская	
Гл. спец.	Власенко	
Рук. гр.	Мазалова	
Вед. инж.	Возианов	
Инж.	Новгородцева	

Взам. инв. № | Подпись и дата | Инв. № подл.

ТП 902-1-107.87-КЖ2И-КР3

Каркас плоский Кр3

Стадия	Масса	Масштаб
Р	5,4	—
Лист	Листов 1	

Госстрой СССР
Союзводоканалниипроект
Харьковский
Водоканалпроект

Копировал Годовская

Формат А4

Взам. инв. № | Подпись и дата | Инв. № подл.

Формат А4

Альбом V

Типовой проект 902-1-107.87

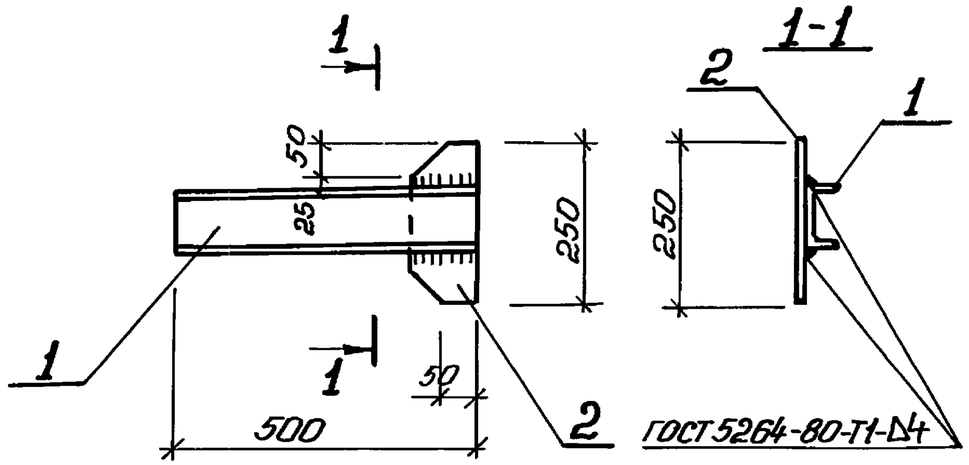

Формат	Зона	Поз.	Обозначение	Наименование	Кол.	Примечание
				Документация		
А3			902-1-107.87-КЖ2И-ТТ	Технические требования		
				Детали		
Б4		1	-ММ1-001	швел-10 ГОСТ 8240-72*		
				лер Вст.3кп2 ГОСТ 535-79*		
				ℓ=500	1	4,3 кг
Б4		2	-002	По-Б2-6×100 ГОСТ 103-76*		
				ло-са Вст.3кп2 ГОСТ 535-79*		
				ℓ=250	1	1,0 кг

Взам. инв. № | Подпись и дата | Инв. № подл.

Привязан

Инв. №

Нач. отд.	Шейко	
Н. контр.	Сокольская	
Гл. спец.	Власенко	
Рук. гр.	Мазалова	
Вед. инж.	Возианов	
Инж.	Новгородцева	

ТП 902-1-107.87-КЖ2И-ММ1

Изделие соединительное ММ1

Стадия	Масса	Масштаб
Р	5,3	—
Лист	Листов 1	

Госстрой СССР Союзводоканалниипроект Харьковский Водоканалпроект

Копировал: Годовская

Формат А4

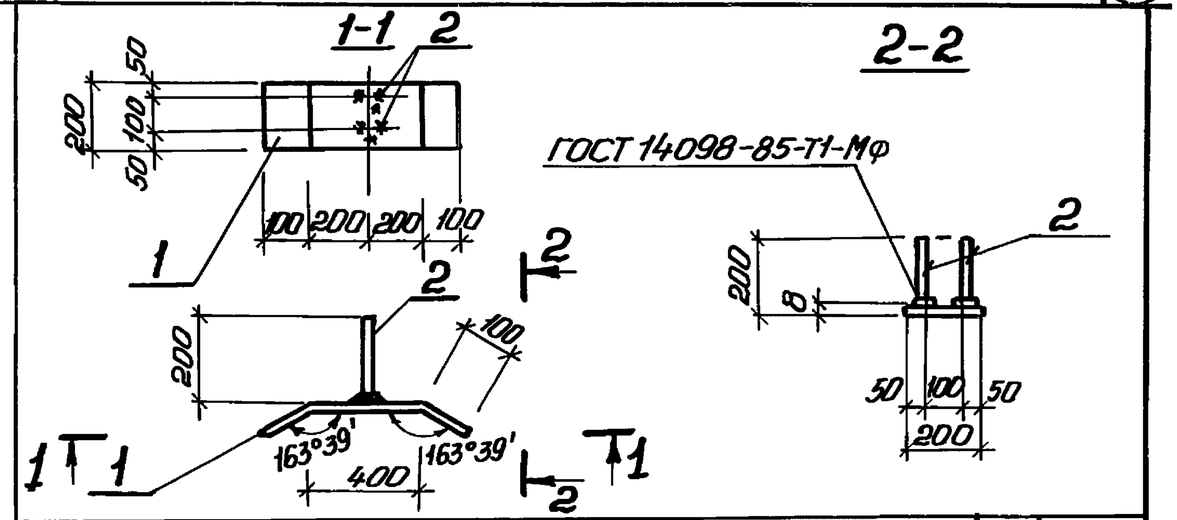

Формат	Зона	Поз.	Обозначение	Наименование	Кол.	Примечание
				Документация		
А3			902-1-107.87-КЖ2И-ТТ	Технические требования		
				Детали		
Б4		1	ММ2-001	По-Б-2-8×200 ГОСТ 103-76*		
				ло-са Вст3кп2 ГОСТ 535-79*		
				ℓ=600	1	7,5 кг
Б4		2	-002	⌀16 А-III ГОСТ 5781-82* ℓ=200	2	0,18 кг

Взам. инв. № | Подпись и дата | Инв. № подл.

Привязан

Инв. №

Нач. отд.	Шейко	
Н. контр.	Сокольская	
Гл. спец.	Власенко	
Рук. гр.	Мазалова	
Вед. инж.	Возианов	
Инж.	Новгородцева	

ТП 902-1-107.87-КЖ2И-ММ2

Изделие соединительное ММ2

Стадия	Масса	Масштаб
Р	7,86	—
Лист	Листов 1	

Госстрой СССР Союзводоканалниипроект Харьковский Водоканалпроект

Копировал: Годовская

Формат А4