ТИПОВОЙ ПРОЕКТ
902-2-459.88

ФЛОТАТОР-ОТСТОЙНИК ДЛЯ ОЧИСТКИ НЕФТЕСОДЕРЖАЩИХ СТОЧНЫХ ВОД ПРОИЗВОДИТЕЛЬНОСТЬЮ 150 КУБ М В ЧАС

АЛЬБОМ 3

КЖИ Строительные изделия

23332-03
ЦЕНА 0-99

ТИПОВОЙ ПРОЕКТ

902-2-459.88

ФЛОТАТОР-ОТСТОЙНИК ДЛЯ ОЧИСТКИ НЕФТЕСОДЕРЖАЩИХ СТОЧНЫХ ВОД ПРОИЗВОДИТЕЛЬНОСТЬЮ 150 КУБ.М В ЧАС

АЛЬБОМ 3

ПЕРЕЧЕНЬ ПРОЕКТА

Альбом 1	ПЗ	Пояснительная записка
Альбом 2	НК	Технологическая часть
	НК.СО	Спецификации оборудования
	КЖ	Конструкции железобетонные
	КМ	Конструкции металлические
	ОС	Организация строительства
	ЭМ	Электрооборудование
	ЭМ.СО	Спецификации оборудования
Альбом 3	КЖИ	Строительные изделия
Альбом 4	Н	Часть 1. Нестандартизированное оборудование (стр. 1÷66)
Альбом 4	Н	Часть 2. Нестандартизированное оборудование (стр. 67÷82)
Альбом 5	ВМ	Ведомости потребности в материалах
Альбом 6	С	Сметы

Разработан
Союзводоканалпроектом
Гл. инженер института /Михайлов А.Н./
Гл. инженер проекта /Курдюкова А.Р./

© ЦИТП Госстроя СССР, 1988

Утвержден и введен в действие Госстроем СССР протокол № 31 от 15 мая 1988 г.

Обозначение	Наименование	Стр.
902-2 КЖ.И.С	Содержание альбома	2
ТТ	Технические требования	3
2.01	Панель стеновая ПСЦ2-48-2а, ПСЦ2-48-2б, ПСЦ2-48-2в, ПСЦ2-48-2г, ПСЦ2-48-2д, ПСЦ2-48-2е, ПСЦ2-48-2ж, ПСЦ2-48-2и	4 5
2.02	Панель стеновая ПСЦ2-30-1а, ПСЦ2-30-1б, ПСЦ2-30-1в, ПСЦ2-30-1г, ПСЦ2-30-1д, ПСЦ2-30-1е, ПСЦ2-30-1ж	6 7
1.01	Каркас плоский (КР1)	8
2.03	Каркас плоский (КР2, КР3)	8
2.04	Арматурно-напрягаемое полукольцо (АНП1, АНП2)	9
2.05	Изделие закладное (М1)	10
2.06	Изделие закладное (М2)	10
2.07	Изделие закладное (М3)	11
2.08	Изделие закладное (М4)	11

Привязан

Инв. №

Н. контр.	Козловичер	
Инж.	Цветкова	
Инж.	Петровская	
Ст. инж.	Щеченко	
Рук. гр.	Семенова	
ГИП	Черков	
Гл. спец.	Козловичер	
Нач. отд.	Альтшулер	

902-2-459.88 - КЖ.И.С

Содержание альбома

Стадия	Лист	Листов
Р		1

СОЮЗВОДОКАНАЛПРОЕКТ

Копр. Лебушко

23332-03 3 Формат А3

Технические требования к изготовлению арматурных и закладных изделий

1. Арматурные сетки и каркасы изготовляются при помощи контактной точечной сварки. Сварку производить во всех точках пересечения стержней.
2. Сварка сеток и каркасов выполняется в соответствии с ГОСТ'ом 14098-85. „Соединения сварные арматуры и закладных изделий железобетонных конструкций" и „Инструкцией по сварке соединений арматуры и закладных деталей железобетонных конструкций" СН 393-78.
3. Размеры сеток и каркасов даны по осям и торцам стержней
4. Сетки и каркасы изготовляются в кондукторах
5. В изготовлении закладных изделий применяется контактная и автоматическая сварка по ГОСТ 14098-85, а также ручная дуговая сварка.
6. Высоту неоговоренных сварных швов принимать по наименьшей толщине свариваемых элементов.
7. Металлические конструкции свариваются электродами Э42 по ГОСТ 9467-75

Технические требования к изготовлению сборных железобетонных изделий

1. При изготовлении сборных железобетонных изделий обязательно соблюдение требований ГОСТ 13015.4-84 „Конструкции и изделия бетонные и железобетонные сборные".
2. Все стальные закладные и накладные детали должны быть защищены от коррозии слоем алюминия толщиной 100 мкм в соответствии с СНиП 2.03.11-85

Металлизация закладных и накладных деталей выполняется в заводских условиях на стационарных установках

Анкерные стержни закладных деталей должны иметь алюминиевое покрытие на длине 40-50 мм от тыльной плоскости пластинки.

Если закладные детали привариваются непосредственно к арматурным каркасам, то алюминиевое покрытие наносится на соответствующие стержни каркаса на расстоянии 40-50 мм от пластинки закладной детали.

Перед нанесением покрытия должно быть обеспечена вторая степень очистки поверхности согласно ГОСТ 9.402-80

Привязан			
Инв №			

Н. контр	Козловичер		
Инж	Цветкова		
Инж	Петропавловская		
Ст инж	Исаенко		
Рук. гр	Семенова		
ГИП	Чурков		
Гл спец	Козловичер		
Нач отд	Лютшуллер		

902-2-459.88 -КЖ.И.ТТ

Технические требования

Стадия	Лист	Листов
Р		1

СОЮЗВОДОКАНАЛПРОЕКТ

Копир Азарулин

23332-03 4 формат А3

Рис. 1

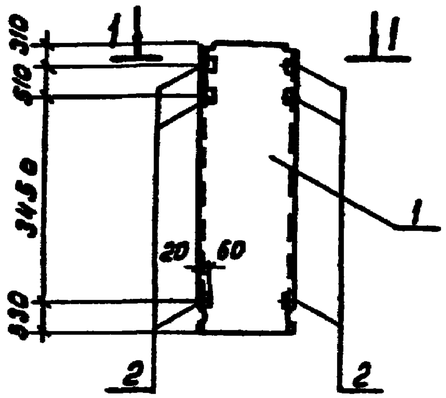

1 – 1

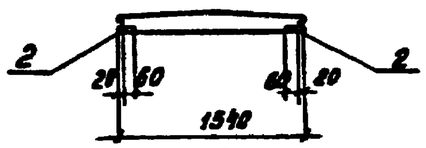

Формат	Зона	Поз.	Обозначение	Наименование	Кол-во на исполнение 2.01- —	-01	-02	-03	-04	-05	-06	Примечание
				Документация								
				Панель стеновая								
		1	3.900-3 вып. 5 ч.1	ПСЦ 2-48-2								
				Сборочные единицы								
				Изделия закладные								
		2	1.400-15 вып. 0.1	МН 101-6	6	6	6	6	6	6	6	0.6кг
		3	1.400-15 вып. 0.1	МН 114-1		2		2		2	2	3.6кг
		4	5.900-2	Сальник dy100 $e_к$=200				1				8.2кг
			5.900-2	Сальник dy150 $e_к$=200							1	20.3кг
			5.900-2	Сальник dy200 $e_к$=200					1			16.0кг
			5.900-2	Сальник dy250 $e_к$=200		1						18.8кг
			5.900-2	Сальник dy350 $e_к$=200						1		42.7кг
					ПСЦ 1	ПСЦ 2	ПСЦ 3	ПСЦ 4	ПСЦ 5	ПСЦ 6	ПСЦ 7	

Бетон класса В15, F150, W8.

Ведомость расхода стали на дополнительные элементы, кг

Марка элемента	Изделия закладные: Арматура класса А-III ГОСТ 5781-82 ф8	ф12	Итого	Прокат ВСТ3кп2 ГОСТ 19903-74* δ=6	δ=8	Сальники dy100	dy150	dy200	dy250	dy350	Итого	Общий расход
ПСЦ2-48-2а	0.6		0.6	1.8	1.2						3.0	3.6
ПСЦ2-48-2б	0.6	3.4	4.0	1.8	5.0				18.8		25.6	29.6
ПСЦ2-48-2в	0.6		0.6	1.8	1.2						3.0	3.6
ПСЦ2-48-2г	0.6	3.4	4.0	1.8	5.0	8.2					15.0	19.0
ПСЦ2-48-2д	0.6		0.6	1.8	1.2			16.0			19.0	19.6
ПСЦ2-48-2е	0.6	3.4	4.0	1.8	5.0					42.7	49.5	53.5
ПСЦ2-48-2ж	0.6	3.4	4.0	1.8	5.0		20.3				27.1	31.1

Обозначение	Марка элемента	Размеры мм а	Рис.	Масса ед. кг
902-2 КЖИ.2.01	ПСЦ-48-2а		1	2700
-01	ПСЦ-48-2б	1310	2	2700
-02	ПСЦ-48-2в		3	2700
-03	ПСЦ-48-2г		4	2700
-04	ПСЦ-48-2д		5	2700
-05	ПСЦ-48-2е	1420	2	2700
-06	ПСЦ-48-2ж		4	2700

Привязан

Инв. №

Н. контр.	Козлобичев	
Инж.	Цветкова	
Инж.	Петроловская	
Ст инж	Ищенко	
Рук гр.	Семенова	
ГИП	Чирков	
Гл спец.	Козлобичев	
Нач отд	Альтшулер	

Коп Доценко

902-2-459.88 – КЖ.И.2.01

Панель стеновая ПСЦ2-48-2а, ПСЦ2-48-2б, ПСЦ2-48-2в, ПСЦ2-48-2г, ПСЦ2-48-2д, ПСЦ2-48-2е, ПСЦ2-48-2ж

Стадия	Масса	Масштаб
Р	2700	
Лист 1	Листов 2	

СОЮЗВОДОКАНАЛПРОЕКТ

23332-03 5 Формат А3

Рис. 2

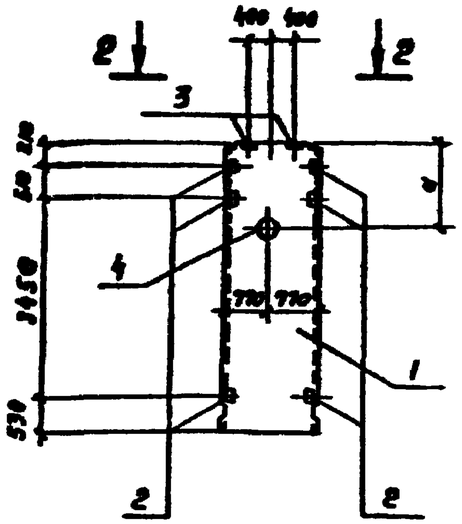

Рис. 3

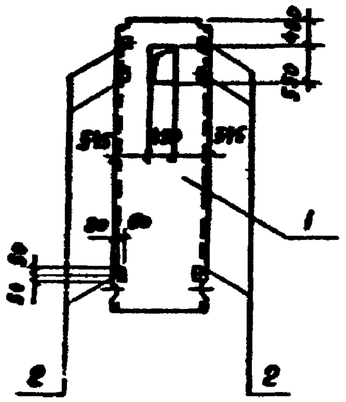

Рис. 4

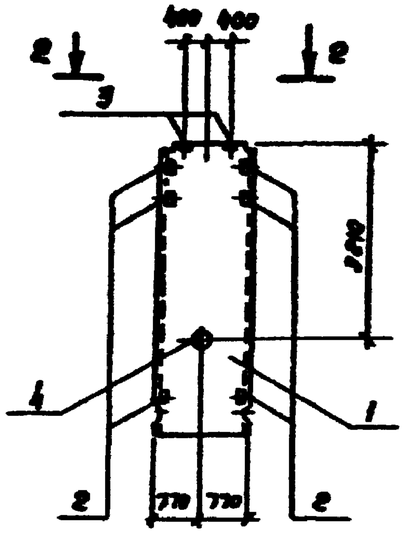

Рис. 5

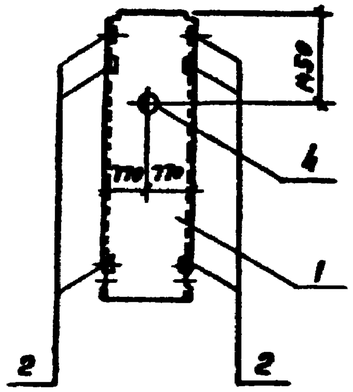

2 - 2

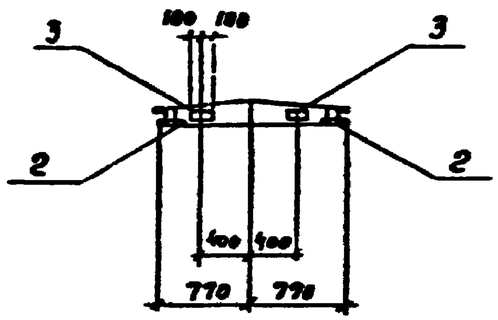

Привязан			
Инв. №			

902-2-459.88 - КЖИ.2.01

Лист 2

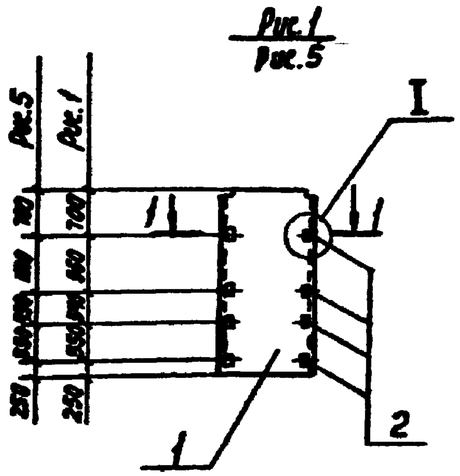

Формат	Зона	Поз.	Обозначение	Наименование	Кол-во на исполнение-2.02 —	-01	-02	-03	-04	-05	-06	Примечание
				Документация								
				Панель стеновая								
		1	3.900-3 Вып. 5.4.1	ПСЦ2-30-1								см. серию 3.900-3 вып. 5.4.1
				Сборочные единицы								
				Каркас плоский								
Вт4		2	902-2-459.88 - КЖИ.2.03	КР2	4	4	4	4				9,2кг
Вт4			-01	КР3					4	4	4	14,6кг
				Изделия закладные								
		3	1.400-15 Вып.0,1	МН108-3		2	1	2		1	2	2,3кг
		4	1.400-15 Вып.0,1	МН102-3		2		2			2	0,6кг
					ПСЦ8	ПСЦ9	ПСЦ10	ПСЦ11	ПСЦ12	ПСЦ13	ПСЦ14	

Бетон классов В15, F150, W6

Ведомость расхода стали на дополнительные элементы, кг

Марка элемента	Изделия арматурные: Арматура класса А-II ГОСТ 5781-82 ф16	ф20	Итого	Прокат Вст3кп2 ГОСТ 19903-74* -δ=10	Итого	Всего	Изделия закладные: Арматура класса АIII ГОСТ 5781-82 ф8	ф12	Прокат Вст3кп2 ГОСТ 19903-74* -δ=6	-δ=8	Итого	Общий расход
ПСЦ2-30-1а	26,4		26,4	10,4	10,4	36,8						36,8
ПСЦ2-30-1б	26,4		26,4	10,4	10,4	36,8	0,4	2,0	0,8	2,6	5,8	42,6
ПСЦ2-30-1в	26,4		26,4	10,4	10,4	36,8		1,0		1,3	2,3	39,1
ПСЦ2-30-1г	26,4		26,4	10,4	10,4	36,8	0,4	2,0	0,8	2,6	5,8	42,6
ПСЦ2-30-1д		40,8	40,8	17,6	17,6	58,4						58,4
ПСЦ2-30-1е		40,8	40,8	17,6	17,6	58,4		1,0		1,3	2,3	60,7
ПСЦ2-30-1ж		40,8	40,8	17,6	17,6	58,4	0,4	2,0	0,8	2,6	5,8	64,2

Обозначение	Марка элемента	Размеры мм а	Рис.	Масса ед.кг
902-2 КЖИ.2.02	ПСЦ2-30-1а	140	1	1700
-01	ПСЦ2-30-1б	140	2	1700
-02	ПСЦ2-30-1в	140	3	1700
-03	ПСЦ2-30-1г	140	4	1700
-04	ПСЦ2-30-1д	160	5	1700
-05	ПСЦ2-30-1е	160	6	1700
-06	ПСЦ2-30-1ж	160	7	1700

Привязан

Инв №

Н. контр.	Калайчев	
Инж.	Б.Беткова	
Инж.	Зеленовская	
Ст. инж.	Шаенко	
Рук. гр.	Шевченко	
ГИП	Шаенко	
Гл. спец.	Шевченко	
Нач. отд.	Ежов	

902-2-459.88 - КЖИ.2.02

Панель стеновая ПСЦ2-30-1а, ПСЦ2-30-1б, ПСЦ2-30-1в, ПСЦ2-30-1г, ПСЦ2-30-1д, ПСЦ2-30-1е, ПСЦ2-30-1ж

Стадия	Масса	Масштаб
Р	1700	
Лист 1	Листов 2	

Сантехпроект

23332-03 7

Формат А3

Рис. 2

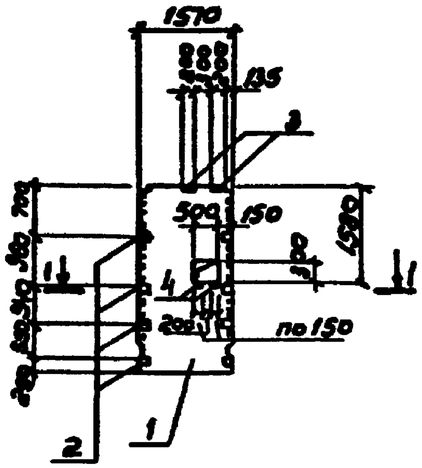

Рис. 3
Рис. 6

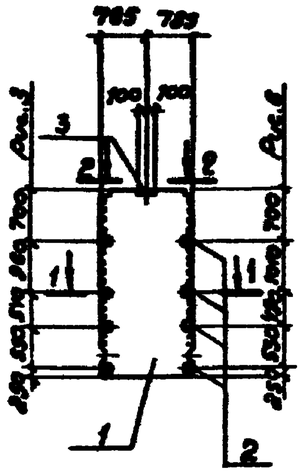

Рис. 4

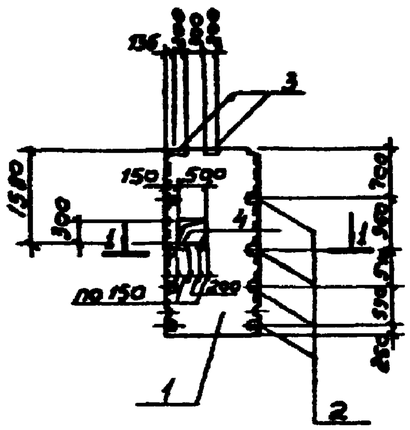

Рис. 7

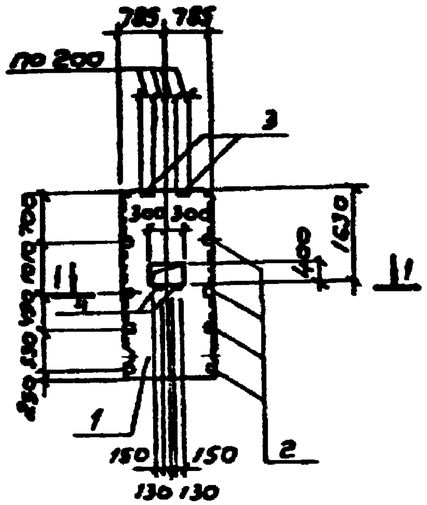

1 - 1

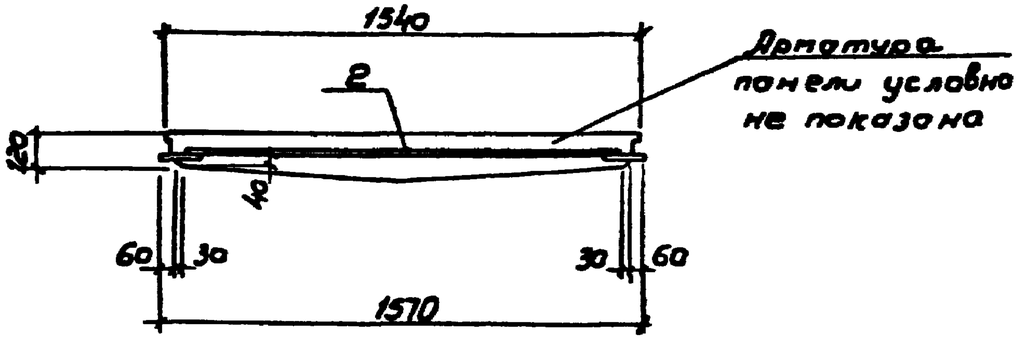

2 - 2

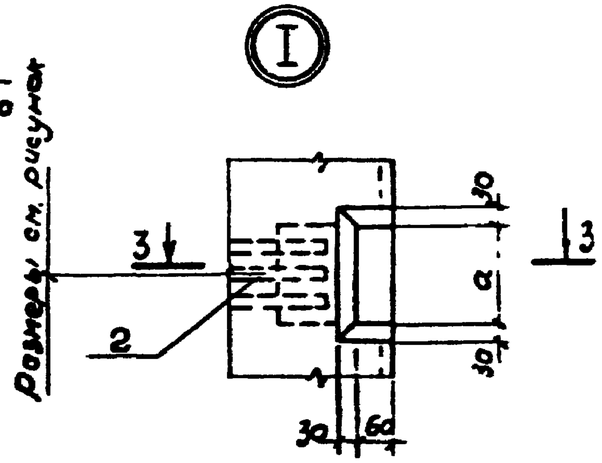

3 - 3

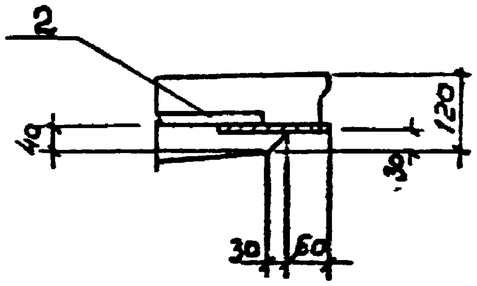

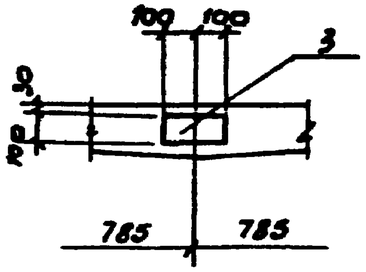

Привязан				
Инв. №				

902-2-459.88 - КЖ.И.2.02

Лист 2

23332-03 8

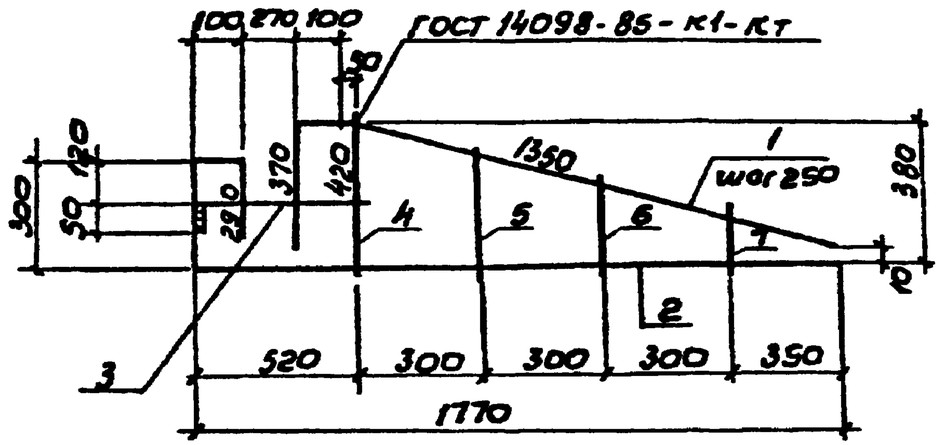

Формат	Зона	Поз.	Обозначение	Наименование	Кол.	Примеч.
				Документация		
АУ			902-2-459.88-КЖ.И.ТТ	Технические требования		
				Детали		
БУ		1	902-2-459.88-КЖ.И.1.01.1	ф10АII ГОСТ 5781-82 ℓ=1820	1	1,2кг
БУ		2	.2	ф10АII ГОСТ 5781-82 ℓ=2460	1	1,6 кг
БУ		3	.3	ф10АII ГОСТ 5781-82 ℓ=700	1	0,4 кг
БУ		4	4	ф5ВI ГОСТ 6727-80 ℓ=420	1	0,04кг
БУ		5	.5	ф5ВI ГОСТ 6727-80 ℓ=330	1	0,03кг
БУ		6	.6	ф5ВI ГОСТ 6727-80 ℓ=240	1	0,02кг
БУ		7	.7	ф5ВI ГОСТ 6727-80 ℓ=150	1	0,01кг.

Привязан

Инв.№

902-2-459.88-КЖ.И.1.01

Н.контр.	Козловичер	
Инж.	Цветкова	
Инж.	Петроповловская	
Ст.инж.	Ищенко	
Рук.гр.	Семенова	
ГИП	Чирков	
Гл.спец.	Козловичер	
Нач.отд.	Альтшулер	

Каркас плоский (КР1)

Стадия	Масса	Масшт.
Р	3,3	

Лист | Листов 1

СОЮЗВОДОКАНАЛПРОЕКТ

Копир. В. Филиппова — Формат АУ

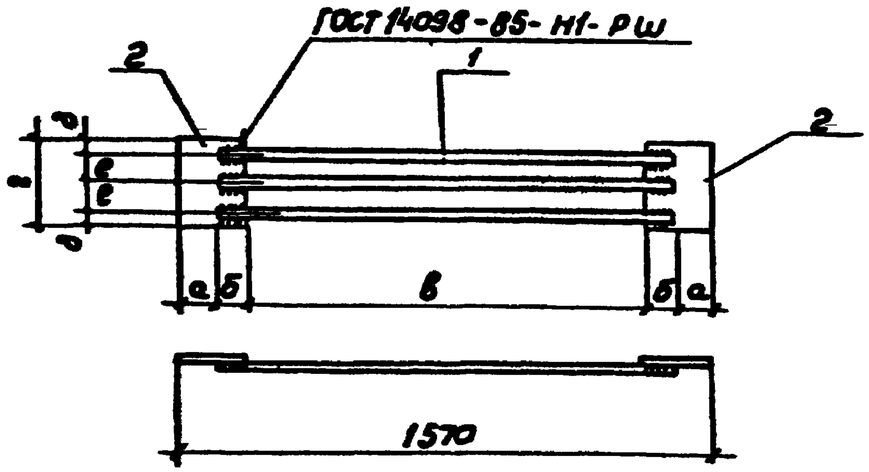

Формат	Зона	Поз.	Обозначение	Наименование	К-во на лист 2.03 —	К-во на лист 2.03 01	Примечание
				Документация			
АУ			902-2-459.88-КЖ.И.ТТ	Технические требования	X	X	
				Детали			
БУ		1	902-2-459.88-КЖ.И.2.03.1	ф16АII ГОСТ 5781-82 ℓ=1430	3		2,2кг
БУ			.2	ф20АII ГОСТ 5781-82 ℓ=1370		3	3,4кг
БУ		2	.3	Лист -10×120 ГОСТ 19903-74* / Вст3пс6-1 ТУ14-1-3023-80 ℓ=140	2		1,3кг
БУ			.4	Лист -10×160 ГОСТ 19903-74* / Вст3пс6-1 ТУ14-1-3023-80 ℓ=180		2	2.2кг
					КР2	КР3	

Обозначение	Размеры мм а	б	в	г	д	е			Масса ед. кг
902-2-459.88-КЖ.И.2.03	70	50	1330	140	28	42			9.2
-01	100	80	1210	160	35	45			14.6

Привязан

Инв.№

Взам. инв.№ | Подп. и дата | Инв. № подл.

902-2-459.88-КЖ.И.2.03

Н.контр.	Козловичер	
Инж.	Цветкова	
Инж.	Петроповловская	
Ст.инж.	Ищенко	
Рук.бр.	Семенова	
ГИП	Чирков	
Гл.спец.	Козловичер	
Нач.отд.	Альтшулер	

Каркас плоский (КР2; КР3)

Стадия	Масса	Масшт.
Р	См. табл.	

Лист | Листов 1

СОЮЗВОДОКАНАЛПРОЕКТ

Копировал: В. Филиппова — 23332-03 9 — Формат АУ

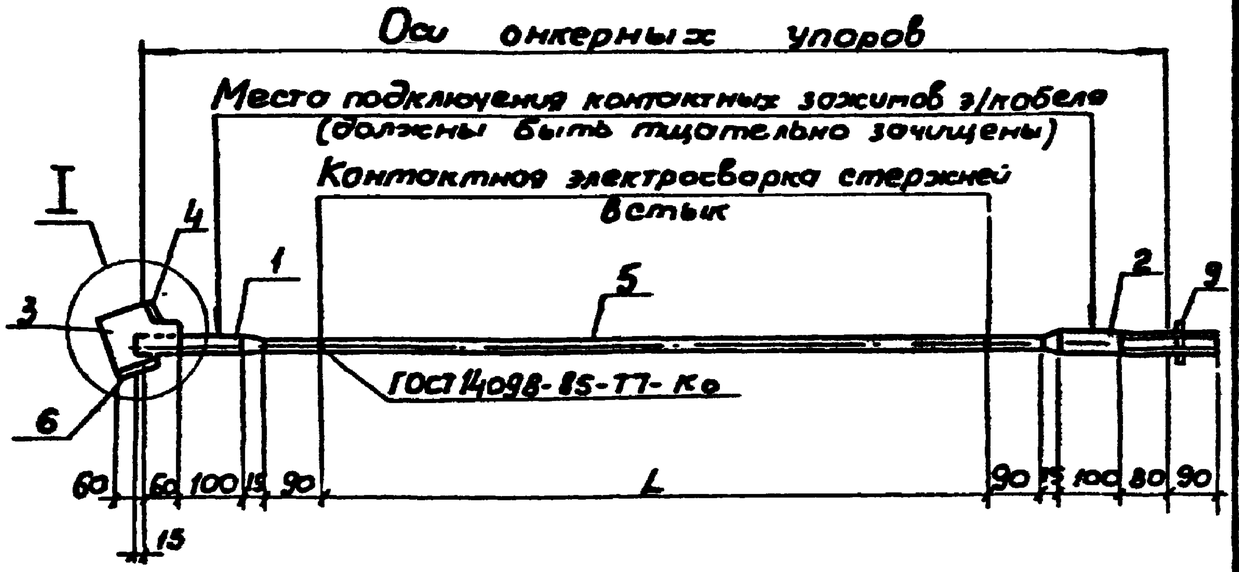

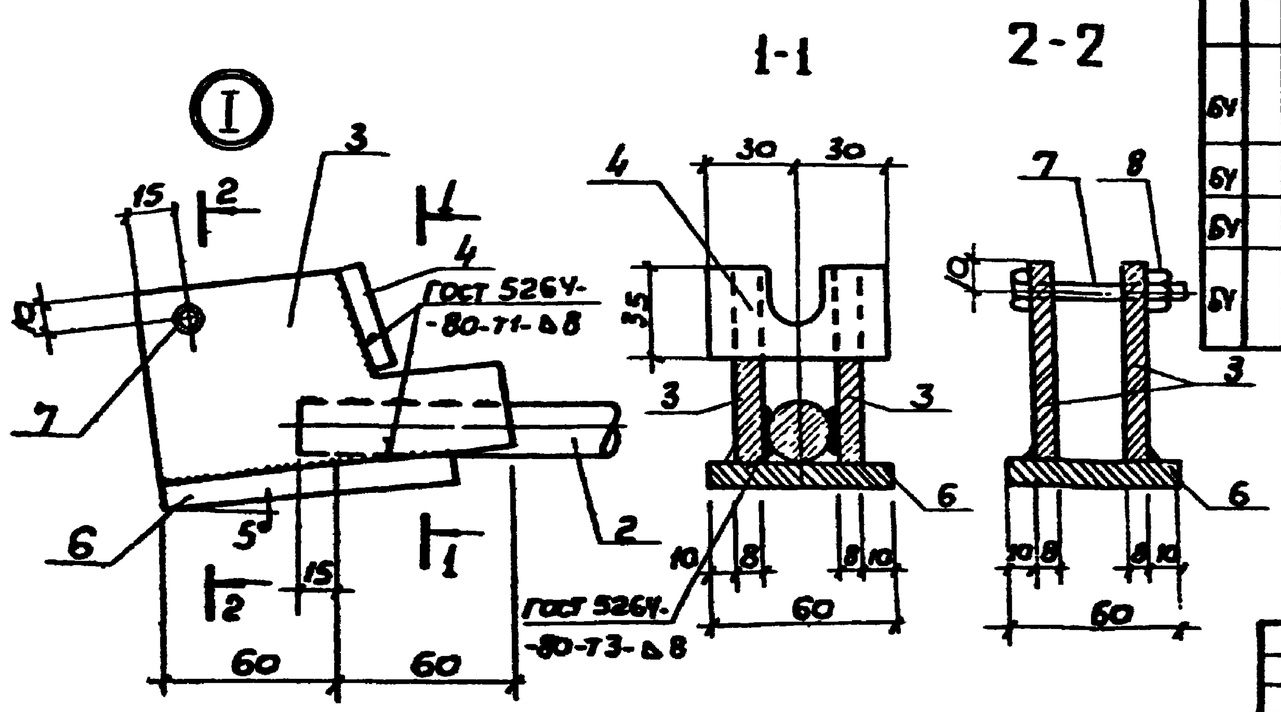

Формат	Зона	Поз.	Обозначение	Наименование	Кол. на изд. 2.04 –	Кол. на изд. 2.04 01	Примечание
				Документация			
АЧ			902-2-459.88 – КЖ.И.ТТ	Технические требования			
				Сборочные единицы			
				Изделия закладные			
АЧ		1	902-2-459.88 – КЖ.И.2.05	М1	1	1	0,7 кг
АЧ		2	2.06	М2	1	1	0,9 кг
АЧ		3	2.07	М3	2	2	0,9 кг
АЧ		4	2.08	М4	1	1	0,13 кг
				Детали			
БУ		5	902-2-459.88 – КЖ.И.2.04.1	ф12АV ГОСТ 5781-82 ℓ=13986	1		12,4 кг
БУ			.2	ф12АV ГОСТ 5781-82 ℓ=23406		1	20,8 кг
				Стандартные изделия			
БУ		6	.3	Лист 8×60 ГОСТ 19903-74* Вст3кп2 ГОСТ 14637-79 ℓ=100	1	1	12,4 кг
БУ		7	.4	Болт М10-6g×50.019 ГОСТ 7798-70	1	1	0,05 кг
БУ		8	.5	Гайка М10 ГОСТ 5915-70*	1	1	0,01 кг
БУ		9	.6	Гайка М18×2.5 из ф32АV ГОСТ 5781-82 ℓ=20	1	1	0,1 кг
					АНП1	АНП2	

Обозначение	Размеры мм L		Масса ед. кг
902-2-459.88 – КЖ.И.2.04	13986		27,72
-01	23406		36,12

Привязан

Инв №

Н.контр.	Козловичер		
Инж.	Цветкова		
Инж.	Петроковская		
Ст.инж.	Ищенко		
Рук.гр.	Семенова		
ГИП	Чирков		
Гл.спец.	Козловичер		
Нач.отд.	Длыгишчер		

902 – 2-459.88 – КЖ.И.2.04

Арматурно-напрягаемое полукольцо (АНП1; АНП2)

Стадия	Масса	Масшт.
Р	См таблицу	
Лист	Листов 1	

СПЕЦСЕЛЬЭЛЕКТРОСЕТЬПРОЕКТ

Копия в Филиппова 23332-03 10 Формат А3

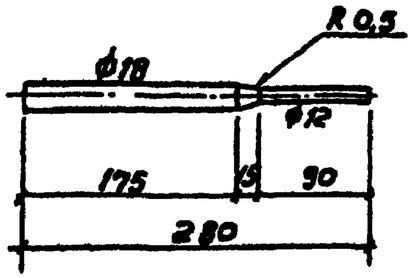

Привязан

Инв.№

Н.контр.	Козловичер		
Инж.	Цветкова		
Инж.	Петроповловская		
Ст. инж.	Ищенко		
Рук. гр.	Семенова		
ГИП	Чиржов		
Гл. спец.	Козловичер		
Нач. отд.	Альтшуллер		

902-2-459.88-КЖИ.2.05

Изделие закладное (М1)

Стадия	Масса	Масштаб
Р	0.7	
Лист	Листов 1	

ф20 АV ГОСТ 5781-82

СОЮЗВОДОКАНАЛПРОЕКТ

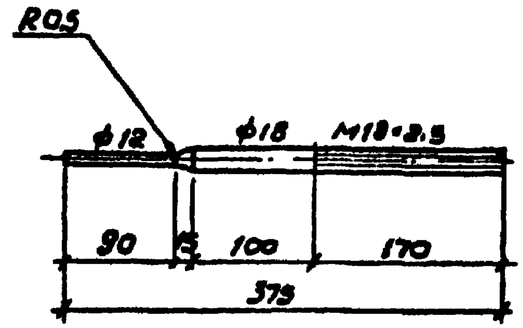

Привязан

Инв.№

Инв.№подл. | Подп. и дата | Взам.инв.№

Н.контр.	Козловичер		
Инж.	Цветкова		
Инж.	Петроповловская		
Ст. инж.	Ищенко		
Рук. гр.	Семенова		
ГИП	Чиржов		
Гл. спец.	Козловичер		
Нач. отд.	Альтшуллер		

902-2-459.88-КЖИ.2.06

Изделие закладное (М2)

Стадия	Масса	Масштаб
Р	0.8	
Лист	Листов 1	

ф20 АV ГОСТ 5781-82

СОЮЗВОДОКАНАЛПРОЕКТ

23232-03 11

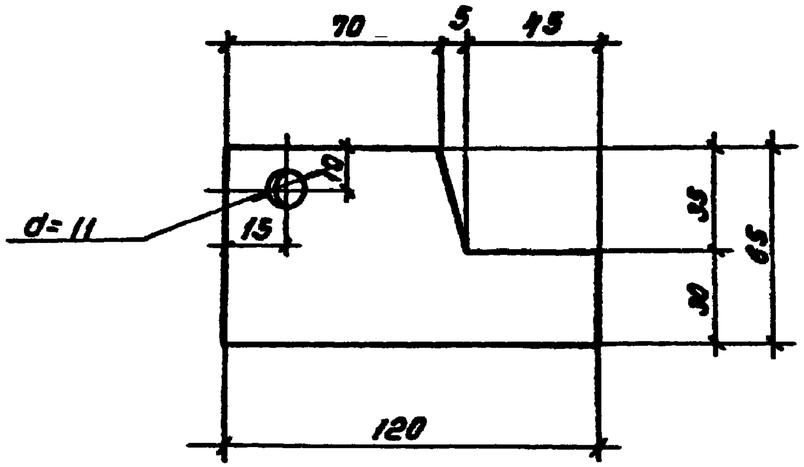

Привязан

Инв. №

				902-2-459.88 – КЖИ.2.07		
Н.контр.	Козловичер			Изделие закладное (М3)	Стадия	Масса	Масштаб
Инж.	Цветкова				Р	0.5	
Инж.	Петропавловская				Лист	Листов 1
Ст.инж.	Ищенко					
Рук.гр.	Семенова					
ГИП	Чирков			Лист 8х65 ГОСТ 19903-74* Вст3кп2 ГОСТ 14637-79	СОЮЗВОДОКАНАЛПРОЕКТ	
Гл.спец.	Козловичер					
Нач.отд	Альтшуллер					

Формат А4

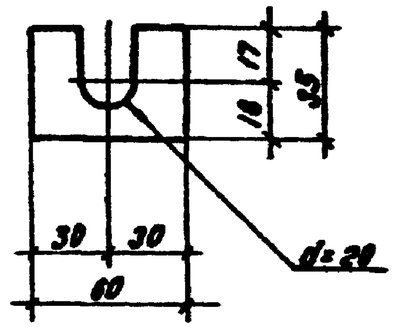

Привязан

Инв. №

Подпись и дата

Инв. № подл.

				902-2-459.88 – КЖ.И.2.08		
Н.контр.	Козловичер			Изделие закладное (М4)	Стадия	Масса	Масштаб
Инж.	Цветкова				Р	0.13	
Инж.	Петропавловская				Лист	Листов 1
Ст.инж.	Ищенко					
Рук.гр	Семенова					
ГИП	Чирков			Лист 8х60 ГОСТ 19903-74* Вст3кп2 ГОСТ 14637-79	СОЮЗВОДОКАНАЛПРОЕКТ	
Гл спец.	Козловичер					
Нач отд.	Альтшуллер					

коп. Доценко