ТИПОВЫЕ МАТЕРИАЛЫ ДЛЯ ПРОЕКТИРОВАНИЯ

904-02-30.86

АВТОМАТИЗАЦИЯ, УПРАВЛЕНИЕ И СИЛОВОЕ ЭЛЕКТРООБОРУДОВАНИЕ ЦЕНТРАЛЬНЫХ КОНДИЦИОНЕРОВ С ЭЛЕКТРОДВИГАТЕЛЯМИ НА НАПРЯЖЕНИЕ 660В

АВТОМАТИЗАЦИЯ

АЛЬБОМ V

КОНДИЦИОНЕР ПРЯМОТОЧНЫЙ
С ДВУМЯ СЕКЦИЯМИ ВОЗДУХОНАГРЕВАТЕЛЯ ПЕРВОГО ПОДОГРЕВА И ВОЗДУХОНАГРЕВАТЕЛЕМ ВТОРОГО ПОДОГРЕВА

ЭЛЕКТРИЧЕСКАЯ СИСТЕМА РЕГУЛИРОВАНИЯ

				ПРИВЯЗАН	
ИНВ. N-					

ЦЕНТРАЛЬНЫЙ ИНСТИТУТ ТИПОВОГО ПРОЕКТИРОВАНИЯ
ГОССТРОЯ СССР
КИЕВСКИЙ ФИЛИАЛ
г Киев-57 ул. Эжена Потье № 12
№ 12987 Инв № 21762-07 Тираж 10
Сдано в печать 1 XII 1989 Цена 1-60

ТИПОВЫЕ МАТЕРИАЛЫ ДЛЯ ПРОЕКТИРОВАНИЯ

904-02-30.86

АВТОМАТИЗАЦИЯ, УПРАВЛЕНИЕ И СИЛОВОЕ ЭЛЕКТРООБОРУДОВАНИЕ ЦЕНТРАЛЬНЫХ КОНДИЦИОНЕРОВ С ЭЛЕКТРОДВИГАТЕЛЯМИ НА НАПРЯЖЕНИЕ 660В

АВТОМАТИЗАЦИЯ

АЛЬБОМ V

КОНДИЦИОНЕР ПРЯМОТОЧНЫЙ
С ДВУМЯ СЕКЦИЯМИ ВОЗДУХОНАГРЕВАТЕЛЯ ПЕРВОГО ПОДОГРЕВА И
ВОЗДУХОНАГРЕВАТЕЛЕМ ВТОРОГО ПОДОГРЕВА

ЭЛЕКТРИЧЕСКАЯ СИСТЕМА РЕГУЛИРОВАНИЯ

УТВЕРЖДЕНЫ
И ВВЕДЕНЫ В ДЕЙСТВИЕ
МИНМОНТАЖСПЕЦСТРОЕМ СССР
ПРОТОКОЛ ОТ 15.09.1986г.

РАЗРАБОТАНЫ
ГОСУДАРСТВЕННЫМ ПРОЕКТНЫМ ИНСТИТУТОМ
САНТЕХПРОЕКТ

ГЛАВНЫЙ ИНЖЕНЕР ИНСТИТУТ
ГЛАВНЫЙ ИНЖЕНЕР ПРОЕКТА

				ПРИВЯЗАН
ИНВ N°				

Альбом V

Ведомость ссылочных и примененных документов

Обозначение	Наименование	Примечание
ОСТ 36.13-76	Щиты и пульты систем автоматизации технологических процессов. Общие технические условия.	
ГОСТ 21.404-85	Автоматизация технологических процессов. Обозначения условные приборов и средств автоматизации в схемах.	
ГОСТ 2.710-81	ЕСКД. Обозначения буквенно-цифровые в электрических схемах.	
ГОСТ 2.721-74	ЕСКД Обозначения условные графические в схемах. Обозначения общего применения.	
ГОСТ 2.728-74	ЕСКД. Обозначения условные графические в схемах. Резисторы, конденсаторы.	
ГОСТ 2.755-74	ЕСКД. Обозначения условные графические в схемах. Устройства коммутационные и контактные соединения.	
ГОСТ 2.780-68	ЕСКД. Обозначения условные графические. Элементы гидравлических и пневматических сетей.	
ГОСТ 2.782-68	ЕСКД. Обозначения условные графические. Насосы и двигатели гидравлические и пневматические.	

Ведомость чертежей альбома

Лист	Наименование	Примечание
1	Ведомости ссылочных и примененных документов и чертежей.	
2;3	Схема автоматизации.	
4...8	Схема электрическая принципиальная регулирования.	
9...13	Щит Щ7П2-1А. Общий вид.	
14...20	Щит Щ7П2-1А. Таблица соединений	
21...24	Щит Щ7П2-1А. Таблица подключения.	
25	Схема подключения.	

2

21762-07

Инв.№				Привязан:			
ГИП	Фингер		09.86	904-02-30.86 АОВ			
Н.контр	Митрофанова						
Нач.отд.	Романов		09.86				
Гл.спец.	Рубчинский			Автоматизация центральных кондиционеров			
Рук.гр.	Бронштейн		7.86				
Ст.инж.	Тулупова				Стадия	Лист	Листов
					Р	1	
				Ведомости ссылочных и примененных документов и чертежей	САНТЕХПРОЕКТ		

Инв.№ подл. | Подп. и дата | Инв.№ подл.

Копировал: Терентьева Формат А3

904-02-30.86
Альбом V

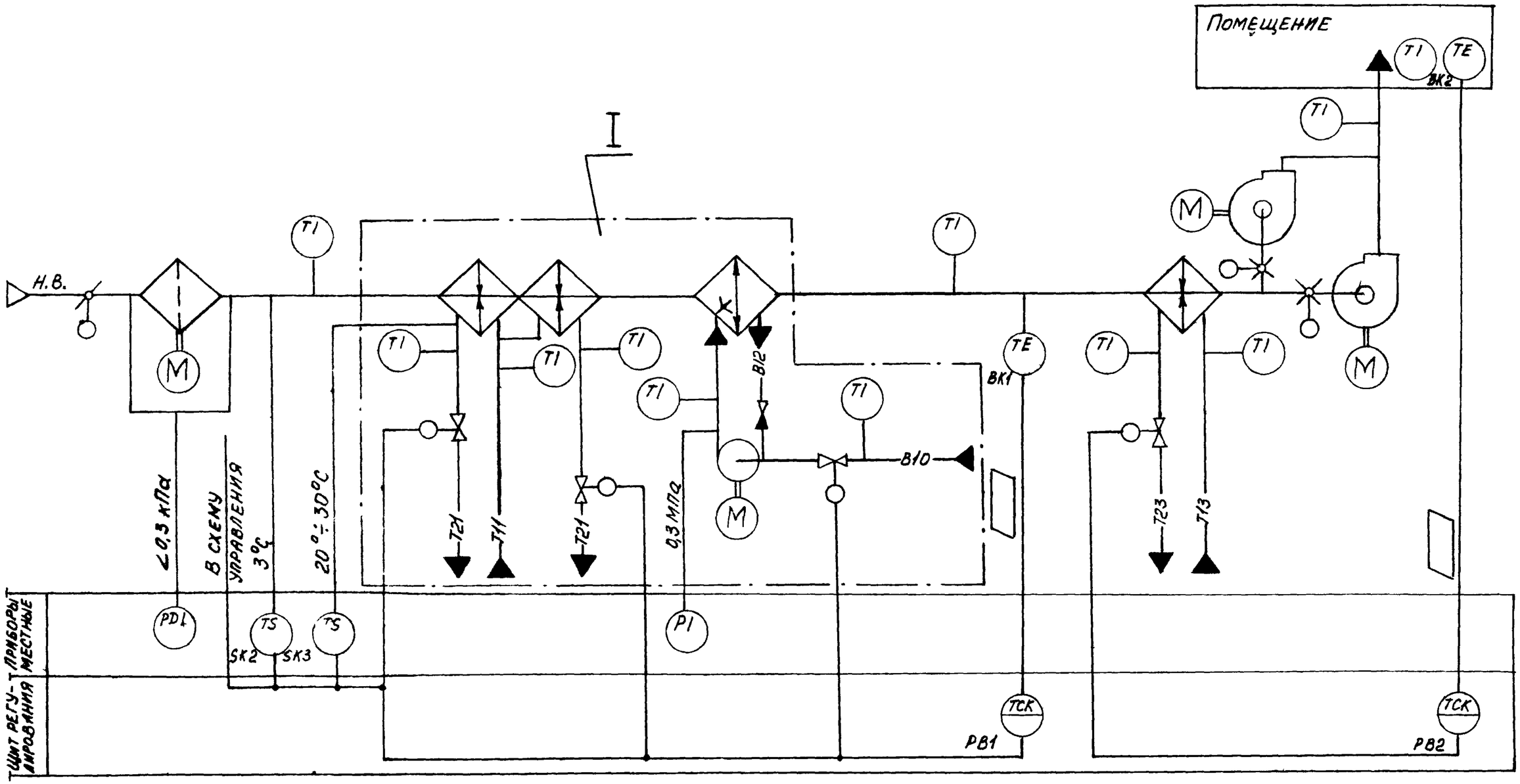

3

21762-07

ГИП	Фингер		02.86
Н. контр.	Митрофанова		
Нач. отд.	Романов		02.86
Гл. спец.	Рубчинский		
Рук. гр.	Бронштейн		7.86
Ст. инж.	Тулупова		

904-02-30.86 АОВ

Автоматизация центральных кондиционеров

Стадия	Лист	Листов
Р	2	

Схема автоматизации (начало)

САНТЕХПРОЕКТ

Привязан

Инв. №

Обозначение (№№) систем	
Без резервного вентилятора	
С резервным вентилятором	

Инв. N подл. | Подпись и дата | Взам. инв. N

904-02-30.86
Альбом V

I

Вариант с блоком тепломассообмена

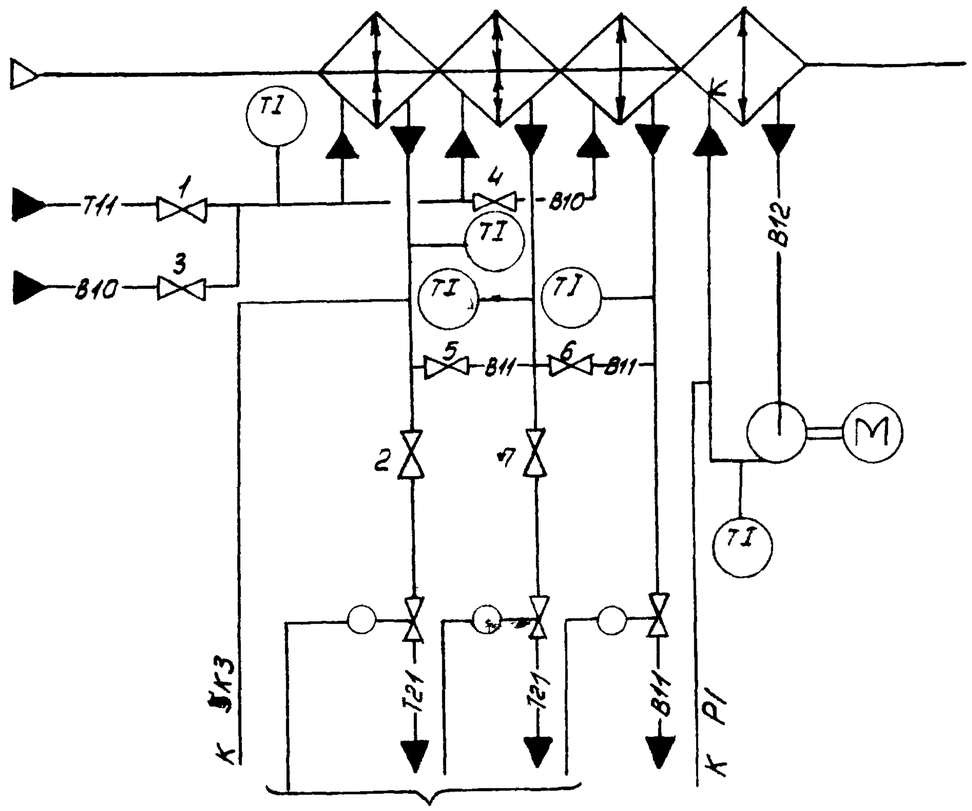

В схему регулирования

— В холодный период года вентили 1; 2; 7 - открыты, вентили 3; 4; 5; 6 - закрыты;
— В теплый период года вентили 1; 2; 7 - закрыты, вентили 3; 4; 5; 6 - открыты.

При привязке проекта дать пояснения, для каких систем используется тот или иной вариант. Если один из вариантов не используется, то его вычеркнуть.

Предусматривается:

1. Регулирование температуры „точки росы" изменением:
   - теплопроизводительности воздухонагревателя I подогрева в холодный период года;
   - холодопроизводительности камеры орошения или воздухоохладителя в теплый период года
2. Автоматический прогрев воздухонагревателя I подогрева перед включением приточного вентилятора.
3. Автоматическое подключение схемы регулирования при включении приточного вентилятора.
4. Защита воздухонагревателя I подогрева от замерзания.
5. Последовательная работа регулирующих клапанов на теплоносителе воздухонагревателя I подогрева и холодной воде.
6. Регулирование температуры воздуха в помещении изменением теплопроизводительности воздухонагревателя II подогрева.

1. Исполнительные механизмы поставляются комплектно с направляющими аппаратами, воздушным и регулирующими клапанами.
2. Прибор, контролирующий перепад давления на воздушном фильтре, поставляется комплектно с кондиционером.

4

21762-07

ГИП	Фингер		08.86	904-02-30.86 АОВ			
Н.контр.	Митрофанова						
Нач.отд.	Романов		08.86				
Гл.спец.	Рубчинский			Автоматизация центральных кондиционеров			
Рук.гр.	Бронштейн		7.86				
Ст.инж.	Тулупова				Стадия	Лист	Листов
					Р	3	
				Схема автоматизации (окончание)	САНТЕХПРОЕКТ		

Привязан

Инв. №

Взам. инв. №

Подпись и дата

Инв. № подл.

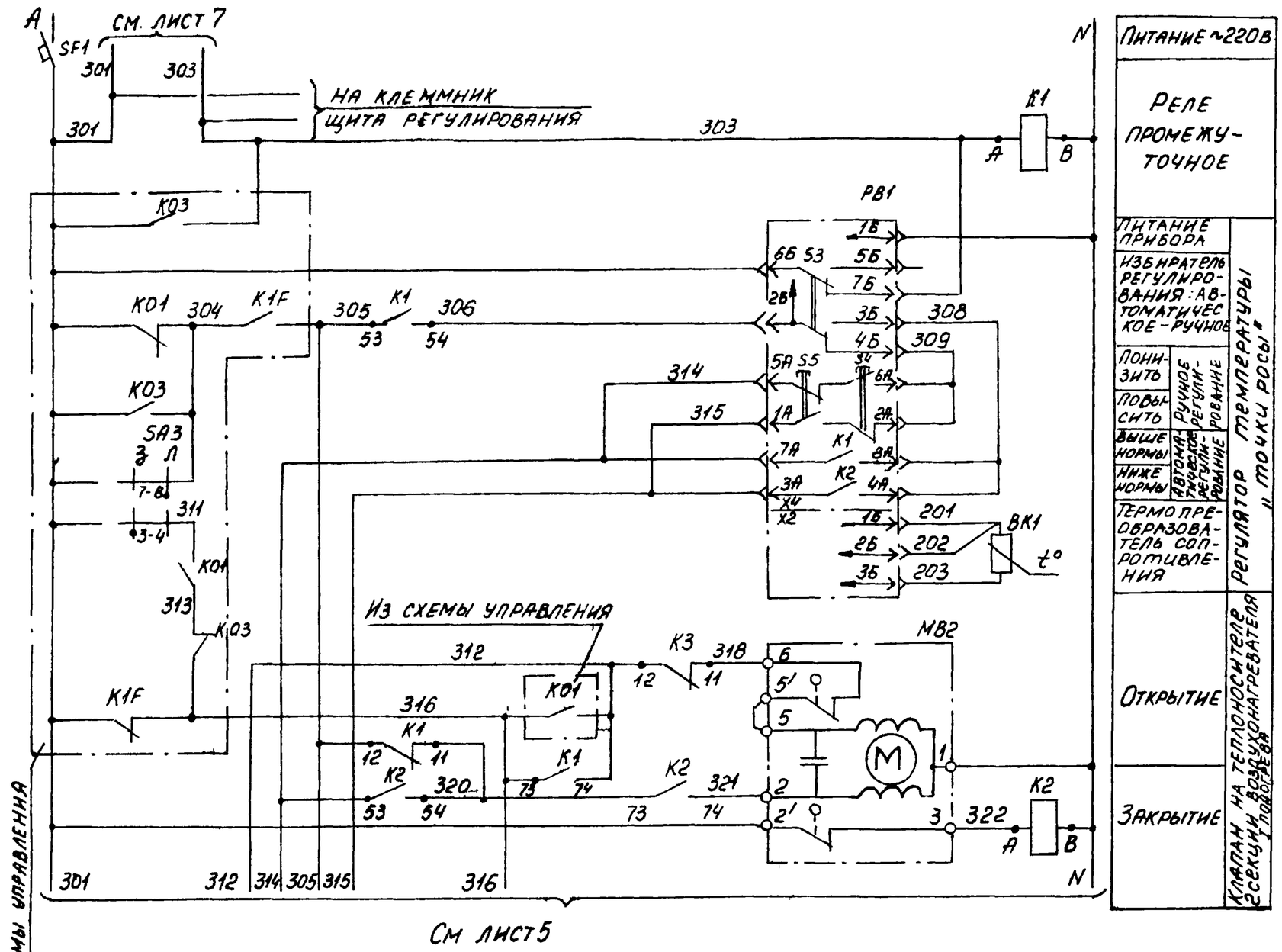

Диаграмма замыкания контактов

Регулятор температуры РВ1

ТЭ2П3	Температура „точка росы"				
Обозначение цепи	0°С	Ниже нормы		Выше нормы	40°С
7А-8А				■	
3А-4А	■				

5

21762.07

ГИП	Фингер		08.86
Н. контр.	Митрофанова		
Нач. отд.	Романов		08.86
Гл. спец.	Рубчинский		
Рук. гр.	Бронштейн		7.86
Ст. инж.	Тулупова		

904-02-30.86 АОВ

Автоматизация центральных кондиционеров

Стадия	Лист	Листов
Р	4	

Схема электрическая принципиальная регулирования (начало)

САНТЕХПРОЕКТ

Привязан

Инв. №

Согласовано ГПИ Электропроект

ГИП Фингер

Инв. № подл. | Подпись и дата | Взам. инв. №

904-02-30.86 Альбом V

904-02-30.86
Альбом V

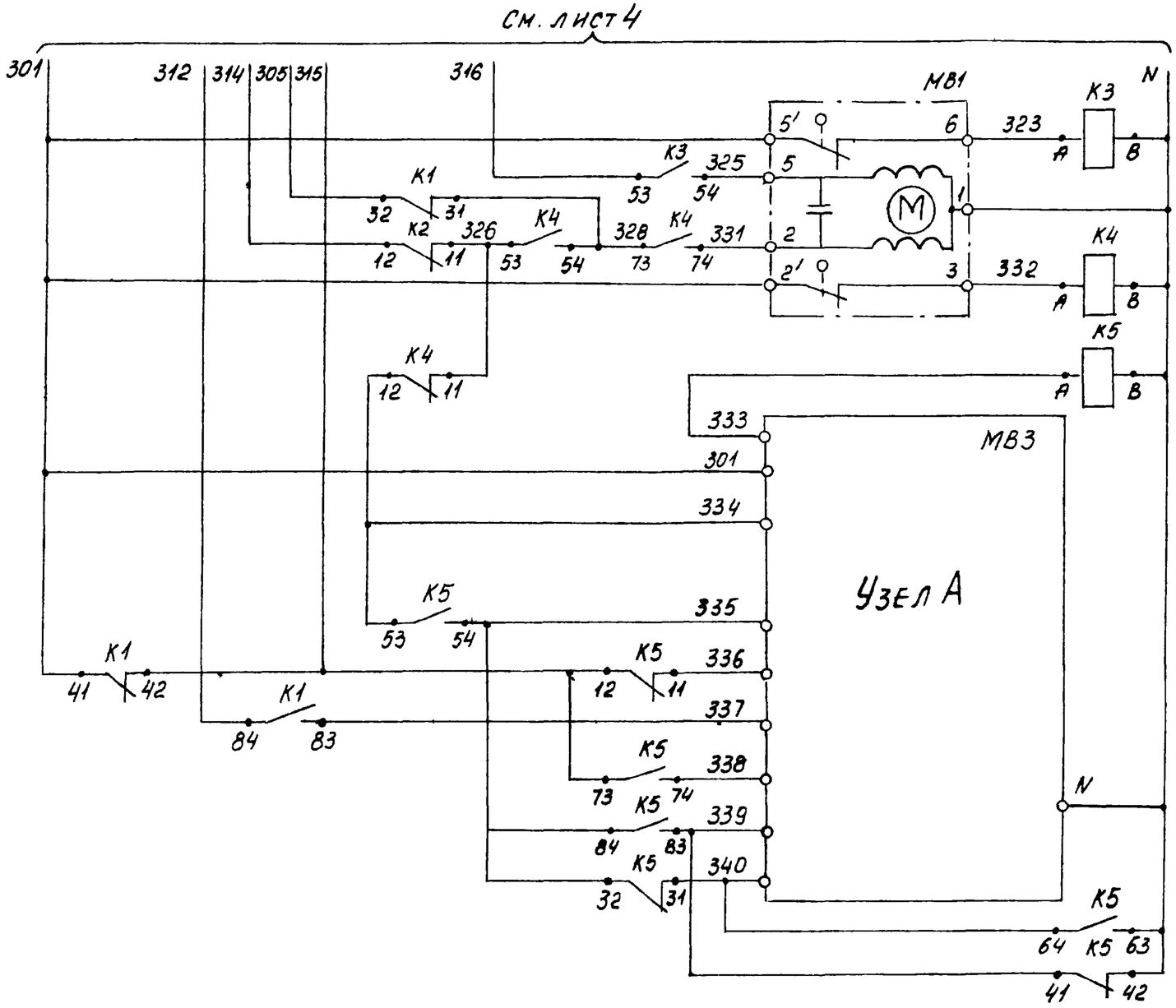

Открытие	Клапан на теплоносителе 1 секции воздухонагревателя I подогрева
Закрытие	
Клапан на холодной воде	

Узел А

Исполнительный механизм МЭО-100/63-0,63

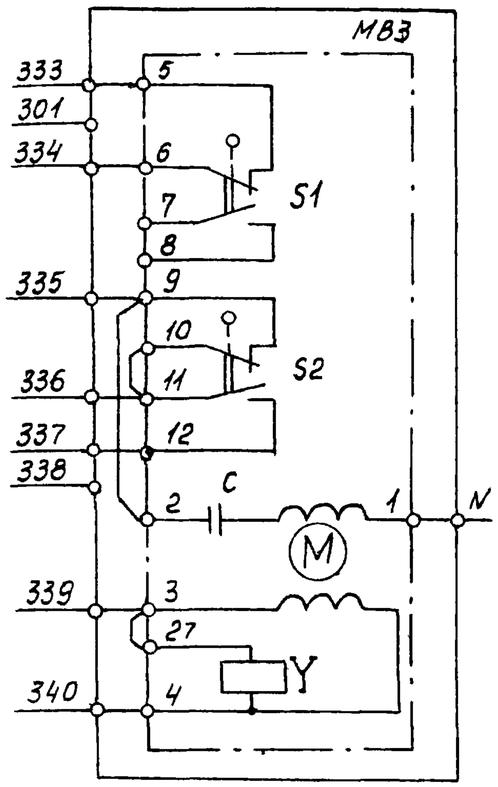

Открытие	Клапан на холодной воде
Закрытие	
Обмотка возбуждения	
Обмотка управления	

6

21762-07

ГИП	Фингер		08.86
Н.контр.	Митроранова		
Нач.отд.	Романов		08.86
Гл.спец.	Рубчинский		
Рук.гр.	Бронштейн		7.86
Ст.инж.	Тулупова		

904-02-30.86 АОВ

Автоматизация центральных кондиционеров

Стадия	Лист	Листов
Р	5	

Схема электрическая принципиальная регулирования (продолжение)

САНТЕХПРОЕКТ

Привязан

Инв. №

Взам. инв. № | Подпись и дата | Инв. № подл.

Копировал: Терентьева

Формат А3

Узел А

Исполнительный механизм МЭО-6,3/63-0,25

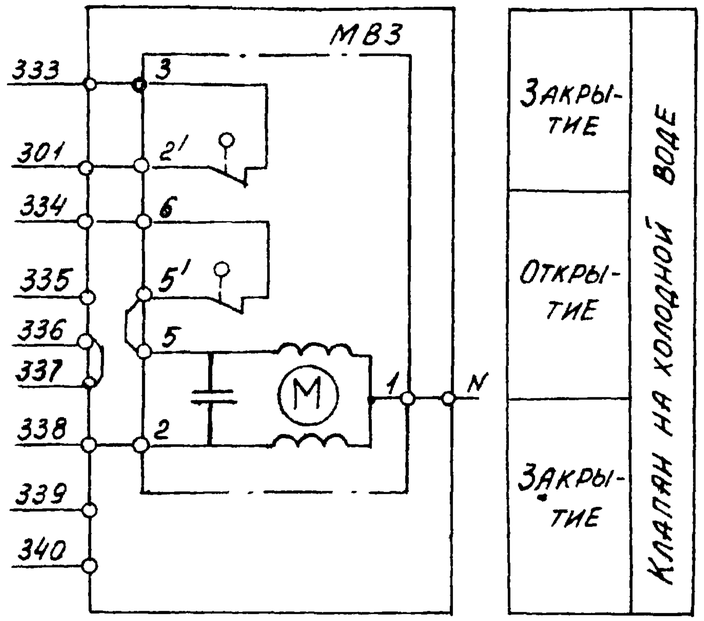

Узел А

Исполнительный механизм МЭО-40/63-0,63-82

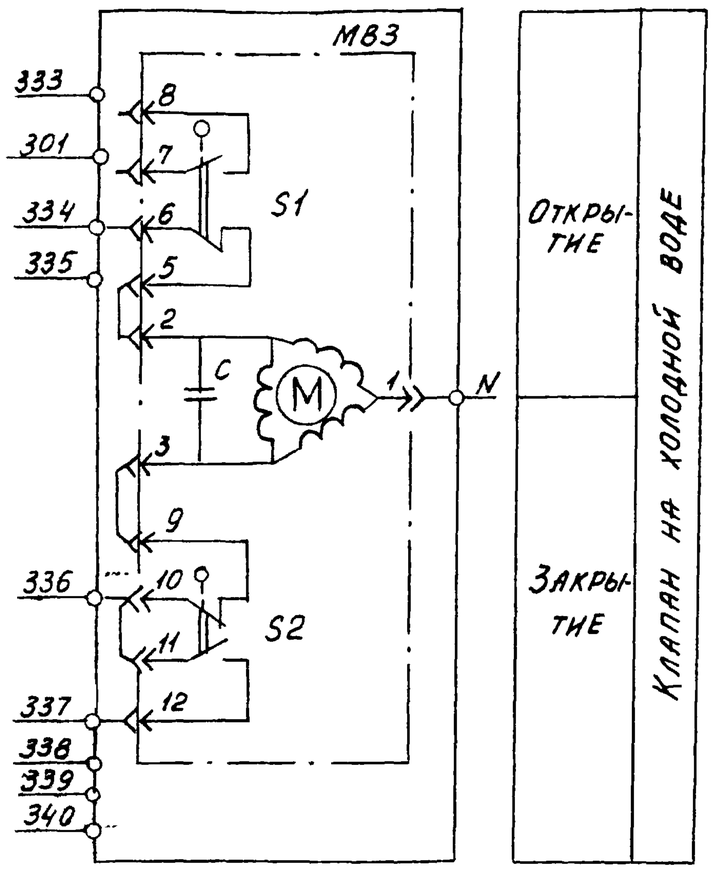

Диаграммы замыкания контактов Исполнительный механизм МВЗ

МЭО-100/63-0,63
МЭО-40/63-0,63-82

Обознач. конечн. выключ.	Обознач. цепи	Положение клапана (откр. — закр.)	
S1	5-6		
	7-8		*
S2	9-10		
	11-12		
S3	19-20		*
	21-22		
S4	23-24		*
	25-26		

* НЕ ИСПОЛЬЗУЕТСЯ

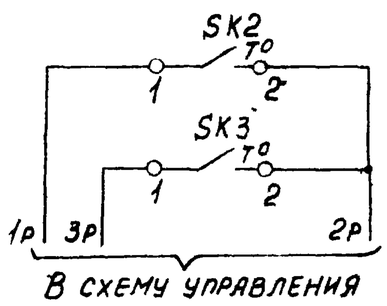

Датчик температуры воздуха перед воздухонагревателем	Защита воздухонагревателя от замерзания
Датчик температуры обратного теплоносителя	

Датчик температуры SK2

ТУДЭ-1-2

Обозначение цепи	Температура воздуха перед воздухонагревателем (-60°С … 3°С … 40°С)
1-2	

Датчик температуры SK3

ТУДЭ-4

Обозначение цепи	Температура обратного теплоносителя (0°С … 20÷30°С … 250°С)
1-2	

7

21762-07

ГИП	Фингер		08.86	904-02-30.86	АОВ
Н.контр.	Митрофанова				
Нач.отд.	Романов		08.86		
Гл.спец.	Рубчинский			Автоматизация центральных кондиционеров	
Рук.гр.	Бронштейн		8.86		
Ст.инж.	Тулупова				

Стадия	Лист	Листов
Р	6	

Схема электрическая принципиальная регулирования (продолжение)

Сантехпроект

Привязан

Инв. №

Взам. инв. № | Подпись и дата | Инв. № подл.

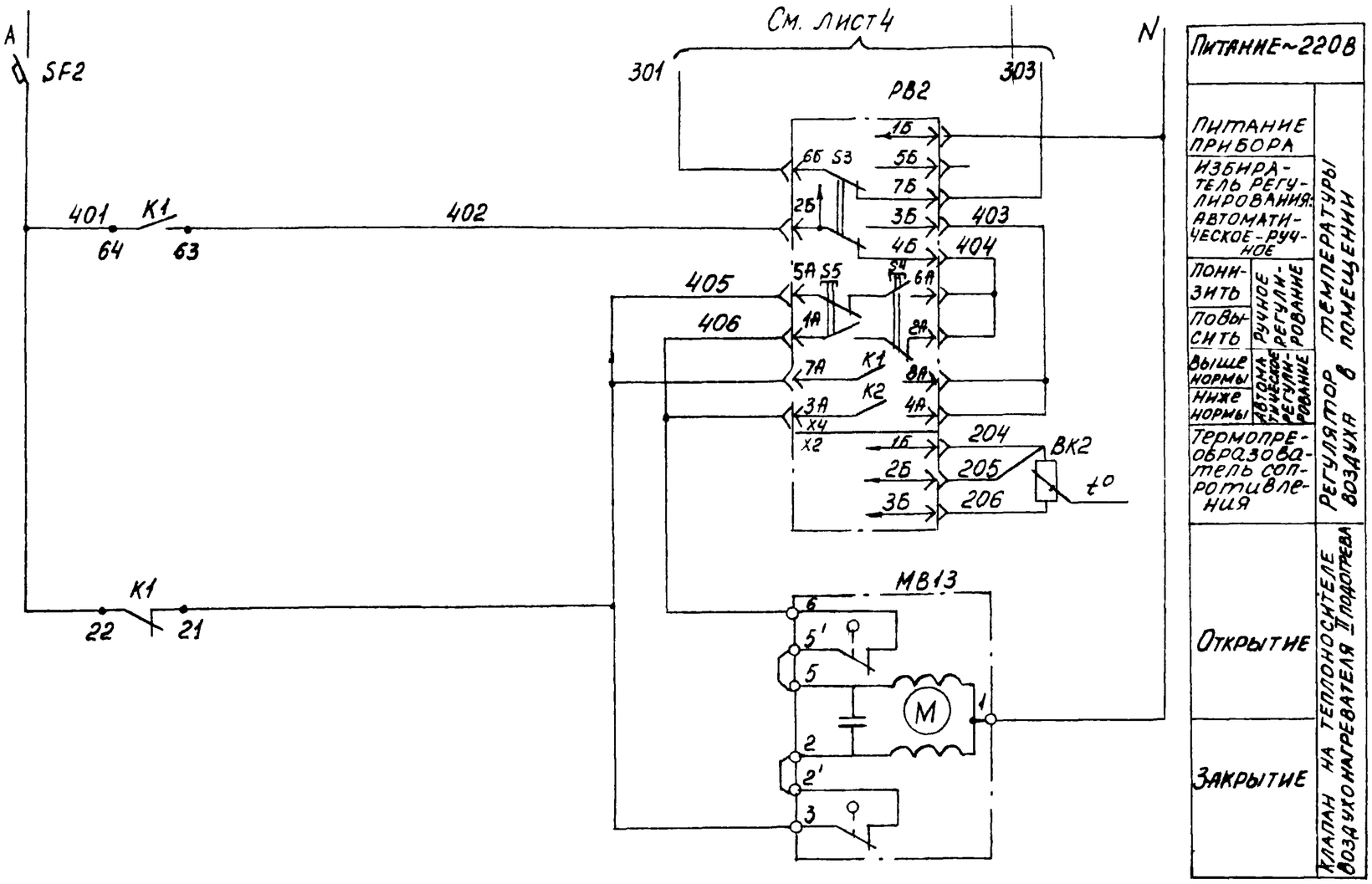

Питание ~220В	
Питание прибора	Температуры в помещении
Избиратель регулирования: автоматическое - ручное	
Понизить	Ручное регулирование
Повысить	
Выше нормы	Автоматическое регулирование
Ниже нормы	
Термопреобразователь сопротивления	Регулятор воздуха в помещении
Открытие	Клапан на теплоносителе II подогрева воздухонагревателя
Закрытие	

Диаграмма замыкания контактов

Регулятор температуры РВ2

Обозначение цепи	ТЭ2П3 Температура воздуха в помещении 0°С	Ниже нормы		Выше нормы	40°С
7А-8А				■	
3А-4А	■				

904-02-30.86 Альбом V

8

21762-07

ГИП	Фингер		08.86	904-02-30.86 АОВ
Н.контр.	Митрофанова			Автоматизация центральных кондиционеров
Нач.отд.	Романов		08.86	
Гл.спец.	Рывчинский			
Рук.гр.	Бронштейн		7.86	
Ст.инж.	Тулупова			

Привязан

Инв. №

Стадия	Лист	Листов
Р	7	

Схема электрическая принципиальная регулирования (продолжение)

САНТЕХПРОЕКТ

Взам. инв. № | Подпись и дата | Инв. № подл.

Копировал: Терентьева

Формат А3

Позиционное обозначение	Наименование	Кол.	Примечание
	ПО МЕСТУ		
ВК1	Термопреобразователь сопротивления медный ТСМ-0879		Номинальная статическая характеристика 50М
	ТУ 25-02.792288-80	1	
ВК2	Термопреобразователь сопротивления медный ТСМ-1079		Номинальная статическая характеристика 50М
	ТУ 25-02.792288-80	1	
SK2	Устройство терморегулирующее электрическое ТУДЭ-1-2		
	ТУ 25-02.281074-78	1	Контакт „3"
SK3	Устройство терморегулирующее электрическое ТУДЭ-4		
	ТУ25-02.281074-78	1	Контакт „3"
МВ1, МВ2	Исполнительный механизм		Комплектно с
МВ13	МЭО-6,3/63-0,25 ГОСТ 7192-80	3	клапаном
МВ3	Исполнительный механизм		Комплектно с
	МЭО-100/63-0,63 ГОСТ 7192-80	1	клапаном
	или исполнительный механизм		комплектно с
	МЭО-40/63-0,63-82 ГОСТ 7192-80	1	клапаном
	или исполнительный механизм		комплектно с
	МЭО-6,3/63-0,25 ГОСТ 7192-80	1	клапаном

Позиционное обозначение	Наименование	Кол.	Примечание
	Щит регулирования Щ7П2-1Д		
РВ1; РВ2	Регулятор температуры электрический трехпозиционный Т32П3		
	ТУ 25-02.200.166-82	2	
К1...К5	Реле промежуточное		
	ПЭ-37-44У3; ~220В; 4з+4р		
	ТУ 16-523.622-82	5	
SF1	Выключатель автоматический		
	А63-МУ3; ~220В; Iн=2А Iотс.=1,3Iн		
	ТУ 16-522.110-74	1	
SF2	Выключатель автоматический		
	А63-МУ3; ~220В; Iн=1А; Iотс.=1,3 Iн		
	ТУ16-522.110-74	1	

9

21762-07

ГИП	Фингер		08.86
Н.контр.	Митрофанова		
Нач.отд.	Романов		08.86
Гл.спец.	Рубчинский		
Рук.гр.	Бронштейн		7.86
Ст.инж.	Тулупова		

904-02-30.86 АОВ

Автоматизация центральных кондиционеров

Стадия	Лист	Листов
Р	8	

Схема электрическая принципиальная регулирования (окончание)

САНТЕХПРОЕКТ

Привязан

Инв. №

Инв. № подл. | Подпись и дата | Взам. инв. №

904-02-30.86 Альбом V

Поз.	Обозначение	Наименование	Кол.	Примеч.
		Документация		
	АОВ-14... АОВ-20	Таблица соединений		
	АОВ-21... АОВ-24	Таблица подключения		
		Стандартные изделия		
1		Шкаф щита ЩШМ 1000×600×350		
		УХЛ4 IP30 ОСТ 36.13-76	1	
2		Угольник УЗМ600 ТК3-128-83	2	У6 ТМ3-26-83
3		Кронштейн К114 ТК3-106-83	5	У1 ТМ3-142-83
4		Рейка РМ600 ТК3-101-83	2	У4 ТМ3-1-83
5		Угольник УР ТК3-246-83	1	У2 ТМ3-145-83
		Прочие изделия		
6	РВ1; РВ2	Регулятор температуры электрический трехпозиционный РЭ 2П3	2	

Поз.	Обозначение	Наименование	Кол.	Примеч.
		Автоматический выключатель		
		АБ3-МУ3; ~220В; $I_{отс}=1{,}3\cdot I_н$;		У350 ТМ3-13-83
7	SF1	$I_н = 2А$	1	
8	SF2	$I_н = 1А$	1	
9	K1...K5	Реле промежуточное		
		РЭ-37-4У3; $4_з+4_р$; ~220В	5	
10		Блок зажимов БЗ10	7	
11		Упор	4	
12		Перемычка	3	
13		Рамка 66×26	2	
14		Рамка 30×15	2	У2 ТМ3-145-83
		Материалы		
		Провод ПВ1 0,75 ГОСТ 6323-79	50	м
		Провод ПВ3 1 ГОСТ 6323-79	12	м
		Провод ПВ3 1,5 ГОСТ 6323-79	2	м
		Провод НВЭ 1×0,75 тип II ГОСТ 17515-72	10	м
		21762-07		10

ЭП 4-02-30.86 Альбом V

Привязан

Инв. №

ГИП	Фингер		07.86
Н.контр.	Митрофанова		
Нач.отд.	Романов		07.86
Гл.спец.	Рубчинский		
Рук.гр.	Бронштейн		7.86
Ст.инж.	Тулупова		

904-02-30.86 АОВ1

Автоматизация центральных кондиционеров

Стадия	Лист	Листов
Р	9	

Щит Щ7П2-1Д Общий вид

САНТЕХПРОЕКТ

Инв. № подл. | Подп. и дата | Взам. инв. №

904-02-30.86 АОВ

Лист 10

Копировал: Терентьева

Формат А3

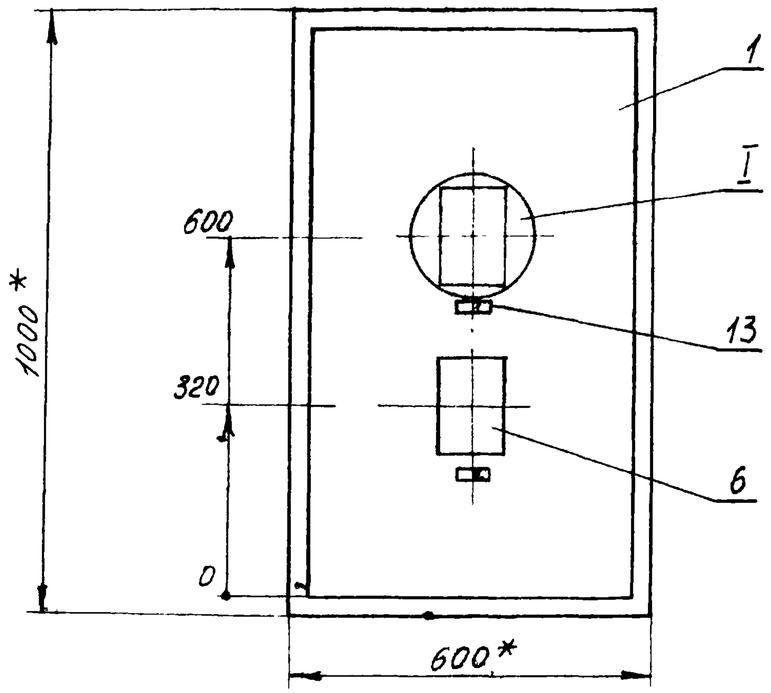

1* Размеры для справок
2 Покрытие – вариант 2
ОСТ 36.73-76

I
М 1:5

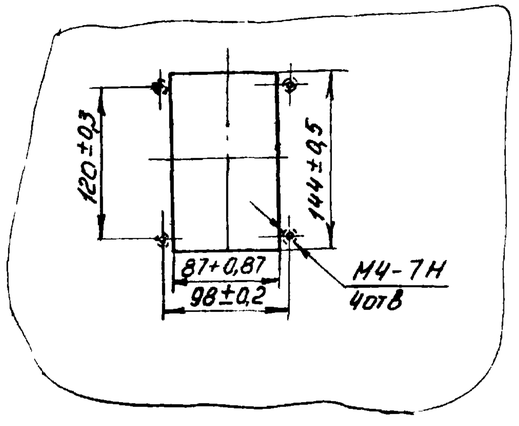

21762-07

Инв. №подл.	Подпись и дата	Взам. инв.№

904-02-30.86 АОВ	Лист 11

Копировал · Терентьева Формат А3

Вид на внутренние плоскости щита (развернуто)

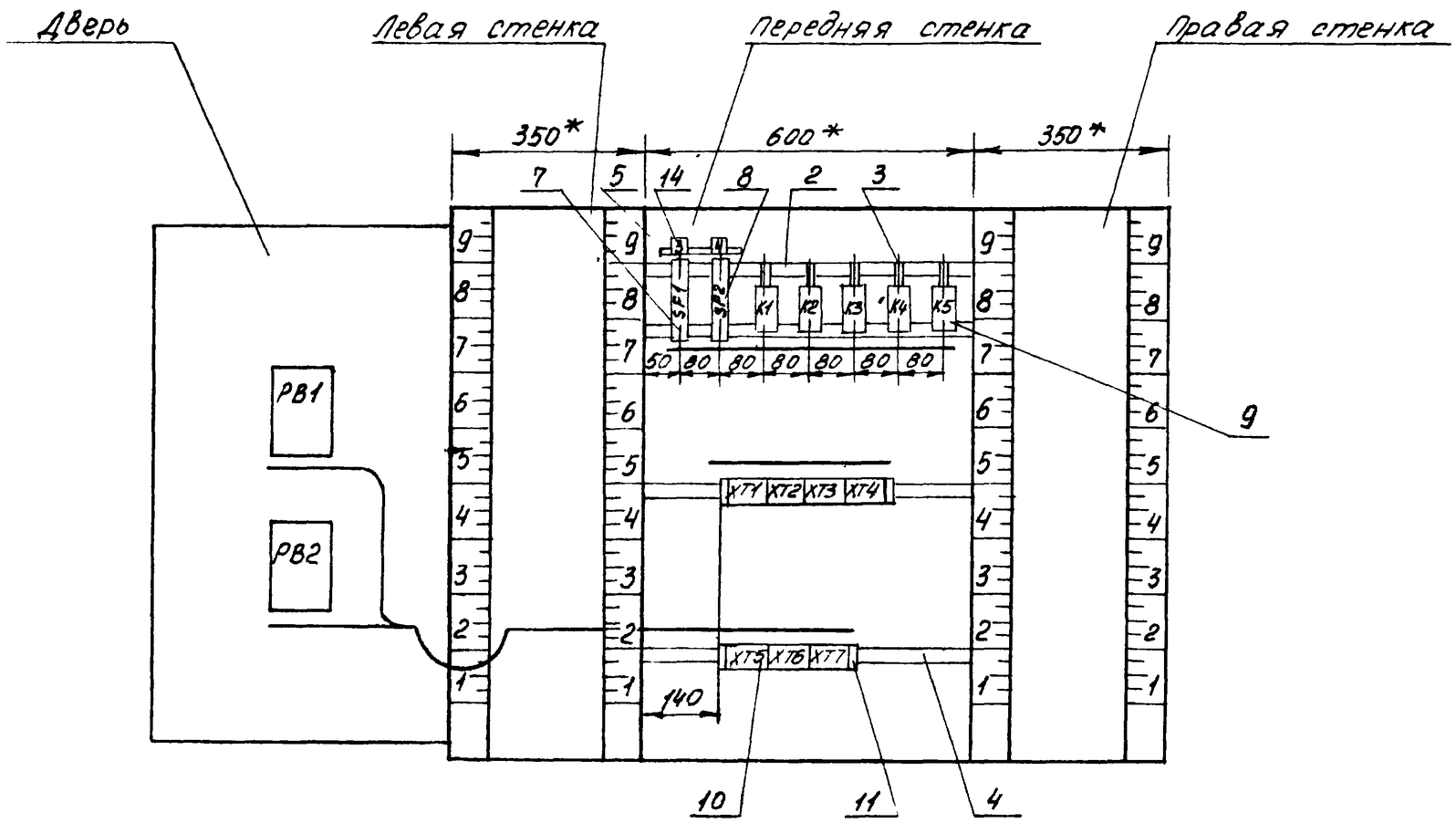

1,2

21762-07

904-02-30.86	АОВ	Лист 12

Копировал: Данилина

Формат А3

ДП 4-02-30 86 Альбом V

Инв. № подл. | Подпись и дата | Взам. инв. №

Альбом V

Надписи на табло и в рамках

N надписи	Текст надписи	кол.	N надписи	Текст надписи	кол.
	Рамка 66×26				
1	Температура „точки росы"	1			
2	Температура в помещении	1			
	Рамка 30×15				
3	~220В; „точка росы"	1			
4	~220В; II подогрев	1			

Технические требования

Таблица соединений выполнена на основании схем, приведённых на листах 4,5,7 и 25

Проводник	Откуда идет	Куда поступает	Данные провода	Примечание
N	XT6:5	XT7:10		
N	XT7:10	K4:B		
N	K4:B	K5:B		
N	K5:B	K5:42		П
N	K5:42	K5:63		П
N	K5:63	K3:B		
N	K3:B	K2:B	ПВ1 0,75	
N	K2:B	K1:B		
N	K1:B	XT4:3		
N	XT4:3	XT3:6		
N	XT3:6	XT2:10		
N	XT2:10	XT2:9	перемычка блока	
N	XT2:9	XT6:5	ПВ1 0,75	

13

21762-07

Привязан

Инв. №

ГИП	Фингер		08.86
Н.контр.	Митрофанова		
Нач.отд.	Романов		08.86
Гл.спец.	Рубинский		
Рук.гр.	Бронштейн		7.86
Ст. инж.	Тулупова		

904-02-30.86 АОВ

Автоматизация центральных кондиционеров

Щит Щ7П2-1А
Таблица соединений

Стадия	Лист	Листов
Р	14	

САНТЕХПРОЕКТ

Инв.№ подл. | Подпись и дата | Взам. инв. №

904-02-30.86 АОВ Лист 13

Копировал: Данилина

Формат А3

Проводник	Откуда идет	Куда поступает	Данные провода	Примечание
301	XT2:1	XT3:1		
301	XT3:1	XT3:9		П
301	XT3:9	XT4:7		
301	XT4:7	SF1:2		
301	SF1:2	K1:41		
301	K1:41	XT6:3		
301	XT6:3	XT7:2		
303	XT2:2	XT4:8		
303	XT4:8	K1:17		
303	K1:A	XT6:2		
305	XT6:4	K1:12		
305	K1:12.	K1:32		П
305	K1:32	K1:53	ПВ1 0,75	П
306	XT2:3.	K1:54		
312	XT6:7	K3:12		
312	K3:12	K1:74		
312	K1:74	K1:84		П
314	XT2:4	K2:12		
314	K2:12	K2:53		П
315	XT2:6	K1:42		
315	K1:42	K5:12		
315	K5:12	K5:73		П

Проводник	Откуда идет	Куда поступает	Данные провода	Примечание
316	XT6:6	K3:53		
316	K3:53	K1:73		
318	XT3:10	K3:11		
320	K1:11	K2:54		
320	K2:54	K2:73		П
321	XT4:1	K2:74		
322	XT4:2	K2:A		
323	XT3:2	K3:A		
325	XT3:3	K3:54	ПВ1 0,75	
326	K2:11	K4:11		
326	K2:11	K4:53		П
328	K1:31	K4:54		
328	K4:54	K4:73		П
331	XT3:4	K4:74		
332	XT3:5	K4:A		
333	XT7:1	K5:A		
334	XT7:3	K4:12		
334	K4:12	K5:53		

Проводник	Откуда идет	Куда поступает	Данные провода	Примечание
335	XT7:4	K5:32		
335	K5:32	K5:54		П
335	K5:54	K5:84		П
336	XT7:5	K5:11		
337	XT7:6	K1:83		
338	XT7:7	K5:74		
339	XT7:8	K5:83		
339	K5:83	K5:41		П
340	XT7:9	K5:31		
340	K5:31	K5:64		П
			ПВ1 0,75	
401	SF2:2	K1:22		
401	K1:22	K1:64		П
402	XT2:6	K1:63		
405	XT2:7	K1:21		
A	SF1:1	SF2:1		
1р	XT5:6	XT5:10		П

Проводник	Откуда идет	Куда поступает	Данные провода	Примечание
2р	XT5:4	XT5:5	перемычка блока	
2р	XT5:5	XT5:9	ПВ1 0,75	П
3р	XT5:3	XT5:8	ПВ1 0,75	П
4р	XT5:1	XT5:2	перемычка блока	
4р	XT5:2	XT5:7	ПВ1 0,75	П
Земля	Угольник для установки аппаратов: ⏚	Стойка щита: ⏚		
			ПВ3 1,5	
Земля	Рейка: ⏚	Стойка щита: ⏚		

Провод-ник	Откуда идет	Куда поступает	Данные провода	Приме чание
	Дверь			
N	XT2:10	PB2-X4:1Б	ПВ3 1	
N	PB2-X4:1Б	PB1-X4:1Б	ПВ1 0,75	
N	PB1-X4:1Б	XT2:10	ПВ3 1	
301	XT2:1	PB2-X4:6Б	ПВ3 1	
301	PB2-X4:6Б	PB1-X4:6Б	ПВ1 0,75	
303	XT2:2	PB2-X4:7Б	ПВ3 1	
303	PB2-X4:7Б	PB1-X4:7Б	ПВ1 0,75	
306	XT2:3	PB1-X4:2Б	ПВ3 1	
308	PB1-X4:3Б	PB1-X4:4А		П
308	PB1-X4:4А	PB1-X4:8А		П
			ПВ1 0,75	
309	PB1-X4:4Б	PB1-X4:2А		П
309	PB1-X4:2А	PB1-X4:6А		П
314	XT2:4	PB1-X4:5А	ПВ3 1	
314	PB1-X4:5А	PB1-X4:7А	ПВ1 0,75	П
315	XT2:5	PB1-X4:1А	ПВ3 1	
315	PB1-X4:1А	PB1-X4:3А	ПВ1 0,75	П
402	XT2:6	PB2-X4:2Б	ПВ3 1	
403	PB2-X4:3Б	PB2-X4:4А		П
403	PB2-X4:4А	PB2-X4:8А	ПВ1 0,75	П
404	PB2-X4:4Б	PB2-X4:2А		П
404	PB2-X4:2А	PB2-X4:6А		П

Провод-ник	Откуда идет	Куда поступает	Данные провода	Приме-чание
405	XT2:7	PB2-X4:5А	ПВ3 1	
405	PB2-X4:5А	PB2-X4:7А	ПВ1 0,75	П
406	XT2:8	PB2-X4:1А	ПВ3 1	
406	PB2-X4:1А	PB2-X4:3А	ПВ1 0,75	П
201	XT1:1	PB1-X2:1Б		
202	XT1:2	PB1-X2:2Б		
203	XT1:3	PB1-X2:3Б		изме-
			НВЭ 1×0,75	рительные цепи
204	XT1:5	PB2-X2:1Б		
205	XT1:6	PB2-X2:2Б		
206	XT1:7	PB2-X2:3Б		
Земля	PB1:⏚	Рейка:⏚		
Земля	PB2:⏚	Рейка:⏚	ПВ3 1,5	
Земля	Рейка:⏚	Стойка щита:⏚		
			21762-07	16

Инв. N подл. | Подпись и дата | Взам. инв. N

Копировал: Данилина Формат А3

904-02-30.86
Альбом V

Провод-ник	Вы-вод	Вид конта-кта	Вы-вод	Провод-ник
		Технические	требования	
Таблица	подключения		выполнена	на основа-
нии	схем	и	таблицы	соединений, приведен-
ных	на	листах	4,5,7, 25 и 14...20	
	Передняя	стенка		
		SF1		
А	1		2	301 *
		SF2		
А	1		2	401
		K1		
305 *	12п	Р	11	320
305 *	32п	Р	31	328
305	53п	З	54	306
316	73	З	п74	312 *

Провод-ник	Вы-вод	Вид конта-кта	Вы-вод	Провод-ник
312	84п	З	83	337
401	64п	З	63	402
301 *	41	Р	42	315 *
401 *	22п	Р	21	405
303 *	А	К	В	N *
		K2		
314 *	12п	Р	11	326
314	53п	З	п54	320 *
320	73п	З	74	321
322	А	К	В	N *

Провод-ник	Вы-вод	Вид конта-кта	Вы-вод	Провод-ник
		K3		
312 *	12	Р	11	318
316 *	53	З	54	325
323	А	К	В	N *
		K4		
334 *	12	Р	п 11	326 *
326	53п	З	п 54	328 *
328	73п	З	74	331
332	А	К	В	N *
		K5		
315 *	12п	Р	11	336
335 *	32п	Р	п31	340 *
334	53	З	п 54	335 *
315	73п	З	74	338
335	84п	З	п83	339 *
340	64п	З	п63	N *
339	41п	Р	п42	N *
333	А	К	В	N *
		XT1		
201	1		2	202
203	3		5	204
205	6		7	206
		XT2		
301 *	1		2	303 *
306 *	3		4	314 *
315 *	5		6	402 *

Провод-ник	Вы-вод	Вид конта-кта	Вы-вод	Провод-ник
405 *	7		8	406
N *	9п		п10	N *
		XT3		
301 *	1п		2	323
325	3		4	331
332	5		6	N *
301 *	9п		10	318
		XT4		
321	1		2	322
N *	3		7	301 *
303 *	8			
		XT5		
4р	1п		п2	4р *
3р	3п		п4	2р
2р *	5п		п6	1р
4р	7п		п8	3р
2р	9п		п10	1р
		XT6		
303	2		3	301 *
305	4		5	N *
316	6		7	312
				17
	21762-07			

Привязан

Инв. №

ГИП	Финеев		03.86
Н.контр.	Митрофанова		
Нач.отд.	Романов		03.86
Гл.спец.	Рубинский		
Рук.гр.	Бронштейн		7.86
Ст.инж.	Тулупова		
Ст.техн.	Ефимкина		

904-02-30.86 АОВ

Автоматизация центральных кондиционеров

Стадия	Лист	Листов
Р	21	

Щит Щ7П2-1Д
таблица подключения

САНТЕХПРОЕКТ

Инв. N подл. | Подпись и дата | Взамен инв. N

904-02-30.86 АОВ

Лист 22

Копировал: Данилина

Формат А3

Провод-ник	Вы-вод	Вид кон-такта	Вы-вод	Провод-ник
		X77		
333	1		2	301 *
334	3		4	335
336	5		6	337
338	7		8	339
340	9		10	N *

Провод-ник	Вы-вод	Вид кон-такта	Вы-вод	Провод-ник
	Дверь			
		PB1		
		X4		
N *	1Б		2Б	306
308	3Бп		п4Б	309
301	6Б		7Б	303
315 *	1Ап		п2А	309 *
315	3Ап		п4А	308 *
314 *	5Ап		п6А	309
314	7Ап		п8А	308
		X2		
201	1Б		2Б	202
203	3Б			
		PB2		
		X4		
N *	1Б		2Б	402
403	3Бп		п4Б	404
301	6Б		7Б	303
406	1Ап		п2А	404 *
406	3Ап		п4А	403 *
405	5Ап		п6А	404
405	7Ап		п8А	403
		X2		
204	1Б		2Б	205
206	3Б			

поз. 7;8
SF1; SF2

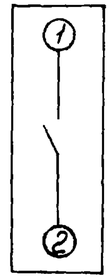

1В

21762-07

904-02-30.86 Альбом V
Инв. № подл. | Подпись и дата | Взам. инв. №
Инв. № подл. | Подпись и дата | Взам. инв. №
Копировал: Терентьева Формат А3

Щит Щ7П2-1Д

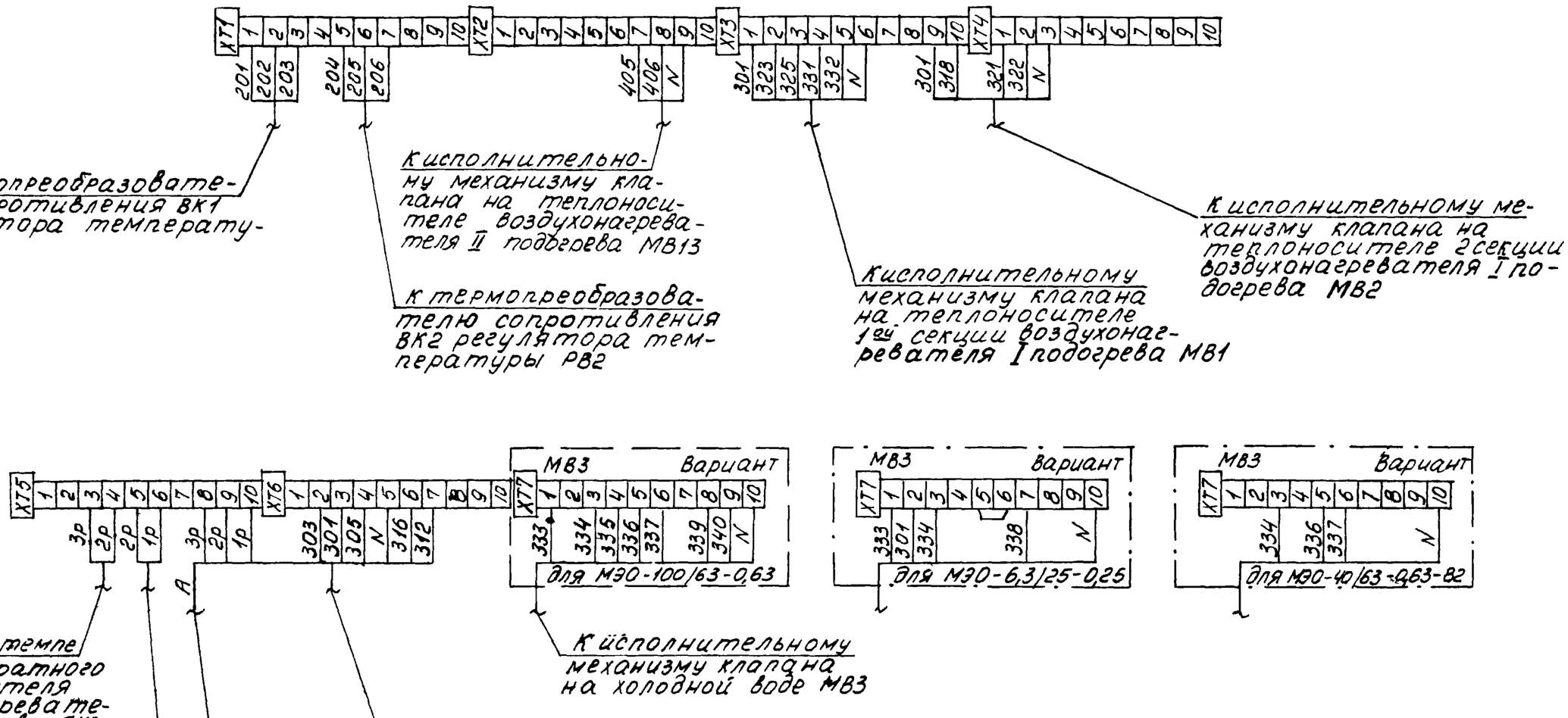

19

21762-07

ГИП	Фингер		03.86
Н.контр.	Митрофанова		
Нач.отд.	Романов		03.86
Гл.спец	Рубчинский		
Рук.гр.	Бронштейн		7.86
Ст.инж.	Тулупова		

904-02-30.86 АОВ

Автоматизация центральных кондиционеров

Стадия	Лист	Листов
Р	25	

Схема подключения

САНТЕХПРОЕКТ

Привязан

Инв. №

Копировал: Данилина

Формат А3

904-02-30.86 Альбом V

Инв. № подл. | Подпись и дата | Взам. инв. №