ГОСУДАРСТВЕННЫЙ КОМИТЕТ СОВЕТА МИНИСТРОВ СССР ПО ДЕЛАМ СТРОИТЕЛЬСТВА
/ ГОССТРОЙ СССР /

ТИПОВЫЕ КОНСТРУКЦИИ И ДЕТАЛИ ЗДАНИЙ И СООРУЖЕНИЙ

ТИПОВЫЕ КОНСТРУКЦИИ МНОГОЭТАЖНЫХ ПРОИЗВОДСТВЕННЫХ ЗДАНИЙ

# ИИ22-3/70

# ЖЕЛЕЗОБЕТОННЫЕ КОЛОННЫ

## ВЫСОТЫ ЭТАЖЕЙ 6,0 м, 7,2 м И 10,8 м

12195
ЦЕНА 9-00

ГОСУДАРСТВЕННЫЙ КОМИТЕТ СОВЕТА МИНИСТРОВ СССР ПО ДЕЛАМ СТРОИТЕЛЬСТВА

/ ГОССТРОЙ СССР /

ТИПОВЫЕ КОНСТРУКЦИИ И ДЕТАЛИ ЗДАНИЙ И СООРУЖЕНИЙ

ТИПОВЫЕ КОНСТРУКЦИИ МНОГОЭТАЖНЫХ ПРОИЗВОДСТВЕННЫХ ЗДАНИЙ

# ИИ22 - 3/70

# ЖЕЛЕЗОБЕТОННЫЕ КОЛОННЫ

## ВЫСОТЫ ЭТАЖЕЙ 6,0 м, 7,2 м И 10,8 м

РАЗРАБОТАНЫ
ЦНИИПРОМЗДАНИЙ и ГСПИ-10
при участии НИИЖБ

УТВЕРЖДЕНЫ
и введены в действие с 1 июля 1973 г.
Государственным Комитетом Совета Министров СССР
по делам строительства
Постановление от 28 ноября 1972 г N 203

| | | | | | |
|---|---|---|---|---|---|
| Гл. инж. проекта | Сергеев | Гл. инж. проекта | Смирнов | Зав. лаборатор. | Бердичевс |
| Гл. инж. проекта | Васильев | Гл. конструкт. | Демченко | Ст. научн. сотруд. | Кузьмичев |
| Рук. отдела | Вы жигин | Нач. отдела | Чечелёва | | |
| | Ямпольский | Рук. бригады | | | |
| | Старцев | | | | |

# Содержание


| Стр. | | Листы |
|---|---|---|
| 2-8 | Содержание | |
| 9-16 | Пояснительная записка | |
| 17 | Показатели на одну колонну | 1 |
| 18 | Показатели на одну колонну | 2 |
| 19 | Колонны ИК 25-1-3, ИК25-2-3, ИК25-1-4, ИК25-2-4 Опалубочные чертежи | 3 |
| 20 | Колонны ИК 26-1, ИК 26-2, ИК 26-3, ИК 26-1-1, ИК 26-2-1, ИК 26-3-1. Опалубочные чертежи. | 4 |
| 21 | Колонны ИК 26-1-2, ИК26-2-2, ИК 26-3-2, ИК 26-1-3, ИК 26-2-3, ИК26-3-3. Опалубочные чертежи | 5 |
| 22 | Колонны ИК 27-1-1, ИК27-2-1, ИК 27-3-1, ИК 27-1-3, ИК 27-2-3, ИК27-3-3. Опалубочные чертежи. | 6 |
| 23 | Колонны ИК 27-1-2, ИК27-2-2, ИК 27-3-2, ИК 27-1-4, ИК 27-2-4, ИК 27-3-4. Опалубочные чертежи. | 7 |
| 24 | Колонны ИК 28-1-1, ИК 28-1. Опалубочные чертежи. | 8 |
| 25 | Колонны ИК 28-1-2, ИК 28-1-3. Опалубочные чертежи | 9 |
| 26 | Колонны ИК 29-1-1, ИК29-2-1, ИК 29-3-1, ИК 29-4-1, ИК 29-1-3, ИК 29-2-3, ИК 29-3-3, ИК 29-4-3. Опалубочные чертежи. | 10 |
| 27 | Колонны ИК 29-1-2, ИК 29-2-2, ИК 29-3-2, ИК 29-4-2, ИК 29-1-4, ИК 29-2-4, ИК 29-3-4, ИК 29-4-4. Опалубочные чертежи. | 11 |
| 28 | Колонны ИК30-1-1, ИК 30-2-1, ИК30-3-1, ИК30-4-1, ИК30-1, ИК30-2, ИК30-3, ИК30-4. Опалубочные чертежи. | 12 |
| 29 | Колонны ИК30-1-2, ИК 30-2-2, ИК30-3-2, ИК30-4-2, ИК30-1-3, ИК30-2-3, ИК30-3-3, ИК 30-4-3. Опалубочные чертежи. | 13 |
| 30 | Колонны ИК31-1-1, ИК31-2-1, ИК31-3-1, ИК31-1-3, ИК31-2-3, ИК31-3-3. Опалубочные чертежи. | 14 |
| 31 | Колонны ИК31-1-2, ИК31-2-2, ИК 31-3-2, ИК 31-1-4, ИК31-2-4, ИК 31-3-4. Опалубочные чертежи. | 15 |
| 32 | Колонны ИК32-1-1, ИК 32-2-1, ИК32-3-1, ИК 32-1, ИК32-2, ИК 32-3. Опалубочные чертежи. | 16 |
| 33 | Колонны ИК 32-1-2, ИК32-2-2, ИК32-3-2, ИК32-1-3, ИК 32-2-3, ИК 32-3-3. Опалубочные чертежи | 17 |
| 34 | Колонны ИК33-1-1, ИК33-2-1, ИК 33-3-1, ИК33-4-1, ИК33-1-3, ИК33-2-3, ИК 33-3-3, ИК 33-4-3. Опалубочные чертежи. | 18 |
| 35 | Колонны ИК33-1-2, ИК33-2-2, ИК33-3-2, ИК33-4-2, ИК33-1-4, ИК33-2-4, ИК33-3-4, ИК33-4-4. Опалубочные чертежи. | 19 |
| 36 | Колонны ИК34-1-1, ИК34-2-1, ИК34-3-1, ИК 34-4-1, ИК34-5-1, ИК 34-1, ИК34-2, ИК34-3, ИК34-4, ИК34-5. Опалубочные чертежи. | 20 |
| 37 | Колонны ИК34-1-2, ИК34-2-2, ИК 34-3-2, ИК34-4-2, ИК34-5-2, ИК34-1-3, ИК34-2-3, ИК34-3-3, ИК34-4-3, ИК34-5-3. Опалубочные чертежи. | 21 |
| 38 | Колонны ИК38-1-1, ИК38-2-1, ИК38-1, ИК38-2, ИК38-1-2, ИК38-2-2. Опалубочные чертежи. | 22 |
| 39 | Колонны ИК40-1-1, ИК40-1, ИК40-1-2. Опалубочные чертежи. | 23 |
| 40 | Колонны ИК42-1-1, ИК42-2-1, ИК42-3-1, ИК42-1-3, ИК42-2-3, ИК42-3-3. Опалубочные чертежи. | 24 |
| 41 | Колонны ИК43-1-2, ИК43-2-2, ИК43-3-2, ИК43-4-2, ИК43А-2-2, ИК43А-4-2, ИК43-1-4, ИК43-2-4, ИК43-3-4, ИК43-4-4, ИК43А-2-4, ИК43А4-4. Опалубочные чертежи. | 25 |




Гл. инженер Калмыкова

# Содержание (продолжение).


| Стр. | | Листы |
|---|---|---|
| 42. | Колонны ИК44-1-2, ИК44-2-2, ИК44-3-2, ИК44-1-4, ИК44-2-4, ИК44-3-4. Опалубочные чертежи. | 26 |
| 43 | Колонны ИК45-2-2, ИК45-1-4, ИК45-2-4, ИК45-1-2. Опалубочные чертежи. | 27 |
| 44 | Колонны ИК46-1-2, ИК46-2-2, ИК46-1-4, ИК46-2-4. Опалубочные чертежи. | 28 |
| 45 | Колонны ИК69-1-1, ИК69-2-1, ИК69-3-1, ИК69-1-3, ИК69-2-3, ИК69-3-3. Опалубочные чертежи. | 29 |
| 46 | Колонны ИК69-1-2, ИК69-2-2, ИК69-3-2, ИК69-1-4, ИК69-2-4, ИК69-3-4. Опалубочные чертежи. | 30 |
| 47 | Колонны ИК70-1-1, ИК70-2-1, ИК70-3-1, ИК70-1, ИК70-2, ИК70-3. Опалубочные чертежи. | 31 |
| 48 | Колонны ИК70-1-2, ИК70-2-2, ИК70-3-2, ИК70-1-3, ИК70-2-3, ИК70-3-3. Опалубочные чертежи. | 32 |
| 49 | Установка закладных деталей. Узлы 1, 2, 3, 4. | 33 |
| 50 | Установка закладных деталей. Узлы 5, 6, 7, 8, 10. | 34 |
| 51 | Установка закладных деталей. Узлы 9, 11, 12, 14. | 35 |
| 52 | Установка закладных деталей. Узлы 13, 15, 16, 25. | 36 |
| 53 | Установка закладных деталей. Узлы 17, 18, 19, 20, 21, 26. | 37 |
| 54. | Установка закладных деталей. Узлы 22, 23, 24. | 38 |
| 55 | Установка закладных деталей. Узлы 27 и 28. | 39 |
| 56 | Установка закладных деталей. Узлы 29, 30. | 40 |
| 57 | Колонны ИК25-1-3, ИК25-1-4, ИК25-2-3, ИК25-2-4, ИК26-1÷ИК26-3, ИК26-1-1÷ИК26-3-1, ИК26-1-2÷ИК26-3-2, ИК26-1-3÷ИК26-3-3. Армирование колонн. | 41 |
| 58 | Колонны ИК27-1-1÷ИК27-1-4, ИК27-2-1÷ИК27-2-4, ИК27-3-1÷ИК27-3-4, ИК28-1-1, ИК28-1-2. Армирование колонн. | 42 |
| 59. | Колонны ИК29-1-1÷ИК29-4-1, ИК29-1-2÷ИК29-4-2, ИК29-1-3÷ИК29-4-3, ИК29-1-4÷ИК29-4-4, ИК30-1÷ИК30-4, ИК30-1-1÷ИК30-4-1, ИК30-1-2÷ИК30-4-2, ИК30-1-3÷ИК30-4-3. Армирование колонн. | 43 |
| 60. | Колонны ИК31-1-1÷ИК31-3-1, ИК31-1-2÷ИК31-3-2, ИК31-1-3÷ИК31-3-3, ИК31-1-4÷ИК31-4-4, ИК32-1÷ИК32-3, ИК32-1-1÷ИК32-3-1, ИК32-1-2÷ИК32-3-2, ИК32-1-3÷ИК32-3-3. Армирование колонн. | 44 |
| 61 | Колонны ИК33-1-1÷ИК33-4-1, ИК33-1-2÷ИК33-4-2, ИК33-1-3÷ИК33-4-3, ИК33-1-4÷ИК33-4-4, ИК34-1-1÷ИК34-5-1, ИК34-1÷ИК34-5, ИК34-1-2÷ИК34-5-2, ИК34-1-3÷ИК34-5-3. Армирование колонн. | 45 |
| 62 | Колонны ИК38-1-1, ИК38-2-1, ИК38-1-2, ИК38-2-2, ИК38-1, ИК43-1-2÷ИК43-4-2, ИК43А-2-2, ИК43А-4-2, ИК38-2, ИК43-1-4÷ИК43-4-4, ИК43А-2-4, ИК43-4-4. Армирование колонн. | 46 |
| 63 | Колонны ИК40-1-1, ИК40-1-2, ИК40-1. Армирование колонн. | 47 |
| 64 | Колонны ИК42-1-1÷ИК42-3-1, ИК42-1-3÷ИК42-3-3, ИК44-1-2÷ИК44-3-2, ИК44-1-4÷ИК44-3-4. Армирование колонн. | 48 |
| 65 | Колонны ИК45-1-2, ИК45-2-2, ИК45-1-4, ИК45-2-4, ИК46-1-2, ИК46-2-2, ИК46-1-4, ИК46-2-4. Армирование колонн. | 49 |




Шифр | Марка-лист | Инв.№ | Согласовано – Михайлова | Проверил – Смирнов | Гл. инж. отдела – Демченко | Нач. сектора – Чечелева | Ст. инженер – Калмыкова

# Содержание (продолжение)


| Стр. | | Листы |
|---|---|---|
| 66 | Колонны УК69-1-1 ÷ УК69-3-1, УК69-1-2 ÷ УК69-3-2, УК69-1-3 ÷ УК69-3-3, УК69-1-4 ÷ УК69-3-4, УК70-1-1 ÷ УК70-3-1, УК70-1 ÷ УК70-3, УК70-1-2 ÷ УК70-3-2, УК70-1-3 ÷ УК70-3-3. Армирование колонн. | 50 |
| 67 | Установка пространственных каркасов. Узлы 31, 32. | 51 |
| 68 | Установка пространственных каркасов. Узлы 33, 34. | 52 |
| 69 | Установка пространственных каркасов. Узлы 35, 40. | 53 |
| 70 | Установка пространственных каркасов. Узлы 36, 37. | 54 |
| 71 | Установка пространственных каркасов. Узлы 38, 39. | 55 |
| 72 | Установка пространственных каркасов. Узлы 41 ÷ 47. | 56 |
| 73 | Пространственный каркас ПК1-3 | 57 |
| 74 | Пространственный каркас ПК2-3 | 58 |
| 75 | Пространственный каркас ПК1-4 | 59 |
| 76 | Пространственный каркас ПК2-4 | 60 |
| 77 | Пространственные каркасы ПК3, ПК4, ПК3-3, ПК4-3. | 61 |
| 78 | Пространственные каркасы ПК3-1, ПК4-1 | 62 |
| 79 | Пространственные каркасы ПК3-2, ПК4-2 | 63 |
| 80 | Пространственные каркасы ПК5, ПК5-3 | 64 |
| 81 | Пространственный каркас ПК5-1 | 65 |
| 82 | Пространственный каркас ПК5-2 | 66 |
| 83 | Пространственные каркасы ПК6-1, ПК7-1 | 67 |
| 84 | Пространственные каркасы ПК6-2, ПК7-2. | 68 |
| 85 | Пространственные каркасы ПК6-3, ПК7-3 | 69 |
| 86 | Пространственные каркасы ПК6-4, ПК7-4 | 70 |
| 87 | Пространственный каркас ПК8-1 | 71 |
| 88 | Пространственный каркас ПК8-2 | 72 |
| 89 | Пространственный каркас ПК8-3 | 73 |
| 90 | Пространственный каркас ПК8-4 | 74 |
| 91 | Пространственные каркасы ПК9, ПК9-3 | 75 |
| 92 | Пространственный каркас ПК9-1 | 76 |
| 93 | Пространственный каркас ПК9-2 | 77 |
| 94 | Пространственные каркасы ПК-10-1, ПК11-1 | 78 |
| 95 | Пространственные каркасы ПК10-2, ПК11-2 | 79 |
| 96 | Пространственные каркасы ПК10-3, ПК11-3 | 80 |
| 97 | Пространственные каркасы ПК10-4, ПК11-4 | 81 |
| 98 | Пространственные каркасы ПК12-1, ПК13-1 | 82 |
| 99 | Пространственные каркасы ПК12-2, ПК13-2 | 83 |
| 100 | Пространственные каркасы ПК12-3, ПК13-3 | 84 |
| 101 | Пространственные каркасы ПК12-4, ПК13-4. | 85 |
| 102 | Пространственные каркасы ПК14, ПК14-3 | 86 |
| 103 | Пространственный каркас ПК14-1. | 87 |




ст. инженер Калмыкова

# Содержание (продолжение)


| Стр. | | Листы |
|---|---|---|
| 104 | Пространственный каркас ПК 14-2 | 88 |
| 105 | Пространственные каркасы ПК 15, ПК 16, ПК 15-3, ПК 16-3. | 89 |
| 106 | Пространственные каркасы ПК15-1, ПК16-1. | 90 |
| 107 | Пространственные каркасы ПК15-2, ПК16-2. | 91 |
| 108 | Пространственные каркасы ПК18-1, ПК19-1. | 92 |
| 109 | Пространственные каркасы ПК18-2, ПК19-2. | 93 |
| 110 | Пространственные каркасы ПК18-3, ПК19-3. | 94 |
| 111 | Пространственные каркасы ПК18-4, ПК19-4. | 95 |
| 112 | Пространственный каркас ПК 20-1 | 96 |
| 113 | Пространственный каркас ПК 20-2 | 97 |
| 114 | Пространственный каркас ПК 20-3 | 98 |
| 115 | Пространственный каркас ПК 20-4 | 99 |
| 116 | Пространственные каркасы ПК 21, ПК21-3, ПК 22, ПК 22-3. | 100 |
| 117 | Пространственные каркасы ПК 21-1, ПК 22-1 | 101 |
| 118 | Пространственные каркасы ПК21-2, ПК22-2. | 102 |
| 119 | Пространственные каркасы ПК 23, ПК 23-3 | 103 |
| 120 | Пространственный каркас ПК 23-1. | 104 |
| 121 | Пространственный каркас ПК 23-2 | 105 |
| 122 | Пространственные каркасы ПК 24-1, ПК 25-1. | 106 |
| 123 | Пространственные каркасы ПК24-2, ПК25-2. | 107 |
| 124 | Пространственные каркасы ПК 24-3, ПК 25-3 | 108 |
| 125 | Пространственные каркасы ПК 24-4, ПК 25-4. | 109 |
| 126 | Пространственные каркасы ПК 26-1, ПК 27-1. | 110 |
| 127 | Пространственные каркасы ПК 26-2, ПК 27-2. | 111 |
| 128 | Пространственные каркасы ПК 26-3, ПК 27-3. | 112 |
| 129 | Пространственные каркасы ПК 26-4, ПК 27-4. | 113 |
| 130 | Пространственные каркасы ПК 28, ПК 28-3. | 114 |
| 131 | Пространственный каркас ПК 28-1. | 115 |
| 132 | Пространственный каркас ПК 28-2 | 116 |
| 133 | Пространственные каркасы ПК 29, ПК 30, ПК 31, ПК 29-3, ПК 30-3, ПК 31-3. | 117 |
| 134 | Пространственные каркасы ПК 29-1, ПК 30-1, ПК 31-1. | 118 |
| 135 | Пространственные каркасы ПК 29-2, ПК 30-2, ПК 31-2. | 119 |
| 136 | Пространственный каркас ПК 32 | 120 |
| 137 | Пространственный каркас ПК 32-1 | 121 |
| 138 | Пространственный каркас ПК 32-2 | 122 |
| 139 | Пространственный каркас ПК 33 | 123 |
| 140 | Пространственный каркас ПК 33-1 | 124 |
| 141 | Пространственный каркас ПК 33-2 | 125 |
| 142 | Пространственные каркасы ПК 34, ПК 34-1 | 126 |
| 143 | Пространственный каркас ПК 34-2 | 127 |




Шифр | Инв. № | Инж. Михайлова | Инж. Лемешко | Проверил | Смирнов | Демченко | Чечелева | Нач. сектора | Стиженер | Колмыкова | Инж. ин. | Столбова | Калинкова

# Содержание (продолжение)


| Стр. | | Листы |
|---|---|---|
| 144 | Пространственные каркасы ПК40-1, ПК41-1, ПК40-3, ПК41-3. | 128 |
| 145 | Пространственные каркасы ПК42-1, ПК42-3. | 129 |
| 146 | Пространственные каркасы ПК35-2, ПК36-2, ПК36а-2. | 130 |
| 147 | Пространственные каркасы ПК35-4, ПК36-4, ПК36а-4. | 131 |
| 148 | Пространственные каркасы ПК37-2, ПК37а-2 | 132 |
| 149 | Пространственные каркасы ПК37-4, ПК37а-4. | 133 |
| 150 | Пространственные каркасы ПК43-2, ПК44-2, ПК43-4, ПК44-4. | 134 |
| 151 | Пространственные каркасы ПК45-2, ПК45-4. | 135 |
| 152 | Пространственный каркас ПК38-2 | 136 |
| 153 | Пространственный каркас ПК38-4 | 137 |
| 154 | Пространственный каркас ПК39-2 | 138 |
| 155 | Пространственный каркас ПК39-4 | 139 |
| 156 | Пространственный каркас ПК46-2 | 140 |
| 157 | Пространственный каркас ПК46-4 | 141 |
| 158 | Пространственный каркас ПК47-2 | 142 |
| 159 | Пространственный каркас ПК47-4 | 143 |
| 160 | Пространственные каркасы ПК48-1, ПК49-1. | 144 |
| 161 | Пространственные каркасы ПК48-2, ПК49-2. | 145 |
| 162 | Пространственные каркасы ПК48-3, ПК49-3. | 146 |
| 163 | Пространственные каркасы ПК48-4, ПК49-4. | 147 |
| 164 | Пространственный каркас ПК50-1 | 148 |
| 165 | Пространственный каркас ПК50-2 | 149 |
| 166 | Пространственный каркас ПК50-3 | 150 |
| 167 | Пространственный каркас ПК50-4 | 151 |
| 168 | Пространственные каркасы ПК51, ПК51-3; ПК52, ПК52-3. | 152 |
| 169 | Пространственные каркасы ПК51-1, ПК52-1. | 153 |
| 170 | Пространственные каркасы ПК51-2, ПК52-2. | 154 |
| 171 | Пространственные каркасы ПК53, ПК53-3 | 155 |
| 172 | Пространственный каркас ПК53-1 | 156 |
| 173 | Пространственный каркас ПК53-2 | 157 |
| 174 | Пространственные каркасы. Узлы 48, 49, 106. | 158 |
| 175 | Пространственные каркасы Узлы 50, 51, 110. | 159 |
| 176 | Пространственные каркасы. Узлы 52, 53, 54, 55, 58, 59. | 160 |
| 177 | Пространственные каркасы. Узлы 56, 57, 60. | 161 |
| 178 | Пространственные каркасы. Узлы 61, 62, 63, 64, 67, 68. | 162 |
| 179 | Пространственные каркасы. Узлы 65, 66, 69 | 163 |

## Содержание (продолжение).


| Стр. | | Листы |
|---|---|---|
| 180 | Пространственные каркасы. Узлы 70, 72, 74, 76. | 164 |
| 181 | Пространственные каркасы. Узлы 71, 73, 75, 77. | 165 |
| 182 | Пространственные каркасы. Узлы 78, 80, 82, 84. | 166 |
| 183 | Пространственные каркасы. Узлы 79, 81, 83, 85. | 167 |
| 184 | Пространственные каркасы. Узлы 86, 87, 88, 107, 108, 109. | 168 |
| 185 | Пространственные каркасы. Узлы 89, 90, 91 | 169 |
| 186 | Пространственные каркасы. Узлы 92, 93, 94, 95, 96. | 170. |
| 187 | Пространственные каркасы. Узлы 97, 98, 99, 100, 101 | 171 |
| 188 | Пространственные каркасы. Узлы 102, 103. | 172 |
| 189 | Пространственные каркасы. Узлы 104, 105 | 173 |
| 190 | Пространственные каркасы. Узлы 111, 112, 113 | 174 |
| 191 | Пространственные каркасы. Узлы 114, 116, 117, 118, 120, 121. | 175 |
| 192 | Пространственные каркасы. Узлы 122, 124, 125. | 176 |
| 193 | Пространственные каркасы. Узлы 123, 126, 148, 152. | 177 |
| 194 | Пространственные каркасы. Узлы 127, 128, 129. | 178 |
| 195 | Пространственные каркасы. Узлы 115, 119, 130, 131. | 179 |
| 196 | Пространственные каркасы. Узлы 132, 134, 140. | 180 |
| 197 | Пространственные каркасы. Узлы 133, 135, 141. | 181 |
| 198 | Пространственные каркасы Узлы 136, 138, 142. | 182 |
| 199 | Пространственные каркасы Узлы 137, 139, 143. | 183 |
| 200 | Пространственные каркасы. Узлы 144, 146. | 184 |
| 201 | Пространственные каркасы Узлы 145, 147. | 185 |
| 202 | Пространственные каркасы Узлы 149, 150, 151, 153, 154, 155. | 186 |
| 203 | Пространственные каркасы Узлы 156, 157, 167, 168. | 187 |
| 204 | Пространственные каркасы. Узлы 158, 159. | 188 |
| 205 | Пространственные каркасы. Узлы 160, 161, 162. | 189 |
| 206 | Пространственные каркасы Узлы 163, 164, 165, 166. | 190 |
| 207 | Пространственные каркасы. Узлы 169 ÷ 185. | 191 |
| 208 | Примеры крепления закладных деталей. | 192 |


Шифр

Карка-лист

Инв. №

Согласовано: Михайлова

Проверил: Симонов, Демченко, Чечелева, Калмыкова

Инж.-гр. Шмидт, Климкина

| ТК 1972 | Содержание (продолжение) | ШИ22-3/70 |
|---|---|---|

# Содержание (продолжение)


| Стр | | Листы |
|---|---|---|
| 209 | Плоские каркасы КР1÷КР4, КР6. | 193 |
| 210 | Плоские каркасы КР5, КР7÷КР15. | 194 |
| 211 | Плоские каркасы КР16÷КР22. | 195 |
| 212 | Плоские каркасы КР23÷КР29. | 196 |
| 213 | Плоские каркасы КР30÷КР36. | 197 |
| 214 | Плоские каркасы КР37÷КР43. | 198 |
| 215 | Плоские каркасы КР44÷КР49 | 199 |
| 216 | Плоские каркасы КР50÷КР54 | 200 |
| 217 | Плоские каркасы КР56÷КР61. | 201 |
| 218 | Плоские каркасы КР62. Сетки С1, С2, С3. | 202 |
| 219 | Арматурные изделия поз. 2, 4, 52÷68 и спецификация. | 203 |
| 220 | Арматурные изделия поз. 69÷90 и спецификация. | 204 |
| 221 | Закладные детали М1÷М4 | 205 |
| 222 | Закладные детали М5÷М8, М5а | 206 |
| 223 | Закладные детали М9÷М11 | 207 |
| 224 | Закладные детали М12÷М15 | 208 |
| 225 | Закладные детали М16÷М18 | 209 |
| 226 | Закладные детали М19÷М21, М19*, М20* | 210 |
| 227 | Закладные детали М22÷М24 | 211 |
| 228 | Закладные детали М26, М27 | 212 |
| 229 | Закладные детали М25, М29 и М30 | 213 |
| 230 | Закладная деталь М28 | 214 |
| 231 | Закладные детали М5*÷М8*, М5а*. | 215 |
| 232 | Закладные детали М22*÷М24*. | 216 |
| 233-235 | Спецификация стали на одну заготовку закладной детали. | 217-219 |
| 236 | Спецификация позиций закладных деталей на альбом | 220 |
| 237 | Спецификация позиций арматурных изделий на альбом | 221 |
| 238-273 | Перечень позиций на одну колонну | 222-257 |
| 274-291 | Выборка стали на одну колонну | 258-275 |
| 292 | Примеры устройства отверстий для пропуска труб отопления в колоннах типоразмеров К25, К27, К29, К31, К33 при перекрытиях типа 1. | 276 |
| 293 | Примеры устройства отверстий для пропуска труб отопления в колоннах типоразмеров К25, К27, К29, К31, К33 при перекрытиях типа 2. | 277 |
| 294 | Пример изготовления вязаного пространственного каркаса при помощи шпилек | 278 |
| 295 | Пример изготовления вязаного пространственного каркаса при помощи скоб | 279 |
| 296 | Узлы пространственных каркасов ПК7-3, ПК15. | 280 |
| 297 | Устройство связей в пространственном каркасе, образованном с помощью шпилек. | 281 |
| 298 | Перечень пространственных каркасов изготовляемых различными способами в случае отсутствия необходимого сварного оборудования. | 282 |

# ВВЕДЕНИЕ

В настоящем альбоме приведены рабочие чертежи типовых колонн многоэтажных производственных зданий с высотами этажей 6,0 м серии ИИ22-3/70, разработанные в 1970-1972 г., которые представляют собой новую редакцию рабочих чертежей колонн серии ИИ22-3, утвержденных Госстроем СССР в 1964 г. В альбом, кроме того дополнительно включены чертежи:

- колонн верхних этажей четырех и пятиэтажных зданий с высотами этажей 6,0 м, имеющих двухэтажную разрезку, что позволяет при наличии соответствующего подъемного оборудования использовать преимущества укрупнения монтажных элементов;

- колонн продольных железобетонных рам, что дает возможность обеспечения продольной жесткости здания без применения продольных связей в тех случаях, когда наличие связей мешает организации технологического процесса или не применимо по архитектурным соображениям.

Колонны серии ИИ22-3/70 изготавливаются в опалубочных формах колонн серии ИИ22-3, за исключением колонн верхних этажей, имеющих двухэтажную разрезку, которые должны изготавливаться в новых формах опалубки.

При корректировке рабочих чертежей колонн произведены следующие основные изменения и дополнения по сравнению с чертежами колонн серии ИИ22-3:

- в состав альбома включены марки колонн двухэтажной разрезки типоразмеров ИК69 и ИК70 для верхних этажей четырех и пятиэтажных зданий;

- толщина защитного слоя бетона принята в соответствии с требованиями "Указаний по проектированию антикоррозионной защиты строительных конструкций" (СН 262-67), как для конструкций подвергающихся воздействию сильноагрессивной газовой среды (толщина защитного слоя бетона в колоннах принята не менее 25 мм до любого поперечного стержня каркаса);

- изменен принцип образования пространственного каркаса для колонн сечением 40х60 см;

- изменены привязки продольных стержней в плоских каркасах в соответствии с "Рекомендациями по унификации арматурных каркасов и сеток для типовых сборных железобетонных конструкций одноэтажных и многоэтажных промышленных зданий" серия I.400-2;

- изменены закладные детали для крепления связей и детали соединения с поперечными ригелями;

- введены новые марки колонн с закладными деталями для крепления продольного ригеля при обеспечении продоль-

| | | | |
|---|---|---|---|
| Гл. инж. ин-та | | Гл. инж. ин-та | Сергеев |
| Нач. отдела | | Рук. отдела | Вижигин |
| Нач. сектора | | Гл. инж. пр. | Старцев |
| | | Смирнов | |
| | | Демченко | |
| | | Чечелева | |

ной устойчивости здания однопролетными рамами с жесткими узлами;

- исключены закладные детали для крепления связей в колоннах верхних этажей;

- приведены примеры образования пространственного арматурного каркаса при отсутствии на заводе ж.б. изделий электросварочных клещей необходимой мощности;

- изменена маркировка колонн: маркировка откорректированных колонн отличается от маркировки соответствующих колонн по альбому ИИ22-3 буквой "И" в начале марки, например, колонна марки ИК26-I настоящего альбома является откорректированной колонной марки К26-I альбома И22-3;

- приведены ссылки на новые нормативные документы, действующие в настоящее время и которыми необходимо пользоваться при изготовлении колонн;

- изменено графическое оформление альбома в целя удобства пользования материалами.

Колоннами серии ИИ22-3/70 можно заменять колонны серии ИИ22-3 тех же марок, но без индекса "И" в начале марки, например, колонной марки ИК26-I серии ИИ22-3/70 можно заменить колонну марки К26-I серии ИИ22-3 и т.д.

Указанную замену следует осуществлять в тех случаях, когда строительство должно производиться по ранее разработанной технической документации, в которой были применены колонны серии ИИ22-3. Замена конструкций может выполняться без переработки технической документации. В случаях, когда при разработке проекта конкретного здания в чертежи типовых колонн серии ИИ22-3 вносились изменения, например, добавлялись закладные детали и т.п., то возможность замены их на колонны серии ИИ22-3/70 должна согласовываться с проектной организацией, разработавшей проект.

# ПОЯСНИТЕЛЬНАЯ ЗАПИСКА

## I. Общая часть

Рабочие чертежи типовых железобетонных конструкций многоэтажных производственных зданий разработаны применительно к унифицированным габаритным схемам, утвержденным распоряжением Госстроя СССР № 168 от 2 июня 1963 г.

Данный альбом является частью работы, полный перечень которой приведен в альбомах ИИ20-I/70, ИИ20-2/70 и ИИ20-3/70.

Альбом содержит рабочие чертежи крайних и средних колонн зданий с высотами этажей 6,0 м и с высотой первого этажа 7,2 м при высоте прочих этажей 6,0 м и колонны для зданий с укрупненной сеткой колонн при высоте верхнего этажа 7,2 м или I0,8 м.

Маркировочные схемы каркасов зданий приведены в указанных выше выпусках серии ИИ20/70.

Колонны предназначены для применения в зданиях с неагрессивной средой и зданиях со слабо и среднеагрессивной газовыми средами, в последнем случае при изготовлении колонн обязательно выполнение приведенных в проекте конкретного здания, требований по составу и плотности бетона, защите закладных деталей от коррозии и др., которые должны разрабатываться проектной организацией в соответствии с "Указаниями" СН 262-67.

Обозначение марки колонн состоит из трех частей. Первая часть марки обозначает типоразмер колонны и состоит из буквенного обозначения "ИК" и порядкового номера типоразмера, цифра второй части - несущую способность ее, цифра третьей части - отличие колонн по закладным элементам. Цифровые обозначения типоразмеров колонн приняты по серии ИИ22-3.

Расчет колонн произведен по "Строительным нормам и правилам" СНиП П-В.I-62$^{x}$ как элементов рам с жесткими узлами.

Ширина раскрытия трещин в колоннах, определенная при основном сочетании нагрузок, составляет: не более 0,3 мм, при учете полной нагрузки от ветра, и не более 0,2 мм при учете ветровой нагрузки в размере 30% от расчетной (в соответствии с "Указаниями по проектированию антикоррозионной защиты строительных конструкций" СН 262-67).

Предел огнестойкости колонн, армированных стержневой арматурой класса А-Ш, в соответствии с указаниями СНиП П-А.5-70 равен 4,0 часам.

В колоннах предусмотрены закладные детали для крепления навесных стеновых панелей, переплетов ленточного остекления, крепления стоек фахверка, вертикальных стальных связей или сборных железобетонных продольных ригелей в случае решения, обеспечивающего устойчивость здания при помощи продольных рам.

Для подъема колонн при раскалубке, складировании и перевозке предусмотрены отверстия, образованные газовыми трубами. Строповка колонн при монтаже осуществляется через отверстие в зоне верхней консоли. В чертежах колонн даны примеры устройства отверстий для пропуска труб отопления.

Колонны изготавливаются из бетона марок 200, 300, 400 и 500.

Рабочая арматура колонн принята из горячекатаной арматурной стали периодического профиля класса А-Ш с расчетным сопротивлением $R_a$ = 3400 кг/см2.

Поперечная арматура колонн (хомуты) принята из горячекатаной арматурной гладкой стали класса А-I.

В закладных деталях применяется сортовой прокат из стали ст.3 группы В по ГОСТ 380-7I для сварных конструкций.

Марки стали арматуры и закладных деталей должны устанавливаться в проекте конкретного об"екта в зависимости от температурных условий эксплуатации и характера нагрузок в соответствии с требованиями действующих нормативных документов и рекомендациями "Материалов для проектирования зданий" ИИ20-1/70, ИИ20-2/70, ИИ20-3/70.

При применении колонн в условиях воздействия слабо и среднеагрессивных газовых сред в проекте конкретного об"екта должны быть указаны специальные условия по изготовлению колонн, вытекающие из характера агрессивной среды и требований СН 262-67.

## II. Технические требования к изготовлению колонн

При изготовлении колонн надлежит выполнять требования следующих нормативных и инструктивных документов:

а) глав СНиП:

I-В.I-62 "Заполнители для бетонов и растворов".

I-В.2-69 "Вяжущие материалы неорганические и добавки для бетонов и растворов",

I-В.3-62 "Бетоны на неорганических вяжущих и заполнителях",

I-В.4-62 "Арматура для железобетонных конструкций",

I-В.5-62 "Железобетонные изделия. Общие указания",

I-В.5-I-62 "Железобетонные изделия для здания",

б) ГОСТов:

ГОСТ I0922-64 "Арматура и закладные детали сварные для железобетонных конструкций. Технические требования и методы испытаний";

ГОСТ I0I80-67 "Бетоны тяжелые. Методы определения прочности".

ГОСТ I30I5-67 "Изделия железобетонные и бетонные. Общие технические требования".

ГОСТ 8829-66 "Изделия железобетонные сборные. Методы испытаний и оценки прочности, жесткости и трещиностойкости";

в) "Указаний по сварке соединений арматуры и закладных деталей железобетонных конструкций" (СН 393-69);

г) "Указаний по применению в железобетонных конструкциях стержневой арматуры" (СН 390-69);

д) "Указаний по технологии производства арматурных работ в промышленном и гражданском строительстве (Н9-61 НИИОМТП).

Стальные закладные детали должны изготавливаться в соответствии с главой СНиП III-В.5-62[x] "Металлические конструкции. Правила изготовления, монтажа и приемки" и с "Инструкцией по технологии изготовления и установке стальных закладных деталей в сборных железобетонных и бетонных изделиях" (СН 3I3-65).

Плоские каркасы и сетки должны изготавливаться при помощи контактной точечной электросварки.

Электродуговая сварка элементов из сортового проката друг с другом выполняется электродами типа Э46-Т или Э42-Т, а сварка арматурных стержней из стали класса А-III между собой и сортовым прокатом - электродами типа Э50А-Ф, Э55-Ф; Э42А-Ф и Э46А-Ф. Выбор типа электрода из числа приведенных выше для каждого класса и марки стали должен производиться на основании указаний СН 393-69.

Сталь для изготовления колонн должна применяться тех марок, которые заданы в проекте конкретного об"екта.

При изготовлении колонн для зданий со слабо и средне-агрессивными средами обязательно выполнение специальных требований, указанных в проекте конкретного здания.

Пространственные каркасы собираются из плоских каркасов, сеток, отдельных стержней и закладных элементов с применением контактной точечной сварки, электродуговой сварки и вязки стержней вязальной проволокой.

Соединительные поперечные стержни, об"единяющие плоские каркасы в пространственный, как правило, следует приваривать к продольным стержням плоских каркасов с помощью электросварочных клещей.

Применение дуговой электросварки вместо контактной точечной не допускается.

С целью обеспечения точности изготовления пространственного каркаса, в соответствии с допусками, проставленными на чертежах, сборка его должна производиться в кондукторе.

Сборка пространственных каркасов должна производиться в следующем порядке:

а) устанавливаются плоские каркасы;

б) устанавливаются сетки у торцов колонн;

в) устанавливаются оголовки;

г) рабочая арматура колонн электродуговой сваркой соединяется с оголовком;

д) устанавливаются закладные элементы и свариваются или закрепляются в соответствии с указаниями на чертежах;

е) плоские каркасы соединяются между собой поперечными стержнями с помощью контактной точечной сварки;

ж) позиции 79 и 81 привариваются к стержням рабочей арматуры с помощью контактной точечной сварки;

и) производится установка и вязка дополнительных рабочих стержней (если они требуются по проекту), арматуры консолей, крепление сварных сеток;

к) производится проверка правильности сборки каркасов.

Окончательная фиксация временно закрепленных деталей пространственного каркаса, а также его проверка, производится при установке каркаса в стальную опалубку, причем, особо тщательно должны соблюдаться допуски на установку выпусков арматуры из колонн, фиксируемых в опалубке колонн. При изготовлении пространственных каркасов должны быть учтены фактические допуски на размеры стальных форм по длине, эти допуски не должны превышать те допуски, которые указаны на чертежах колонн.

В случае отсутствия на заводе электросварочных клещей необходимой мощности образование пространственных каркасов допускается осуществлять об"единением плоских каркасов с помощью шпилек или скоб и хомутов. Шпильки и хомуты соединяются с плоскими каркасами вязальной проволокой, а скобы привариваются к поперечным стержням дуговой электросваркой.

Примеры образования пространственных каркасов указанным способом даны на листах 278-281.

Приварка электродуговым способом поперечных стержней к плоским каркасам не допускается.

Отклонения размеров колонн от проектных, отклонения от проектного положения стальных закладных деталей и отклонения от размера толщины защитного слоя бетона до арматуры не должны превышать величин, поставленных на рабочих чертежах колонн и указанных в ГОСТ 13015-67. При этом, толщина защитного слоя до поперечной арматуры должна быть не менее 25 мм с учетом нормированных допусков (при учете осадки стержней при контактной сварке).



Гл.конструктор Смирнов
Нач.отдела Демченко
Нач.сектора Чечелёва
Гл.инж.пр. Рук.отдела Гл.инж.пр.
Выжигин
Сторчев
12-95 14

Для обеспечения требуемой величины защитного слоя при изготовлении колонн должны применяться подкладки из пластмасс или цементно-песчаного раствора; применение металлических фиксаторов, выходящих на поверхность бетона, не допускается.

Внешний вид и качество поверхностей колонн должны удовлетворять требованиям ГОСТ 13105-67 как для конструкций производственных зданий, предназначенных под окраску. Колонны, изготавливаемые для применения в условиях воздействия агрессивной среды, не должны иметь раковин, выбоин и околов.
Исправление дефектов последующей штукатуркой не допускается.

Для предохранения лицевых поверхностей закладных деталей от ржавления при транспортировании и хранении все эти поверхности должны быть покрыты цементно-казеиновой обмазкой слоем 0,5 мм, кроме тех деталей, которые в соответствии с требованиями СН 262-67 должны быть защищены цинковым или другим (равнозначным) покрытием.

Отрыв и с"ем колонн с опалубки разрешается производить после достижения бетоном 70% проектной прочности. Отрыв производится за 2 точки при помощи траверсы и вспомогательных пальцев, пропущенных через трубки, заложенные в колоннах.

Риски геометрических осей наносятся несмываемой краской.

На боковых поверхностях колонн должны быть обозначены: марка колонн, дата изготовления, марка предприятия-изготовителя, вес колонны в кг. и штамп ОТК.

До начала производства колонн завод-изготовитель должен разработать технические условия и технологические правила, определяющие основные способы производства и контроля качества изготовления изделий.

При изготовлении колонн должен быть обеспечен пооперационный технологический контроль на всех стадиях производства, а также систематический контроль прочности бетона и арматуры и регистрации всех отклонений от проекта, согласованных с проектной организацией.

Величина отпускной прочности бетона устанавливается в соответствии с пунктом I.4 ГОСТа 13015-67.

По согласованию с заводом-изготовителем и монтажной организацией колонны на строительство могут поставляться с приваренным рихтовочными пластинками. В этом случае отклонение общей длины колонны от проектного размера не должно превышать ± 3.мм.

## Ш. Указания по применению колонн

Назначение марок колонн производится в проекте конкретного об"екта в соответствии с маркировочными схемами, приведенными в альбомах "Материалов для проектирования" ИИ20-1/70, ИИ20-2/70, ИИ20-3/70.

При действии многократно повторяющихся и динамических нагрузок назначение марок колонн должно производиться на основе соответствующего расчета с соблюдением требований СНиП П-В.I-62$^{X}$ и "Инструкции по проектированию и расчету несущих конструкций промышленных зданий и сооружений на динамические нагрузки".

При применении колонн настоящей серии в условиях постоянного воздействия температуры выше +50$^{0}$С назначение марок колонн должно производиться на основании расчета, с соблюдением требований главы СНиП П-В.7-67.

Для подбора марок колонн можно пользоваться характеристиками колонн по прочности и ширине раскрытия трещин, приведенными в альбоме ИИ20-5.

При этом следует иметь ввиду, что маркам колонн

серии ИИ22-3/70 соответствуют марки колонн, приведенные в альбоме ИИ20-5, но без индекса "И" в начале марки.

Приведенная в настоящем альбоме номенклатура колонн, позволяет использовать их как в условиях неагрессивной, так и слабо или среднеагрессивной газовой среды.

При применении колонн в зданиях, эксплуатируемых в условиях со слабо или среднеагрессивными газовыми средами в проекте здания, в соответствии с конкретными условиями эксплуатации и требованиями СН 262-67, должны быть дополнительно указаны:

а) требования по плотности бетона с указанием марки по водонепроницаемости и водоцементного отношения;

б) марка и расход цемента, состав заполнителей и применяемых добавок;

в) виды защиты и способы их нанесения на поверхность колонн и стальных закладных деталей;

г) требования к качеству поверхности бетона.

Показатели плотности бетона, характеризуемые маркой по водонепроницаемости, приведены в таблице.

Марка бетона по водонепроницаемости

| № № п/п | Плотность бетона | Марка бетона по водонепроницаемости |
|---|---|---|
| I | Нормальная | В-4 |
| 2 | Повышенная | В-6 |
| 3 | Особо плотный | В-8 |

Примечание: Марка бетона по водонепроницаемости определяется при возрасте бетона в 28 дней по ГОСТ 4800-59. "Бетон гидротехнический. Методы испытаний бетона".

Антикоррозионные материалы, применяемые для защиты колонн следует принимать в соответствии со СНиП I-В.27 -71 "Защита строительных конструкций от коррозии. Материалы и изделия стойкие против коррозии".

Назначение состава бетона, вида цемента и инертных заполнителей, марки бетона по водонепроницаемости (плотности), состава покрытия закладных деталей и лакокрасочных покрытий бетона производится проектной организацией, разрабатывающей конкретный проект здания, в соответствии с требованиями "Указаний по проектированию антикоррозионной защиты строительных конструкций" (СН 262-67) и с учетом конкретных условий эксплуатации колонн.

Требования конкретного проекта по антикоррозионной защите при изготовлении колонн являются обязательными.

В спецификациях к рабочим чертежам колонн указан только класс стали без указания марок стали, которые принимается по указаниям проекта конкретного об"екта.

В проектах конкретных зданий должны быть указаны марки стали арматуры и закладных деталей колонн. Назначение марок стали должно производиться в зависимости от температурных условий эксплуатации конструкций и характера нагрузок (статические, динамические) в соответствии с требованиями соответствующих нормативных документов и указаниями, приведенными в альбомах ИИ20/70.

Колонны, предназначенные для применения в условиях воздействия агрессивной среды, низких или высоких температур, подвергающихся воздействию подвижных и вибрационных нагрузок и изготовляемых с учетом соответствующих требований, в проектах конкретных об"ектов должны иметь маркировку отличную от маркировки колонн, предназначенных для обычных условий.

Для конструкций, предназначенных для применения в условиях воздействия слабо или среднеагрессивной среды рекомендуется дополнительно к установленной марке добавлять следующие буквенные обозначения:

| | | | |
|---|---|---|---|
| ТК 1972 | Пояснительная записка | ИИ22-3/70 | |



ЦНИИПромзданий. Гл. инж. пр. Сергеев; Рук. отдела Вылегжанин; Гл. инж. пр. Старцев

2СПИ-10 Гл. инж. пр. Смирнов; Нач. отдела Демченко; Нач. сектора Чечелёва

"к" - при изготовлении колонны с нормальной плотностью;

"кп" -при изготовлении колонны с повышенной плотностью бетона;

"ко" -при изготовлении колонны с особо плотным бетоном.

Например: если при отсутствии специальных требований к плотности бетона колонна имеет марку ИК29-3-I, то при требуемой нормальной плотности бетона принимается маркировка колонны ИК29-3-I-К, при повышенной плотности бетона ИК29-3-I-КП, при особо плотном бетоне - ИК29-3-I-КО.

В проектах конкретных об"ектов должна указываться отпускная прочность бетона колонн в летнее время года в тех случаях, когда по условиям монтажа и загружения конструкций прочность бетона, равная 70% проектной марки, является недостаточной.

## IУ. Указания по приемке, хранению и транспортировке колонн

Приемка колонн должна производиться в соответствии с требованиями ГОСТ I3015-67, ГОСТ 8829-66 и рабочими чертежами колонн. При приемке следует обращать особое внимание на правильность маркировки колонн, особенно для случаев, когда проектной организацией оговорены дополнительные условия эксплуатации колонн или в колоннах имеются изменения по сравнению с типовыми (например. имеются дополнительные закладные детали).

Колонны должны храниться в штабелях, рассортированные по типоразмерам, маркам и партиям.

Укладка колонн в штабели допускается не более 5-и рядов по высоте при обязательной установке деревянных прокладок толщиной не менее 60 мм. Для колонн, имеющих армированные выпуски на трех гранях, толщина прокладок должна быть не менее I50 мм, а в штабеле по высоте его не более 4-х рядов колонн.

Прокладки устанавливать в местах, где у колонн предусмотрены трубки для строповки при с"еме колонн с опалубки, а также посредине между крайними прокладками. Прокладки в штабеле следует располагать по одной вертикали.

Транспортирование колонн производится на автомашинах и железнодорожных платформах со специальным оборудованием, предохраняющим колонны от повреждения.

При перевозке колонн автомобильным транспортом следует руководствоваться "Временными указаниями по перевозке унифицированных сборных железобетонных деталей и конструкций промышленного строительства автомобильным транспортом" (ЦНИИОМТП, Стройиздат, I966 г.).

Перевозка колонн железнодорожным транспортом должна осуществляться в соответствии с "Руководством по перевозке железнодорожным транспортом сборных крупноразмерных железобетонных конструкций промышленного и жилищного строительства (ЦНИИОМТП, Стройиздат, I967 г.).

Под"ем и монтаж колонн должен производиться в соответствии с требованиями главы СНиП Ш-В.3-62$^{X}$,:"Инструкции по монтажу сборных железобетонных конструкций промышленных зданий и сооружений" СН 3I9-65 и указаниями, содержащимися в проекте конкретного об"екта.

Условные обозначения сварных швов

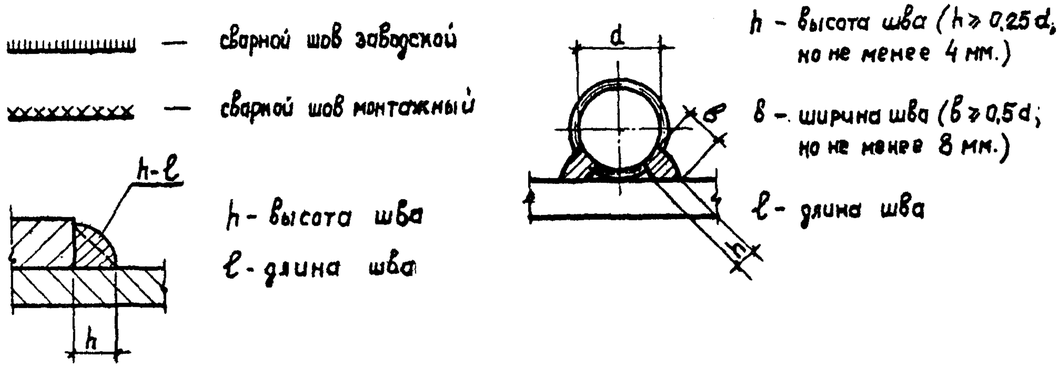




Нач. сектора Жегалов | Чечелёва | Гл. инж. пр. | Ц-3 ГПИ Сторчев

# Показатели на одну колонну

| Марка колонны | Вес т | Марка бетона | Об'ем бетона м³ | Расход стали кг |
|---|---|---|---|---|
| ИК25-1-3 | 2,1 | 200 | 0,86 | 217,7 |
| ИК25-2-3 | | | | 338,2 |
| ИК25-1-4 | | | | 190,1 |
| ИК25-2-4 | | | | 310,6 |
| ИК26-1-1 | 2,3 | | 0,92 | 213,4 |
| ИК26-2-1 | | | | 289,0 |
| ИК26-3-1 | | 300 | | 333,9 |
| ИК26-1 | | 200 | | 196,8 |
| ИК26-2 | | | | 272,4 |
| ИК26-3 | | 300 | | 317,3 |
| ИК26-1-2 | | 200 | | 213,4 |
| ИК26-2-2 | | | | 289,0 |
| ИК26-3-2 | | 300 | | 333,9 |
| ИК26-1-3 | | 200 | | 251,0 |
| ИК26-2-3 | | | | 326,8 |
| ИК26-3-3 | | 300 | | 371,5 |
| ИК27-1-1 | 5,8 | | 2,31 | 714,4 |
| ИК27-2-1 | | | | 859,9 |
| ИК27-3-1 | | 400 | | 983,3 |
| ИК27-1-3 | | 300 | | 545,8 |
| ИК27-2-3 | | | | 691,3 |
| ИК27-3-3 | | 400 | | 814,7 |
| ИК27-1-2 | | 300 | | 709,6 |
| ИК27-2-2 | | | | 855,1 |
| ИК27-3-2 | | 400 | | 978,5 |

| Марка колонны | Вес т | Марка бетона | Об'ем бетона м³ | Расход стали кг |
|---|---|---|---|---|
| ИК27-1-4 | 5,8 | 300 | 2,31 | 541,0 |
| ИК27-2-4 | | | | 686,5 |
| ИК27-3-4 | | 400 | | 809,9 |
| ИК28-1-1 | 6,2 | | 2,45 | 942,5 |
| ИК28-1 | | | | 764,7 |
| ИК28-1-2 | | | | 942,5 |
| ИК28-1-3 | | | | 902,3 |
| ИК29-1-1 | 8,1 | 300 | 3,22 | 948,2 |
| ИК29-2-1 | | | | 1087,1 |
| ИК29-3-1 | | | | 1274,7 |
| ИК29-4-1 | | 400 | | 1344,7 |
| ИК29-1-3 | | 300 | | 779,6 |
| ИК29-2-3 | | | | 918,5 |
| ИК29-3-3 | | | | 1106,1 |
| ИК29-4-3 | | 400 | | 1176,1 |
| ИК29-1-2 | | 300 | | 943,4 |
| ИК29-2-2 | | | | 1082,3 |
| ИК29-3-2 | | | | 1269,9 |
| ИК29-4-2 | | 400 | | 1339,9 |
| ИК29-1-4 | | 300 | | 774,8 |
| ИК29-2-4 | | | | 913,7 |
| ИК29-3-4 | | | | 1101,3 |
| ИК29-4-4 | | 400 | | 1171,5 |
| ИК30-1-1 | 8,4 | | 3,35 | 1046,9 |
| ИК30-2-1 | | | | 1304,6 |

| Марка колонны | Вес т | Марка бетона | Об'ем бетона м³ | Расход стали кг |
|---|---|---|---|---|
| ИК30-3-1 | 8,4 | 400 | 3,35 | 1444,4 |
| ИК30-4-1 | | 500 | | 1444,4 |
| ИК30-1 | | 400 | | 969,1 |
| ИК30-2 | | | | 1126,8 |
| ИК30-3 | | | | 1266,6 |
| ИК30-4 | | 500 | | 1266,6 |
| ИК30-1-2 | | 400 | | 1046,9 |
| ИК30-2-2 | | | | 1304,6 |
| ИК30-3-2 | | | | 1444,4 |
| ИК30-4-2 | | 500 | | 1444,4 |
| ИК30-1-3 | | 400 | | 1006,7 |
| ИК30-2-3 | | | | 1264,4 |
| ИК30-3-3 | | | | 1404,2 |
| ИК30-4-3 | | 500 | | 1404,2 |
| ИК31-1-1 | 2,5 | 300 | 1,02 | 343,0 |
| ИК31-2-1 | | | | 407,5 |
| ИК31-3-1 | | | | 463,4 |
| ИК31-1-3 | | | | 295,0 |
| ИК31-2-3 | | | | 359,5 |
| ИК31-3-3 | | | | 415,4 |
| ИК31-1-2 | | | | 340,6 |
| ИК31-2-2 | | | | 405,1 |
| ИК31-3-2 | | | | 461,0 |
| ИК31-1-4 | | | | 292,6 |
| ИК31-2-4 | | | | 357,1 |

| Марка колонны | Вес т | Марка бетона | Об'ем бетона м³ | Расход стали кг. |
|---|---|---|---|---|
| ИК31-3-4 | 2,5 | 300 | 1,02 | 413,0 |
| ИК32-1-1 | 2,7 | | 1,08 | 317,2 |
| ИК32-2-1 | | 400 | | 381,7 |
| ИК32-3-1 | | | | 438,3 |
| ИК32-1 | | 300 | | 269,2 |
| ИК32-2 | | 400 | | 333,7 |
| ИК32-3 | | | | 390,3 |
| ИК32-1-2 | | 300 | | 317,2 |
| ИК32-2-2 | | 400 | | 381,7 |
| ИК32-3-2 | | | | 438,3 |
| ИК32-1-3 | | 300 | | 329,4 |
| ИК32-2-3 | | 400 | | 393,9 |
| ИК32-3-3 | | | | 450,9 |
| ИК33-1-1 | 8,8 | 300 | 3,5 | 992,3 |
| ИК33-2-1 | | | | 1143,4 |
| ИК33-3-1 | | | | 1350,4 |
| ИК33-4-1 | | 400 | | 1427,4 |
| ИК33-1-3 | | 300 | | 825,7 |
| ИК33-2-3 | | | | 976,8 |
| ИК33-3-3 | | | | 1183,8 |
| ИК33-4-3 | | 400 | | 1260,8 |
| ИК33-1-2 | | 300 | | 989,5 |
| ИК33-2-2 | | | | 1140,6 |
| ИК33-3-2 | | | | 1346,9 |
| ИК33-4-2 | | 400 | | 1423,9 |

Шифр

Марка-лист

Инв. №

Михайлова

Миронов

Проверил

Смирнов

Детченко

Чечелева

Колмыкова

Нач-ла отдела

Рук. бригады

Ст. инженер

| ТК 1972 | Показатели на одну колонну | ИИ22-3/70 | |
|---|---|---|---|
| | | Лист | 1 |

# Показатели на одну колонну.

| Марка колонны | Вес т | Марка бетона | Объем бетона м3 | Расход стали кг. |
|---|---|---|---|---|
| ИК33-1-4 | 8,8 | 300 | 3,5 | 820,9 |
| ИК33-2-4 | | | | 972,0 |
| ИК33-3-4 | | | | 1178,3 |
| ИК33-4-4 | | 400 | | 1255,3 |
| ИК34-1-1 | 9,1 | 400 | 3,64 | 1097,9 |
| ИК34-2-1 | | | | 1277,7 |
| ИК34-3-1 | | | | 1387,7 |
| ИК34-4-1 | | | | 1541,7 |
| ИК34-5-1 | | 500 | | 1541,7 |
| ИК34-1 | | 400 | | 920,2 |
| ИК34-2 | | | | 1100,0 |
| ИК34-3 | | | | 1210,0 |
| ИК34-4 | | | | 1364,0 |
| ИК34-5 | | 500 | | 1364,0 |
| ИК34-1-2 | | 400 | | 1098,2 |
| ИК34-2-2 | | | | 1277,7 |
| ИК34-3-2 | | | | 1387,7 |
| ИК34-4-2 | | | | 1541,7 |
| ИК34-5-2 | | 500 | | 1541,7 |
| ИК34-1-3 | | 400 | | 1040,5 |
| ИК34-2-3 | | | | 1220,3 |
| ИК34-3-3 | | | | 1330,3 |
| ИК34-4-3 | | | | 1484,3 |
| ИК34-5-3 | | 500 | | 1484,3 |

| Марка колонны | Вес т | Марка бетона | Объем бетона м3 | Расход стали кг. |
|---|---|---|---|---|
| ИК38-1-1 | 5,7 | 300 | 2,28 | 709,9 |
| ИК38-2-1 | | | | 826,2 |
| ИК38-1 | | | | 578,3 |
| ИК38-2 | | | | 694,6 |
| ИК38-1-2 | | | | 709,9 |
| ИК38-2-2 | | | | 826,2 |
| ИК40-1-1 | 8,0 | | 3,17 | 935,7 |
| ИК40-1 | | | | 804,1 |
| ИК40-1-2 | | | | 935,7 |
| ИК42-1-1 | 2,5 | | 1,0 | 277,6 |
| ИК42-2-1 | | | | 321,2 |
| ИК42-3-1 | | | | 380,4 |
| ИК42-1-3 | | | | 246,2 |
| ИК42-2-3 | | | | 289,8 |
| ИК42-3-3 | | | | 349,0 |
| ИК43-1-2 | 8,5 | | 3,41 | 903,4 |
| ИК43-2-2 | | | | 1128,6 |
| ИК43-3-2 | | 400 | | 1127,4 |
| ИК43-4-2 | | | | 1315,1 |
| ИК43А-2-2 | | 300 | | 1127,4 |
| ИК43А-4-2 | | 400 | | 1313,9 |
| ИК43-1-4 | | 300 | | 725,6 |
| ИК43-2-4 | | | | 950,8 |
| ИК43-3-4 | | 400 | | 949,6 |

| Марка колонны | Вес т | Марка бетона | Объем бетона м3 | Расход стали кг. |
|---|---|---|---|---|
| ИК43-4-4 | 8,5 | 400 | 3,41 | 1137,3 |
| ИК43А-2-4 | | 300 | | 949,6 |
| ИК43А-4-4 | | 400 | | 1136,1 |
| ИК44-1-2 | 2,67 | 300 | 1,07 | 288,7 |
| ИК44-2-2 | | | | 335,1 |
| ИК44-3-2 | | | | 395,8 |
| ИК44-1-4 | | | | 257,3 |
| ИК44-2-4 | | | | 303,7 |
| ИК44-3-4 | | | | 364,4 |
| ИК45-1-2 | 3,8 | | 1,5 | 539,1 |
| ИК45-2-2 | | | | 624,1 |
| ИК45-1-4 | | | | 491,1 |
| ИК45-2-4 | | | | 576,1 |
| ИК46-1-2 | 5,8 | 400 | 2,29 | 638,8 |
| ИК46-2-2 | | | | 735,3 |
| ИК46-1-4 | | | | 605,6 |
| ИК46-2-4 | | | | 702,1 |
| ИК69-1-1 | 4,6 | 300 | 1,88 | 489,7 |
| ИК69-2-1 | | | | 606,5 |
| ИК69-3-1 | | | | 707,4 |
| ИК69-1-3 | | | | 473,1 |
| ИК69-2-3 | | | | 589,9 |
| ИК69-3-3 | | | | 690,8 |
| ИК69-1-2 | | | | 460,0 |

| Марка колонны | Вес т | Марка бетона | Объем бетона м3 | Расход стали кг. |
|---|---|---|---|---|
| ИК69-2-2 | 4,6 | 300 | 1,88 | 576,8 |
| ИК69-3-2 | | | | 677,7 |
| ИК69-1-4 | | | | 443,4 |
| ИК69-2-4 | | | | 560,2 |
| ИК69-3-4 | | | | 661,1 |
| ИК70-1-1 | 5,0 | 400 | 2,0 | 460,0 |
| ИК70-2-1 | | | | 576,8 |
| ИК70-3-1 | | | | 677,9 |
| ИК70-1 | | | | 426,8 |
| ИК70-2 | | | | 543,6 |
| ИК70-3 | | | | 644,7 |
| ИК70-1-2 | | | | 460,0 |
| ИК70-2-2 | | | | 576,8 |
| ИК70-3-2 | | | | 677,9 |
| ИК70-1-3 | | | | 532,6 |
| ИК70-2-3 | | | | 649,4 |
| ИК70-3-3 | | | | 750,5 |

Ст. инженер Калмыкова

| ТК 1972 | Показатели на одну колонну. | ИИ 22-3/70 Лист 2 |
|---|---|---|

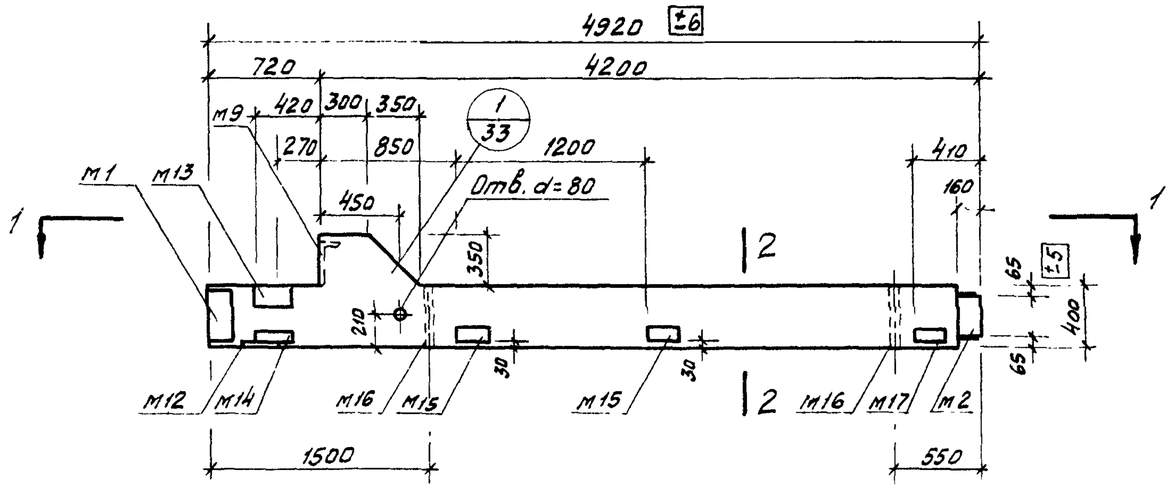


ИК 25-1-3; ИК 25-2-3

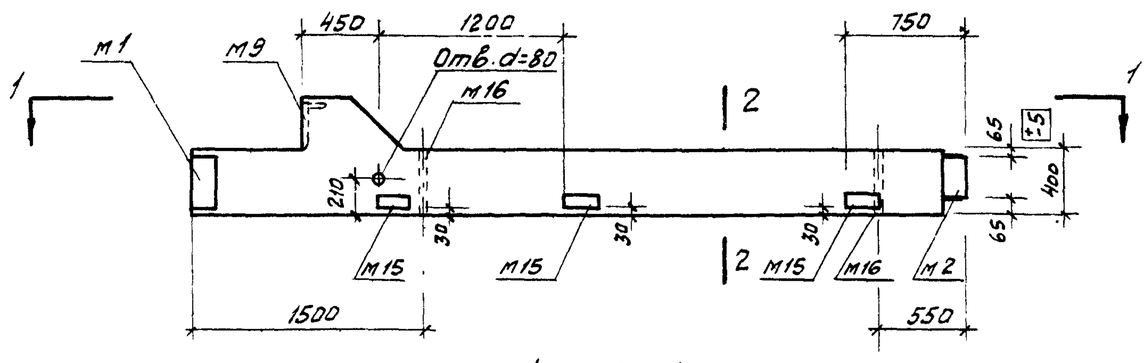


ИК 25-1-4; ИК 25-2-4

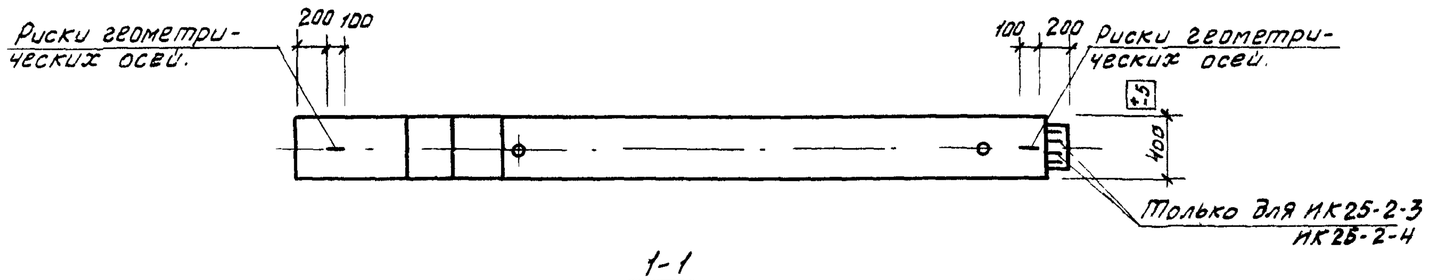


1-1

| Марка колонны | Марка бетона |
|---|---|
| ИК 25-1-3 | 200 |
| ИК 25-2-3 | |
| ИК 25-1-4 | |
| ИК 25-2-4 | |

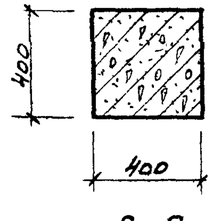


2-2

Примечания:

1. Показатели на одну колонну даны на листе 1, выборка стали на листе 258
2. Армирование колонн см на листе 4
3. Все закладные детали входят в состав пространственных каркасов.

| | | | |
|---|---|---|---|
| ТК 1972 | Колонны ИК 25-1-3; ИК 25-2-3, ИК 25-1-4, ИК 25-2-4<br>Опалубочные чертежи | ШИ 22-3/70 | |
| | | Лист | 3 |

| | | |
|---|---|---|
| Гл. констр. ин. | Смирнов | |
| Нач. отдела | Демченко | |
| Нач. сектора | Чечелёва | |
| Ст. инженер | Калмыкова | |
| Техник | Проверил | Климкова |
| | | Корнюшина |

Инв. №
Взам. инв. №

12195 20

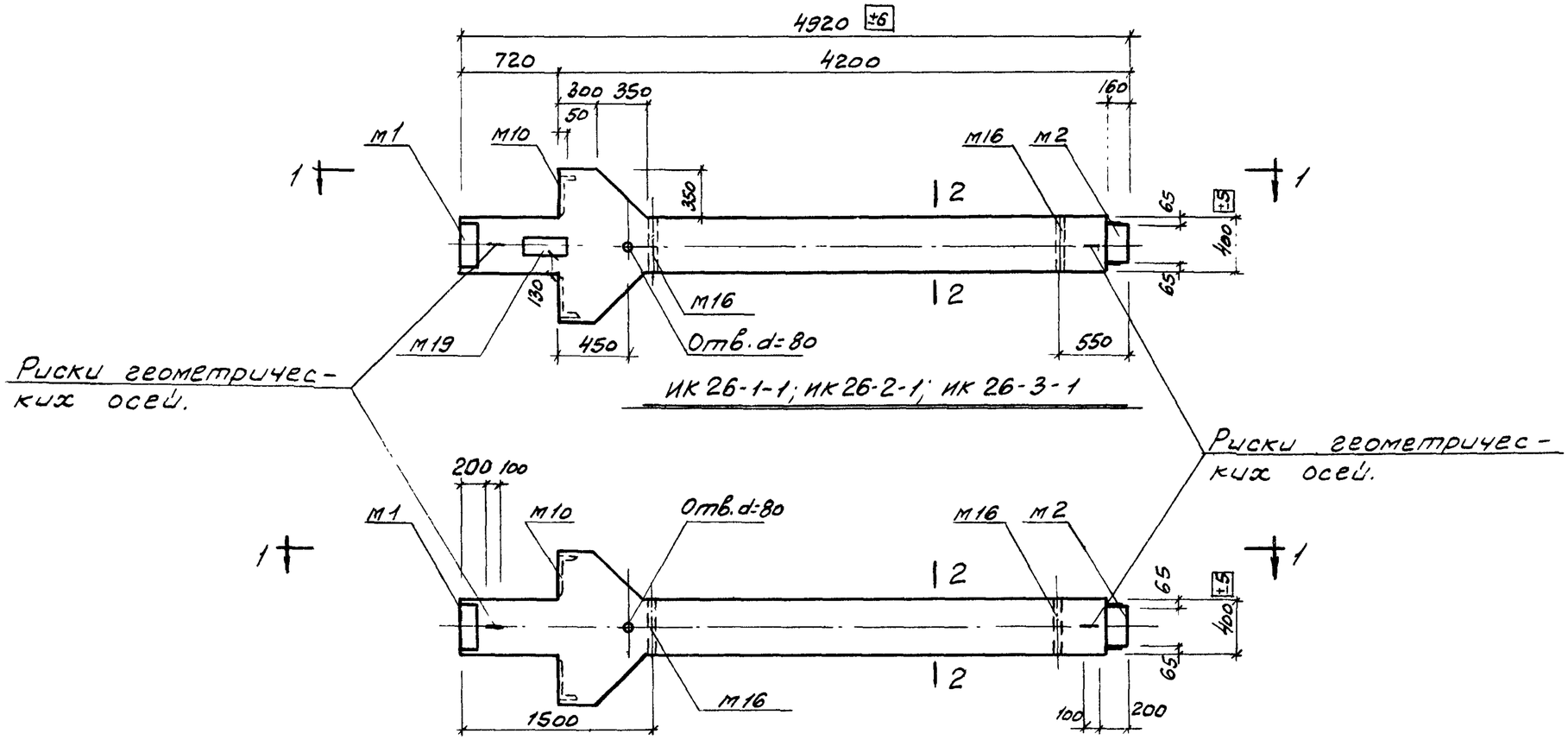


| Марка колонны | Марка бетона |
|---|---|
| ИК 26-1 | 200 |
| ИК 26-1-1 | |
| ИК 26-2 | |
| ИК 26-2-1 | |
| ИК 26-3 | 300 |
| ИК 26-3-1 | |

Примечания:

1. Показатели на одну колонну даны на листе 1, выборка стали на листе 25в.
2. Армирование колонн см. на листе 41.
3. Все закладные детали входят в состав пространственных каркасов.

| | | |
|---|---|---|
| ТК 1972 | Колонны ИК 26-1; ИК 26-2, ИК 26-3 ИК 26-1-1; ИК 26-2-1; ИК 26-3-1. Опалубочные чертежи | ИИ 22-3/70 Лист 4 |

Ст. инженер Мишоилова

12195 21

Шифр

Выборка-лист

Инв. №

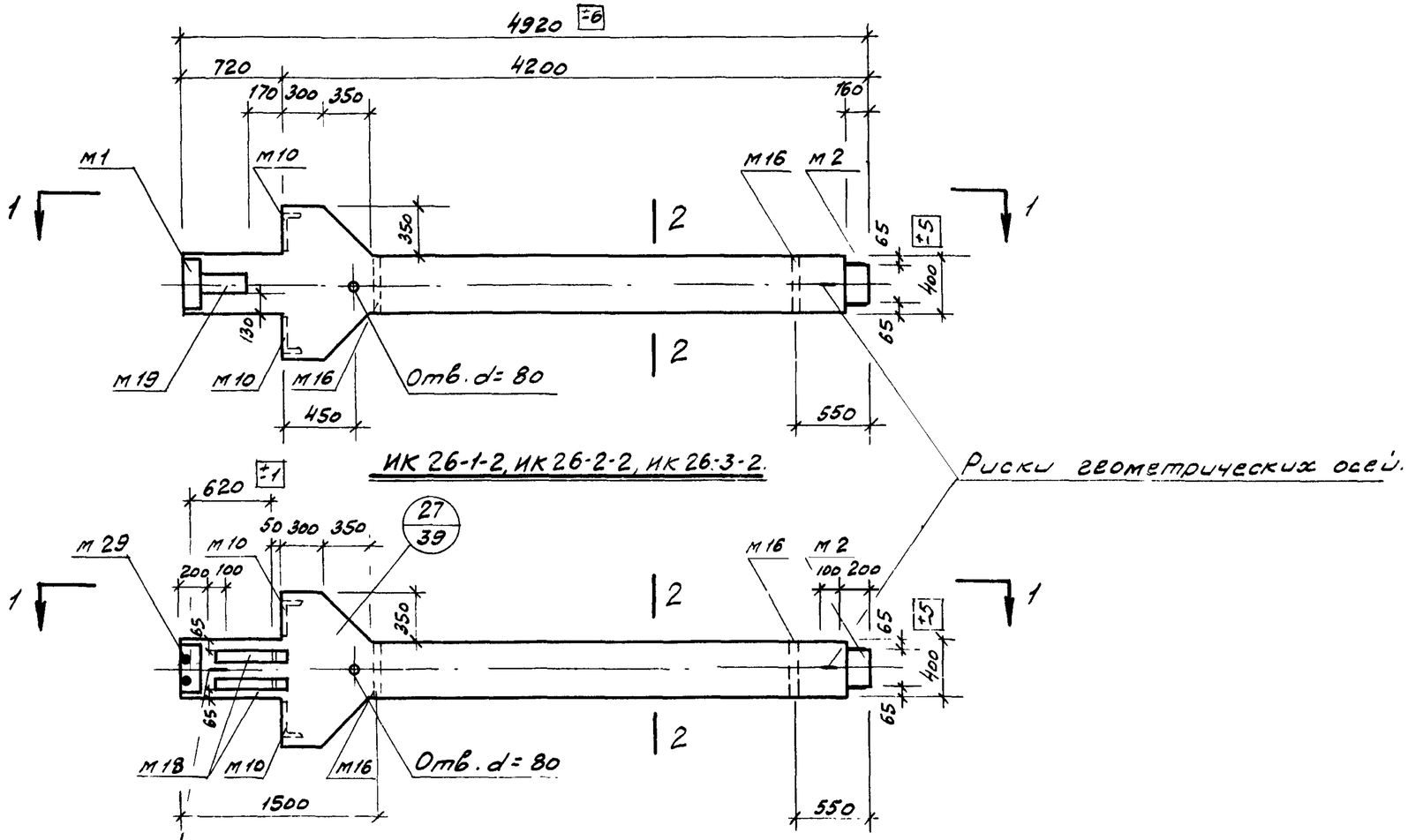


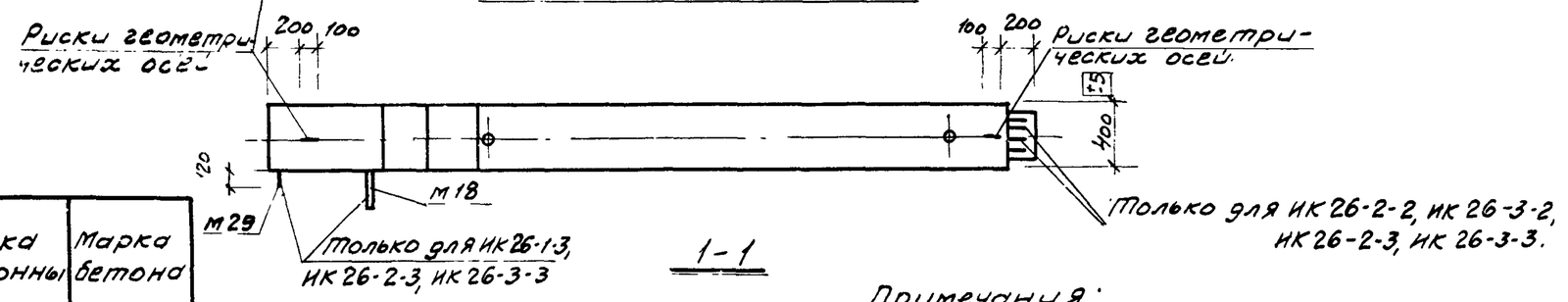


1-1

| Марка колонны | Марка бетона |
|---|---|
| ИК 26-1-2 | 200 |
| ИК 26-1-3 | |
| ИК 26-2-2 | |
| ИК 26-2-3 | |
| ИК 26-3-2 | 300 |
| ИК 26-3-3 | |

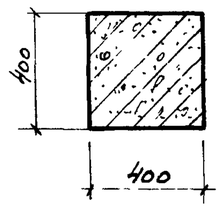


2-2

Примечания:

1. Показатели на одну колонну даны на листе 1, выборка стали на листе 259
2. Армирование колонн см. на листе 41.
3. Все закладные детали входят в состав пространственных каркасов.

| | | | |
|---|---|---|---|
| ТК 1972 | Колонны ИК 26-1-2; ИК 26-2-2; ИК 26-3-2; ИК 26-1-3; ИК 26-2-3; ИК 26-3-3. Опалубочные чертежи | ИИ 22-3/70 | |
| | | Лист | 5 |

| | | |
|---|---|---|
| Гл. констр. ин. | Смирнов | |
| Нач. отдела | Демченко | |
| Нач. сектора | Чечелёва | |
| Техник | Климакова | |

ГСПИ-10

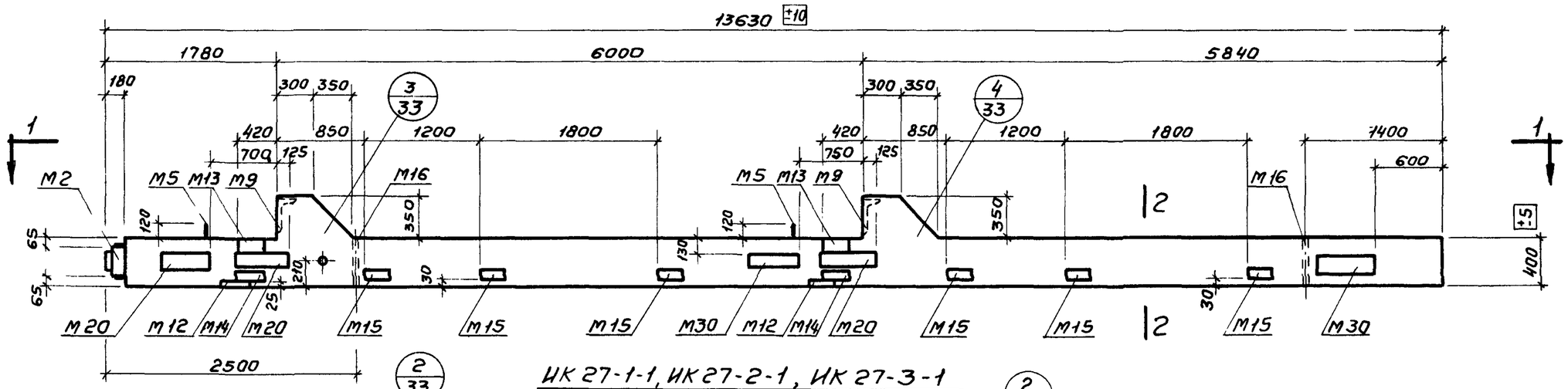


ИК 27-1-1, ИК 27-2-1, ИК 27-3-1

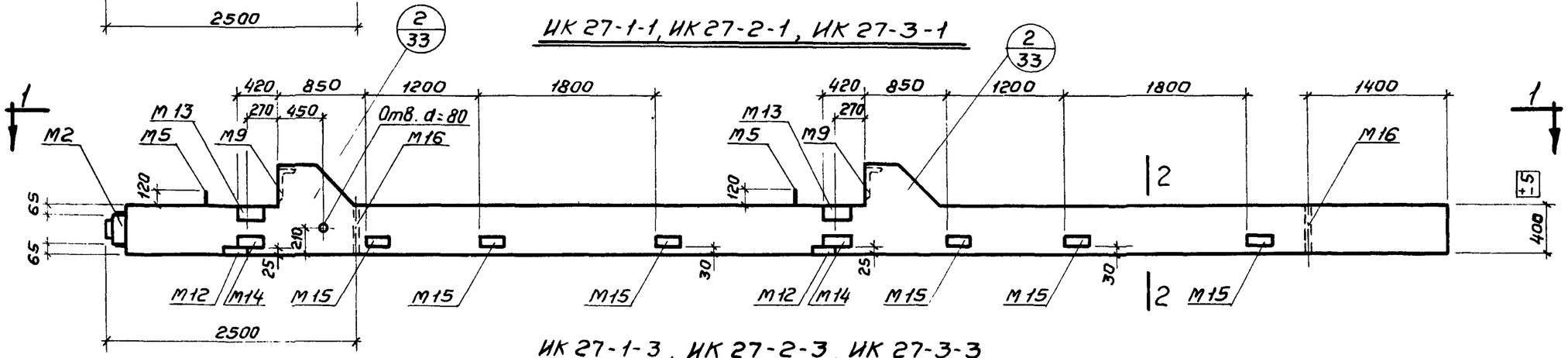


ИК 27-1-3, ИК 27-2-3, ИК 27-3-3

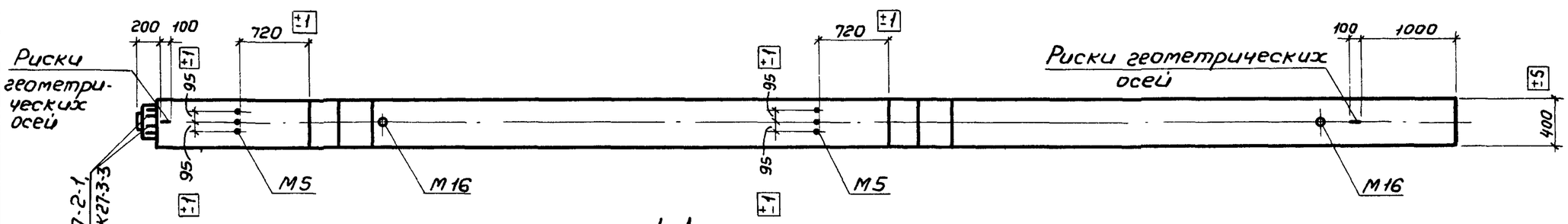


1-1

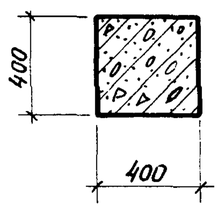


2-2

| Марка колонны | Марка бетона |
|---|---|
| ИК 27-1-1<br>ИК 27-2-1 | 300 |
| ИК 27-3-1 | 400 |
| ИК 27-1-3<br>ИК 27-2-3 | 300 |
| ИК 27-3-3 | 400 |

Примечания:

1. Показатели на одну колонну даны на листе 1, выборка стали на листах 259, 260.
2. Армирование колонн см. на листе 42.
3. Все закладные детали входят в состав пространственных каркасов.

| | | |
|---|---|---|
| ТК 1972 | Колонны ИК 27-1-1, ИК 27-2-1, ИК 27-3-1, ИК 27-1-3, ИК 27-2-3, ИК 27-3-3. Опалубочные чертежи. | ИИ 22-3/70 |
| | | Лист 6 |

Ст. инженер Микаш | Михайлова

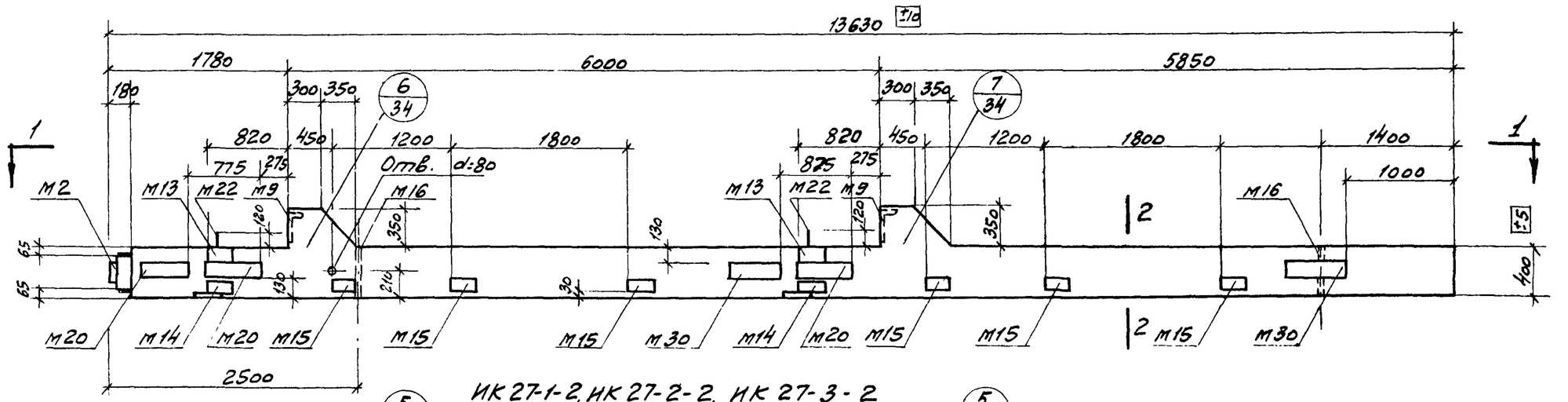


ИК 27-1-2, ИК 27-2-2, ИК 27-3-2

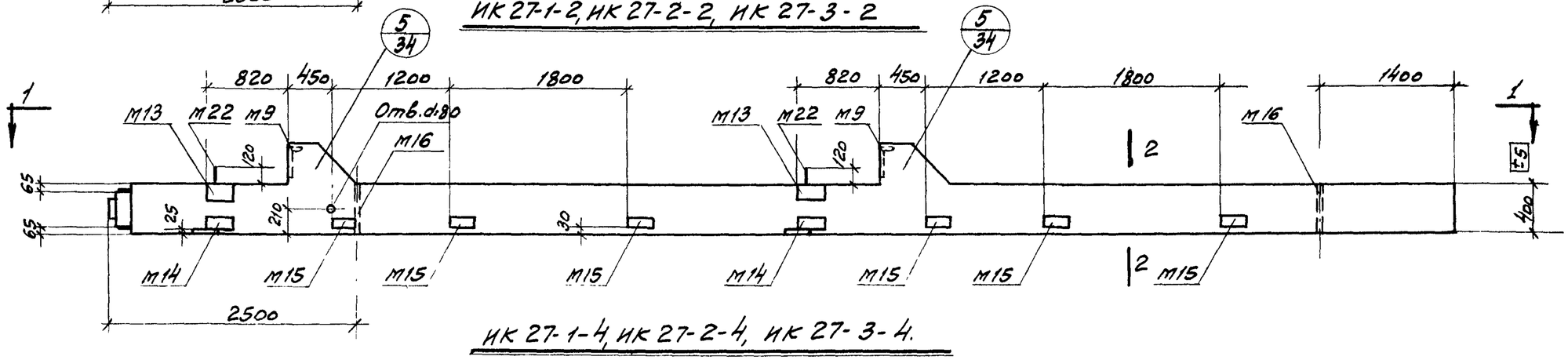


ИК 27-1-4, ИК 27-2-4, ИК 27-3-4.

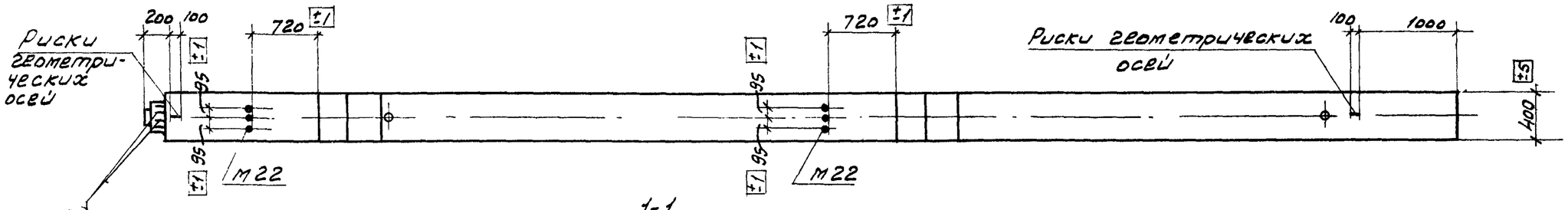


1-1

Только для ИК 27-2-2, ИК 27-3-2, ИК 27-2-4, ИК 27-3-4.

| Марка колонны | Марка бетона |
|---|---|
| ИК 27-1-2<br>ИК 27-2-2 | 300 |
| ИК 27-3-2 | 400 |
| ИК 27-1-4<br>ИК 27-2-4 | 300 |
| ИК 27-3-4 | 400 |

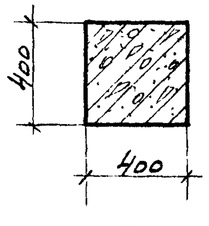


2-2

## Примечания:

1. Показатели на одну колонну даны на листе 1, выборка стали на листах 259, 260.
2. Армирование колонн см. на листе 42.
3. Все закладные детали входят в состав пространственных каркасов.

| | | | |
|---|---|---|---|
| ТК 1972 | Колонны ИК 27-1-2, ИК 27-2-2, ИК 27-3-2, ИК 27-1-4, ИК 27-2-4, ИК 27-3-4. Опалубочные чертежи | ИИ 22-3/70 | |
| | | Лист | 7 |

Нач. отдела Каптыкова
Нач. сектора Чечелева
Ст. инженер Михайлова

12195 24

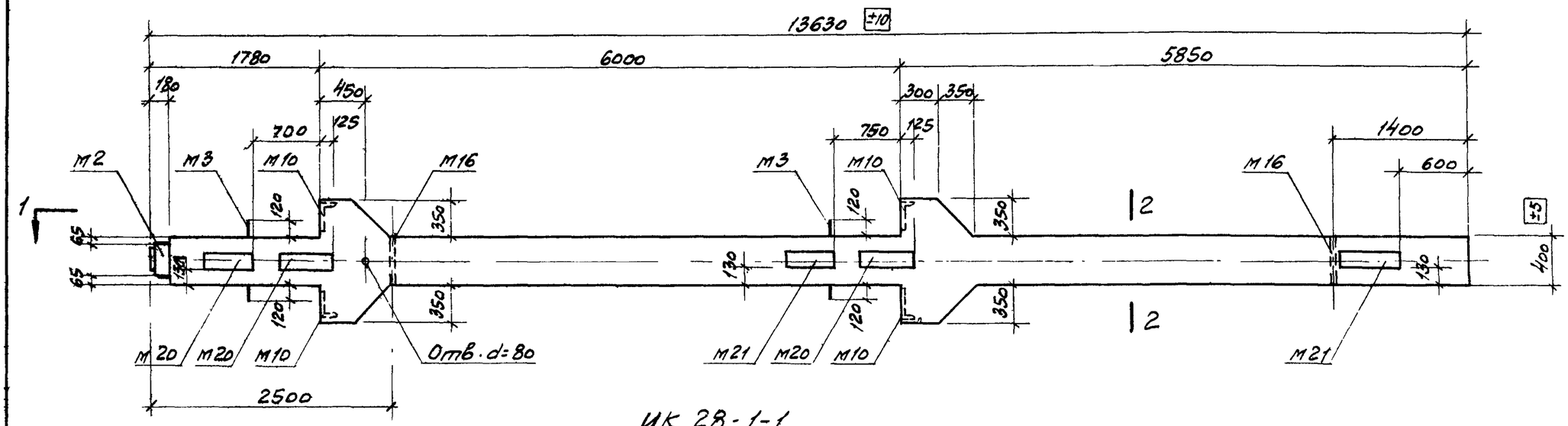


ИК 28-1-1

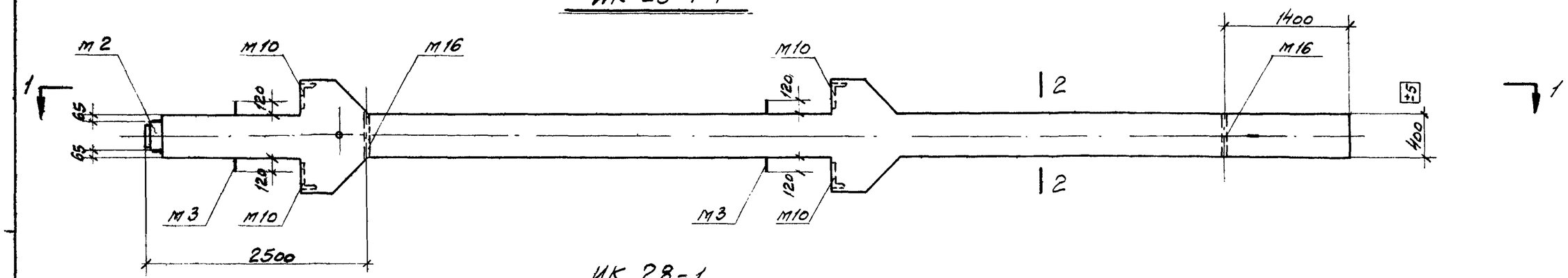


ИК 28-1

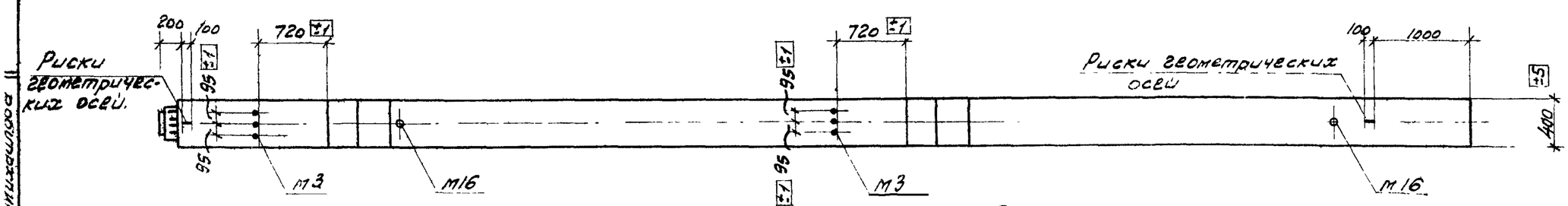


1-1

| Марка колонны | Марка бетона |
|---|---|
| ИК 28-1-1 | 400 |
| ИК 28-1 | |

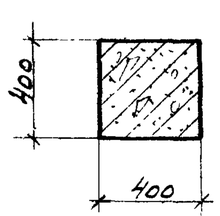


2-2

Примечания:

1. Показатели на одну колонну даны на листе 1, выборка стали на листе 260.
2. Армирование колонн см. на листе 42
3. Все закладные детали входят в состав пространственных каркасов.

| | | |
|---|---|---|
| ТК 1972 | Колонны ИК 28-1-1, ИК 28-1. Опалубочные чертежи | ИИ 22-3/70 Лист 8 |

Шифр

Марка-лист

Инв №

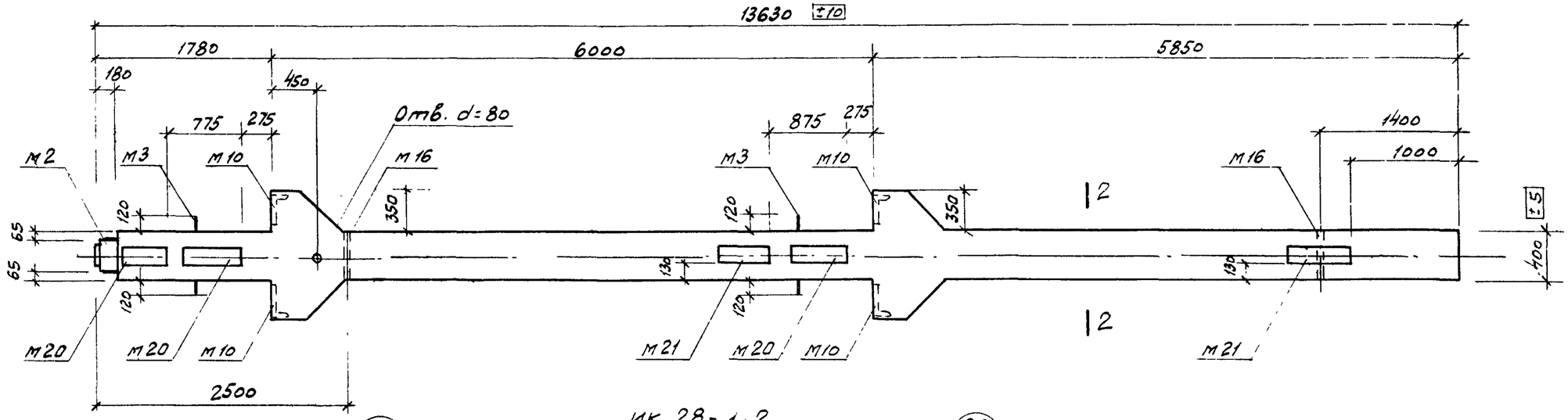


ИК 28-1-2

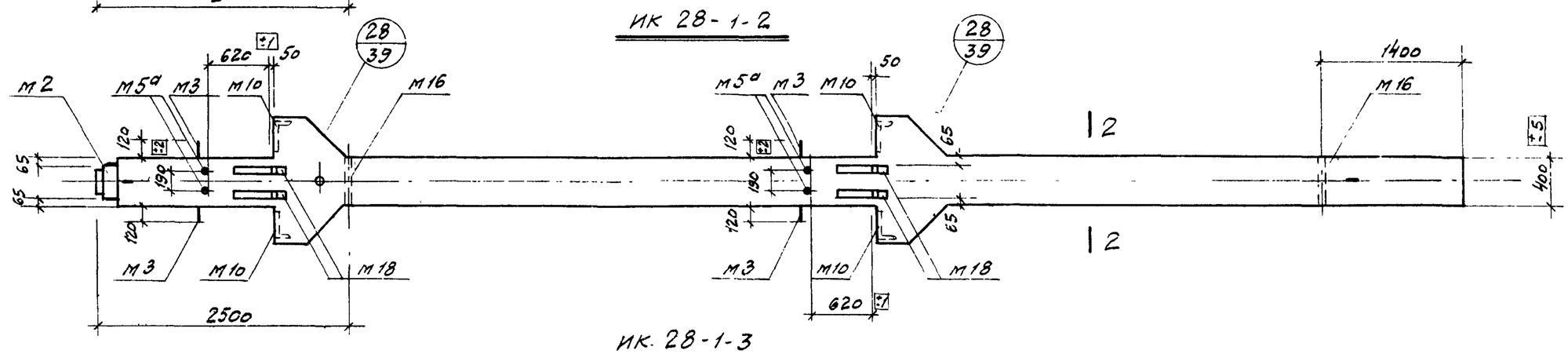


ИК. 28-1-3

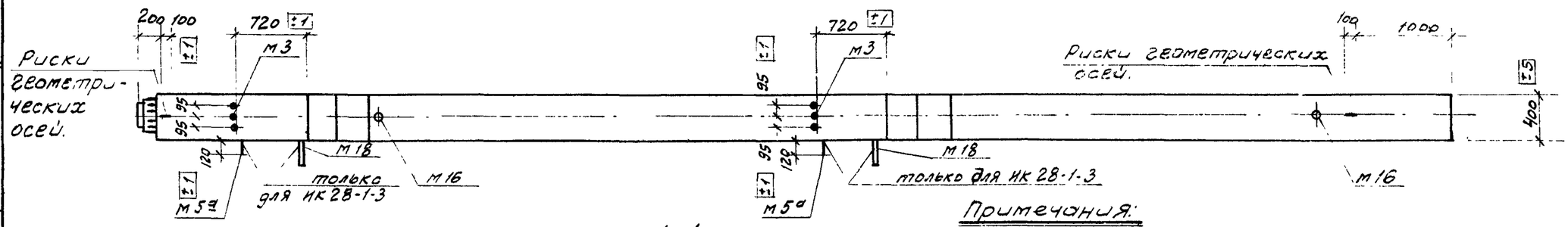


1-1

| Марка колонны | Марка бетона |
|---|---|
| ИК 28-1-2 | 400 |
| ИК 28-1-3 | |

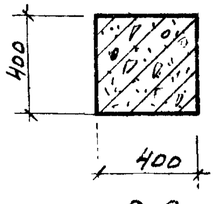


2-2

Примечания:

1. Показатели на одну колонну даны на листе 1, выборка стали на листе 261
2. Армирование колонн см. на листе 42
3. Все закладные детали входят в состав пространственных каркасов.

| | | | |
|---|---|---|---|
| ГСПИ-10 | Корнюшина | Корнюшина | |
| | Проверил | | |
| ГСПИ-10 | Смирнов | Демченко | Чечелева | Климкова |
| Гл.констр. ин | Нач.отдела | Нач.сектора | Техник |

| | | |
|---|---|---|
| ТК 1972 | Колонны ИК 28-1-2, ИК 28-1-3<br>Опалубочные чертежи | ИИ 22-3/70<br>Лист 3 |

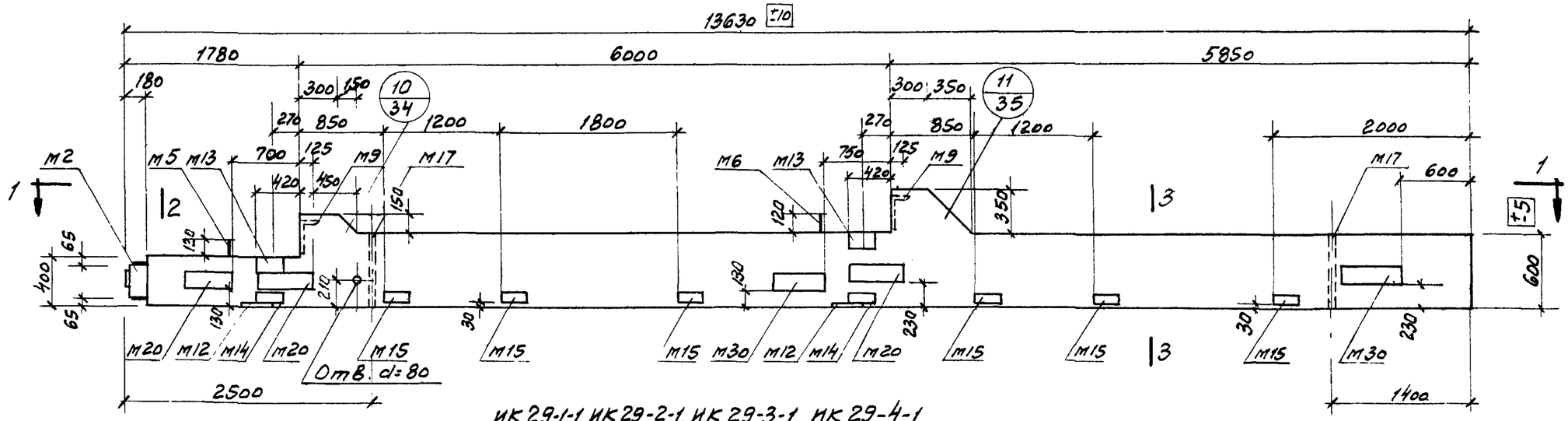


ИК 29-1-1, ИК 29-2-1, ИК 29-3-1, ИК 29-4-1

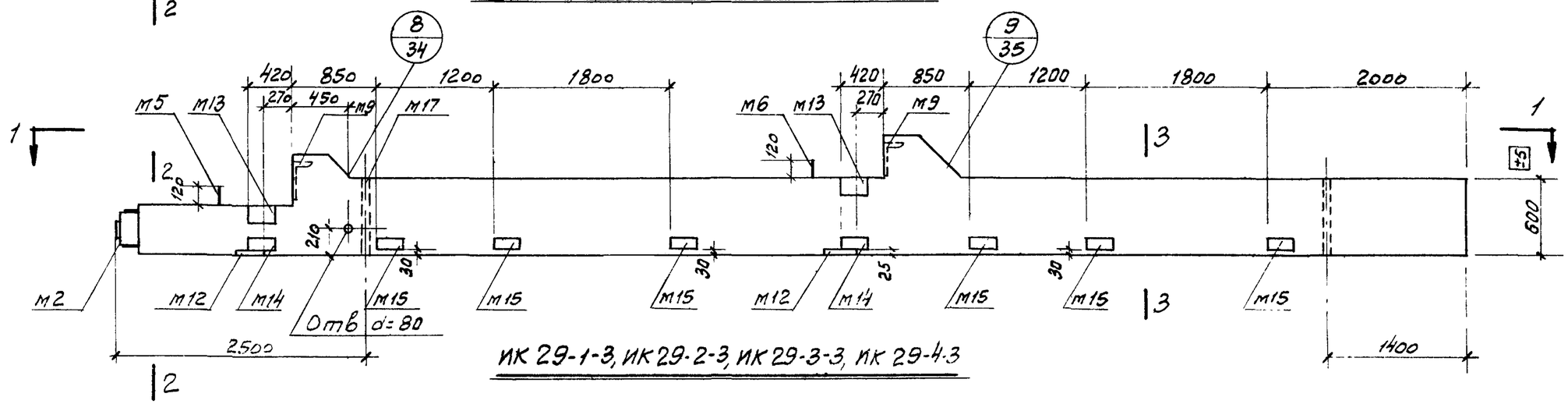


ИК 29-1-3, ИК 29-2-3, ИК 29-3-3, ИК 29-4-3

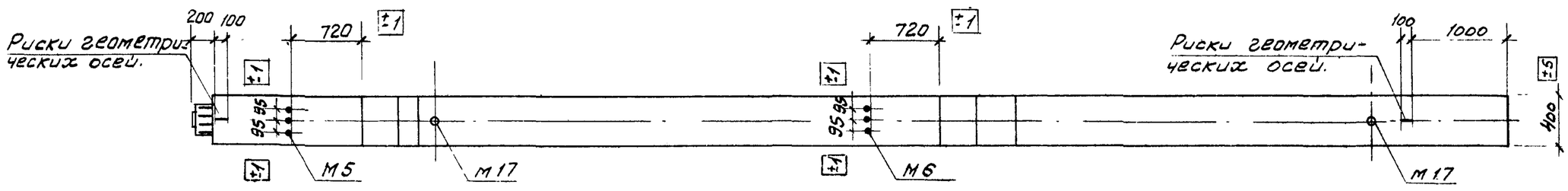


| Марка колонны | Марка бетона |
|---|---|
| ИК 29-1-1 | 300 |
| ИК 29-2-1 | |
| ИК 29-3-1 | |
| ИК 29-4-1 | 400 |
| ИК 29-1-3 | 300 |
| ИК 29-2-3 | |
| ИК 29-3-3 | |
| ИК 29-4-3 | 400 |

1-1

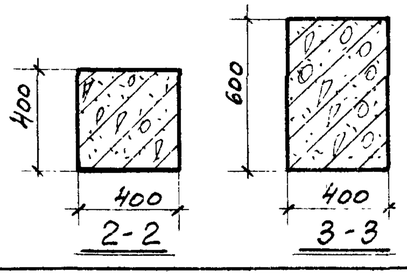


Примечания.

1. Показатели на одну колонну даны на листе 1, выборка стали на листе 261, 262
2. Армирование колонн см. на листе 43
3. Все закладные детали входят в состав пространственных каркасов.

| | | | |
|---|---|---|---|
| ТК 1972 | Колонны ИК 29-1-1, ИК 29-2-1, ИК 29-3-1, ИК 29-4-1, ИК 29-1-3, ИК 29-2-3, ИК 29-3-3, ИК 29-4-3. Опалубочные чертежи | ИИ 22-3/70 | |
| | | Лист | 10 |

Нач. ВКПиПСР Чернов
Ст. инженер Михайлова

Шифр

Марка-лист

Инв. №

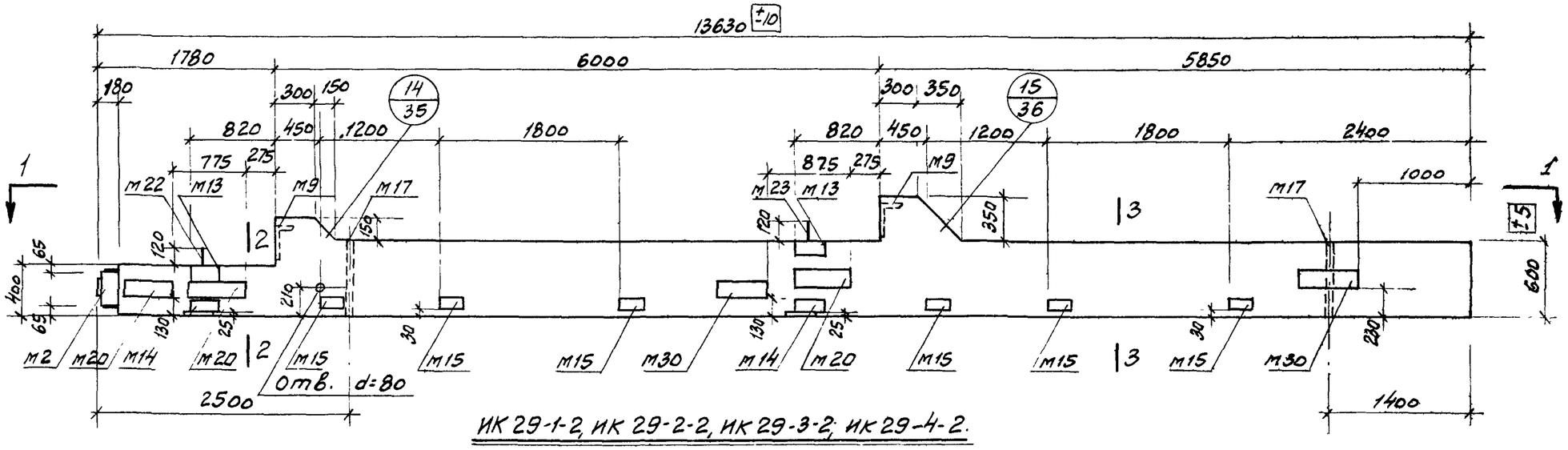


ИК 29-1-2, ИК 29-2-2, ИК 29-3-2, ИК 29-4-2.

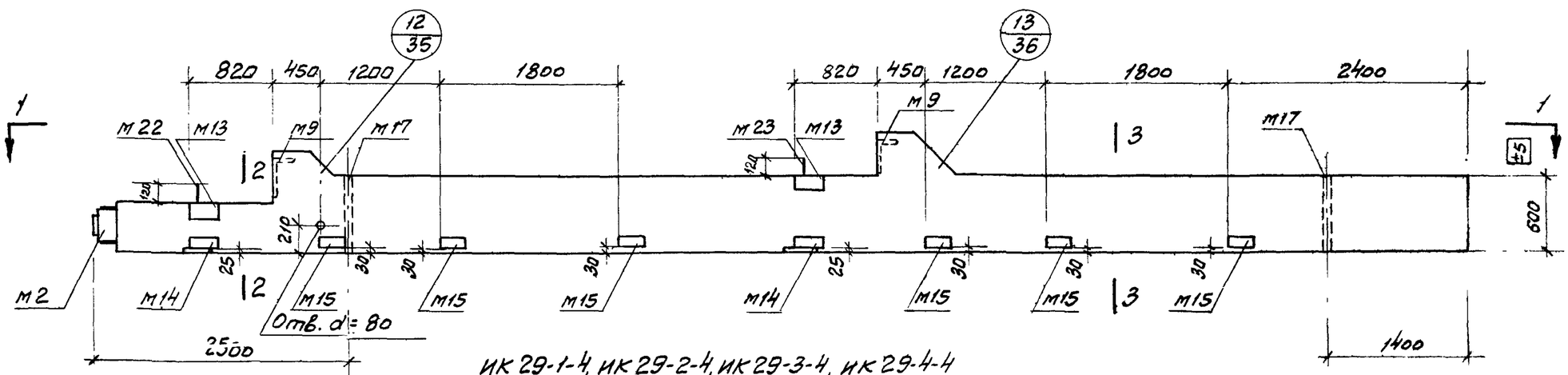


ИК 29-1-4, ИК 29-2-4, ИК 29-3-4, ИК 29-4-4

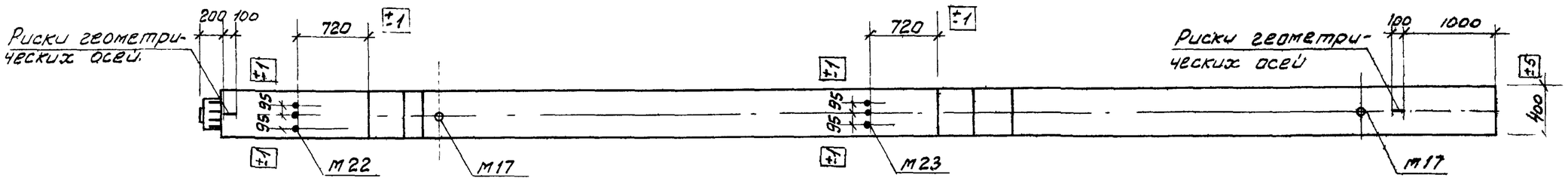


| Марка колонны | Марка бетона |
|---|---|
| ИК 29-1-2 | 300 |
| ИК 29-2-2 | |
| ИК 29-3-2 | |
| ИК 29-4-2 | 400 |
| ИК 29-1-3 | 300 |
| ИК 29-2-3 | |
| ИК 29-3-3 | |
| ИК 29-4-3 | 400 |

1-1

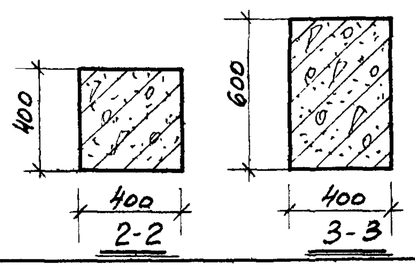


Примечания:

1. Показатели на одну колонну даны на листе 1. Выборка стали на листе 261, 262.
2. Армирование колонн см на листе 43.
3. Все закладные детали входят в состав пространственных каркасов

| | | | |
|---|---|---|---|
| ТК 1972 | Колонны ИК 29-1-2, ИК 29-2-2, ИК 29-3-2, ИК 29-4-2, ИК 29-1-4, ИК 29-2-4, ИК 29-3-4, ИК 29-4-4 Опалубочные чертежи | ИИ 22-3/70 | |
| | | Лист | 11 |

| | | |
|---|---|---|
| Гл. инж. пр. | Климкова | Климкова |
| Гл. конструктор | Смирнов | |
| Нач. отдела | Демченко | Демченко |
| Нач. сектора | Чечелева | Чечелева |
| Ст. инженер | Михайлова | Михайлова |
| Инж. | | |

ТЕСНИК Пров. Верин

1-411-70

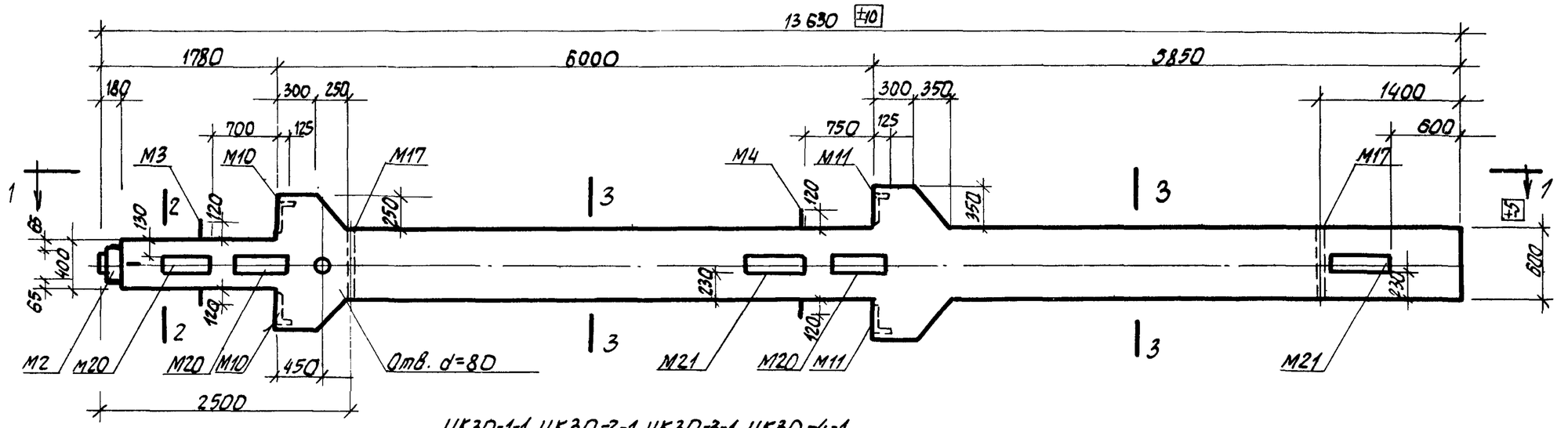


ИК30-1-1, ИК30-2-1, ИК30-3-1, ИК30-4-1

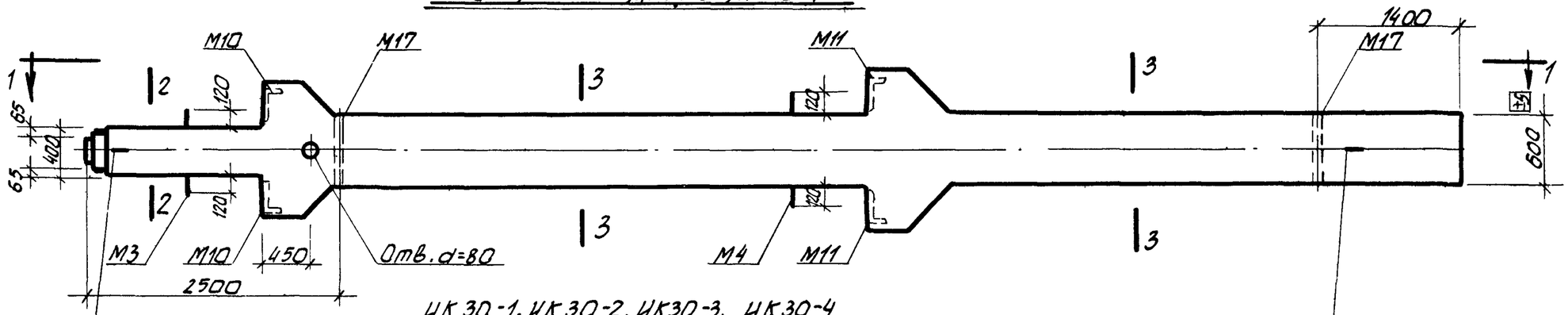


ИК30-1, ИК30-2, ИК30-3, ИК30-4

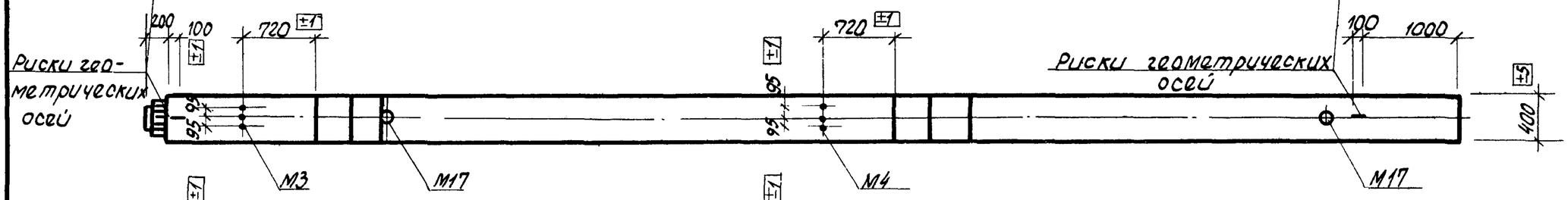


1-1

| Марка колонны | Марка бетона |
|---|---|
| ИК30-1-1 | 400 |
| ИК30-2-1 | |
| ИК30-3-1 | |
| ИК30-4-1 | 500 |
| ИК30-1 | 400 |
| ИК30-2 | |
| ИК30-3 | |
| ИК30-4 | 500 |

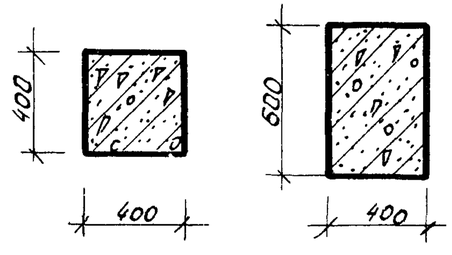


2-2 3-3

Примечания:

1. Показатели на одну колонну даны на листе 1, выборка стали на лист 262, 263.
2. Армирование колонн см. на листе 13.
3. Все закладные детали входят в состав пространственных каркасов.

| | | |
|---|---|---|
| ТК 1972 | Колонны ИК30-1-1, ИК30-2-1, ИК30-3-1, ИК30-4-1, ИК30-1, ИК30-2, ИК30-3, ИК30-4 опалубочные чертежи. | ИИ 22-3/70 Лист 12 |

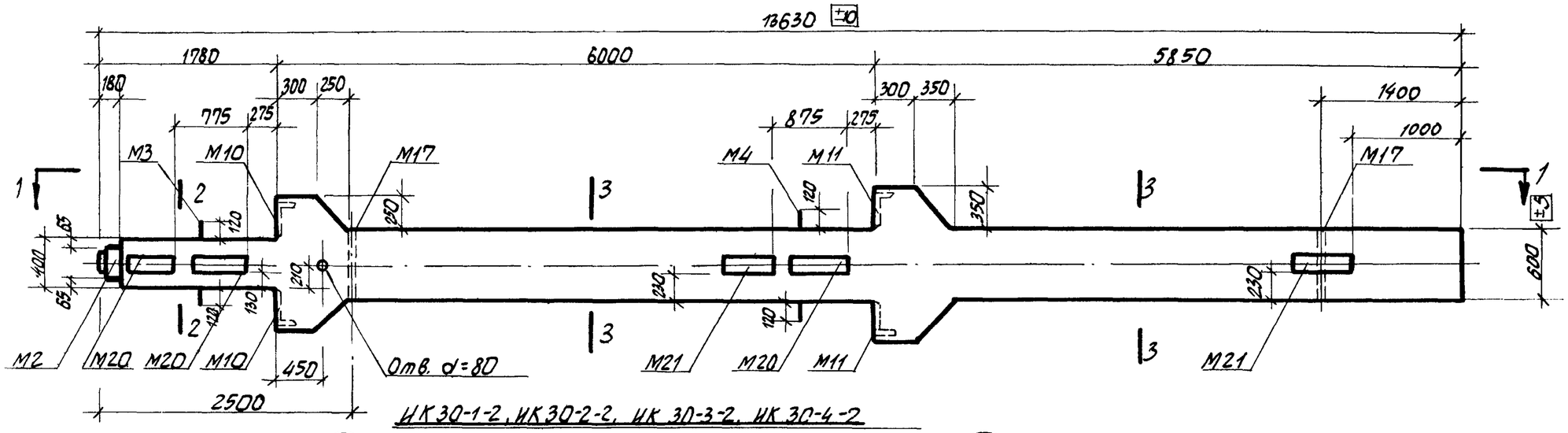


ИК 30-1-2, ИК 30-2-2, ИК 30-3-2, ИК 30-4-2

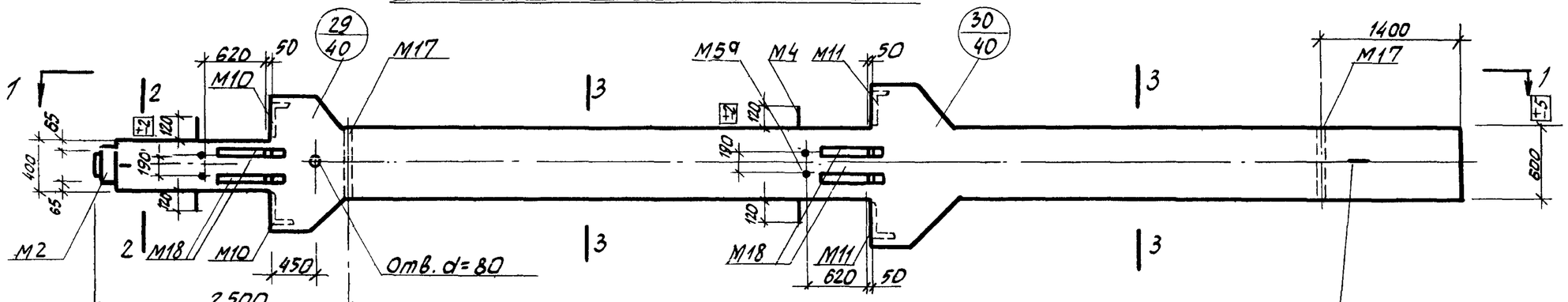


ИК 30-1-3, ИК 30-2-3, ИК 30-3-3, ИК 30-4-3

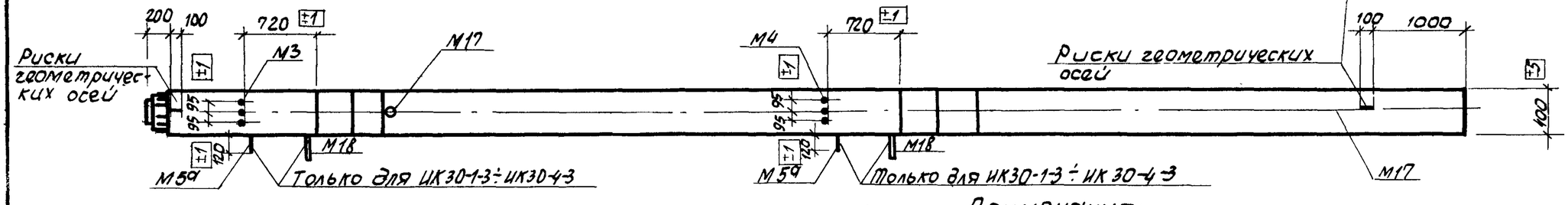


1-1

| Марка колонны | Марка бетона |
|---|---|
| ИК30-1-2 | 400 |
| ИК30-2-2 | |
| ИК30-3-2 | |
| ИК30-4-2 | 500 |
| ИК30-1-3 | 400 |
| ИК30-2-3 | |
| ИК30-3-3 | |
| ИК30-4-3 | 500 |

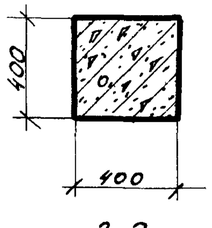


2-2

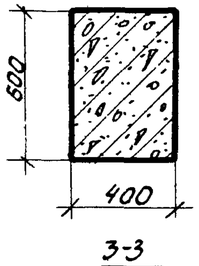


3-3

## Примечания:

1. Показатели на одну колонну даны на листе 1, выборка стали на листе 263.
2. Армирование колонн см. на листе 43.
3. Все закладные детали входят в состав пространственных каркасов.

| | | |
|---|---|---|
| ТК 1972 | Колонны ИК 30-1-2, ИК30-2-2, ИК30-3-2, ИК 30-4-2, ИК 30-1-3, ИК30-2-3, ИК 30-3-3, ИК 30-4-3. Опалубочные чертежи | ШИ22-3170 |
| | | Лист 13 |

Пров. Пятаковец 2/IV-74г. Копир. Фомк.

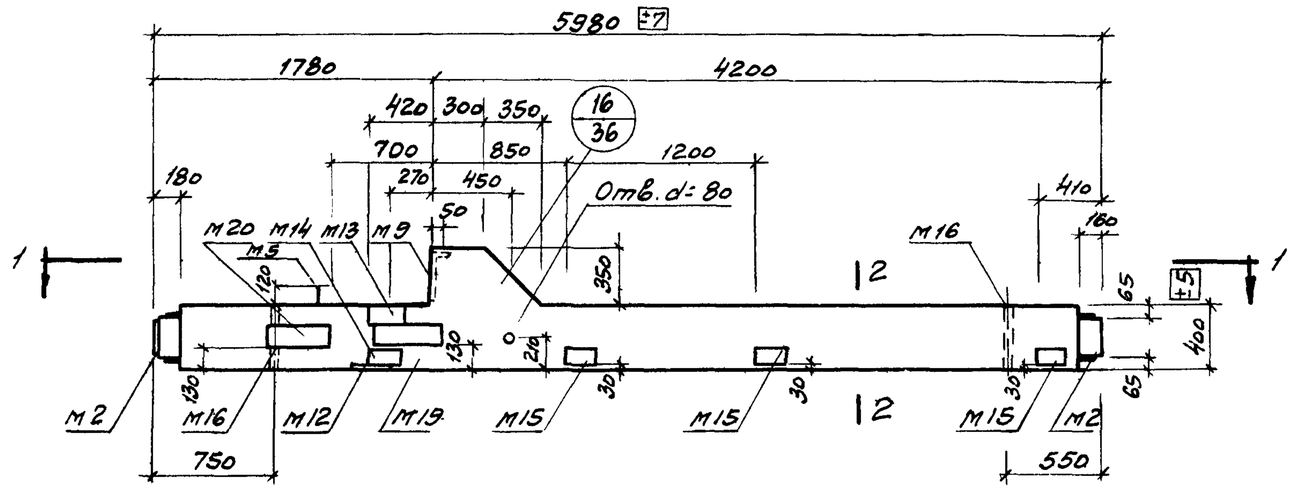


ИК 31-1-1, ИК 31-2-1, ИК 31-3-1

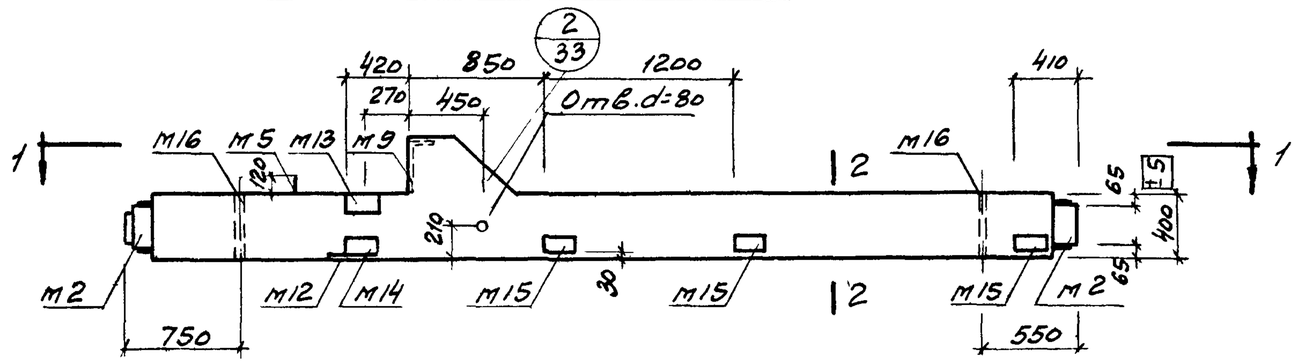


ИК 31-1-3, ИК 31-2-3, ИК 31-3-3.

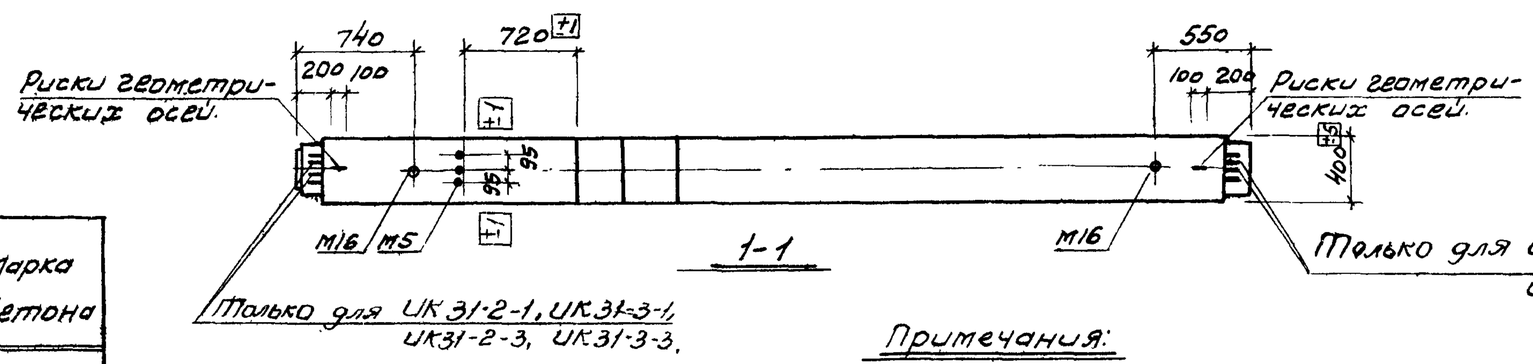


1-1

| Марка колонны | Марка бетона |
|---|---|
| ИК 31-1-1 | 300 |
| ИК 31-2-1 | |
| ИК 31-3-1 | |
| ИК 31-1-3 | |
| ИК 31-2-3 | |
| ИК 31-3-3 | |

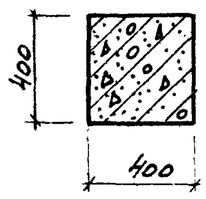


2-2

Примечания:

1. Показатели на одну колонну даны на листе 1, выборка стали на листе 264.
2. Армирование колонн см. на листе 44.
3. Все закладные детали входят в состав пространственных каркасов.

| | | |
|---|---|---|
| ТК 1972 | Колонны ИК 31-1-1, ИК 31-2-1, ИК 31-3-1, ИК 31-1-3, ИК 31-2-3, ИК 31-3-3. Опалубочные чертежи | ИИ 22-3/70 |
| | | Лист 14 |

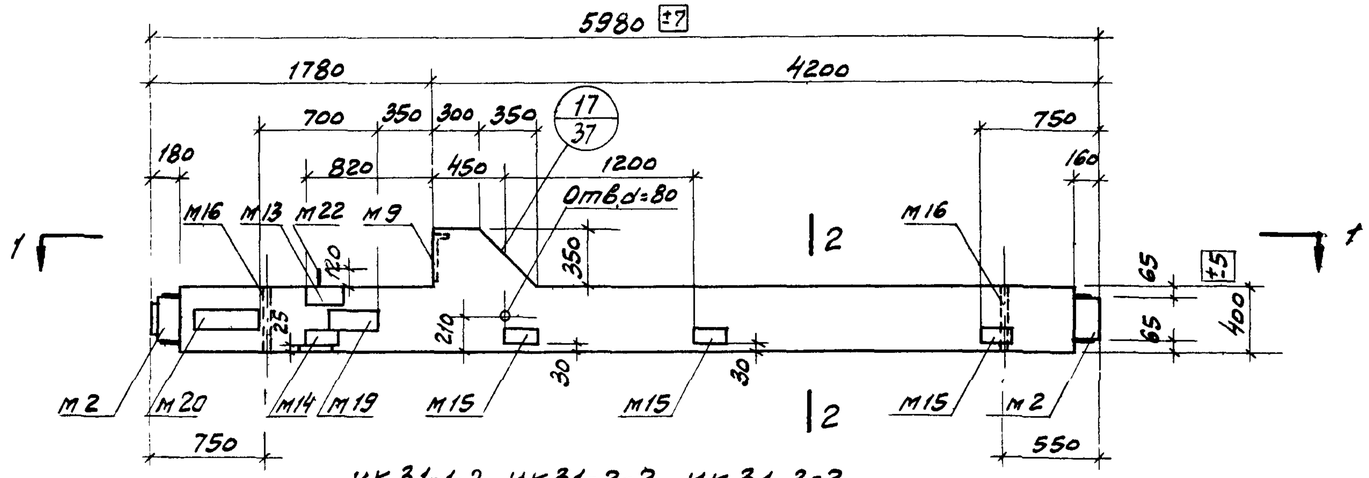


ИК 31-1-2, ИК 31-2-2, ИК 31-3-2.

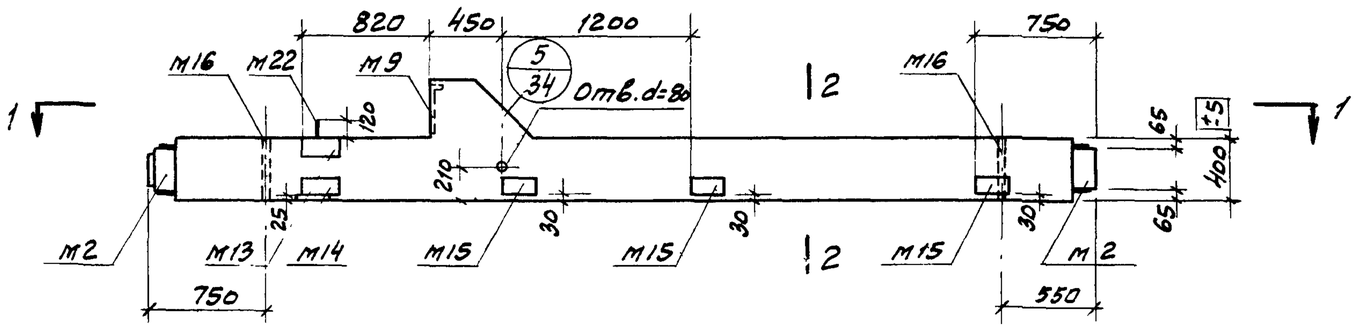


ИК 31-1-4, ИК 31-2-4, ИК 31-3-4

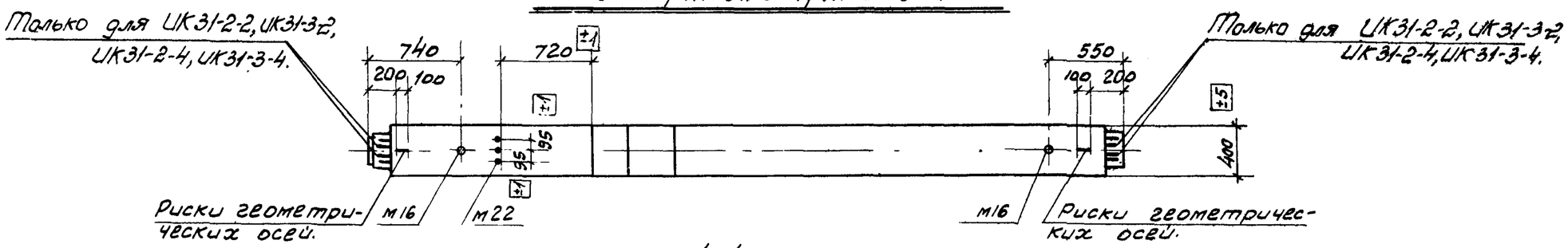


1-1

| Марка колонны | Марка бетона |
|---|---|
| ИК31-1-2 | 300 |
| ИК31-2-2 | |
| ИК31-3-2 | |
| ИК31-1-4 | |
| ИК31-2-4 | |
| ИК31-3-4 | |

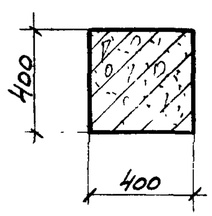


2-2

Примечания:

1. Показатели на одну колонну даны на листе 1. Выборка стали на листах 264, 265.
2. Армирование колонн см. на листе 44.
3. Все закладные детали входят в состав пространственных каркасов.

| | | |
|---|---|---|
| ТК 1972 | Колонны ИК31-1-2, ИК31-2-2, ИК31-3-2, ИК31-1-4, ИК31-2-4, ИК31-3-4. Опалубочные чертежи | ШЦ22-3/70 Лист 15 |

12195 32

ГСПИ-10

| | | |
|---|---|---|
| Гл. инженер проекта | Климакова | Климакова |
| Гл. инженер | Калинкина | Калинкина |
| Нач. отдела | Смирнов | Демченко |
| Нач. сектора | | Чечелева |
| Ст. инженер | | Михайло |

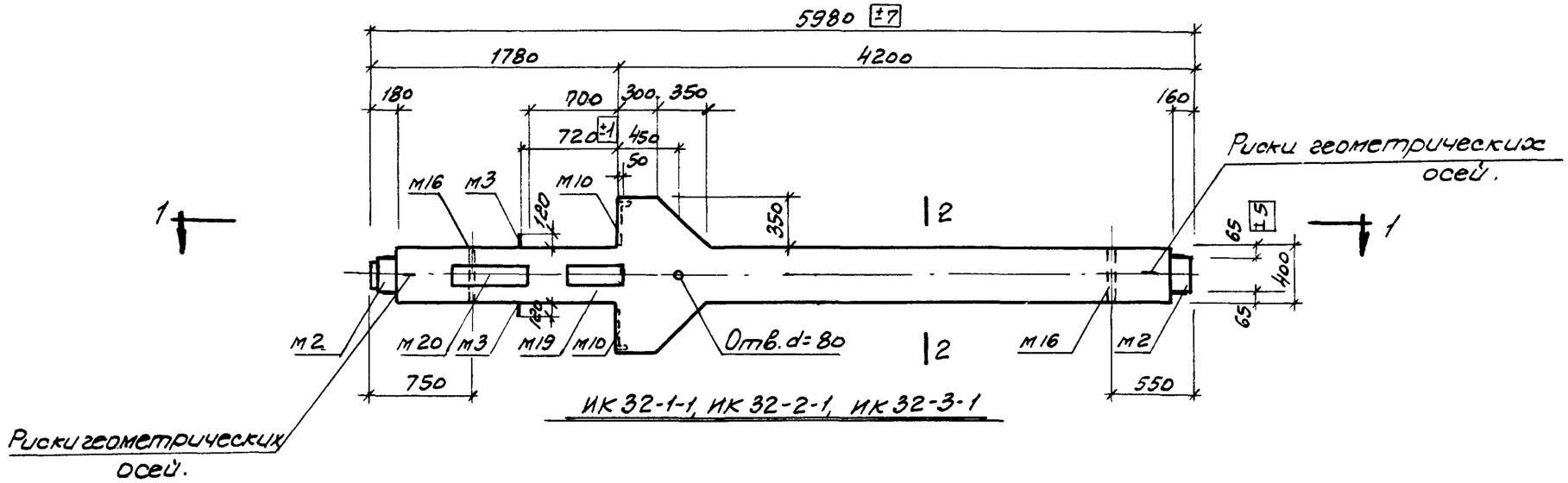


ИК 32-1-1, ИК 32-2-1, ИК 32-3-1

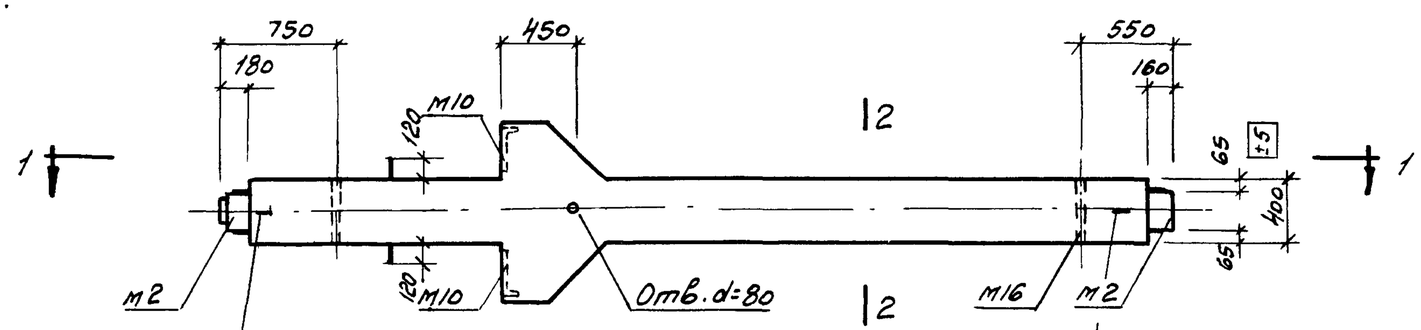


ИК 32-1, ИК 32-2, ИК 32-3

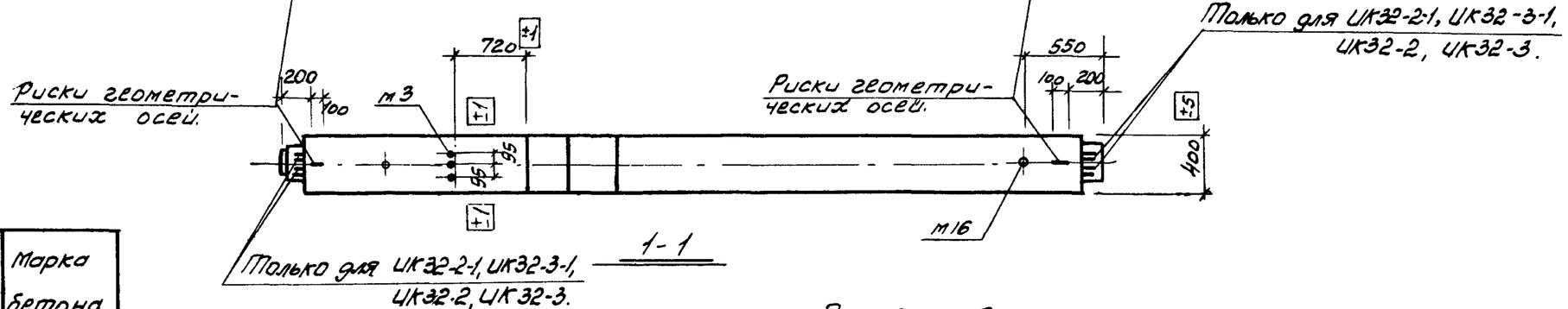


1-1

| Марка колонны | Марка бетона |
|---|---|
| ИК32-1-1 | 300 |
| ИК32-2-1 | 400 |
| ИК32-3-1 | |
| ИК32-1 | 300 |
| ИК32-2 | 400 |
| ИК32-3 | |

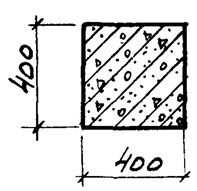


2-2

Примечания:

1. Показатели на одну колонну даны на листе 1, выборка стали на листах 265.
2. Армирование колонн см. на листе 44.
3. Все закладные детали входят в состав пространственных каркасов.

| | | |
|---|---|---|
| ТК 1972 | Колонны ИК 32-1-1, ИК 32-2-1, ИК 32-3-1, ИК 32-1, ИК 32-2, ИК-32-3 Опалубочные чертежи | ШШ22-3/70 Лист 16 |

Ст. инженер Шарин Михайлова

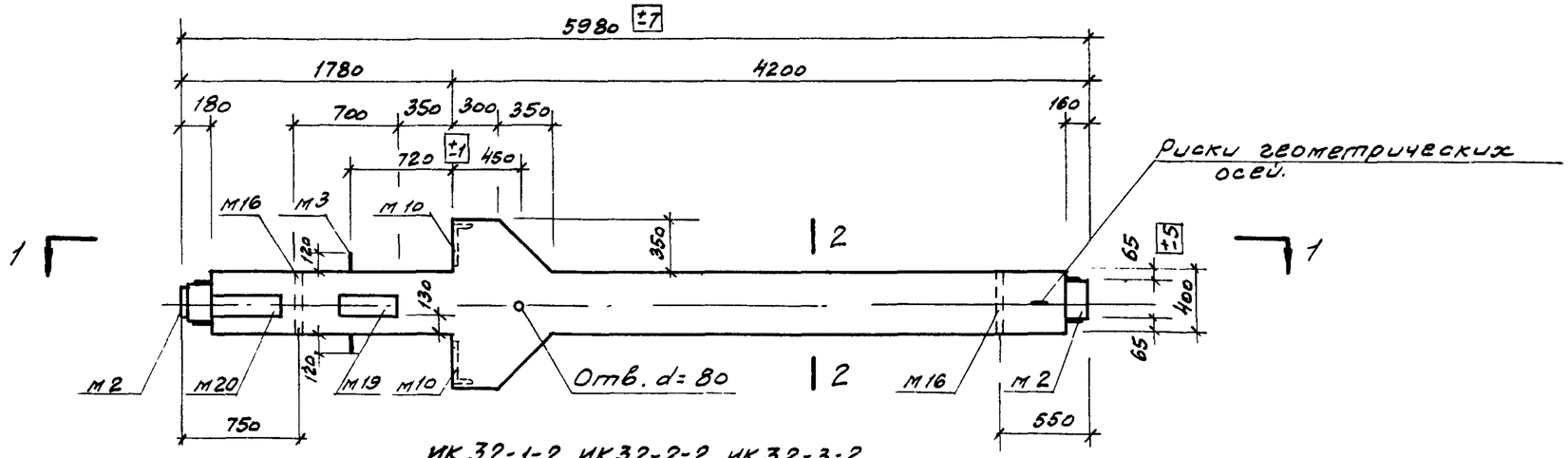


ИК 32-1-2, ИК32-2-2, ИК 32-3-2.

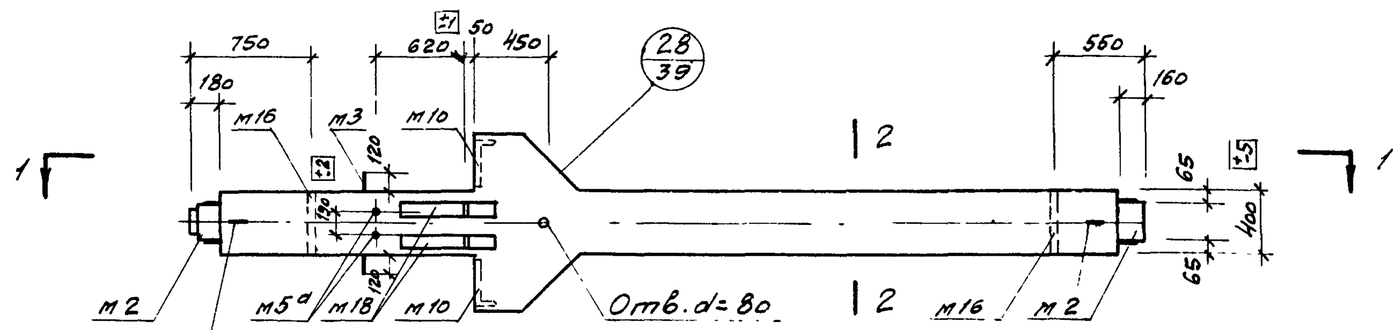


ИК32-1-3; ИК32-2-3, ИК 32-3-3.

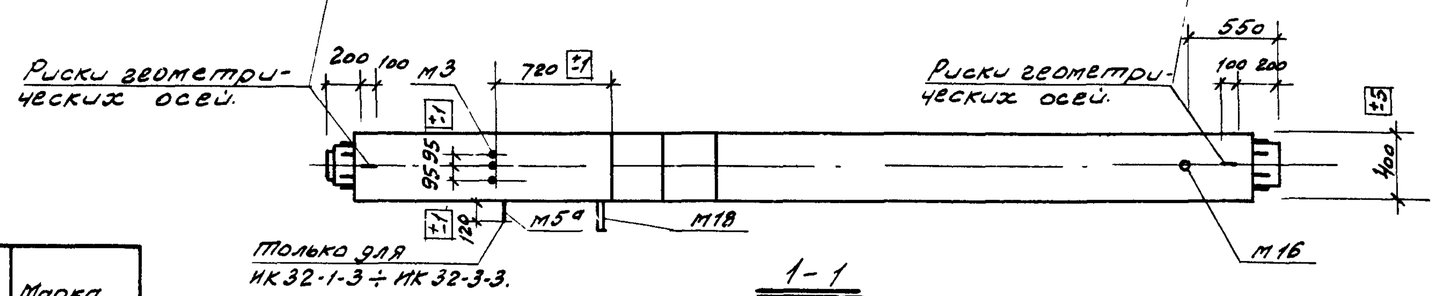


1-1

| Марка колонны | Марка бетона |
|---|---|
| ИК32-1-2 | 300 |
| ИК32-2-2 | 400 |
| ИК32-3-2 | |
| ИК32-1-3 | 300 |
| ИК32-2-3 | 400 |
| ИК32-3-3 | |

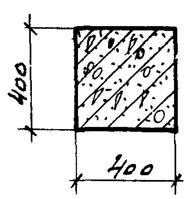


2-2

Примечания:

1. Показатели на одну колонну даны на листе 1, выборка стали на листе 265, 266.
2. Армирование колонн см. на листе 44.
3. Все закладные детали входят в состав пространственных каркасов.

| | | | |
|---|---|---|---|
| ТК 1972 | Колонны ИК32-1-2, ИК32-2-2, ИК 32-3-2, ИК 32-1-3, ИК 32-2-3, ИК 32-3-3. Опалубочные чертежи. | ИИ 22-3/70 | |
| | | Лист | 17 |

Шифр
Марка-лист
Инв. №
Подп. и дата
Взам. инв. №
Проверил
Стеценко
Нач. отдела Демчуко
Нач. сектора Чечелева
Констр. чертежа
Техник Климакова

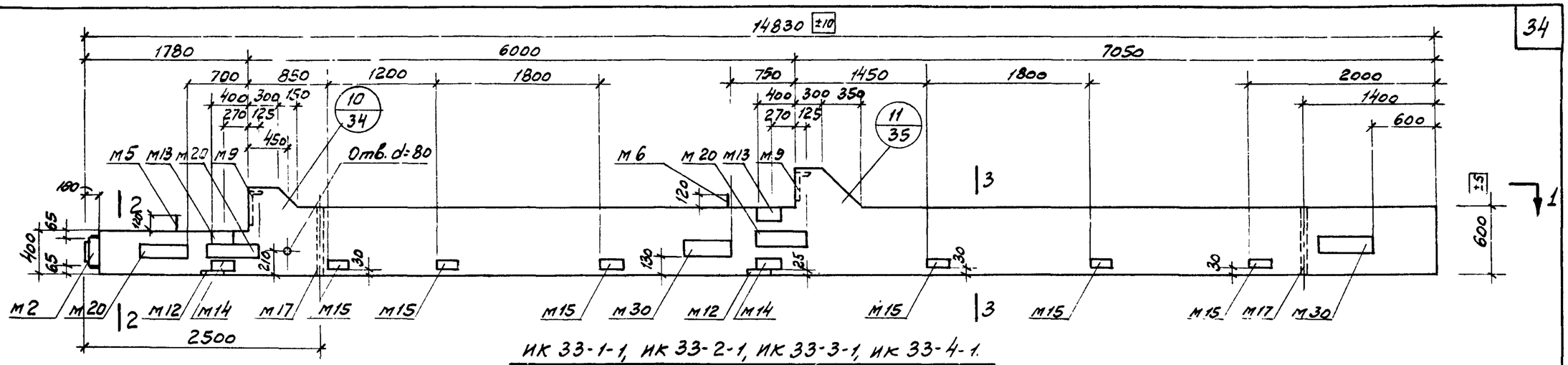


ИК 33-1-1, ИК 33-2-1, ИК 33-3-1, ИК 33-4-1.

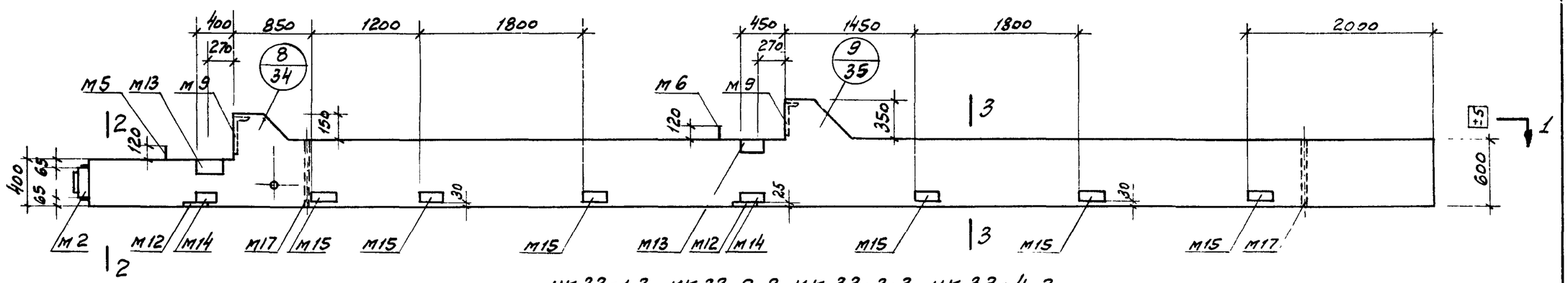


ИК 33-1-3, ИК 33-2-3, ИК 33-3-3, ИК 33-4-3.

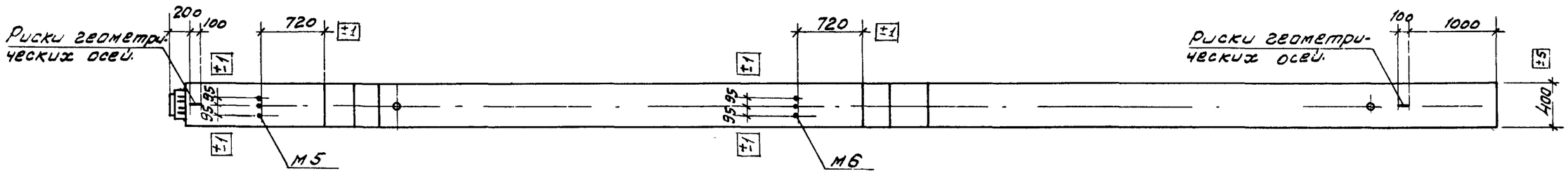


1-1

| Марка колонны | Марка бетона |
|---|---|
| ИК33-1-1 | 300 |
| ИК33-2-1 | |
| ИК33-3-1 | |
| ИК33-4-1 | 400 |
| ИК33-1-3 | 300 |
| ИК33-2-3 | |
| ИК33-3-3 | |
| ИК33-4-3 | 400 |

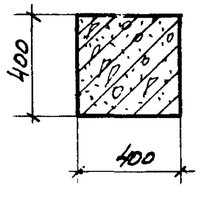


2-2

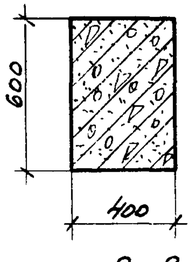


3-3

Примечания:

1. Показатели на одну колонну даны на листе 1 выборка стали на листах 266, 267.
2. Армирование колонн см. на листе 45.
3. Все закладные детали входят в состав пространственных каркасов

| | | |
|---|---|---|
| ТК 1972 | Колонны ИК33-1-1, ИК33-2-1, ИК33-3-1, ИК33-4-1, ИК33-1-3, ИК33-2-3, ИК33-3-3, ИК33-4-3. Опалубочные чертежи | ШИ22-3/70 Лист 18 |

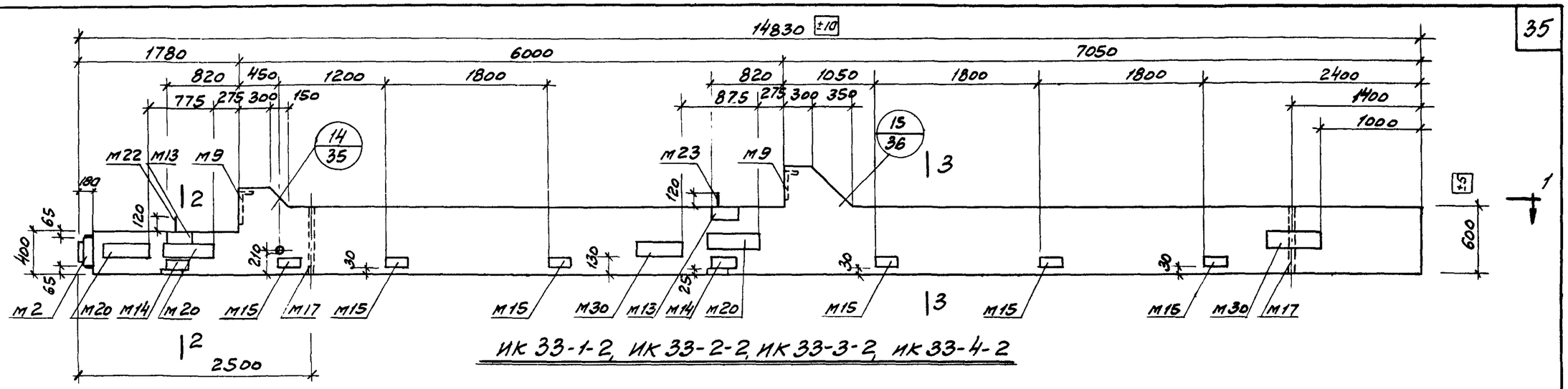


ИК 33-1-2, ИК 33-2-2, ИК 33-3-2, ИК 33-4-2

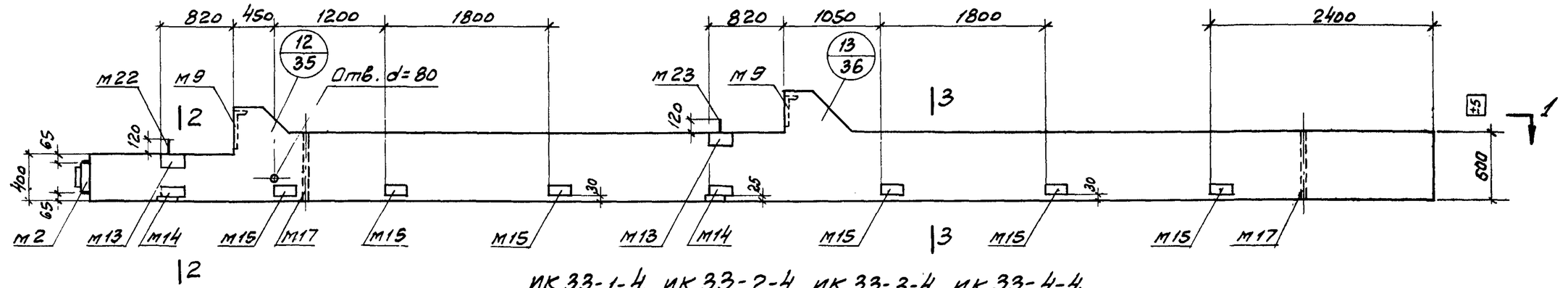


ИК 33-1-4, ИК 33-2-4, ИК 33-3-4, ИК 33-4-4.

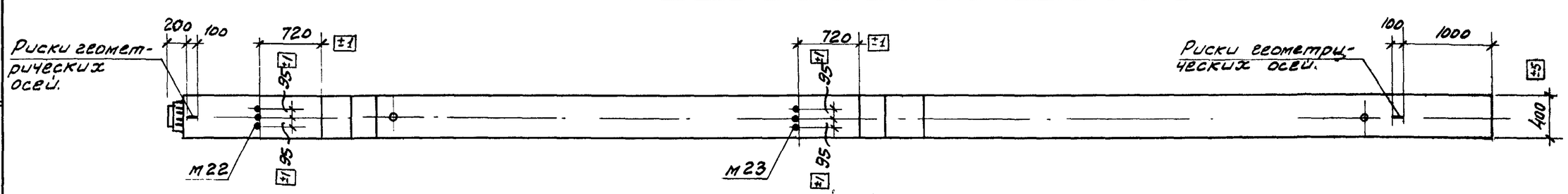


1-1

| Марка колонны | Марка бетона |
|---|---|
| ИК33-1-2 | 300 |
| ИК33-2-2 | |
| ИК33-3-2 | |
| ИК33-4-2 | 400 |
| ИК33-1-4 | 300 |
| ИК33-2-4 | |
| ИК33-3-4 | |
| ИК33-4-4 | 400 |

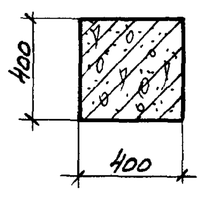


2-2

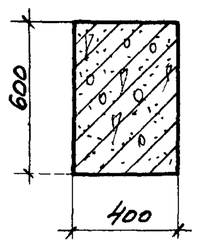


3-3

Примечания:

1. Показатели на одну колонну даны на листах 1, 2, выборка стали на листах 266, 267.
2. Армирование колонн см. на листе 45.
3. Все закладные детали входят в состав пространственных каркасов.

| | | | |
|---|---|---|---|
| ТК 1972 | Колонны ИК33-1-2, ИК33-2-2, ИК33-3-2, ИК33-4-2, ИК33-1-4, ИК33-2-4, ИК33-3-4, ИК33-4-4. Опалубочные чертежи | ШИ22-3/70 | |
| | | Лист | 19 |

Шифр
Лоска-лист
Инв. №
Технич. инж. Климакова
Отдел Климакова
Нач. сектора Климакова
Ст. инженер Климакова
Техник
Проверил
Смирнов
Демченко
Чечелева
Михайлова

12195 36

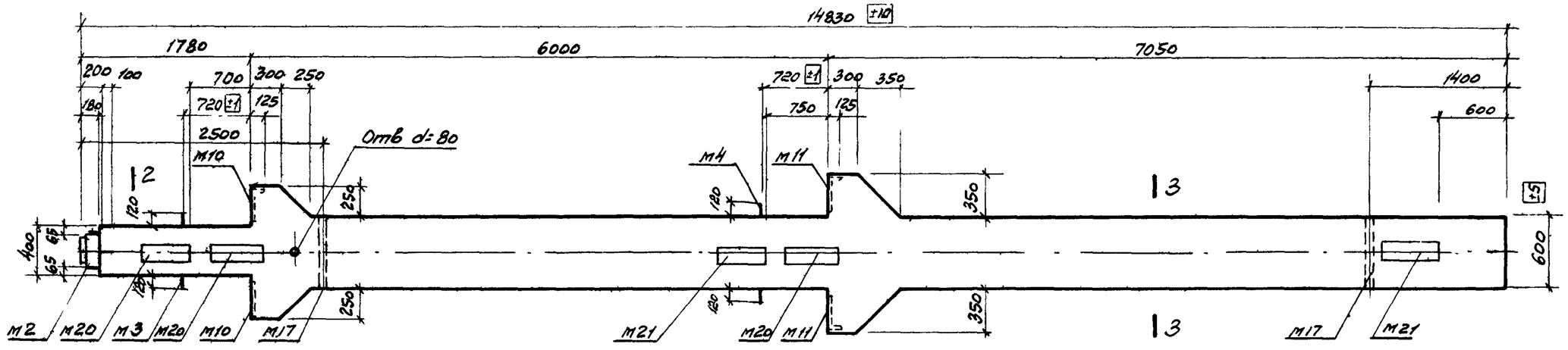


ИК 34-1-1, ИК 34-2-1, ИК 34-3-1, ИК 34-4-1, ИК 34-5-1

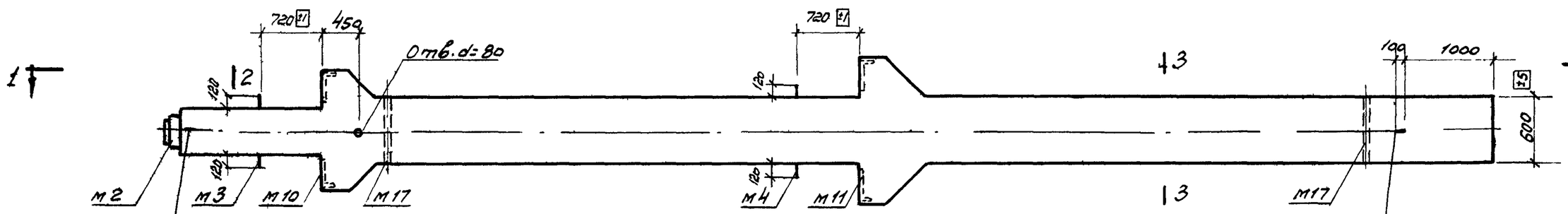


ИК 34-1, ИК 34-2, ИК 34-3, ИК 34-4, ИК 34-5

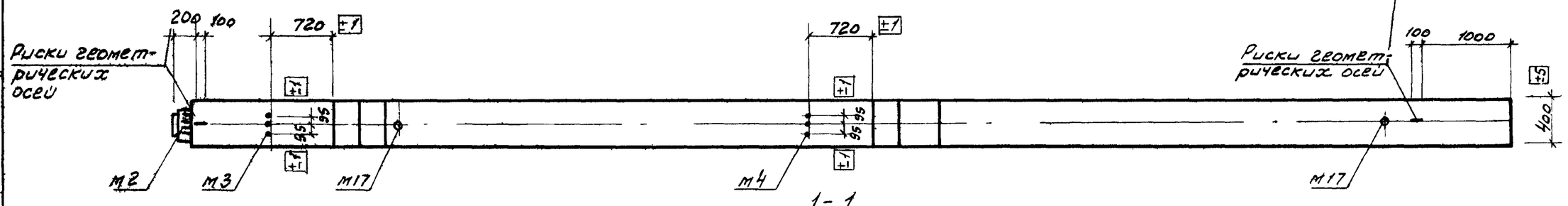


1-1

| Марка колонны | Марка бетона | Марка колонны | Марка бетона |
|---|---|---|---|
| ИК 34-1-1 | 400 | ИК 34-1 | 400 |
| ИК 34-2-1 | | ИК 34-2 | |
| ИК 34-3-1 | | ИК 34-3 | |
| ИК 34-4-1 | | ИК 34-4 | |
| ИК 34-5-1 | 500 | ИК 34-5 | 500 |

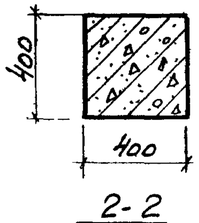


2-2

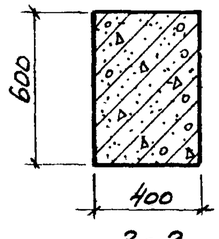


3-3

## Примечания

1. Показатели на одну колонну даны на листе 2, выборка стали на листе 268
2. Армирование колонн см на листе 45
3. Все закладные детали входят в состав пространственных каркасов

| | | | |
|---|---|---|---|
| ТК 1972 | Колонны ИК 34-1-1, ИК 34-2-1, ИК 34-3-1, ИК 34-4-1, ИК 34-5-1, ИК 34-1, ИК 34-2, ИК 34-3, ИК 34-4, ИК 34-5. Опалубочные чертежи | ИИ 22-3/70 | |
| | | Лист | 20 |

Ст. инженер Дюмин | Михайлова

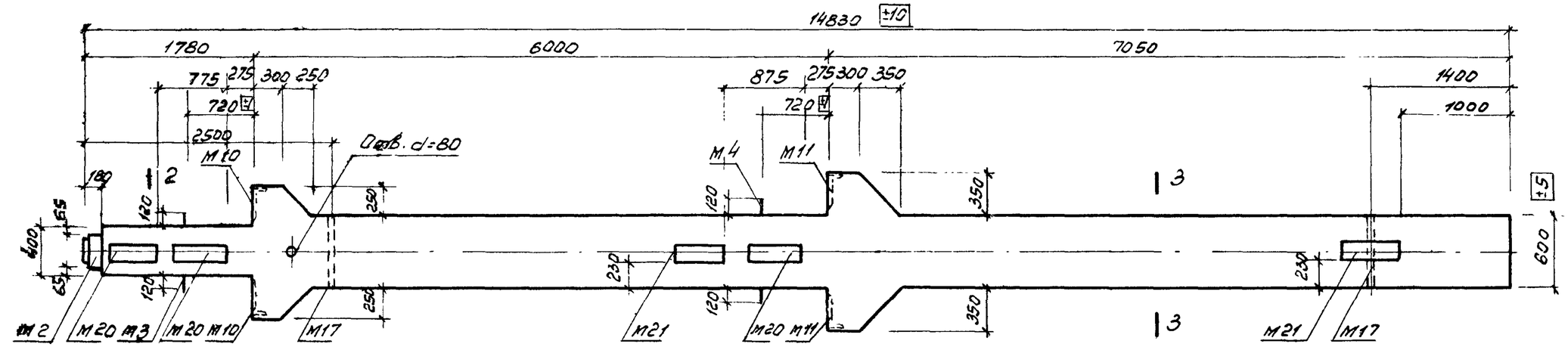


УК34-1-2, УК34-2-2, УК34-3-2, УК34-4-2, УК34-5-2

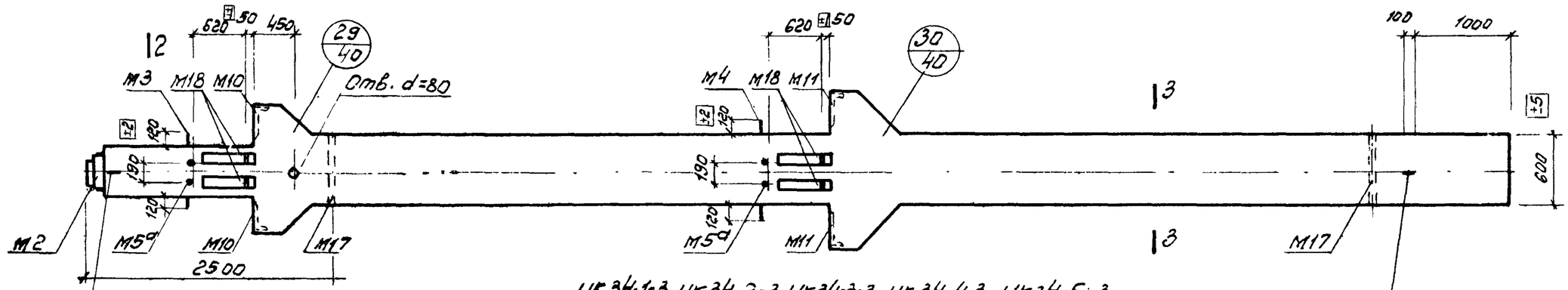


УК34-1-3, УК34-2-3, УК34-3-3, УК34-4-3, УК34-5-3.

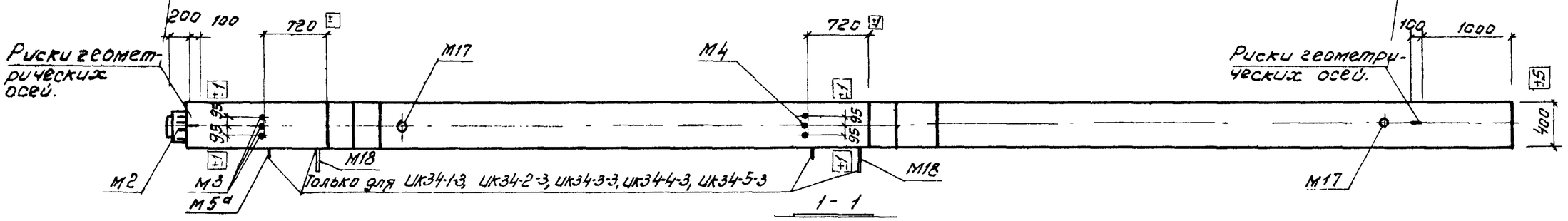


1 - 1

| Марка колонны | Марка бетона | Марка колонны | Марка бетона |
|---|---|---|---|
| УК34-1-2 | 400 | УК34-1-3 | 400 |
| УК34-2-2 | | УК34-2-3 | |
| УК34-3-2 | | УК34-3-3 | |
| УК34-4-2 | | УК34-4-3 | |
| УК34-5-2 | 500 | УК34-5-3 | 500 |

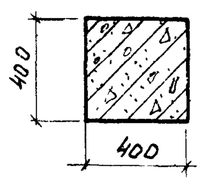


2 - 2

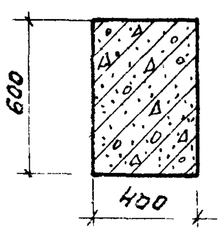


3 - 3

Примечания:

1. Показатели на одну колонну даны на листе 2, выборка стали на листах 268, 269.
2. Армирование колонн см. на листе 45.
3. Все закладные детали входят в состав пространственных каркасов.

| | | | |
|---|---|---|---|
| ТК 1972 | Колонны УК34-1-2, УК34-2-2, УК34-3-2, УК34-4-2, УК34-5-2, УК34-1-3, УК34-2-3, УК34-3-3, УК34-4-3, УК34-5-3. Опалубочные чертежи. | УУ 22-3/70 | |
| | | Лист | 21 |

Шифр
Марка-лист
Инв. №

Техник Климкова
Проверил Яковлева
Гл. констр. ин. Смирнов
Нач. отдела Демченко
Нач. сектора Чечелёва
Ст. инженер Калмыкова

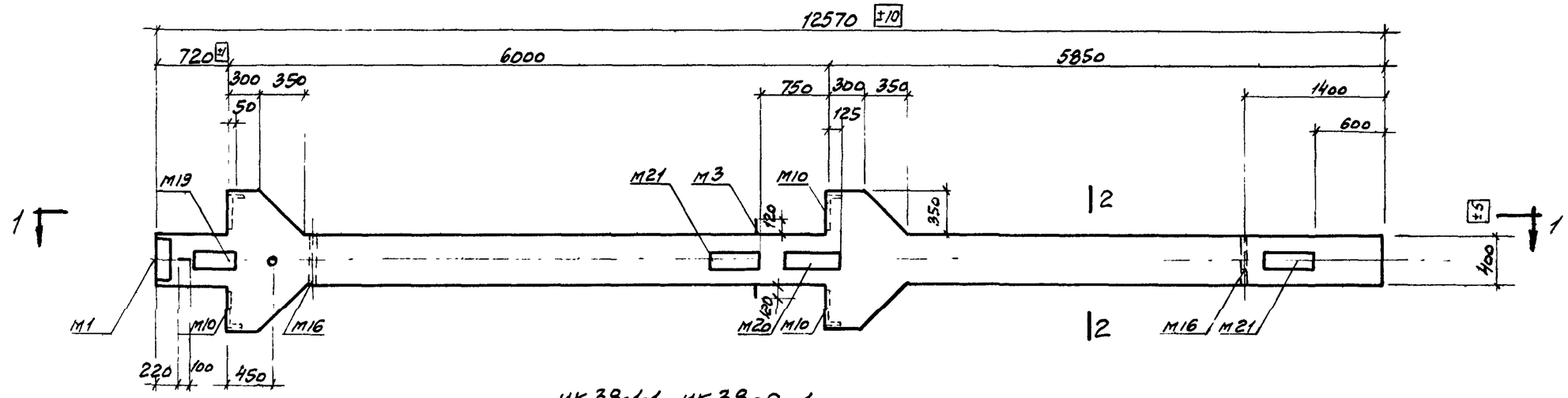


ИК 38-1-1, ИК 38-2-1

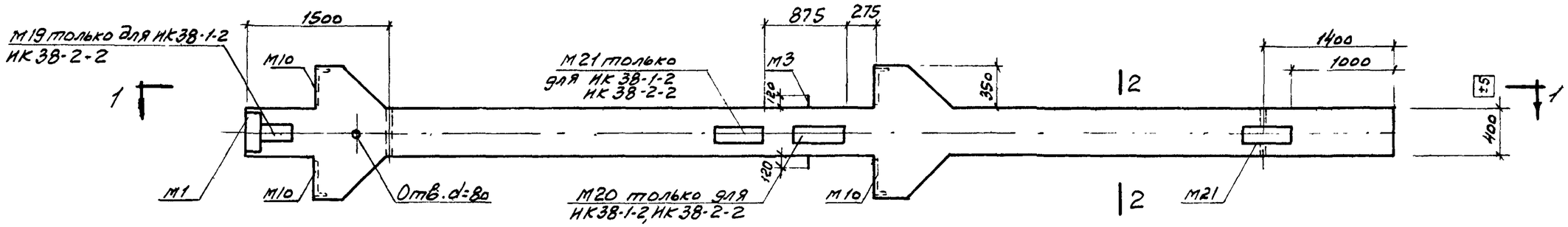


ИК 38-1, ИК 38-2, ИК 38-1-2, ИК 38-2-2

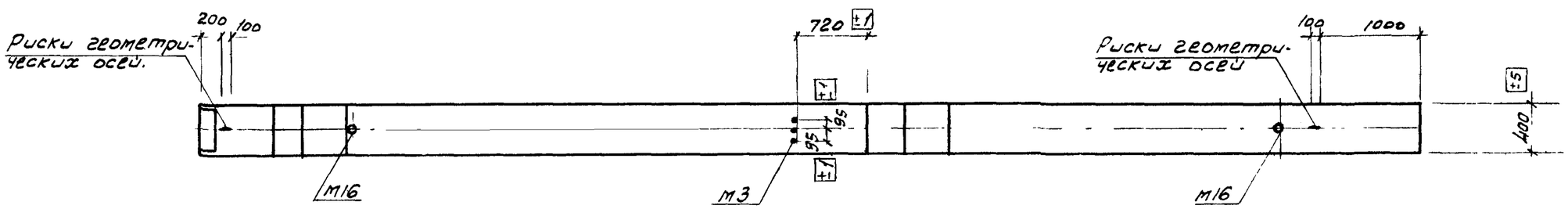


1-1

| Марка колонны | Марка бетона |
|---|---|
| ИК38-1-1 | 300 |
| ИК38-2-1 | |
| ИК38-1 | |
| ИК38-2 | |
| ИК38-1-2 | |
| ИК38-2-2 | |

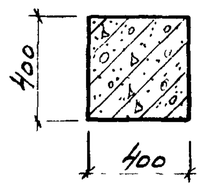


2-2

## Примечания

1. Показатели на одну колонну даны на листе 2. Выборка стали на листах 269, 270.
2. Армирование колонн см. на листе 46.
3. Все закладные детали входят в состав пространственных каркасов.

| | | |
|---|---|---|
| ТК 1972 | Колонны ИК38-1-1, ИК38-2-1, ИК38-1 ИК38-2, ИК38-1-2, ИК38-2-2 Опалубочные чертежи | ИШ 22-3/70 |
| | | Лист 22 |

Ст. инженер Михайлова

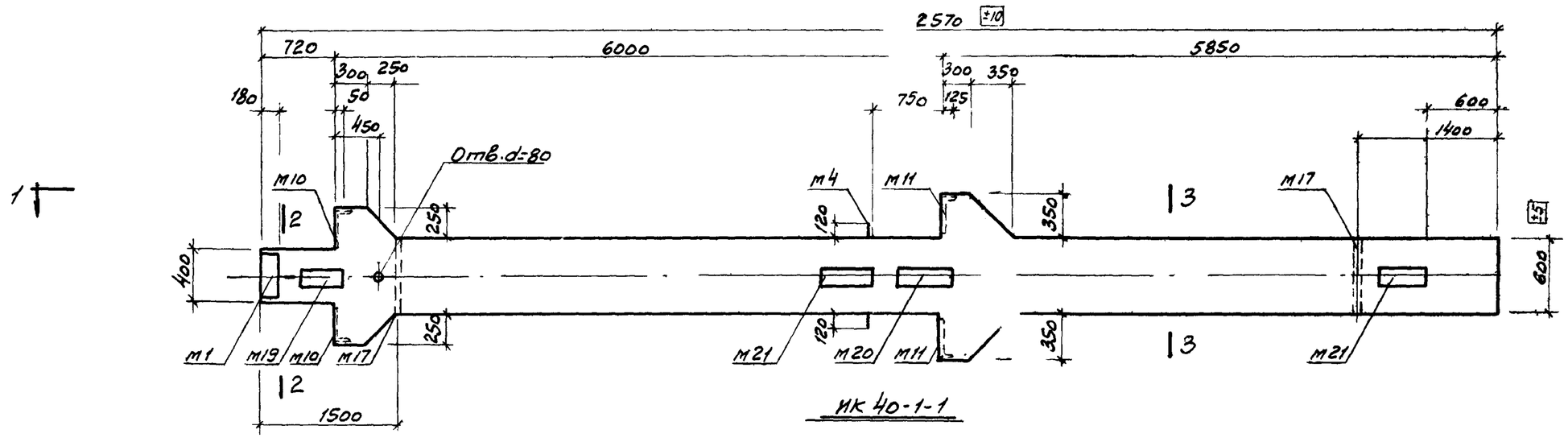


ИК 40-1-1

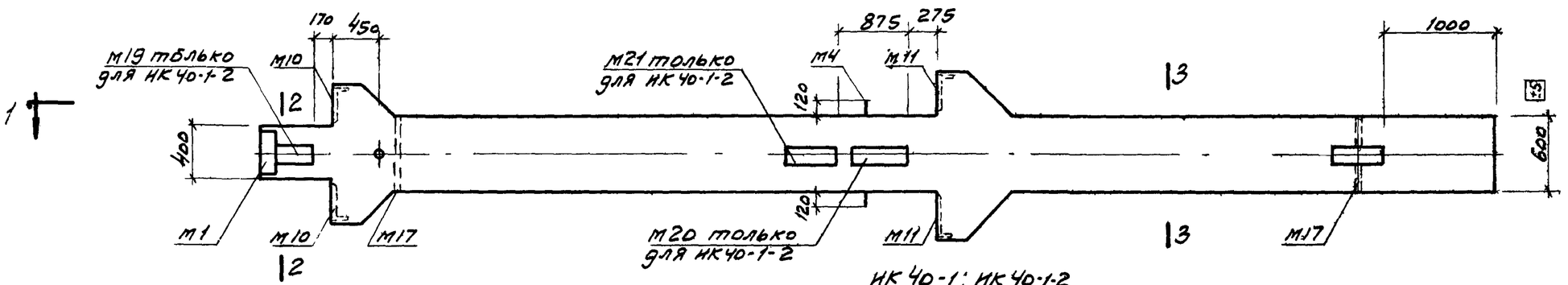


ИК 40-1; ИК 40-1-2

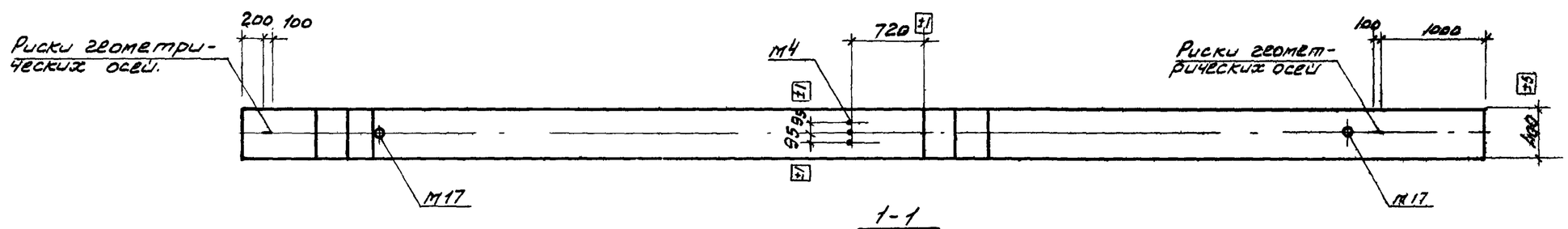


1-1

| Марка колонны | Марка бетона |
|---|---|
| ИК 40-1-1 | 300 |
| ИК 40-1 | |
| ИК 40-1-2 | |

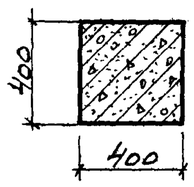


2-2

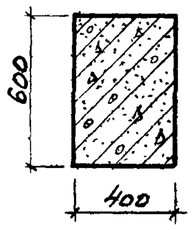


3-3

## Примечания:

1. Показатели на одну колонну даны на листе 2, выборка стали на листе 270.
2. Армирование колонн см. на листе 47
3. Все закладные детали входят в состав пространственных каркасов

| | | | |
|---|---|---|---|
| ТК 1972 | Колонны ИК 40-1-1, ИК 40-1, ИК 40-1-2<br>Опалубочные чертежи | ШИ 22-3/7 | |
| | | Лист | 23 |

| | | |
|---|---|---|
| Шифр | | |
| Марка-лист | | |
| Инв. № | | |
| ГСПИ-10 | Климкова | Климкова |
| | Техник | Проверил |
| ГСПИ-10 | Смирнов | Демченко |
| Нач. отдела | | Чечелева |
| Нач. сектора | | Михайлова |
| Ст. инженер | | |

12195 40

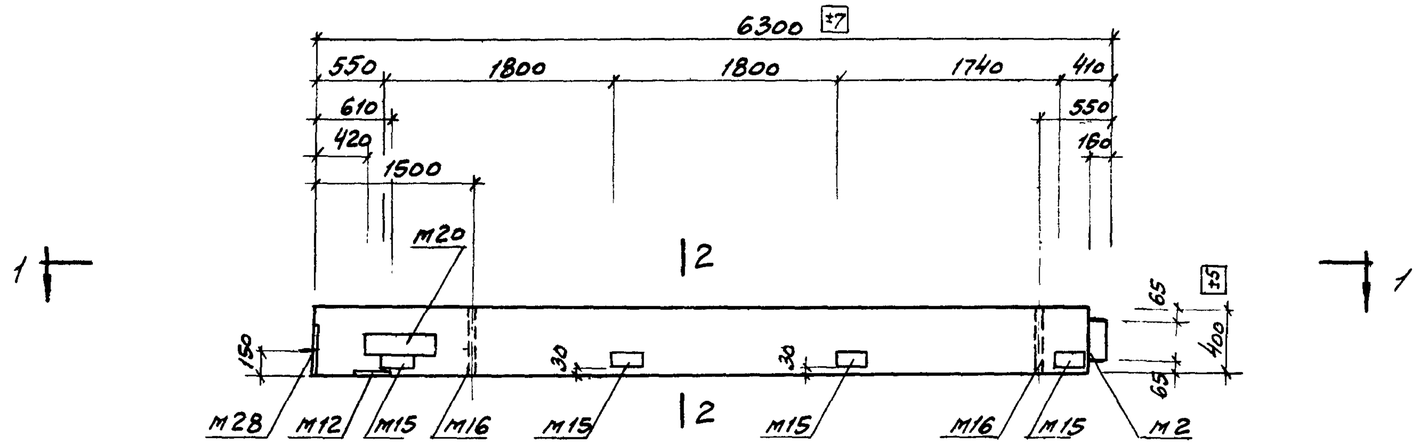


ИК 42-1-1, ИК42-2-1, ИК 42-3-1

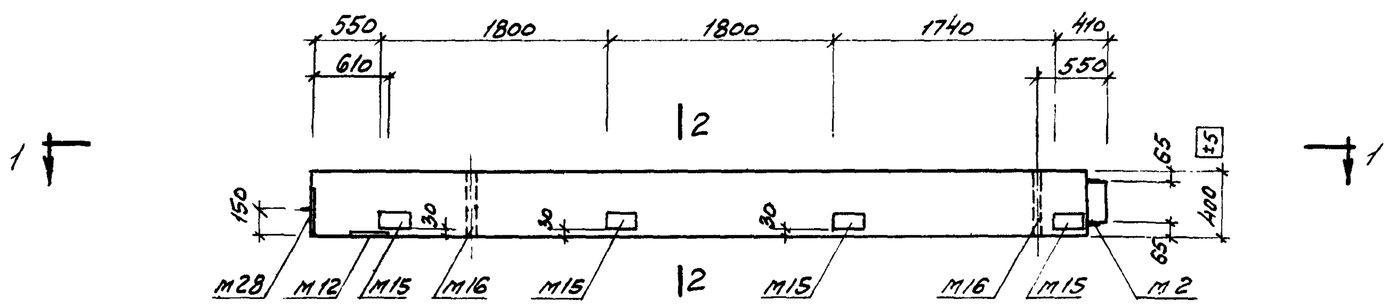


ИК42-1-3, ИК42-2-3, ИК42-3-3.

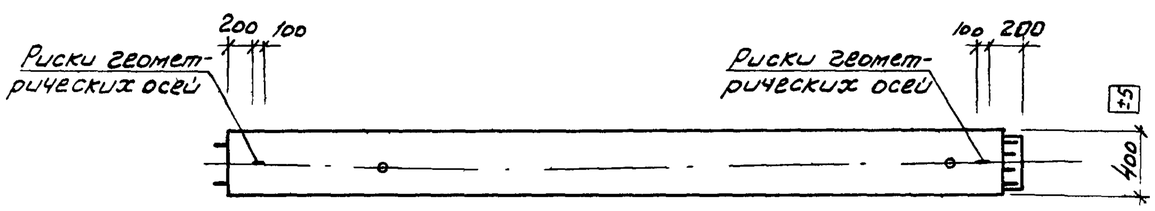


1-1

| Марка колонны | Марка бетона |
|---|---|
| ИК42-1-1 | 300 |
| ИК42-2-1 | |
| ИК42-3-1 | |
| ИК42-1-3 | |
| ИК42-2-3 | |
| ИК42-3-3 | |

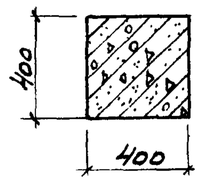


2-2

Примечания:

1. Показатели на одну колонну даны на листе 2, выборка стали на листе 270.
2. Армирование колонн см. на листе 48.
3. Все закладные детали входят в состав пространственных каркасов.

| | | |
|---|---|---|
| ТК 1972 | Колонны ИК42-1-1, ИК42-2-1, ИК42-3-1<br>ИК42-1-3, ИК42-2-3, ИК42-3-3<br>Опалубочные чертежи | ШЦ22-3/70<br>Лист 24 |

Ст. инженер Мирзоев | Михайлова

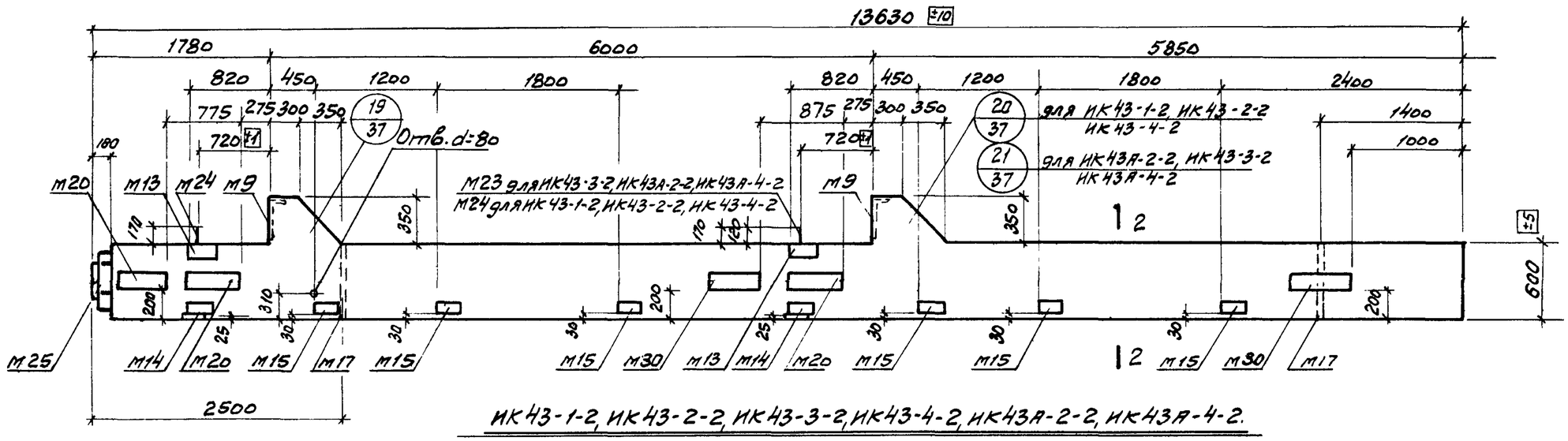


ИК43-1-2, ИК43-2-2, ИК43-3-2, ИК43-4-2, ИК43А-2-2, ИК43А-4-2.

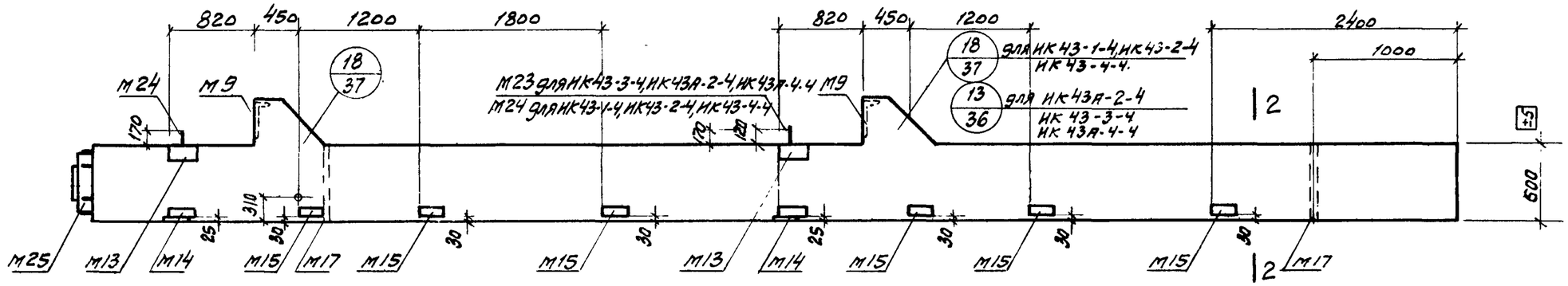


ИК43-1-4, ИК43-2-4, ИК43-3-4, ИК43-4-4, ИК43А-2-4, ИК43А-4-4.

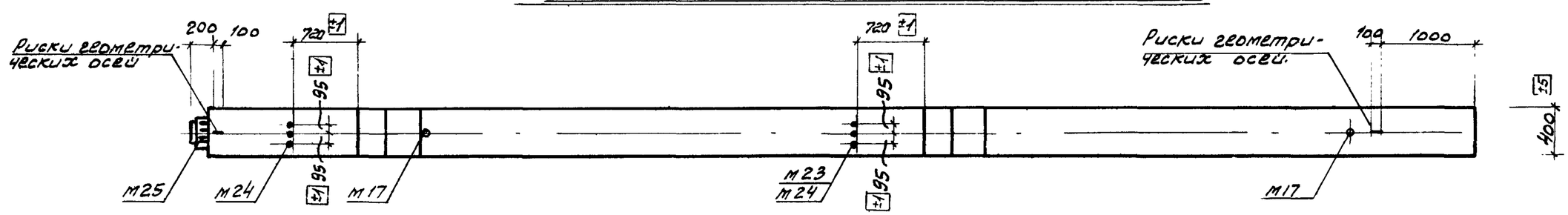


1-1

| Марка колонны | Марка бетона | Марка колонны | Марка бетона |
|---|---|---|---|
| ИК43-1-2 | 300 | ИК43-1-4 | 300 |
| ИК43-2-2 | | ИК43-2-4 | |
| ИК43-3-2 | 400 | ИК43-3-4 | 400 |
| ИК43-4-2 | | ИК43-4-4 | |
| ИК43А-2-2 | 300 | ИК43А-2-4 | 300 |
| ИК43А-4-2 | 400 | ИК43А-4-4 | 400 |

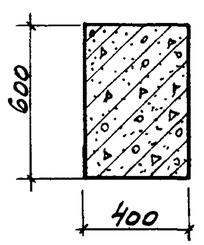


2-2

Примечания:

1. Показатели на одну колонну даны на листе 2, выборка стали на листе 271.
2. Армирование колонн см. на листе 46.
3. Все закладные детали входят в состав пространственных каркасов.

| | | |
|---|---|---|
| ТК 1972 | Колонны ИК43-1-2, ИК43-2-2, ИК43-3-2, ИК43-4-2, ИК43А-2-2, ИК43А-4-2, ИК43-1-4, ИК43-2-4, ИК43-3-4, ИК43-4-4, ИК43А-2-4, ИК43А-4-4 Опалубочные чертежи | ШЛ 22-3/70 Лист 25 |

ГСПИ-10

| | | | |
|---|---|---|---|
| Гл. констр. ин. | Смирнов | | |
| Зам. отдела | Демченко | | |
| Нач. сектора | Чечелева | | |
| Ст. инженер | Михайлова | | |
| Гл. инженер | Климкова | | |
| Гл. спец. | Климкова | | |
| Техник | Проверил | | |

цфр
арка-лист
инв №

12195 42

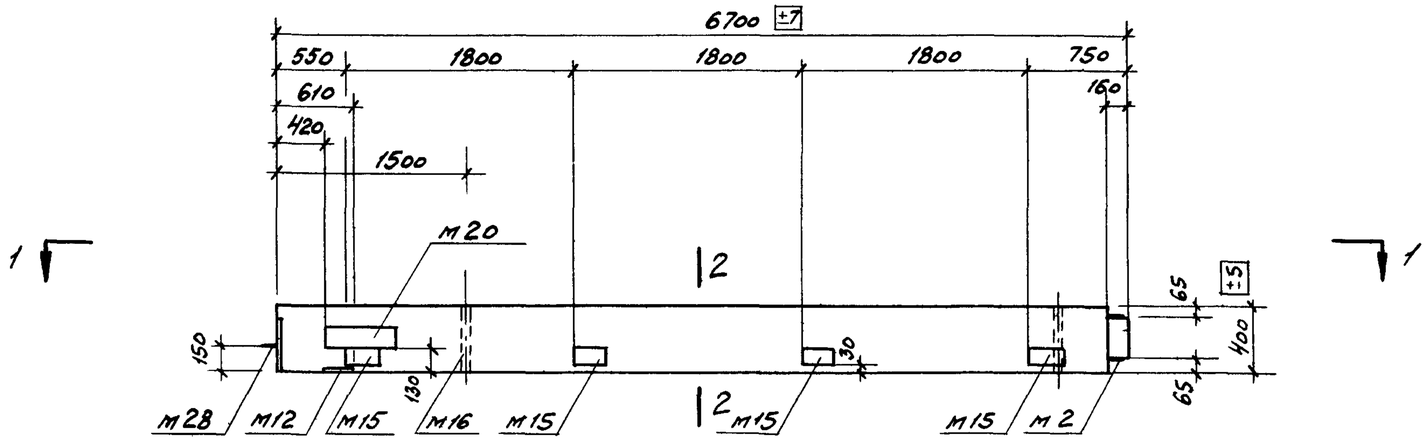


ИК 44-1-2, ИК 44-2-2, ИК 44-3-2

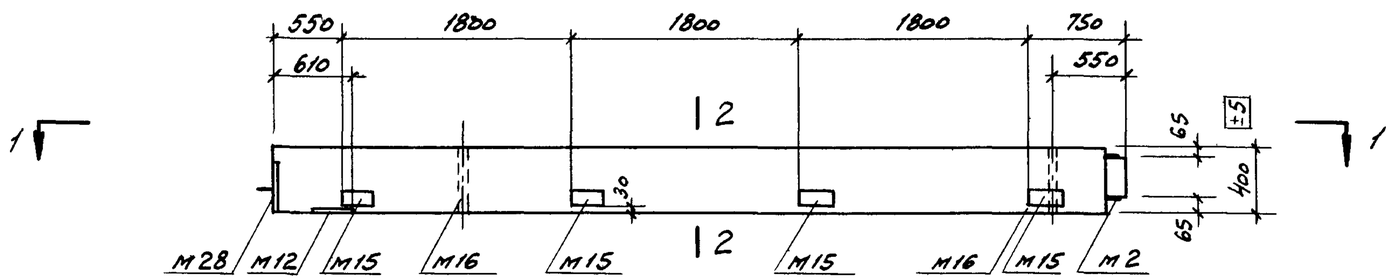


ИК 44-1-4, ИК 44-2-4, ИК 44-3-4.

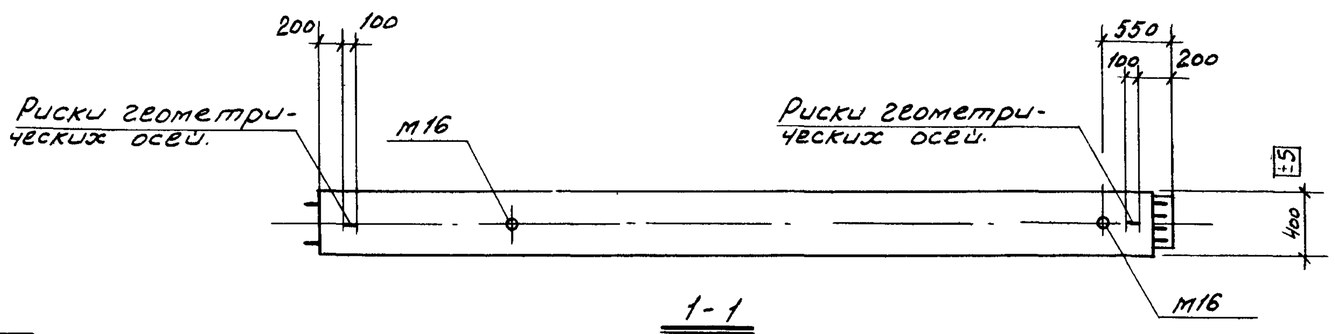


1-1

| Марка колонны | Марка бетона |
|---|---|
| ИК44-1-2 | 300 |
| ИК44-2-2 | |
| ИК44-3-2 | |
| ИК44-1-4 | |
| ИК44-2-4 | |
| ИК44-3-4 | |

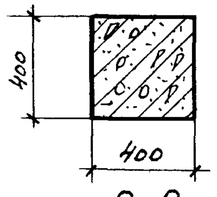


2-2

**Примечания:**

1. Показатели на одну колонну даны на листе 2, выборка стали на листе 272.
2. Армирование колонн см. на листе 48
3. Все закладные детали входят в состав пространственных каркасов.

| | | |
|---|---|---|
| ТК 1972 | Колонны ИК44-1-2, ИК44-2-2, ИК44-3-2, ИК44-1-4, ИК44-2-4, ИК44-3-4. Опалубочные чертежи. | ИИ22-3/70 |
| | | Лист 26 |

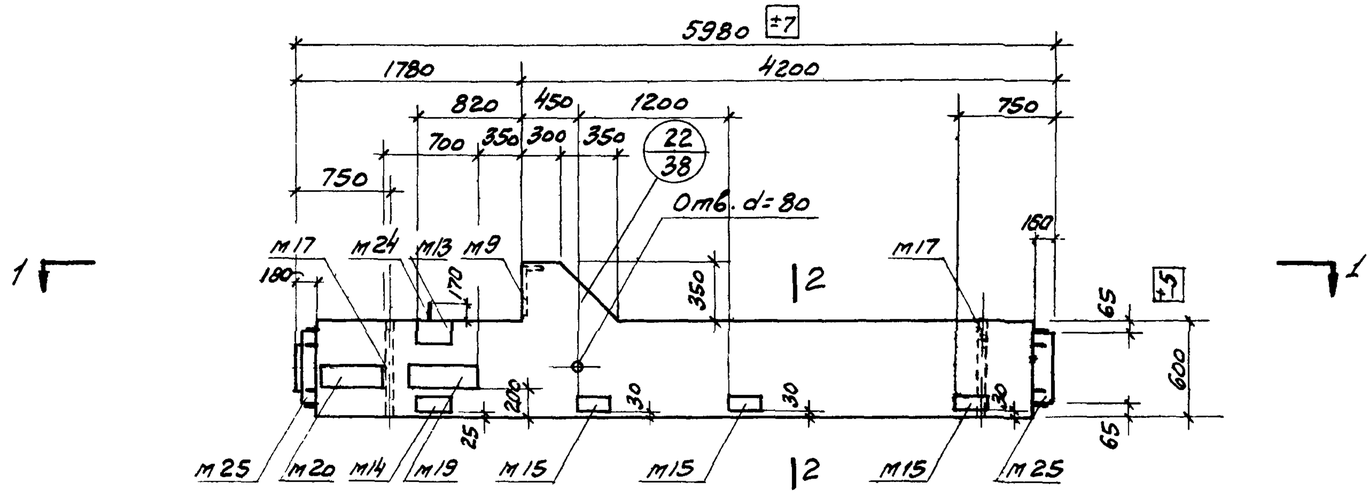


ИК 45-1-2, ИК 45-2-2

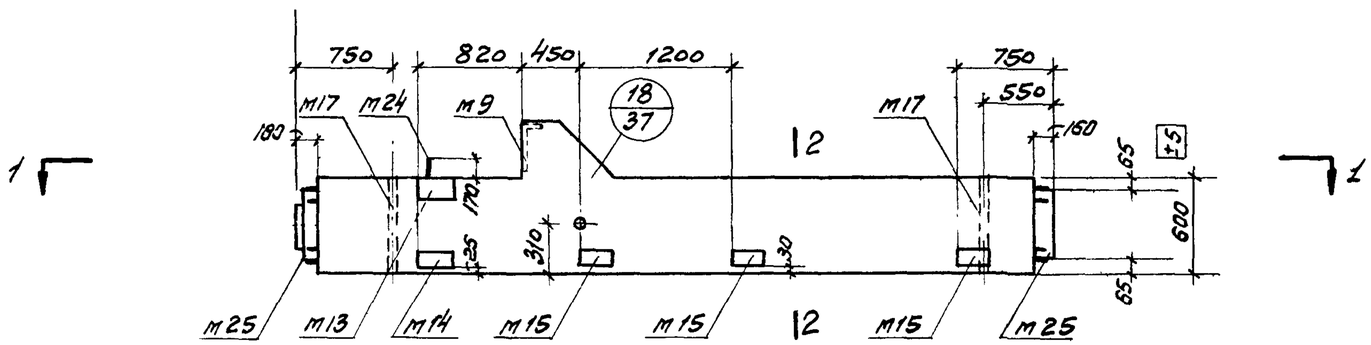


ИК 45-1-4, ИК 45-2-4

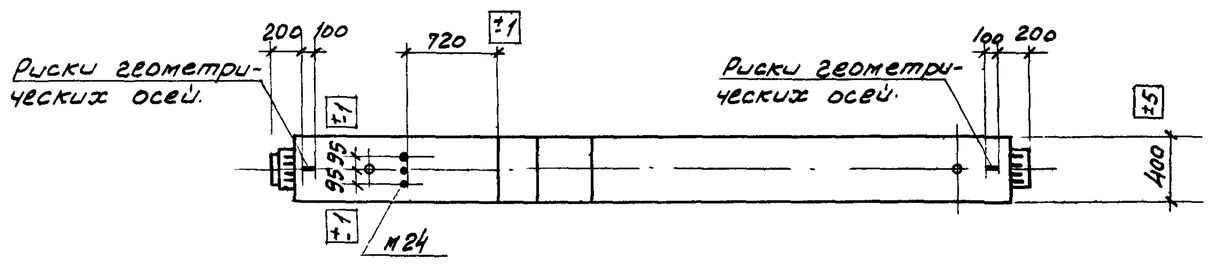


1-1

| Марка колонны | Марка бетона |
|---|---|
| ИК 45-1-2 | 300 |
| ИК 45-2-2 | |
| ИК 45-1-4 | |
| ИК 45-2-4 | |

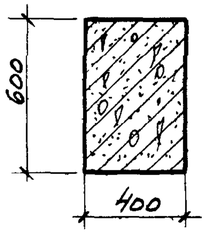


2-2

## Примечания

1. Показатели на одну колонну даны на листе 2, выборка стали на листе 272.
2. Армирование колонн см. на листе 49.
3. Все закладные детали входят в состав пространственных каркасов.

| | | |
|---|---|---|
| ТК 1972 | Колонны ИК 45-1-2, ИК 45-2-2, ИК 45-1-4, ИК 45-2-4. Опалубочные чертежи | ШИ 22-3/70 Лист 27 |

Шифр
Марка-лист
Инв. №

| | | | |
|---|---|---|---|
| Нач. отдела | | Техник | Климакова |
| Нач. сектора | | Проверил | Климакова |
| Ст. инженер | | | |
| 406 | Шевченко | Климакова | |
| Нач. отдела | | Чечелева | |
| Ст. инженер | | Михайлова | |

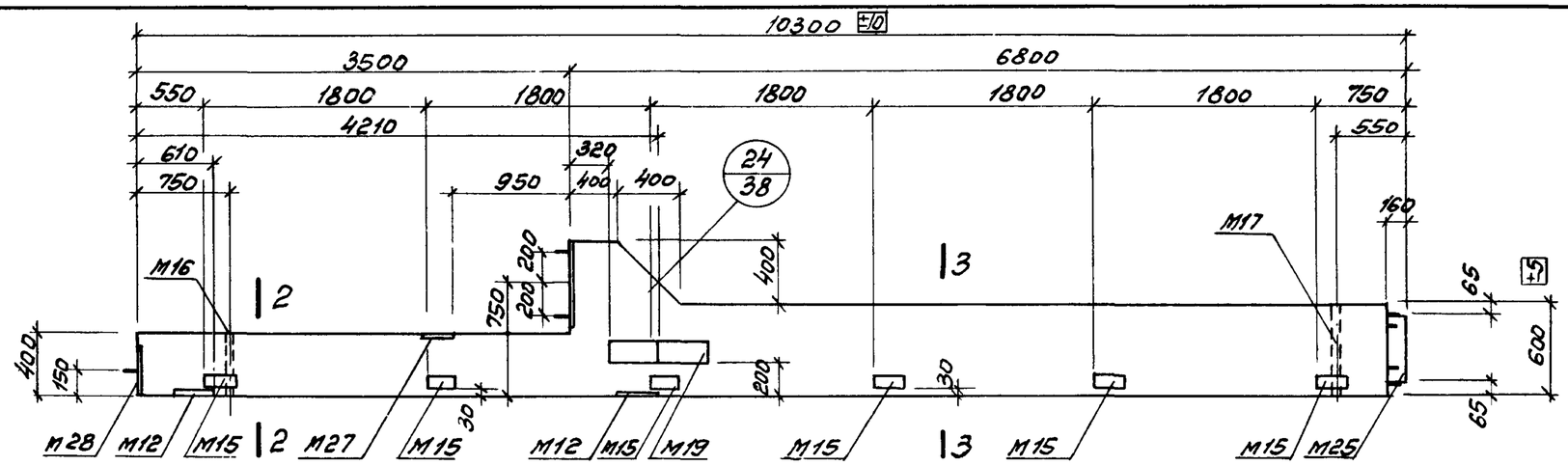


ИК 46-1-2, ИК 46-2-2

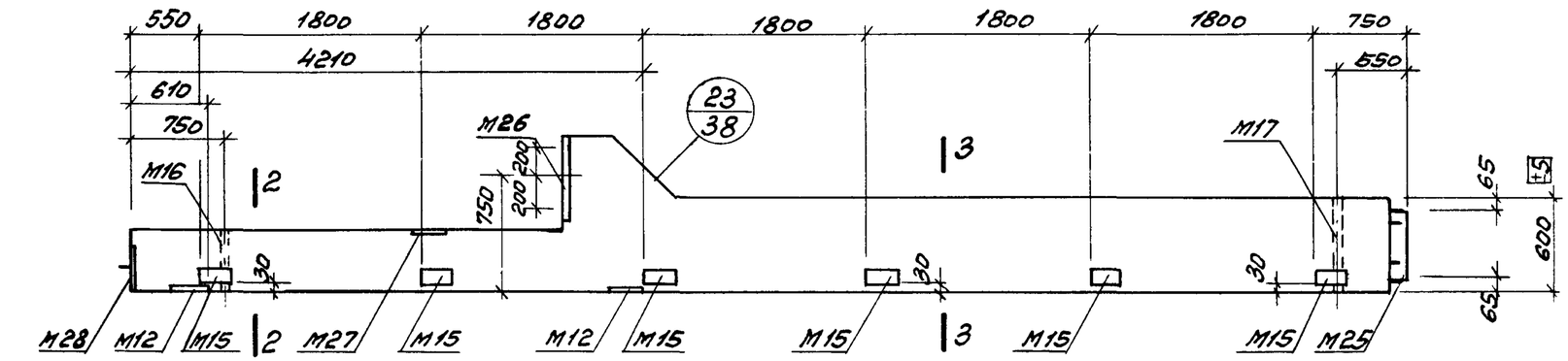


ИК 46-1-4, ИК 46-2-4.

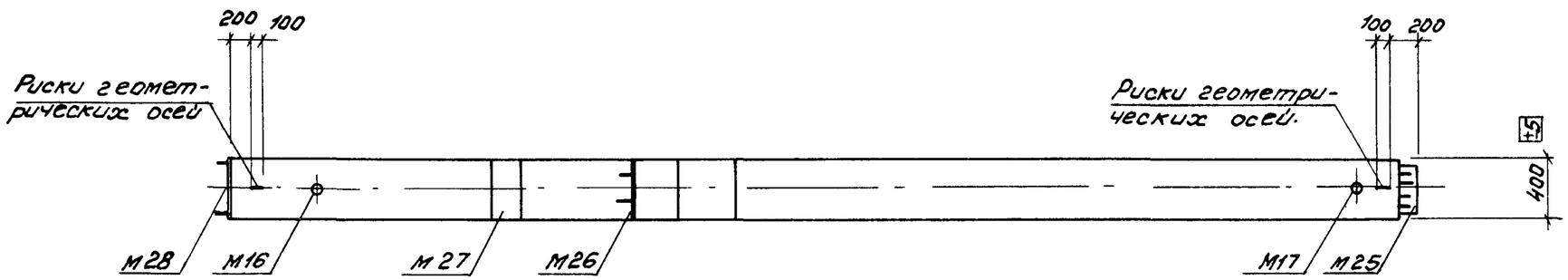


1-1

| Марка колонны | Марка бетона |
|---|---|
| ИК 46-1-2 | 400 |
| ИК 46-2-2 | |
| ИК 46-1-4 | |
| ИК 46-2-4 | |

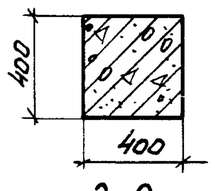


2-2

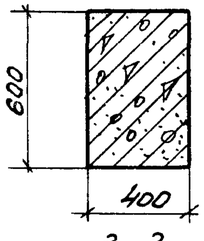


3-3

Примечания:

1. Показатели на одну колонну даны на листе 2, выборка стали на листе 273.
2. Армирование колонн см. на листе 49.
3. Все закладные детали входят в состав пространственных каркасов.

| | | |
|---|---|---|
| ТК 1972 | Колонны ИК 46-1-2, ИК 46-2-2, ИК 46-1-4, ИК 46-2-4. Опалубочные чертежи. | ИИ22-3/70 |
| | | Лист 28 |

Ст. инженер Шмаль | Михайлова

12195 45

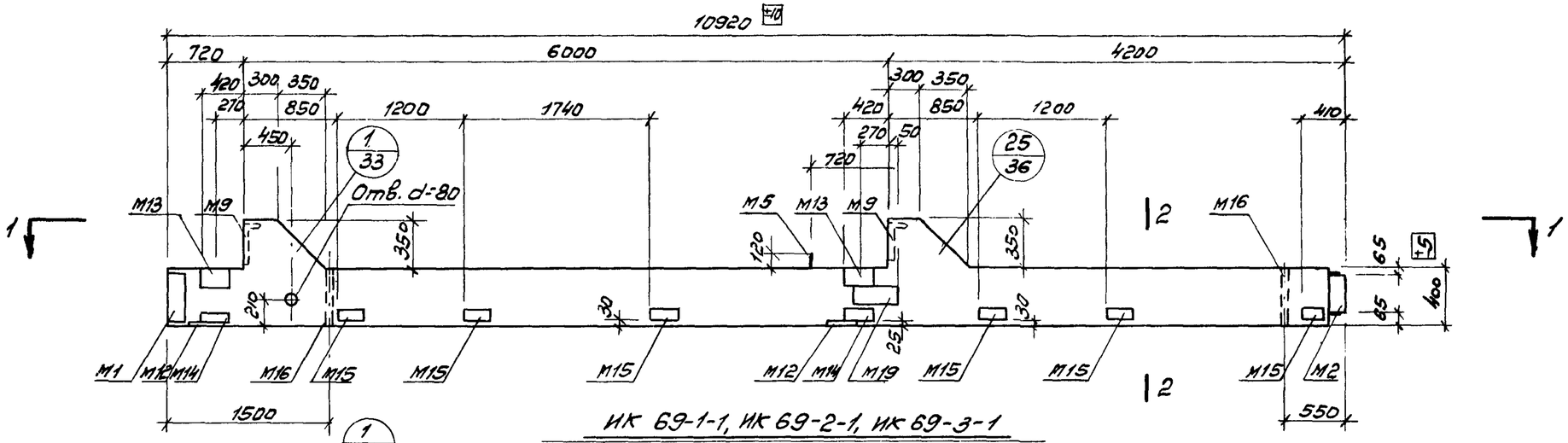


ИК 69-1-1, ИК 69-2-1, ИК 69-3-1

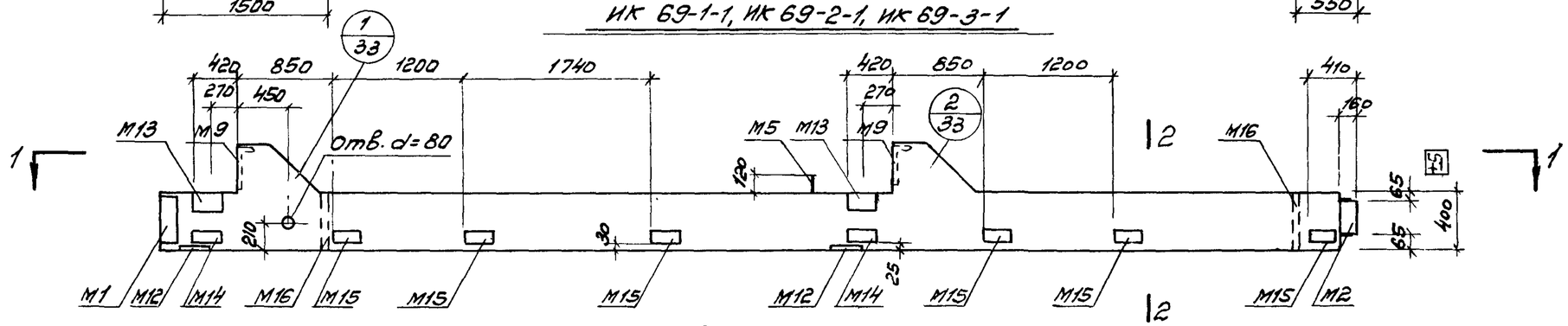


ИК 69-1-3, ИК 69-2-3, ИК 69-3-3

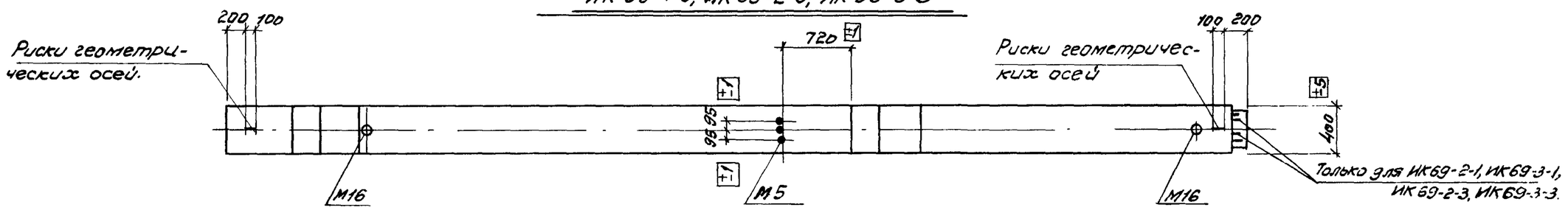


1-1

| Марка колонны | Марка бетона |
|---|---|
| ИК69-1-1 | 300 |
| ИК69-2-1 | |
| ИК69-3-1 | |
| ИК69-1-3 | |
| ИК69-2-3 | |
| ИК69-3-3 | |

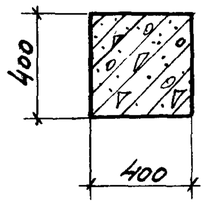


2-2

## Примечания.

1. Показатели на одну колонну даны на листе 2, выборка стали на листах 273, 274.
2. Армирование колонн см. на листе 50.
3. Все закладные детали входят в состав пространственных каркасов.

| | | |
|---|---|---|
| ТК 1972. | Колонны ИК69-1-1, ИК69-2-1, ИК69-3-1, ИК69-1-3, ИК69-2-3, ИК69-3-3. Опалубочные чертежи. | ИИ 22-3/70 Лист 29 |

| | | |
|---|---|---|
| Гл. конструктор | Климоков | |
| Гл. инженер проекта | Калмыкова | |
| Нач. отдела | Проверил | Климоков |
| Нач. сектора | Демченко | Калмыкова |
| Ст. инженер | Чечелев | |
| | Михайлова | |

Шифр
Ка-лист
Инв. №

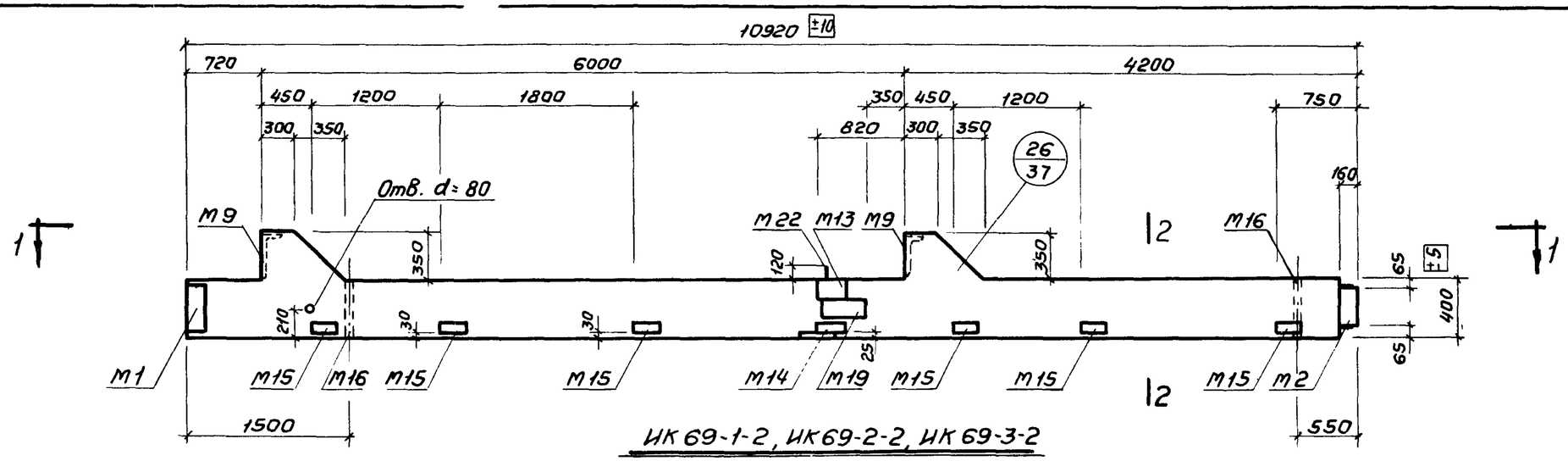


ИК 69-1-2, ИК 69-2-2, ИК 69-3-2

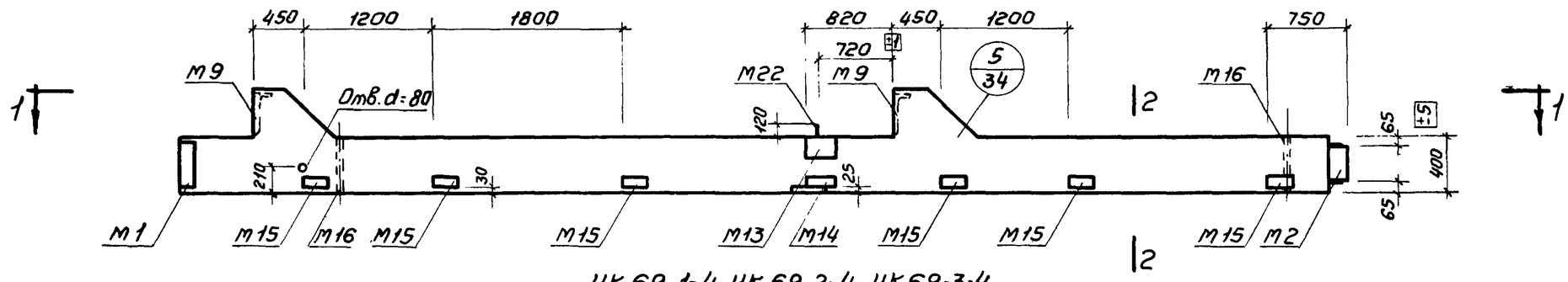


ИК 69-1-4, ИК 69-2-4, ИК 69-3-4

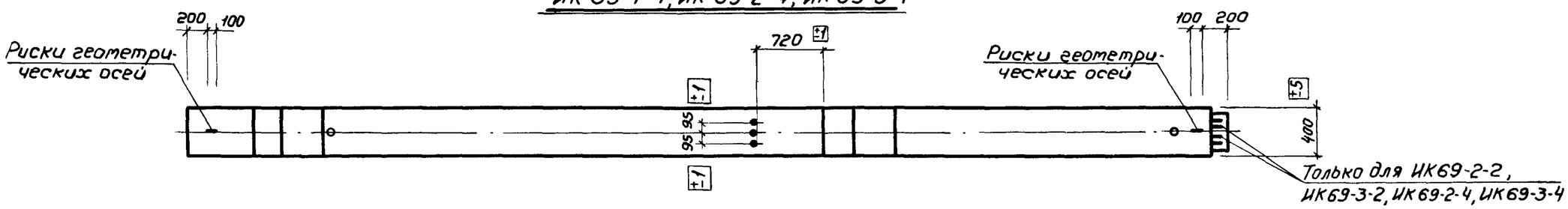


1-1

| Марка колонны | Марка бетона |
|---|---|
| ИК69-1-2 | 300 |
| ИК69-2-2 | |
| ИК69-3-2 | |
| ИК69-1-4 | |
| ИК69-2-4 | |
| ИК69-3-4 | |

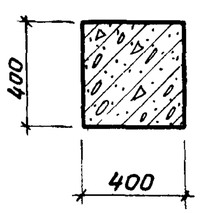


2-2

## Примечания

1. Показатели на одну колонну даны на листе 2. Выборка стали на листах 273, 274.
2. Армирование колонн см. на листе 50.
3. Все закладные детали входят в состав пространственных каркасов.

| | | |
|---|---|---|
| ТК 1972 | Колонны ИК 69-1-2, ИК 69-2-2, ИК 69-3-2, ИК 69-1-4, ИК 69-2-4, ИК 69-3-4. Опалубочные чертежи | ИИ 22-3/70 Лист 30 |

Ст. инженер Михайлова

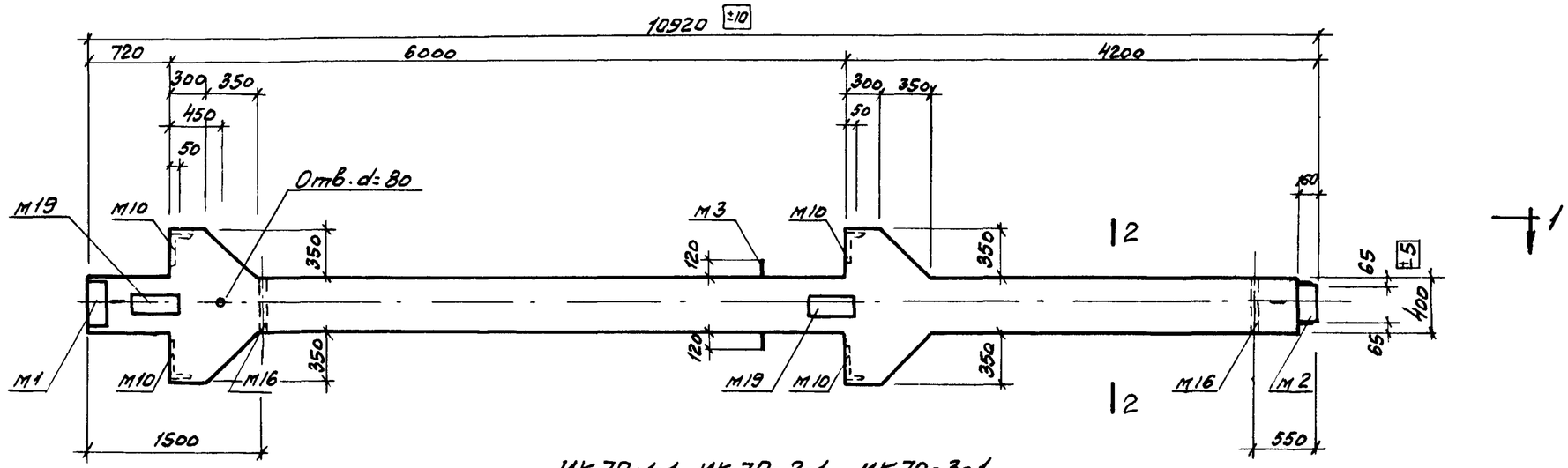


ИК 70-1-1, ИК 70-2-1, ИК 70-3-1

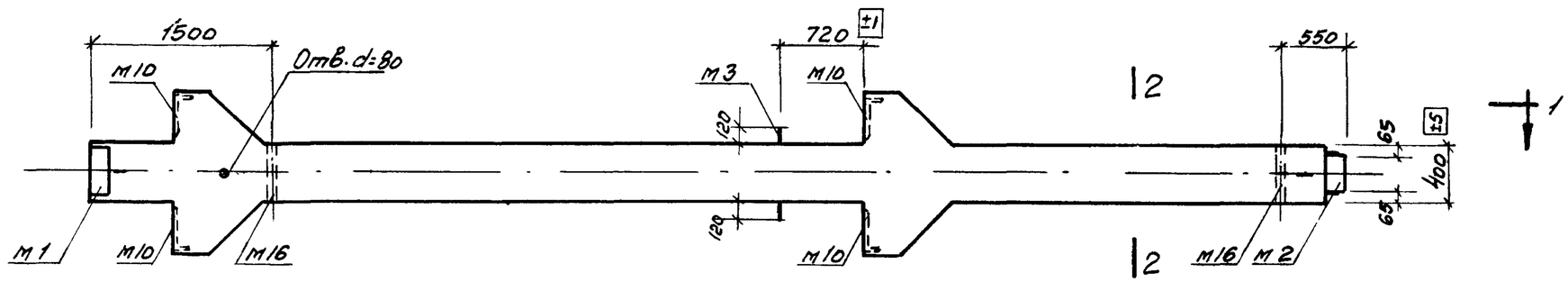


ИК 70-1, ИК 70-2, ИК 70-3.

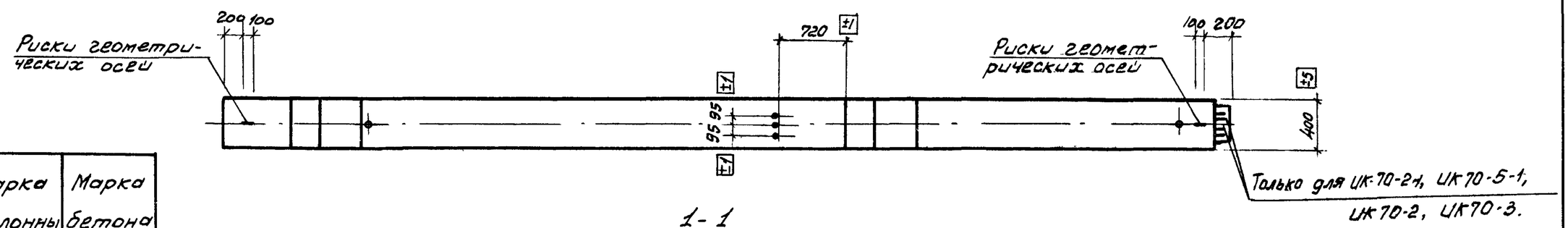


1-1

| Марка колонны | Марка бетона |
|---|---|
| ИК 70-1-1 | 400 |
| ИК 70-2-1 | |
| ИК 70-3-1 | |
| ИК 70-1 | |
| ИК 70-2 | |
| ИК 70-3 | |

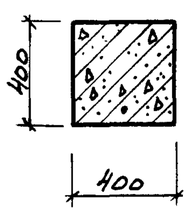


2-2

## Примечания:

1. Показатели на одну колонну даны на листе 2, выборка стали на листах 274, 275.
2. Армирование колонн см. на листе 50.
3. Все закладные детали входят в состав пространственных каркасов

| | | | |
|---|---|---|---|
| ТК 1972 | Колонны ИК 70-1-1, ИК 70-2-1, ИК 70-3-1, ИК 70-1, ИК 70-2, ИК 70-3. Опалубочные чертежи | ИИ 22-3/70 | |
| | | Лист | 31 |

Шифр
Марка-лист
Инв №

Конструктивный: Климакова, Калмыкова
Техник: Климакова, Калмыкова
Проверил: Климакова, Калмыкова
Смирнов: Демченко, Чечельва, Михайлова
Нач. отдела: Демченко
Нач. сектора: Чечельва
Ст. инженер: Михайлова

12195 48

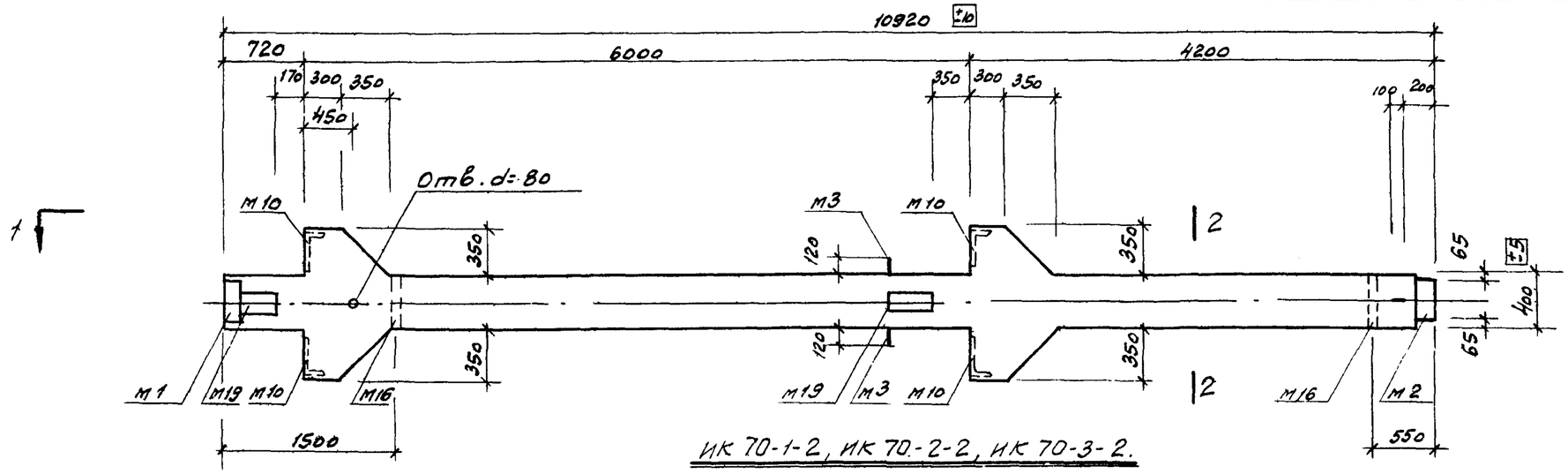


ИК 70-1-2, ИК 70-2-2, ИК 70-3-2.

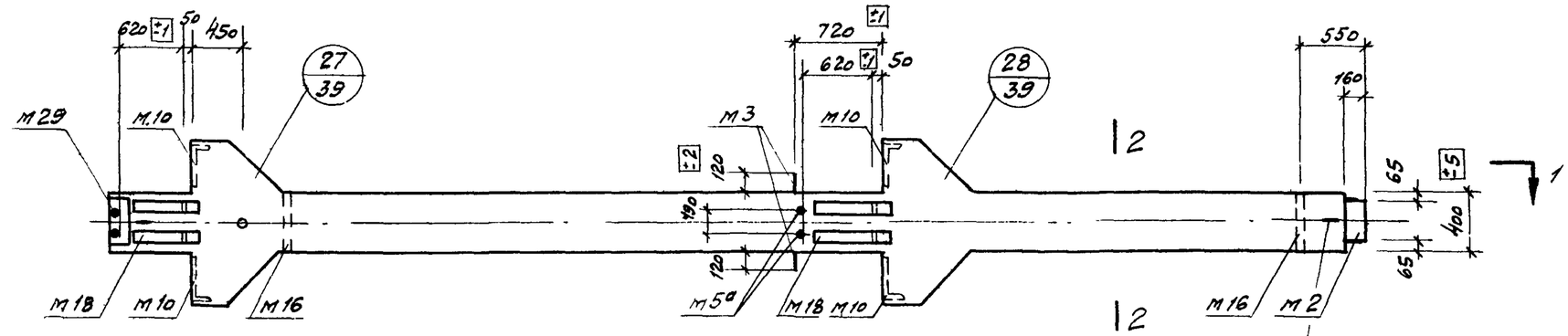


ИК 70-1-3, ИК 70-2-3, ИК 70-3-3.

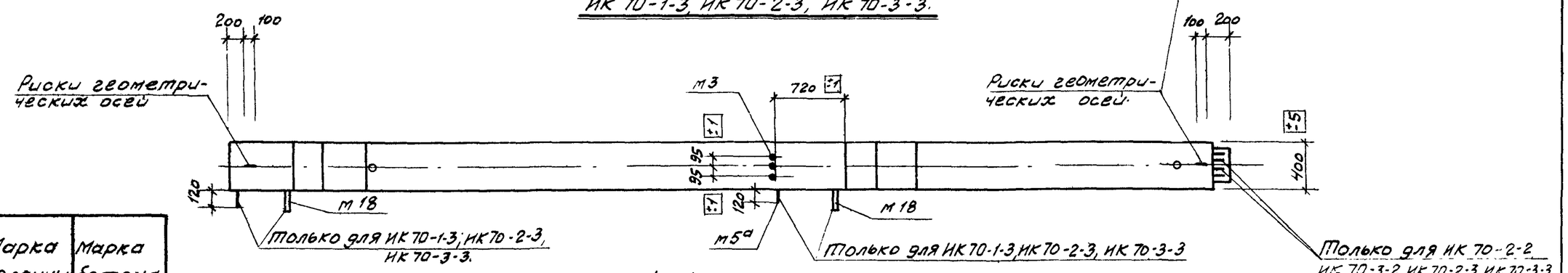


1-1

| Марка колонны | Марка бетона |
|---|---|
| ИК 70-1-2 | 400 |
| ИК 70-2-2 | |
| ИК 70-3-2 | |
| ИК 70-1-3 | |
| ИК 70-2-3 | |
| ИК 70-3-3 | |

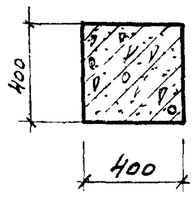


2-2

## Примечания:

1. Показатели на одну колонну даны на листе 2, выборка стали на листе 275
2. Армирование колонн см. лист 50
3. Все закладные детали входят в состав пространственных каркасов.

| | | |
|---|---|---|
| ТК 1972 | Колонны ИК 70-1-2, ИК 70-2-2, ИК 70-3-2, ИК 70-1-3, ИК 70-2-3, ИК 70-3-3. Опалубочные чертежи. | ИИ 22-3/70 Лист 32 |

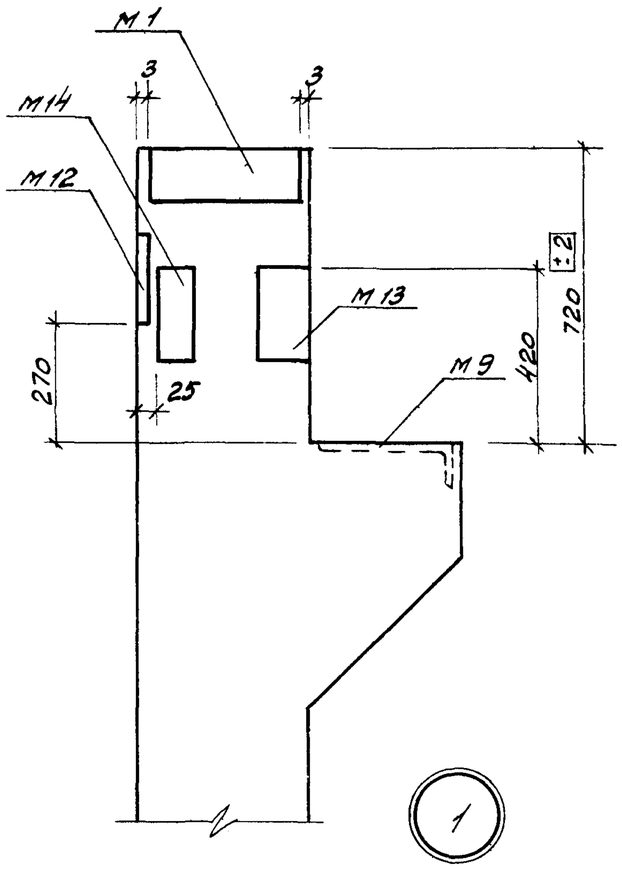


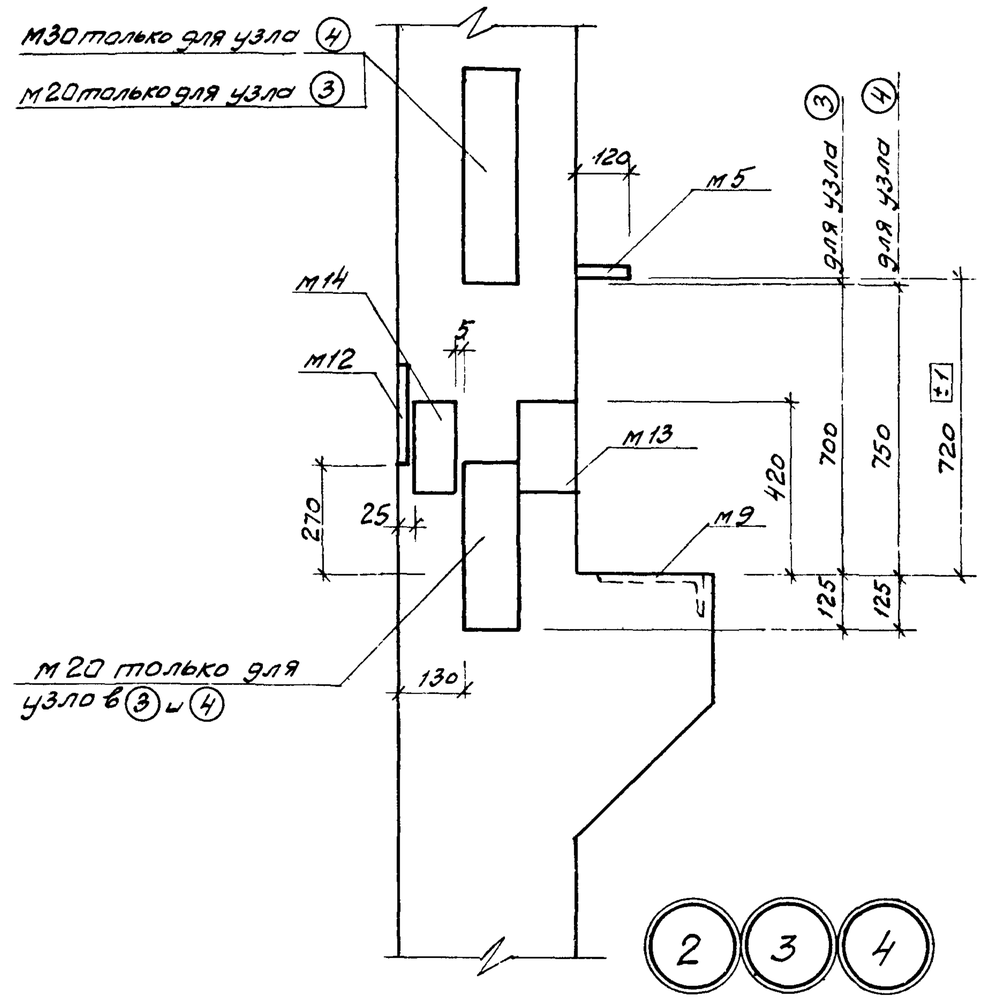


Примечания:

1. Примеры крепления закладных деталей пространственных каркасах колонн см. на листе 192
2. Закладные детали М16 и отверстия d=80мм. на узлах условно не показаны.
3. Размеры привязки выпусков арматуры из колонн даны до ее рифов.

| | | | |
|---|---|---|---|
| ТК 1972 | Установка закладных деталей<br>Узлы 1, 2, 3, 4 | ИИ 22-3/70 | |
| | | лист | 33 |

| | | |
|---|---|---|
| Гл. констр. ин. | Смирнов | |
| Нач. отдела | Немченко | |
| Нач. сек. пора | Чечельва | |
| Ст. инженер | Калмыкова | |

Шифр
Лист
Инв №
Проверил Никоноева

12195 50

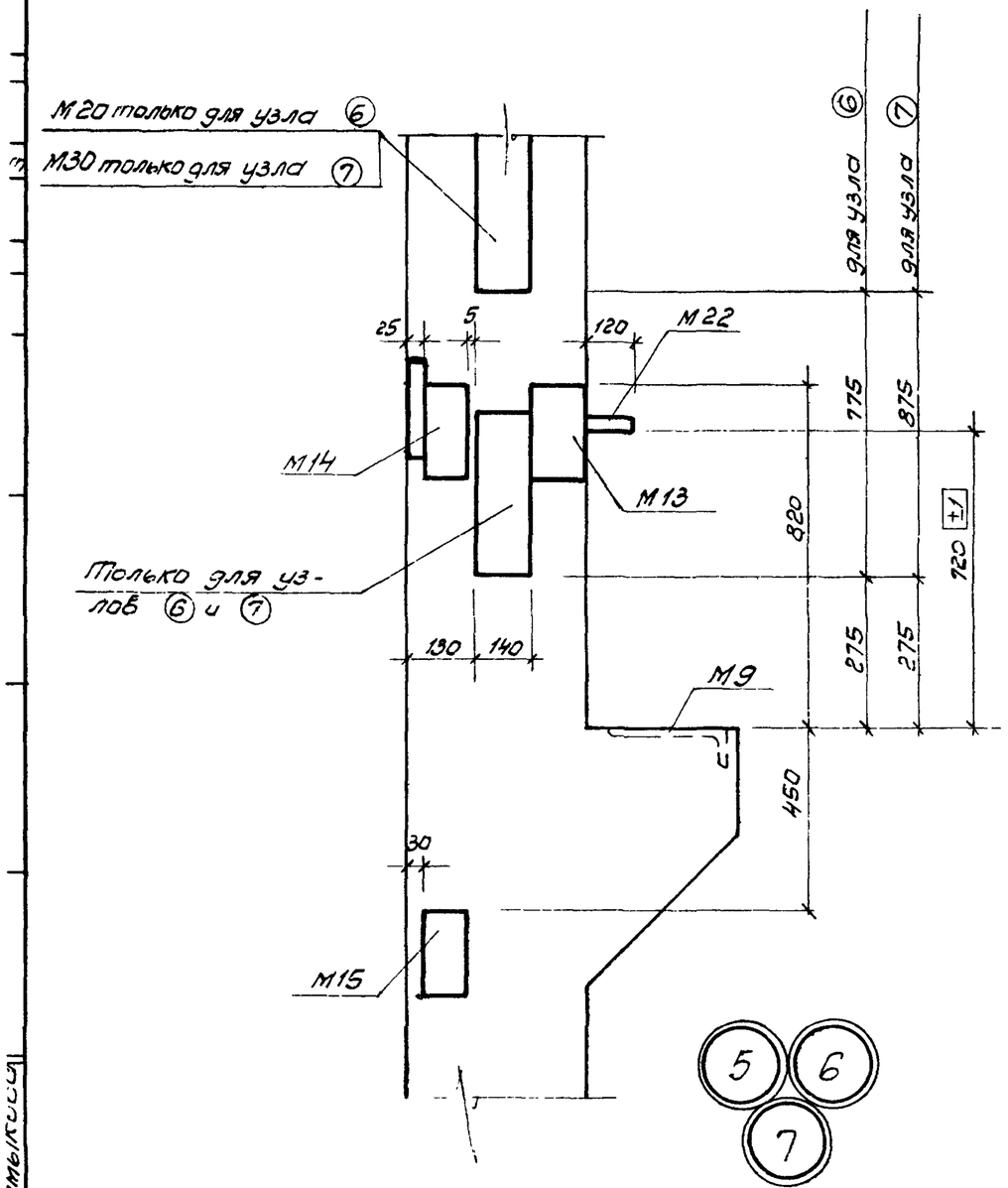


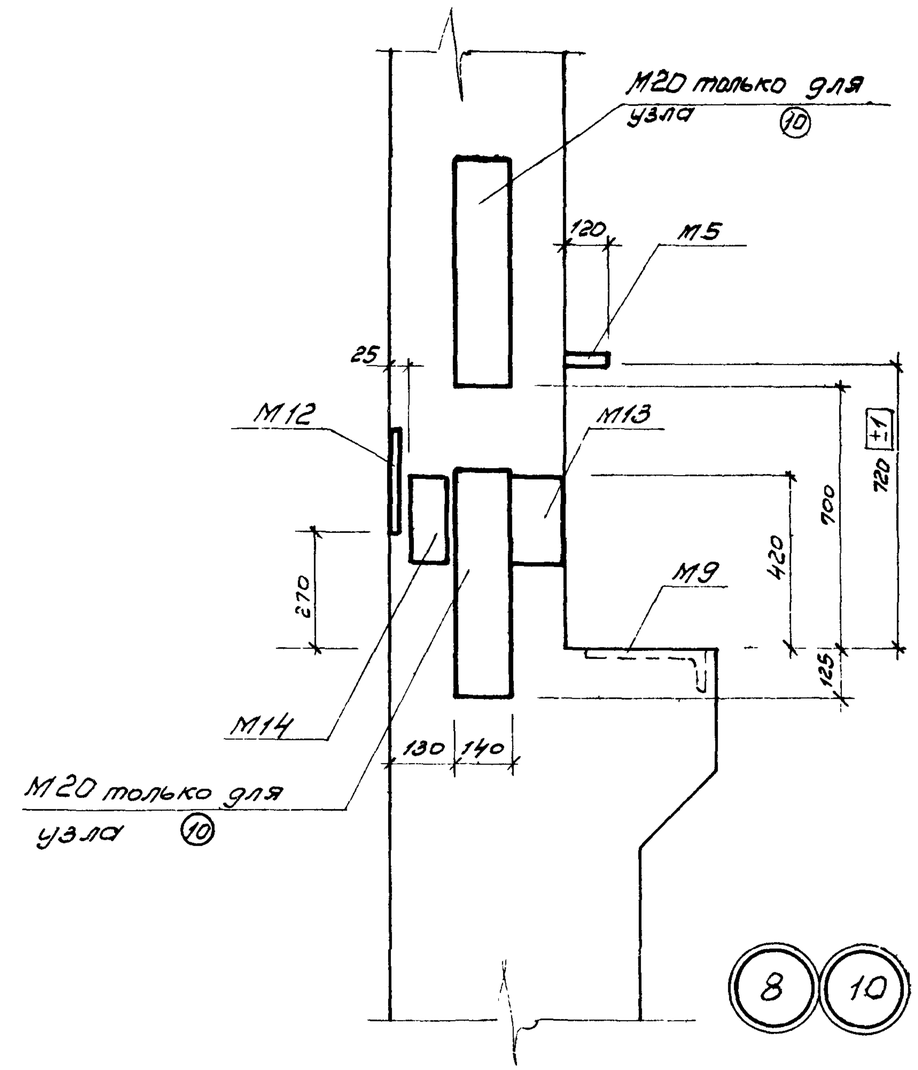


Примечания.

1. Примеры крепления закладных деталей в пространственных каркасах колонн см. на листе 192.
2. Закладные детали М16, 17 и отверстия d=80мм на узлах условно не показаны.
3. Размеры привязки выпусков арматуры из колонн даны до её рифов.

| | | |
|---|---|---|
| ТК 1972 | Установка закладных деталей. Узлы 5, 6, 7, 8, 10. | ИИ22-3/70 |
| | | Лист 34 |



Ст. инженер Калмыкова

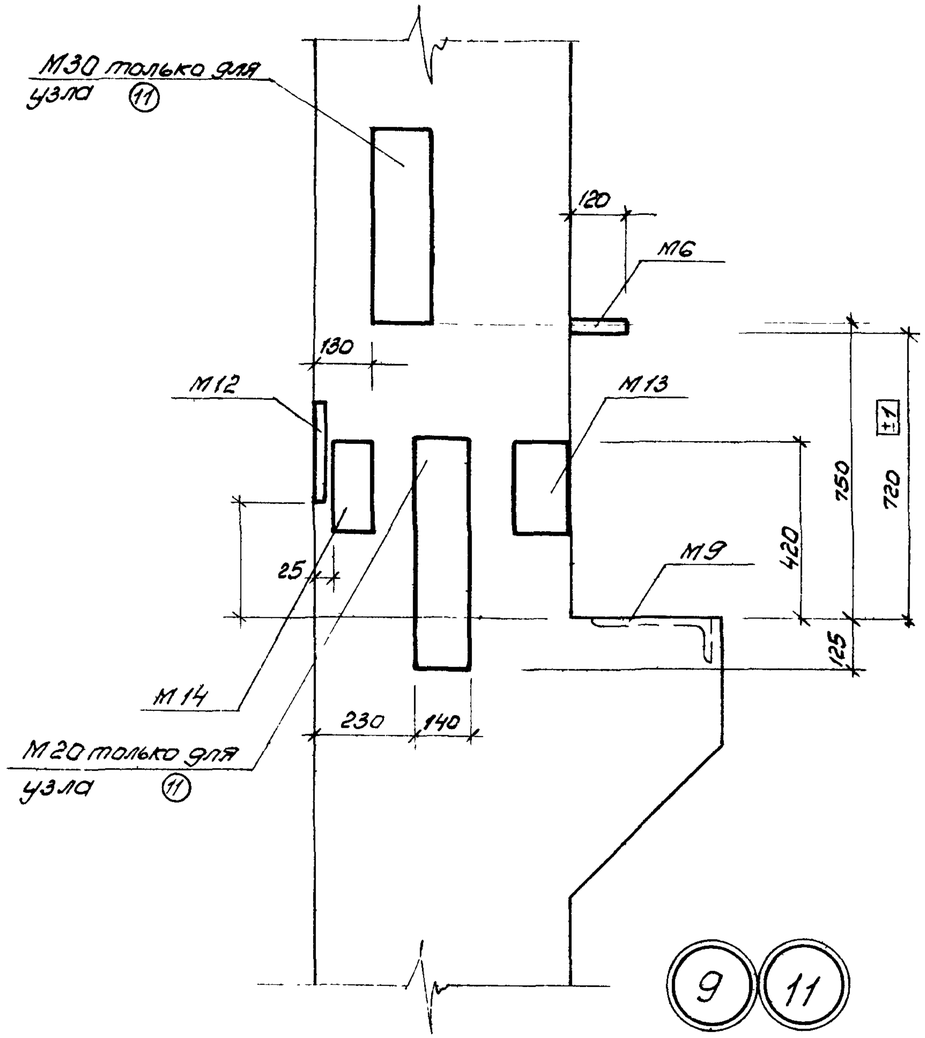


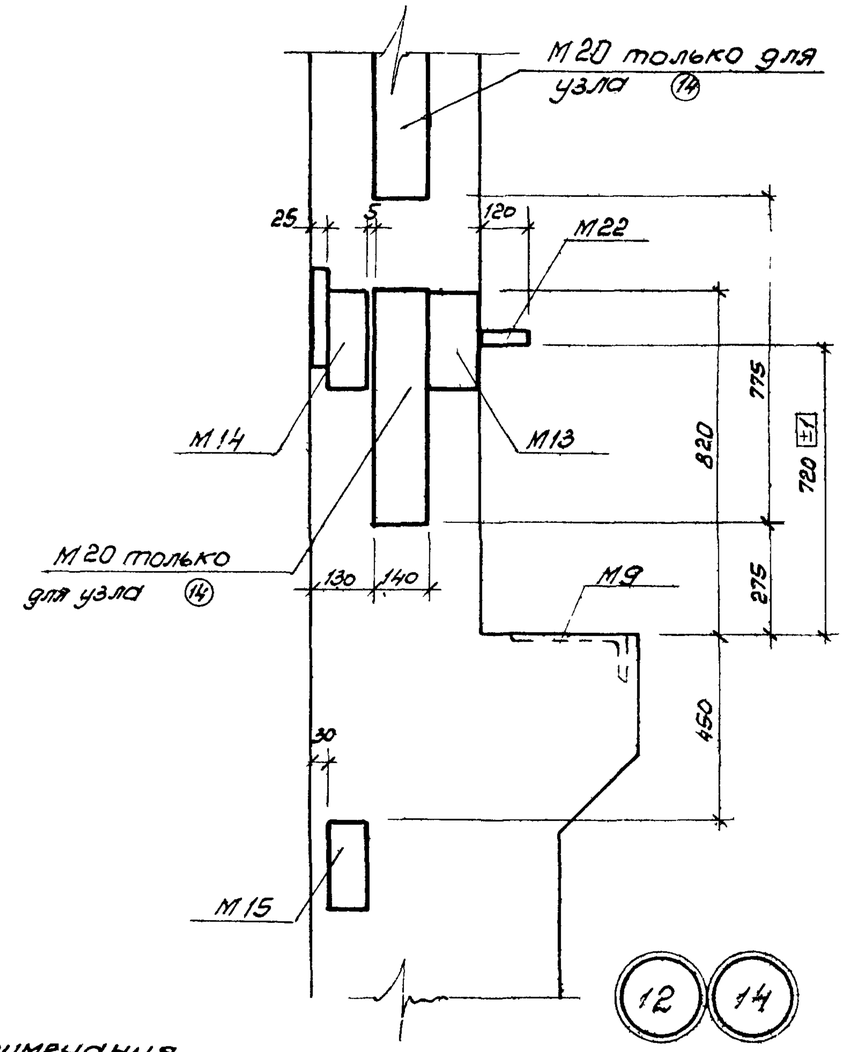


## Примечания

1. Примеры крепления закладных деталей в пространственных каркасах колонн см. на листе 192.
2. Закладные детали М16 и отверстия d=80мм на узлах условно не показаны
3. Размеры привязки выпусков арматуры из колонн даны до её рифов

| | | | |
|---|---|---|---|
| Гл. констр. ин-та | Яковлева | | |
| Нач. отдела | Смирнов | Проверил | |
| Нач. сек-тора | Немченко | | |
| Ст. инженер | Чечелева | | |
| | Калмыкова | | |

| | | |
|---|---|---|
| ТК 1972 | Установка закладных деталей<br>Узлы 9, 11, 12, 14 | ЦИ 22-3/70<br>Лист 35 |

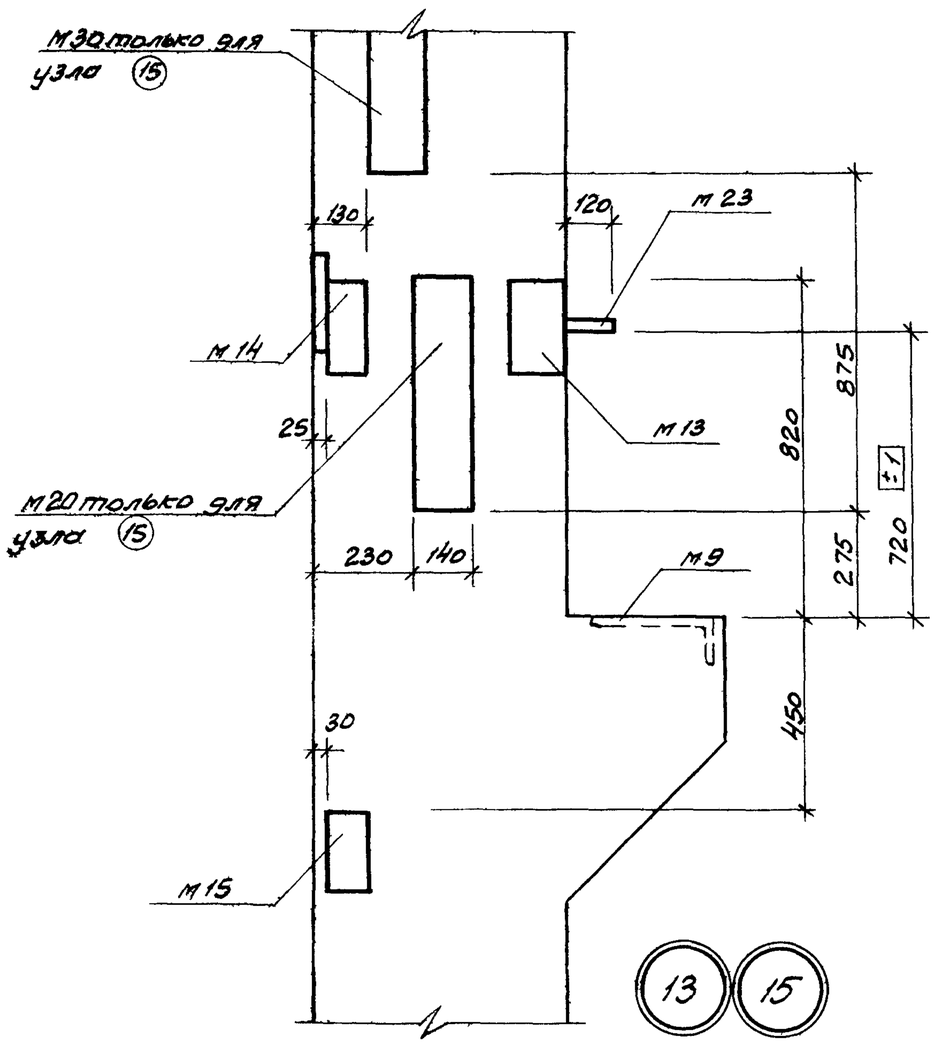


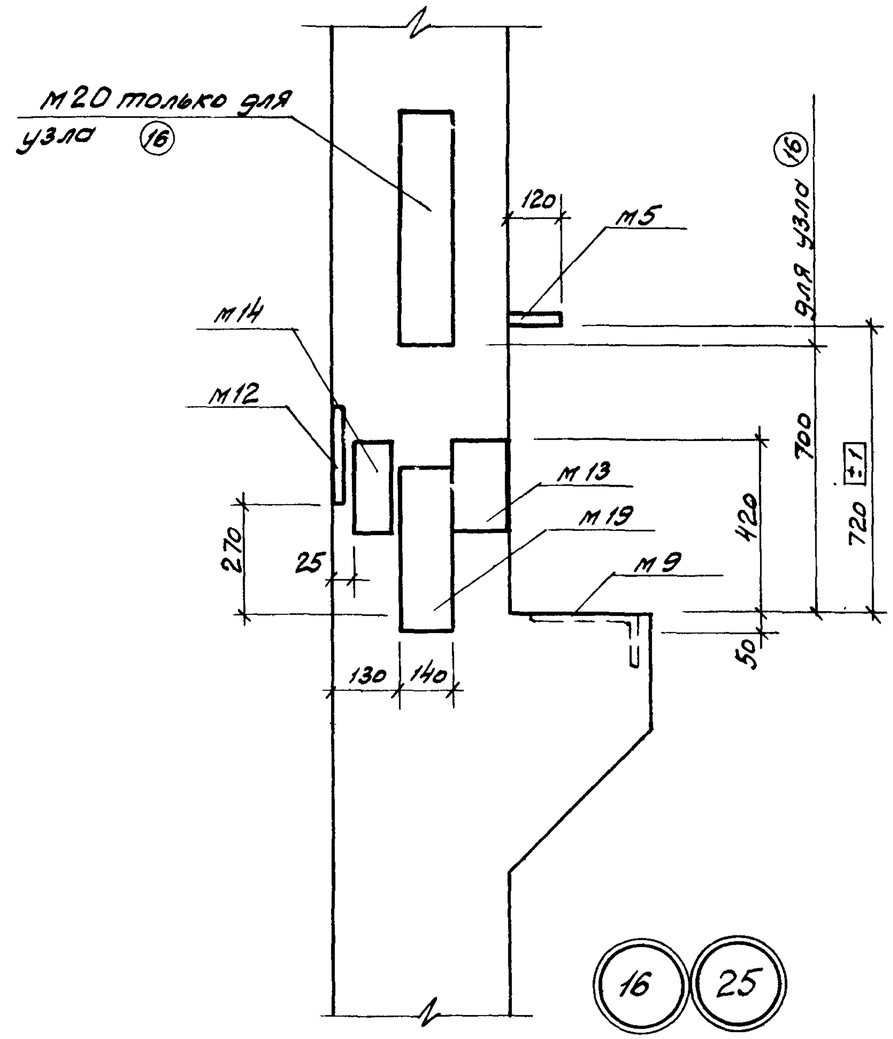


Примечания:

1. Примеры крепления закладных деталей в пространственных каркасах колонн см на листе 192
2. Закладные детали М16 и отверстия d=80мм на узлах условно не показаны.
3. Размеры привязки выпусков арматуры из колонн даны до её рифов.

| | | |
|---|---|---|
| ТК 1972 | Установка закладных деталей. Узлы 13, 15, 16, 25. | ШЛ22-3/70 |
| | | Лист 36 |

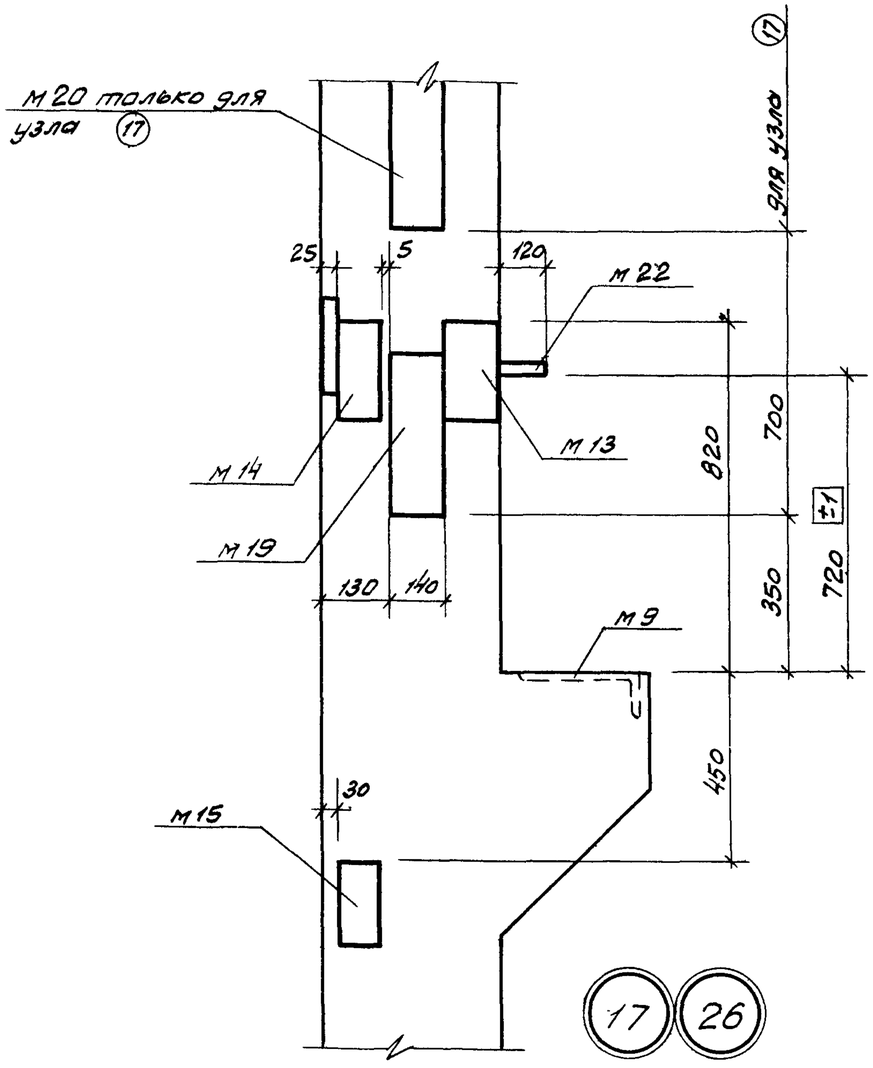


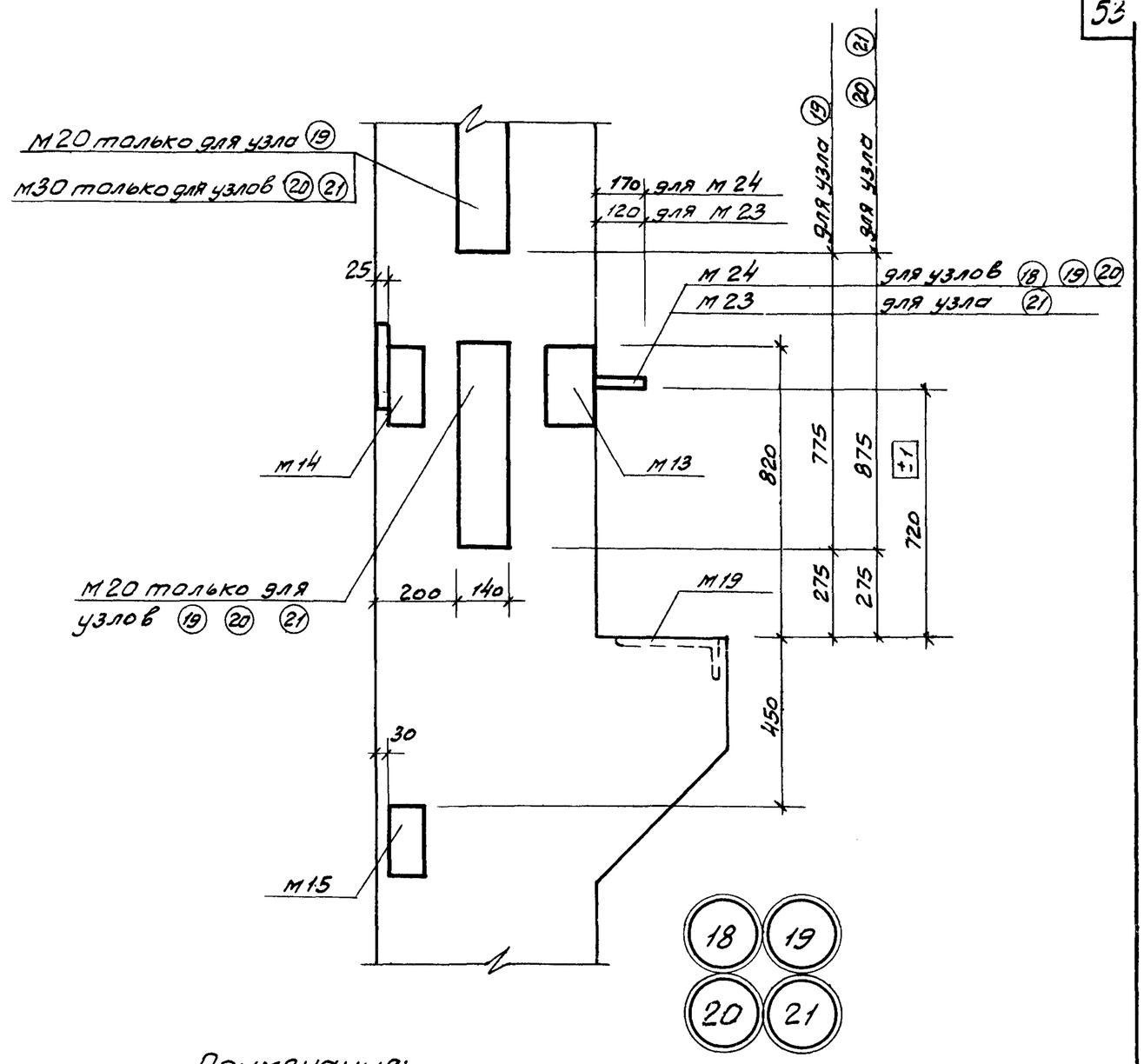


Примечания:

1. Примеры крепления закладных деталей в пространственных каркасах колонн см. на листе 192.
2. Закладные детали М16 и отверстия d=80мм на узлах условно не показаны
3. Размеры привязки выпусков арматуры из колонн даны до ее рифов.

| | | | |
|---|---|---|---|
| ТК 1972 | Установка закладных деталей. Узлы 17, 18, 19, 20, 21, 26. | ИИ22-3/70 | |
| | | Лист | 37 |

| | | |
|---|---|---|
| Инженер | Стирной | |
| Нач отдела | Демченко | |
| Нач сектора | Чечелева | |
| Ст инженер | Калмыкова | |
| Проверил | Якоблева | |
| Чертил | | |
| Инв № | | |
| Подпись и дата | | |

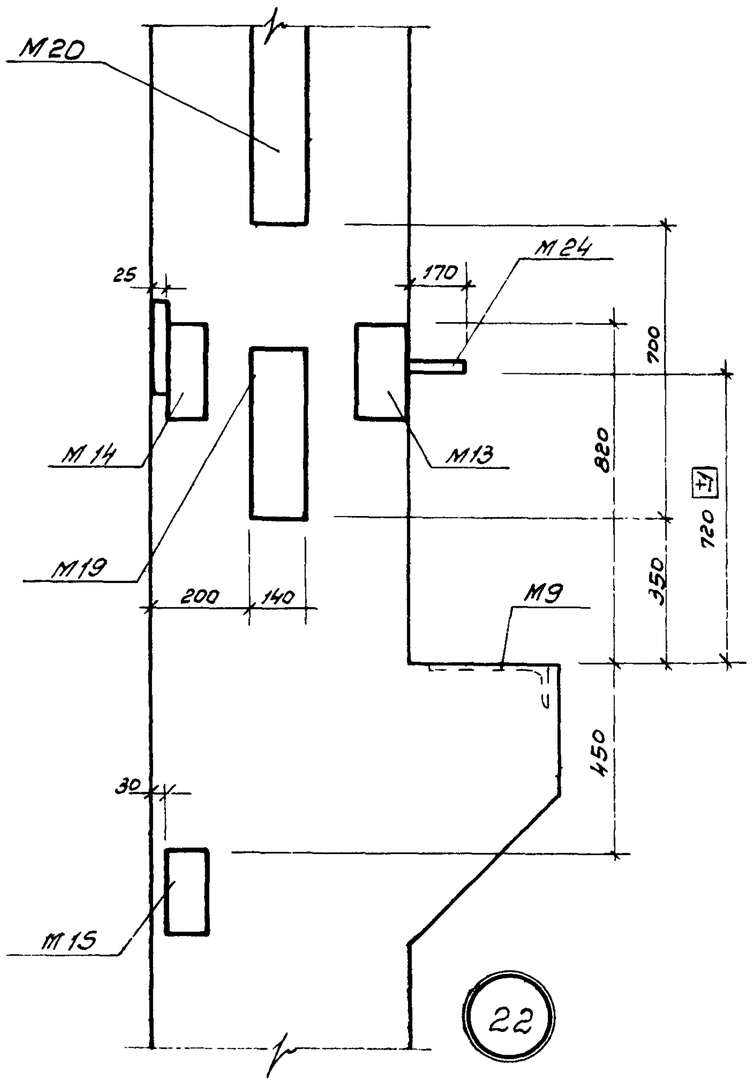


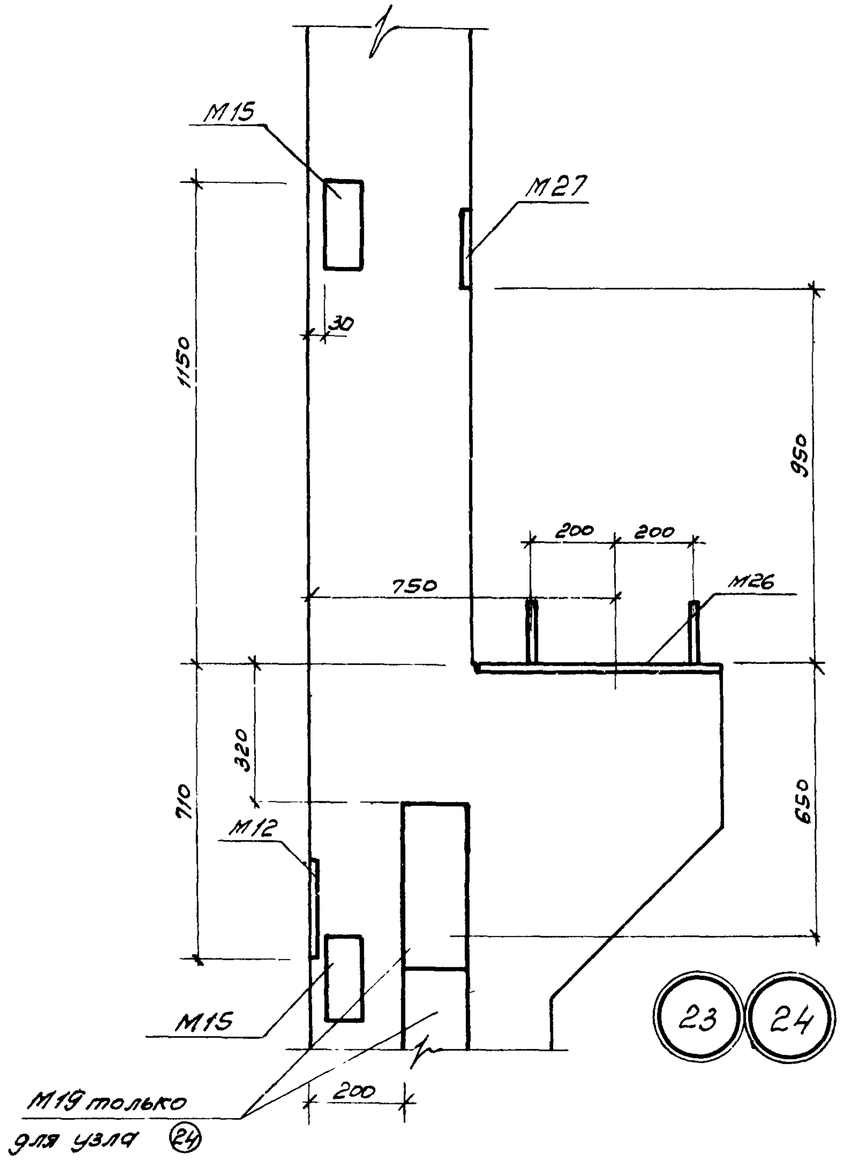


Примечания.

1. Примеры крепления закладных деталей в пространственных каркасах колонн см. на листе 192.
2. Закладные детали М16 и отверстия d=80мм на узлах условно не показаны.
3. Размеры привязки выпусков арматуры из колонн даны до её рифов.

| | | |
|---|---|---|
| ТК 1972 | Установка закладных деталей. Узлы 22, 23, 24. | ШЦ22-3/70 |
| | | Лист 38 |

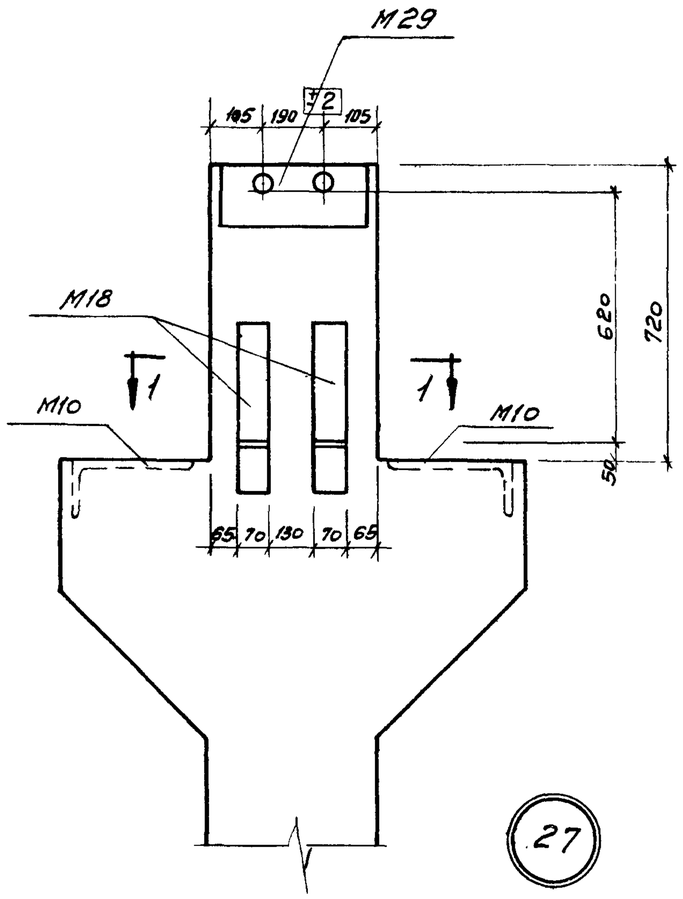


27

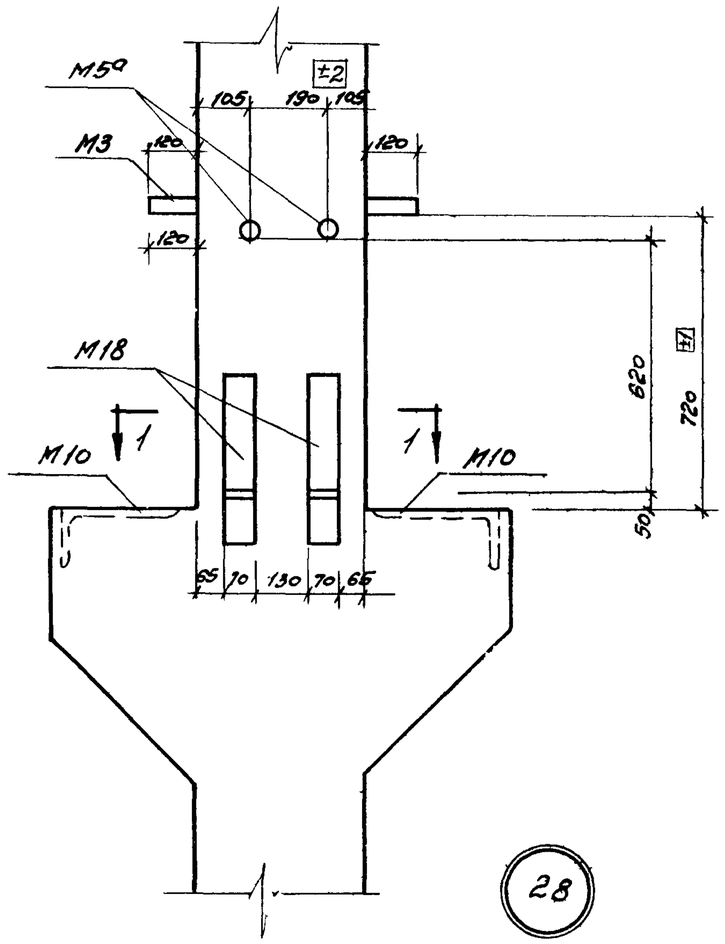


28

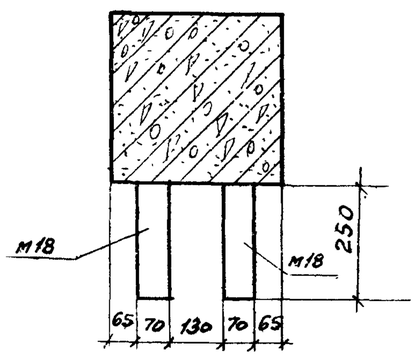


1-1

## Примечания.

1. Примеры крепления закладных деталей в пространственных каркасах колонн см. на листе 192.
2. Закладные детали М16 и отверстия d=80 мм на узлах условно не показаны.
3. Размеры привязки выпусков арматуры из колонн даны до её рифов.

| | | |
|---|---|---|
| ТК 1972 | Установка закладных деталей Узлы 27 и 28. | ИИ22-3/70 Лист 39 |

| | | | |
|---|---|---|---|
| Гл. инж. проекта | Смирнов | | |
| Нач. отдела | Демченко | | |
| Нач. сектора | Чечелева | | |
| Ст. инженер | Калмыкова | | |
| Проверил | | | |
| Разработал | Михайлова | | |

Инв. № подл. | Подпись и дата | Взам. инв. №

Шифр

Марка-лист

12195 56

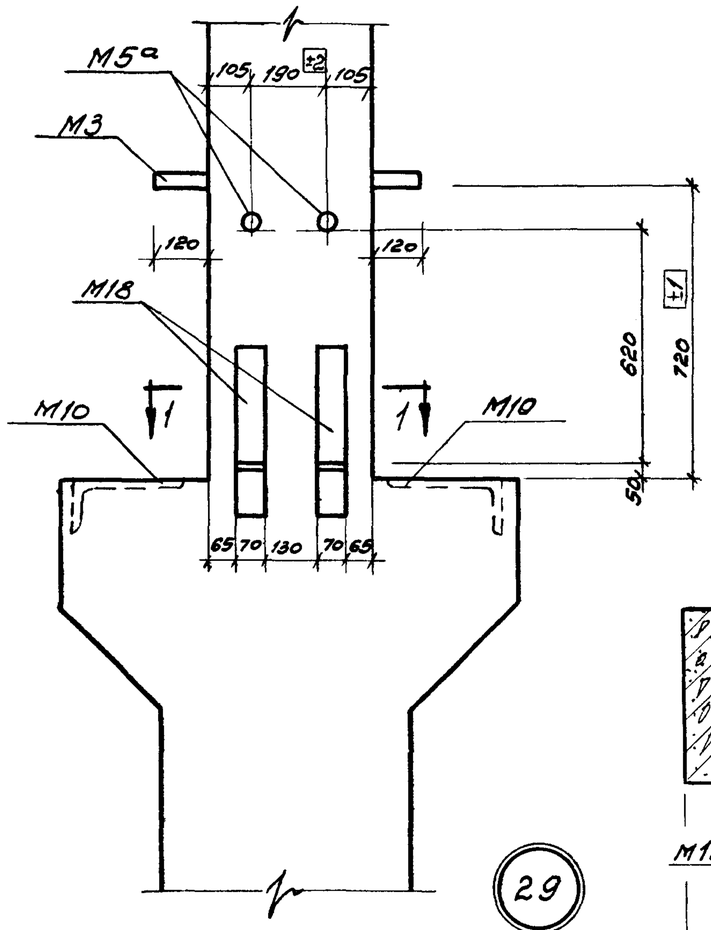


29

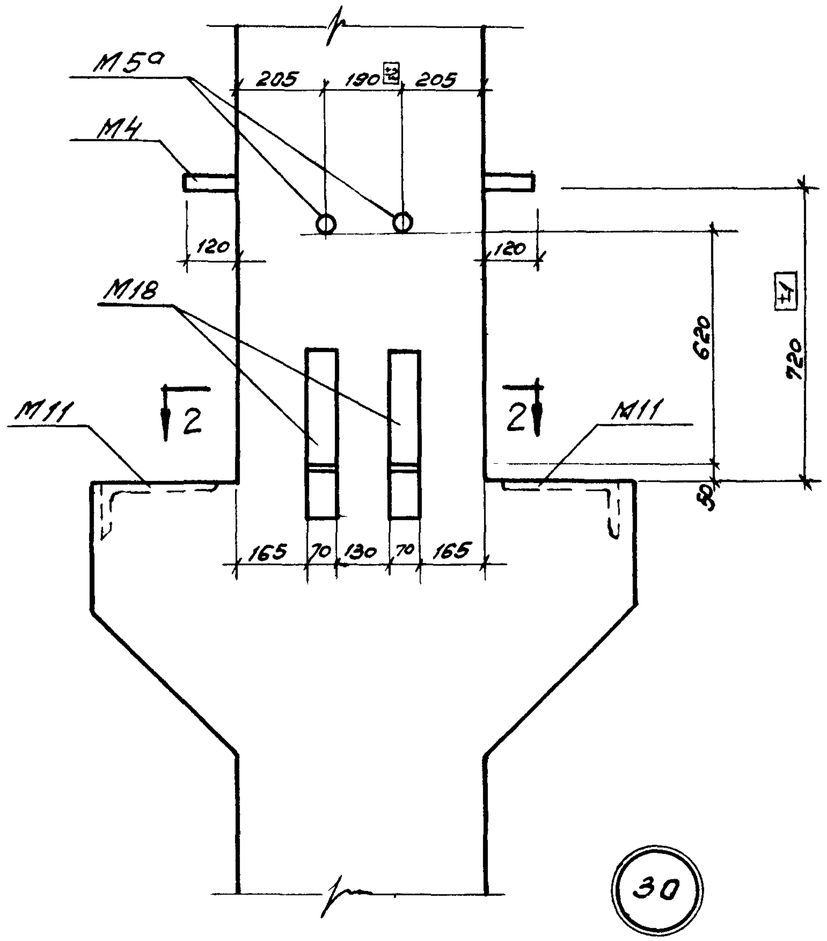


30

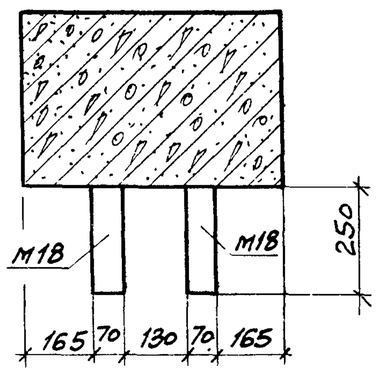


2-2

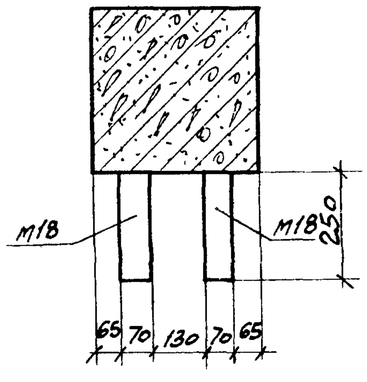


1-1

Примечания.

1. Примеры крепления закладных деталей в пространственных каркасах колонн см. на листе 192
2. Закладные детали М16 и отверстия d=80 на узлах условно не показаны.
3. Размеры привязки выпусков арматуры из колонн даны до её рифов.

| | | |
|---|---|---|
| ТК 1972 | Установка закладных деталей. Узлы 29,30. | ИИ 22-3/70 |
| | | Лист 40 |

Ст. инженер Калинина Калинкина

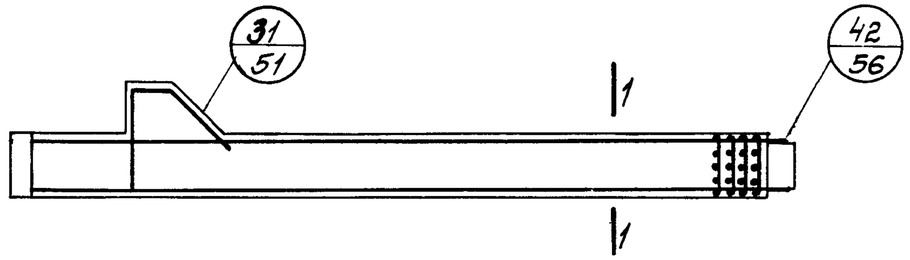


УК25-1-3, УК25-1-4, УК25-2-3, УК25-2-4.

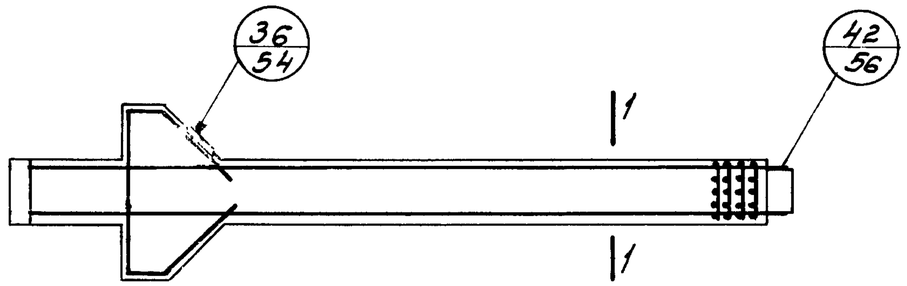


УК26-1 ÷ УК26-3, УК26-1-1 ÷ УК26-3-1, УК26-1-2 ÷ УК26-3-2

УК26-1-3 ÷ УК26-3-3

## Спецификация марок арматурных изделий на одну колонну.

| Марка колонны | Марка изделия | Колич. шт | N листа | Марка колонны | Марка изделия | Колич. шт | N листа | Марка колонны | Марка изделия | Колич. шт | N листа |
|---|---|---|---|---|---|---|---|---|---|---|---|
| УК25-1-3 | ПК1-3 | 1 | 57 | УК26-1-2 | ПК3-2 | 1 | 63 | УК26-1-1 | ПК3-1 | 1 | 62 |
| УК25-2-3 | ПК2-3 | 1 | 58 | УК26-2-2 | ПК4-2 | 1 | | УК26-2-1 | ПК4-1 | 1 | |
| УК25-1-4 | ПК1-4 | 1 | 59 | УК26-3-2 | ПК5-2 | 1 | 66 | УК26-3-1 | ПК5-1 | 1 | 65 |
| УК25-2-4 | ПК2-4 | 1 | 60 | УК26-1-3 | ПК3-3 | 1 | 61 | | | | |
| УК26-1 | ПК3 | 1 | 61 | УК26-2-3 | ПК4-3 | 1 | | | | | |
| УК26-2 | ПК4 | 1 | | УК26-3-3 | ПК5-3 | 1 | 64 | | | | |
| УК26-3 | ПК5 | 1 | 64 | | | | | | | | |

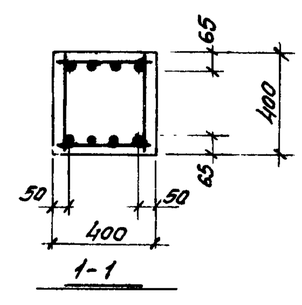


Примечания.

1. Пространственные каркасы показаны схематично.
2. Количество стержней продольной арматуры в сечении 1-1 показано условно.

| | | |
|---|---|---|
| ТК 1972 | Колонны УК25-1-3, УК25-1-4, УК25-2-3, УК25-2-4, УК26-1 ÷ УК26-3, УК26-1-1 ÷ УК26-3-1, УК26-1-2 ÷ УК26-3-2, УК26-1-3 ÷ УК26-3-3. Армирование колонн. | УУ22-3/70 Лист 41 |

Гл. констр. ин-та Смирнов; Нач. отдела Демченко; Нач. сектора Чечелева; Ст. инженер Колмыкова; Проверил Михайлова; Инж. Калинина; Шифр; Марка-лист; Инв. N

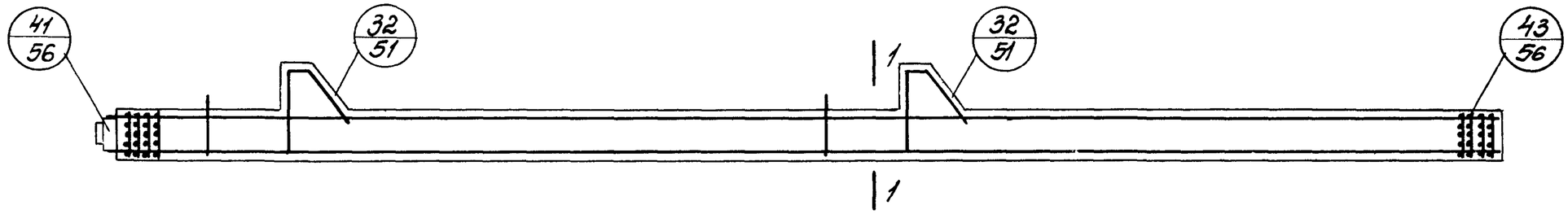


## ИК27-1-1 ÷ ИК27-1-4, ИК 27-2-1 ÷ ИК27-2-4
## ИК27-3-1 ÷ ИК 27-3-4.

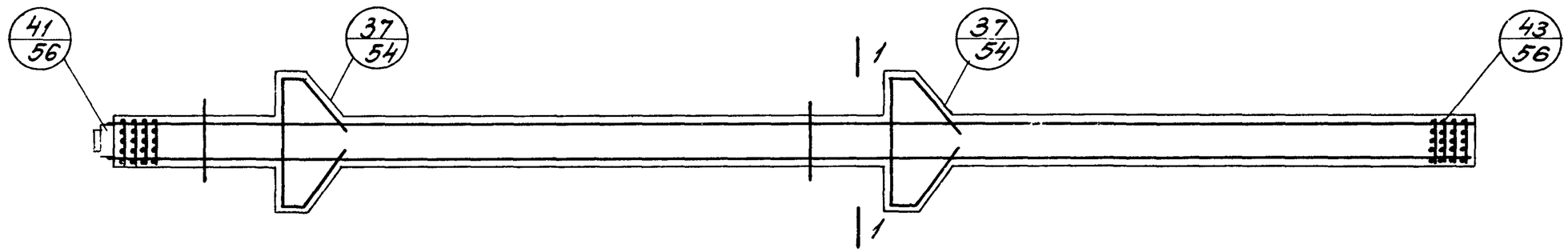


## ИК28-1, ИК 28-1-1 ÷ ИК28-1-3.

## Спецификация марок арматурных изделий на одну колонну.

| Марка колонны | Марка изделия | Колич. шт. | N листа | Марка колонны | Марка изделия | Колич. шт | N листа | Марка колонны | Марка изделия | Колич. шт. | N листа |
|---|---|---|---|---|---|---|---|---|---|---|---|
| ИК27-1-1 | ПК6-1 | 1 | 67 | ИК27-1-3 | ПК6-3 | 1 | 69 | ИК28-1-1 | ПК9-1 | 1 | 76 |
| ИК27-2-1 | ПК7-1 | 1 | | ИК27-2-3 | ПК7-3 | 1 | | ИК28-1 | ПК9 | 1 | 75 |
| ИК27-3-1 | ПК8-1 | 1 | 71 | ИК27-3-3 | ПК8-3 | 1 | 73 | ИК28-1-2 | ПК9-2 | 1 | 77 |
| ИК27-1-2 | ПК6-2 | 1 | 68 | ИК27-1-4 | ПК6-4 | 1 | 70 | ИК28-1-3 | ПК9-3 | 1 | 75 |
| ИК27-2-2 | ПК7-2 | 1 | | ИК27-2-4 | ПК7-4 | 1 | | | | | |
| ИК27-3-2 | ПК8-2 | 1 | 72 | ИК27-3-4 | ПК8-4 | 1 | 74 | | | | |

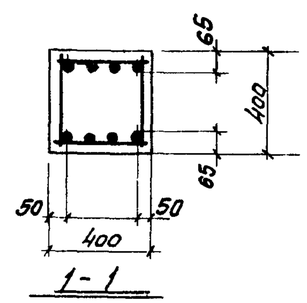


### Примечания:

1. Пространственные каркасы показаны схематично.
2. Количество стержней продольной арматуры в сечении 1-1 показано условно.

| | | |
|---|---|---|
| ТК 1972 | Колонны ИК27-1-1÷ИК27-1-4, ИК27-2-1÷ИК27-2-4, ИК27-3-1÷ИК27-3-4, ИК28-1 ИК 28-1- Армирование колонн. | ИИ22-3/70 |
| | | Лист 42 |



Ст. инженер Камышов | Калмыкова

Шифр

Марка-лист

Инв. №

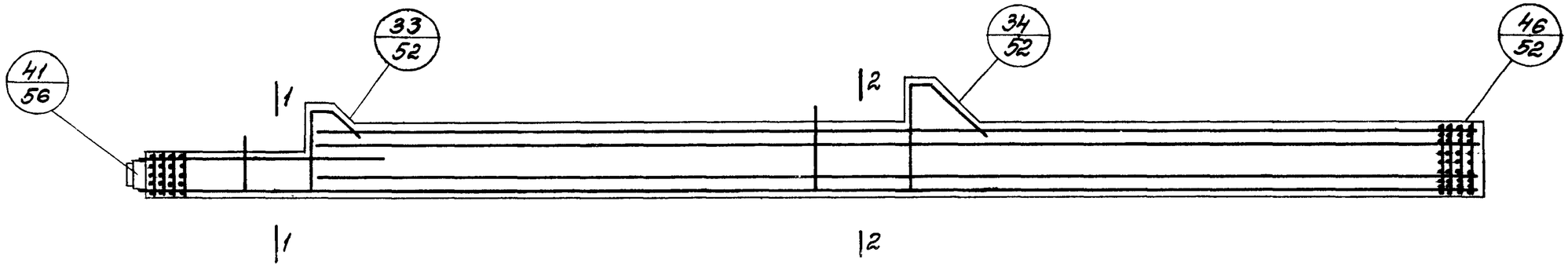


УК29-1-1 ÷ УК29-4-1, УК29-1-2 ÷ УК29-4-2,
УК29-1-3 ÷ УК29-4-3, УК29-1-4 ÷ УК29-4-4.

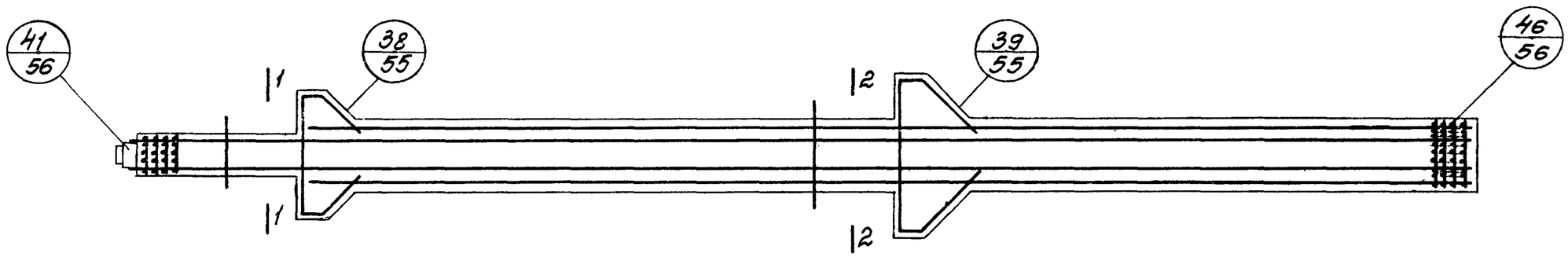


УК30-1 ÷ УК30-4, УК30-1-1 ÷ УК30-4-1,
УК30-1-2 ÷ УК30-4-2, УК30-1-3 ÷ УК30-4-3.

## Спецификация марок арматурных изделий на одну колонну

| Марка колонны | Марка изделия | Колич. шт. | № листа | Марка колонны | Марка изделия | Колич. шт. | № листа | Марка колонны | Марка изделия | Колич. шт. | № листа |
|---|---|---|---|---|---|---|---|---|---|---|---|
| УК29-1-1 | ПК10-1 | 1 | 78 | УК29-4-3 | ПК13-3 | 1 | 84 | УК30-3-1 | ПК16-1 | 1 | 90 |
| УК29-2-1 | ПК11-1 | 1 | | УК29-1-4 | ПК10-4 | 1 | 81 | УК30-4-1 | ПК16-1 | 1 | |
| УК29-3-1 | ПК12-1 | 1 | 82 | УК29-2-4 | ПК11-4 | 1 | | УК30-1-2 | ПК14-2 | 1 | 88 |
| УК29-4-1 | ПК13-1 | 1 | | УК29-3-4 | ПК12-4 | 1 | 85 | УК30-2-2 | ПК15-2 | 1 | 91 |
| УК29-1-2 | ПК10-2 | 1 | 79 | УК29-4-4 | ПК13-4 | 1 | | УК30-3-2 | ПК16-2 | 1 | |
| УК29-2-2 | ПК11-2 | 1 | | УК30-1 | ПК14 | 1 | 86 | УК30-4-2 | ПК16-2 | 1 | |
| УК29-3-2 | ПК12-2 | 1 | 83 | УК30-2 | ПК15 | 1 | 89 | УК30-1-3 | ПК14-3 | 1 | 86 |
| УК29-4-2 | ПК13-2 | 1 | | УК30-3 | ПК16 | 1 | | УК30-2-3 | ПК15-3 | 1 | 89 |
| УК29-1-3 | ПК10-3 | 1 | 80 | УК30-4 | ПК16 | 1 | | УК30-3-3 | ПК16-3 | 1 | |
| УК29-2-3 | ПК11-3 | 1 | | УК30-1-1 | ПК14-1 | 1 | 87 | УК30-4-3 | ПК16-3 | 1 | |
| УК29-3-3 | ПК12-3 | 1 | 84 | УК30-2-1 | ПК15-1 | 1 | 90 | | | | |

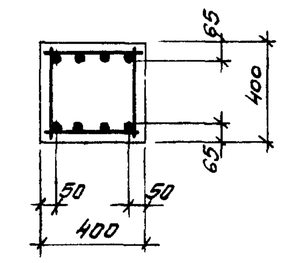


1-1

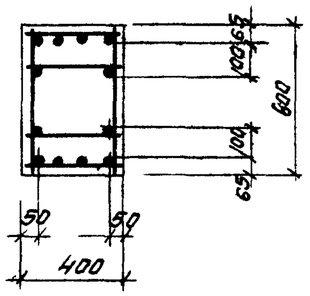


2-2

**Примечание.**

Пространственные каркасы показаны схематично.

| | | |
|---|---|---|
| ТК 1972 | Колонны УК29-1-1 ÷ УК29-4-1, УК29-1-2 ÷ УК29-4-2, УК29-1-3 ÷ УК29-4-3, УК29-1-4 ÷ УК29-4-4, УК30-1 ÷ УК30-4, УК30-1-1 ÷ УК30-4-1, УК30-1-2 ÷ УК30-4-2, УК30-1-3 ÷ УК30-4-3. Армирование колонн | ИИ22-3/70 |
| | | Лист 43 |

Гл. инж. пр. Смирнов
Нач. отдела Демченко
Нач. сектора Чечелева
Ст. инженер Калмыкова
Проверил

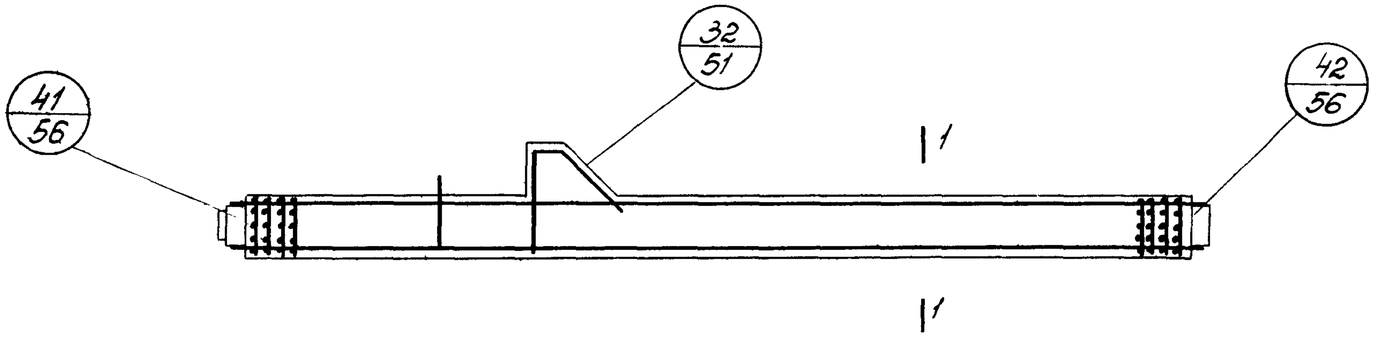


УК31-1-1 ÷ УК31-3-1, УК31-1-2 ÷ УК31-3-2, УК31-1-3 ÷ УК31-3-3,
УК31-1-4 ÷ УК31-4-4.

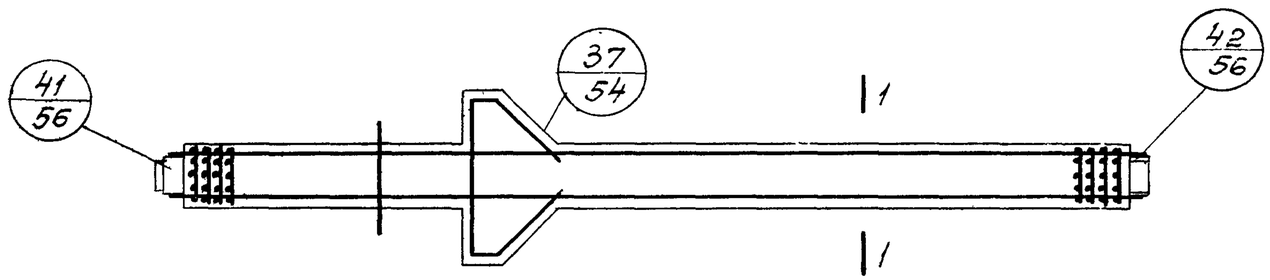


УК32-1÷УК32-3, УК32-1-1÷УК32-3-1, УК32-1-2÷УК32-3-2
УК32-1-3÷УК32-3-3.

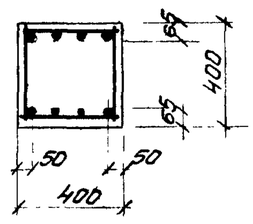


1-1

## Спецификация марок арматурных изделий на одну колонну

| Марка колонны | Марка изделия | Кол. шт | № листа | Марка колонны | Марка изделия | Кол шт | № лист | Марка колонны | Марка изделия | Кол шт | № листа |
|---|---|---|---|---|---|---|---|---|---|---|---|
| УК31-1-1 | ПК18-1 | 1 | 92 | УК31-3-3 | ПК20-3 | 1 | 98 | УК32-2-1 | ПК22-1 | 1 | 101 |
| УК31-2-1 | ПК19-1 | 1 | | УК31-1-4 | ПК18-4 | 1 | 95 | УК32-3-1 | ПК23-1 | 1 | 104 |
| УК31-3-1 | ПК20-1 | 1 | 96 | УК31-2-4 | ПК19-4 | 1 | | УК32-1-2 | ПК21-2 | 1 | 102 |
| УК31-1-2 | ПК18-2 | 1 | 93 | УК31-3-4 | ПК20-4 | 1 | 99 | УК32-2-2 | ПК22-2 | 1 | |
| УК31-2-2 | ПК19-2 | 1 | | УК32-1 | ПК21 | 1 | 100 | УК32-3-2 | ПК23-2 | 1 | 105 |
| УК31-3-2 | ПК20-2 | 1 | 97 | УК32-2 | ПК22 | 1 | | УК32-1-3 | ПК21-3 | 1 | 100 |
| УК31-1-3 | ПК18-3 | 1 | 94 | УК32-3 | ПК23 | 1 | 103 | УК32-2-3 | ПК22-3 | 1 | |
| УК31-2-3 | ПК19-3 | 1 | | УК32-1-1 | ПК21-1 | 1 | 101 | УК32-3-3 | ПК23-3 | 1 | 103 |

## Примечания.

1. Пространственные каркасы показаны схематично.
2. Количество стержней продольной арматуры в сечении 1-1 показано условно

| | | | |
|---|---|---|---|
| ТК 1972 | Колонны УК31-1-1 ÷ УК31-3-1, УК31-1-2 ÷ УК31-3-2, УК31-1-3 ÷ УК31-3-3, УК31-1-4 ÷ УК31-4-4, УК32-1 ÷ УК32-3, УК32-1-1 ÷ УК32-3-1, УК32-1-2 ÷ УК32-3-2, УК32-1-3 ÷ УК32-3-3. Армирование колонн. | ШУ22-3/70 | |
| | | Лист | 44 |

Ст. инженер Калинкина | Контролер

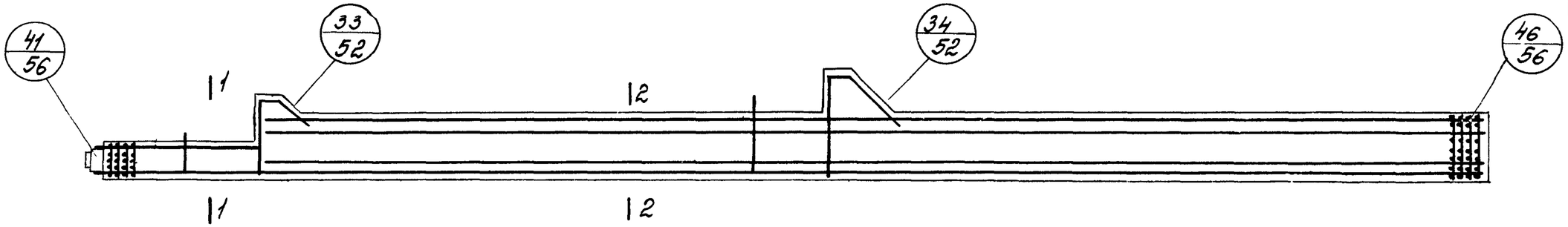


УК33-1-1 ÷ УК33-4-1, УК33-1-2 ÷ УК33-4-2,
УК33-1-3 ÷ УК33-4-3, УК33-1-4 ÷ УК33-4-4.

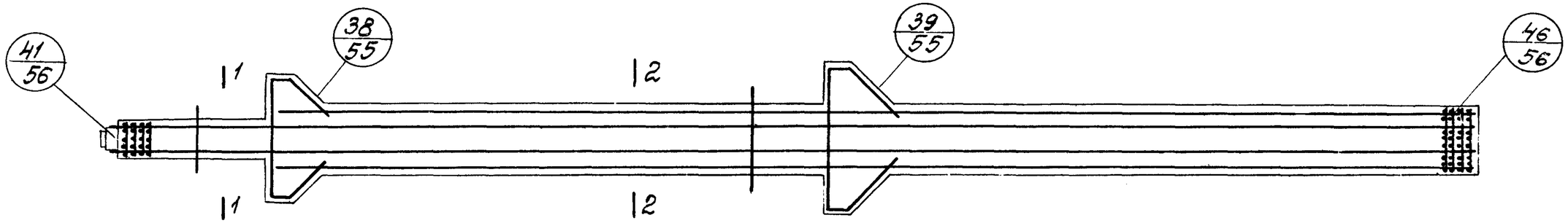


УК34-1-1 ÷ УК34-5-1, УК34-1 ÷ УК34-5,
УК34-1-2 ÷ УК34-5-2, УК34-1-3 ÷ УК34-5-3.

## Спецификация марок арматурных изделий на одну колонну.

| Марка колонны | Марка изделия | Кол. шт. | № листа | Марка колонны | Марка изделия | Кол. шт. | № листа | Марка колонны | Марка изделия | Кол. шт. | № листа |
|---|---|---|---|---|---|---|---|---|---|---|---|
| УК33-1-1 | ПК24-1 | 1 | 106 | УК33-1-4 | ПК24-4 | 1 | 109 | УК34-4 | ПК31 | 1 | |
| УК33-2-1 | ПК25-1 | 1 | | УК33-2-4 | ПК25-4 | 1 | | УК34-5 | ПК31 | | 117 |
| УК33-3-1 | ПК26-1 | 1 | 110 | УК33-3-4 | ПК26-4 | 1 | 113 | УК34-1-2 | ПК28-2 | | 116 |
| УК33-4-1 | ПК27-1 | 1 | | УК33-4-4 | ПК27-4 | 1 | | УК34-2-2 | ПК29-2 | | 119 |
| УК33-1-2 | ПК24-2 | 1 | 107 | УК34-1-1 | ПК28-1 | 1 | 115 | УК34-3-2 | ПК30-2 | | |
| УК33-2-2 | ПК25-2 | 1 | | УК34-2-1 | ПК29-1 | 1 | 118 | УК34-4-2 | ПК31-2 | | |
| УК33-3-2 | ПК26-2 | 1 | 111 | УК34-3-1 | ПК30-1 | 1 | | УК34-5-2 | ПК31-2 | | |
| УК33-4-2 | ПК27-2 | 1 | | УК34-4-1 | ПК31-1 | 1 | | УК34-1-3 | ПК28-3 | | 114 |
| УК33-1-3 | ПК24-3 | 1 | 108 | УК34-5-1 | ПК31-1 | 1 | | УК34-2-3 | ПК29-3 | | 117 |
| УК33-2-3 | ПК25-3 | 1 | | УК34-1 | ПК28 | 1 | 114 | УК34-3-3 | ПК30-3 | | |
| УК33-3-3 | ПК26-3 | 1 | 112 | УК34-2 | ПК29 | 1 | 117 | УК34-4-3 | ПК31-3 | | |
| УК33-4-3 | ПК27-3 | 1 | | УК34-3 | ПК30 | 1 | | УК34-5-3 | ПК31-3 | | |

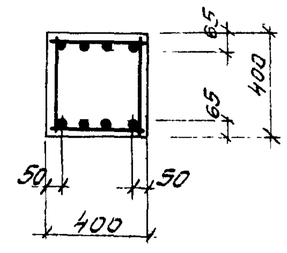


1-1

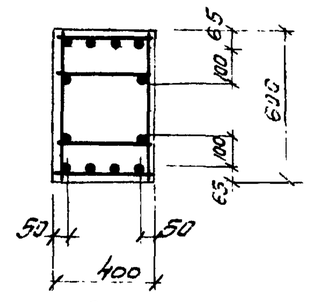


2-2

Примечание.

Пространственные каркасы показаны схематично.

| | | | |
|---|---|---|---|
| ТК 1972 | Колонны УК33-1-1÷УК33-4-1, УК33-1-2 ÷ УК33-4-2, УК33-1-3 ÷ УК33-4-3, УК33-1-4 ÷ УК33-4-4, УК34-1-1 ÷ УК34-5-1, УК34-1 ÷ УК34-5, УК34-1-2 ÷ УК34-5-2, УК34-1-3 ÷ УК34-5-3. Армирование колонн. | УШ22-3/70 | |
| | | Лист | 45 |

Гл. констр. ин-та Смирнов
Нач. отдела Семченко
Нач. сектора Чечелева
Ст. инженер Калмыкова
Проверил
Разработал

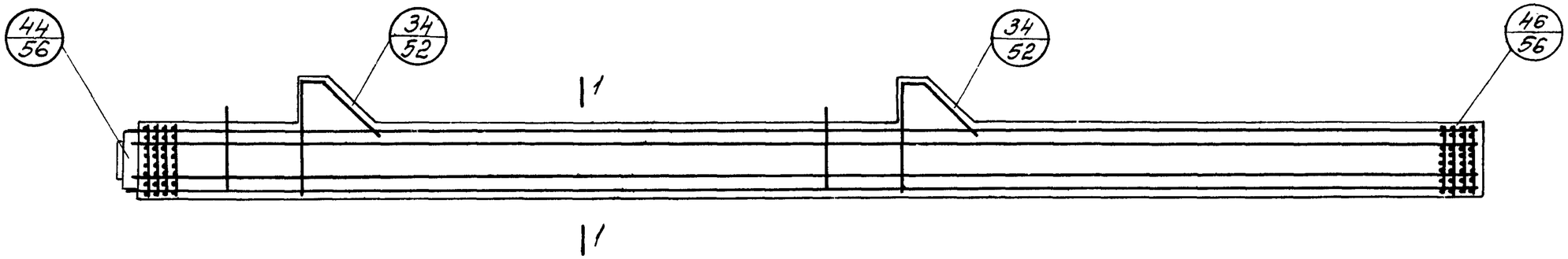


УК43-1-2 ÷ УК43-4-2, УК43А-2-2, УК43А-4-2,
УК43-1-4 ÷ УК43-4-4, УК43А-2-4, УК43А-4-4.

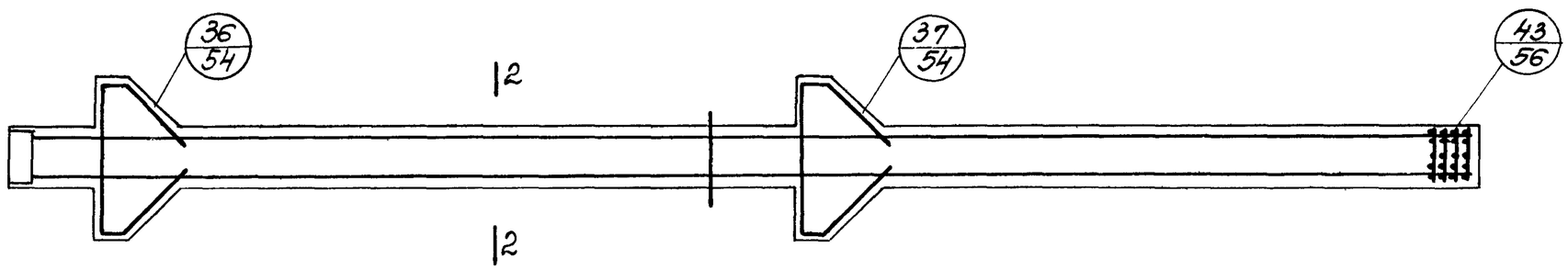


УК38-1-1, УК38-2-1, УК38-1-2, УК38-2-2, УК38-1, УК38-2.

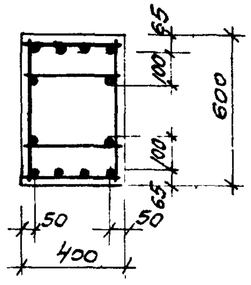


1-1

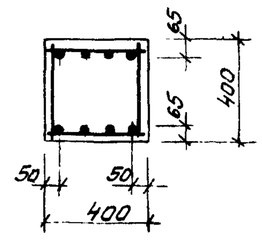


2-2

## Спецификация марок арматурных изделий на одну колонну.

| Марка колонны | Марка изделия | Колич. шт | № листа | Марка колонны | Марка изделия | Колич. шт. | № листа |
|---|---|---|---|---|---|---|---|
| УК38-1-1 | ПК32-1 | 1 | 121 | УК43-4-2 | ПК37-2 | 1 | 132 |
| УК38-2-1 | ПК33-1 | 1 | 124 | УК43А-2-2 | ПК36а-2 | 1 | 130 |
| УК38-1-2 | ПК32-2 | 1 | 122 | УК43А-4-2 | ПК37а-2 | 1 | 132 |
| УК38-2-2 | ПК33-2 | 1 | 125 | УК43-1-4 | ПК35-4 | 1 | 131 |
| УК38-1 | ПК-32 | 1 | 120 | УК43-2-4 | ПК36-4 | 1 | |
| УК38-2 | ПК-33 | 1 | 123 | УК43-3-4 | ПК36а-4 | 1 | |
| УК43-1-2 | ПК35-2 | 1 | 130 | УК43-4-4 | ПК37-4 | 1 | 133 |
| УК43-2-2 | ПК36-2 | 1 | | УК43А-2-4 | ПК36а-4 | 1 | 131 |
| УК43-3-2 | ПК36а-2 | 1 | | УК43А-4-4 | ПК37а-4 | 1 | 133 |

Примечание.

Пространственные каркасы показаны схематично.

| | | | |
|---|---|---|---|
| ТК 1972 | Колонны УК38-1-1, УК38-2-1, УК38-1-2, УК38-2-2, УК38-1, УК43-1-2 ÷ УК43-4-2, УК43А-2-2, УК43А-4-2, УК38-2, УК43-1-4 ÷ УК43-4-4, УК43А-2-4, УК43А-4-4. Армирование колонн. | УК22-3/70 | |
| | | Лист | 46 |

Ст. инженер Камышова | Инженер Калмыкова

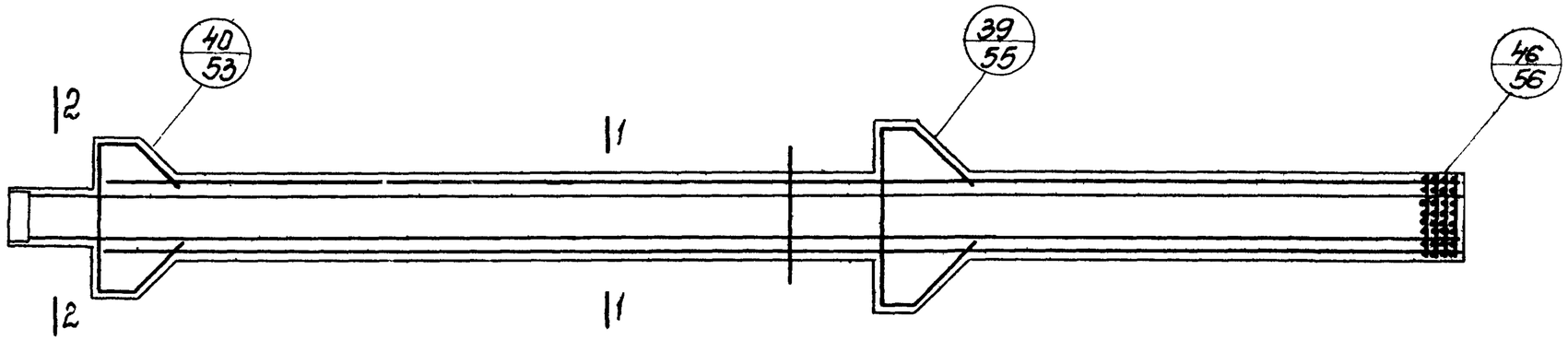


УК40-1-1, УК40-1-2, УК40-1.

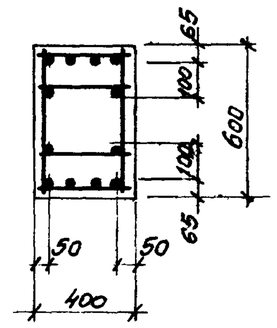


1-1

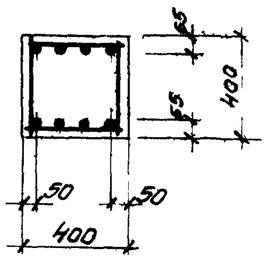


2-2

Спецификация марок арматурных изделий на одну колонну

| Марка колонны | Марка изделия | Кол. шт | № листа |
|---|---|---|---|
| УК40-1-1 | ПК34-1 | 1 | 126 |
| УК40-1-2 | ПК34-2 | 1 | 127 |
| УК40-1 | ПК34 | 1 | 126 |

Примечание.

Пространственные каркасы показаны схематично.

| | | |
|---|---|---|
| ТК 1972 | Колонны УК40-1-1, УК40-1-2, УК40-1<br>Армирование колонн. | УК22-3/70<br>Лист 47 |

Гл. конструктор УИ-70 Комаров
Нач. отдела Демченко
Нач. сектора Чечелева
Ст. инженер Калмыкова

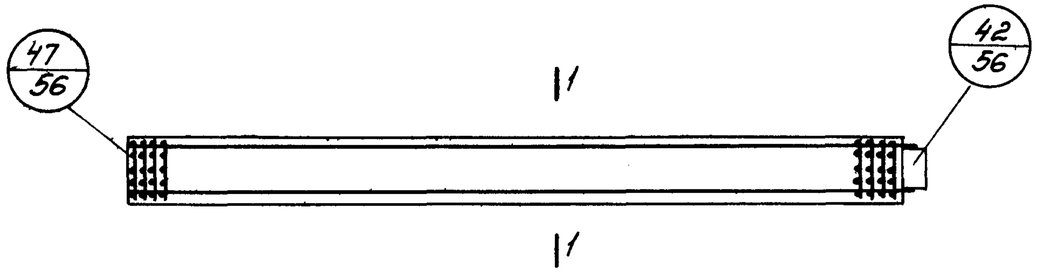


УК42-1-1 ÷ УК42-3-1, УК42-1-3 ÷ УК42-3-3.

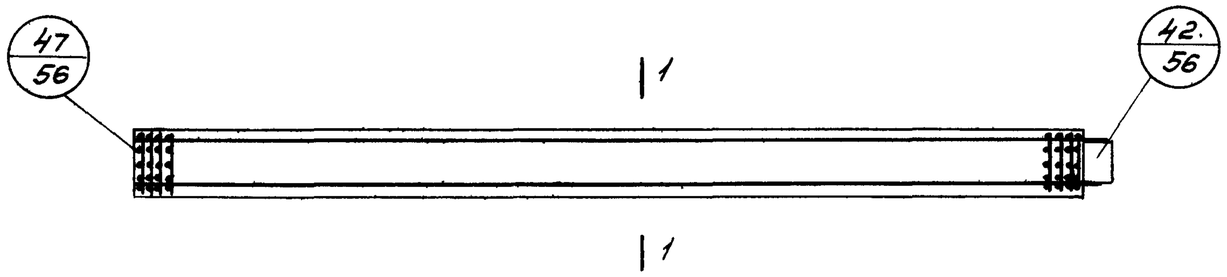


УК44-1-2 ÷ УК44-3-2, УК44-1-4 ÷ УК44-3-4

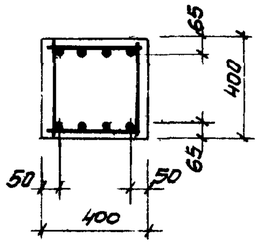


1-1

## Спецификация марок арматурных изделий на одну колонну.

| Марка колонны | Марка изделия | Колич шт | № листа | Марка колонны | Марка изделия | Колич шт. | № листа |
|---|---|---|---|---|---|---|---|
| УК42-1-1 | ПК40-1 | 1 | 128 | УК44-1-2 | ПК43-2 | 1 | 134 |
| УК42-2-1 | ПК41-1 | 1 | | УК44-2-2 | ПК44-2 | 1 | |
| УК42-3-1 | ПК42-1 | 1 | 129 | УК44-3-2 | ПК45-2 | 1 | 135 |
| УК42-1-3 | ПК40-3 | 1 | 128 | УК44-1-4 | ПК43-4 | 1 | 134 |
| УК42-2-3 | ПК41-3 | 1 | | УК44-2-4 | ПК44-4 | 1 | |
| УК42-3-3 | ПК42-3 | 1 | 129 | УК44-3-4 | ПК45-4 | 1 | 135 |

**Примечание.**

Пространственные каркасы показаны схематично.

| | | | |
|---|---|---|---|
| ТК 1972 | Колонны УК42-1-1 ÷ УК42-3-1, УК42-1-3 ÷ УК42-3-3, УК44-1-2 ÷ УК44-3-2, УК44-1-4 ÷ УК44-3-4 Армирование колонн. | ШИ22-3/70 | |
| | | Лист | 48 |

Ст инженер Калинкова Гл. специалист Картмыкова

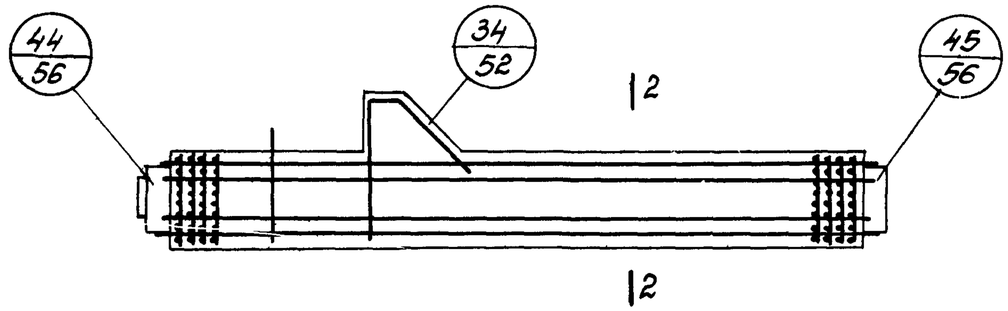


УК45-1-2, УК45-2-2, УК45-1-4, УК45-2-4

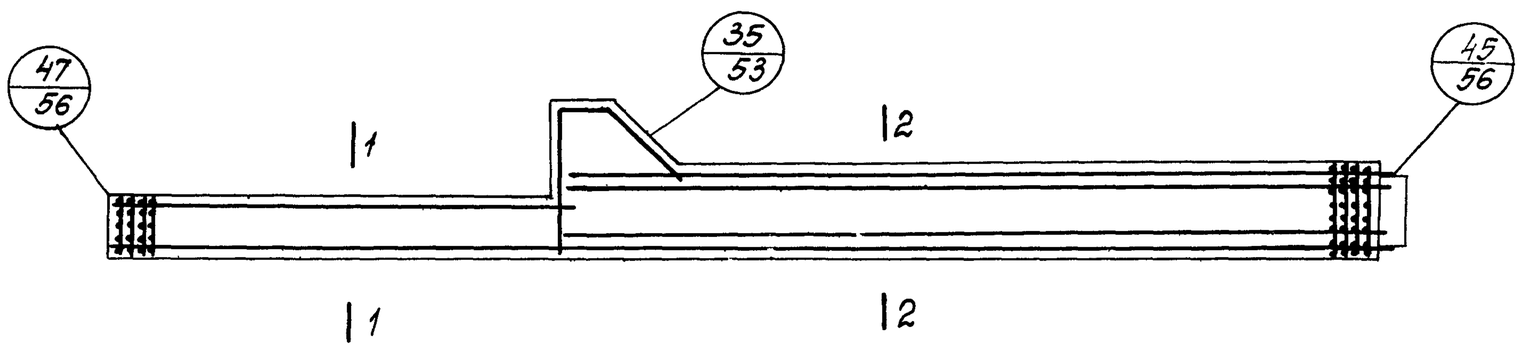


УК46-1-2, УК46-2-2, УК46-1-4, УК46-2-4.

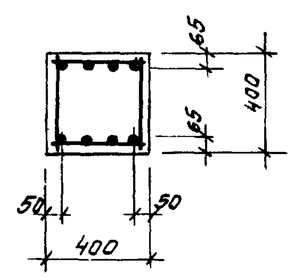


1-1

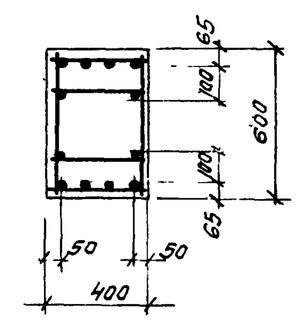


2-2

## Спецификация марок арматурных изделий на одну колонну

| Марка колонны | Марка изделия | Колич. шт. | № листа | Марка колонны | Марка изделия | Колич. шт | № листа |
|---|---|---|---|---|---|---|---|
| УК45-1-2 | ПК38-2 | 1 | 136 | УК46-1-2 | ПК46-2 | 1 | 140 |
| УК45-2-2 | ПК39-2 | 1 | 138 | УК46-2-2 | ПК47-2 | 1 | 142 |
| УК45-1-4 | ПК38-4 | 1 | 137 | УК46-1-4 | ПК46-4 | 1 | 141 |
| УК45-2-4 | ПК39-4 | 1 | 139 | УК46-2-4 | ПК47-4 | 1 | 143 |

## Примечание

Пространственные каркасы показаны схематично.

| | | |
|---|---|---|
| ТК 1972 | Колонны УК45-1-2, УК45-2-2, УК45-1-4, УК45-2-4, УК46-1-2, УК46-2-2, УК46-1-4, УК46-2-4 Армирование колонн | ШЦ22-3/70 Лист 49 |

Проверил Смирнов
Нач. отдела Демченко
Нач. сектора Чечелева
Ст. инженер Колмыкова
Гл. констр. ин-та Ванин
1 СПЦ-10

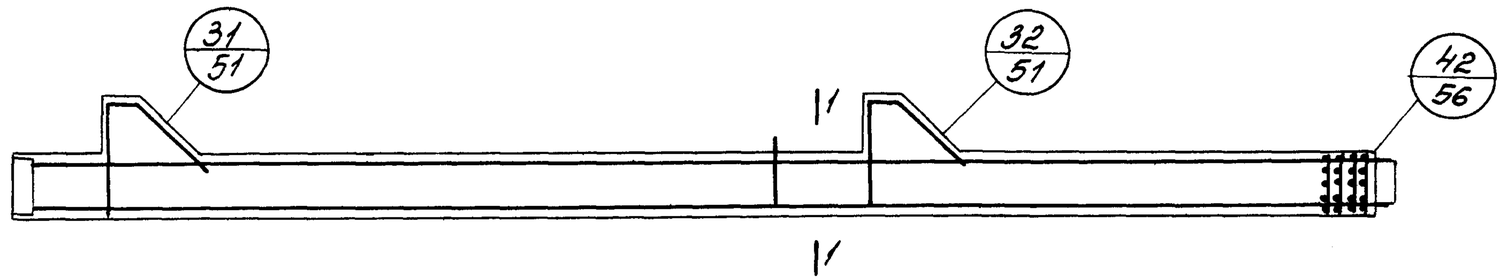


УК69-1-1 ÷ УК69-3-1, УК69-1-2 ÷ УК69-3-2,
УК69-1-3 ÷ УК69-3-3, УК69-1-4 ÷ УК69-3-4.

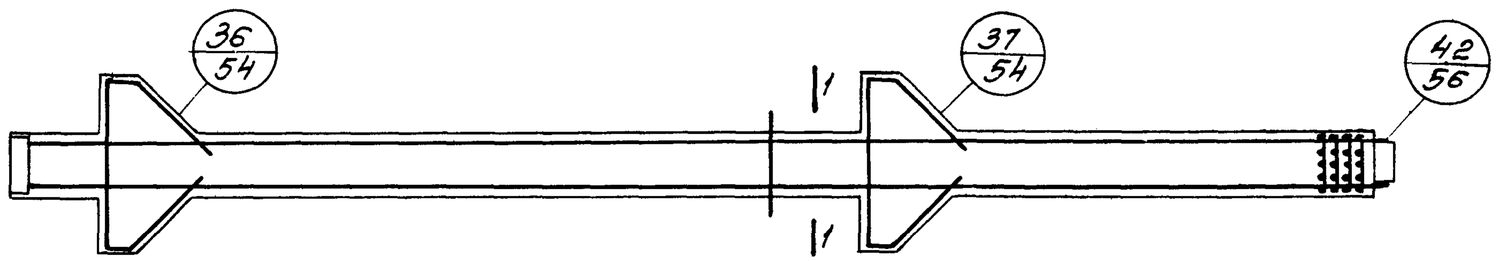


УК70-1-1 ÷ УК70-3-1; УК70-1 ÷ УК70-3, УК70-1-2 ÷ УК70-3-2,
УК70-1-3 ÷ УК70-3-3.

## Спецификация марок арматурных изделий на одну колонну.

| Марка колонны | Марка изделия | Колич. шт. | № листа | Марка колонны | Марка изделия | Колич. шт. | № листа | Марка колонны | Марка изделия | Колич. шт. | № листа |
|---|---|---|---|---|---|---|---|---|---|---|---|
| УК69-1-1 | ПК48-1 | 1 | 144 | УК69-3-3 | ПК50-3 | 1 | 150 | УК70-2 | ПК52 | 1 | 152 |
| УК69-2-1 | ПК49-1 | 1 | | УК69-1-4 | ПК48-4 | 1 | 147 | УК70-3 | ПК53 | 1 | 155 |
| УК69-3-1 | ПК50-1 | 1 | 148 | УК69-2-4 | ПК49-4 | 1 | | УК70-1-2 | ПК51-2 | 1 | 154 |
| УК69-1-2 | ПК48-2 | 1 | 145 | УК69-3-4 | ПК50-4 | 1 | 151 | УК70-2-2 | ПК52-2 | 1 | |
| УК69-2-2 | ПК49-2 | 1 | | УК70-1-1 | ПК51-1 | 1 | 153 | УК70-3-2 | ПК53-2 | 1 | 157 |
| УК69-3-2 | ПК50-2 | 1 | 149 | УК70-2-1 | ПК52-1 | 1 | | УК70-1-3 | ПК51-3 | 1 | 152 |
| УК69-1-3 | ПК48-3 | 1 | 146 | УК70-3-1 | ПК53-1 | 1 | 156 | УК70-2-3 | ПК52-3 | 1 | |
| УК69-2-3 | ПК49-3 | 1 | | УК70-1 | ПК51 | 1 | 152 | УК70-3-3 | ПК53-3 | 1 | 155 |

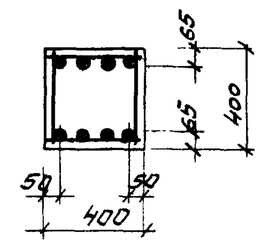


1-1

## Примечания.

1. Пространственные каркасы показаны схематично.
2. Количество стержней продольной арматуры в сечении 1-1 показано условно.

| | | |
|---|---|---|
| ТК 1972 | Колонны УК69-1-1÷УК69-3-1, УК69-1-2÷УК69-3-2, УК69-1-3÷УК69-3-3, УК69-1-4÷УК69-3-4, УК70-1-1÷УК70-3-1, УК70-1÷УК70-3, УК70-1-2÷УК70-3-2, УК70-1-3÷УК70-3-3. Армирование колонн. | ЦИ-22-3/70 Лист 50 |

Ст. инженер Калмыкова | Гинзбург

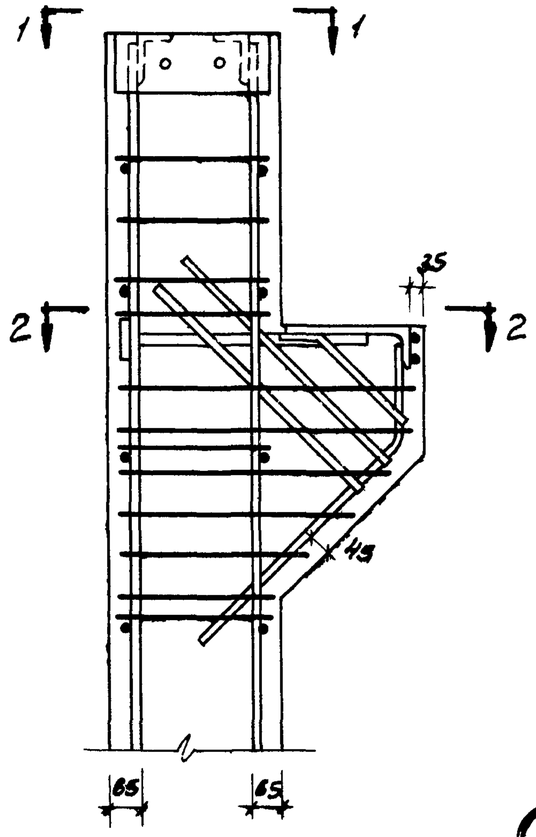


31

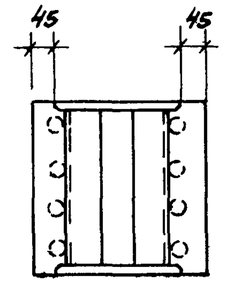


1-1

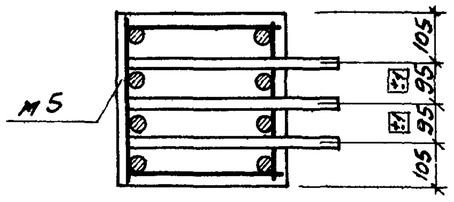


3-3

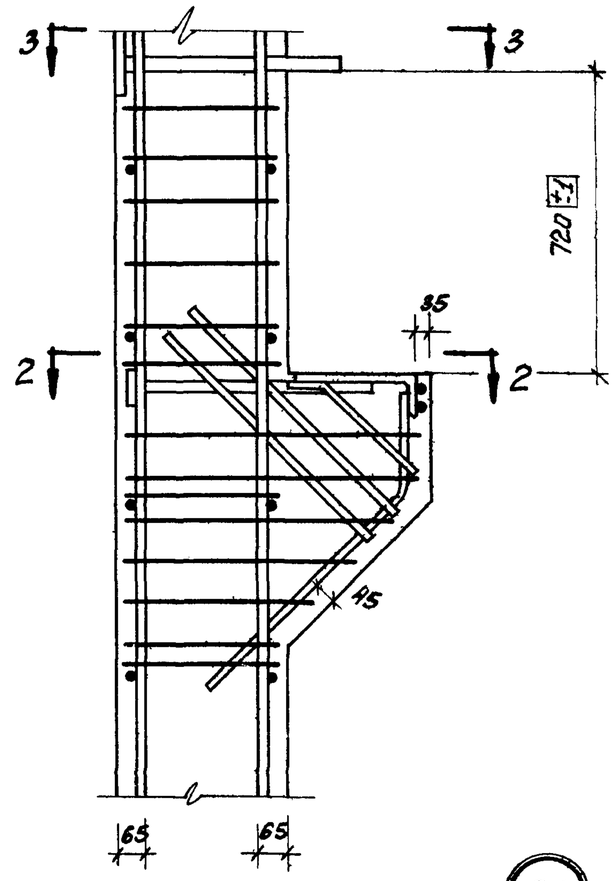


32

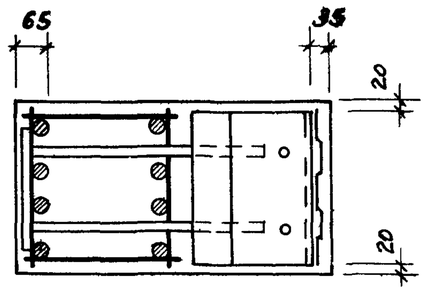


2-2

Примечания:

1. Оголовки колонн особо тщательно заполняются бетоном. Для контроля заполнения в оголовках предусмотрены отверстия
2. Количество стержней продольной арматуры в сечениях и поперечная арматура колонн показаны условно – см. чертежи пространственных каркасов
3. Закладные детали и отверстия d=80мм на узлах условно не показаны, привязки их даны на опалубочных чертежах.
4. Размеры привязки выпусков арматуры из колонн даны до ее рифов.

| | | |
|---|---|---|
| ТК 1972 | Установка пространственных каркасов<br>Узлы 31, 32 | ШУ22-3/70<br>Лист 51 |

| | | |
|---|---|---|
| Шифр | | |
| Марка-лист | | |
| Инв. № | | |
| Разраб. | Михайлова | |
| Проверил | | |
| Гл.констр. ин. | Смирнов | |
| Нач.отдела | Демченко | |
| Нач.сект.ра | Чечелёва | |
| Ст.инженер | Калмыкова | |

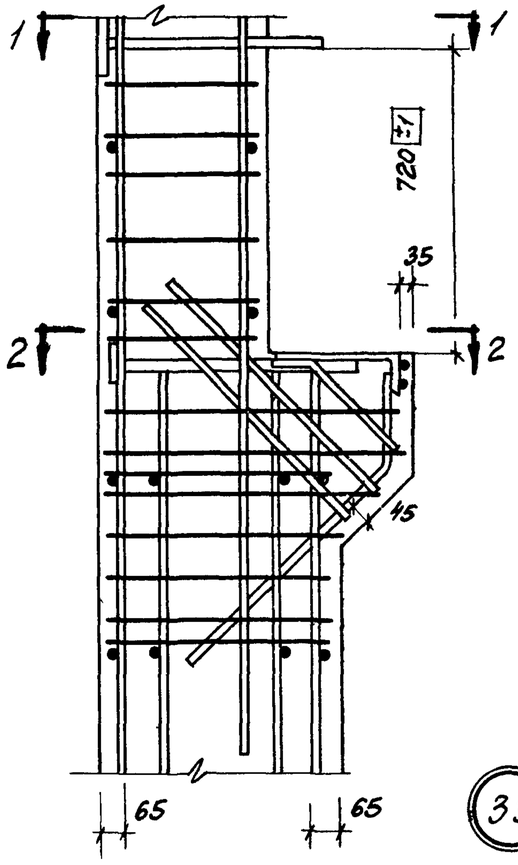


33

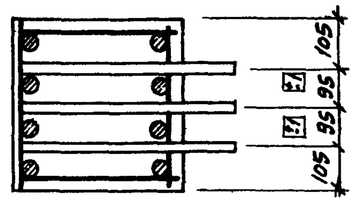


1-1

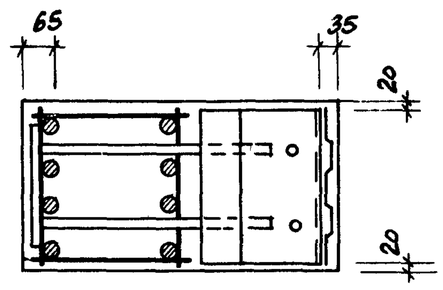


2-2

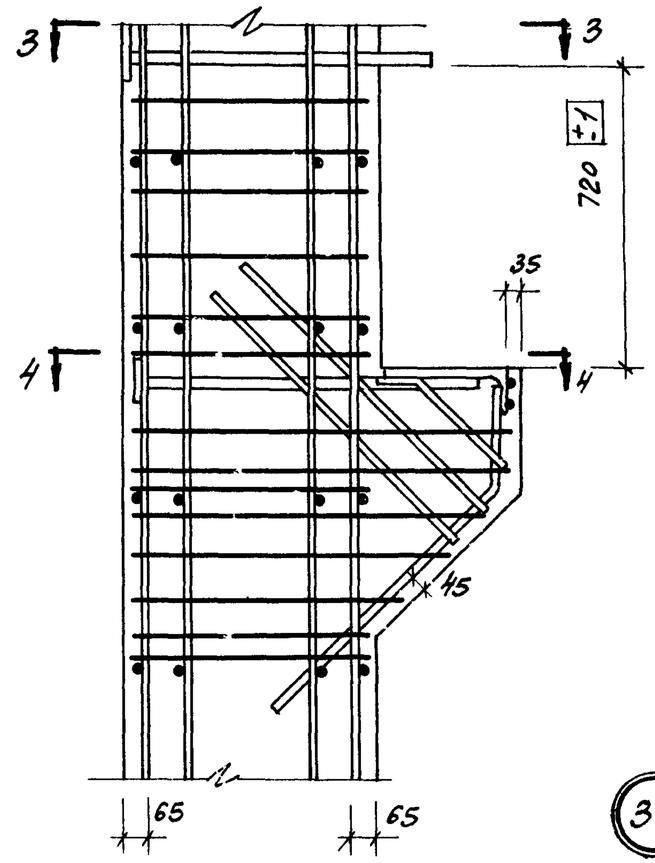


34

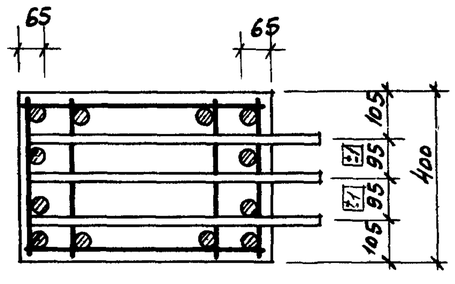


3-3

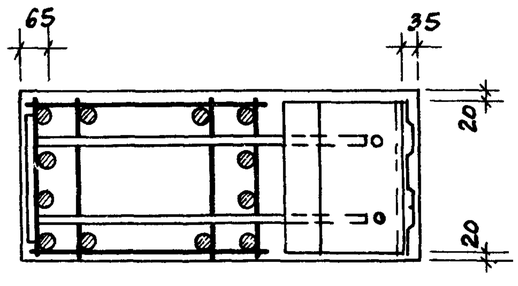


4-4

## Примечания:

1. Количество стержней продольной арматуры в сечениях и поперечная арматура колонн показаны условно – см. чертежи пространственных каркасов.
2. Закладные детали и отверстия d=80мм. на узлах условно не показаны, привязки их даны на опалубочных чертежах.
3. Размеры привязки выпусков арматуры из колонн даны до ее рифов.

| | | |
|---|---|---|
| ТК 1972 | Установка пространственных каркасов<br>Узлы 33, 34. | ШУ22-3/70<br>Лист 52 |

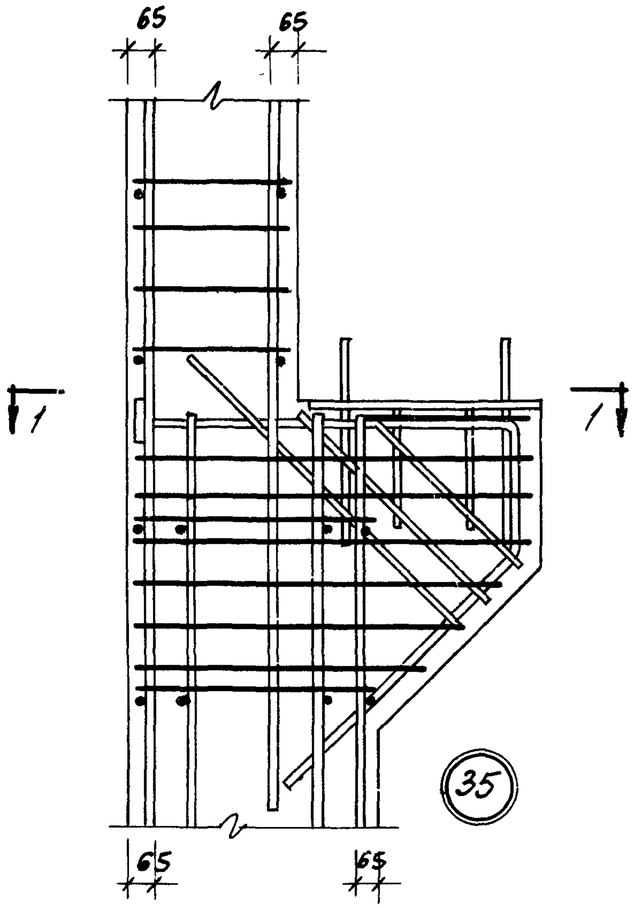


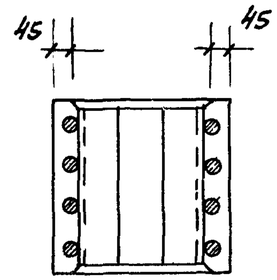


По 2-2

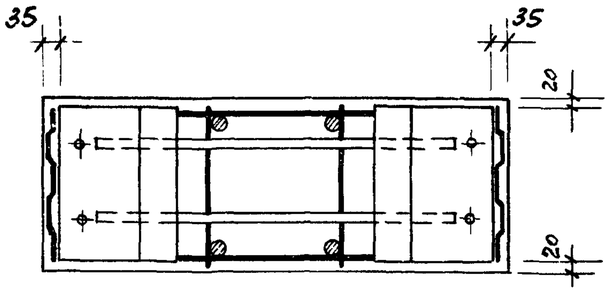


По 3-3

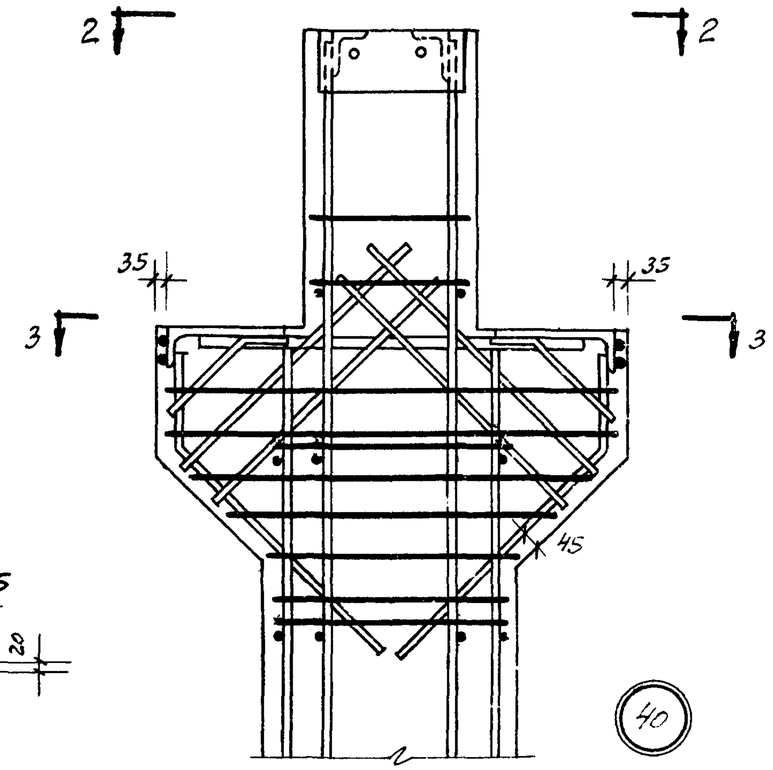


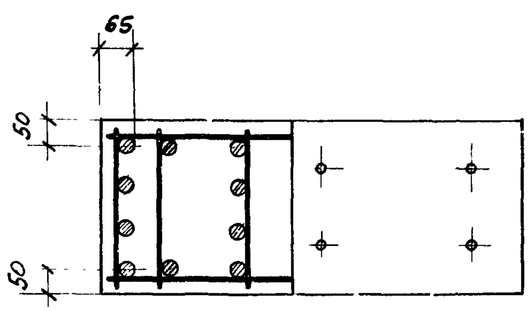


По 1-1

Примечания:

1. Оголовки колонн особо тщательно заполняются бетоном. Для контроля заполнения в оголовках предусмотрены отверстия.
2. Закладные детали и отверстия d=80мм. на узлах условно не показаны, привязки их даны на опалубочных чертежах.

| | | | |
|---|---|---|---|
| ТК 1972 | Установка пространственных каркасов. Узлы 35, 40 | ИИ 22-3/70 | |
| | | Лист | 53 |

12195 70

Шифр
Инв. №
Гл. конструктор Смирнов
Нач. отдела Демченко
Нач. сектора Чечелева
Ст. инженер Калмыкова
Проверил

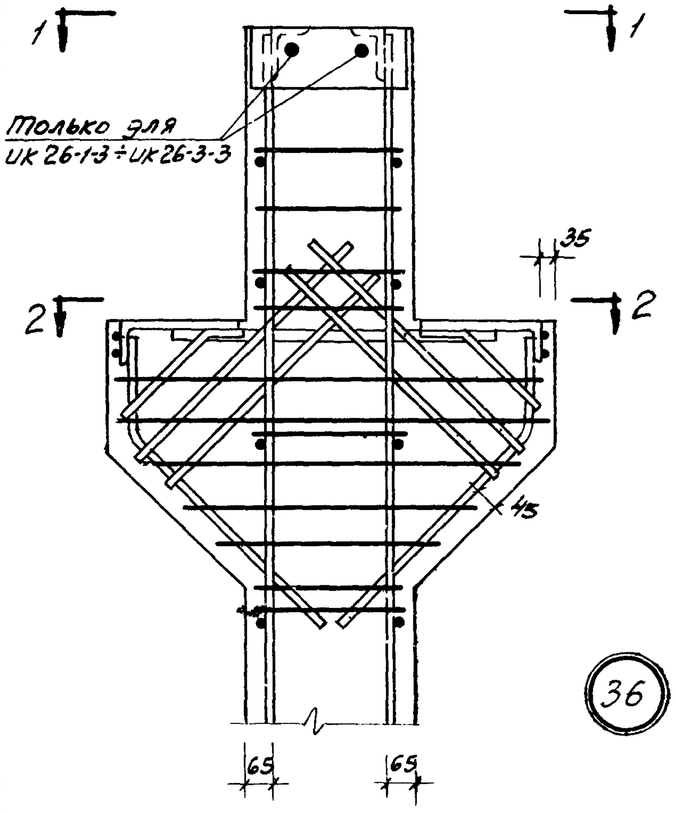


36

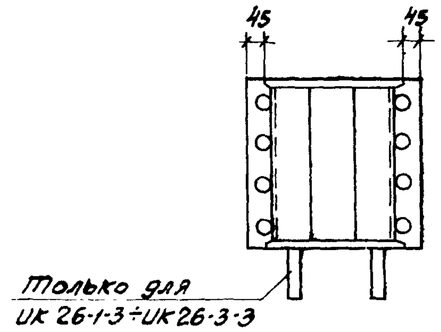


1-1

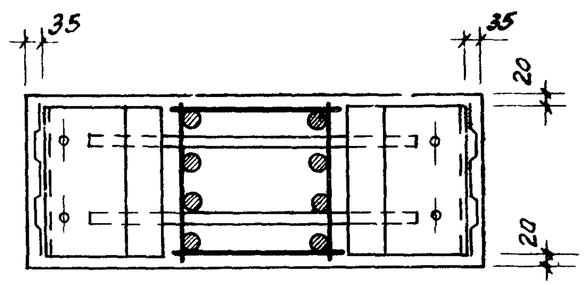


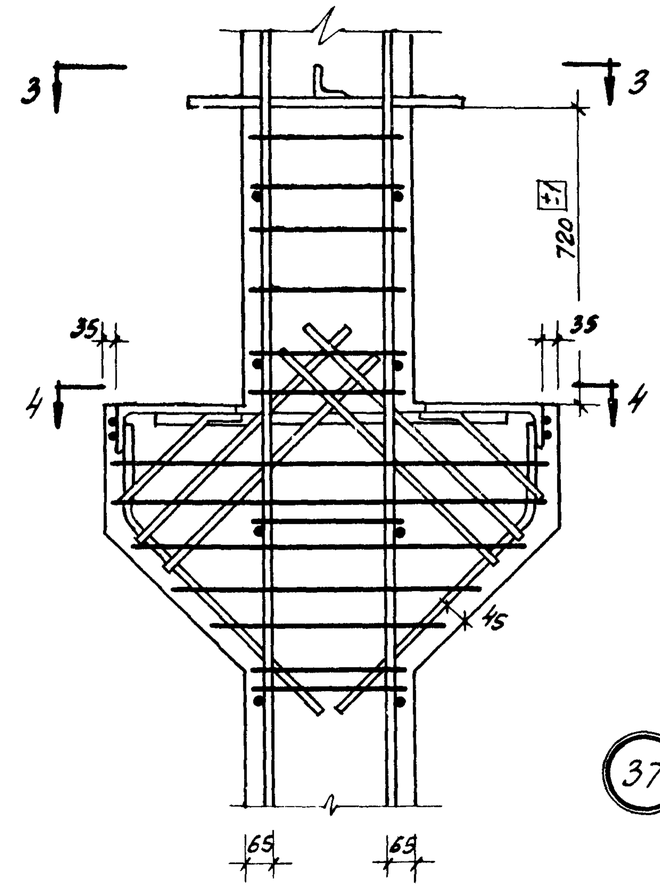


37

2-2

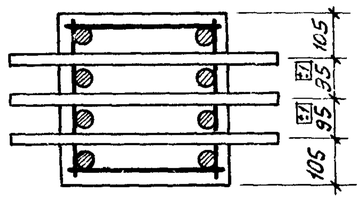


3-3

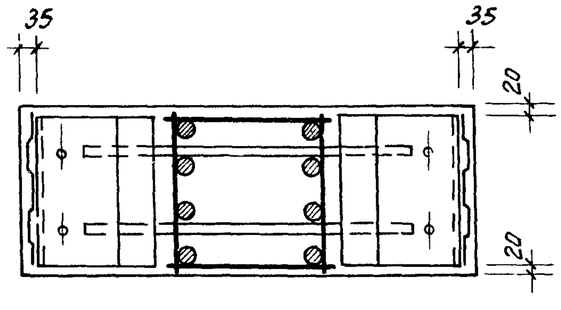


4-4

Примечания:

1. Оголовки колонн особо тщательно заполняются бетоном. Для контроля заполнения в оголовках предусмотрены отверстия.
2. Количество стержней продольной арматуры в сечениях и поперечная арматура колонн показаны условно - см. чертежи пространственных каркасов.
3. Закладные детали и отверстия d=80мм. на узлах условно не показаны, привязки их даны на опалубочных чертежах.
4. Размеры привязки выпусков арматуры из колонн даны до ее рифов.

| | | |
|---|---|---|
| ТК 1972 | Установка пространственных каркасов<br>Узлы 36, 37 | ИИ22-3/70<br>Лист 54 |

Гл. инженер Калникова | Колтыкова

12195 71

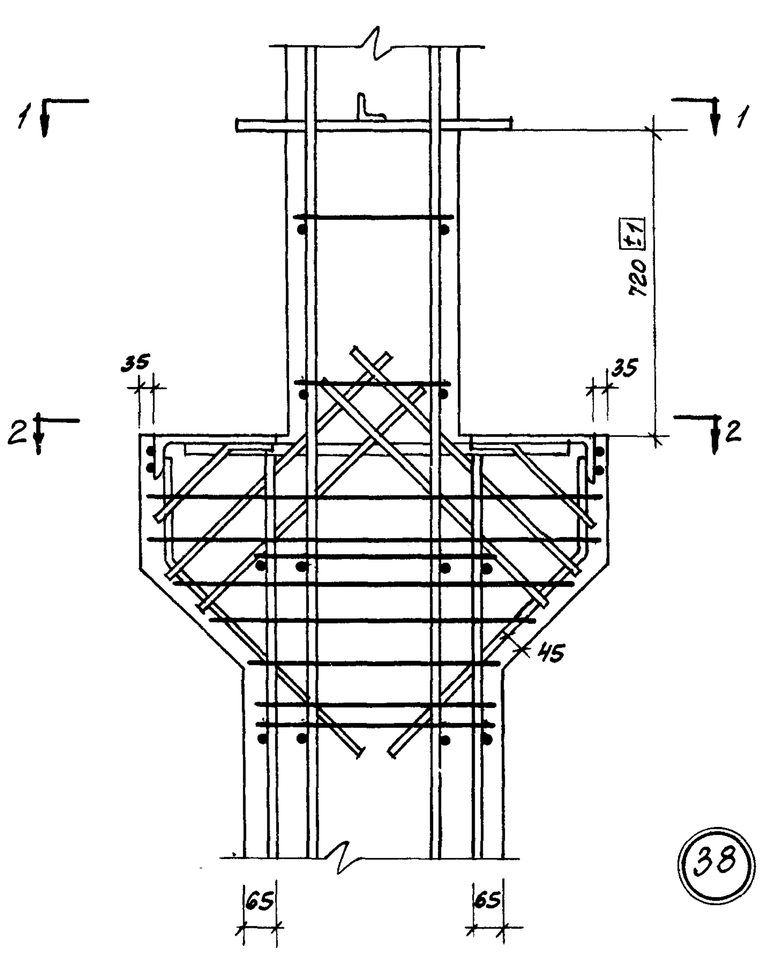


38

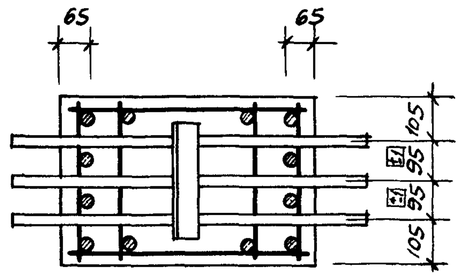


по 3-3

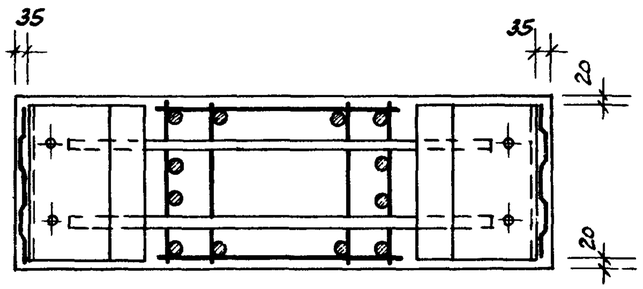


по 4-4

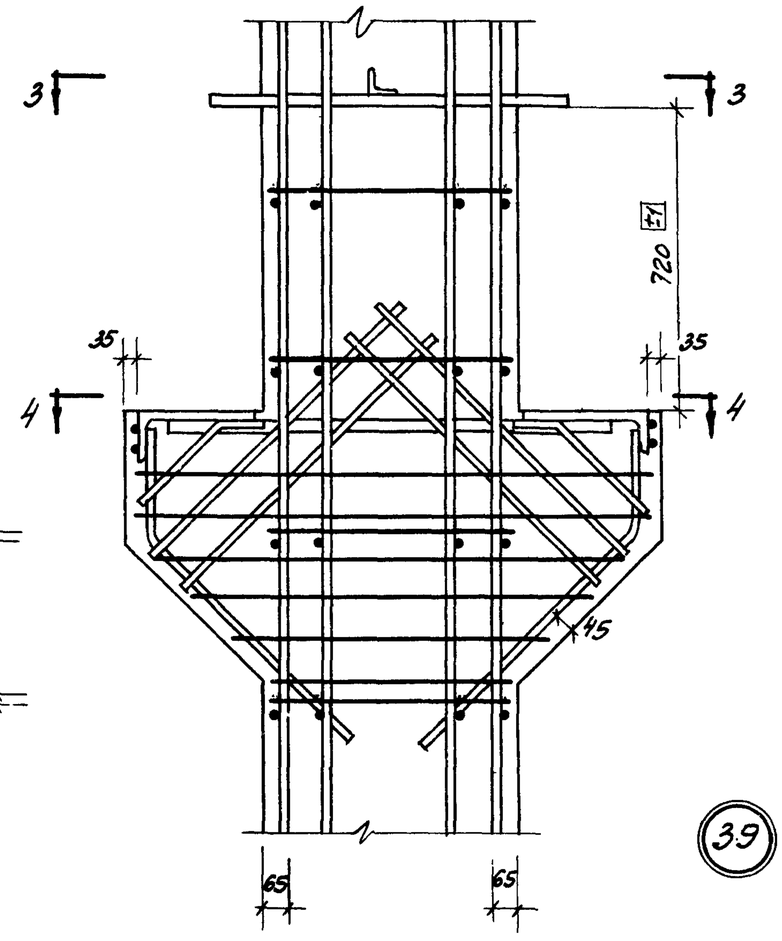


39

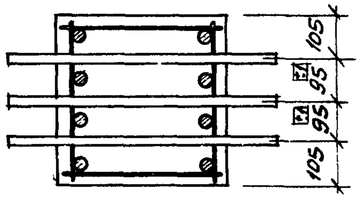


по 1-1

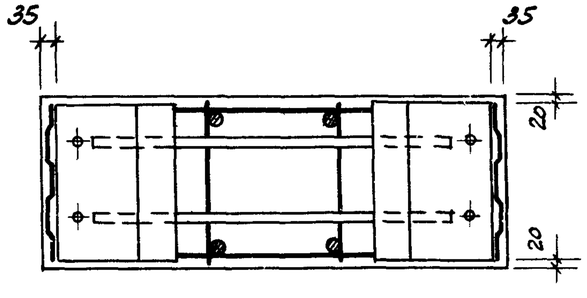


по 2-2

Примечания:

1. Закладные детали и отверстия d=80мм. на узлах условно не показаны, привязка их дана на опалубочных чертежах.
2. Размеры привязки выпусков арматуры из колонн даны до ее рифов.

| | | | |
|---|---|---|---|
| ТК 1972 | Установка пространственных каркасов. Узлы 38,39 | ИИ 22-3/70 | |
| | | Лист | 55 |

| | | |
|---|---|---|
| Гл.констр.ин. | Стиронов | |
| Нач.отдела | Демченко | |
| Нач.сект.-ра | Чечелева | |
| Ст. инженер | Калмыкова | |
| Проверил | | |
| Разработал | Ширяев | |
| Инв. № подл. | | |
| Подпись и дата | | |
| Взам. инв. № | | |

Шифр

Марка-лист

12195 72

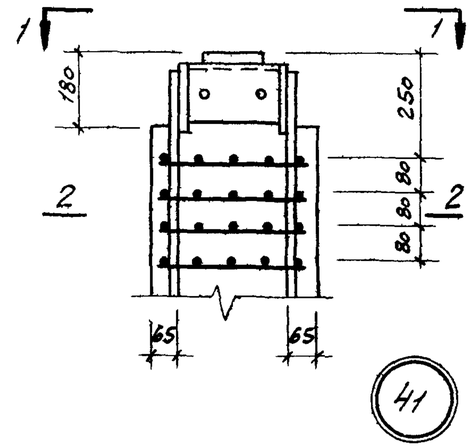


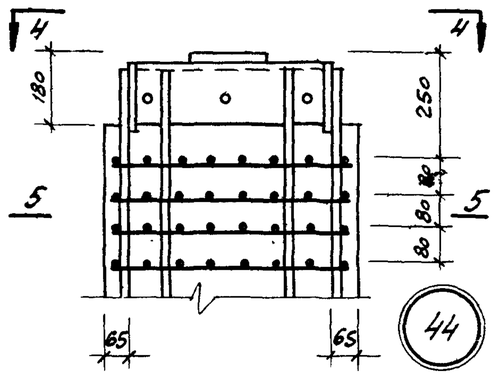


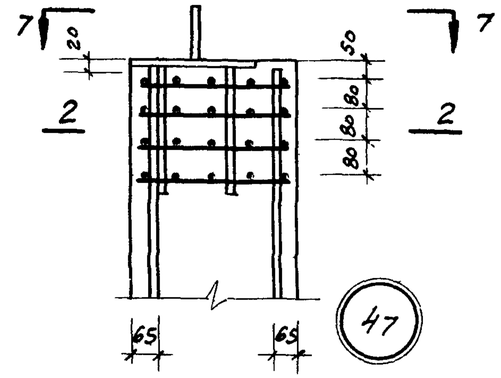


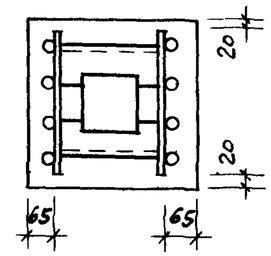


1-1

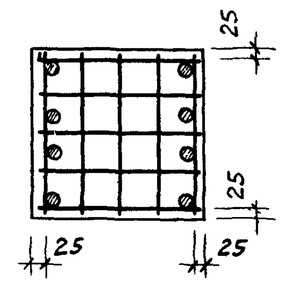


2-2

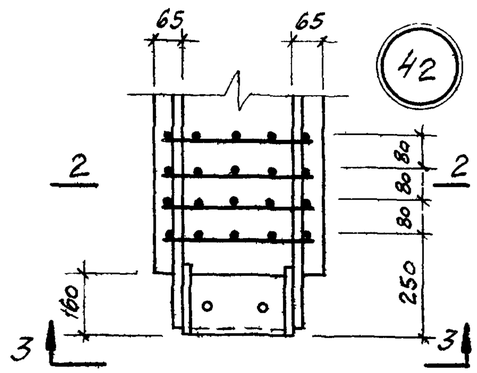


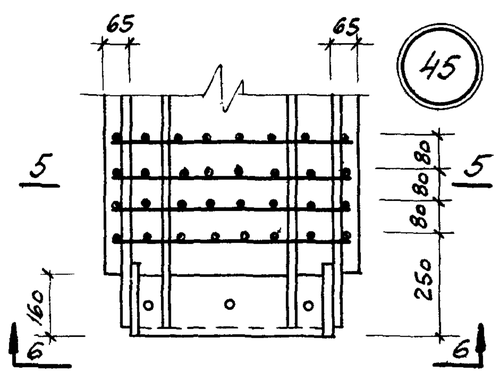


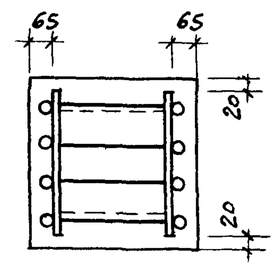


3-3

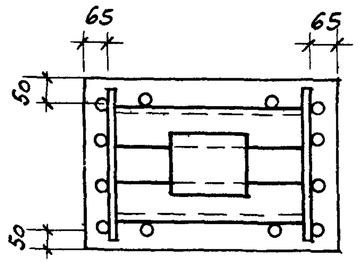


4-4

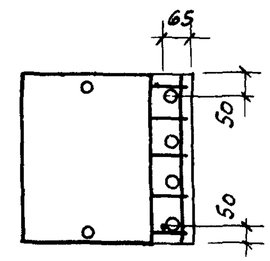


7-7

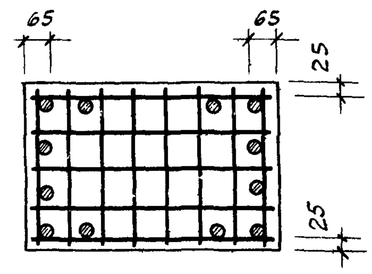


5-5

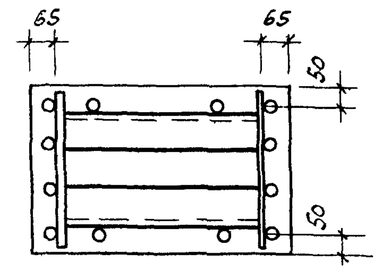


6-6

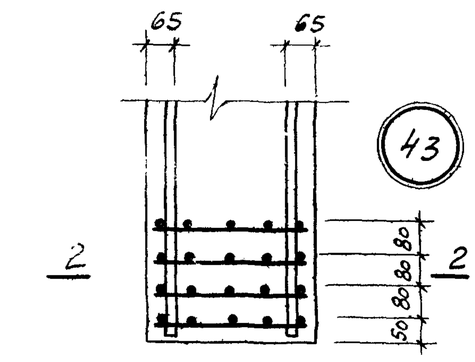


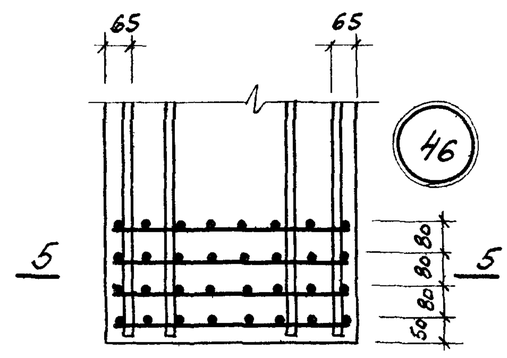


Примечания:

1. Оголовки колонн особо тщательно заполняются бетоном. Для контроля заполнения в оголовках предусмотрены отверстия.
2. Закладные детали на узлах условно не показаны, привязки их даны на опалубочных чертежах.
3. Количество стержней продольной арматуры в сечениях показано условно.

| | | |
|---|---|---|
| ТК 1972 | Установка пространственных каркасов. Узлы 41÷47 | ИИ22-3/70 |
| | | Лист 56 |

12195 73

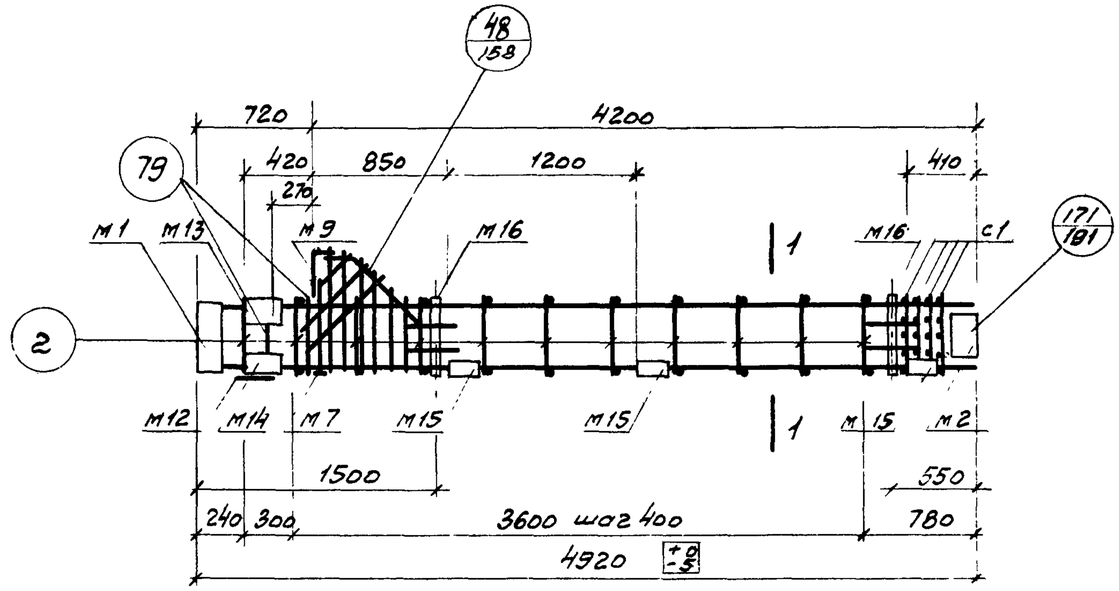


ПК1-3

## Спецификация марок арматурных изделий и закладных деталей на один пространственный каркас

| Марка простр. каркаса | Марка издел. | Кол. шт. | № листа | Марка простр. каркаса | Марка издел. | Кол. шт. | № листа |
|---|---|---|---|---|---|---|---|
| ПК1-3 | КР1 | 2 | 193 | ПК1-3 (продолжение) | 2 | 22 | 203 |
| | М1 | 1 | 205 | | 52 | 1 | |
| | М2 | 1 | | | 53 | 2 | |
| | М7 | 1 | 206 | | 54 | 2 | |
| | М9 | 1 | 207 | | 55 | 1 | |
| | М12 | 1 | 208 | | 56 | 1 | |
| | М13 | 1 | | | 57 | 1 | |
| | М14 | 1 | | | 58 | 1 | |
| | М15 | 3 | | | 79 | 4 | 204 |
| | М16 | 2 | 209 | | | | |
| | С1 | 4 | 202 | | | | |
| | | | | | Вес ПК1-3 | 217,7кг. | |

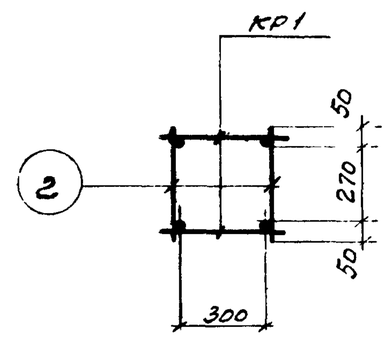


1-1

Примечания:

1. Окончательная фиксация закладных деталей производится в опалубке.
2. Пример крепления закладных деталей см. на листе 192.
3. Пространственный каркас должен собираться в кондукторе, порядок сборки указан в пояснительной записке.

| | | |
|---|---|---|
| ТК 1972 | Пространственный каркас ПК1-3. | ИИ 22-3/70 Лист 57 |

| | | |
|---|---|---|
| Шифр | | |
| Марка-лист | | |
| Инв. № | | |
| ГСПИ-10 | Яковлева | |
| | Проверил | |
| ГСПИ-10 | Стирнов | |
| | Демченко | |
| | Чечелева | |
| | Калинкова | |
| Гл. констр. ин. | | |
| Нач. отдела | | |
| Нач. сектора | | |
| Ст. инженер | | |

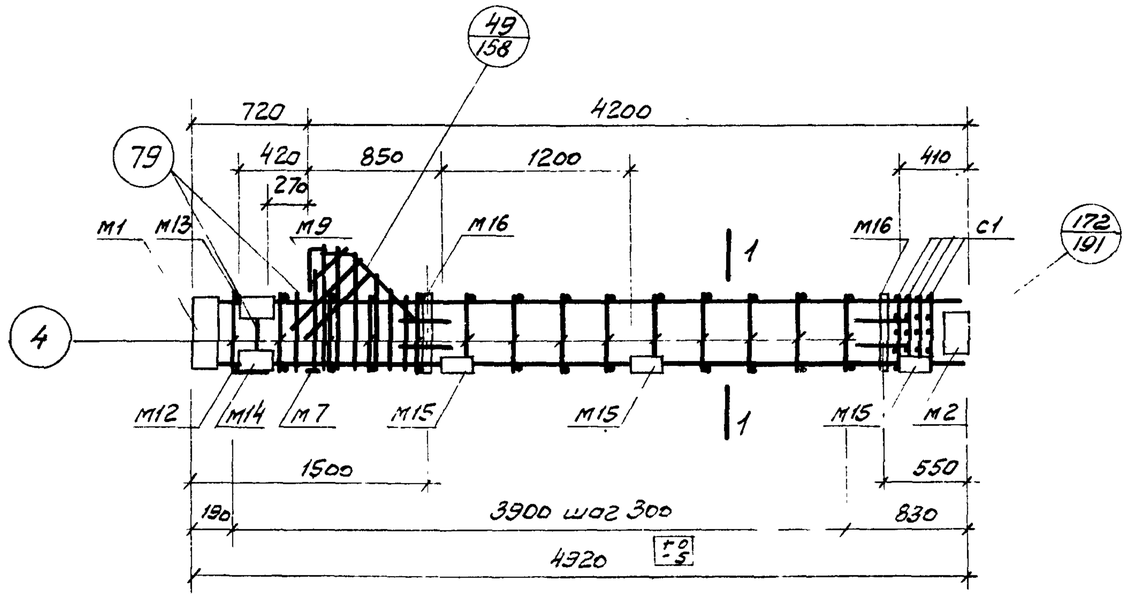


ПК 2-3

Спецификация марок арматурных изделий и закладных деталей на один пространственный каркас.

| Марка простр. каркаса | Марка издел. | Кол. шт. | № листа | Марка простр. каркаса | Марка изделия | Кол. шт. | № листа |
|---|---|---|---|---|---|---|---|
| ПК2-3 | КР2 | 2 | 193 | ПК2-3 (продолжение) | 4 | 28 | 203 |
| | М1 | 1 | 205 | | 52 | 1 | |
| | М2 | 1 | | | 53 | 2 | |
| | М7 | 1 | 206 | | 54 | 2 | |
| | М9 | 1 | 207 | | 55 | 1 | |
| | М12 | 1 | 208 | | 56 | 1 | |
| | М13 | 1 | | | 57 | 1 | |
| | М14 | 1 | | | 58 | 1 | |
| | М15 | 3 | | | 79 | 4 | 204 |
| | М16 | 2 | 204 | | | | |
| | С1 | 4 | 202 | | | | |
| | | | | | Вес ПК2-3 | | 338.2 |

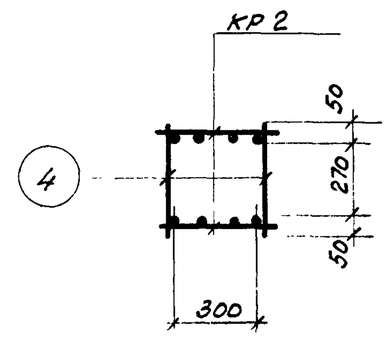


1-1

Примечания:

1. Окончательная фиксация закладных деталей производится в опалубке.
2. Пример крепления закладных деталей см. на листе 192.
3. Пространственный каркас должен собираться в кондукторе, порядок сборки указан в пояснительной записке.

| | | |
|---|---|---|
| ТК 1972 | Пространственный каркас ПК 2-3 | ИИ 22-3/70 |
| | | Лист 58 |

Ст инженер Калинкина | Колмыкова

Шифр

Марка·лист

Инв №

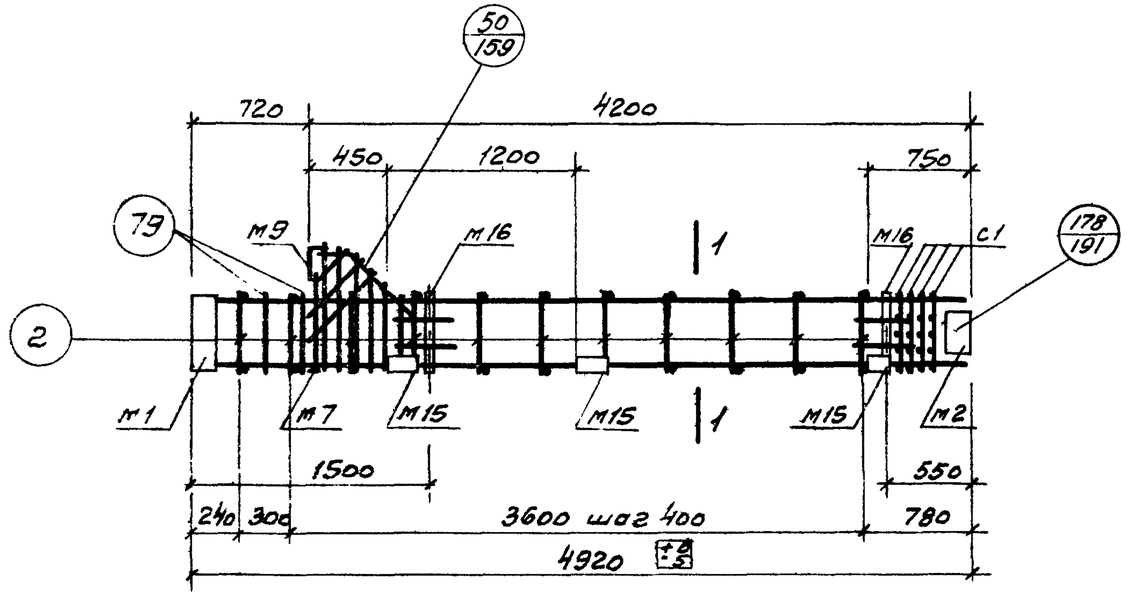


ПК 1-4

## Спецификация марок арматурных изделий и закладных деталей на один пространственный каркас

| Марка простр. каркаса | Марка издел. | Кол. шт. | № листа | Марка простр. каркаса | Марка издел. | Кол. шт. | № листа |
|---|---|---|---|---|---|---|---|
| ПК1-4 | КР1 | 2 | 193 | ПК1-4 (продолжение) | 52 | 1 | 203 |
| | М1 | 1 | 205 | | 53 | 2 | |
| | М2 | 1 | | | 54 | 2 | |
| | М7 | 1 | 206 | | 55 | 1 | |
| | М9 | 1 | 207 | | 56 | 1 | |
| | М15 | 3 | 208 | | 57 | 1 | |
| | М16 | 2 | 209 | | 58 | 1 | |
| | С1 | 4 | 202 | | 79 | 4 | 204 |
| | 2 | 22 | 203 | | Вес ПК1-4 190,1 кг. | | |

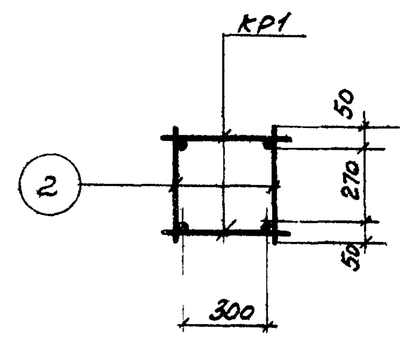


1-1

Примечания:

1. Окончательная фиксация закладных деталей производится в опалубке
2. Пример крепления закладных деталей см. на листе 192.

Пространственный каркас должен собираться в кондукторе, порядок сборки указан в пояснительной записке

| ТК 1972 | Пространственный каркас ПК2-4 | ИИ22-3/70 Лист 59 |
|---|---|---|

12195 76

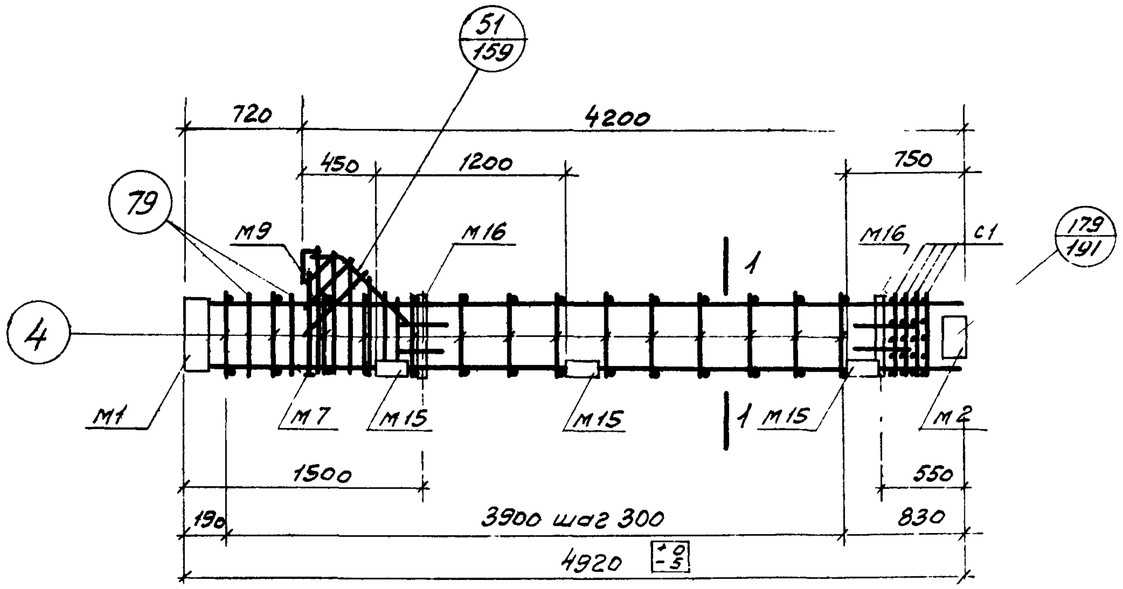


ПК2-4

Спецификация марок арматурных изделий и закладных деталей на один пространственный каркас

| Марка простр. каркаса | Марка издел. | Кол. шт. | № листа | Марка простр. каркаса | Марка издел. | Кол. шт. | № листа |
|---|---|---|---|---|---|---|---|
| ПК2-4 | КР2 | 2 | 193 | ПК2-4 (продолжение) | 52 | 1 | 203 |
| | М1 | 1 | 205 | | 53 | 2 | |
| | М2 | 1 | | | 54 | 2 | |
| | М7 | 1 | 206 | | 55 | 1 | |
| | М9 | 1 | 207 | | 56 | 1 | |
| | М15 | 3 | 208 | | 57 | 1 | |
| | М16 | 2 | 209 | | 58 | 1 | |
| | С1 | 4 | 202 | | 79 | 4 | 204 |
| | 4 | 28 | 203 | | Вес ПК2-4 | | 310,6 кг |

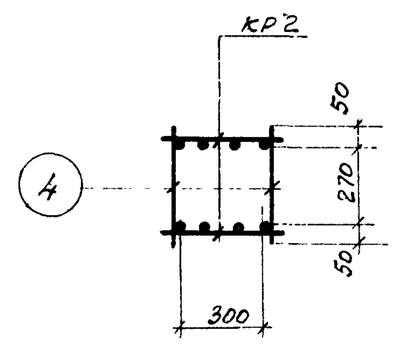


1-1

Примечания:

1. Окончательная фиксация закладных деталей производится в опалубке.
2. Пример крепления закладных деталей см. на листе 192
3. Пространственный каркас должен собираться в кондукторе, порядок сборки указан в пояснительной записке.

| | | |
|---|---|---|
| ТК 1972 | Пространственный каркас ПК2-4 | ИИ 22-3/70 |
| | | Лист 60 |

Ст инженер Калинкова | Калинкова

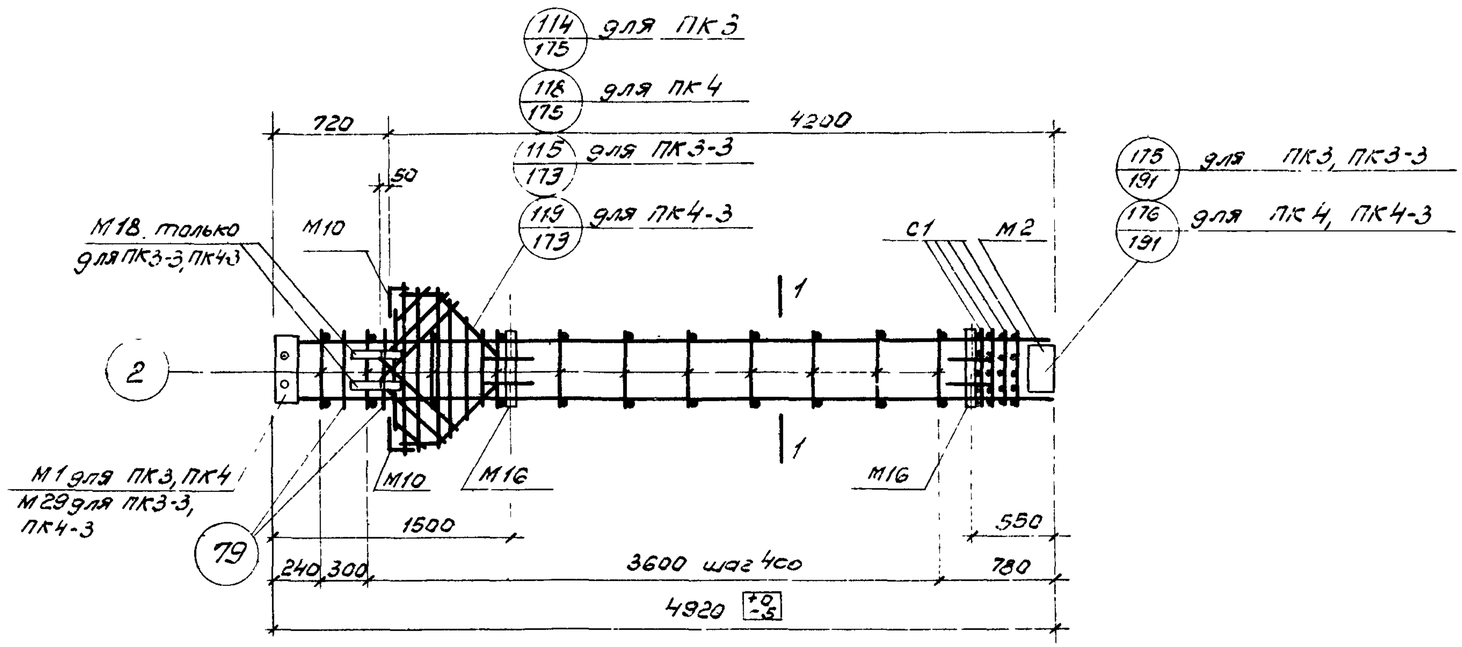


## ПК3, ПК4, ПК3-3, ПК4-3.

### Спецификация марок арматурных изделий и закладных деталей на один пространственный каркас.

| Марка простр. каркаса | Марка издел. | Кол. шт. | № листа |
|---|---|---|---|
| ПК3 | КР1 | 2 | 193 |
| | М1 | 1 | 205 |
| | М2 | 1 | |
| | М10 | 2 | 207 |
| | М16 | 2 | 209 |
| | С1 | 4 | 202 |
| | 2 | 22 | 203 |
| | 52 | 2 | |
| | 53 | 4 | |
| | 58 | 1 | |
| | 65 | 2 | |
| | 66 | 1 | |
| | 67 | 1 | |
| | 68 | 1 | |
| | 79 | 4 | 204 |
| | Вес ПК3 196,8 кг | | |

| Марка простр. каркаса | Марка издел. | Кол. шт. | № листа |
|---|---|---|---|
| ПК4 | КР3 | 2 | 193 |
| | М1, М2, М10, М16, С1 2, 52, 53, 58, 65, 66, 67, 68, 79 см. ПК3. | | |
| | Вес ПК4 272,4 кг | | |
| ПК3-3 | М18 | 2 | 209 |
| | М29 | 1 | 213 |
| | 90 | 4 | 204 |
| | КР1, М2, М10, М16, С1, 2, 52, 58, 65, 66, 67, 68, 79 см ПК3 | | |
| | Вес ПК3-3 251,0 кг | | |
| ПК4-3 | КР3 | 2 | 193 |
| | М18 | 2 | 209 |
| | М29 | 1 | 213 |
| | 90 | 4 | 204 |
| | М2, М10, М16, С1, 2, 52, 58, 65, 66, 67, 68, 79, см. ПК3 | | |
| | Вес ПК4-3 326,6 кг | | |

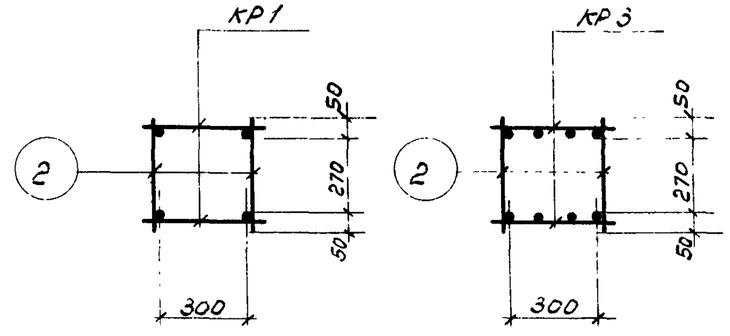


1-1 для ПК3, ПК3-3

1-1 для ПК4, ПК4-3.

### Примечания.

1. Окончательная фиксация закладных деталей производится в опалубке.
2. Пример крепления закладных деталей см. на листе 192.
3. Пространственные каркасы должны собираться в кондукторах, порядок сборки указан в пояснительной записке.

| | | | |
|---|---|---|---|
| ТК 1972 | Пространственные каркасы ПК3, ПК4, ПК3-3, ПК4-3. | ИИ 22-3/70 | |
| | | Лист | 61 |

Шифр

Марка-лист

Инв. №

Гл. конструктор Яковлев

Нач. отдела Спирнов

Нач. сектора Демченко

Ст. инженер Калмыкова

Проверил Яковлев

Яковлева

Демченко

Чечелева

Калмыкова

12195 78

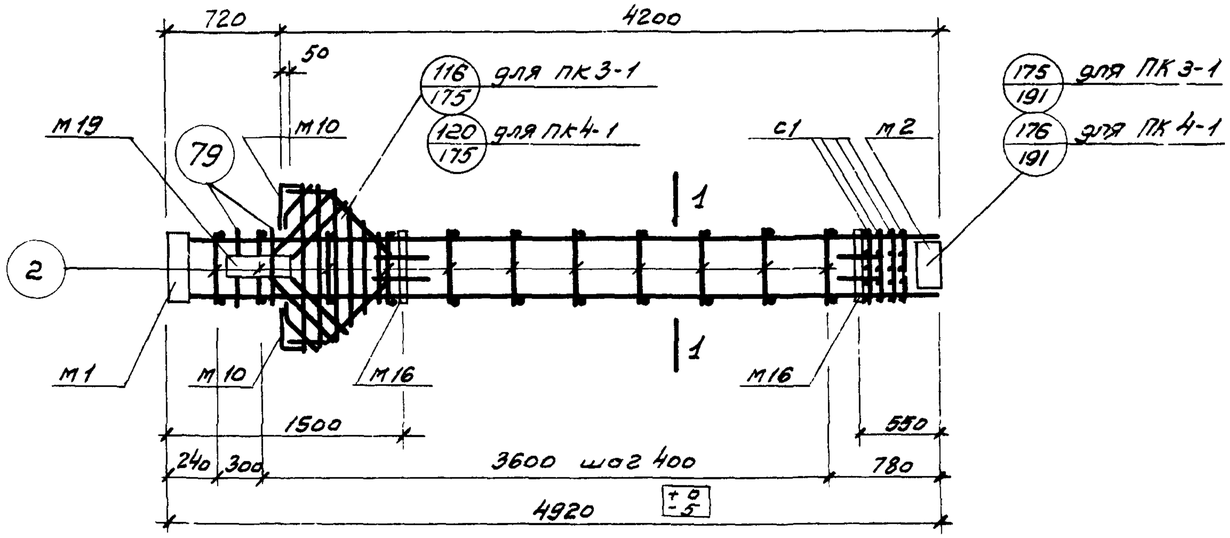


## ПК3-1, ПК4-1

### Спецификация марок арматурных изделий и закладных деталей на один пространственный каркас

| Марка простр. каркаса | Марка издел. | Кол. шт. | № листа | Марка простр. каркаса | Марка издел. | Кол. шт | № листа |
|---|---|---|---|---|---|---|---|
| ПК3-1 | КР1 | 2 | 193 | ПК3-1 | 58 | 1 | 203 |
| | М1 | 1 | 205 | | 65 | 2 | |
| | М2 | 1 | | | 66 | 1 | |
| | М10 | 2 | 207 | | 67 | 1 | |
| | М16 | 2 | 209 | | 68 | 1 | |
| | М19 | 1 | 210 | | Вес ПК3-1 | | 213,4кг |
| | С1 | 4 | 202 | ПК4-1 | КР3 | 2 | 193 |
| | 2 | 22 | 203 | | | | |
| | 79 | 4 | 204 | | М1, М2, М10, М16, М19, С1, 2, 52, 53, 58, 65, 66, 67, 68, 79 см ПК3-1 | | |
| | 52 | 2 | 203 | | | | |
| | 53 | 4 | | | Вес ПК4-1 | | 289,0кг |

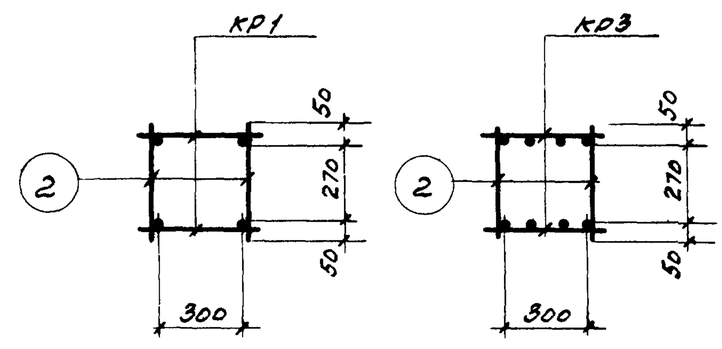


1-1 Для ПК3-1

1-1 Для ПК4-1

### Примечания:

1. Окончательная фиксация закладных деталей производится в опалубке
2. Пример крепления закладных деталей см. на листе 192.
3. Пространственные каркасы должен собираться в кондукторах, порядок сборки указан в пояснительной записке.

| | | |
|---|---|---|
| ТК 1972 | Пространственные каркасы ПК3-1, ПК4-1 | ИИ 22-3/70 |
| | | Лист 62 |

Ст. инженер Калмыкова

12195 79

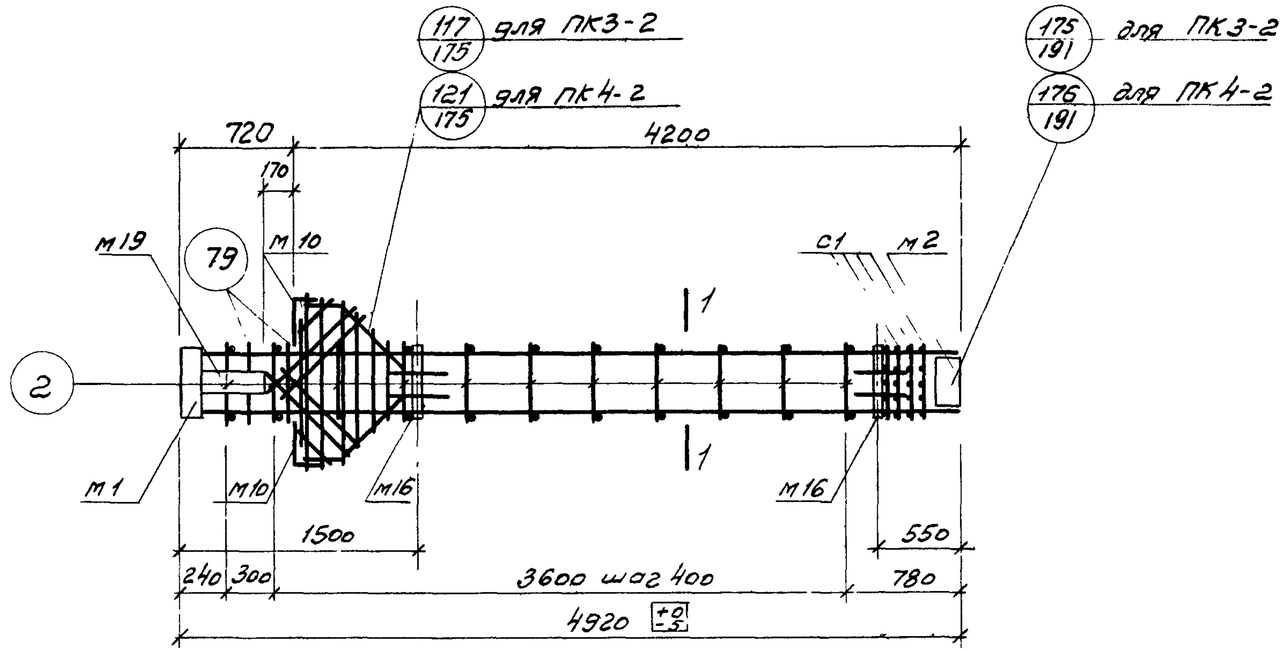


ПК3-2; ПК4-2

## Спецификация марок арматурных изделий и закладных деталей на один пространственный каркас

| Марка простр. каркаса | Марка издел. | Кол. шт. | № листа | Марка простр. каркаса | Марка издел. | Кол. шт. | № листа |
|---|---|---|---|---|---|---|---|
| ПК3-2 | КР1 | 2 | 193 | ПК3-2 (продолжение) | 65 | 2 | 203 |
| | М1 | 1 | 205 | | 66 | 1 | |
| | М2 | 1 | | | 67 | 1 | |
| | М10 | 2 | 207 | | 68 | 1 | |
| | М16 | 2 | 209 | | 79 | 4 | 204 |
| | М19 | 1 | 210 | | Вес ПК3-2 | | 213,4 кг. |
| | С1 | 4 | 202 | ПК4-2 | КР3 | 2 | 193 |
| | 2 | 22 | 203 | | | | |
| | 52 | 2 | | | М1, М2, М10, М16, М19, С1, 2, 52, 53, 58, 65, 66, 79, 67, 68 см. ПК3-2 | | |
| | 53 | 4 | | | | | |
| | 58 | 1 | | | Вес ПК4-2 | | 289,0 кг. |

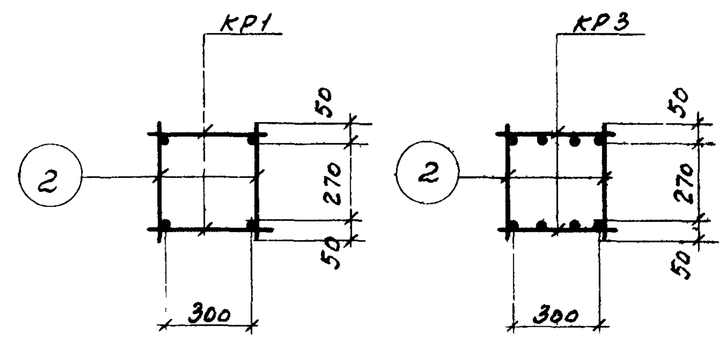


1-1 Для ПК3-2

1-1 Для ПК4-2

### Примечания:

1. Окончательная фиксация закладных деталей производится в опалубке
2. Пример крепления закладных деталей см. на листе 192.
3. Пространственные каркасы должны собираться в кондукторах, порядок сборки указан в пояснительной записке.

| | | |
|---|---|---|
| ТК 1972 | Пространственные каркасы ПК3-2, ПК4-2 | ШИ 22-3/70 Лист 63 |

Шифр

Марка-лист

Инв. №

Гл. инж. пр. Яковлева

Гл. конструктор Ковальчук

Проверил

Нач. отдела Смирнов

Нач. сектора Демченко

Ст. инженер Чечелева

Инженер Калмыкова

ГС-10

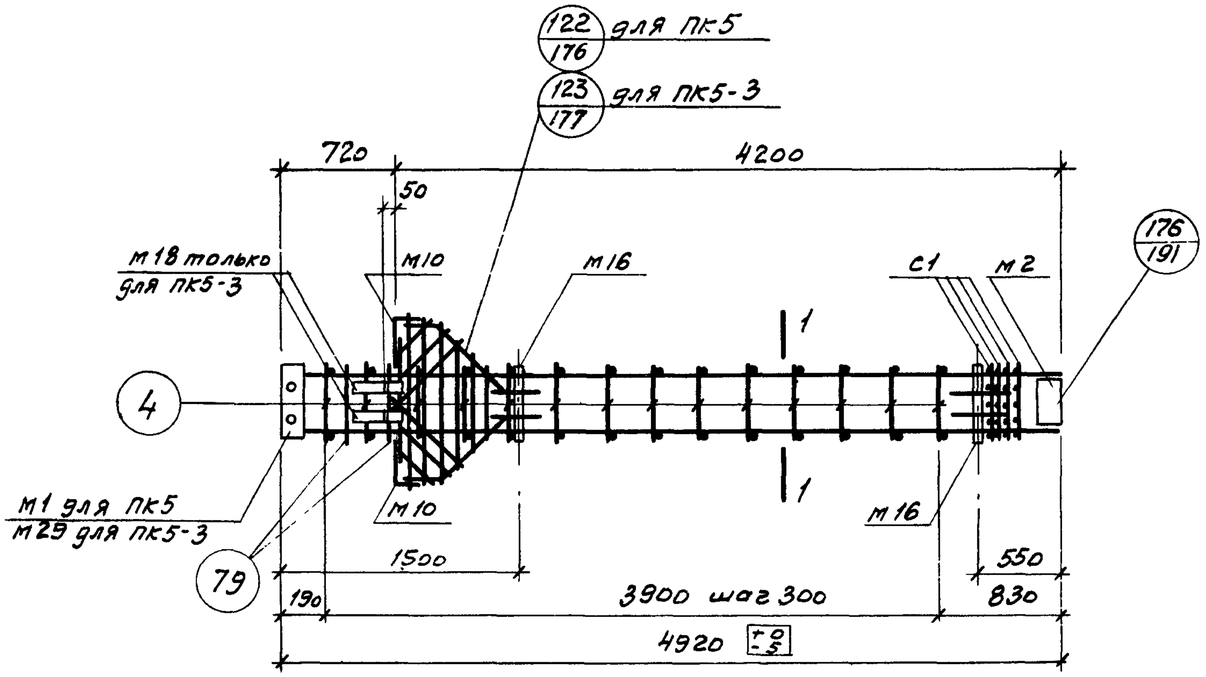


ПК5, ПК5-3

## Спецификация марок арматурных изделий и закладных деталей на один пространственный каркас.

| Марка простр. каркаса | Марка издел. | Кол. шт. | № листа | Марка простр. каркаса | Марка издел. | Кол. шт. | № листа |
|---|---|---|---|---|---|---|---|
| ПК5 | КР2 | 2 | 193 | ПК5 (продолжение) | 66 | 1 | 203 |
| | М1 | 1 | 205 | | 67 | 1 | |
| | М2 | 1 | | | 68 | 1 | |
| | М10 | 2 | 207 | | 79 | 4 | 204 |
| | М16 | 2 | 209 | | Вес ПК5 | | 317,3 кг |
| | С1 | 4 | 202 | ПК5-3 | М18 | 2 | 209 |
| | 4 | 28 | 203 | | КР2, М2, М10, М16, С1, 4, 52, 58, 65, 66, 67, 68, 79 см. ПК5* | | |
| | 52 | 2 | | | | | |
| | 53 | 4 | | | М29 | 1 | 213 |
| | 58 | 1 | | | 90 | 4 | 204 |
| | 65 | 2 | | | Вес ПК5-3 | | 371,5 кг |

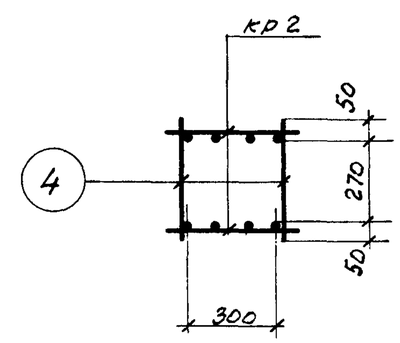


1-1

Примечания:

1. Окончательная фиксация закладных деталей производится в опалубке
2. Пример крепления закладных деталей см. на листе 192.
3. Пространственные каркасы должны собираться в кондукторах, порядок сборки указан в пояснительной записке.

| | | |
|---|---|---|
| ТК 1972 | Пространственные каркасы ПК5, ПК5-3 | УУ 22-3/70 Лист 64 |

Ст. инженер Комиссарова | Калмыкова

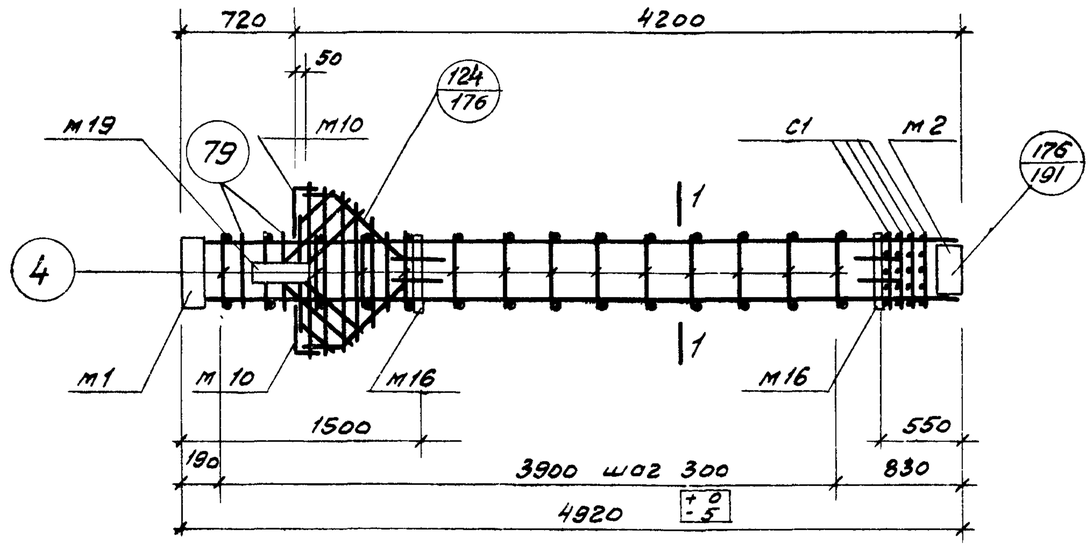


ПК 5-1

Спецификация марок арматурных изделий и закладных деталей на один пространственный каркас

| Марка простр. каркаса | Марка издел. | Кол. шт. | № листа | Марка простр. каркаса | Марка издел. | Кол. шт. | № листа |
|---|---|---|---|---|---|---|---|
| ПК5-1 | кр2 | 2 | 193 | ПК5-1 | 52 | 2 | 203 |
| | м1 | 1 | 205 | | 53 | 4 | |
| | м2 | 1 | | | 58 | 1 | |
| | м10 | 2 | 207 | | 65 | 2 | |
| | м16 | 2 | 209 | | 66 | 1 | |
| | м19 | 1 | 210 | | 67 | 1 | |
| | С1 | 4 | 202 | | 68 | 1 | |
| | 4 | 28 | 203 | | | | |
| | 79 | 4 | 204 | | Вес ПК5-1 | 333,9кг | |

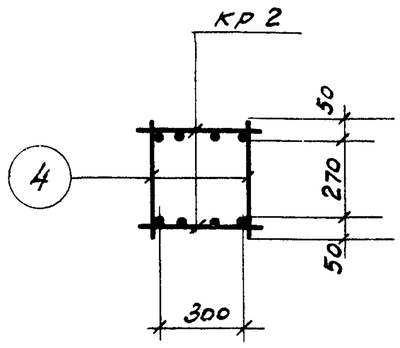


1-1

Примечания:

1. Окончательная фиксация закладных деталей производится в опалубке
2. Пример крепления закладных деталей см. на листе 192.
3. Пространственный каркас должны собираться в кондукторе, порядок сборки указан в пояснительной записке.

| | | | |
|---|---|---|---|
| ТК 1972 | Пространственный каркас ПК5-1 | ИИ22-3/70 | |
| | | Лист | 65 |

Шифр
Марка-лист
Инв. №

Гл. констр. ин. Смирнов
Нач. отдела Демченко
Нач. сектора Чечелева
Ст. инженер Калмыкова
Проверил
Яковлева

12195 82

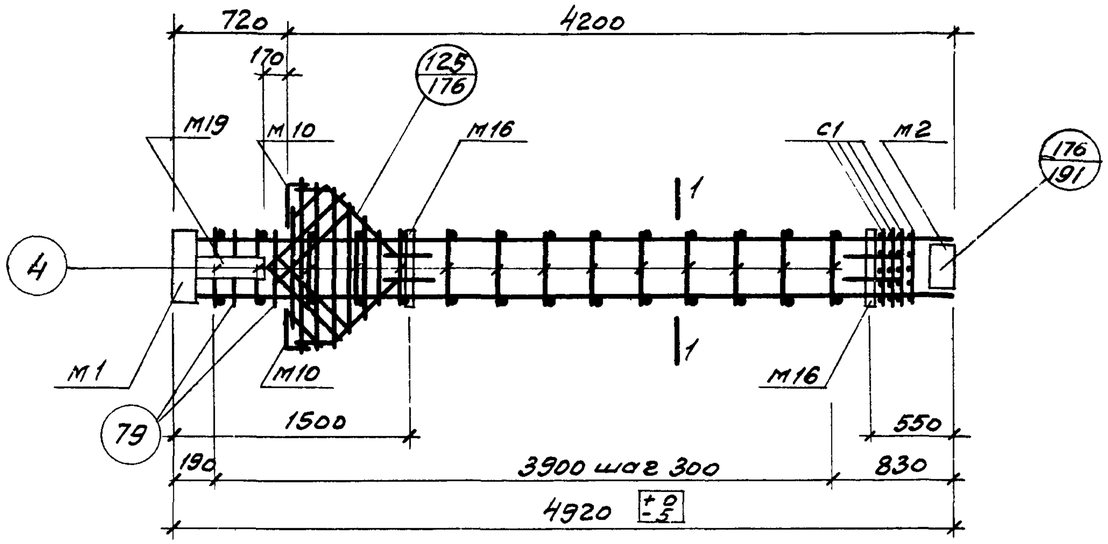


пк5-2

Спецификация марок арматурных изделий и закладных деталей на один пространственный каркас.

| Марка простр. каркаса | Марка издел. | Кол. шт. | № листа | Марка простр. каркаса | Марка издел. | Кол. шт. | № листа |
|---|---|---|---|---|---|---|---|
| пк5-2 | кр2 | 2 | 193 | пк5-2 (продолжение) | 53 | 4 | 203 |
| | М1 | 1 | 205 | | 58 | 1 | |
| | М2 | 1 | | | 65 | 2 | |
| | М10 | 2 | 207 | | 66 | 1 | |
| | М16 | 2 | 209 | | 67 | 1 | |
| | М19 | 1 | 210 | | 68 | 1 | |
| | С1 | 4 | 202 | | 79 | 4 | 204 |
| | 4 | 28 | 203 | | | | |
| | 52 | 2 | | | Вес пк5-2 | 3339кг | |

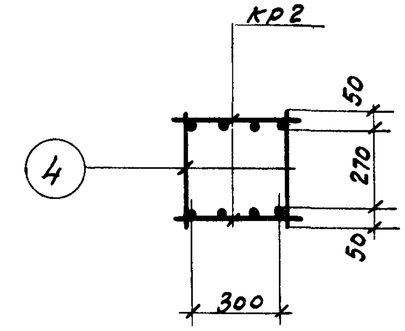


1-1

Примечания:

1. Окончательная фиксация закладных деталей производится в опалубке
2. Пример крепления закладных деталей см. на листе 192.
3. Пространственный каркас должен собираться в кондукторе, порядок сборки указан в пояснительной записке.

| | | |
|---|---|---|
| ТК 1972 | Пространственный каркас пк5-2 | ИИ 22-3/70 |
| | | Лист 66 |

Ст. инженер Калинкова | Колмыкова

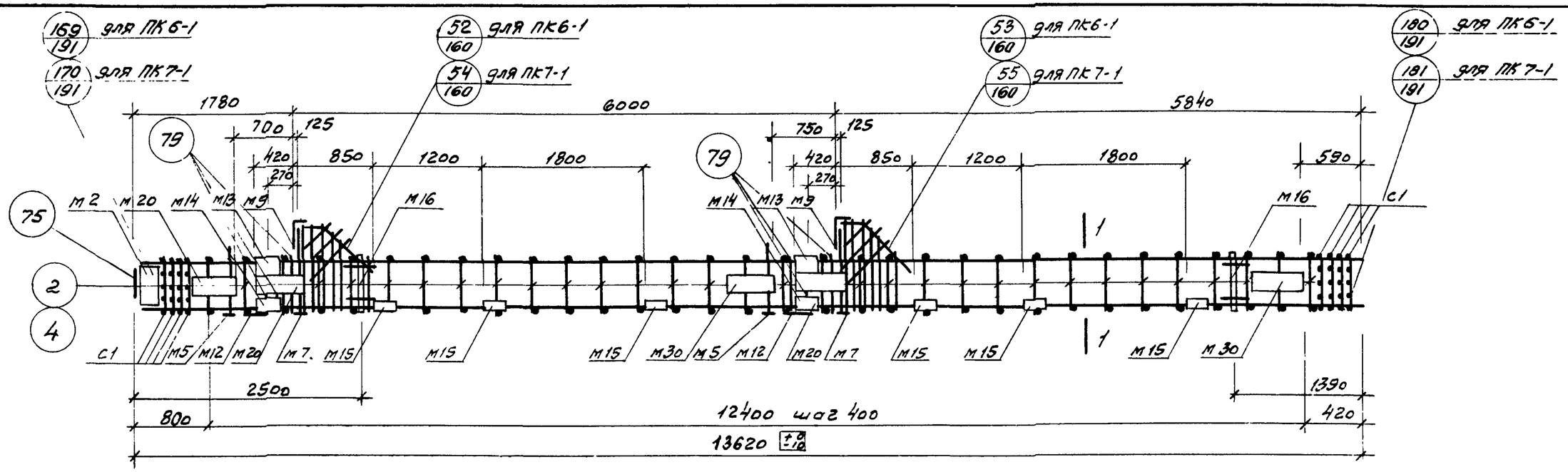


## ПК6-1, ПК7-1

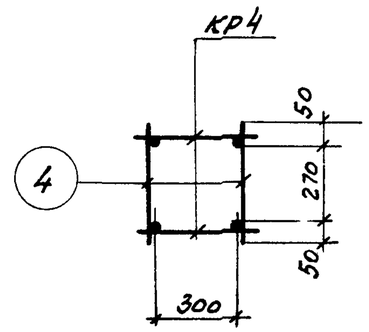


1-1
Для ПК6-1

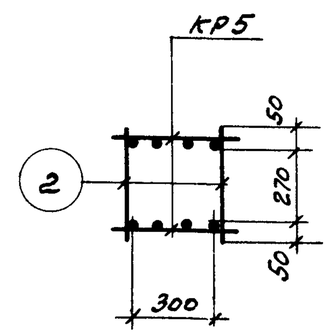


1-1
Для ПК7-1

## Спецификация марок арматурных изделий и закладных деталей на один пространственный каркас

| Марка простр. каркаса | Марка издел. | Кол. шт. | № листа |
|---|---|---|---|
| ПК6-1 | кр4 | 2 | 193 |
| | с1 | 8 | 202 |
| | м2 | 1 | 205 |
| | м5 | 2 | 206 |
| | м7 | 2 | |
| | м9 | 2 | 207 |
| | м12 | 2 | 208 |
| | м13 | 2 | |
| | м14 | 2 | |
| | м15 | 6 | |
| | м16 | 2 | 209 |
| | м20 | 3 | 210 |

| Марка простр. каркаса | Марка издел. | Кол. шт. | № листа |
|---|---|---|---|
| ПК6-1 (продолжение) | м30 | 2 | 213 |
| | 4 | 64 | 203 |
| | 52 | 2 | |
| | 53 | 4 | |
| | 54 | 4 | |
| | 55 | 2 | |
| | 56 | 2 | |
| | 57 | 2 | |
| | 58 | 2 | |
| | 75 | 1 | 204 |
| | 79 | 12 | |
| | Вес ПК6-1 | 714,4 кг. | |

| Марка простр. каркаса | Марка издел. | Кол. шт. | № листа |
|---|---|---|---|
| ПК7-1 | кр5 | 2 | 194 |
| | 2 | 64 | 203 |
| | м2, м7, м9, м12-м16, м20, м30, с1, м5 поз. 52-58, 75, 79 см. ПК6-1 | | |
| | Вес ПК7-1 | 859,9 кг. | |

## Примечания:

1. Окончательная фиксация закладных деталей производится в опалубке.
2. Пример крепления закладных деталей см. на листе 192.
3. Пространственные каркасы должны собираться в кондукторах, порядок сборки указан в пояснительной записке.

| | | | |
|---|---|---|---|
| ТК 1972 | Пространственные каркасы ПК6-1, ПК7-1 | ИИ 22-3/70 | Лист 67 |

Шифр
Марка-лист
Инв. №

Подпись и дата

Инв. № подл.

| | | | |
|---|---|---|---|
| Гл. конструктор | | Стирнов | |
| Нач. отдела | | Демченко | |
| Нач. сектора | | Чечелева | |
| Ст. инженер | | Мигфилова | |
| Проверил | | | |
| Контроль | | | |

12195 84

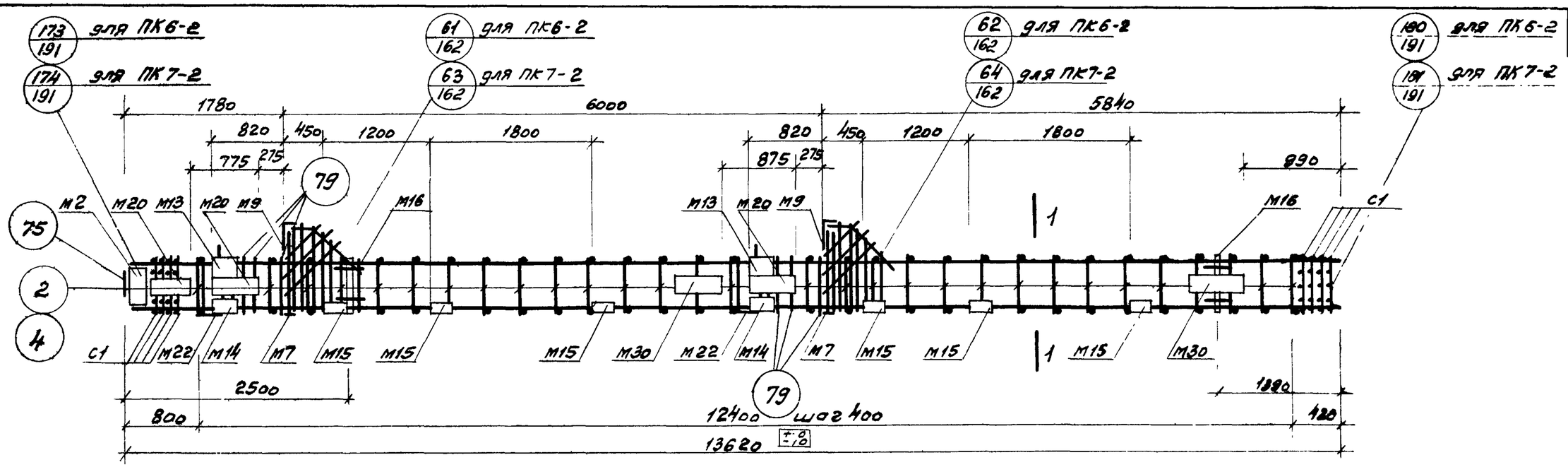


## ПК6-2, ПК7-2.

## Спецификация марок арматурных изделий и закладных деталей на один пространственный каркас

| Марка простр. каркаса | Марка издел | Кол. шт | № листа | Марка простр каркаса | Марка издел. | Кол шт | № листа | Марка простр. каркаса | Марка издел. | Кол. шт | № листа |
|---|---|---|---|---|---|---|---|---|---|---|---|
| ПК6-2 | КР4 | 2 | 193 | ПК6-2 (продолжение) | 4 | 64 | 203 | ПК7-2 | КР5 | 2 | 194 |
| | С1 | 8 | 202 | | 52 | 2 | | | 2 | 64 | 203 |
| | М2 | 1 | 205 | | 53 | 4 | | | | | |
| | М7 | 2 | 206 | | 54 | 4 | | | М2, М7, М9, М13 - М16, М20, М22, М30, С1, поз. 52-58, 75, 79 см. ПК6-2 | | |
| | М9 | 2 | 207 | | 55 | 2 | | | | | |
| | М13 | 2 | 208 | | 56 | 2 | | | | | |
| | М14 | 2 | | | 57 | 2 | | | | | |
| | М15 | 6 | | | 58 | 2 | | | | | |
| | М16 | 2 | 209 | | 75 | 1 | 204 | | | | |
| | М20 | 3 | 210 | | 79 | 12 | | | | | |
| | М22 | 2 | 211 | | | | | | | | |
| | М30 | 2 | 213 | | Вес ПК6-2 709,6 | | | | Вес ПК7-2 855,1 кг | | |

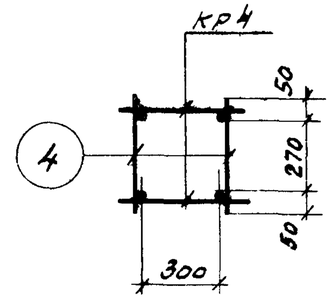


1-1
Для ПК6-2

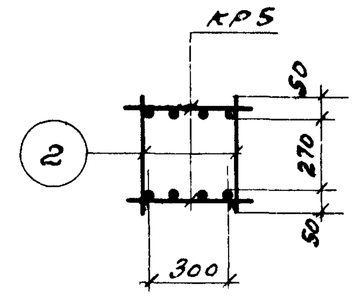


1-1
Для ПК7-2

### Примечания:

1. Окончательная фиксация закладных деталей производится в опалубке
2. Пример крепления закладных деталей см. на листе 192
3. Пространственные каркасы должны собираться в кондукторах, порядок сборки указан в пояснительной записке.

| | | |
|---|---|---|
| ТК 1972 | Пространственные каркасы. ПК6-2, ПК7-2 | ИИ22-3/70 Лист 68 |

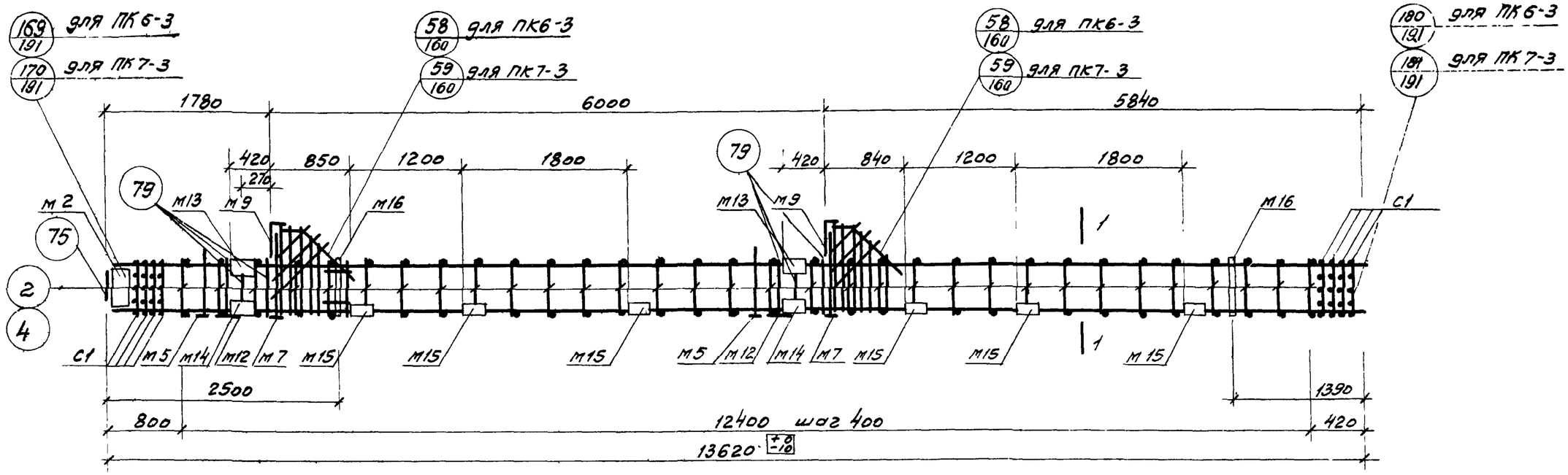


ПК6-3, ПК7-3

## Спецификация марок арматурных изделий и закладных деталей на один пространственный каркас

| Марка простр. каркаса | Марка издел. | Кол. шт. | № листа | Марка простр. каркаса | Марка издел. | Кол. шт. | № листа | Марка простр. каркаса | Марка издел. | Кол. шт. | № листа |
|---|---|---|---|---|---|---|---|---|---|---|---|
| ПК6-3 | кр4 | 2 | 193 | ПК6-3 (продолжение) | 52 | 2 | 203 | ПК7-3 | кр5 | 2 | 194 |
| | с1 | 8 | 202 | | 53 | 4 | | | 2 | 64 | 203 |
| | м2 | 1 | 205 | | 54 | 4 | | | | | |
| | м5 | 2 | 206 | | 55 | 2 | | | м2, м5, м7, м9 м13–м16, м12, с1, поз. 52-58, 75, 79 см. ПК6-3 | | |
| | м7 | 2 | | | 56 | 2 | | | | | |
| | м9 | 2 | 207 | | 57 | 2 | | | | | |
| | м12 | 2 | 208 | | 58 | 2 | | | | | |
| | м13 | 2 | | | 75 | 1 | 204 | | | | |
| | м14 | 2 | | | 79 | 12 | | | | | |
| | м15 | 6 | | | | | | | | | |
| | м16 | 2 | 209 | | | | | | | | |
| | 4 | 64 | 203 | | Вес ПК6-3 | | 545,8кг | | Вес ПК7-3 | | 691,3кг |

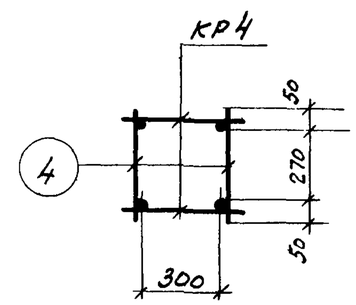


1-1
Для ПК6-3

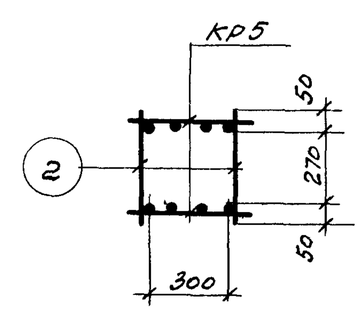


1-1
Для ПК7-3

### Примечания:

1. Окончательная фиксация закладных деталей производится в опалубке.
2. Пример крепления закладных деталей см. на листе 192.
3. Пространственные каркасы должны собираться в кондукторах, порядок сборки указан в пояснительной записке.

| | | | |
|---|---|---|---|
| ТК 1972 | Пространственные каркасы ПК6-3, ПК7-3 | ИИ 22-3/70 | |
| | | Лист | 69 |

Шифр
Марка-лист
Инв. №

Корнишина
Проверил
Смирнов
Демченко
Чечелева
Михайлова
Гл. констр. ст.
Нач. отдела
Нач. сектора
Ст. инженер

12195 86

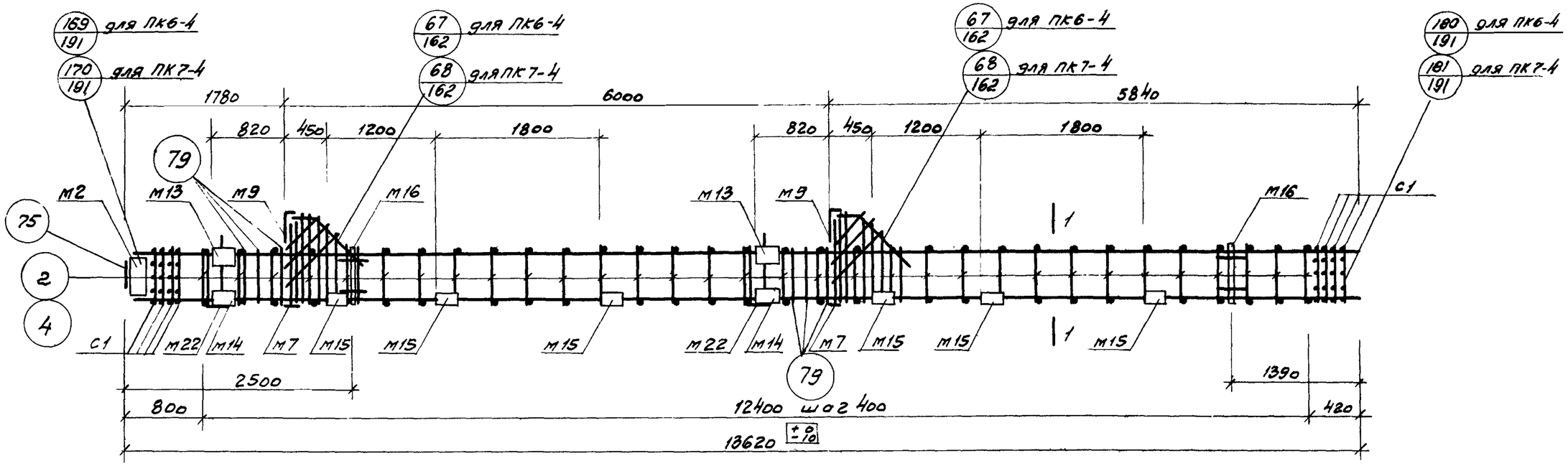


## ПК6-4, ПК7-4

## Спецификация марок арматурных изделий и закладных деталей на один пространственный каркас

| Марка простр. каркаса | Марка издел. | Кол. шт. | № листа | Марка простр. каркаса | Марка издел. | Кол. шт. | № листа | Марка простр. каркаса | Марка издел. | Кол. шт. | № листа |
|---|---|---|---|---|---|---|---|---|---|---|---|
| ПК6-4 | КР4 | 2 | 193 | ПК6-4 (продолжение) | 53 | 4 | 203 | ПК7-4 | КР5 | 2 | 194 |
| | С1 | 8 | 202 | | 54 | 4 | | | 2 | 64 | 203 |
| | М2 | 1 | 205 | | 55 | 2 | | | | | |
| | М7 | 2 | 206 | | 56 | 2 | | | М2, М7, М9, М13 - М16, М22, С1, поз. 52-58 75, 79 см. ПК6-4 | | |
| | М9 | 2 | 207 | | 57 | 2 | | | | | |
| | М13 | 2 | 208 | | 58 | 2 | | | | | |
| | М14 | 2 | | | 75 | 1 | 204 | | | | |
| | М15 | 6 | | | 79 | 12 | | | | | |
| | М16 | 2 | 209 | | | | | | | | |
| | М22 | 2 | 211 | | | | | | | | |
| | 4 | 64 | 203 | | | | | | | | |
| | 52 | 2 | | | Вес ПК6-4 541,0 кг | | | | Вес ПК7-4 686,5 кг | | |

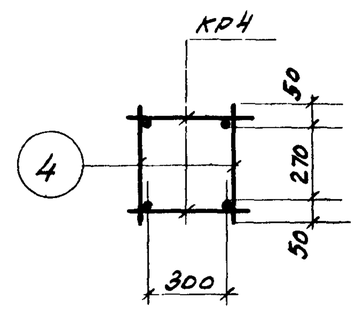


1-1

Для ПК6-4

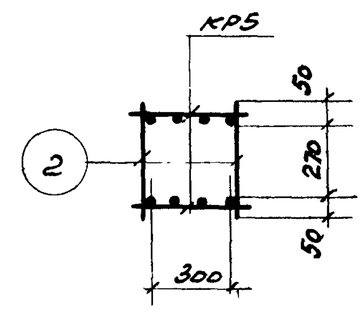


1-1

Для ПК7-4

## Примечания:

1. Окончательная фиксация закладных деталей производится в опалубке
2. Пример крепления закладных деталей см. на листе 192.
3. Пространственные каркасы должны собираться в кондукторах, порядок сборки указан в пояснительной записке

| | | | |
|---|---|---|---|
| Нач. сектора | Ксенофонтов | Чечелова | |
| Ст. инженер | Лихачев | Михайлова | |

| | | | |
|---|---|---|---|
| ТК 1972 | Пространственные каркасы ПК6-4, ПК7-4 | ИИ 22-3/70 | |
| | | Лист | 70 |

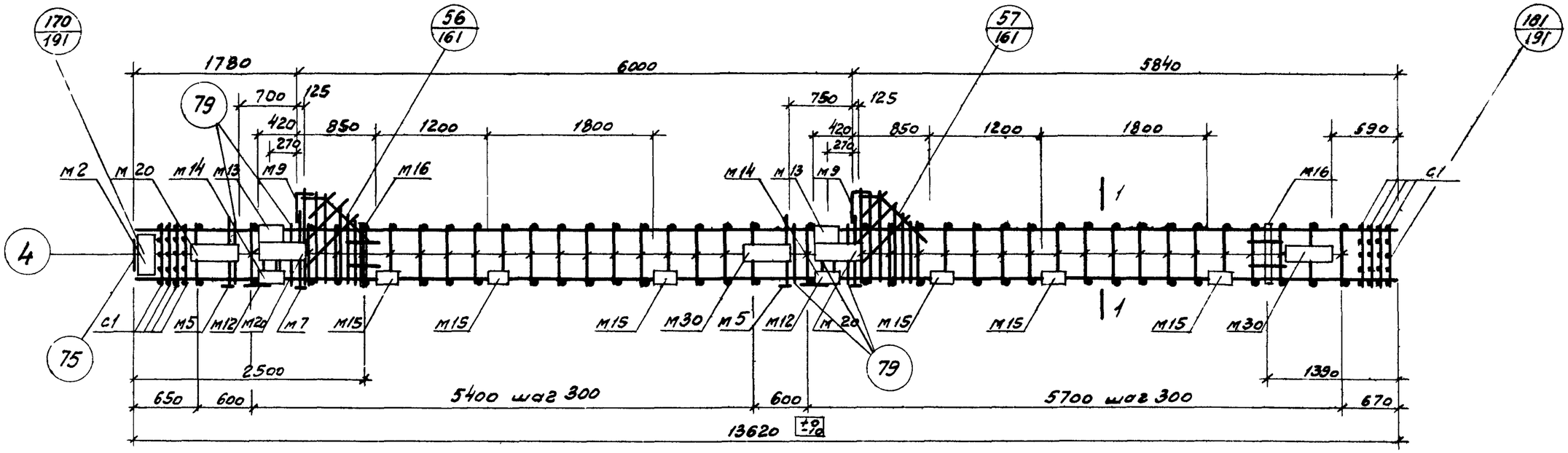


ПК 8-1

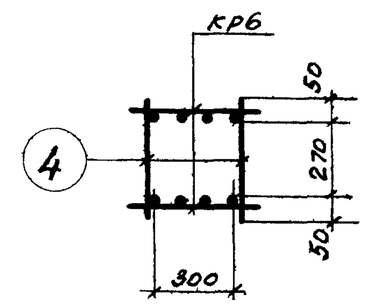


1-1

## Спецификация марок арматурных изделий и закладных деталей на один пространственный каркас

| Марка простр. каркаса | Марка издел. | Кол. шт. | № листа | Марка простр. каркаса | Марка издел. | Кол. шт. | № листа |
|---|---|---|---|---|---|---|---|
| ПК8-1 | КР6 | 2 | 193 | ПК8-1 (продолжение) | М30 | 2 | 213 |
| | С1 | 8 | 202 | | 4 | 82 | 203 |
| | М2 | 1 | 205 | | 52 | 2 | |
| | М5 | 2 | 206 | | 53 | 4 | |
| | М7 | 2 | | | 54 | 4 | |
| | М9 | 2 | 207 | | 55 | 2 | |
| | М12 | 2 | 208 | | 56 | 2 | |
| | М13 | 2 | | | 57 | 2 | |
| | М14 | 2 | | | 58 | 2 | |
| | М15 | 6 | | | 75 | 1 | 204 |
| | М16 | 2 | 209 | | 79 | 12 | |
| | М20 | 3 | 210 | | Вес ПК8-1 9833 кг | | |

### Примечания:

1. Окончательная фиксация закладных деталей производится в опалубке.
2. Пример крепления закладных деталей см. на листе 192.
3. Пространственный каркас должен собираться в кондукторе, порядок сборки указан в пояснительной записке.

| | | | |
|---|---|---|---|
| ТК 1972 | Пространственный каркас ПК8-1 | ИИ 22-3/70 | |
| | | Лист | 71 |

| | | |
|---|---|---|
| Шифр | | |
| Марка-лист | | |
| Инв № | | |
| Проверил | Корнилина | |
| Гл.констр.ин. | Смирнов | |
| Нач.отдела | Демченко | |
| Нач.сектора | Чечелева | |
| Ст. инженер | Михайлова | |

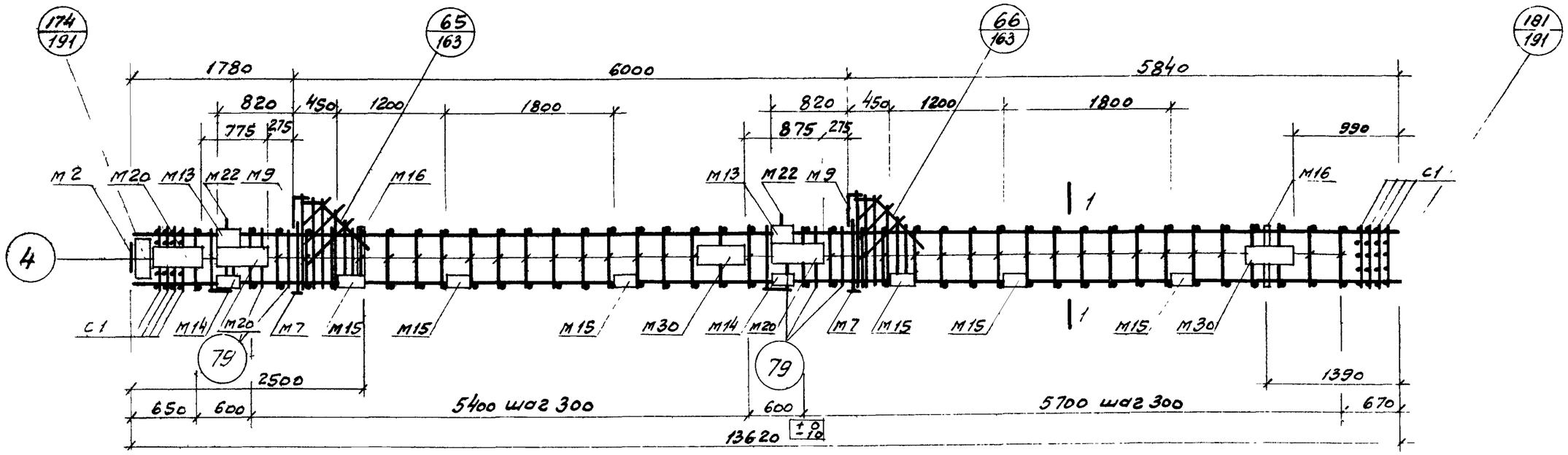


ПК 8-2

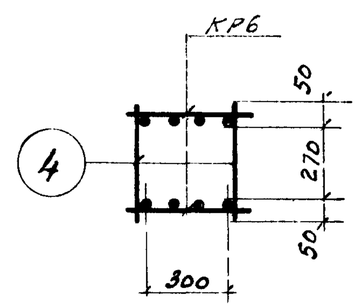


1-1

## Спецификация марок арматурных изделий и закладных деталей на один пространственный каркас

| Марка простр. каркаса | Марка издел. | Кол. шт. | № листа | Марка простр. каркаса | Марка издел. | Кол. шт. | № листа |
|---|---|---|---|---|---|---|---|
| ПК8-2 | КР6 | 2 | 193 | ПК8-2 (продолжение) | 4 | 82 | 203 |
| | С1 | 8 | 202 | | 52 | 2 | |
| | М2 | 1 | 205 | | 53 | 4 | |
| | М7 | 2 | 206 | | 54 | 4 | |
| | М9 | 2 | 207 | | 55 | 2 | |
| | М13 | 2 | 208 | | 56 | 2 | |
| | М14 | 2 | | | 57 | 2 | |
| | М15 | 6 | | | 58 | 2 | |
| | М16 | 2 | 209 | | 75 | 1 | 204 |
| | М20 | 3 | 210 | | 79 | 12 | |
| | М22 | 2 | 211 | | | | |
| | М30 | 2 | 213 | | Вес ПК8-2 | 978,5 кг | |

### Примечания:

1. Окончательная фиксация закладных деталей производится в опалубке.
2. Пример крепления закладных деталей см. на листе 192
3. Пространственный каркас должен собираться в кондукторе, порядок сборки указан в пояснительной записке.

| | | |
|---|---|---|
| ТК 1972 | Пространственный каркас ПК8-2 | ИИ 22-3/70 Лист 72 |

Ст. инженер Шмарин | Михайлова

12195 89

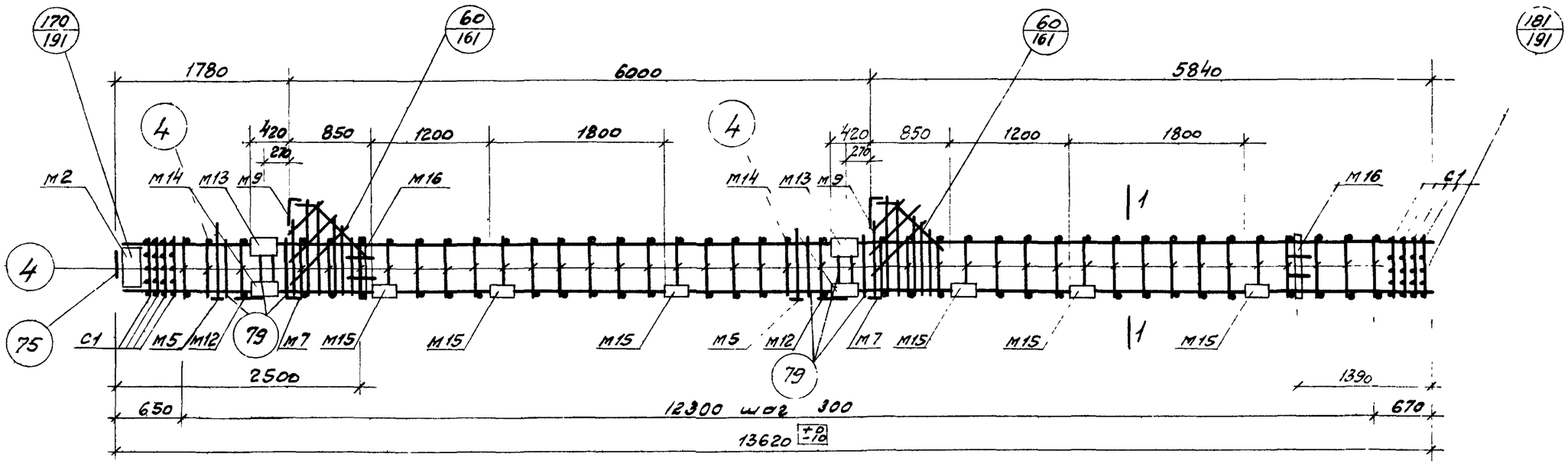


ПК8-3

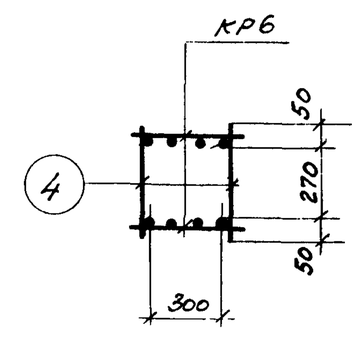


1-1

## Спецификация марок арматурных изделий и закладных деталей на один пространственный каркас

| Марка простр каркаса | Марка издел | Кол шт | № листа | Марка простр. каркаса | Марка издел. | Кол. шт. | № листа |
|---|---|---|---|---|---|---|---|
| ПК8-3 | КР6 | 2 | 193 | | 52 | 2 | 203 |
| | С1 | 8 | 202 | | 53 | 4 | |
| | М2 | 1 | 205 | | 54 | 4 | |
| | М5 | 2 | 206 | | 55 | 2 | |
| | М7 | 2 | | | 56 | 2 | |
| | М9 | 2 | 207 | | 57 | 2 | |
| | М12 | 2 | 208 | | 58 | 2 | |
| | М13 | 2 | | | 75 | 1 | 204 |
| | М14 | 2 | | | 79 | 12 | |
| | М15 | 6 | | | | | |
| | М16 | 2 | 209 | | | | |
| | 4 | 86 | 203 | | Вес ПК8-3 814,7 кг | | |

## Примечания:

1. Окончательная фиксация закладных деталей производится в опалубке
2. Пример крепления закладных деталей см на листе 192
3. Пространственный каркас должен собираться в кондукторе, порядок сборки указан в пояснительной записке.

| | | |
|---|---|---|
| ТК 1972 | Пространственный каркас ПК8-3 | ИИ 22-3/70 Лист 73 |

Шифр | Марка-лист | Инв №

Корнюшина | Карпин | Проверил | Емурнов | Демченко | Чечелева | Михайлова | Гл конструктор | Нач. отдела | Нач сектора | Ст инженер

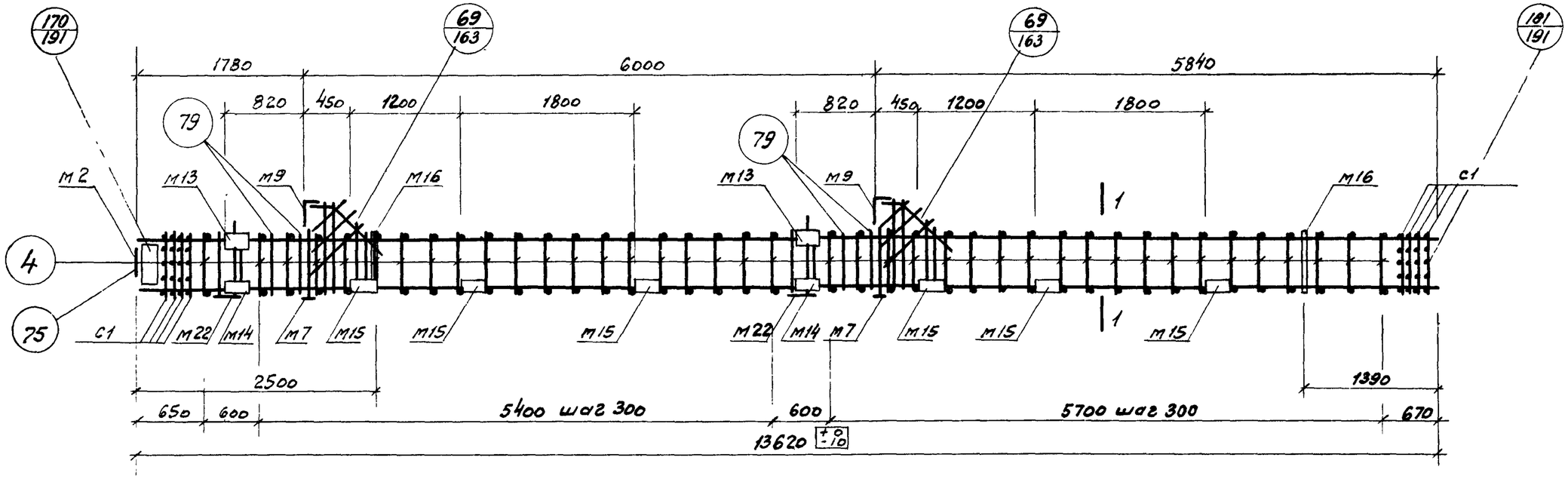


ПК 8-4

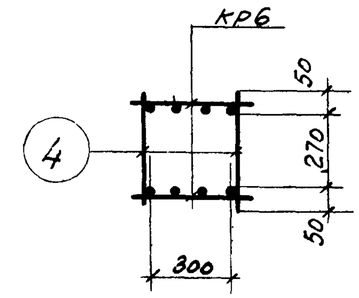


1-1

## Спецификация марок арматурных изделий и закладных деталей на один пространственный каркас

| Марка простр. каркаса | Марка издел. | Кол. шт. | № листа | Марка простр. каркаса | Марка издел. | Кол. шт. | № листа |
|---|---|---|---|---|---|---|---|
| ПК8-4 | КР6 | 2 | 193 | | 53 | 4 | 203 |
| | С1 | 8 | 202 | | 54 | 4 | |
| | М2 | 1 | 205 | | 55 | 2 | |
| | М7 | 2 | 206 | | 56 | 2 | |
| | М9 | 2 | 207 | | 57 | 2 | |
| | М13 | 2 | 208 | | 58 | 2 | |
| | М14 | 2 | | | 75 | 1 | 204 |
| | М15 | 6 | | | 79 | 12 | 204 |
| | М16 | 2 | 209 | | | | |
| | М22 | 2 | 211 | | | | |
| | 4 | 82 | 203 | | | | |
| | 52 | 2 | | | Вес ПК8-4 | 809,9 кг | |

## Примечания:

1. Окончательная фиксация закладных деталей производится в опалубке
2. Пример крепления закладных деталей см. на листе 192.
3. Пространственный каркас должен собираться в кондукторе, порядок сборки указан в пояснительной записке.

| | | |
|---|---|---|
| ТК 1972 | Пространственный каркас ПК8-4 | ИИ 22-3/70 |
| | | Лист 74 |

Ст. инженер О. Маркин | Михайлова

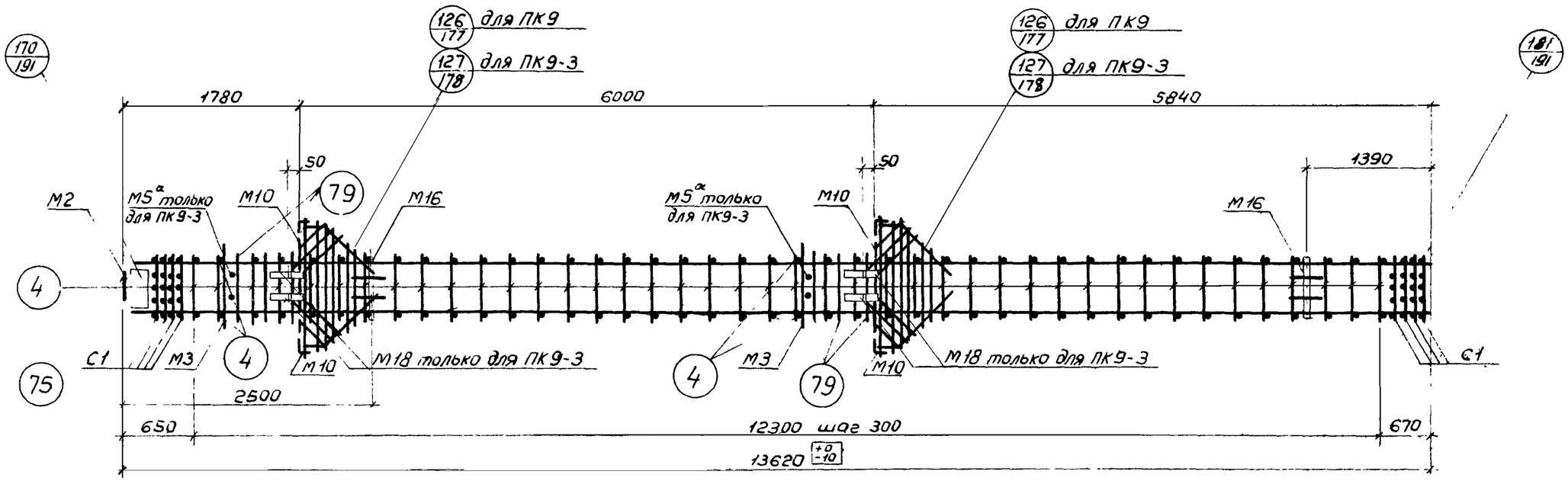


## ПК9, ПК9-3

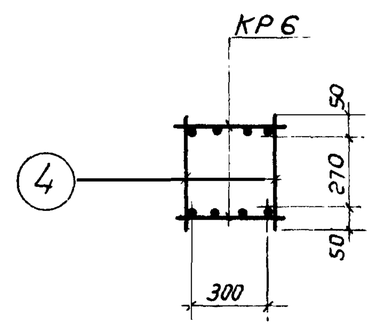


1 - 1

## Спецификация марок арматурных изделий и закладных деталей на один пространственный каркас

| Марка простр каркаса | Марка изделия | Кол. шт. | № листа | Марка простр. каркаса | Марка изделия | Кол. шт. | № листа | Марка простр. каркаса | Марка изделия | Кол шт. | № листа |
|---|---|---|---|---|---|---|---|---|---|---|---|
| ПК9 | КР6 | 2 | 193 | ПК9 (прод.) | 58 | 2 | 203 | ПК9-3 | М18 | 4 | 209 |
| | С1 | 8 | 202 | | 65 | 4 | | | М5а | 2 | 206 |
| | М2 | 1 | 205 | | 66 | 2 | | | КР6, С1, М2, М3, М10, М16 поз. 4, 52, 58, 65-68, 75, 79 см. ПК9 | | |
| | М3 | 2 | | | 67 | 2 | | | | | |
| | М10 | 4 | 207 | | 68 | 2 | | | | | |
| | М16 | 2 | 209 | | 75 | 1 | 204 | | | | |
| | 4 | 88 | 203 | | 79 | 12 | | | | | |
| | 52 | 4 | | | | | | | 90 | 8 | 204 |
| | 53 | 8 | | | Вес ПК9 | | 764.7 кг | | Вес ПК9-3 | | 902.3 кг |

### Примечания:

1. Окончательная фиксация закладных деталей производится в опалубке.
2. Пример крепления закладных деталей см. на листе 192.
3. Пространственные каркасы должен собираться в кондукторах, порядок сборки указан в пояснительной записке.

| | | |
|---|---|---|
| ТК 1972 | Пространственные каркасы ПК9, ПК9-3 | ИИ22-3/70 Лист 75 |

Инф

Арко-лист

Инв. №

Корнюшина

Проверил

Гл. инж. Дмитриев

Нач. отдела Демченко

Нач. сектора Чечелева

Ст. инж. Михайлова

12195 92

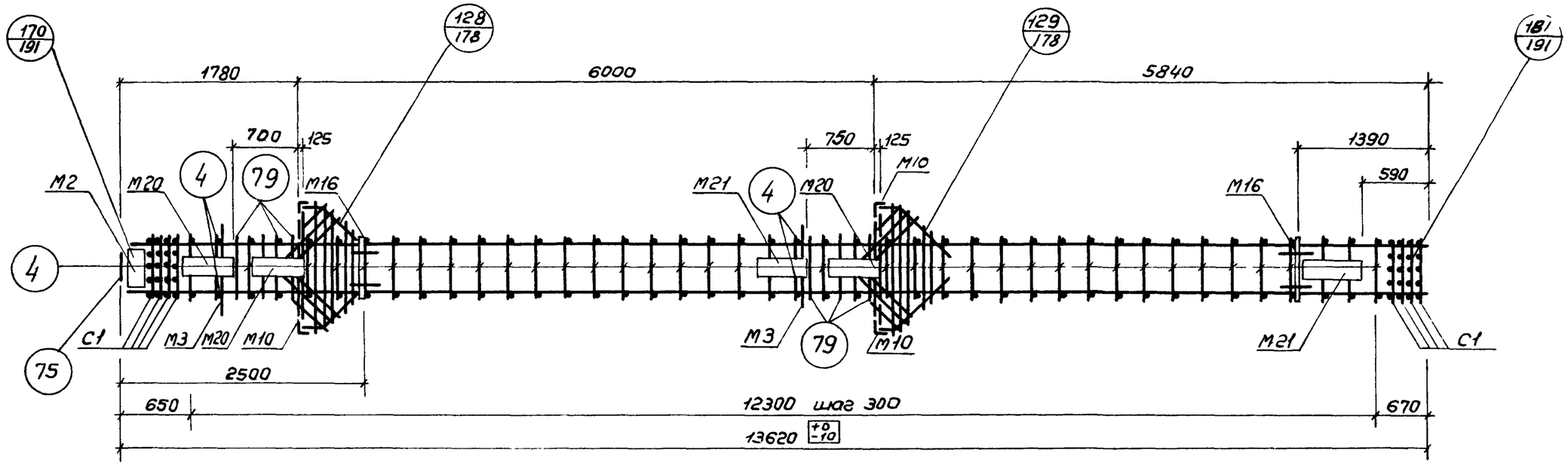


ПК 9-1

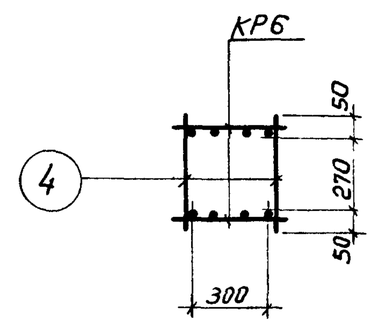


1-1

## Спецификация марок арматурных изделий и закладных деталей на один пространственный каркас

| Марка простр. каркаса | Марка изделия | Кол. шт. | № листа | Марка простр каркаса | Марка изделия | Колич. шт. | № листа |
|---|---|---|---|---|---|---|---|
| ПК 9-1 | КР6 | 2 | 193 | ПК9-1 (прод.) | 53 | 8 | 203 |
| | С1 | 8 | 202 | | 58 | 2 | |
| | М2 | 1 | 205 | | 65 | 4 | |
| | М3 | 2 | | | 66 | 2 | |
| | М10 | 4 | 207 | | 67 | 2 | |
| | М16 | 2 | 209 | | 68 | 2 | |
| | М20 | 3 | 210 | | 75 | 1 | 204 |
| | М21 | 2 | | | 79 | 12 | |
| | 4 | 88 | 203 | | | | |
| | 52 | 4 | | | Вес ПК9-1 | | 942,5 |

Примечания:

1. Окончательная фиксация закладных деталей производится в опалубке.
2. Пример крепления закладных деталей см. на листе 192.
3. Пространственный каркас должен собираться в кондукторе, порядок сборки указан в пояснительной записке.

| | | |
|---|---|---|
| ТК 1972 | Пространственный каркас ПК 9-1 | ИИ22-3/70 Лист 76 |

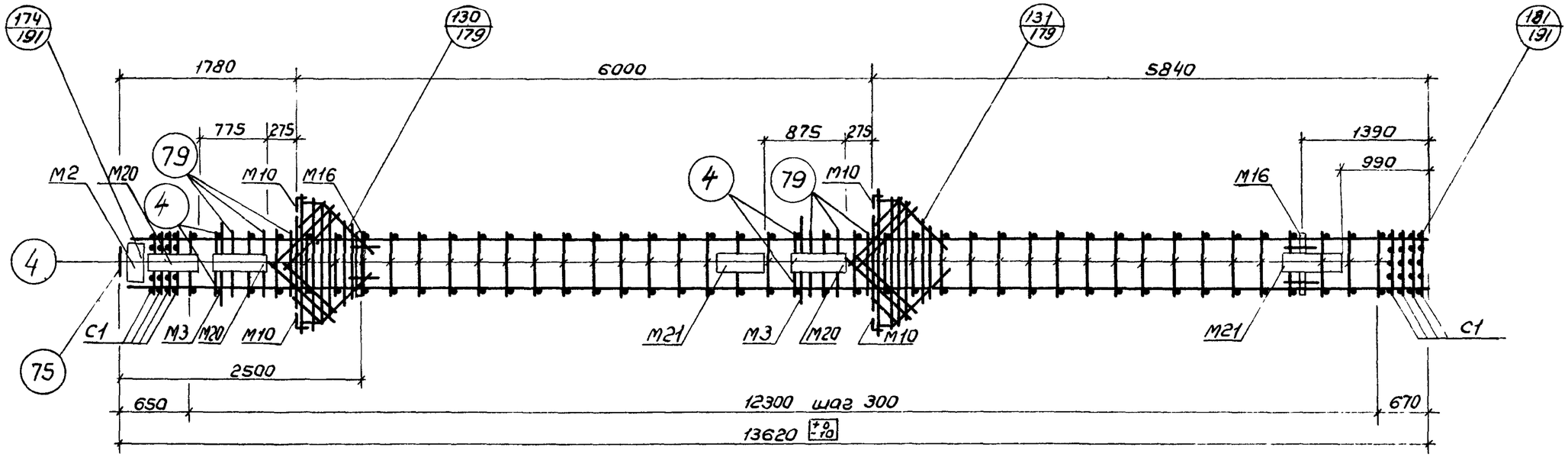


ПК 9-2

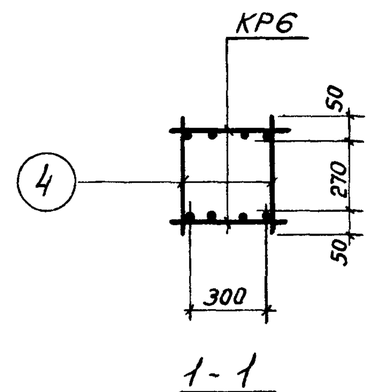


1-1

## Спецификация марок арматурных изделий и закладных деталей на один пространственный каркас

| Марка простр. каркаса | Марка изделия | Кол. шт. | № листа | Марка простр. каркаса | Марка изделия | Кол. шт. | № листа |
|---|---|---|---|---|---|---|---|
| ПК9-2 | КР6 | 2 | 193 | ПК9-2 (прод.) | 53 | 8 | 203 |
| | С1 | 8 | 202 | | 58 | 2 | |
| | М2 | 1 | 205 | | 65 | 4 | |
| | М3 | 2 | | | 66 | 2 | |
| | М10 | 4 | 207 | | 67 | 2 | |
| | М16 | 2 | 209 | | 68 | 2 | |
| | М20 | 3 | 210 | | 75 | 1 | 204 |
| | М21 | 2 | | | 79 | 12 | |
| | 4 | 88 | 203 | | | | |
| | 52 | 4 | | | Вес П9-2 | | 942.5кг |

Примечания:

1. Окончательная фиксация закладных деталей производится в опалубке.
2. Пример крепления закладных деталей см. на листе 192.
3. Пространственный каркас должен собираться в кондукторе, порядок сборки указан в пояснительной записке.

| | | |
|---|---|---|
| ТК 1972 | Пространственный каркас ПК9-2 | ИЦ22-3/70 Лист 77 |

Гл. констр. ин-та Корнюшина; Нач. отдела Смирнов; Нач. сектора Детченко; Ст. инж. Михайлова; Проверил Кёрнер; Шифр; Инв. №

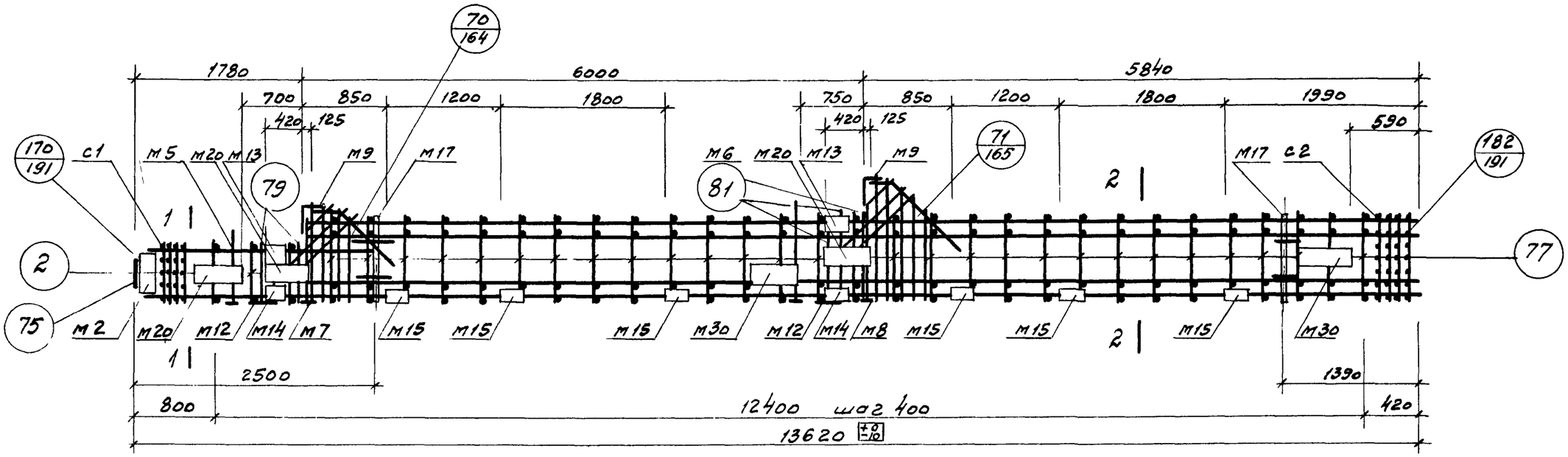


ПК 10-1; ПК 11-1

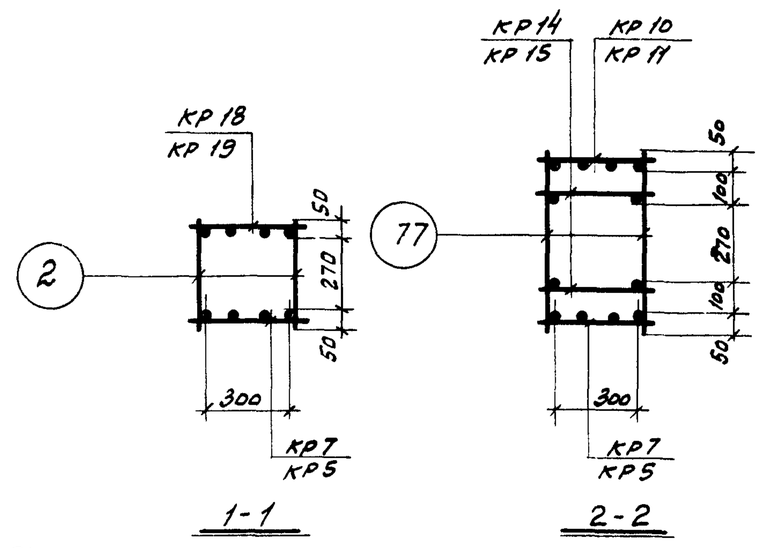


## Спецификация марок арматурных изделий и закладных деталей на один пространственный каркас

| Марка простр. каркаса | Марка издел. | Кол. шт. | № листа |
|---|---|---|---|
| ПК10-1 | КР7 | 1 | 194 |
| | КР10 | 1 | |
| | КР14 | 2 | |
| | КР18 | 1 | 195 |
| | М2 | 1 | 205 |
| | М5 | 1 | 206 |
| | М6 | 1 | |
| | М7 | 1 | |
| | М8 | 1 | |
| | М9 | 2 | 207 |
| | М12 | 2 | 208 |
| | М13 | 2 | |
| | М14 | 2 | |
| | М15 | 6 | |

| Марка простр. каркаса | Марка издел. | Кол. шт. | № листа |
|---|---|---|---|
| ПК10-1 (продолжение) | М17 | 2 | 209 |
| | М20 | 3 | 210 |
| | М30 | 2 | 213 |
| | С1 | 4 | 202 |
| | С2 | 4 | |
| | 2 | 6 | 203 |
| | 52 | 2 | |
| | 53 | 4 | |
| | 59 | 2 | |
| | 60 | 1 | |
| | 61 | 1 | |
| | 62 | 2 | |
| | 63 | 2 | |
| | 64 | 2 | |

| Марка простр. каркаса | Марка издел. | Кол. шт. | № листа |
|---|---|---|---|
| ПК10-1 (продолжение) | 75 | 1 | 204 |
| | 77 | 58 | |
| | 79 | 6 | |
| | 81 | 6 | |
| | Вес ПК10-1 | | 948,2 |
| ПК11-1 | КР5 | 1 | 194 |
| | КР11 | 1 | |
| | КР15 | 2 | |
| | КР19 | 1 | 195 |
| | М2, М5÷М9, М12÷М15, М17, М20 М30, С1, С2, поз. 2, 52, 53, 59÷64, 75, 77, 79, 81 см. ПК10-1 | | |
| | Вес ПК11-1 | | 1087,1 кг |

Примечания:

1. Окончательная фиксация закладных деталей производится в опалубке.
2. Пример крепления закладных деталей см. на листе 192.
3. Пространственные каркасы должны собираться в кондукторах, порядок сборки указан в пояснительной записке.

| | | |
|---|---|---|
| ТК 1972 | Пространственные каркасы ПК10-1, ПК11-1 | ШИ22-3/70 |
| | | Лист 78 |

ст. инженер Калинкова

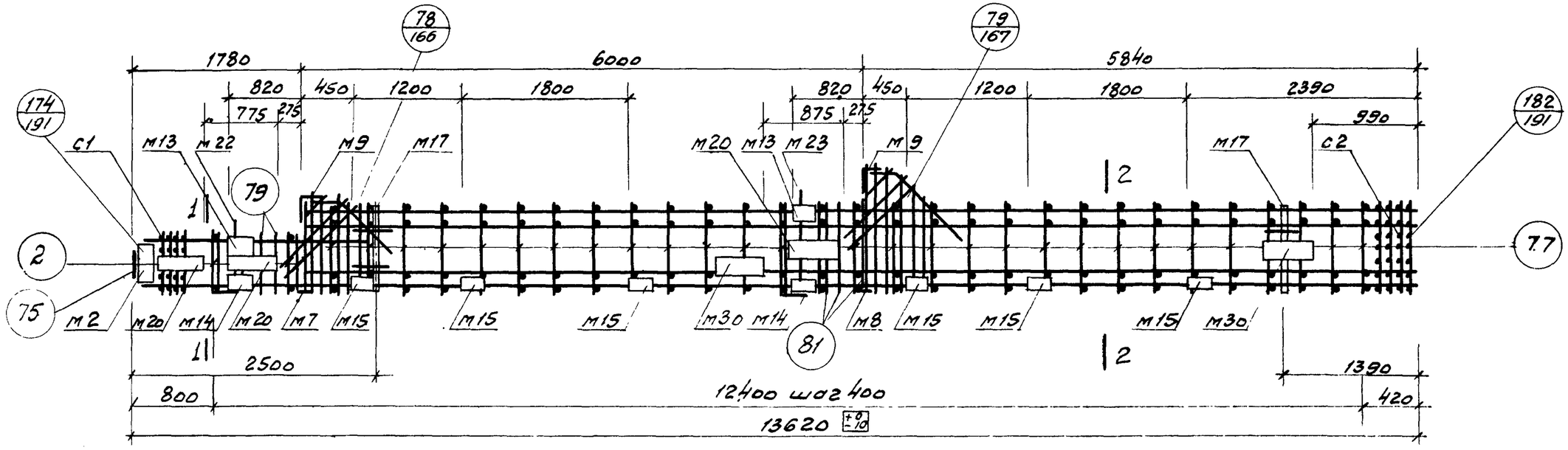


ПК 10-2, ПК 11-2

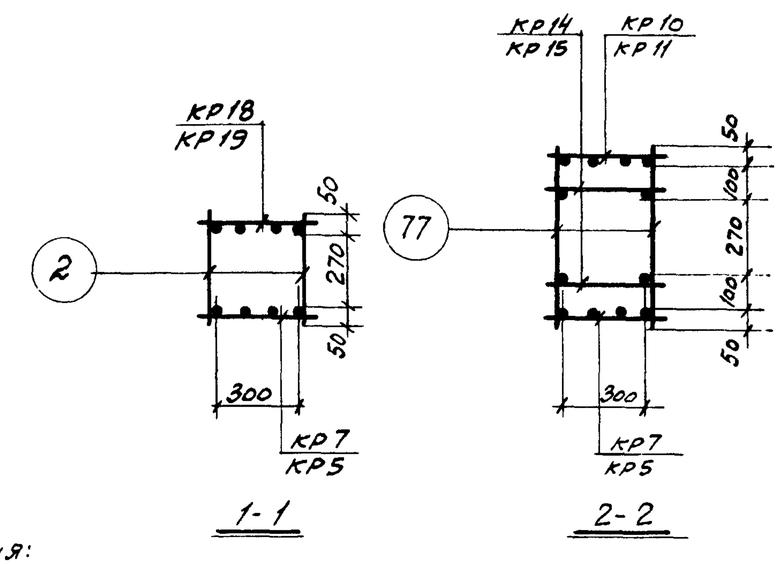


## Спецификация марок арматурных изделий и закладных деталей на один пространственный каркас

| Марка простр. каркаса | Марка издел. | Кол. шт. | № листа | Марка простр. каркаса | Марка издел. | Кол. шт. | № листа | Марка простр. каркаса | Марка издел. | Кол. шт. | № листа |
|---|---|---|---|---|---|---|---|---|---|---|---|
| ПК10-2 | КР7 | 1 | 194 | ПК10-2 (продолжение) | М23 | 1 | 211 | ПК10-2 (продолжение) | 77 | 58 | 204 |
| | КР10 | 1 | | | М30 | 2 | 213 | | 79 | 6 | |
| | КР14 | 2 | | | С1 | 4 | 202 | | 81 | 6 | |
| | КР18 | 1 | 195 | | С2 | 4 | | | Вес ПК10-2 | | 943,4 кг |
| | М2 | 1 | 205 | | 2 | 6 | 203 | ПК11-2 | КР5 | 1 | 194 |
| | М7 | 1 | 206 | | 52 | 2 | | | КР11 | 1 | |
| | М8 | 1 | | | 53 | 4 | | | КР15 | 2 | |
| | М9 | 2 | 207 | | 59 | 2 | | | КР19 | 1 | 195 |
| | М13 | 2 | 208 | | 60 | 1 | | | М2, М7, М8, М9, М13, М14, М15, М17, М20, М22, М23, М30, С1, С2, 2, 52, 53, 59, 60, 61, 62, 63, 64, 75, 77, 79, 81 см. ПК 10-2 | | |
| | М14 | 2 | | | 61 | 1 | | | | | |
| | М15 | 6 | | | 62 | 2 | | | | | |
| | М17 | 2 | 209 | | 63 | 2 | | | | | |
| | М20 | 3 | 210 | | 64 | 2 | | | | | |
| | М22 | 1 | 211 | | 75 | 1 | 204 | | Вес ПК11-2 | | 1082,3 кг |

Примечания:

1. Окончательная фиксация закладных деталей производится в опалубке.
2. Пример крепления закладных деталей см. на листе 192.
3. Пространственные каркасы должны собираться в кондукторах, порядок сборки указан в пояснительной записке.

| | | |
|---|---|---|
| ТК 1972 | Пространственные каркасы ПК10-2; ПК11-2 | ИИ 22-3/70 Лист 79 |

Шифр
Марка-лист
Инв. №

Гл. конструктор Смирнов
Нач. отдела Демченко
Нач. сектора Чечелева
Ст. инженер Калмыкова
Проверил Яковлева
Н. контр. Шокин

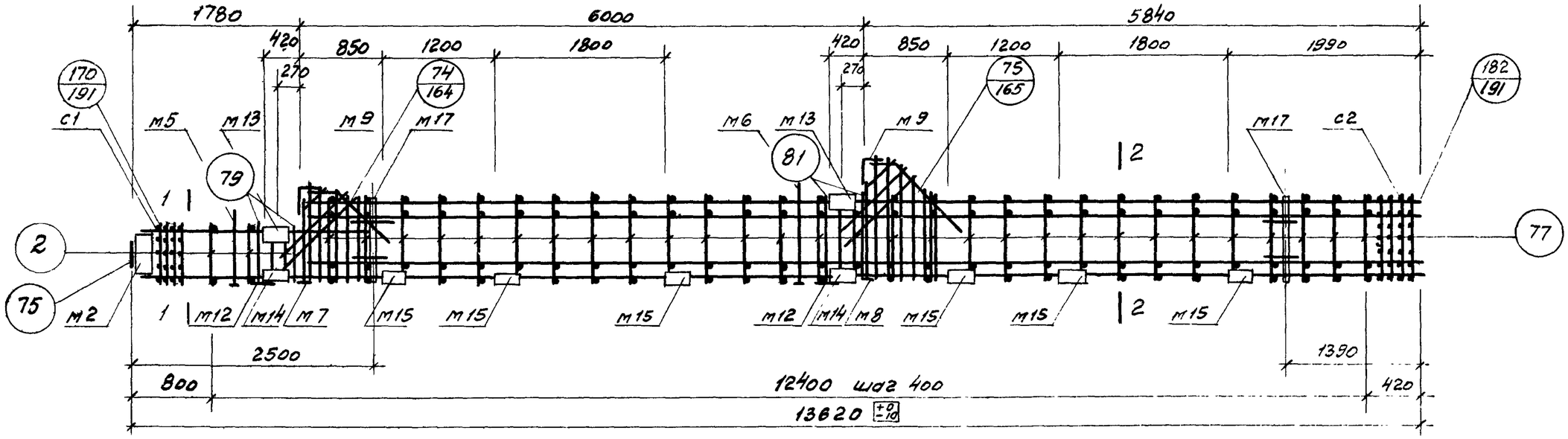


ПК10-3; ПК11-3

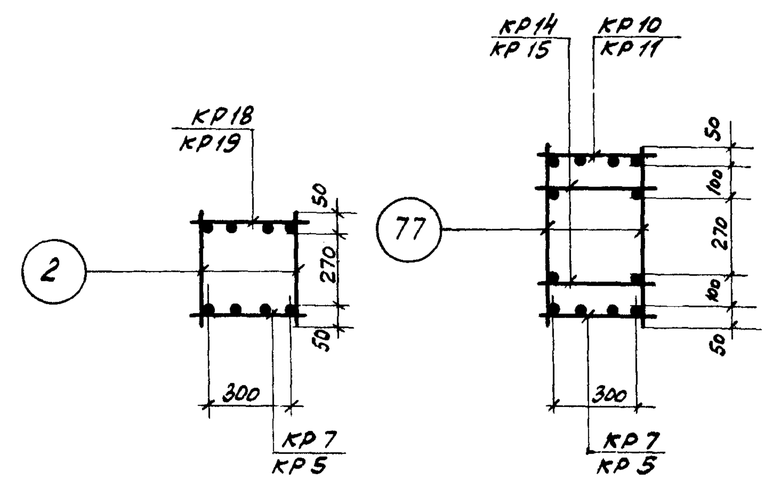


1-1 2-2

## Спецификация марок арматурных изделий и закладных деталей на один пространственный каркас

| Марка простр. каркаса | Марка издел. | Кол. шт. | № листа | Марка простр. каркаса | Марка издел. | Кол. шт. | № листа | Марка простр. каркаса | Марка издел. | Кол. шт. | № листа |
|---|---|---|---|---|---|---|---|---|---|---|---|
| ПК10-3 | КР7 | 1 | 194 | ПК10-3 (продолжение) | М15 | 6 | 208 | ПК10-3 (продолжение) | 75 | 1 | 204 |
| | КР10 | 1 | | | М17 | 2 | 209 | | 77 | 58 | |
| | КР14 | 2 | | | С1 | 4 | 202 | | 79 | 6 | |
| | КР18 | 1 | 195 | | С2 | 4 | | | 81 | 6 | |
| | М2 | 1 | 205 | | 2 | 6 | 203 | | Вес ПК10-3 | | 779,6 кг. |
| | М5 | 1 | 206 | | 52 | 2 | | ПК11-3 | КР5 | 1 | 194 |
| | М6 | 1 | | | 53 | 4 | | | КР11 | 1 | |
| | М7 | 1 | | | 59 | 2 | | | КР15 | 2 | |
| | М8 | 1 | | | 60 | 1 | | | КР19 | 1 | 195 |
| | М9 | 2 | 207 | | 61 | 1 | | | М2, М5, М6, М7, М8, М9, М12, М13, М14, М15, М17, С1, С2, 2, 52, 53, 59, 60, 61, 62, 63, 64, 75, 77, 79, 81 см. ПК10-3 | | |
| | М12 | 2 | 208 | | 62 | 2 | | | | | |
| | М13 | 2 | | | 63 | 2 | | | | | |
| | М14 | 2 | | | 64 | 2 | | | Вес ПК11-3 | | 918,5 кг |

**Примечания:**

1. Окончательная фиксация закладных деталей производится в опалубке.
2. Пример крепления закладных деталей см. на листе 192.
3. Пространственные каркасы должны собираться в кондукторах, порядок сборки указан в пояснительной записке.

| | | |
|---|---|---|
| ТК 1972 | Пространственные каркасы ПК10-3; ПК11-3. | ИИ22-3/70 Лист 80 |

Ст. инженер Калмыкова | Инженер Калмыкова

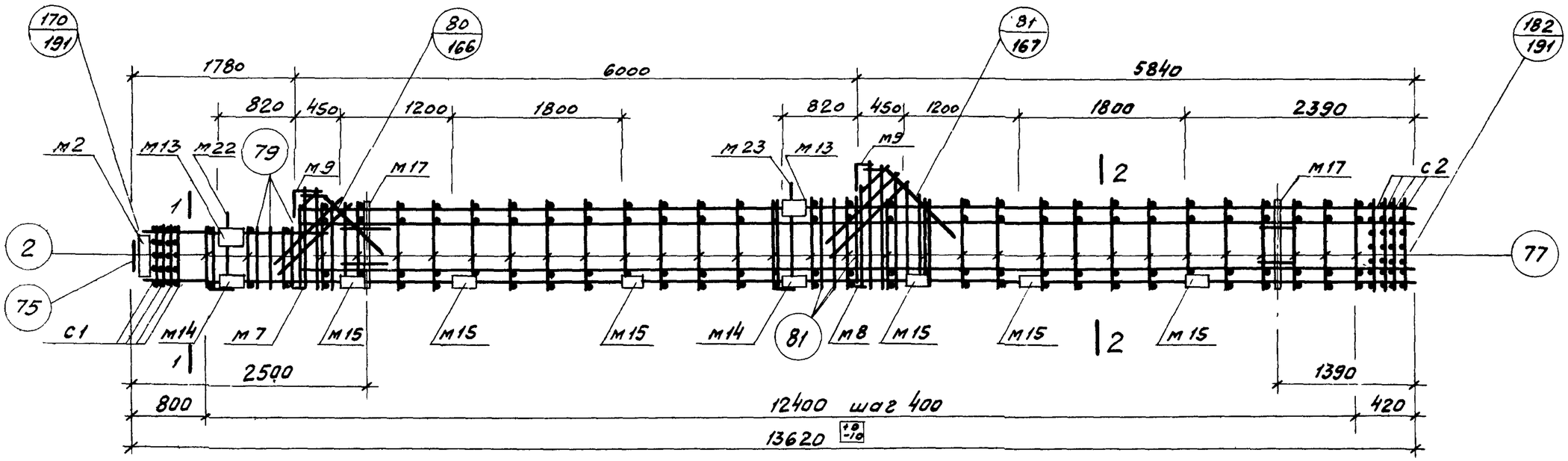


ПК 10-4, ПК 11-4

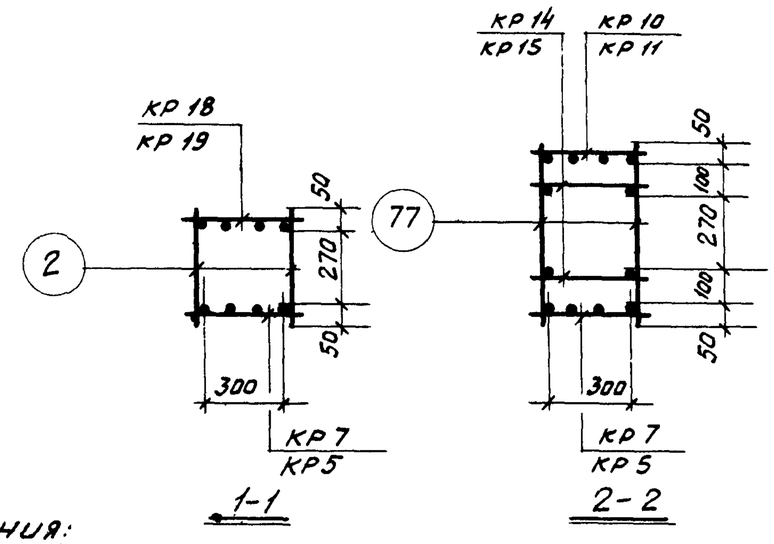


## Спецификация марок арматурных изделий и закладных деталей на один пространственный каркас

| Марка простр каркаса | Марка издел | Кол шт | № листа | Марка простр каркаса | Марка издел. | Кол. шт. | № листа | Марка простр. каркаса | Марка издел | Кол. шт. | № листа |
|---|---|---|---|---|---|---|---|---|---|---|---|
| ПК10-4 | КР7 | 1 | 194 | ПК10-4 (продолжение) | м23 | 1 | 211 | ПК10-4 (продолжение) | 77 | 58 | 204 |
| | КР10 | 1 | | | с1 | 4 | 202 | | 79 | 6 | |
| | КР14 | 2 | | | с2 | 4 | | | 81 | 6 | |
| | КР18 | 1 | 195 | | 2 | 6 | 203 | | Вес ПК10-4 774,8 кг | | |
| | м2 | 1 | 205 | | 52 | 2 | | ПК11-4 | КР5 | 1 | 194 |
| | м7 | 1 | 206 | | 53 | 4 | | | КР11 | 1 | |
| | м8 | 1 | | | 59 | 2 | | | КР15 | 2 | |
| | м9 | 2 | 207 | | 60 | 1 | | | КР19 | 1 | 195 |
| | м13 | 2 | 208 | | 61 | 1 | | | м2, м7, м8, м9, м13, м14, м15, м17, м22, м23, с1, с2, 2, 52, 53, 59, 60, 61, 62, 63, 64, 75, 77, 79, 81 см ПК10-4 | | |
| | м14 | 2 | | | 62 | 2 | | | | | |
| | м15 | 6 | | | 63 | 2 | | | | | |
| | м17 | 2 | 209 | | 64 | 2 | | | | | |
| | м22 | 1 | 211 | | 75 | 1 | 204 | | Вес ПК11-4 913,7 кг | | |

### Примечания:

1. Окончательная фиксация закладных деталей производится в опалубке.
2. Пример крепления закладных деталей см. на листе 192.
3. Пространственные каркасы должны собираться в кондукторах, порядок сборки указан в пояснительной записке.

| | | |
|---|---|---|
| ТК 1972 | Пространственные каркасы ПК 10-4, ПК 11-4. | ИИ 22-3/70 Лист 81 |

ГСПИ-10

Гл. констр. инж. Смирнов
Нач. отдела Демченко
Нач. сектора Чечелева
Ст. инж. енер. Колмыкова
Проверил
Якуб

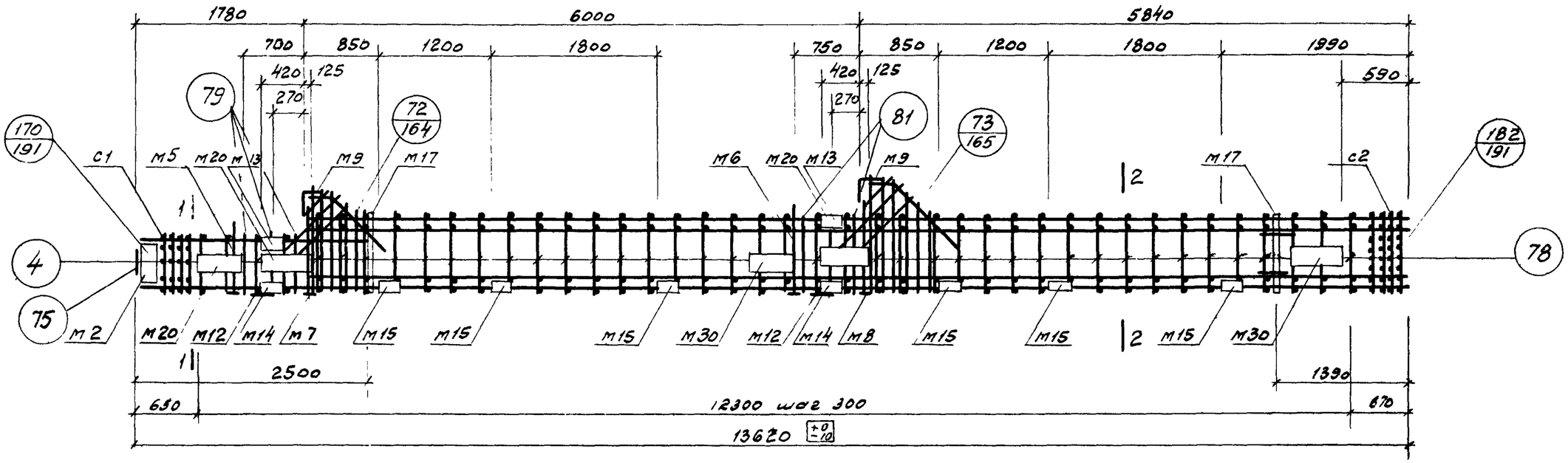


## ПК 12-1; ПК 13-1

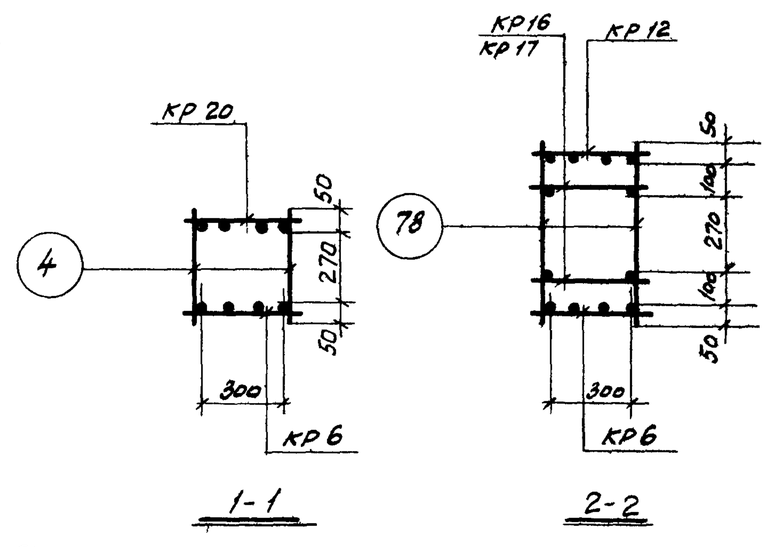


## Спецификация марок арматурных изделий и закладных деталей на один пространственный каркас

| Марка простр. каркаса | Марка издел. | Кол. шт. | № листа | Марка простр. каркаса | Марка издел. | Кол. шт. | № листа | Марка простр. каркаса | Марка издел. | Кол. шт. | № листа |
|---|---|---|---|---|---|---|---|---|---|---|---|
| ПК12-1 | КР6 | 1 | 193 | ПК12-1 (продолжение) | М17 | 2 | 209 | ПК12-1 (продолжение) | 75 | 1 | 204 |
| | КР12 | 1 | 194 | | М20 | 3 | 210 | | 78 | 76 | |
| | КР16 | 2 | 195 | | М30 | 2 | 213 | | 79 | 6 | |
| | КР20 | 1 | | | С1 | 4 | 202 | | 81 | 6 | |
| | М2 | 1 | 205 | | С2 | 4 | | | Вес ПК12-1 | 1274.7 кг. | |
| | М5 | 1 | 206 | | 4 | 9 | 203 | ПК13-1 | КР17 | 2 | 195 |
| | М6 | 1 | | | 52 | 2 | | | КР6, КР12, КР20, М2, М5÷М9, М12÷М15, М17, М20, М30, С1, С2, 4, 52, 53, 59÷64, 75, 78, 79, 81 см. ПК12-1 | | |
| | М7 | 1 | | | 53 | 4 | | | | | |
| | М8 | 1 | | | 59 | 2 | | | | | |
| | М9 | 2 | 207 | | 60 | 1 | | | | | |
| | М12 | 2 | 208 | | 61 | 1 | | | | | |
| | М13 | 2 | | | 62 | 2 | | | | | |
| | М14 | 2 | | | 63 | 2 | | | Вес ПК13-1 | 1344.7 кг. | |
| | М15 | 6 | | | 64 | 2 | | | | | |

## Примечания:

1. Окончательная фиксация закладных деталей производится в опалубке
2. Пример крепления закладных деталей см. на листе 192
3. Пространственные каркасы должны собираться в кондукторах, порядок сборки указан в пояснительной записке.

| | | |
|---|---|---|
| ТК 1972 | Пространственные каркасы ПК12-1, ПК13-1 | ИИ22-3/70 Лист 82 |

Ст инженера Калмыкова

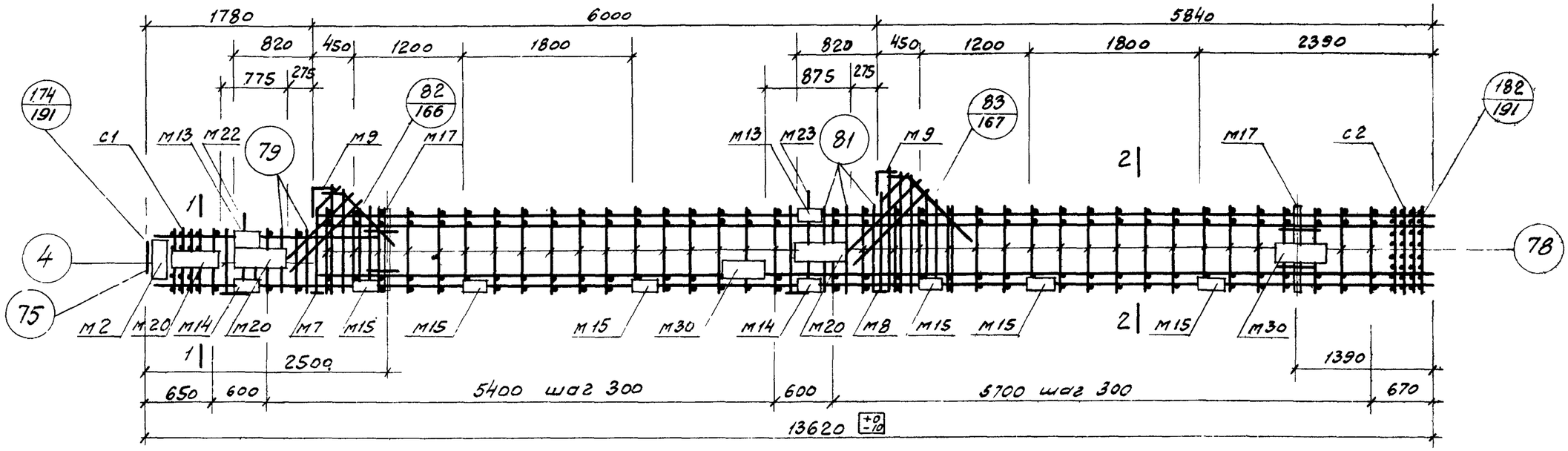


ПК12-2; ПК13-2

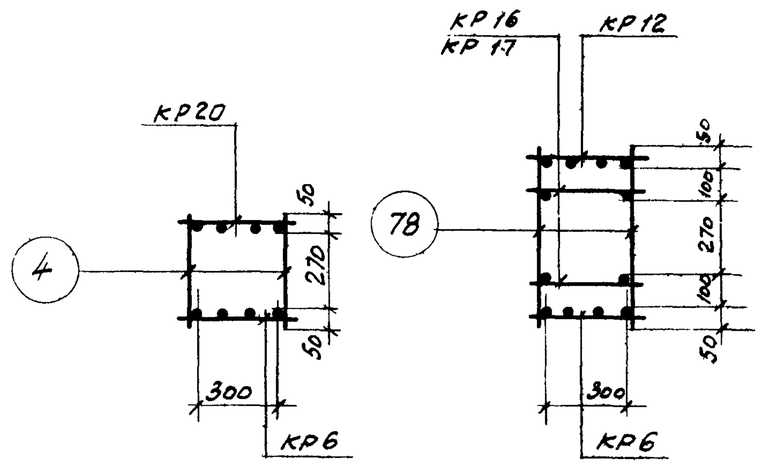


1-1 2-2

## Спецификация марок арматурных изделий и закладных деталей на один пространственный каркас

| Марка простр. каркаса | Марка издел. | Кол. шт. | № листа | Марка простр. каркаса | Марка издел. | Кол. шт. | № листа | Марка простр. каркаса | Марка издел. | Кол. шт. | № листа |
|---|---|---|---|---|---|---|---|---|---|---|---|
| ПК12-2 | КР6 | 1 | 193 | ПК12-2 (продолжение) | М22 | 1 | 211 | ПК12-2 (продолжение) | 64 | 2 | 203 |
| | КР12 | 1 | 194 | | М23 | 1 | | | 75 | 1 | 204 |
| | КР16 | 2 | 195 | | М30 | 2 | 213 | | 78 | 74 | |
| | КР20 | 1 | | | С-1 | 4 | 202 | | 79 | 6 | |
| | М2 | 1 | 205 | | С-2 | 4 | | | 81 | 6 | |
| | М7 | 1 | 206 | | 4 | 6 | 203 | | Вес ПК12-2 | | 12699 |
| | М8 | 1 | | | 52 | 2 | | ПК13-2 | КР17 | 2 | 195 |
| | М9 | 2 | 207 | | 53 | 4 | | | КР6, КР12, КР20, С1, С2, М2, М7÷М9, М13÷М15, М17, М20, М22, М23, М30, 4, 52, 53, 59÷64, 75, 78, 79, 81 см. ПК12-2 | | |
| | М13 | 2 | 208 | | 59 | 2 | | | | | |
| | М14 | 2 | | | 60 | 1 | | | | | |
| | М15 | 6 | | | 61 | 1 | | | | | |
| | М17 | 2 | 209 | | 62 | 2 | | | | | |
| | М20 | 3 | 210 | | 63 | 2 | | | Вес ПК13-2 | | 1339,9 |

Примечания:

1. Окончательная фиксация закладных деталей производится в опалубке
2. Пример крепления закладных деталей см. на листе 192.
3. Пространственные каркасы должны собираться в кондукторах, порядок сборки указан в пояснительной записке.

| | | |
|---|---|---|
| ТК 1972 | Пространственные каркасы ПК12-2; ПК13-2 | ИИ 22-3/70 Лист 83 |

| | | | |
|---|---|---|---|
| Шифр | | | |
| Марка лист | | | |
| Инв. № | | | |
| Гл. констр. инж. | Яковлева | | |
| Нач. отдела | Ковшик | | |
| Нач. сектора | Смирнов | Проверил | |
| Ст. инженер | Демченко | | |
| | Чечелёва | | |
| | Калмыкова | | |

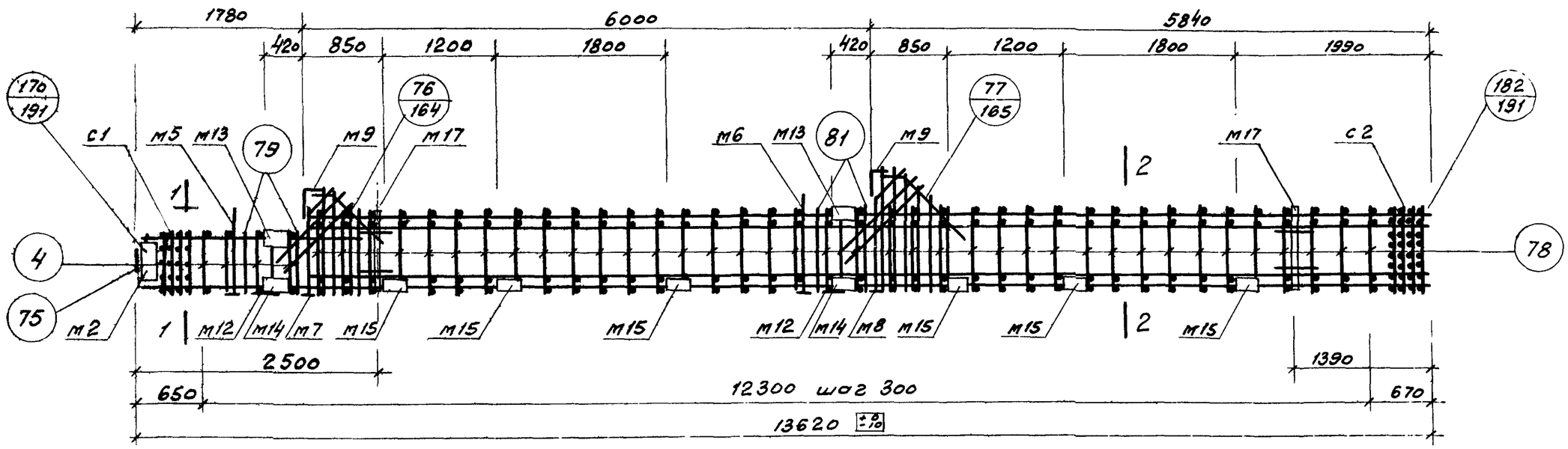


## ПК 12-3; ПК 13-3

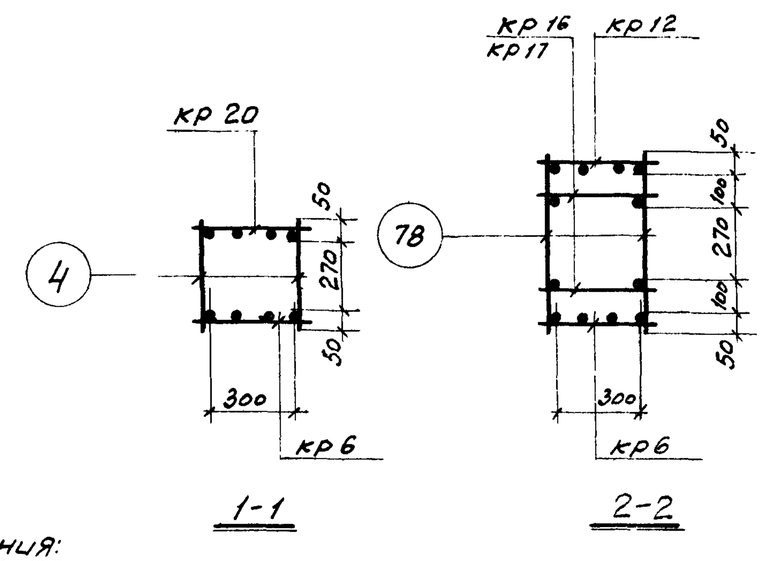


## Спецификация марок арматурных изделий и закладных деталей на один пространственный каркас

| Марка простр. каркаса | Марка издел. | кол. шт. | № листа | Марка простр. каркаса | Марка издел. | кол. шт. | № листа | Марка простр. каркаса | Марка издел. | кол. шт. | № листа |
|---|---|---|---|---|---|---|---|---|---|---|---|
| ПК12-3 | КР6 | 1 | 193 | ПК12-3 (продолжение) | М15 | 6 | 208 | ПК12-3 (продолжение) | 75 | 1 | 204 |
| | КР12 | 1 | 194 | | М17 | 2 | 209 | | 78 | 76 | |
| | КР16 | 2 | 195 | | С1 | 4 | 202 | | 79 | 6 | |
| | КР20 | 1 | | | С2 | 4 | | | 81 | 6 | |
| | М2 | 1 | 205 | | 4 | 9 | 203 | | Вес ПК12-3 | | 1106,1кг |
| | М5 | 1 | 206 | | 52 | 2 | | ПК13-3 | КР17 | 2 | 195 |
| | М6 | 1 | | | 53 | 4 | | | КР6, КР12, КР20, М2, М5, М6, М7, М8, М9, М12, М13, М14, М15, М17, С1, С2, 4, 52, 53, 59, 60, 61, 62, 63, 64, 75, 78, 79, 81 см. ПК 12-3 | | |
| | М7 | 1 | | | 59 | 2 | | | | | |
| | М8 | 1 | | | 60 | 1 | | | | | |
| | М9 | 2 | 207 | | 61 | 1 | | | | | |
| | М12 | 2 | 208 | | 62 | 2 | | | | | |
| | М13 | 2 | | | 63 | 2 | | | | | |
| | М14 | 2 | | | 64 | 2 | | | Вес ПК13-3 | | 1176,1кг |

### Примечания:

1. Окончательная фиксация закладных деталей производится в опалубке.
2. Пример крепления закладных деталей см на листе 192.
3. Пространственные каркасы должны собираться в кондукторах, порядок сборки указан в пояснительной записке.

| | | | |
|---|---|---|---|
| ТК 1972 | Пространственные каркасы ПК 12-3; ПК 13-3 | ШИ 22-3/70 | |
| | | Лист | 84 |

Ст инженер Калмыкова

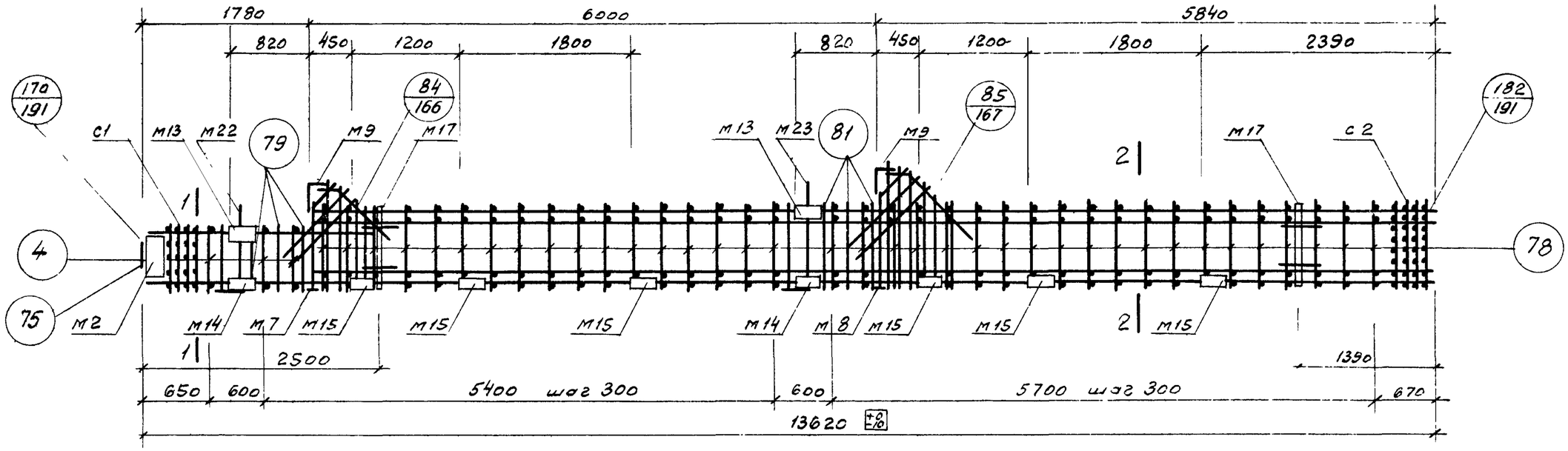


## ПК 12-4; ПК 13-4

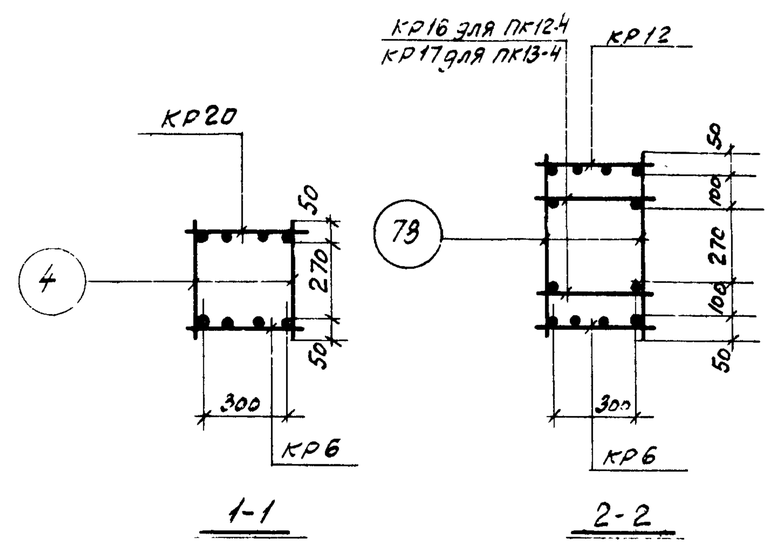


## Спецификация марок арматурных изделий и закладных деталей на один пространственный каркас

| Марка простр. каркаса | Марка издел. | Кол. шт | № листа | Марка простр. каркаса | Марка издел. | Кол. шт. | № листа | Марка простр. каркаса | Марка издел. | Кол. шт. | № листа |
|---|---|---|---|---|---|---|---|---|---|---|---|
| ПК12-4 | Кр6 | 1 | 193 | ПК12-4 (продолжение) | М23 | 1 | 211 | ПК12-4 (продолжение) | 78 | 74 | 204 |
| | Кр12 | 1 | 194 | | С1 | 4 | 202 | | 79 | 6 | |
| | Кр16 | 2 | 195 | | С2 | 4 | | | 81 | 6 | |
| | Кр20 | 1 | | | 4 | 6 | 203 | | Вес ПК12-4 | 1101,3кг | |
| | М2 | 1 | 205 | | 52 | 2 | | ПК13-4 | Кр17 | 2 | 195 |
| | М7 | 1 | 206 | | 53 | 4 | | | Кр6, Кр12, Кр20, М2, М7, М8, М9, М13, М14, М15, М17, М22, М23, С1, С2, 4, 52, 53, 59, 60, 61, 62, 63, 64, 75, 78, 79, 81 ст. ПК12-4 | | |
| | М8 | 1 | | | 59 | 2 | | | | | |
| | М9 | 2 | 207 | | 60 | 1 | | | | | |
| | М13 | 2 | 208 | | 61 | 1 | | | | | |
| | М14 | 2 | | | 62 | 2 | | | | | |
| | М15 | 6 | | | 63 | 2 | | | | | |
| | М17 | 2 | 209 | | 64 | 2 | | | | | |
| | М22 | 1 | 211 | | 75 | 1 | 204 | | Вес ПК13-4 | 1171,5кг | |

### Примечания:

1. Окончательная фиксация закладных деталей производится в опалубке
2. Пример крепления закладных деталей см.
3. Пространственные каркасы должны собираться в кондукторах, порядок сборки указан в пояснительной записке

| | | |
|---|---|---|
| ТК 1972 | Пространственные каркасы. ПК 12-4; ПК 13-4 | ШИ22-3/70 Лист 85 |

Гл. конструктор ИН. Смирнов; Нач. отдела Демченко; Нач. сект. ПРА Чечелева; Ст. инженер Кошмякова; Проверил; Лист; Инв. №; Яковлева; Ковалева

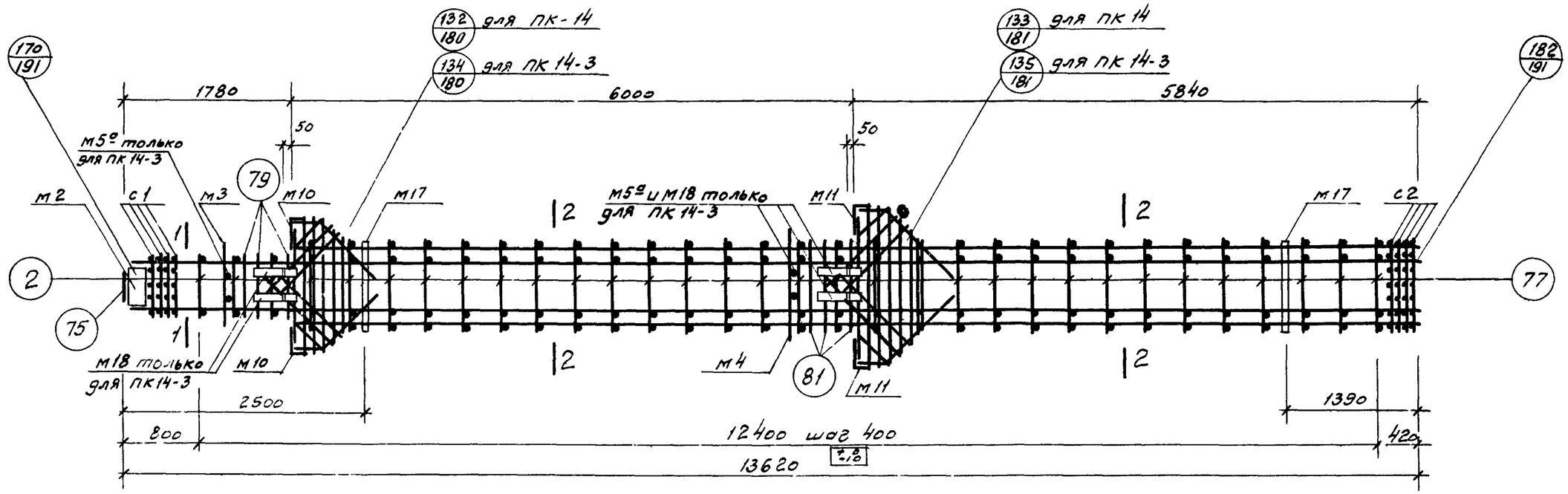


## пк 14, пк 14-3

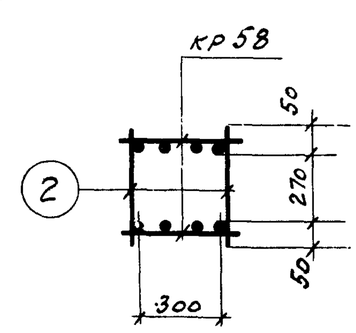


1-1

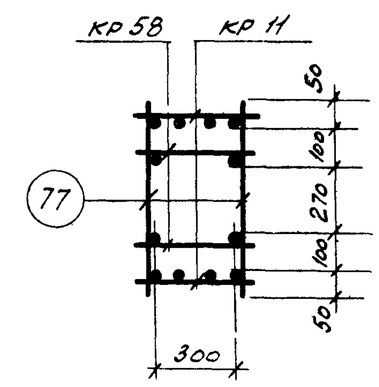


2-2

## Спецификация марок арматурных изделий и закладных деталей на один пространственный каркас.

| Марка простр. каркаса | Марка издел. | Кол. шт. | № листа | Марка простр. каркаса | Марка издел. | Кол. шт. | № листа | Марка простр. каркаса | Марка издел. | Кол. шт. | № листа |
|---|---|---|---|---|---|---|---|---|---|---|---|
| пк 14 | кр 11 | 2 | 194 | пк 14 (продолжение) | 2 | 6 | 203 | пк 14 (продолжение) | 77 | 58 | 204 |
| | кр 58 | 2 | 201 | | 52 | 4 | | | 79 | 6 | |
| | м2 | 1 | 205 | | 53 | 8 | | | 81 | 6 | |
| | м3 | 1 | | | 63 | 2 | | | Вес пк 14 869,1 кг. | | |
| | м4 | 1 | | | 69 | 2 | 204 | пк 14-3 | м18 | 4 | 209 |
| | м10 | 2 | 207 | | 70 | 1 | | | м5 | 2 | 206 |
| | м11 | 2 | | | 71 | 2 | | | 90 | 8 | 204 |
| | м17 | 2 | 209 | | 72 | 2 | | | кр11, кр58, м2, м3, м4, м10, м11, м17, с1, с2, 2, 52, 63, 69, 70÷73, 75, 77, 79, 81 см. пк 14. | | |
| | с1 | 4 | 202 | | 73 | 2 | | | | | |
| | с2 | 4 | | | 75 | 1 | | | Вес пк 14-3 1006,7 кг. | | |

## Примечания:

1. Окончательная фиксация закладных деталей производится в опалубке
2. Пример крепления закладных деталей см. на листе 192.
3. Пространственные каркасы должны собираться в кондукторах, порядок сборки указан в пояснительной записке.

| | | |
|---|---|---|
| ТК 1972 | Пространственные каркасы пк 14, пк 14-3 | ИИ 22-3/70 |
| | | Лист 86 |

Ст. инженер Калинникова | Калмыкова

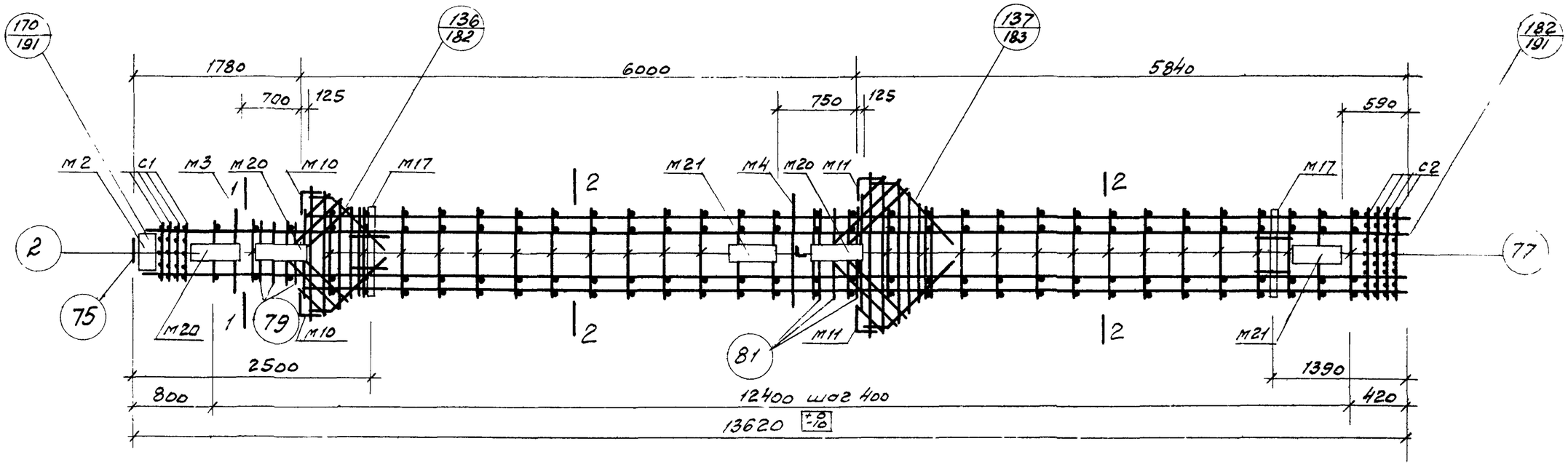


ПК 14-1

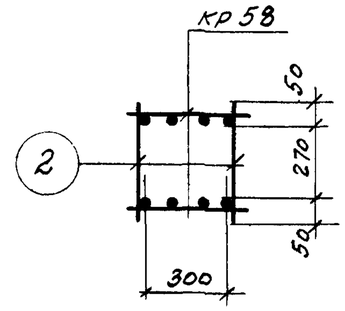


1-1

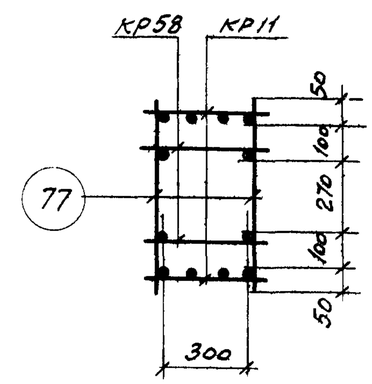


2-2

## Спецификация марок арматурных изделий и закладных деталей на один пространственный каркас

| Марка простр. каркаса | Марка издел. | Кол. шт. | № листа | Марка простр. каркаса | Марка издел. | Кол. шт. | № листа | Марка простр. каркаса | Марка издел. | Кол. шт. | № листа |
|---|---|---|---|---|---|---|---|---|---|---|---|
| ПК14-1 | Кр11 | 2 | 194 | ПК14-1 (продолжение) | М21 | 2 | 210 | ПК14-1 (продолжение) | 71 | 2 | 204 |
| | Кр58 | 2 | 201 | | С1 | 4 | 202 | | 72 | 2 | |
| | М2 | 1 | 205 | | С2 | 4 | | | 73 | 2 | |
| | М3 | 1 | | | 2 | 6 | 203 | | 75 | 1 | |
| | М4 | 1 | | | 52 | 4 | | | 77 | 58 | |
| | М10 | 2 | 207 | | 53 | 8 | | | 79 | 6 | |
| | М11 | 2 | | | 63 | 2 | | | 81 | 6 | |
| | М17 | 2 | 209 | | 69 | 2 | 204 | | | | |
| | М20 | 3 | 210 | | 70 | 1 | | | Вес ПК14-1 | 1046,9 | |

### Примечания:

1. Окончательная фиксация закладных деталей производится в опалубке
2. Пример крепления закладных деталей см. на листе 192.
3. Пространственный каркас должен собираться в кондукторе, порядок сборки указан в пояснительной записке

| | | |
|---|---|---|
| ТК 1972 | Пространственный каркас ПК 14-1 | ИИ 22-3/70 Лист 87 |

Шифр | Марка-лист | Инв. № | Подпись | Дата

Гл. констр. ин. Смирнов | Нач. отдела Демченко | Нач. сектора Чечелёв | Ст. инженер Калмыкова | Проверил | Разраб.

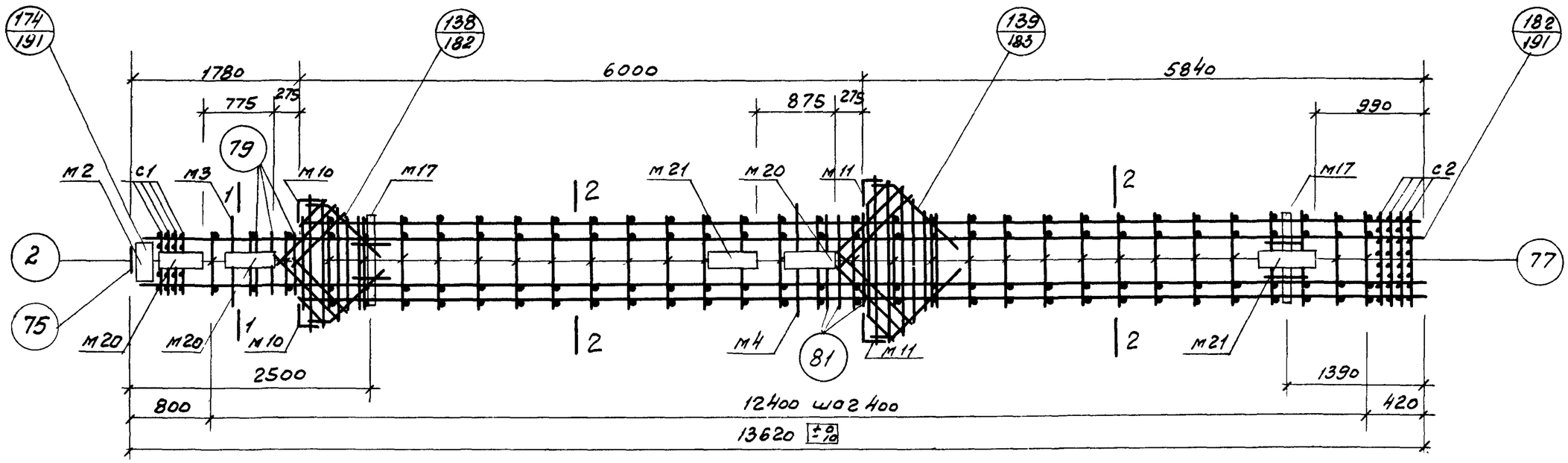


ПК 14-2

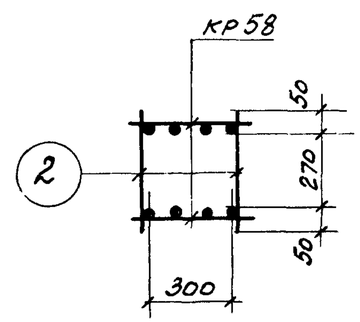


1-1

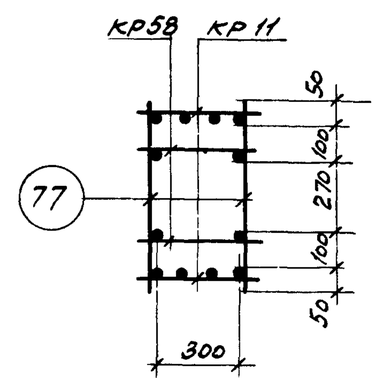


2-2

## Спецификация марок арматурных изделий и закладных деталей на один пространственный каркас

| Марка простр. каркаса | Марка издел. | Кол. шт. | № листа | Марка простр. каркаса | Марка издел. | Кол. шт. | № листа | Марка простр. каркаса | Марка издел. | Кол. шт. | № листа |
|---|---|---|---|---|---|---|---|---|---|---|---|
| ПК14-2 | кр11 | 2 | 194 | ПК14-2 (продолжение) | м21 | 2 | 210 | ПК14-2 (продолжение) | 71 | 2 | 204 |
| | кр58 | 2 | 201 | | с1 | 4 | 202 | | 72 | 2 | |
| | м2 | 1 | 205 | | с2 | 4 | | | 73 | 2 | |
| | м3 | 1 | | | 2 | 6 | 203 | | 75 | 1 | |
| | м4 | 1 | | | 52 | 4 | | | 77 | 58 | |
| | м10 | 2 | 207 | | 53 | 8 | | | 79 | 6 | |
| | м11 | 2 | | | 63 | 2 | | | 81 | 6 | |
| | м17 | 2 | 209 | | 69 | 2 | 204 | | | | |
| | м20 | 3 | 210 | | 70 | 1 | | | Вес ПК14-2 | | 1046,9 |

Примечания:

1. Окончательная фиксация закладных деталей производится в опалубке
2. Пример крепления закладных деталей см. на листе 192.
3. Пространственный каркас должен собираться в кондукторе, порядок сборки указан в пояснительной записке.

| | | |
|---|---|---|
| ТК 1972 | Пространственный каркас ПК 14-2 | ИИ 22-3/70 |
| | | Лист 88 |

Ст. инженер | Калинкина | Патлатина

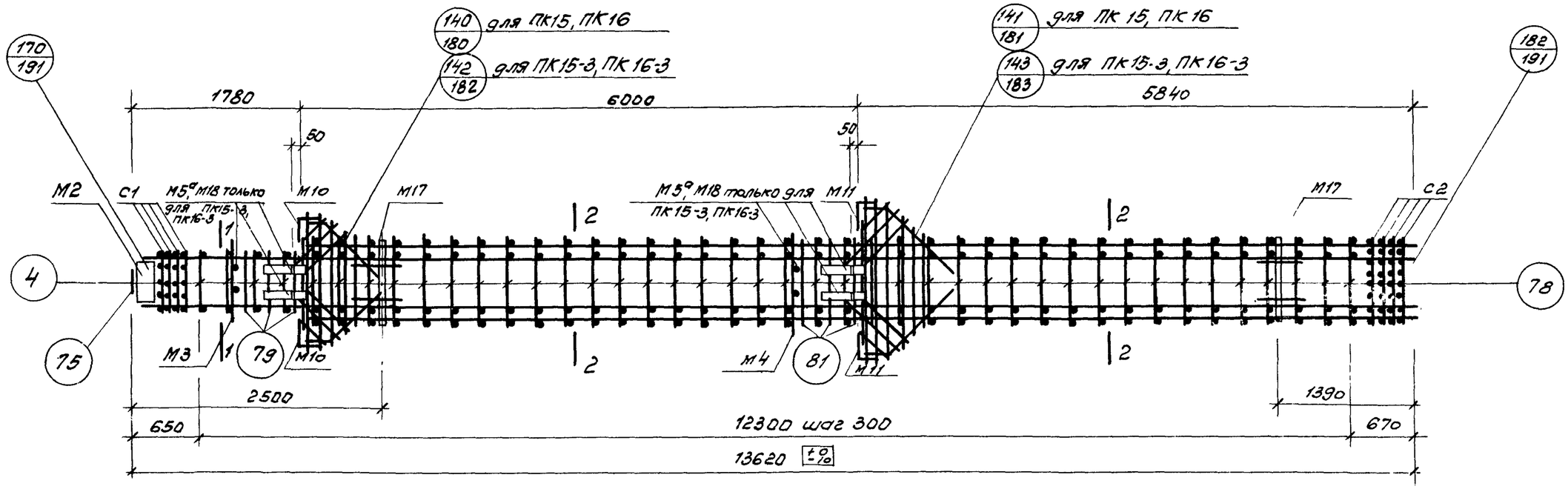


## ПК 15, ПК 16, ПК 15-3, ПК 16-3

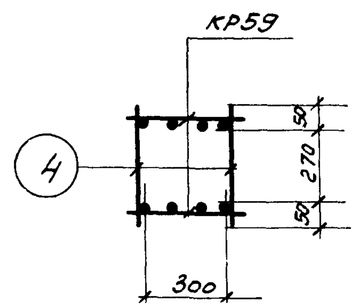


1-1

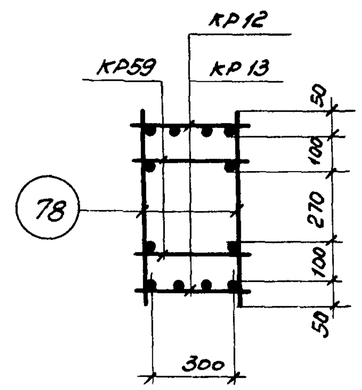


2-2

## Спецификация марок арматурных изделий и закладных деталей на один пространственный каркас.

| Марка простр. каркаса | Марка издел. | Кол. шт. | № листа | Марка простр. каркаса | Марка издел. | Кол. шт. | № листа | Марка простр. каркаса | Марка издел. | Кол. шт. | № листа |
|---|---|---|---|---|---|---|---|---|---|---|---|
| ПК15 | КР12 | 2 | 194 | ПК-15 (продолжение) | 70 | 1 | 204 | ПК15-3 | КР12 | 2 | 194 |
| | КР59 | 2 | 201 | | 71 | 2 | | | М5а | 2 | 206 |
| | М2 | 1 | 205 | | 72 | 2 | | | М18 | 4 | 209 |
| | М3 | 1 | | | 73 | 2 | | | 90 | 8 | 204 |
| | М4 | 1 | | | 75 | 1 | | | КР59, М2, М3, М4, М10, М11, М17, С1, С2, 4, 52, 63, 69, 70-73, 75, 78, 79, 81 см. ПК15 | | |
| | М10 | 2 | 207 | | 78 | 76 | | | Вес ПК15-3 1404,2 кг | | |
| | М11 | 2 | | | 79 | 6 | | ПК16-3 | КР13 | 2 | 194 |
| | М17 | 2 | 209 | | 81 | 6 | | | М5а | 2 | 206 |
| | С1 | 4 | 202 | | Вес ПК15 1126,8 кг | | | | М18 | 4 | 209 |
| | С2 | 4 | | ПК16 | КР13 | 2 | 194 | | 90 | 8 | 204 |
| | 4 | 8 | 203 | | КР59, М2, М3, М4, М10, М11, М17, С1, С2, 4, 52, 53, 63, 69, 70, 71, 72, 73, 75, 78, 79, 81. см. ПК15 | | | | КР59, М2, М3, М4, М10, М11, М17, С1, С2, 4, 52, 63, 69, 70-73, 75, 78, 79, 81 см. ПК15 | | |
| | 52 | 4 | | | | | | | Вес ПК16-3 1404,2 кг | | |
| | 53 | 8 | | | | | | | | | |
| | 63 | 2 | | | | | | | | | |
| | 69 | 2 | 204 | | Вес ПК16 1266,6 кг | | | | | | |

## Примечания.

1. Окончательная фиксация закладных деталей производится в опалубке.
2. Пример крепления закладных деталей см. на листе 192.
3. Пространственные каркасы должны собираться в кондукторах, порядок сборки указан в пояснительной записке.

| | | | |
|---|---|---|---|
| ТК 1972 | Пространственные каркасы ПК15, ПК16, ПК15-3, ПК16-3. | ИИ22-3/70 | |
| | | Лист | 89 |

| | | | |
|---|---|---|---|
| Инв. № подл. | Подпись и дата | Взам. инв. № | |
| Инвентарь | | | |
| Яковлева | | | |
| Гл. инж. проекта | Смирнов | | |
| Нач. отдела | Демченко | | |
| Нач. сектора | Чечелева | | |
| Ст. инженер | Калмыкова | | |

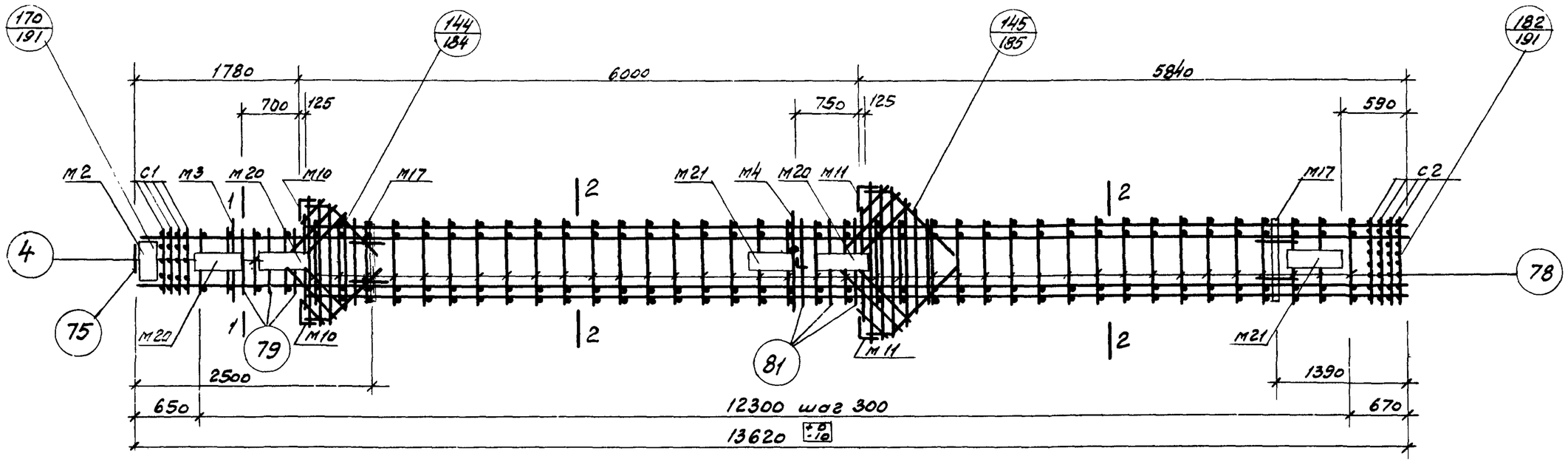


ПК15-1, ПК16-1

## Спецификация марок арматурных изделий и закладных деталей на один пространственный каркас.

| Марка простр. каркаса | Марка издел. | Кол. шт. | № листа |
|---|---|---|---|
| ПК15-1 | КР12 | 2 | 194 |
| | КР59 | 2 | 201 |
| | М2 | 1 | 205 |
| | М3 | 1 | |
| | М4 | 1 | |
| | М10 | 2 | 207 |
| | М11 | 2 | |
| | М17 | 2 | 209 |
| | М20 | 3 | 210 |
| | М21 | 2 | |
| | С1 | 4 | 202 |

| Марка простр. каркаса | Марка издел. | Кол. шт. | № листа |
|---|---|---|---|
| ПК15-1 (продолжение) | С2 | 4 | 202 |
| | 4 | 8 | 203 |
| | 52 | 4 | |
| | 53 | 8 | |
| | 63 | 2 | |
| | 69 | 2 | 204 |
| | 70 | 1 | |
| | 71 | 2 | |
| | 72 | 2 | |
| | 73 | 2 | |
| | 75 | 1 | |

| Марка простр. каркаса | Марка издел. | Кол. шт. | № листа |
|---|---|---|---|
| ПК15-1 (продолжение) | 78 | 76 | 204 |
| | 79 | 6 | |
| | 81 | 6 | |
| | Вес ПК15-1 | | 1304,6 |
| ПК16-1 | КР13 | 2 | 194 |
| | КР59, М2, М3, М4, М10, М11, М17, М20, М21, С1, С2, 4, 52, 53, 63, 69, 70, 71, 72, 73, 75, 78, 79, 81, см. ПК15-1 | | |
| | Вес ПК16-1 | | 1444,4 |

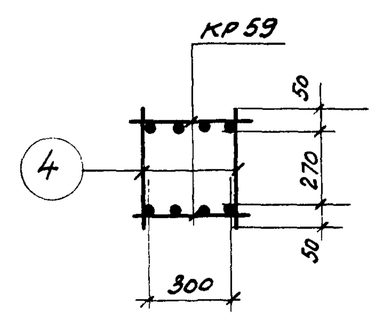


1-1

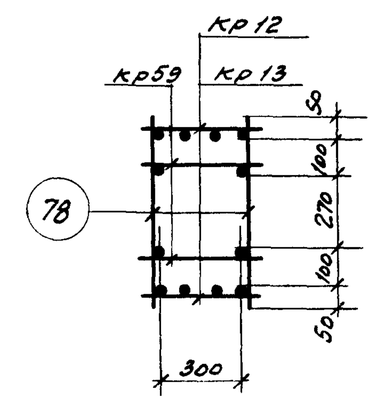


2-2

Примечания:

1. Окончательная фиксация закладных деталей производится в опалубке
2. Пример крепления закладных деталей см. на листе 192.
3. Пространственные каркасы должны собираться в кондукторах, порядок сборки указан в пояснительной записке.

| | | |
|---|---|---|
| ТК 1972 | Пространственные каркасы ПК 15-1, ПК 16-1. | ИИ 22-3/70 Лист 90 |

Ст. инж. гр. Калмыкова

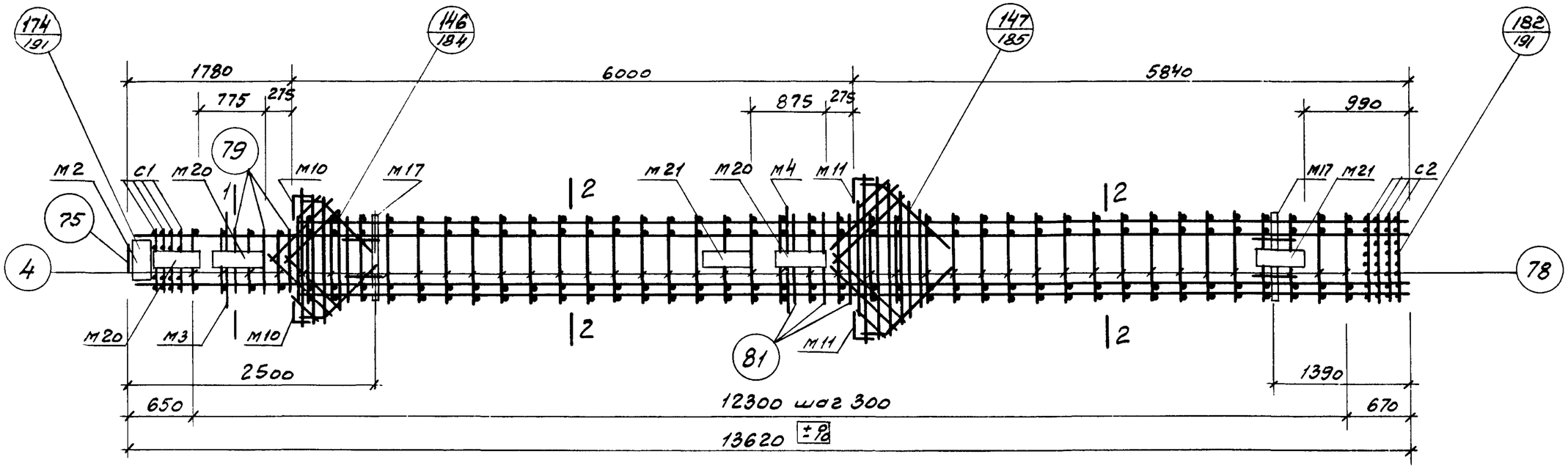


ПК15-2, ПК16-2

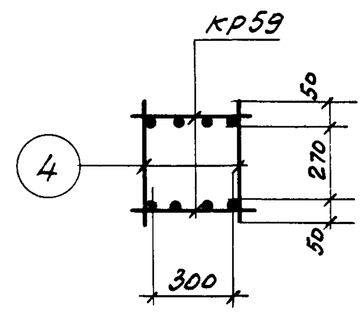


1-1

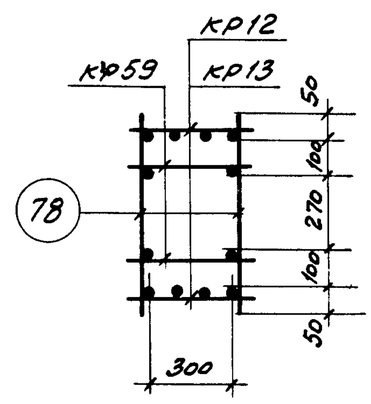


2-2

## Спецификация марок арматурных изделий и закладных деталей на один пространственный каркас.

| Марка простр. каркаса | Марка издел. | Кол. шт. | № листа |
|---|---|---|---|
| ПК15-2 | кр12 | 2 | 194 |
| | кр59 | 2 | 201 |
| | м2 | 1 | 205 |
| | м3 | 1 | |
| | м4 | 1 | |
| | м10 | 2 | 207 |
| | м11 | 2 | |
| | м17 | 2 | 209 |
| | м20 | 3 | 210 |
| | м21 | 2 | |
| | с1 | 4 | 202 |

| Марка простр. каркаса | Марка издел. | Кол. шт. | № листа |
|---|---|---|---|
| ПК15-2 (продолжение) | с2 | 4 | 202 |
| | 4 | 8 | 203 |
| | 52 | 4 | |
| | 53 | 8 | |
| | 63 | 2 | |
| | 69 | 2 | 204 |
| | 70 | 1 | |
| | 71 | 2 | |
| | 72 | 2 | |
| | 73 | 2 | |
| | 75 | 1 | |

| Марка простр. каркаса | Марка издел. | Кол. шт. | № листа |
|---|---|---|---|
| ПК15-2 (продолжение) | 78 | 76 | 204 |
| | 79 | 6 | |
| | 81 | 6 | |
| | Вес ПК15-2 | | 1304,6 |
| ПК16-2 | кр13 | 2 | 194 |
| | кр59, м2, м3, м4, м10, м11, м17, м20, м21, с1, с2, 52, 53, 63, 69, 70, 71, 72, 73, 75, 78, 79, 81 см. ПК15-2 | | |
| | Вес ПК16-2 | | 1444,4 |

Примечания:

1. Окончательная фиксация закладных деталей производится в опалубке
2. Пример крепления закладных деталей см. на листе 192.
3. Пространственные каркасы должны собираться в кондукторах, порядок сборки указан в пояснительной записке.

| | | |
|---|---|---|
| ТК 1972 | Пространственные каркасы ПК15-2, ПК16-2 | ИИ 22-3/70 Лист 91 |

Инв. № | Подп. и дата | Взам. инв. №

Проверил Смирнов

Разработал Демченко

Нач. сектора Чечелева

Ст. инженер Калмыкова

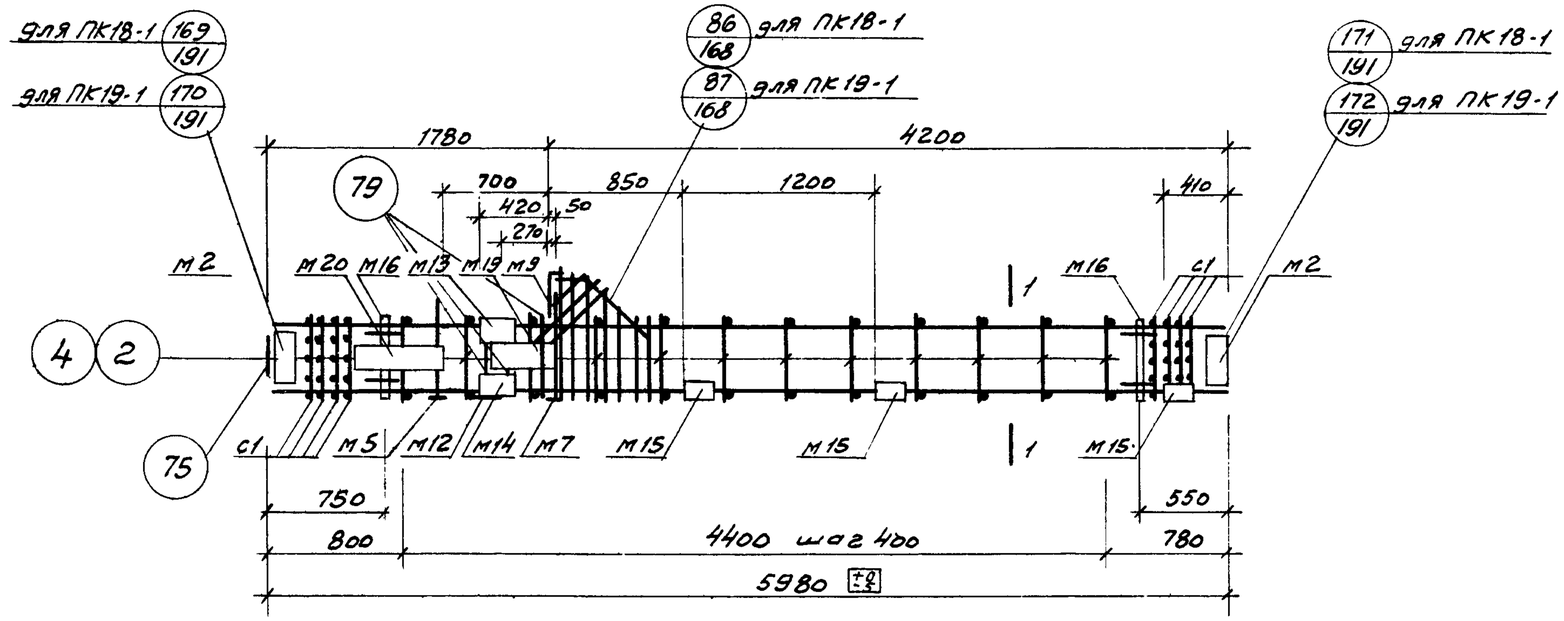


ПК 18-1, ПК19-1

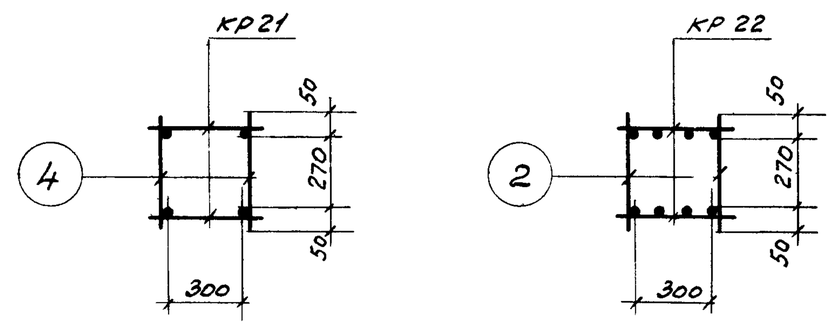


1-1
Для ПК18-1

1-1
Для ПК19-1

## Спецификация марок арматурных изделий и закладных деталей на один пространственный каркас

| Марка простр. каркаса | Марка издел. | Кол. шт. | № листа | Марка простр. каркаса | Марка издел. | Кол. шт. | № листа | Марка простр. каркаса | Марка издел. | Кол. шт. | № листа |
|---|---|---|---|---|---|---|---|---|---|---|---|
| ПК18-1 | КР21 | 2 | 195 | ПК18-1 (продолжение) | М20 | 1 | 210 | ПК19-1 | КР22 | 2 | 195 |
| | С1 | 8 | 202 | | 4 | 24 | 203 | | 2 | 24 | 203 |
| | М2 | 2 | 205 | | 52 | 1 | | | 79 | 6 | 204 |
| | М5 | 1 | 206 | | 53 | 2 | | | М2, М5, М7, М9, М12-М16, М19, М20, С1, поз. 52-58, 75 см. ПК18-1 | | |
| | М7 | 1 | | | 54 | 2 | | | | | |
| | М9 | 1 | 207 | | 55 | 1 | | | | | |
| | М12 | 1 | 208 | | 56 | 1 | | | | | |
| | М13 | 1 | | | 57 | 1 | | | | | |
| | М14 | 1 | | | 58 | 1 | | | | | |
| | М15 | 3 | | | 75 | 1 | 204 | | Вес ПК19-1 | | 407,5 кг |
| | М16 | 2 | 209 | | 79 | 6 | 204 | | | | |
| | М19 | 1 | 210 | | Вес ПК18-1 | | 343,0 кг | | | | |

### Примечания:

1. Окончательная фиксация закладных деталей производится в опалубке.
2. Пример крепления закладных деталей см. на листе 192.
3. Пространственные каркасы должны собираться в кондукторах, порядок сборки указан в пояснительной записке.

| | | |
|---|---|---|
| ТК 1972 | Пространственные каркасы ПК18-1, ПК19-1 | ИИ 22-3/70 Лист 92 |

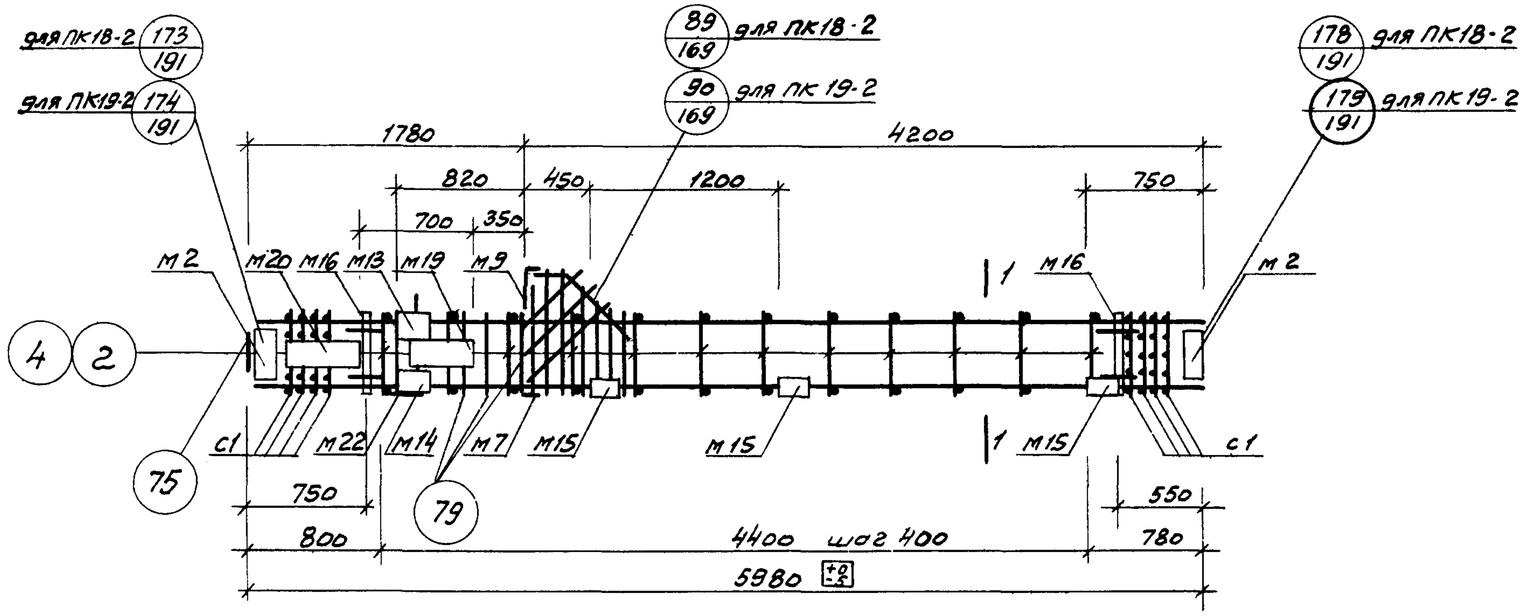


## ПК18-2; ПК19-2

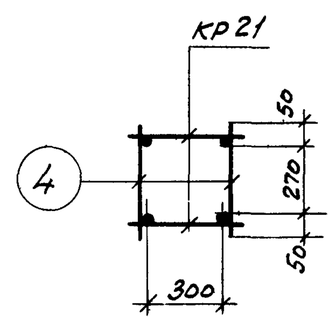


1-1

Для ПК18-2

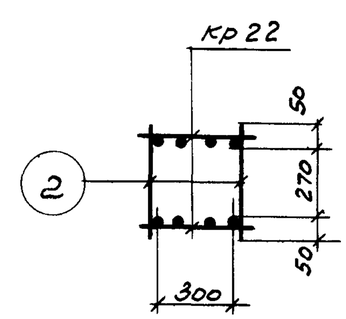


1-1

Для ПК19-2

## Спецификация марок арматурных изделий и закладных деталей на один пространственный каркас

| Марка простр. каркаса | Марка издел. | Кол. шт | № листа | Марка простр. каркаса | Марка издел. | Кол. шт. | № листа | Марка простр. каркаса | Марка издел. | Кол. шт | № листа |
|---|---|---|---|---|---|---|---|---|---|---|---|
| ПК18-2 | КР21 | 2 | 195 | ПК18-2 (продолжение) | 4 | 24 | 203 | ПК19-2 | КР22 | 2 | 195 |
| | С1 | 8 | 202 | | 52 | 1 | | | 2 | 24 | 203 |
| | М2 | 2 | 205 | | 53 | 2 | | | 79 | 6 | 204 |
| | М7 | 1 | 206 | | 54 | 2 | | | М2, М7, М9, М13-М16, М19, М20, М22, С1, поз 52-58, 75 см ПК18-2 | | |
| | М9 | 1 | 207 | | 55 | 1 | | | | | |
| | М13 | 1 | 208 | | 56 | 1 | | | | | |
| | М14 | 1 | | | 57 | 1 | | | | | |
| | М15 | 3 | | | 58 | 1 | | | | | |
| | М16 | 2 | 209 | | 75 | 1 | 204 | | | | |
| | М19 | 1 | 210 | | 79 | 6 | | | | | |
| | М20 | 1 | | | | | | | | | |
| | М22 | 1 | 211 | | Вес ПК18-2 | | 340,6 | | Вес ПК19-2 | | 405,1 |

Примечания:

1. Окончательная фиксация закладных деталей производится в опалубке.
2. Пример крепления закладных деталей см на листе 192.
3. Пространственные каркасы должны собираться в кондукторах, порядок сборки указан в пояснительной записке.

| | | |
|---|---|---|
| ТК 1972 | Пространственные каркасы ПК 18-2, ПК 19-2 | ИИ 22-3/70 Лист 93 |

Главный инженер проекта Демченко
Нач. отдела Чечелева
Ст. инженер Михайлова
Проверил
Нач. сект.
Инженер

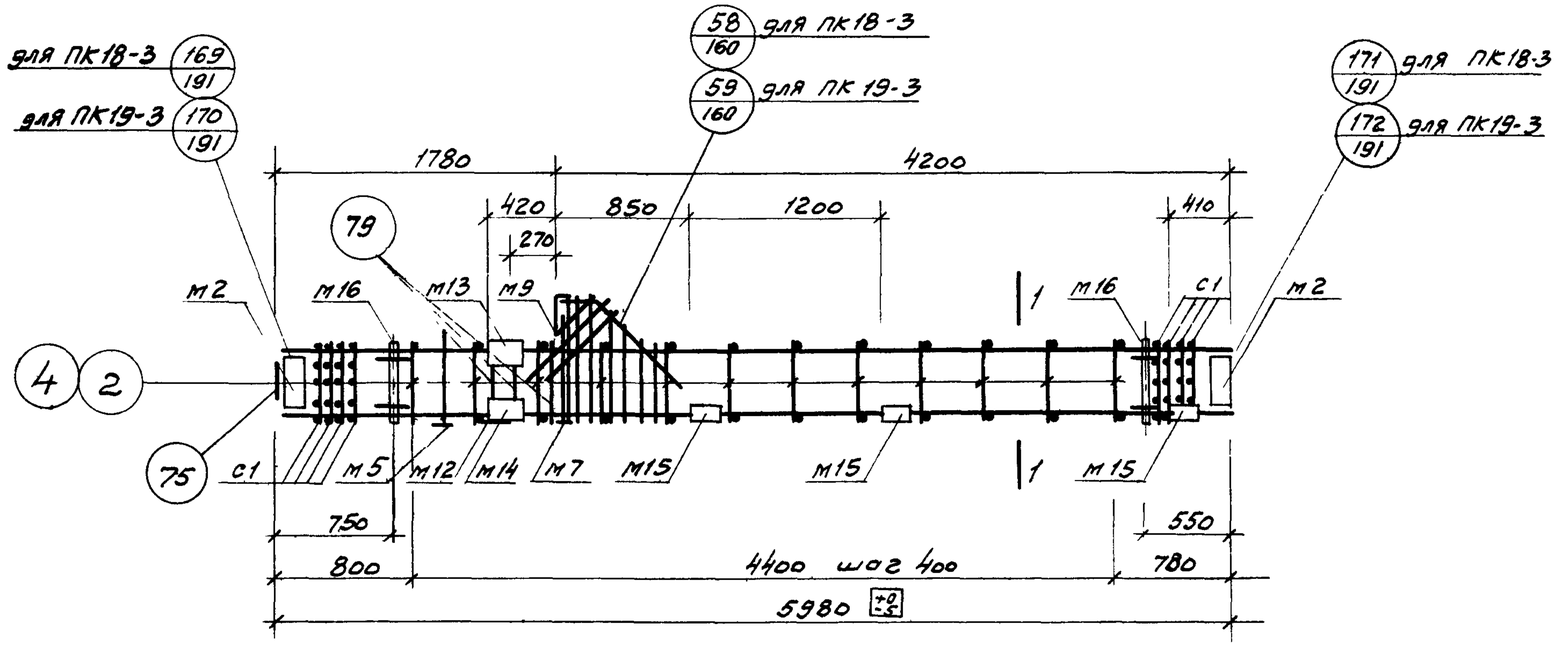


ПК18-3, ПК19-3

## Спецификация марок арматурных изделий и закладных деталей на один пространственный каркас

| Марка простр. каркаса | Марка издел. | Кол. шт. | № листа | Марка простр. каркаса | Марка издел. | Кол. шт. | № листа | Марка простр. каркаса | Марка издел. | Кол. шт. | № листа |
|---|---|---|---|---|---|---|---|---|---|---|---|
| ПК18-3 | КР21 | 2 | 195 | ПК18-3 (продолжение) | 4 | 24 | 203 | ПК19-3 | КР22 | 2 | 195 |
| | С1 | 8 | 202 | | 52 | 1 | | | 2 | 24 | 203 |
| | М2 | 2 | 205 | | 53 | 2 | | | 79 | 6 | 204 |
| | М5 | 1 | 206 | | 54 | 2 | | | М2, М5, М7, М9, М12-М16, С1 поз. 52-58, 75 см. ПК18-3 | | |
| | М7 | 1 | | | 55 | 1 | | | | | |
| | М9 | 1 | 207 | | 56 | 1 | | | | | |
| | М12 | 1 | 208 | | 57 | 1 | | | | | |
| | М13 | 1 | | | 58 | 1 | | | | | |
| | М14 | 1 | | | 75 | 1 | 204 | | | | |
| | М15 | 3 | | | 79 | 6 | | | | | |
| | М16 | 2 | 209 | | Вес ПК18-3 | | 295кг | | Вес ПК19-3 | | 359,5 |

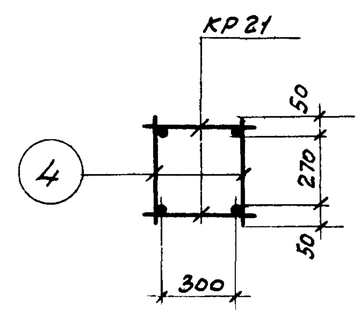


1-1
Для ПК18-3

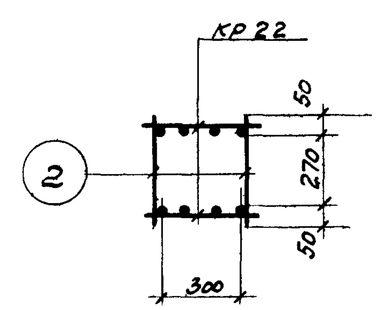


1-1
Для ПК19-3

### Примечания:

1. Окончательная фиксация закладных деталей производится в опалубке.
2. Пример крепления закладных деталей см. на листе 192.
3. Пространственные каркасы должны собираться в кондукторах, порядок сборки указан в пояснительной записке.

| | | |
|---|---|---|
| ТК 1972 | Пространственные каркасы ПК 18-3, ПК 19-3. | ИИ 22-3/70 Лист 94 |

Ст. инженер Жиров | Михайлова

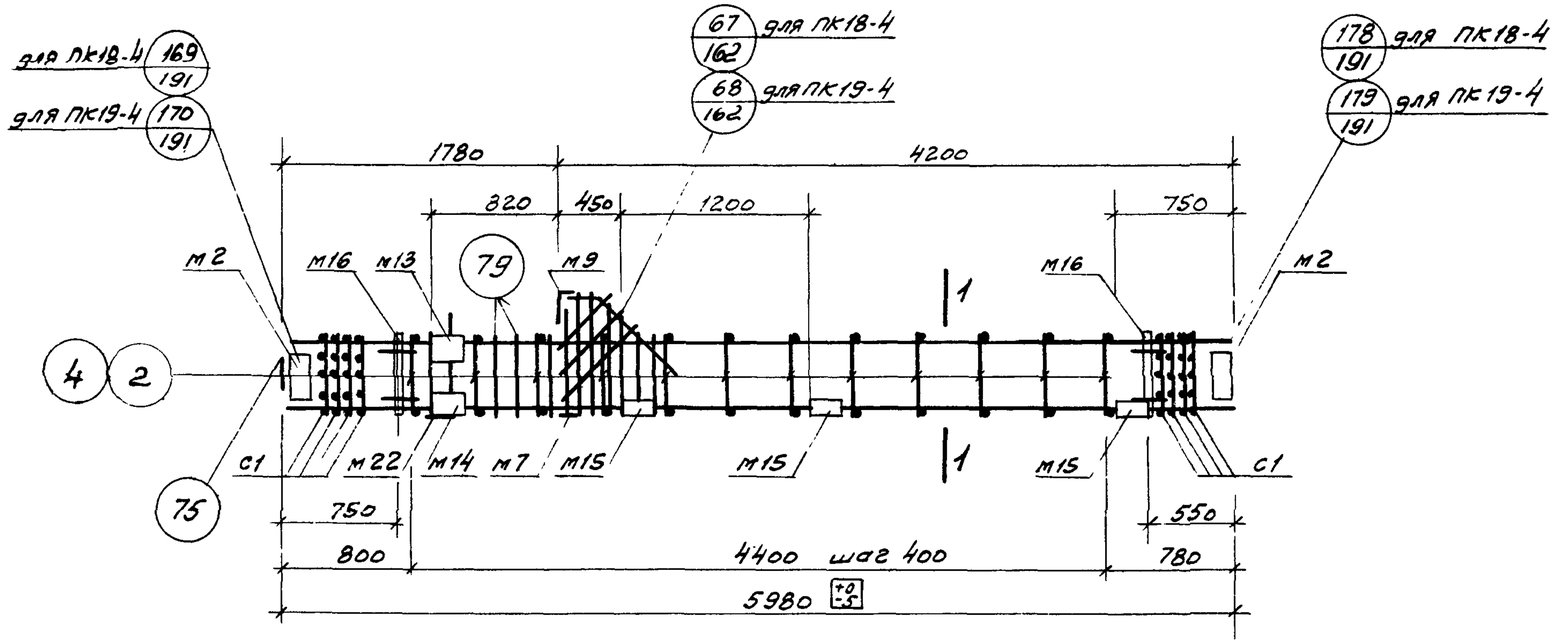


ПК18-4, ПК19-4

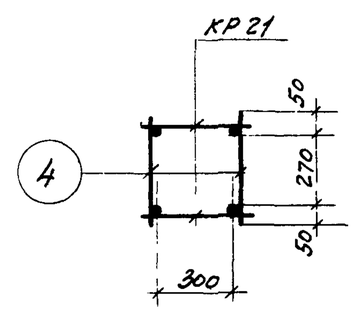


1-1
Для ПК18-4

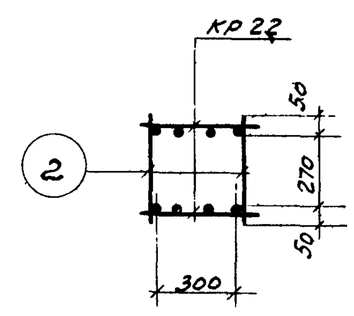


1-1
Для ПК19-4

## Спецификация марок арматурных изделий и закладных деталей на один пространственный каркас

| Марка простр. каркаса | Марка издел. | Кол. шт. | № листа | Марка простр. каркаса | Марка издел. | Кол. шт. | № листа | Марка простр. каркаса | Марка издел. | Кол. шт. | № листа |
|---|---|---|---|---|---|---|---|---|---|---|---|
| ПК18-4 | КР21 | 2 | 195 | ПК18-4 (продолжение) | 52 | 1 | 203 | ПК19-4 | КР22 | 2 | 195 |
| | с1 | 8 | 202 | | 53 | 2 | | | 2 | 24 | 203 |
| | м2 | 2 | 205 | | 54 | 2 | | | 79 | 6 | 204 |
| | м7 | 1 | 206 | | 55 | 1 | | | м2, м7, м9, м13-м16, м22, с1, поз. 52-59, 75 см. ПК18-4 | | |
| | м9 | 1 | 207 | | 56 | 1 | | | | | |
| | м13 | 1 | 208 | | 57 | 1 | | | | | |
| | м14 | 1 | | | 58 | 1 | | | | | |
| | м15 | 3 | | | 75 | 1 | 204 | | | | |
| | м16 | 2 | 209 | | 79 | 6 | | | | | |
| | м22 | 1 | 211 | | | | | | | | |
| | 4 | 24 | 203 | | Вес ПК18-4 292,6 | | | | Вес ПК19-4 357,1 | | |

Примечания:

1. Окончательная фиксация закладных деталей производится в опалубке
2. Пример крепления закладных деталей см. на листе 192
3. Пространственные каркасы должны собираться в кондукторах, порядок сборки указан в пояснительной записке.

| | | |
|---|---|---|
| ТК 1972 | Пространственные каркасы ПК18-4, ПК19-4 | ИИ 22-3/70 Лист 95 |

Шифр
Опка-лист
Инв. №

Гл. констр. ин. Смирнов
Нач. отдела Демченко
Нач. сектора Чечелева
Ст. инженер Михайлова
Проверил Яковлева
Лиховский

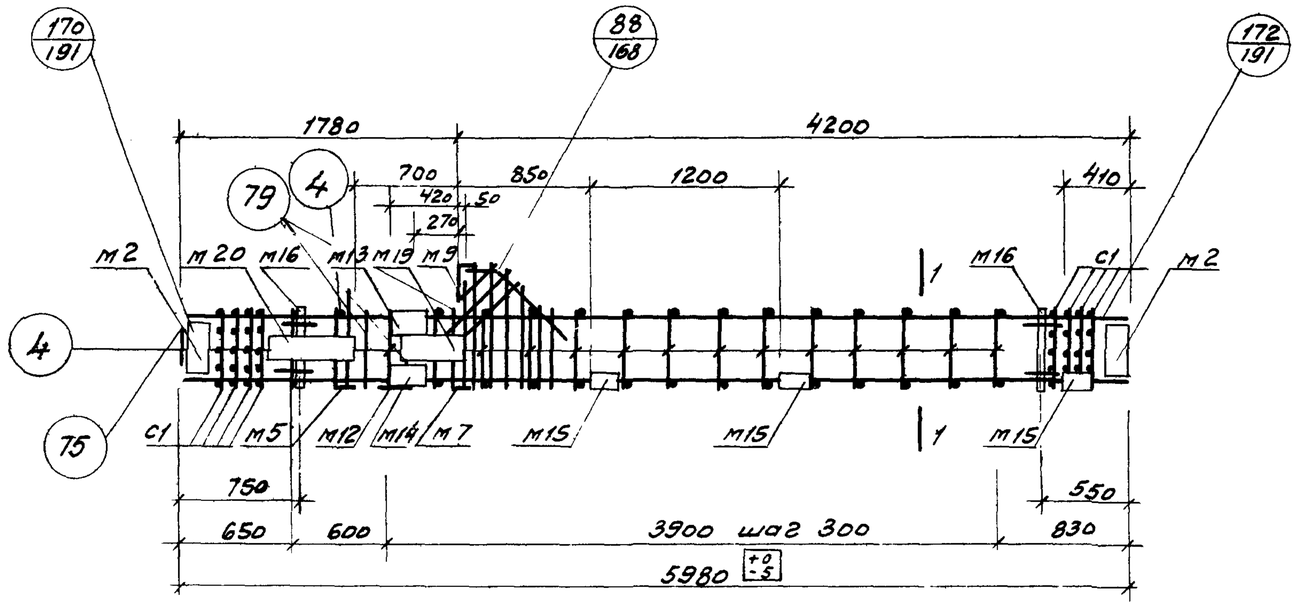


ПК 20-1

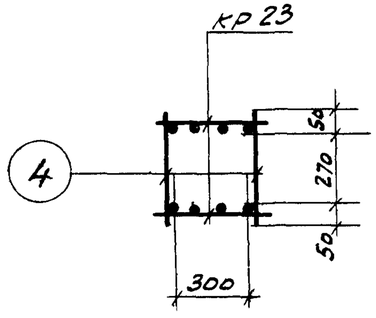


1-1

## Спецификация марок арматурных изделий и закладных деталей на один пространственный каркас

| Марка простр каркаса | Марка издел. | Кол. шт. | № листа | Марка простр каркаса | Марка издел | Кол. шт. | № листа |
|---|---|---|---|---|---|---|---|
| ПК20-1 | КР23 | 2 | 196 | ПК20-1 (продолжение) | М20 | 1 | 210 |
| | С1 | 8 | 202 | | 4 | 33 | 203 |
| | М2 | 2 | 205 | | 52 | 1 | |
| | М5 | 1 | 206 | | 53 | 2 | |
| | М7 | 1 | | | 54 | 2 | |
| | М9 | 1 | 207 | | 55 | 1 | |
| | М12 | 1 | 208 | | 56 | 1 | |
| | М13 | 1 | | | 57 | 1 | |
| | М14 | 1 | | | 58 | 1 | |
| | М15 | 3 | | | 75 | 1 | 204 |
| | М16 | 2 | 209 | | 79 | 6 | |
| | М19 | 1 | 210 | | Вес ПК20-1 | 463,4 | |

## Примечания:

1. Окончательная фиксация закладных деталей производится в опалубке
2. Пример крепления закладных деталей см. на листе 192
3. Пространственный каркас должен собираться в кондукторе, порядок сборки указан в пояснительной записке.

| | | |
|---|---|---|
| ТК 1972 | Пространственный каркас ПК 20-1 | ИИ 22-3/70 Лист 96 |

Ст инженер Шкарин Михайлова

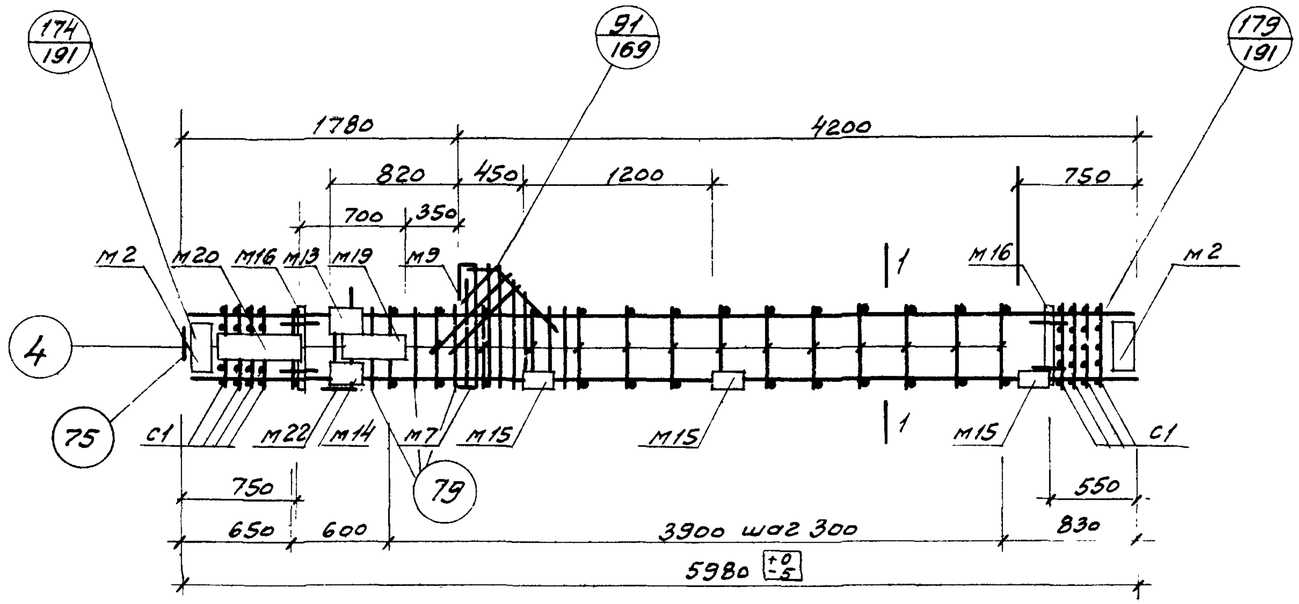


ПК20-2

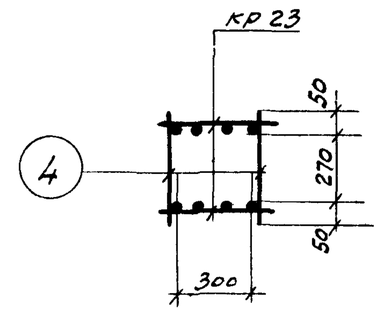


1-1

## Спецификация марок арматурных изделий и закладных деталей на один пространственный каркас

| Марка простр. каркаса | Марка издел. | Кол. шт. | № листа | Марка простр. каркаса | Марка издел. | Кол. шт. | № листа |
|---|---|---|---|---|---|---|---|
| ПК20-2 | КР23 | 2 | 196 | ПК20-2 (продолжение) | 4 | 31 | 203 |
| | С1 | 8 | 202 | | 52 | 1 | |
| | М2 | 2 | 205 | | 53 | 2 | |
| | М7 | 1 | 206 | | 54 | 2 | |
| | М9 | 1 | 207 | | 55 | 1 | |
| | М13 | 1 | 208 | | 56 | 1 | |
| | М14 | 1 | | | 57 | 1 | |
| | М15 | 3 | | | 58 | 1 | |
| | М16 | 2 | 209 | | 75 | 1 | 204 |
| | М19 | 1 | 210 | | 79 | 6 | |
| | М20 | 1 | | | | | |
| | М22 | 1 | 211 | | Вес ПК20-2 | 461,0 | |

## Примечания:

1. Окончательная фиксация закладных деталей производится в опалубке
2. Пример крепления закладных деталей см на листе 192
3. Пространственный каркас должен собираться в кондукторе, порядок сборки указан в пояснительной записке

| | | |
|---|---|---|
| ТК 1972 | Пространственный каркас ПК 20-2 | ИИ 22-3/70 Лист 97 |

Нач. отдела Демченко
Нач сектора Нечаева
Ст. инженер Михайлова

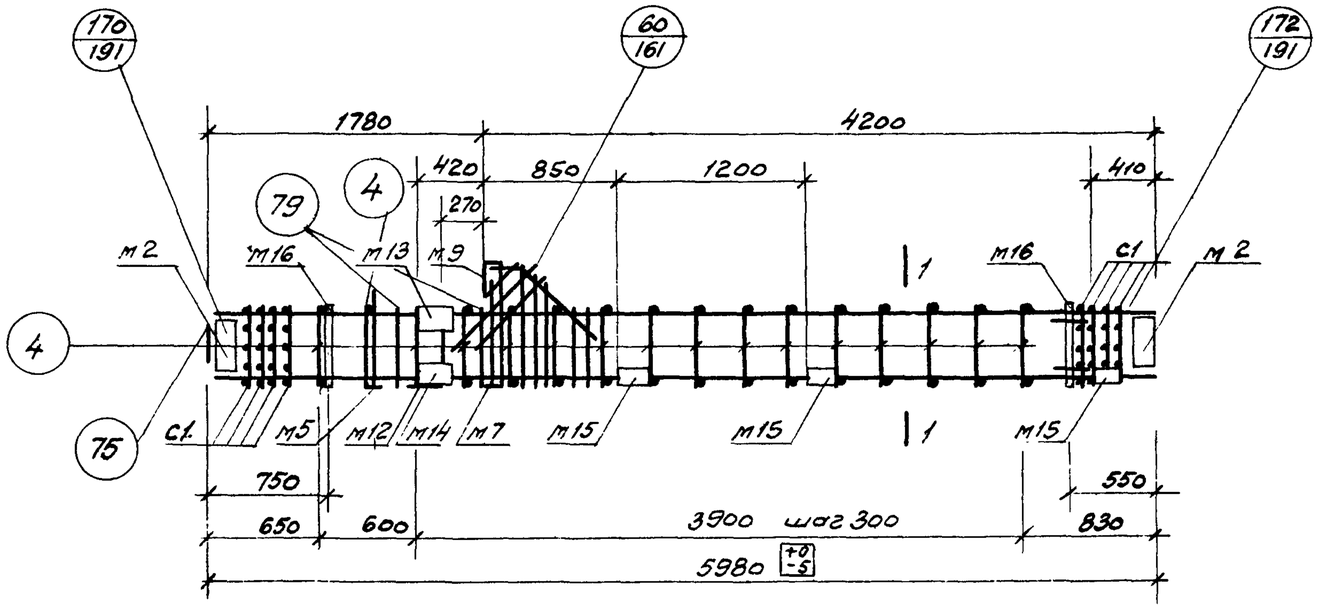


ПК 20-3

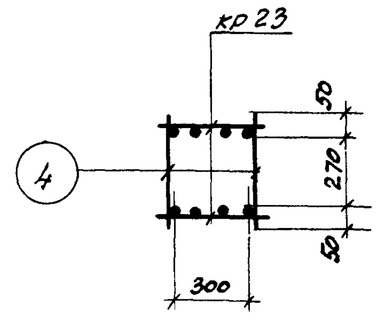


1-1

## Спецификация марок арматурных изделий и закладных деталей на один пространственный каркас

| Марка простр. каркаса | Марка издел. | Кол. шт. | № листа | Марка простр. каркаса | Марка издел. | Кол. шт. | № листа |
|---|---|---|---|---|---|---|---|
| ПК20-3 | КР23 | 2 | 196 | ПК20-3 (продолжение) | 52 | 1 | 203 |
| | с1 | 8 | 202 | | 53 | 2 | |
| | м2 | 2 | 205 | | 54 | 2 | |
| | м5 | 1 | 206 | | 55 | 1 | |
| | м7 | 1 | | | 56 | 1 | |
| | м9 | 1 | 207 | | 57 | 1 | |
| | м12 | 1 | 208 | | 58 | 1 | |
| | м13 | 1 | | | 75 | 1 | 204 |
| | м14 | 1 | | | 79 | 6 | |
| | м15 | 3 | | | | | |
| | м16 | 2 | 209 | | | | |
| | 4 | 33 | 203 | | Вес ПК20-3-407,4 кг. | | |

Примечания:

1. Окончательная фиксация закладных деталей производится в опалубке
2. Пример крепления закладных деталей см. на листе 192.
3. Пространственный каркас должен собираться в кондукторе; порядок сборки указан в пояснительной записке.

| | | |
|---|---|---|
| ТК 1972 | Пространственный каркас ПК 20-3 | ИИ 22-3/70 |
| | | Лист 98 |

Ст инженер Лифшиц Михайлова

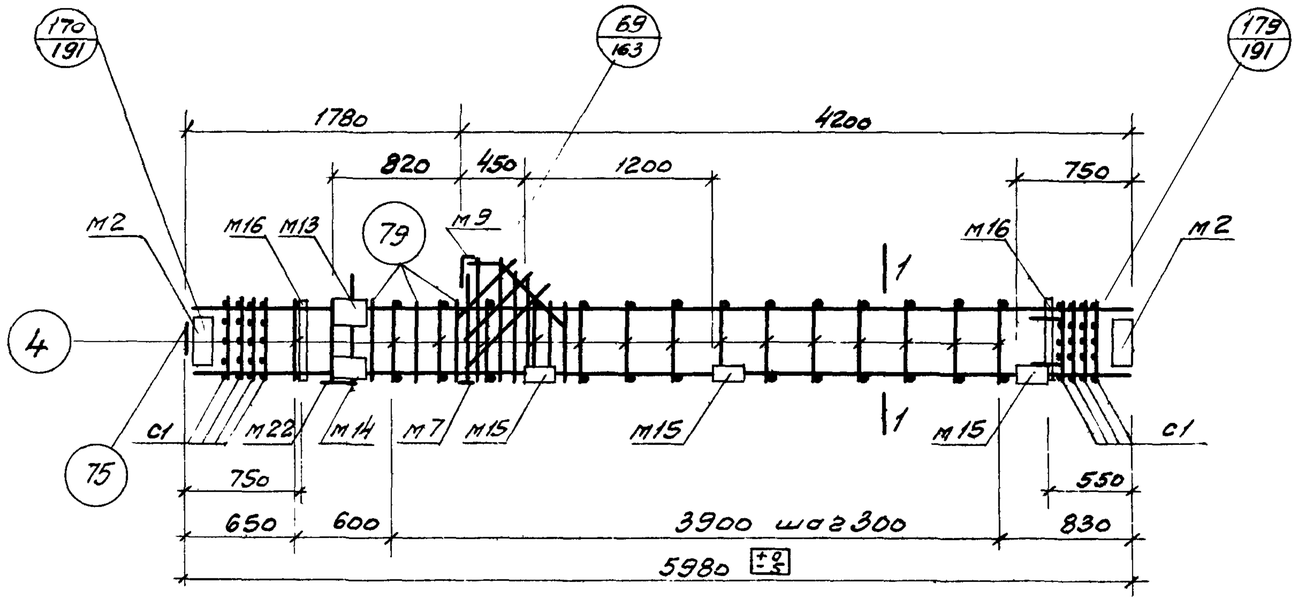


ПК 20-4

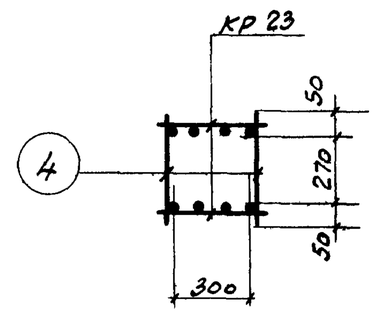


1-1

## Спецификация марок арматурных изделий и закладных деталей на один пространственный каркас.

| Марка простр. каркаса | Марка издел. | Кол. шт. | № листа | Марка простр. каркаса | Марка издел. | Кол. шт. | № листа |
|---|---|---|---|---|---|---|---|
| ПК20-4 | КР23 | 2 | 196 | ПК20-4 (продолжение) | 52 | 1 | 203 |
| | С1 | 8 | 202 | | 53 | 2 | |
| | М2 | 2 | 205 | | 54 | 2 | |
| | М7 | 1 | 206 | | 55 | 1 | |
| | М9 | 1 | | | 56 | 1 | |
| | М13 | 1 | 208 | | 57 | 1 | |
| | М14 | 1 | | | 58 | 1 | |
| | М15 | 3 | | | 75 | 1 | 204 |
| | М16 | 2 | 209 | | 79 | 6 | |
| | М22 | 1 | 211 | | | | |
| | 4 | 31 | 203 | | Вес ПК20-4 | | 413,0 кг |

Примечания:

1. Окончательная фиксация закладных деталей производится в опалубке.
2. Пример крепления закладных деталей см. на листе 192.
3. Пространственный каркас должен собираться в кондукторе, порядок сборки указан в пояснительной записке.

| | | |
|---|---|---|
| ТК 1972 | Пространственный каркас ПК 20-4 | ИШ 22-3/70 Лист 99 |

12195 Н6

Шифр
Марка-лист
Инв. №

Разработал Яковлева
Проверил
Гл. инж. пр. Смирнов
Нач. отдела Демченко
Нач. сектора Чечелева
Ст. инженер Михайлова

Г-ПИ-10

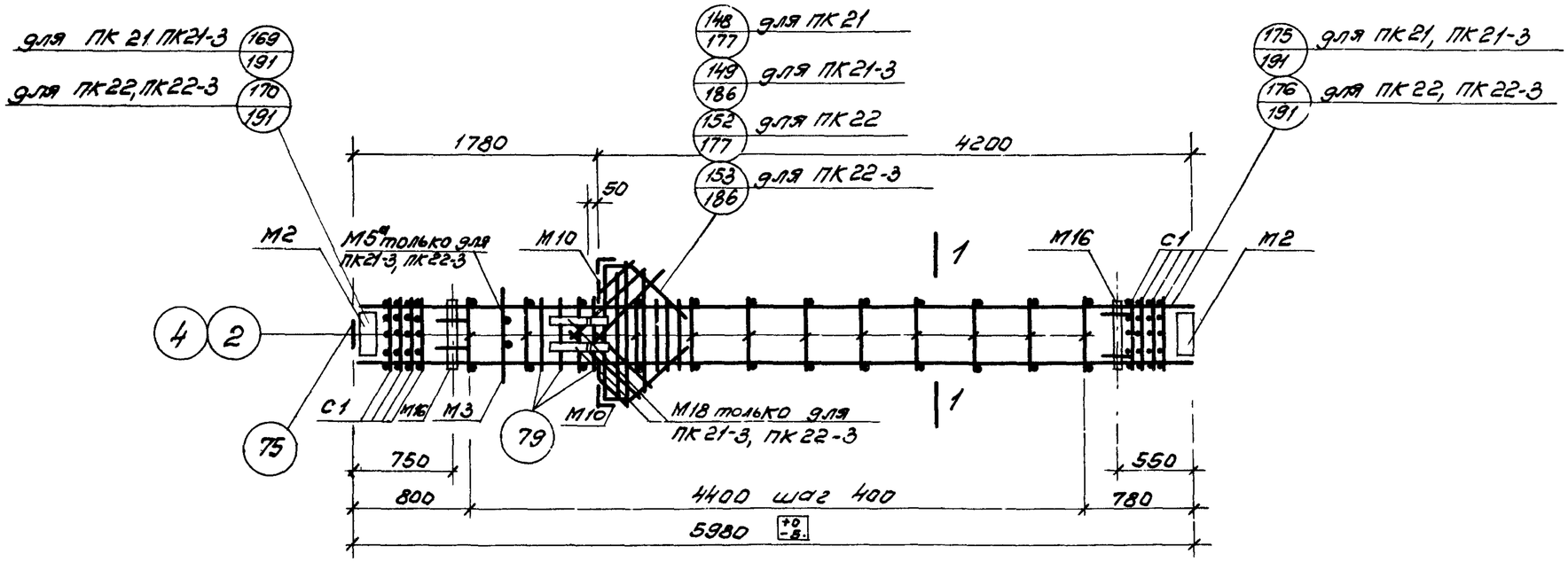


ПК 21, ПК 21-3, ПК 22, ПК22-3

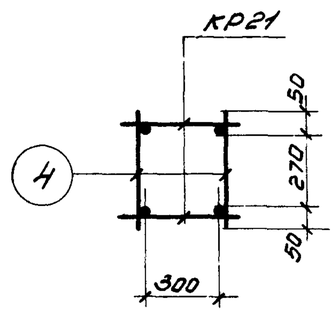


1-1

для ПК21, ПК21-3

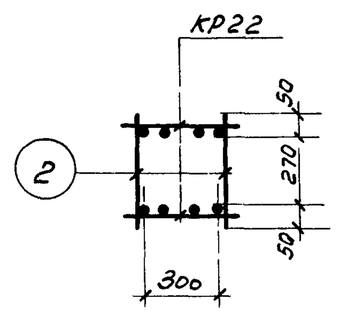


1-1

для ПК22, ПК22-3

## Спецификация марок арматурных изделий и закладных деталей на один пространственный каркас.

| Марка простр. каркаса | Марка изделия | Кол. шт. | № листа |
|---|---|---|---|
| ПК-21 | КР21 | 2 | 195 |
| | С1 | 8 | 202 |
| | М2 | 2 | 205 |
| | М3 | 1 | |
| | М10 | 2 | 207 |
| | М16 | 2 | 209 |
| | 4 | 24 | 203 |
| | 52 | 2 | |
| | 53 | 4 | |
| | 58 | 1 | |
| | 65 | 2 | |
| | 66 | 1 | |

| Марка простр. каркаса | Марка изделия | Кол. шт | № листа |
|---|---|---|---|
| ПК 21 (продолжение) | 67 | 1 | 203 |
| | 68 | 1 | |
| | 75 | 1 | 204 |
| | 79 | 6 | |
| | Вес ПК21 | | 269,2кг |
| ПК21-3 | М5а | 1 | 206 |
| | М18 | 2 | 209 |
| | 90 | 4 | 204 |
| | КР21, М2, М3, М10, М16, С1 поз. 4,52,58,65÷68, 75,79 см. ПК 21 | | |
| | Вес ПК21-3 | | 329,4кг |

| Марка простр каркаса | Марка изделия | Кол. шт. | № листа |
|---|---|---|---|
| ПК 22 | КР 22 | 2 | 195 |
| | 2 | 24 | 203 |
| | 79 | 6 | 204 |
| | М2, М3, М10, М16, 52, 53, 58, 65, 66, 67, 68, 75, С1 см. ПК 21. | | |
| | Вес ПК 22 | | 333,7кг |
| ПК22-3 | КР22 | 2 | 195 |
| | М5а | 1 | 206 |
| | М18 | 2 | 209 |
| | 2 | 24 | 203 |
| | 79 | 6 | 204 |
| | 90 | 4 | |
| | М2, М3, М10, М16, 52, 58, 65, 66, 67, 68, 75, С1 см. ПК21 | | |
| | Вес ПК 22-3 | | 393,9кг |

## Примечания.

1. Окончательная фиксация закладных деталей производится в опалубке.
2. Пример крепления закладных деталей см. на листе 192.
3. Пространственные каркасы должны собираться в кондукторах, порядок сборки указан в пояснительной записке.

| | | | |
|---|---|---|---|
| ТК 1972 | Пространственные каркасы ПК 21, ПК21-3, ПК 22, ПК 22-3. | ИИ 22-3/70 | |
| | | Лист | 100 |

Ст. инженер Михайлова

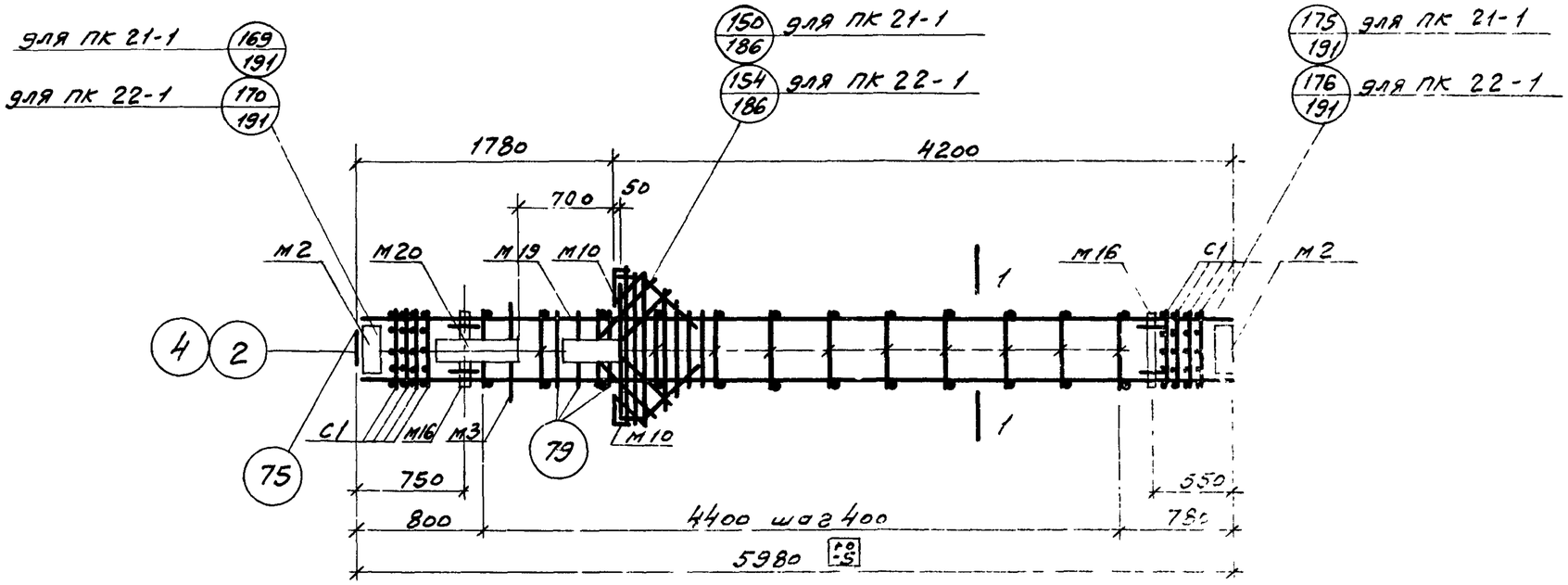


## ПК 21-1, ПК 22-1

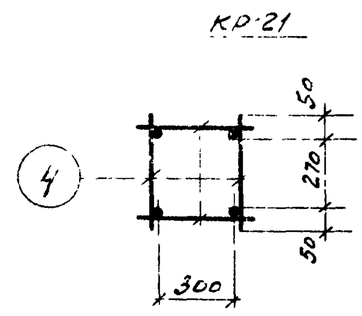


1-1

для ПК 21-1

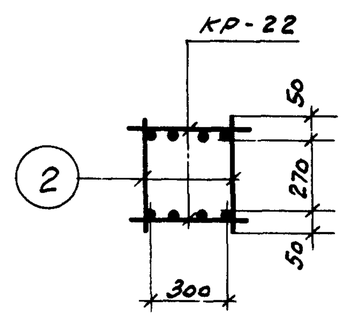


1-1

для ПК 22-1

## Спецификация марок арматурных изделий и закладных деталей на один пространственный каркас.

| Марка простр. каркаса | Марка издел. | Кол. шт. | № листа |
|---|---|---|---|
| ПК21-1 | кр21 | 2 | 195 |
| | С1 | 8 | 202 |
| | М2 | 2 | 205 |
| | М3 | 1 | |
| | М10 | 2 | 207 |
| | М16 | 2 | 209 |
| | М19 | 1 | 210 |
| | М20 | 1 | |
| | 4 | 24 | 203 |
| | 52 | 2 | |
| ПК21-1 (продолжение) | 53 | 4 | 203 |
| | 58 | 1 | |
| | 65 | 2 | |
| | 66 | 1 | |
| | 67 | 1 | |
| | 68 | 1 | |
| | 75 | 1 | 204 |
| | 79 | 6 | |
| | Вес ПК21-1 317,2кг. | | |
| ПК22-1 | кр22 | 2 | 195 |
| | 2 | 24 | 203 |
| | 79 | 6 | 204 |
| | М2, М3, М10, М16, М19, М20, С1 поз. 52, 53, 58, 65-68, 75 см. ПК 21-1 | | |
| | Вес ПК22-1 381,7кг. | | |

### Примечания:

1. Окончательная фиксация закладных деталей производится в опалубке.
2. Пример крепления закладных деталей см. на листе 192.
3. Пространственные каркасы должны собираться в кондукторах, порядок сборки указан в пояснительной записке.

| | | |
|---|---|---|
| ТК 1972 | Пространственные каркасы ПК 21-1, ПК 22-1 | ИИ 22-3/70 Лист 101 |

Шифр
Марка-лист
Инв. №

| | | |
|---|---|---|
| Гл. констр. ин. | Смирнов | |
| Нач. отдела | Демченко | |
| Нач. сектора | Чечелева | |
| Ст. инженер | Михайлова | |
| Проверил | Яковлева | |

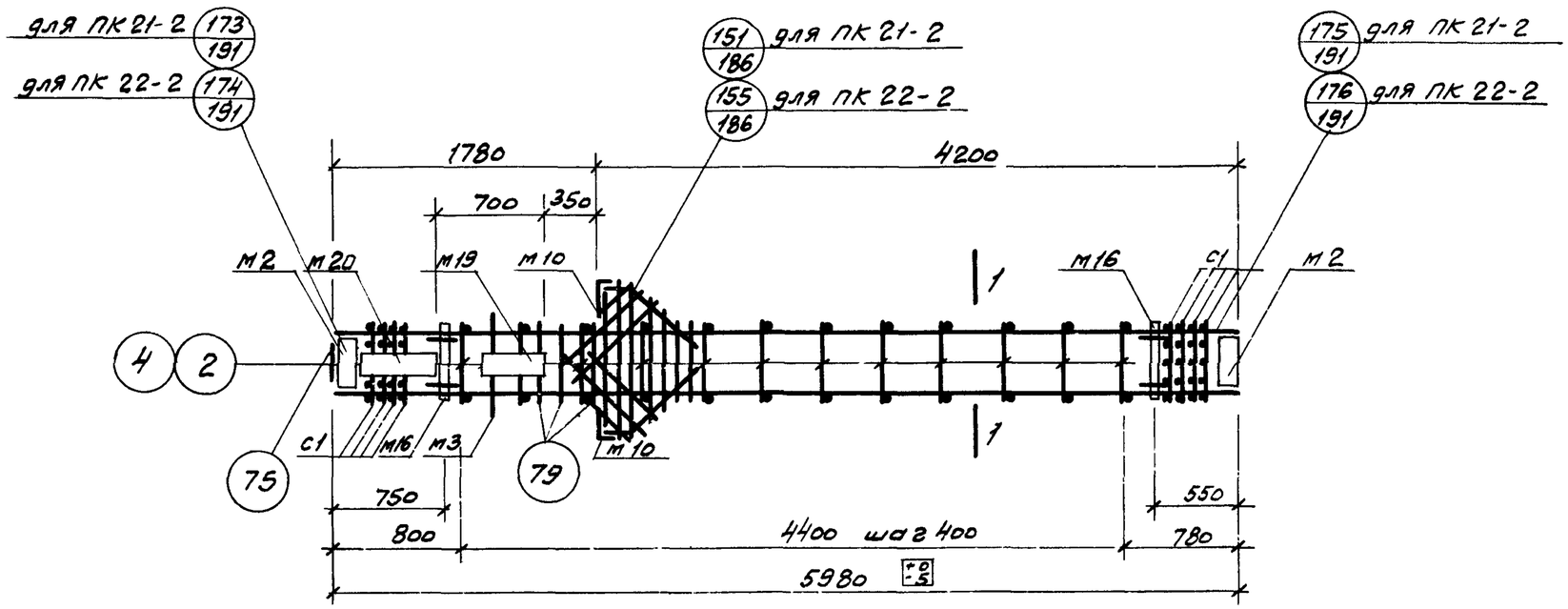


## ПК 21-2, ПК 22-2

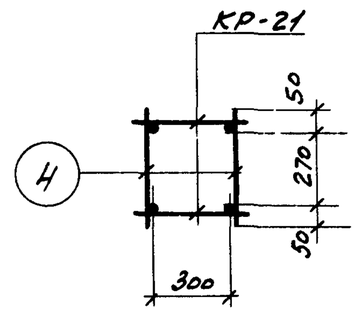


1-1
для ПК 21-2

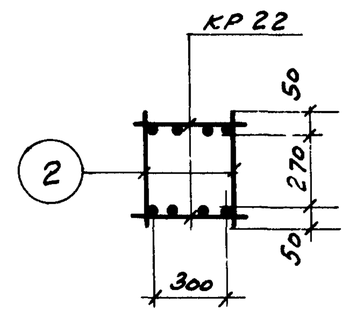


1-1
для ПК 22-2

## Спецификация марок арматурных изделий и закладных деталей на один пространственный каркас

| Марка простр. каркаса | Марка издел. | Кол. шт. | № листа | Марка простр. каркаса | Марка издел. | Кол. шт. | № листа | Марка простр. каркаса | Марка издел. | Кол. шт. | № листа |
|---|---|---|---|---|---|---|---|---|---|---|---|
| ПК21-2 | КР21 | 2 | 195 | ПК21-2 (продолжение) | 53 | 4 | 203 | ПК22-2 | КР22 | 2 | 195 |
| | С1 | 8 | 202 | | 58 | 1 | | | 2 | 24 | 203 |
| | М2 | 2 | 205 | | 65 | 2 | | | 79 | 6 | 204 |
| | М3 | 1 | | | 66 | 1 | | | М2, М3, М10, М16, М19, М20 поз. 52, 53, 58, 65-68, 75 см. ПК 21-2 | | |
| | М10 | 2 | 207 | | 67 | 1 | | | | | |
| | М16 | 2 | 209 | | 68 | 1 | | | | | |
| | М19 | 1 | 210 | | 75 | 1 | 204 | | | | |
| | М20 | 1 | | | 79 | 6 | | | | | |
| | 4 | 24 | 203 | | Вес ПК 21-2 317,2 кг. | | | | Вес ПК 22-2 381,7 кг. | | |
| | 52 | 2 | | | | | | | | | |

## Примечания:

1. Окончательная фиксация закладных деталей производится в опалубке.
2. Пример крепления закладных деталей см. на листе 192
3. Пространственные каркасы должны собираться в кондукторах, порядок сборки указан в пояснительной записке.

| | | |
|---|---|---|
| ТК 1972 | Пространственные каркасы ПК-21-2, ПК 22-2 | ИИ 22-3/70 Лист 102 |

Ст. инженер Шкай

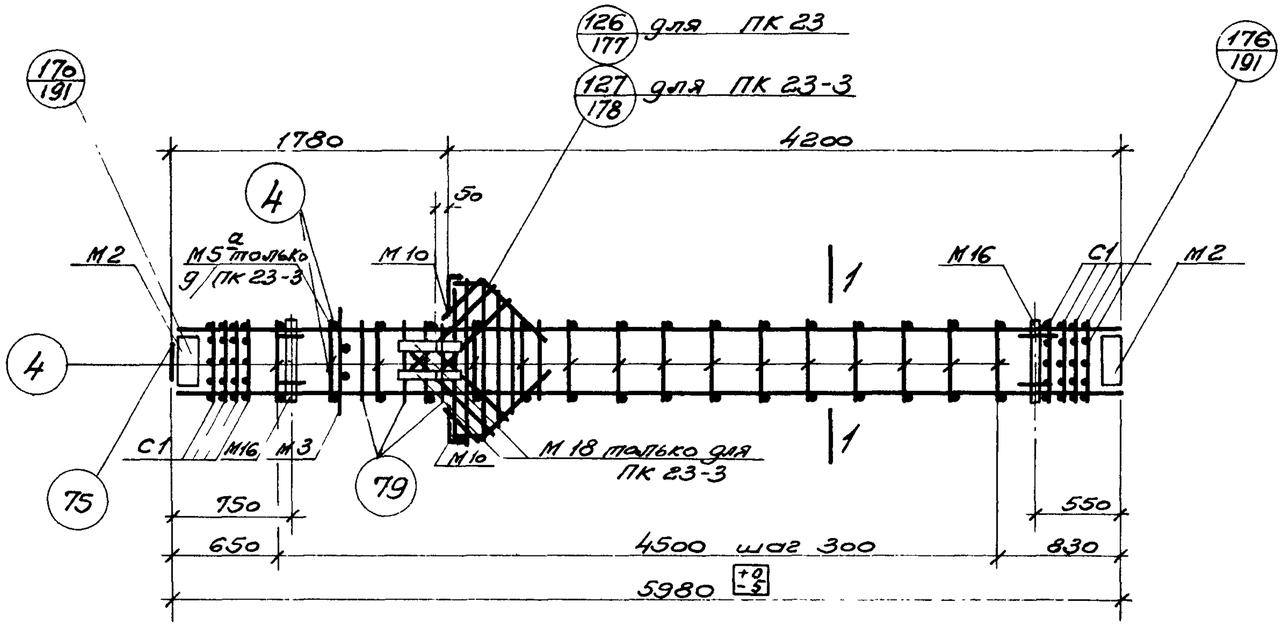


ПК 23, ПК 23-3

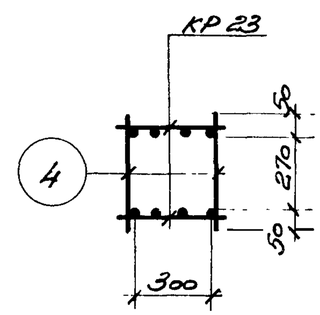


1-1

для ПК-23
ПК-23-3

## Спецификация марок арматурных изделий и закладных деталей на один пространственный каркас.

| Марка простр. каркаса | Марка изделия | Кол. шт. | № листа | Марка простр. каркаса | Марка изделия | Кол. шт. | № листа |
|---|---|---|---|---|---|---|---|
| ПК23 | КР 23 | 2 | 196 | ПК 23 (продолжение) | 67 | 1 | 203 |
| | С1 | 8 | 202 | | 68 | 1 | |
| | М2 | 2 | 205 | | 75 | 1 | 204 |
| | М3 | 1 | | | 79 | 6 | |
| | М10 | 2 | 207 | | Вес ПК23 390,3 кг | | |
| | М16 | 2 | 209 | ПК 23-3 | М5а | 1 | 206 |
| | 4 | 34 | 203 | | М18 | 2 | 209 |
| | 52 | 2 | | | 90 | 4 | 204 |
| | 53 | 4 | | | КР23, М2, М3, М10, М16, поз. 4, 52, 58, 79, 65-68, 75, С1 см. ПК 23 | | |
| | 58 | 1 | | | | | |
| | 65 | 2 | | | | | |
| | 66 | 1 | | | Вес ПК23-3 450,5 | | |

Примечания:

1. Окончательная фиксация закладных деталей производится в опалубке.
2. Пример крепления закладных деталей см. на листе 192.
3. Пространственные каркасы должны собираться в кондукторах, порядок сборки указан в пояснительной записке.

| | | |
|---|---|---|
| ТК 1972 | Пространственные каркасы ПК-23, ПК-23-3 | ИИ 22-3/70 Лист 103 |

Гл. констр. инж. Смирнов; Нач. отд. Темчейко; Нач. сектора Чечелёва; Ст. инженер Михайлова; Проверил; Разработал; Инв. № подл.; Подпись и дата; Взам. инв. №; Шифр; Марка-лист

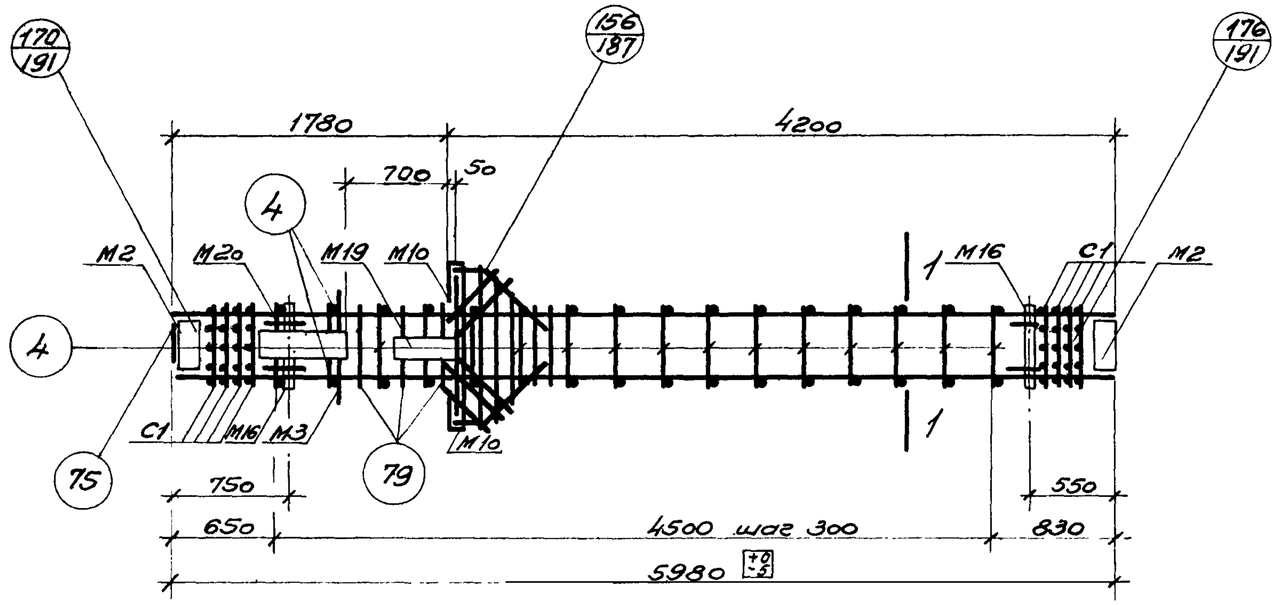


ПК 23-1

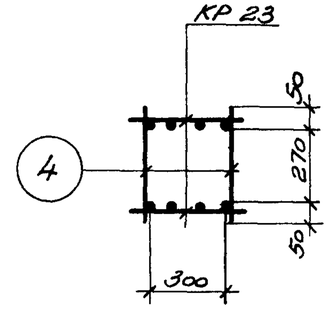


1-1

для ПК 23-1

## Спецификация марок арматурных изделий и закладных деталей на один пространственный каркас

| Марка простр. каркаса | Марка изделия | Кол шт | № листа | Марка простр каркаса | Марка изделия | Кол шт | № листа |
|---|---|---|---|---|---|---|---|
| ПК 23-1 | КР23 | 2 | 196 | ПК 23-1 (продолжение) | 53 | 4 | 203 |
| | С1 | 8 | 202 | | 58 | 1 | |
| | М2 | 2 | 205 | | 65 | 2 | |
| | М3 | 1 | | | 66 | 1 | |
| | М10 | 2 | 207 | | 67 | 1 | |
| | М16 | 2 | 209 | | 68 | 1 | |
| | М19 | 1 | 210 | | 75 | 1 | 204 |
| | М20 | 1 | | | 79 | 6 | |
| | 4 | 34 | 203 | | | | |
| | 52 | 2 | | | Вес ПК 23-1 4383кг | | |

## Примечания:

1. Окончательная фиксация закладных деталей производится в опалубке.
2. Пример крепления закладных деталей см. на листе 192.
3. Пространственный каркас должен собираться в кондукторе, порядок сборки указан в пояснительной записке

| | | | |
|---|---|---|---|
| ТК 1972 | Пространственный каркас ПК 23-1 | ШИ 22-3/70 | |
| | | Лист | 104 |

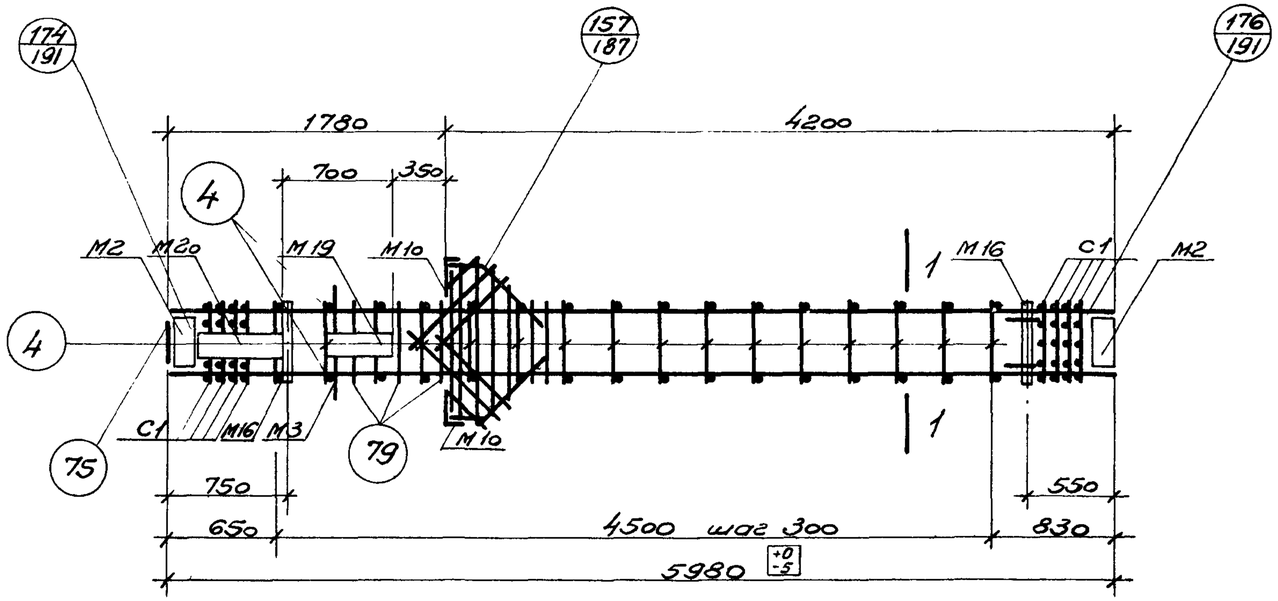


ПК 23-2

## Спецификация марок арматурных изделий и закладных деталей на один пространственный каркас.

| Марка простр. каркаса | Марка изделия | Кол. шт. | № листа | Марка простр. каркаса | Марка изделия | Кол. шт. | № листа |
|---|---|---|---|---|---|---|---|
| ПК 23-2 | КР23 | 2 | 196 | ПК 23-2 (продолжение) | 53 | 4 | 203 |
| | C1 | 8 | 202 | | 58 | 1 | |
| | M2 | 2 | 205 | | 65 | 2 | |
| | M3 | 1 | | | 66 | 1 | |
| | M10 | 2 | 207 | | 67 | 1 | |
| | M16 | 2 | 209 | | 68 | 1 | |
| | M19 | 1 | 210 | | 75 | 1 | 204 |
| | M20 | 1 | | | 79 | 6 | |
| | 4 | 34 | 203 | Вес ПК 23-2 438,3кг | | | |
| | 52 | 2 | | | | | |

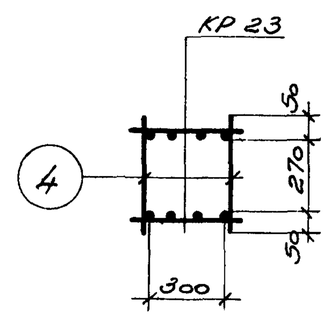


1-1

Примечания:

1. Окончательная фиксация закладных деталей производится опалубкой.
2. Пример крепления закладных деталей см на листе 192.
3. Пространственный каркас должен собираться в кондукторе, порядок сборки указан в пояснительной записке.

| | | |
|---|---|---|
| ТК 1972 | Пространственный каркас ПК 23-2 | ШИ 22-3/70 Лист 105 |

Инж. Яковлева
Нач. отдела Демченко
Нач. сек. гр. Чечелева
Ст. инженер Михайлова
Проверил Ниоткин
Инж. Смирнов
Инж. конструктор

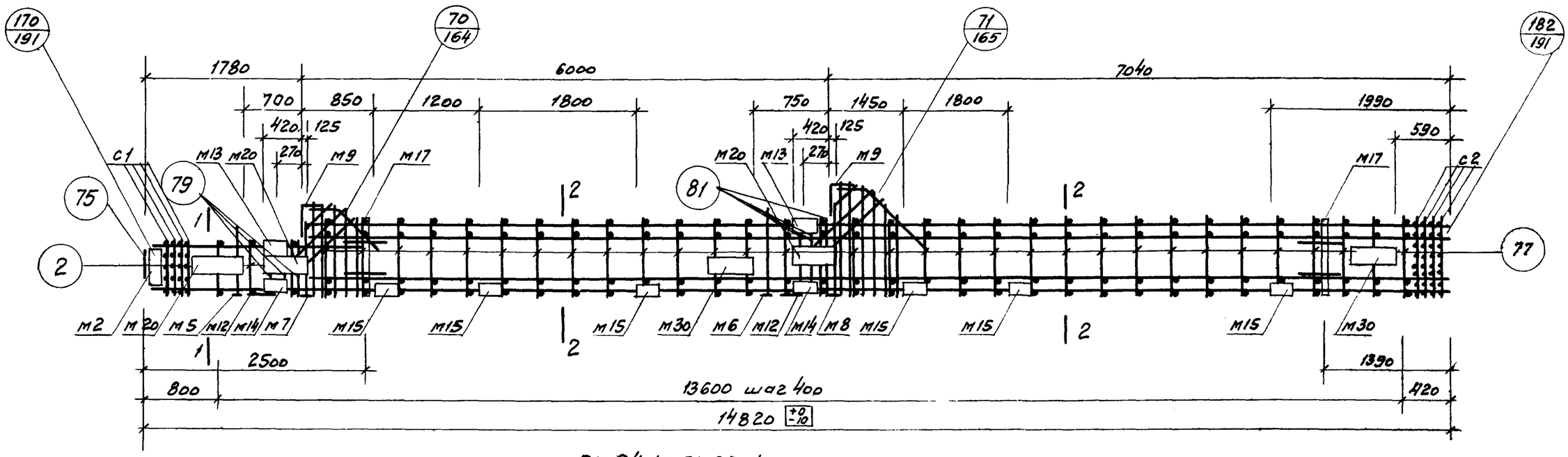


ПК 24-1; ПК 25-1

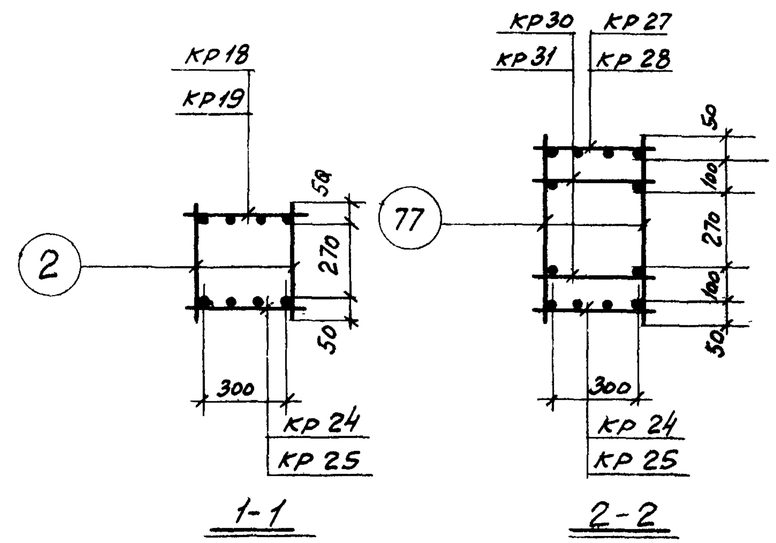


## Спецификация марок арматурных изделий и закладных деталей на один пространственный каркас.

| Марка простр каркаса | Марка издел | Кол. шт. | № листа | Марка простр каркаса | Марка издел | Кол шт | № листа | Марка простр каркаса | Марка издел | Кол. шт | № листа |
|---|---|---|---|---|---|---|---|---|---|---|---|
| ПК24-1 | КР18 | 1 | 195 | ПК24-1 (продолжение) | М17 | 2 | 209 | ПК24-1 (продолжение) | 75 | 1 | 204 |
| | КР24 | 1 | 196 | | М20 | 3 | 210 | | 77 | 64 | |
| | КР27 | 1 | 196 | | М30 | 2 | 213 | | 79 | 6 | |
| | КР30 | 2 | 197 | | С1 | 4 | 202 | | 81 | 6 | |
| | М2 | 1 | 205 | | С2 | 4 | | | Вес ПК24-1 | | 9923 |
| | М5 | 1 | 206 | | 2 | 6 | 203 | ПК25-1 | КР19 | 1 | 195 |
| | М6 | 1 | | | 52 | 2 | | | КР25 | 1 | 196 |
| | М7 | 1 | | | 53 | 4 | | | КР28 | 1 | |
| | М8 | 1 | | | 59 | 2 | | | КР31 | 2 | 197 |
| | М9 | 2 | 207 | | 60 | 1 | | | М2, М5, М6, М7, М8, М9, М12, М13, М14, М15, М17, С1, С2, 2, 52, 53, 59, 60, 61, 62, 63, 64, 75, 77, 79, 81, М20, М30 см. ПК 24-1 | | |
| | М12 | 2 | 208 | | 61 | 1 | | | | | |
| | М13 | 2 | | | 62 | 2 | | | | | |
| | М14 | 2 | | | 63 | 2 | | | | | |
| | М15 | 6 | | | 64 | 2 | | | Вес ПК25-1 | | 1143,4 |

Примечания:

1. Окончательная фиксация закладных деталей производится в опалубке
2. Пример крепления закладных деталей см. на листе 192.
3. Пространственные каркасы должны собираться в кондукторах, порядок сборки указан в пояснительной записке.

| | | |
|---|---|---|
| ТК 1972 | Пространственные каркасы ПК 24-1, ПК 25-1 | ИИ 22-3/70 |
| | | Лист 106 |

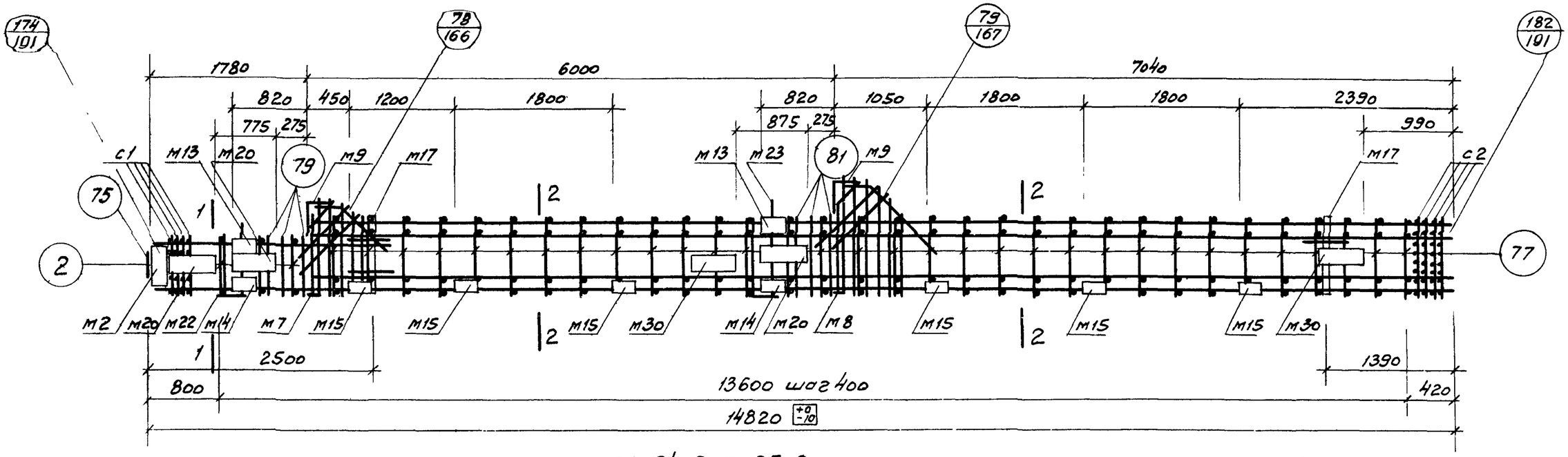


## ПК 24-2, ПК 25-2

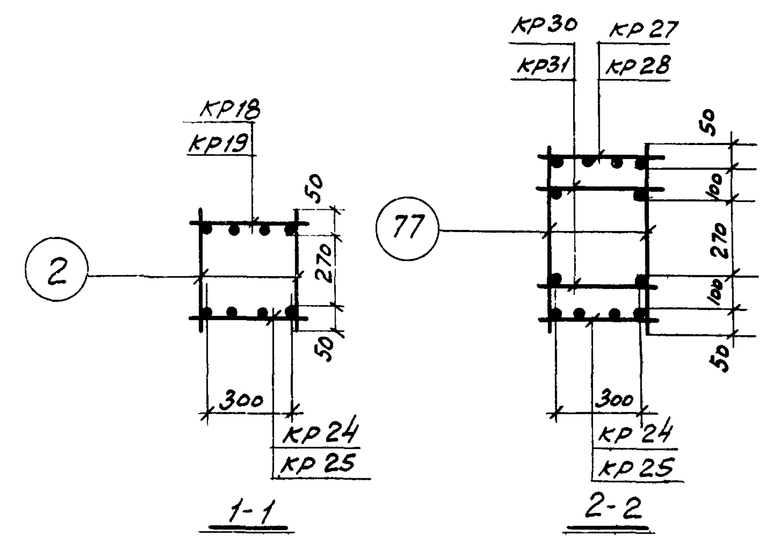


## Спецификация марок арматурных изделий и закладных деталей на один пространственный каркас

| Марка простр. каркаса | Марка издел. | Кол. шт. | № листа |
|---|---|---|---|
| ПК24-2 | кр18 | 1 | 195 |
| | кр24 | 1 | 196 |
| | кр27 | 1 | |
| | кр30 | 2 | 197 |
| | м2 | 1 | 205 |
| | м7 | 1 | 206 |
| | м8 | 1 | |
| | м9 | 2 | 207 |
| | м13 | 2 | 208 |
| | м14 | 2 | |
| | м15 | 6 | |
| | м17 | 2 | 209 |
| | м20 | 3 | 210 |

| Марка простр. каркаса | Марка издел. | Кол. шт. | № листа |
|---|---|---|---|
| ПК24-2 (продолжение) | м22 | 1 | 211 |
| | м23 | 1 | |
| | м30 | 2 | 213 |
| | с1 | 4 | 202 |
| | с2 | 4 | |
| | 2 | 6 | 203 |
| | 52 | 2 | |
| | 53 | 4 | |
| | 59 | 2 | |
| | 60 | 1 | |
| | 61 | 1 | |
| | 62 | 2 | |
| | 63 | 2 | |

| Марка простр. каркаса | Марка издел | Кол. шт. | № листа |
|---|---|---|---|
| ПК24-2 (продолжение) | 64 | 2 | 203 |
| | 75 | 1 | 204 |
| | 77 | 64 | |
| | 79 | 6 | |
| | 81 | 6 | |
| | Вес ПК24-2 | | 989,5 |
| ПК25-2 | кр19 | 1 | 195 |
| | кр25 | 1 | 196 |
| | кр28 | 1 | |
| | кр31 | 2 | 197 |
| | м2, м7, м8, м9, м13, м14, м15, м17, м20, м22, м23, м30, с1, с2, 2, 52, 53, 59, 60, 61, 62, 63, 64, 75, 77, 79, 81 см ПК24-2 | | |
| | Вес ПК25-2 | | 1140,6 |

### Примечания:

1. Окончательная фиксация закладных деталей производится в опалубке.
2. Пример крепления закладных деталей см. на листе 192
3. Пространственные каркасы должны собираться в кондукторах, порядок сборки указан в пояснительной записке

| | | | |
|---|---|---|---|
| ТК 1972 | Пространственные каркасы ПК 24-2, ПК 25-2 | ИИ 22-3/70 | |
| | | Лист | 107 |

Гл. инженер проекта Демченко
Нач. отдела Чечелева
Нач. сектора
Ст. инженер Калмыкова

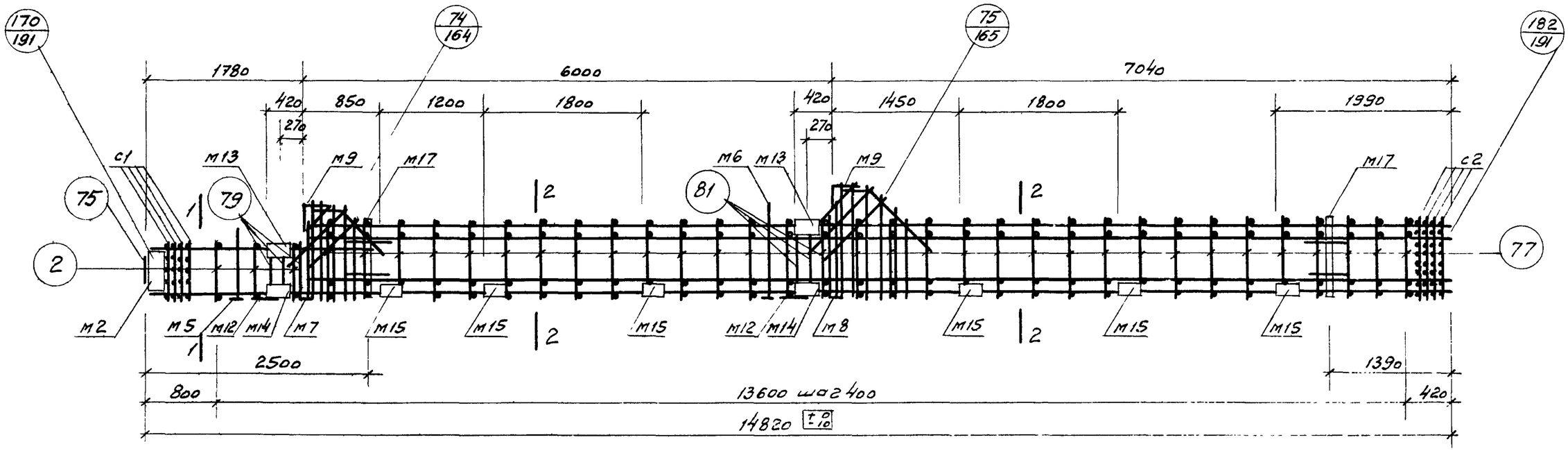


## ПК 24-3; ПК 25 3

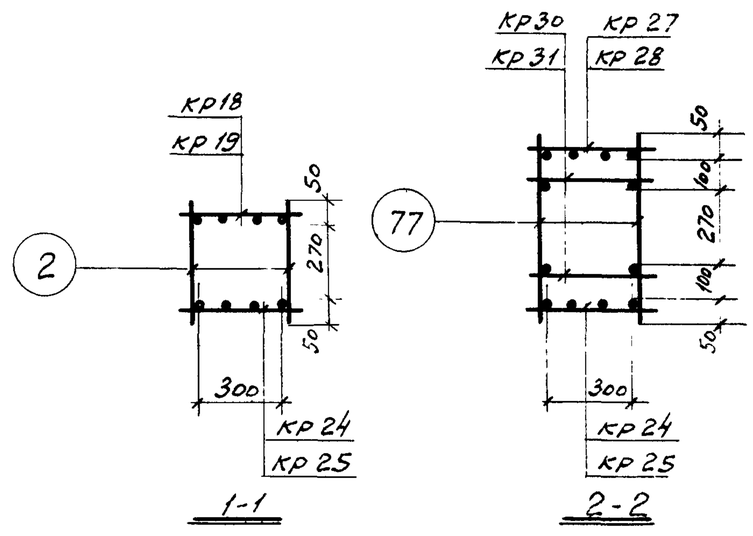


## Спецификация марок арматурных изделий и закладных деталей на один пространственный каркас

| Марка простр. каркаса | Марка издел. | Кол. шт. | № листа |
|---|---|---|---|
| ПК24-3 | КР18 | 1 | 195 |
| | КР24 | 1 | 196 |
| | КР27 | 1 | |
| | КР30 | 2 | 197 |
| | М2 | 1 | 203 |
| | М5 | 1 | 206 |
| | М6 | 1 | |
| | М7 | 1 | |
| | М8 | 1 | |
| | М9 | 2 | 207 |
| | М12 | 2 | 208 |
| | М13 | 2 | |
| | М14 | 2 | |

| Марка простр. каркаса | Марка издел. | Кол. шт. | № листа |
|---|---|---|---|
| ПК24-3 (продолжение) | М15 | 6 | 208 |
| | М17 | 2 | 209 |
| | С1 | 4 | 202 |
| | С2 | 4 | |
| | 2 | 6 | 203 |
| | 52 | 2 | |
| | 53 | 4 | |
| | 59 | 2 | |
| | 60 | 1 | |
| | 61 | 1 | |
| | 62 | 2 | |
| | 63 | 2 | |
| | 64 | 2 | |

| Марка простр. каркаса | Марка издел. | Кол. шт. | № листа |
|---|---|---|---|
| ПК24-3 (продолжение) | 75 | 1 | 204 |
| | 77 | 64 | |
| | 79 | 6 | |
| | 81 | 6 | |
| | Вес ПК24-3 | | 825.7 |
| ПК25-3 | КР19 | 1 | 195 |
| | КР25 | 1 | 196 |
| | КР28 | 1 | |
| | КР31 | 2 | 197 |
| | М2, М5, М6, М7, М8, М9, М12, М13, М14, М15, М17, С1, С2, 2, 52, 53, 59, 60, 61, 62, 63, 64, 75, 77, 79, 8- | | |
| | Вес ПК25-3 | | 976.2 |

### Примечания:

1. Окончательная фиксация закладных деталей производится в опалубке.
2. Пример крепления закладных деталей см. на листе 192.
3. Пространственные каркасы должны собираться в кондукторах, порядок сборки указан в пояснительной записке.

| | | |
|---|---|---|
| ТК 1972 | Пространственные каркасы ПК 24-3, ПК 25-3 | ШИ 22-3/76 Лист 108 |

Ст инженер Ким. Ким. Калмыкова

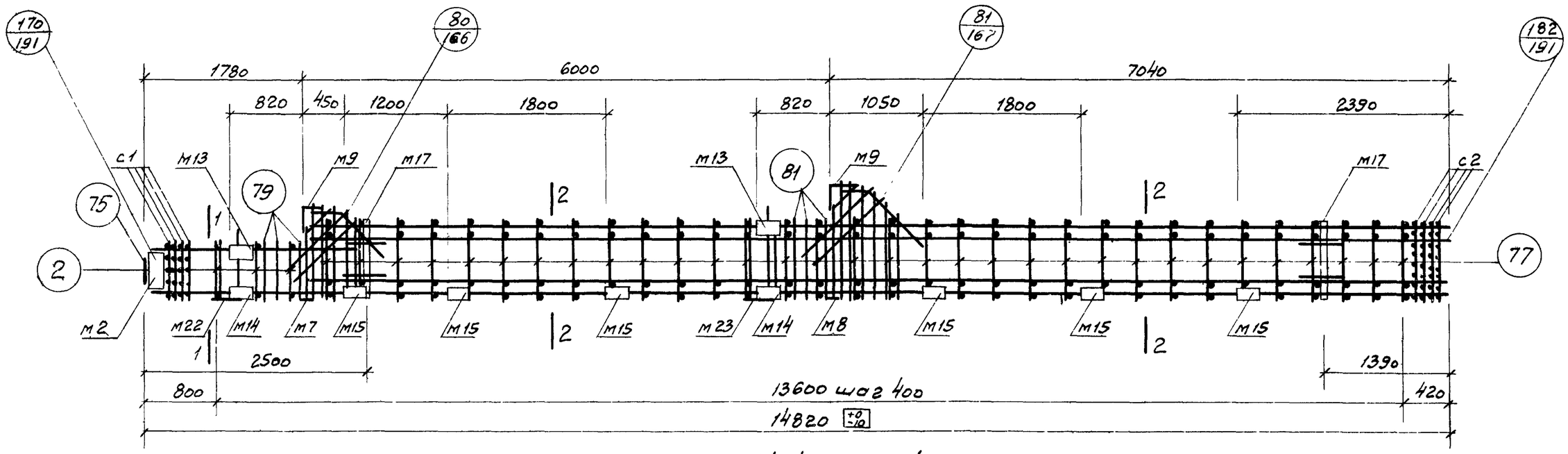


ПК 24-4, ПК 25-4.

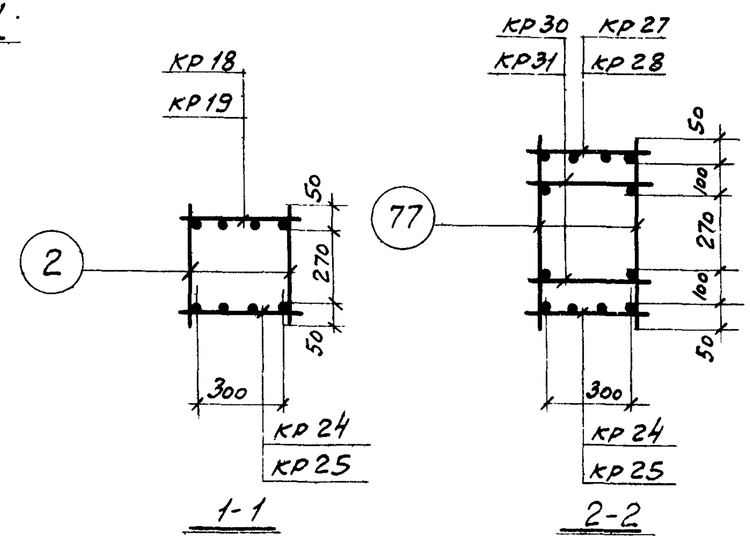


## Спецификация марок арматурных изделий и закладных деталей на один пространственный каркас

| Марка простр каркаса | Марка издел | Кол. шт | № листа | Марка простр каркаса | Марка издел. | Кол. шт. | № листа | Марка простр. каркаса | Марка издел | Кол. шт. | № листа |
|---|---|---|---|---|---|---|---|---|---|---|---|
| ПК24-4 | кр18 | 1 | 195 | ПК24-4 (продолжение) | м23 | 1 | 211 | ПК24-4 (продолжение) | 77 | 64 | 204 |
| | кр24 | 1 | 196 | | с1 | 4 | 202 | | 79 | 6 | |
| | кр27 | 1 | | | с2 | 4 | | | 81 | 6 | |
| | кр30 | 2 | 197 | | 2 | 6 | 203 | | | | |
| | м2 | 1 | 205 | | 52 | 2 | | | Вес ПК24-4 | | 8209 |
| | м7 | 1 | 206 | | 53 | 4 | | ПК25-4 | кр19 | 1 | 195 |
| | м8 | 1 | | | 59 | 2 | | | кр25 | 1 | 196 |
| | м9 | 2 | 207 | | 60 | 1 | | | кр28 | 1 | |
| | м13 | 2 | 208 | | 61 | 1 | | | кр31 | 2 | 197 |
| | м14 | 2 | | | 62 | 2 | | | м2, м7, м8, м9, м13, м14, м15, м17, м22, м23, с1, с2, 2, 52, 53, 59, 60, 61, 62, 63, 64, 75, 77, 79, 81, см ПК24-4 | | |
| | м15 | 6 | | | 63 | 2 | | | | | |
| | м17 | 2 | 209 | | 64 | 2 | | | | | |
| | м22 | 1 | 211 | | 75 | 1 | 204 | | Вес ПК25-4 | | 9720 |

## Примечания:

1. Окончательная фиксация закладных деталей производится в опалубке.
2. Пример крепления закладных деталей см. на листе 192.
3. Пространственные каркасы должны собираться в кондукторах, порядок сборки указан в пояснительной записке.

| | | | |
|---|---|---|---|
| ТК 1972 | Пространственные каркасы ПК 24-4, ПК 25-4 | ШИ 22-3/70 | |
| | | Лист | 109 |

Шифр | Марка-лист | Инв №

Корнюшина | Проверил | Смирнов | Демченко | Гречелева | Калмыкова | Гл. инж. | Нач. отдела | Нач. сектора | Ст. инженер

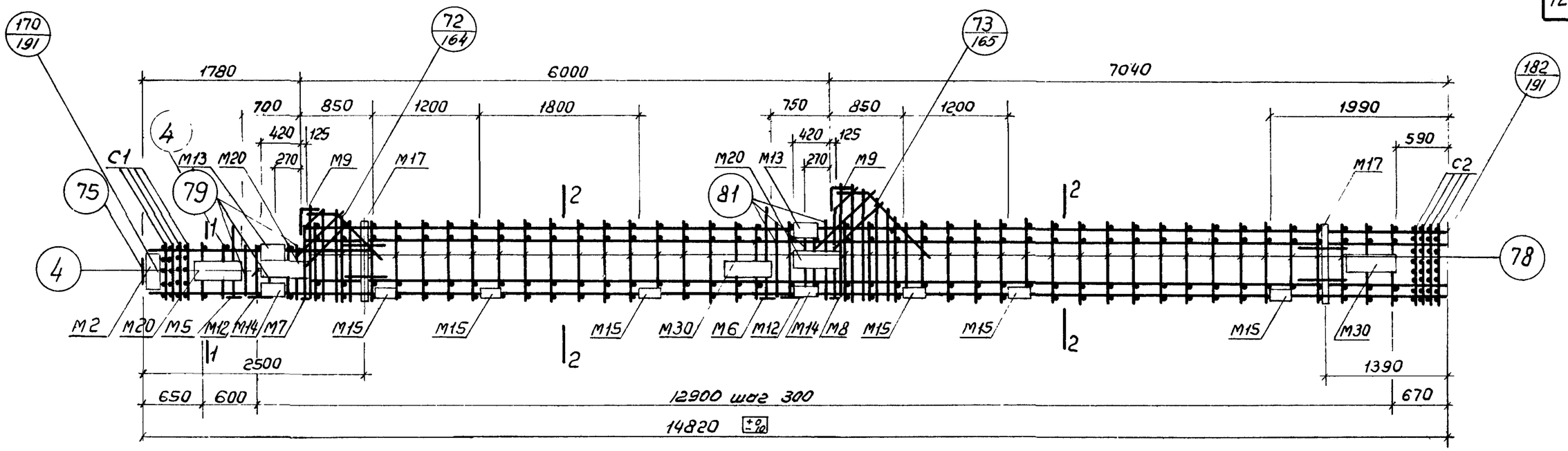


ПК 26-1, ПК 27-1

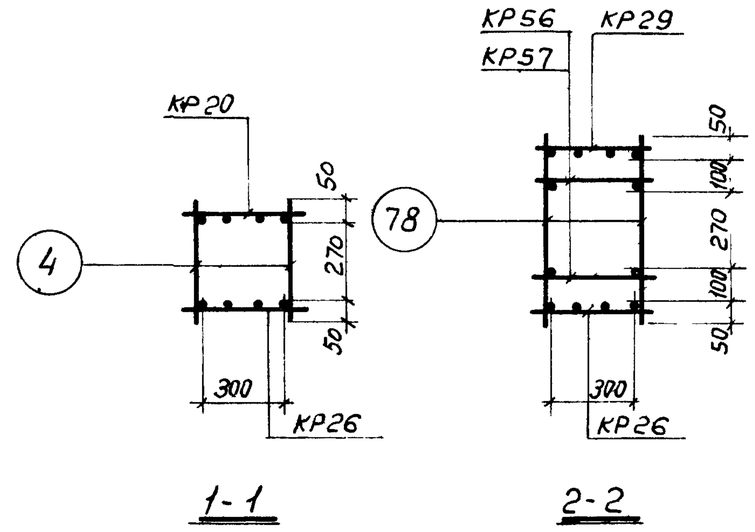


## Спецификация марок арматурных изделий и закладных деталей на один пространственный каркас

| Марка простр каркаса | Марка изделия | Кол шт | № листа | Марка простр каркаса | Марка изделия | Кол шт | № листа | Марка простр каркаса | Марка изделия | Кол шт | № листа |
|---|---|---|---|---|---|---|---|---|---|---|---|
| ПК26-1 | КР20 | 1 | 195 | ПК26-1 (продолжение) | М15 | 6 | 208 | ПК26-1 (продолжение) | 63 | 2 | 203 |
| | КР26 | 1 | 196 | | М17 | 2 | 209 | | 64 | 2 | |
| | КР29 | 1 | | | М20 | 3 | 210 | | 75 | 1 | 204 |
| | КР56 | 2 | 201 | | М30 | 2 | 213 | | 78 | 84 | |
| | М2 | 1 | 205 | | С1 | 4 | 202 | | 79<br>81 | 6<br>6 | |
| | М5 | 1 | 206 | | С2 | 4 | | | Вес ПК26-1 | | 1350,4 |
| | М6 | 1 | | | 4 | 8 | 203 | ПК27-1 | КР57 | 2 | 201 |
| | М7 | 1 | | | 52 | 2 | | | КР20, КР26, КР29, М2, М5, М6, М7, М8, М9, М12, М13, М14, М15, М17, М20, М30, С1, С2, 4, 52, 53, 59, 60, 61, 62, 63, 64, 75, 78, 79, 81 см ПК26-1 | | |
| | М8 | 1 | | | 53 | 4 | | | | | |
| | М9 | 2 | 207 | | 59 | 2 | | | | | |
| | М12 | 2 | 208 | | 60 | 1 | | | | | |
| | М13 | 2 | | | 61 | 1 | | | | | |
| | М14 | 2 | | | 62 | 2 | | | Вес ПК27-1 | | 1427,4 |

Примечания:

1. Окончательная фиксация закладных деталей производится в опалубке.
2. Пример крепления закладных деталей см на листе 192.
3. Пространственные каркасы должны собираться в кондукторах, порядок сборки указан в пояснительной записке

| | | |
|---|---|---|
| ТК 1972 | Пространственные каркасы ПК26-1, ПК27-1 | ИИ 22-3/70 Лист 110 |

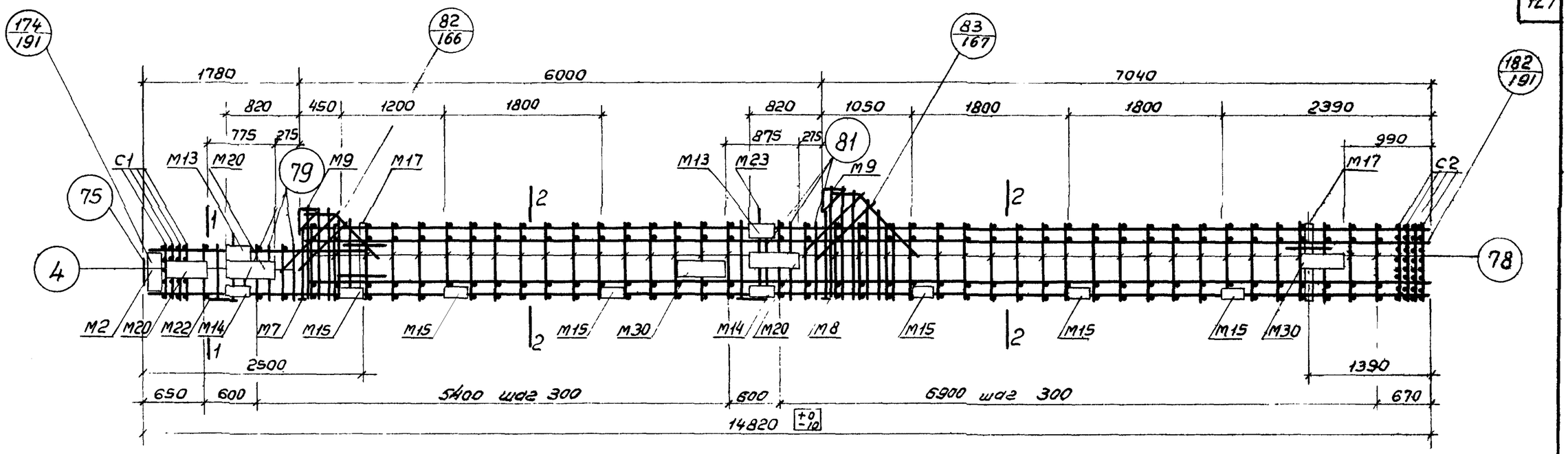


ПК26-2, ПК27-2

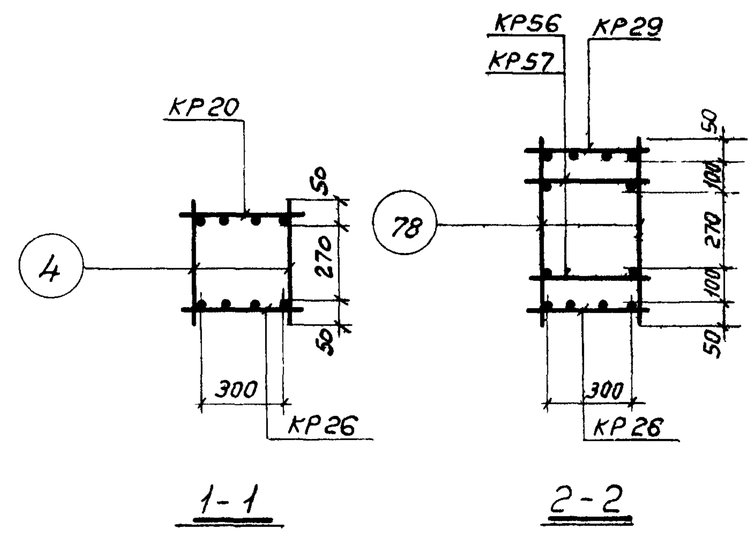


## Спецификация марок арматурных изделий и закладных деталей на один пространственный каркас

| Марка простр. каркаса | Марка изделия | Кол. шт. | № листа |
|---|---|---|---|
| ПК26-2 | КР20 | 1 | 195 |
| | КР26 | 1 | 196 |
| | КР29 | 1 | |
| | КР56 | 2 | 201 |
| | М2 | 1 | 205 |
| | М7 | 1 | 206 |
| | М8 | 1 | |
| | М9 | 2 | 207 |
| | М13 | 2 | 208 |
| | М14 | 2 | |
| | М15 | 6 | |
| | М17 | 2 | 209 |
| | М20 | 3 | 210 |

| Марка простр. каркаса | Марка изделия | Кол. шт. | № листа |
|---|---|---|---|
| ПК26-2 (продолжение) | М22 | 1 | 211 |
| | М23 | 1 | |
| | М30 | 2 | 213 |
| | С1 | 4 | 202 |
| | С2 | 4 | |
| | 4 | 6 | 203 |
| | 52 | 2 | |
| | 53 | 4 | |
| | 59 | 2 | |
| | 60 | 1 | |
| | 61 | 1 | |
| | 62 | 2 | |
| | 63 | 2 | |

| Марка простр. каркаса | Марка изделия | Кол. шт. | № листа |
|---|---|---|---|
| ПК26-2 (продолжение) | 64 | 2 | 203 |
| | 75 | 1 | 204 |
| | 78 | 82 | |
| | 79 | 6 | |
| | 81 | 6 | |
| | Вес ПК26-2 | | 1346.9 |
| ПК27-2 | КР57 | 2 | 201 |
| | КР20, КР26, КР29, М2, М7, М8, М9, М13, М14, М15, М17, М20, М22, М23, М30, С1, С2, 4, 52, 53, 59, 60, 61, 62, 63, 64, 75, 78, 79, 81 См ПК26-2 | | |
| | Вес ПК27-2 | | 1423.9 |

Примечания:

1. Окончательная фиксация закладных деталей производится в опалубке.
2. Пример крепления закладных деталей см. на листе 192.
3. Пространственные каркасы должны собираться в кондукторах, порядок сборки указан в пояснительной записке.

| | | |
|---|---|---|
| ТК 1972 | Пространственные каркасы ПК26-2, ПК27-2 | ШИ22-3/70 Лист 111 |

Шифр
Марка-лист
Инв. №

| | | |
|---|---|---|
| Гл. констр. ин-та | Смирнов | |
| Нач. отдела | Демченко | |
| Нач. сектора | Чечелева | |
| Ст. инж. | Калмыкова | |

ШИ22-3/70 Корнюшина Пробегин

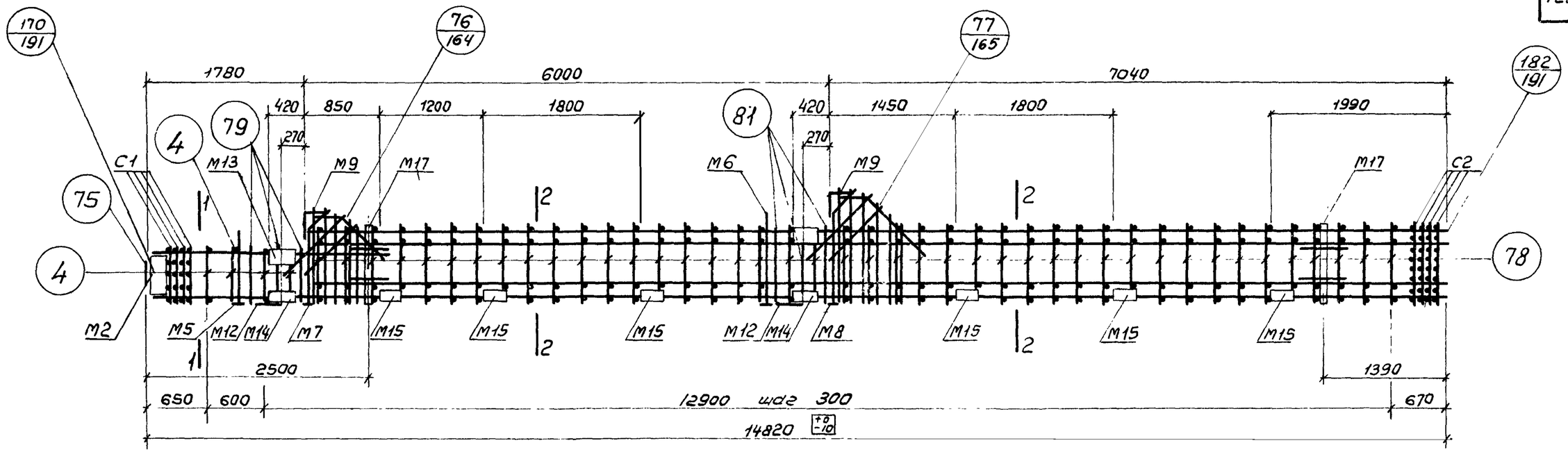


ПК 26-3, ПК 27-3

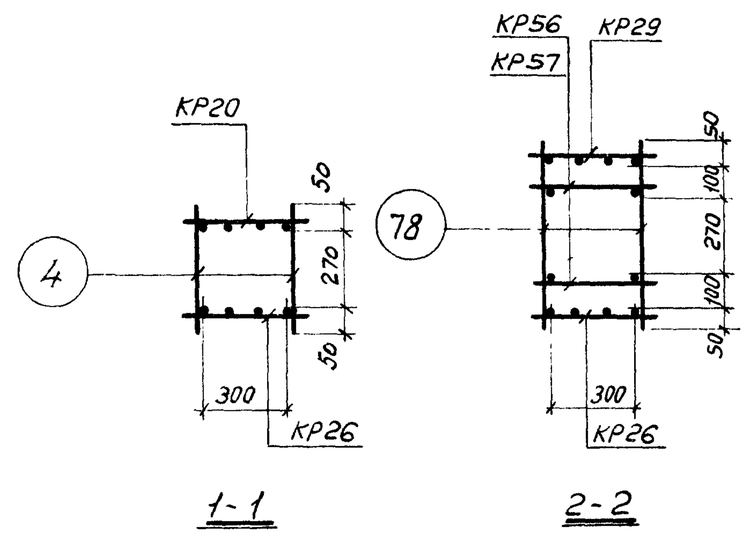


## Спецификация марок арматурных изделий и закладных деталей на один пространственный каркас

| Марка простр. каркаса | Марка изделия | Кол. шт. | № листа |
|---|---|---|---|
| ПК26-3 | КР20 | 1 | 195 |
| | КР26 | 1 | 196 |
| | КР29 | 1 | |
| | КР56 | 2 | 201 |
| | М2 | 1 | 205 |
| | М5 | 1 | 206 |
| | М6 | 1 | |
| | М7 | 1 | |
| | М8 | 1 | |
| | М9 | 2 | 207 |
| | М12 | 2 | 208 |
| | М13 | 2 | |
| | М14 | 2 | |

| Марка простр. каркаса | Марка изделия | Кол. шт. | № листа |
|---|---|---|---|
| ПК26-3 (продолжение) | М15 | 6 | 208 |
| | М17 | 2 | 209 |
| | С1 | 4 | 202 |
| | С2 | 4 | |
| | 4 | 9 | 203 |
| | 52 | 2 | |
| | 53 | 4 | |
| | 59 | 2 | |
| | 60 | 1 | |
| | 61 | 1 | |
| | 62 | 2 | |
| | 63 | 2 | |
| | 64 | 2 | |

| Марка простр. каркаса | Марка изделия | Кол. шт. | № листа |
|---|---|---|---|
| ПК26-3 (продолжение) | 75 | 1 | 204 |
| | 78 | 84 | |
| | 79 | 6 | |
| | 81 | 6 | |
| | | | |
| | Вес ПК26-3 | | 1183.8 |
| ПК27-3 | КР57 | 2 | 201 |
| | КР20, КР26, КР29, М2, М5, М6, М7, М8, М9, М12, М13, М14, М15, М17, С1, С2, 4, 52, 53, 59, 60, 61, 62, 63, 64, 75, 78, 79, 81 см. ПК 26-3 | | |
| | Вес ПК27-3 | | 1260.8 |

### Примечания:

1. Окончательная фиксация закладных деталей производится в опалубке.
2. Пример крепления закладных деталей см. на листе 192.
3. Пространственные каркасы должны собираться в кондукторах, порядок сборки указан в пояснительной записке.

| | | |
|---|---|---|
| ТК 1972 | Пространственные каркасы ПК 26-3, ПК 27-3. | ИИ22-3/70 Лист 112 |

Ст. инж. Каллыкова | Инженер Чечелева

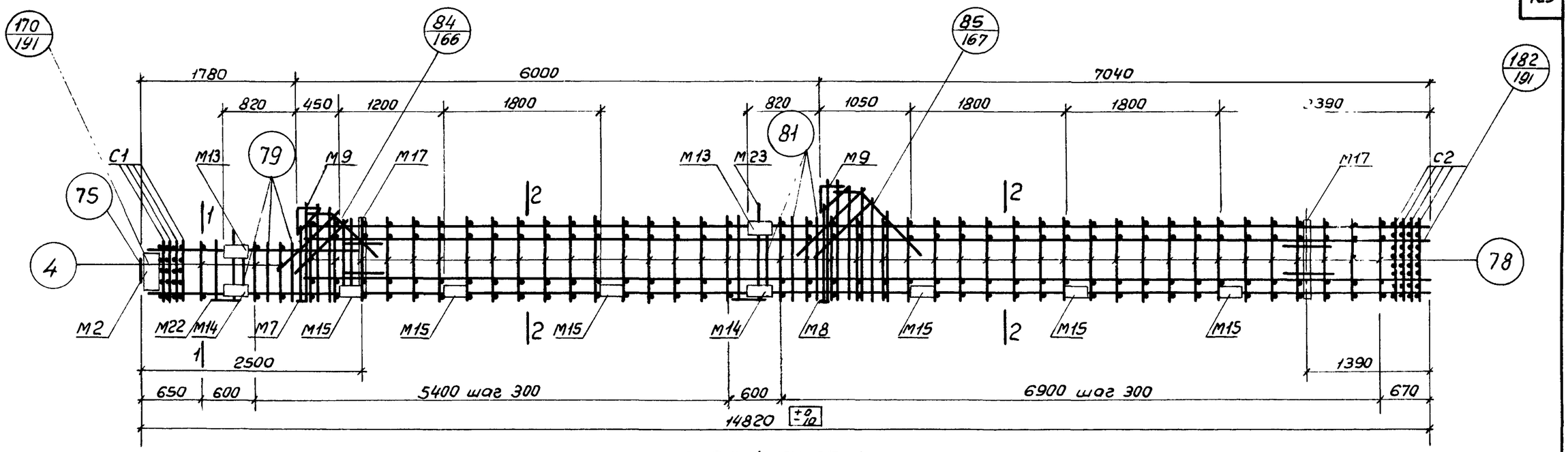


ПК26-4, ПК27-4

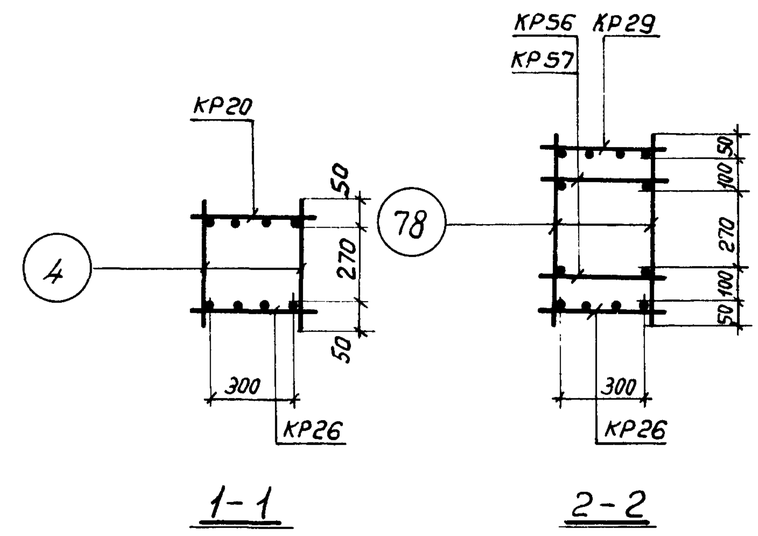


## Спецификация марок арматурных изделий и закладных деталей на один пространственный каркас

| Марка простр. каркаса | Марка изделия | Кол. шт. | № листа | Марка простр. каркаса | Марка изделия | Кол. шт. | № листа | Марка простр каркаса | Марка изделия | Кол. шт. | № листа |
|---|---|---|---|---|---|---|---|---|---|---|---|
| ПК26-4 | КР20 | 1 | 195 | ПК26-4 (продолжение) | М23 | 1 | 211 | ПК26-4 (продолжение) | 78 | 82 | 204 |
| | КР26 | 1 | 196 | | С1 | 4 | 202 | | 79 | 6 | |
| | КР29 | 1 | | | С2 | 4 | | | 81 | 6 | |
| | КР56 | 2 | 201 | | 4 | 6 | 203 | | | | |
| | М2 | 1 | 205 | | 52 | 2 | | | Вес ПК26-4 | | 1178,3 |
| | М7 | 1 | 206 | | 53 | 4 | | ПК27-4 | КР57 | 2 | 201 |
| | М8 | 1 | | | 59 | 2 | | | КР20, КР26, КР29, М2, М7, М8, М9, М13, М14, М15, М17, М22, М23, С1, С2, 4, 52, 53, 59, 60, 61, 62, 63, 64, 75, 78, 79, 81 см. ПК26-4 | | |
| | М9 | 2 | 207 | | 60 | 1 | | | | | |
| | М13 | 2 | 208 | | 61 | 1 | | | | | |
| | М14 | 2 | | | 62 | 2 | | | | | |
| | М15 | 6 | | | 63 | 2 | | | | | |
| | М17 | 2 | 209 | | 64 | 2 | | | | | |
| | М22 | 1 | 211 | | 75 | 1 | 204 | | Вес ПК27-4 | | 1255,3 |

Примечания:

1. Окончательная фиксация закладных деталей производится в опалубке.
2. Пример крепления закладных деталей см. на листе 192.
3. Пространственные каркасы должны собираться в кондукторах, порядок сборки указан в пояснительной записке.

| | | | |
|---|---|---|---|
| ТК 1972 | Пространственные каркасы ПК26-4, ПК27-4. | ШИ22-3/70 | |
| | | Лист | 113 |

Корнюшина | Проверил | Мирнов | Демченко | Чечелева | Калмыкова | Гл. отдела | Нач. сектора | Ст. инж.

12195 130

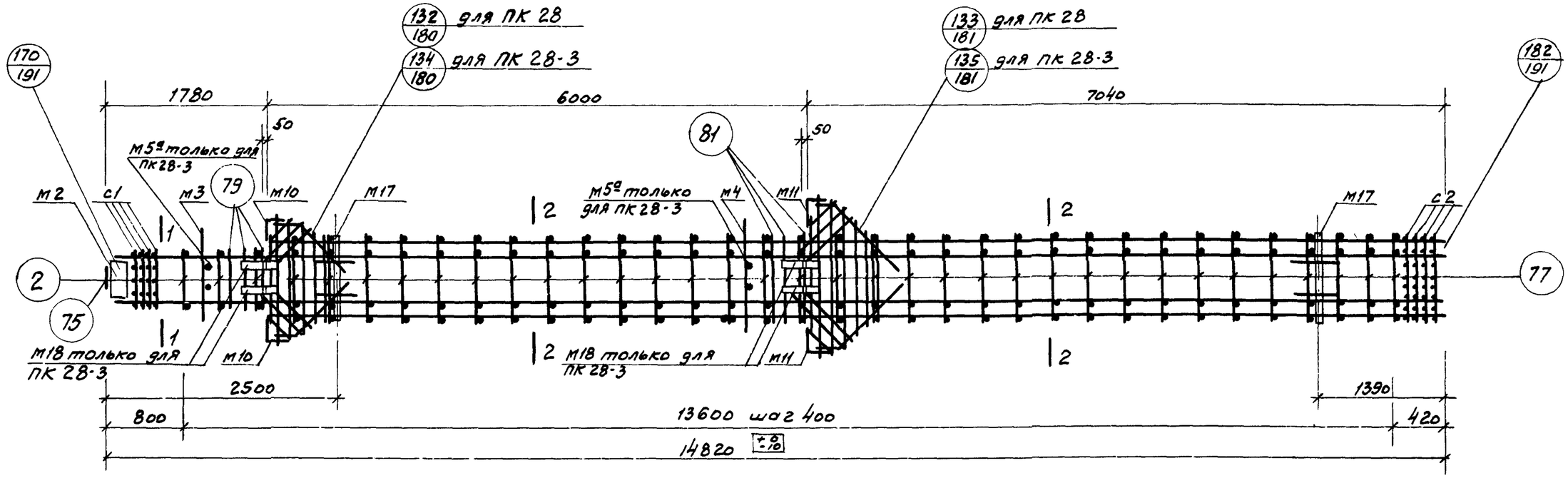


## ПК 28, ПК 28-3

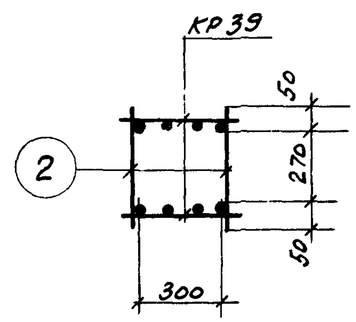


1-1

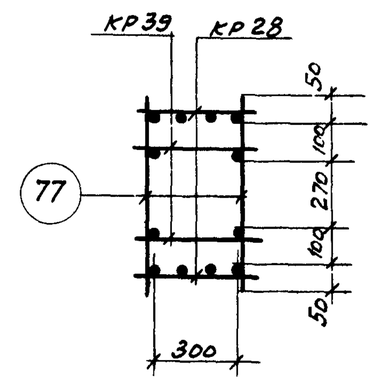


2-2

## Спецификация марок арматурных изделий и закладных деталей на один пространственный каркас

| Марка простр. каркаса | Марка издел. | Кол. шт. | № листа |
|---|---|---|---|
| ПК28 | КР28 | 2 | 196 |
| | КР39 | 2 | 198 |
| | М2 | 1 | 205 |
| | М3 | 1 | |
| | М4 | 1 | |
| | М10 | 2 | 207 |
| | М11 | 2 | |
| | М17 | 2 | 209 |
| | С1 | 4 | 202 |
| | С2 | 4 | |

| Марка простр. каркаса | Марка издел. | Кол. шт. | № листа |
|---|---|---|---|
| ПК28 (продолжение) | 2 | 6 | 203 |
| | 52 | 4 | |
| | 53 | 8 | |
| | 63 | 2 | |
| | 69 | 2 | 204 |
| | 70 | 1 | |
| | 71 | 2 | |
| | 72 | 2 | |
| | 73 | 2 | |
| | 75 | 1 | |

| Марка простр. каркаса | Марка издел. | Кол. шт. | № листа |
|---|---|---|---|
| ПК28 (продолжение) | 77 | 64 | 204 |
| | 79 | 6 | |
| | 81 | 6 | |
| | Вес ПК28 | | 920.2 |
| ПК28-3 | М5а | 2 | 206 |
| | М18 | 4 | 209 |
| | 90 | 8 | 204 |
| | КР28, КР39, М2, М3, М4, М10, М11, М17, С1, С2, поз. 2, 52, 63, 69 ÷ 73, 75, 77, 79, 81 см. ПК 28 | | |
| | Вес ПК28-3 | | 1040.5 |

### Примечания:

1. Окончательная фиксация закладных деталей производится в опалубке
2. Пример крепления закладных деталей см. на листе 192
3. Пространственные каркасы должны собираться в кондукторах, порядок сборки указан в пояснительной записке.

| | | |
|---|---|---|
| ТК 1972 | Пространственные каркасы ПК 28, ПК 28-3 | ИИ 22-3/70 |
| | | Лист 114 |

12195 131

с.т. инженер Калмыкова | Калмыкова

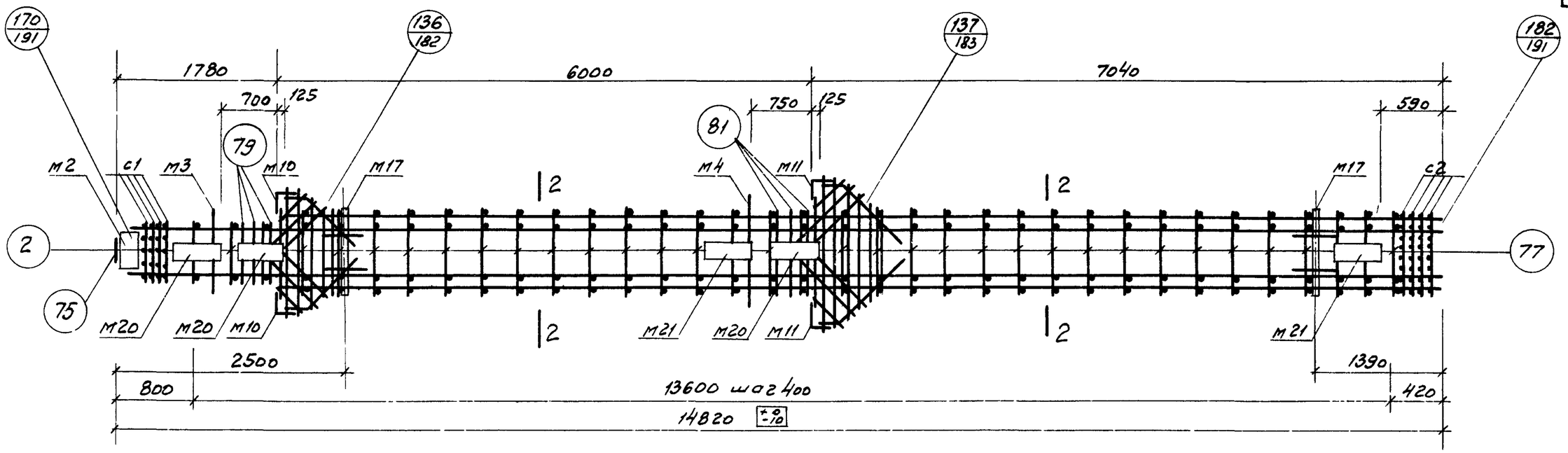


ПК 28-1

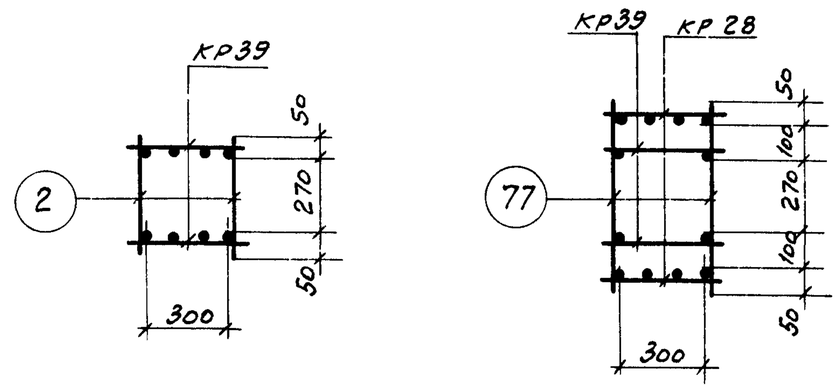


1-1

2-2

## Спецификация марок арматурных изделий и закладных деталей на один пространственный каркас.

| Марка простр. каркаса | Марка издел. | Кол. шт. | № листа | Марка простр. каркаса | Марка издел. | Кол. шт. | № листа | Марка простр. каркаса | Марка издел | Кол. шт | № листа |
|---|---|---|---|---|---|---|---|---|---|---|---|
| ПК 28-1 | КР 28 | 2 | 196 | ПК 28-1 (продолжение) | М21 | 2 | 210 | ПК 28-1 (продолжение) | 71 | 2 | 204 |
| | КР39 | 2 | 198 | | С1 | 4 | 202 | | 72 | 2 | |
| | М2 | 1 | 205 | | С2 | 4 | | | 73 | 2 | |
| | М3 | 1 | | | 2 | 6 | | | 75 | 1 | |
| | М4 | 1 | | | 52 | 4 | 203 | | 77 | 64 | |
| | М10 | 2 | 207 | | 53 | 8 | | | 79 | 6 | |
| | М11 | 2 | | | 63 | 2 | | | 81 | 6 | |
| | М17 | 2 | 209 | | 69 | 2 | 204 | | | | |
| | М20 | 3 | 210 | | 70 | 1 | | | Вес ПК 28-1 | | 1097.9 |

Примечания:

1. Окончательная фиксация закладных деталей производится в опалубке.
2. Пример крепления закладных деталей см. на листе 192
3. Пространственный каркас должен собираться в кондукторе, порядок сборки указан в пояснительной записке.

| | | |
|---|---|---|
| ТК 1972 | Пространственный каркас ПК 28-1 | ИИ 22-3/70 Лист 115 |

Шифр
Марка-лист
Инв. №
Корнюшина
Проверил
Смирнов
Демченко
Чечелева
Калмыкова
Гл. констр. ин.
Нач. отдела
Нач. сектора
Ст. инженер

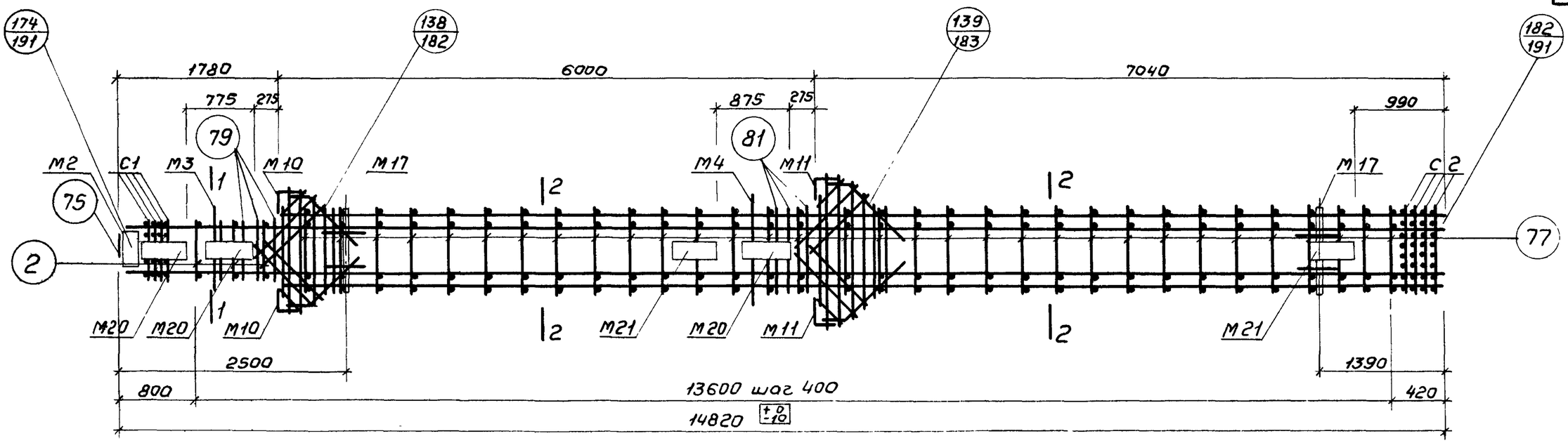


ПК 28-2

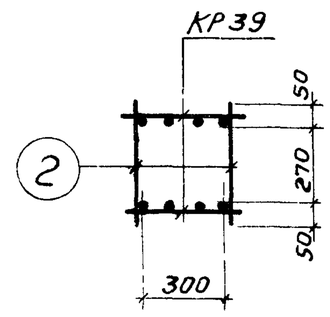


1-1

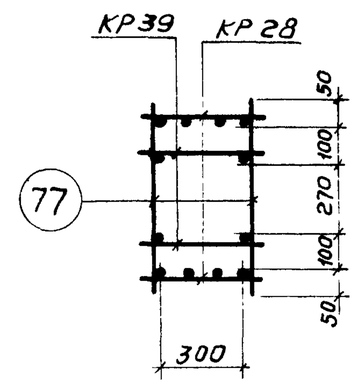


2-2

## Спецификация марок арматурных изделий и закладных деталей на один пространственный каркас

| Марка простр. каркаса | Марка издел. | Кол. шт. | № листа | Марка простр. каркаса | Марка изделия | Кол. шт. | № листа | Марка простр. каркаса | Марка издел. | Кол. шт. | № листа |
|---|---|---|---|---|---|---|---|---|---|---|---|
| ПК28-2 | КР28 | 2 | 196 | ПК28-2 (продолжение) | М21 | 2 | 210 | ПК28-2 (продолжение) | 71 | 2 | 204 |
| | КР39 | 2 | 198 | | С1 | 4 | 202 | | 72 | 2 | |
| | М2 | 1 | 205 | | С2 | 4 | | | 73 | 2 | |
| | М3 | 1 | | | 2 | 6 | 203 | | 75 | 1 | |
| | М4 | 1 | | | 52 | 4 | | | 77 | 64 | |
| | М10 | 2 | 207 | | 53 | 8 | | | 79 | 6 | |
| | М11 | 2 | | | 63 | 2 | | | 81 | 6 | |
| | М17 | 2 | 209 | | 69 | 2 | 204 | | | | |
| | М20 | 3 | 210 | | 70 | 1 | | | Вес ПК28-2 | | 1098.2 |

Примечания:

1. Окончательная фиксация закладных деталей производится в опалубке.
2. Пример крепления закладных деталей см. на листе 192.
3. Пространственный каркас должен собираться в кондукторе, порядок сборки указан в пояснительной записке.

| | | |
|---|---|---|
| ТК 1972 | Пространственный каркас ПК28-2 | ИИ22-3/70 |
| | | Лист 116 |

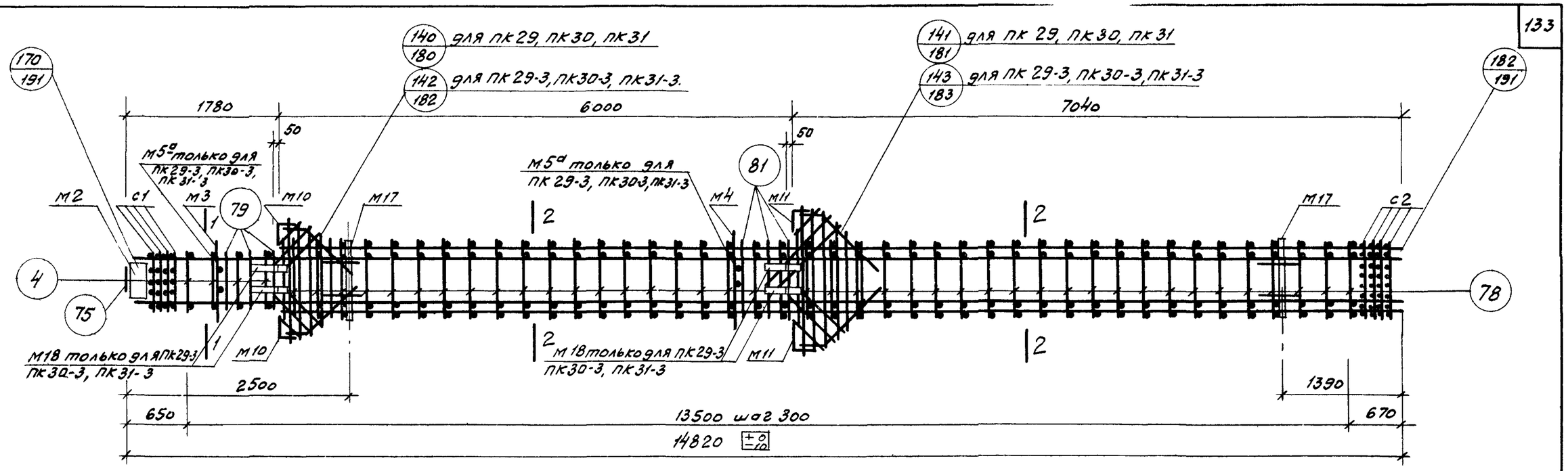


## ПК 29, ПК 30, ПК 31, ПК 29-3, ПК 30-3, ПК 31-3.

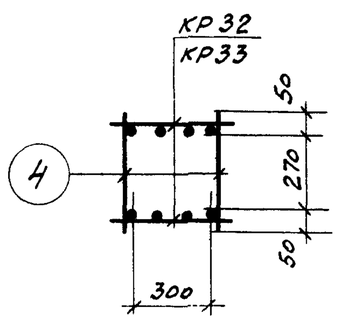


1-1

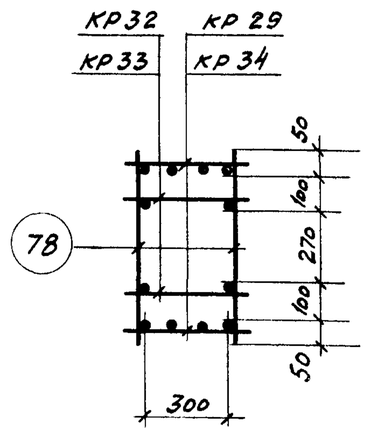


2-2

## Спецификация марок арматурных изделий и закладных деталей на один пространственный каркас

| Марка простр каркаса | Марка издел. | Кол. шт. | № листа |
|---|---|---|---|
| пк29 | КР 29 | 2 | 196 |
| | КР32 | 2 | 197 |
| | М2 | 1 | 205 |
| | М3 | 1 | |
| | М4 | 1 | |
| | М10 | 2 | 207 |
| | М11 | 2 | |
| | М17 | 2 | 209 |
| | С1 | 4 | 202 |
| | С2 | 4 | |
| | 4 | 8 | 203 |
| | 52 | 4 | |
| | 53 | 8 | |
| | 63 | 2 | |
| | 69 | 2 | 204 |
| | 70 | 1 | |
| | 71 | 2 | |
| | 72 | 2 | |
| | 73 | 2 | |
| | 75 | 1 | |

| Марка простр каркаса | Марка издел. | Кол. шт. | № листа |
|---|---|---|---|
| пк29 (продолжение) | 78 | 84 | 203 |
| | 79 | 6 | |
| | 81 | 6 | |
| | Вес пк 29 | | 1100.0 |
| пк30 | КР33 | 2 | 197 |
| | КР29, М2, М3, М4, М10, М11, М17, С1, С2, 4, 52, 53, 63, 69÷73, 75, 78, 79, 81 см. пк 29 | | |
| | Вес пк 30 | | 1210.0 |
| пк31 | КР33 | 2 | 197 |
| | КР34 | 2 | |
| | М2, М3, М4, М10, М11, М17, С1, С2, 4, 52, 53, 63, 69÷73, 75, 78, 79, 81 см. пк 29 | | |
| | Вес пк31 | | 1364.0 |

| Марка простр каркаса | Марка издел. | Кол. шт. | № листа |
|---|---|---|---|
| пк29-3 | М5а | 2 | 206 |
| | М 18 | 4 | 209 |
| | 90 | 8 | 204 |
| | КР29, КР32, М2, М3, М4, М10, М11, М17, С1, С2, 4, 52, 63, 69, 70, 71, 72, 73, 75, 78, 79, 81 см. пк 29 | | |
| | Вес пк 29-3 | | 1220,3 |
| пк30-3 | КР33 | 2 | 197 |
| | 90 | 8 | 204 |
| | КР29, М2, М3, М4, М5а, М10, М11, М17, М18, С1, С2, 4, 52, 63, 69÷73, 75, 78, 79, 81 см. пк 29-3 | | |
| | Вес пк30-3 | | 1330,3 |
| пк31-3 | КР33 | 2 | 197 |
| | КР34 | 2 | |
| | 90 | 8 | 204 |
| | М2, М3, М4, М5а, М10, М11, М17, М18, С1, С2, 4, 52, 63, 69÷73, 75, 78, 79, 81 см. пк 29-3 | | |
| | Вес пк31-3 | | 1484.3 |

## Примечания:

1. Окончательная фиксация закладных деталей производится в опалубке.
2. Пример крепления закладных деталей см. на листе 192
3. Пространственные каркасы должны собираться в кондукторах, порядок сборки указан в пояснительной записке

| | | | |
|---|---|---|---|
| ТК 1972 | Пространственные каркасе пк 29, пк 30, пк 31, пк 29-3, пк 30-3, пк 31-3 | ИИ22-3/70 | |
| | | Лист | 117 |

| | | |
|---|---|---|
| ГСПИ-10 | Корнюшина | |
| | Заслуг | |
| | Проверил | |
| ГСПИ-10 | Смирнов | Камыкова |
| | Демченко | |
| | Чечелева | |
| | | |
| Констр ин. | | |
| Нач отдела | | |
| Нач сектора | | |
| Ст инженер | | |

Шифр

Марка-лист

Инв №

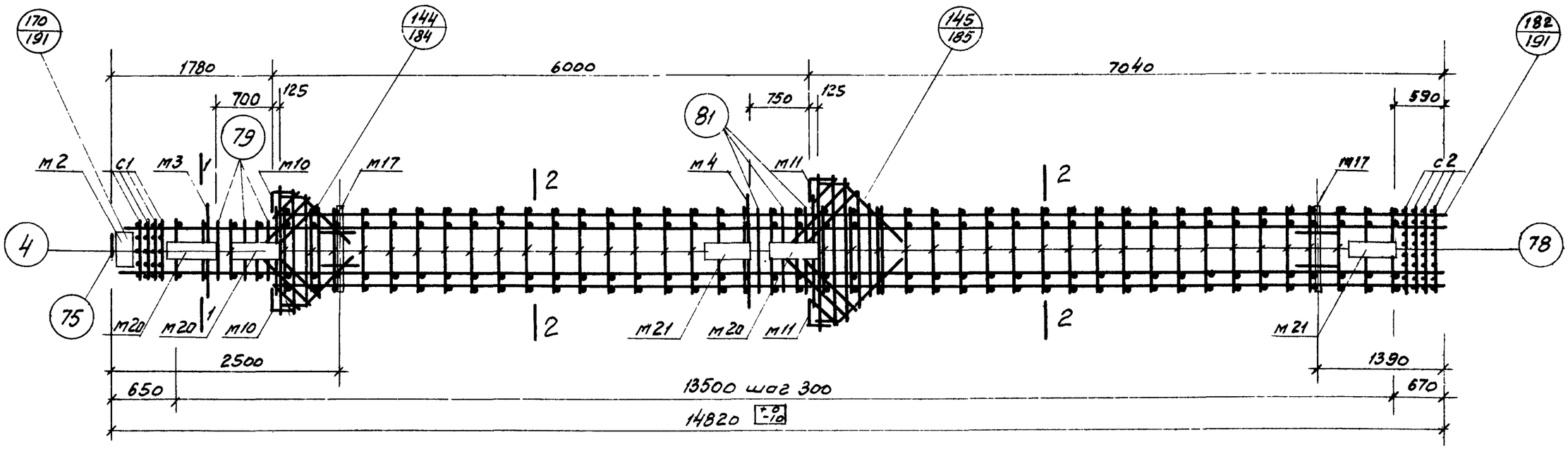


ПК 29-1, ПК 30-1, ПК 31-1.

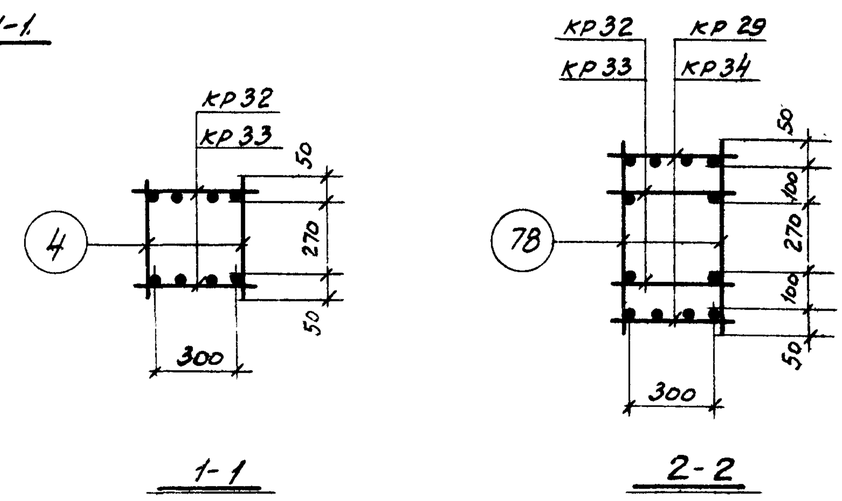


## Спецификация марок арматурных изделий и закладных деталей на один пространственный каркас

| Марка простр. каркаса | Марка издел. | Кол. шт. | № листа |
|---|---|---|---|
| ПК 29-1 | кр29 | 2 | 196 |
| | кр32 | 2 | 197 |
| | м2 | 1 | 205 |
| | м3 | 1 | |
| | м4 | 1 | |
| | м10 | 2 | 207 |
| | м11 | 2 | |
| | м17 | 2 | 209 |
| | м20 | 3 | 210 |
| | м21 | 2 | |
| | с1 | 4 | 202 |
| | с2 | 4 | |
| | 4 | 8 | 203 |

| Марка простр. каркаса | Марка издел. | Кол. шт. | № листа |
|---|---|---|---|
| ПК 29-1 (продолжение) | 52 | 4 | 203 |
| | 53 | 8 | |
| | 63 | 2 | |
| | 69 | 2 | 204 |
| | 70 | 1 | |
| | 71 | 2 | |
| | 72 | 2 | |
| | 73 | 2 | |
| | 75 | 1 | |
| | 78 | 84 | |
| | 79 | 6 | |
| | 81 | 6 | |
| | Вес ПК 29-1 | | 1277.7 |

| Марка простр. каркаса | Марка издел. | Кол. шт. | № листа |
|---|---|---|---|
| ПК 30-1 | кр29 | 2 | 196 |
| | кр33 | 2 | 197 |
| | м2, м3, м4, м10, м11, м17, м20, м21, с1, с2, 4, 52, 53, 63, 69, 70, 71, 72, 73, 75, 78, 79, 81 см. ПК 29-1 | | |
| | Вес ПК 30-1 | | 1387.7 |
| ПК 31-1 | кр33 | 2 | 197 |
| | кр34 | 2 | |
| | м2, м3, м4, м10, м11, м17, м20, м21, с1, с2, 4, 52, 53, 63, 69, 70, 71, 72, 73, 75, 78, 79, 81 см. ПК 29-1 | | |
| | Вес ПК 31-1 | | 1541.7 |

Примечания:

1. Окончательная фиксация закладных деталей производится в опалубке
2. Пример крепления закладных деталей см. на листе 192.
3. Пространственные каркасы должны собираться в кондукторах, порядок сборки указан в пояснительной записке.

| | | |
|---|---|---|
| ТК 1972 | Пространственные каркасы ПК 29-1, ПК 30-1, ПК 31-1 | ИИ 22-3/70 Лист 118 |

Ст. инженер Калмыкова Ковальчук

12195

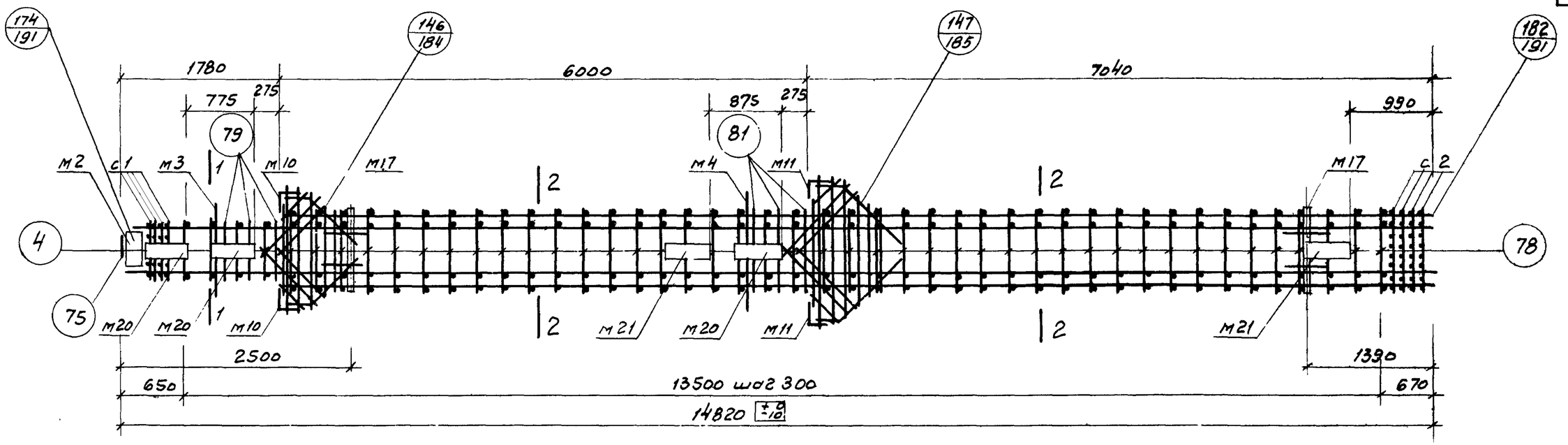


## ПК 29-2, ПК 30-2, ПК 31-2.

### Спецификация марок арматурных изделий и закладных деталей на один пространственный каркас.

| Марка простр. каркаса | Марка издел. | Кол. шт. | № листа |
|---|---|---|---|
| ПК 29-2 | КР29 | 2 | 196 |
| | КР32 | 2 | 197 |
| | М2 | 1 | 205 |
| | М3 | 1 | |
| | М4 | 1 | |
| | М10 | 2 | 207 |
| | М11 | 2 | |
| | М17 | 2 | 209 |
| | М20 | 3 | 210 |
| | М21 | 2 | |
| | С1 | 4 | 202 |
| | С2 | 4 | |
| | 4 | 8 | 203 |

| Марка простр. каркаса | Марка издел. | Кол. шт. | № листа |
|---|---|---|---|
| ПК 29-2 (продолжение) | 52 | 4 | 203 |
| | 53 | 8 | |
| | 63 | 2 | |
| | 69 | 2 | 204 |
| | 70 | 1 | |
| | 71 | 2 | |
| | 72 | 2 | |
| | 73 | 2 | |
| | 75 | 1 | |
| | 78 | 84 | |
| | 79 | 6 | |
| | 81 | 6 | |
| | Вес ПК 29-2 | | 1277.7 |

| Марка простр. каркаса | Марка издел. | Кол. шт. | № листа |
|---|---|---|---|
| ПК 30-2 | КР33 | 2 | 197 |
| | КР29, М2, М3, М4, М10, М11, М17, М20, М21, С1, С2, 4, 52, 53, 63, 69, 70, 71, 72, 73, 75, 78, 79, 81 см. ПК 29-2 | | |
| | Вес ПК 30-2 | | 1387.7 |
| ПК 31-2 | КР33 | 2 | 197 |
| | КР34 | 2 | |
| | М2, М3, М4, М10, М11, М17, М20, М21, С1, С2, 4, 52, 53, 63, 69, 70, 71, 72, 73, 75 см. ПК 29-2 | | |
| | Вес ПК 31-2 | | 1541.7 |

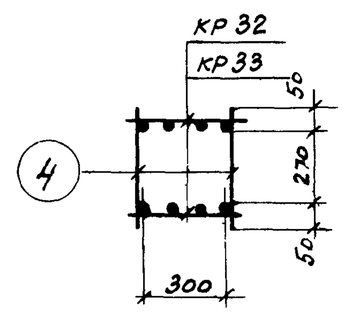


1-1

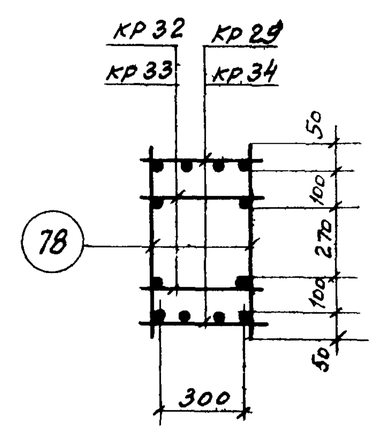


2-2

### Примечания:

1. Окончательная фиксация закладных деталей производится в опалубке.
2. Пример крепления закладных деталей см на листе 192
3. Пространственные каркасы должны собираться в кондукторах, порядок сборки указан в пояснительной записке.

| | | |
|---|---|---|
| ТК 1972 | Пространственные каркасы ПК 29-2, ПК 30-2, ПК 31-2 | ИИ 22-3/70 Лист 119 |

Гл. конструктор Смирнов; Нач. отдела Демченко; Нач. сектора Чечелева; Ст. инженер Колтыкова; Проверил Карпин; Борноцина

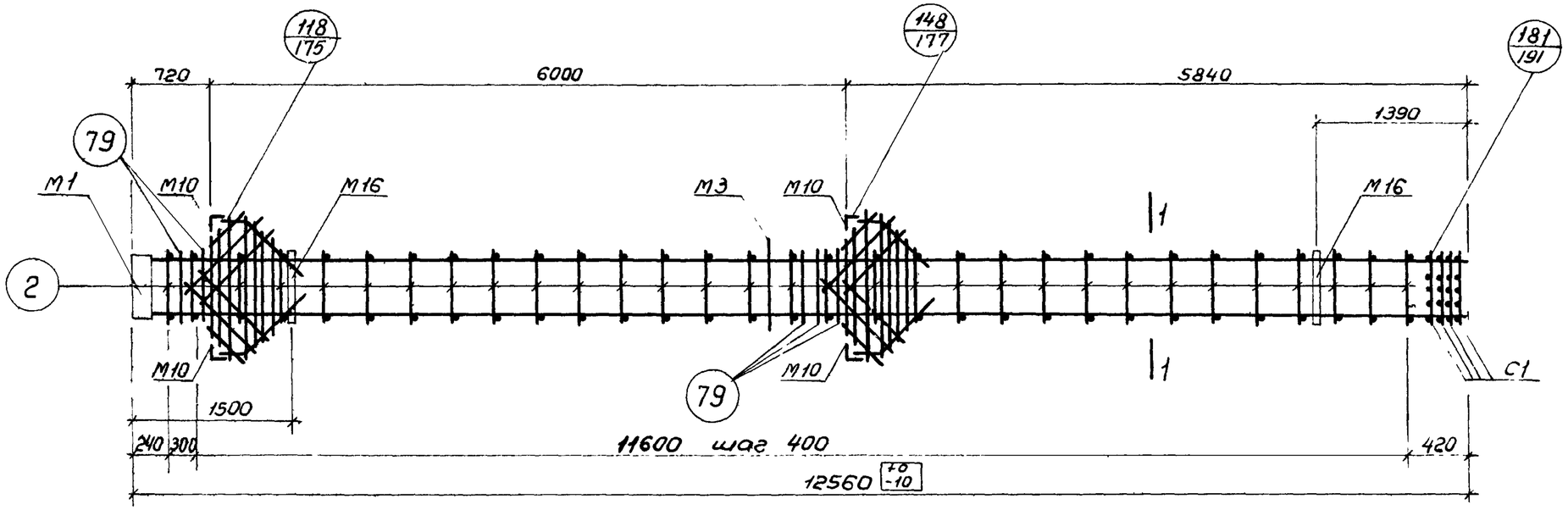


ПК 32

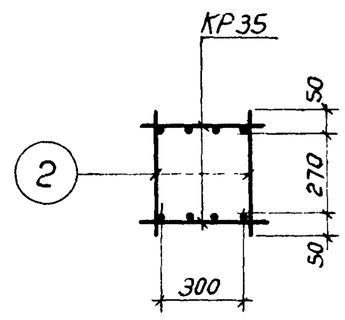


1 - 1

## Спецификация марок арматурных изделий и закладных деталей на один пространственный каркас

| Марка простр. каркаса | Марка изделия | Кол. шт. | № листа | Марка простр. каркаса | Марка изделия | Кол шт | № листа |
|---|---|---|---|---|---|---|---|
| ПК32 | КР35 | 2 | 197 | ПК32 (продолжение) | 58 | 2 | 203 |
| | С1 | 4 | 202 | | 65 | 4 | |
| | М1 | 1 | 205 | | 66 | 2 | |
| | М3 | 1 | | | 67 | 2 | |
| | М10 | 4 | 207 | | 68 | 2 | |
| | М16 | 2 | 209 | | 79 | 10 | 204 |
| | 2 | 62 | 203 | | | | |
| | 52 | 4 | | | | | |
| | 53 | 8 | | | Вес ПК32 | | 578 3 |

Примечания:

1. Окончательная фиксация закладных деталей производится в опалубке.
2. Пример крепления закладных деталей ст. на листе 192.
3. Пространственный каркас должен собираться в кондукторе, порядок сборки указан в пояснительной записке.

| | | |
|---|---|---|
| ТК 1972 | Пространственный каркас ПК 32 | ШЦ22-3/70 Лист 120 |

Гип Секлирч
Ст инж
Михайлова

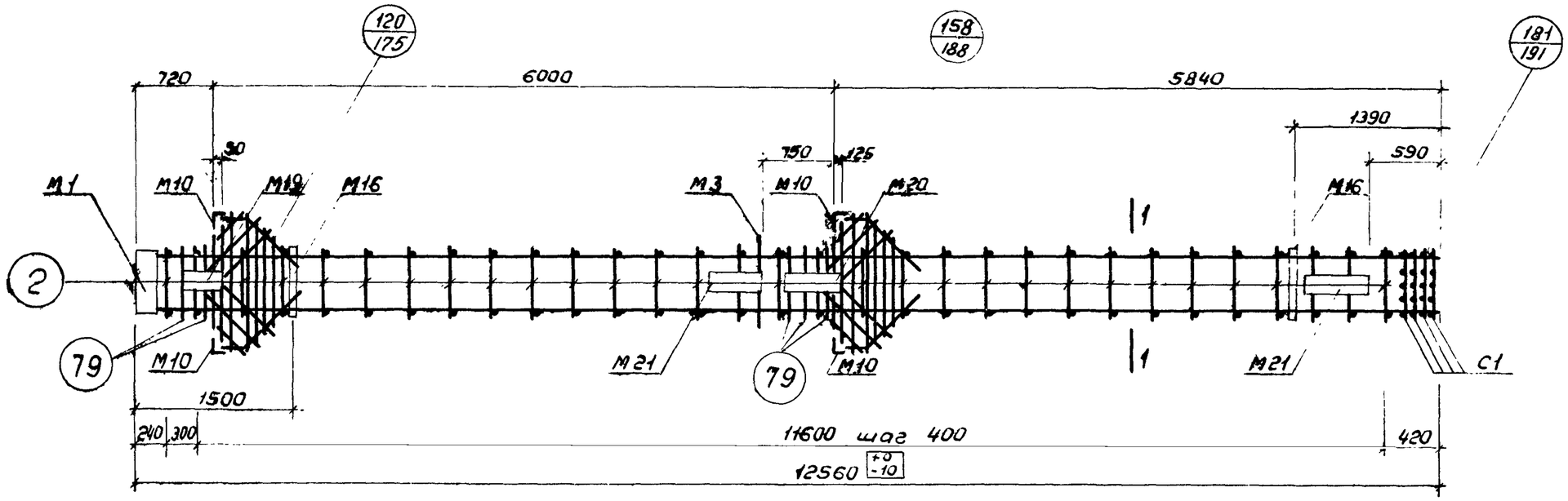


ПК 32-1

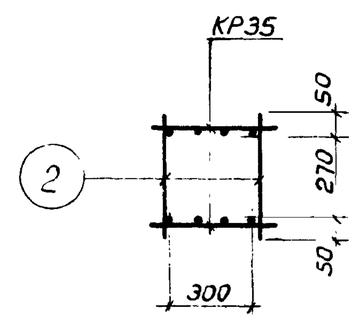


1 - 1

## Спецификация марок арматурных изделий и закладных деталей на один пространственный каркас

| Марка простр каркаса | Марка изделия | Кол. шт. | № листа | Марка простр. каркаса | Марка изделия | Кол. шт. | № листа |
|---|---|---|---|---|---|---|---|
| ПК32-1 | КР35 | 2 | 197 | ПК32-1 (продолжение) | 52 | 4 | 203 |
| | С1 | 4 | 202 | | 53 | 8 | |
| | М1 | 1 | 205 | | 58 | 2 | |
| | М3 | 1 | | | 65 | 4 | |
| | М10 | 4 | 207 | | 66 | 2 | |
| | М16 | 2 | 209 | | 67 | 2 | |
| | М20 | 1 | 210 | | 68 | 2 | |
| | М21 | 2 | | | 79 | 10 | 204 |
| | М19 | 1 | | | | | |
| | 2 | 62 | 203 | | Вес ПК 32-1 | | 7099 |

Примечания:

1. Окончательная фиксация закладных деталей производится в опалубке.
2. Пример крепления закладных деталей см. на листе 192.
3. Пространственный каркас должен собираться в кондукторе, порядок сборки указан в пояснительной записке.

| | | |
|---|---|---|
| ТК 1972 | Пространственный каркас ПК 32-1 | ИИ22-3/70 Лист 121 |

Шифр
Марка-лист
Инв №

ГСПИ-10 Проверил Корнюшина
Стирнов Демченко Чечелева Михайлова
Гл.инж.пр. ин-та
Нач отдела
Нач сектора
Ст. инж.

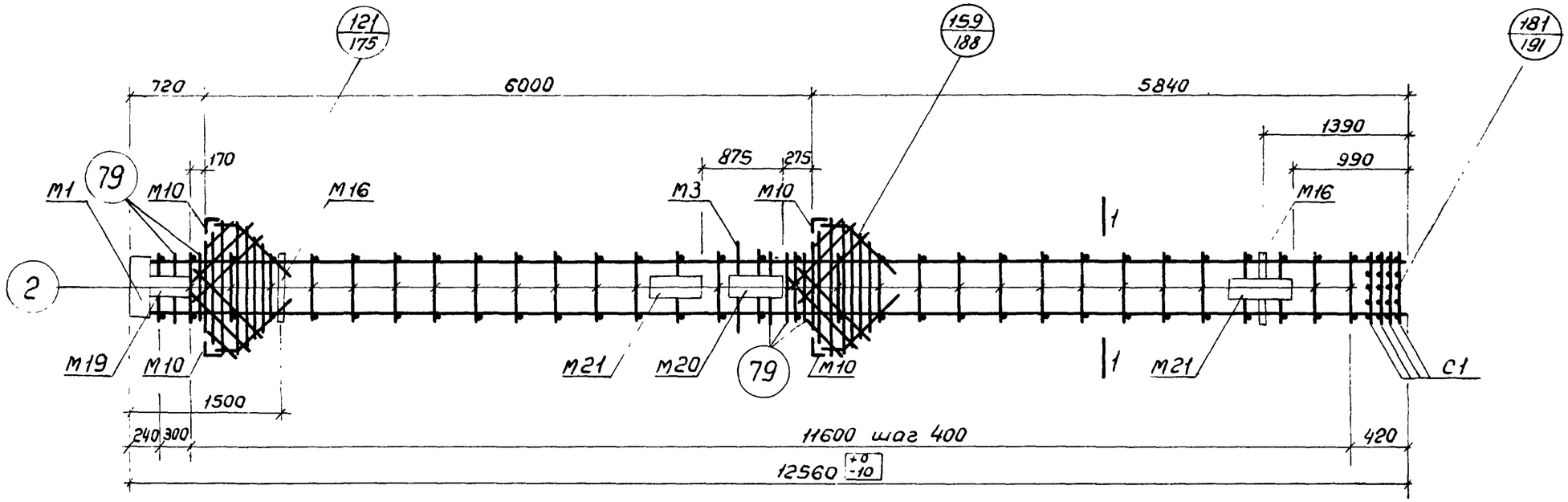


## ПК 32 - 2

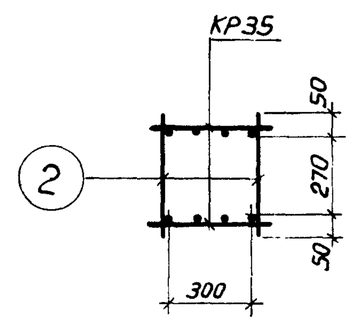


## 1 - 1

### Спецификация марок арматурных изделий и закладных деталей на один пространственный каркас

| Марка простр. каркаса | Марка изделия | Кол. шт. | № листа | Марка простр. каркаса | Марка изделия | Кол. шт | № листа |
|---|---|---|---|---|---|---|---|
| ПК32-2 | КР35 | 2 | 197 | ПК32-2 (продолжение) | 52 | 4 | 203 |
| | С1 | 4 | 202 | | 53 | 8 | |
| | М1 | 1 | 205 | | 58 | 2 | |
| | М3 | 1 | | | 65 | 4 | |
| | М10 | 4 | 207 | | 66 | 2 | |
| | М16 | 2 | 209 | | 67 | 2 | |
| | М19 | 1 | 210 | | 68 | 2 | |
| | М20 | 1 | | | 79 | 10 | 204 |
| | М21 | 2 | | | | | |
| | 2 | 62 | 203 | | Вес ПК 32-2 | | 709.9 |

### Примечания:

1. Окончательная фиксация закладных деталей производится в опалубке.
2. Пример крепления закладных деталей см. на листе 192
3. Пространственный каркас должен собираться в кондукторе, порядок сборки указан в пояснительной записке.

| | | |
|---|---|---|
| ТК 1972 | Пространственный каркас ПК 32 - 2 | ИИ22-3/70 Лист 122 |

Инж. Шнейдер
Ст. инж. Михайлова

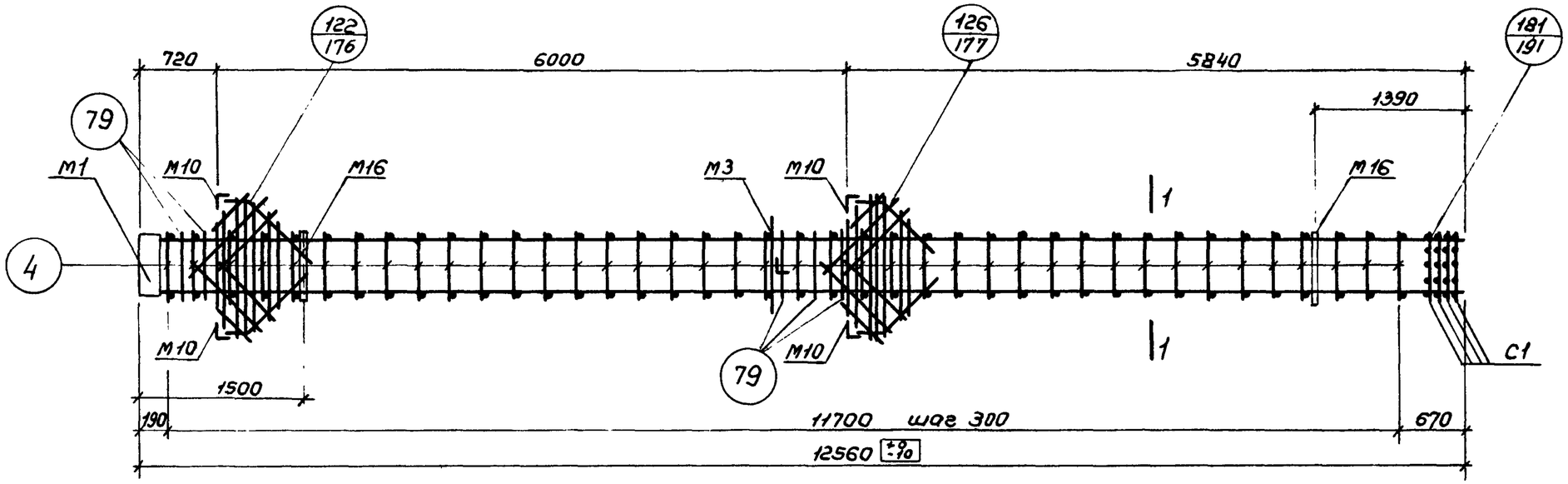


ПК 33

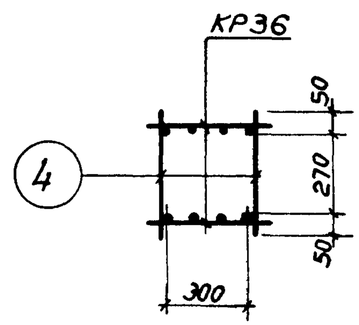


1-1

## Спецификация марок арматурных изделий и закладных деталей на один пространственный каркас

| Марка простр. каркаса | Марка изделия | Кол. шт. | № листа | Марка простр. каркаса | Марка изделия | Кол. шт. | № листа |
|---|---|---|---|---|---|---|---|
| ПК33 | КР36 | 2 | 197 | | 53 | 8 | 203 |
| | С1 | 4 | 202 | | 58 | 2 | |
| | М1 | 1 | 205 | | 65 | 4 | |
| | М3 | 1 | | | 66 | 2 | |
| | М10 | 4 | 207 | | 67 | 2 | |
| | М16 | 2 | 209 | | 68 | 2 | |
| | 4 | 80 | 203 | | 79 | 10 | 204 |
| | 52 | 4 | | | Вес ПК33 | | 594.6 |

Примечания:

1. Окончательная фиксация закладных деталей производится в опалубке.
2. Пример крепления закладных деталей см. на листе 192.
3. Пространственный каркас должен собираться в кондукторе, порядок сборки указан в пояснительной записке.

| | | |
|---|---|---|
| ТК 1972 | Пространственный каркас ПК 33 | ИИ22-3/70 Лист 123 |

Шифр
Марка-лист
Инв. №
Корнюшина
Проверил
Смирнов
Демченко
Чечелева
Михайлова
Инстр. ин-та
Нач. отдела
Нач. сектора
Ст. инж.

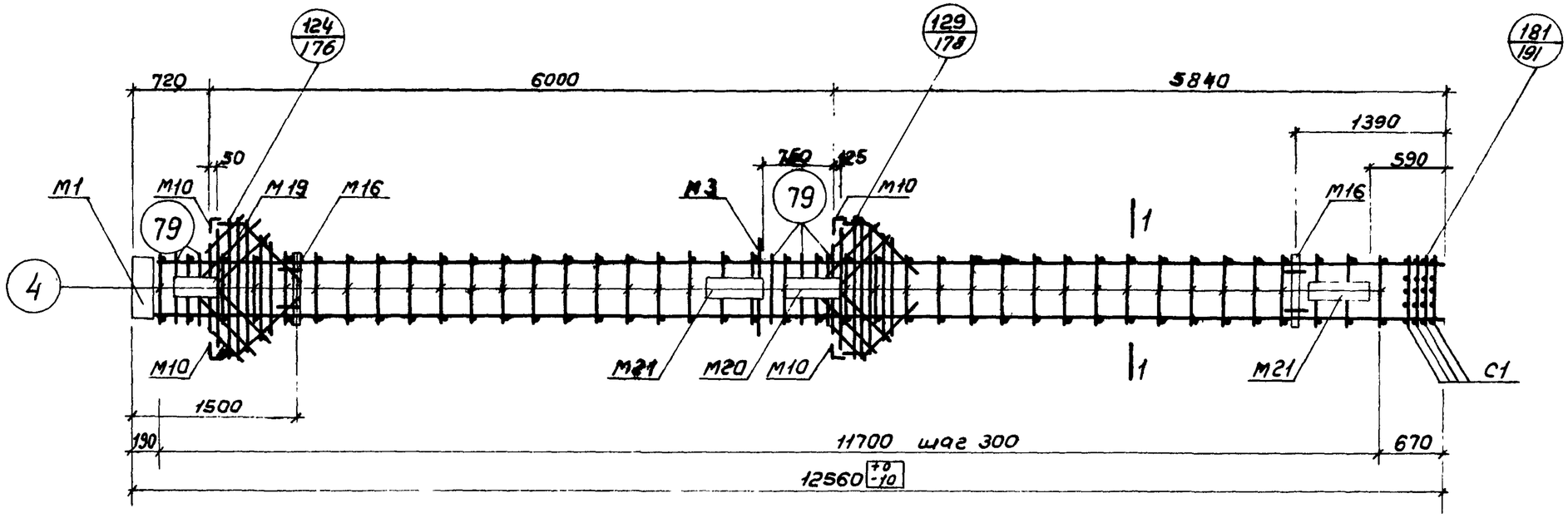


ПК 33-1

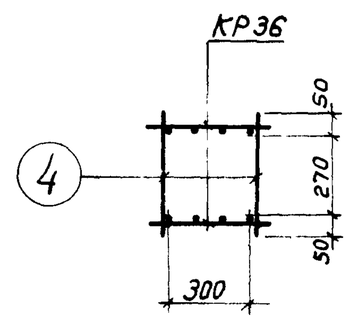


1-1

Спецификация марок арматурных изделий и закладных деталей на один пространственный каркас

| Марка простр каркаса | Марка изделия | Кол. шт. | № листа | Марка простр. каркаса | Марка изделия | Кол. шт. | № листа |
|---|---|---|---|---|---|---|---|
| ПК33-1 | КР36 | 2 | 197 | ПК33-1 (продолжение) | 52 | 4 | 203 |
| | С1 | 4 | 202 | | 53 | 8 | |
| | М1 | 1 | 205 | | 58 | 2 | |
| | М3 | 1 | | | 65 | 4 | |
| | М10 | 4 | 207 | | 66 | 2 | |
| | М16 | 2 | 209 | | 67 | 2 | |
| | М19 | 1 | 210 | | 68 | 2 | |
| | М20 | 1 | | | 79 | 10 | 204 |
| | М21 | 2 | | | | | |
| | 4 | 80 | 203 | | Вес ПЗ3-1 | 826 2 | |

Примечания:

1. Окончательная фиксация закладных деталей производится в опалубке.
2. Пример крепления закладных деталей см. на листе 192.
3. Пространственный каркас должен собираться в кондукторе, порядок сборки указан в пояснительной записке.

| | | |
|---|---|---|
| ТК 1972 | Пространственный каркас ПК 33-1 | ИИ22-3/70 Лист 124 |

Ст. инж. Михайлов

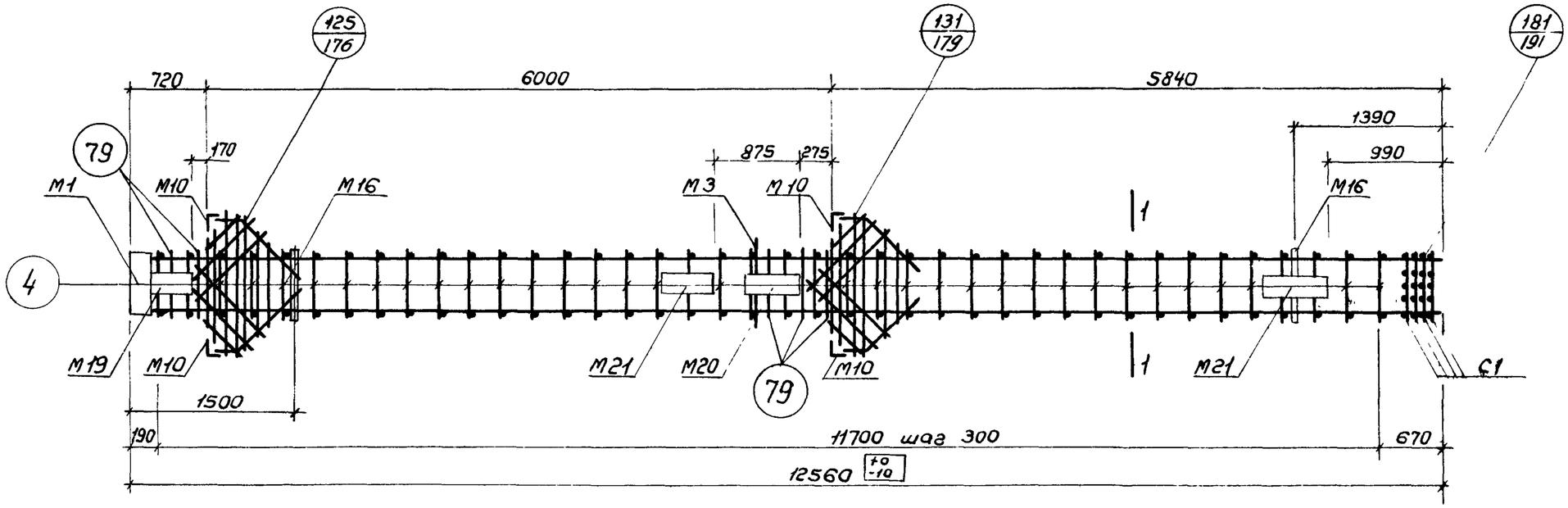


## ПК 33-2

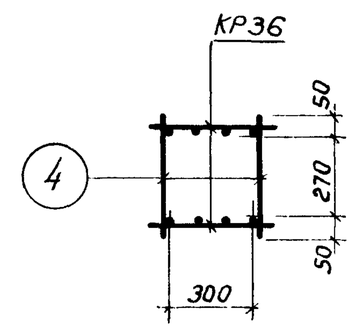


1-1

## Спецификация марок арматурных изделий и закладных деталей на один пространственный каркас

| Марка простр каркаса | Марка изделия | Кол. шт. | № листа | Марка простр каркаса | Марка изделия | Кол шт. | № листа |
|---|---|---|---|---|---|---|---|
| ПК33-2 | КР36 | 2 | 197 | ПК33-2 (продолжение) | 52 | 4 | 203 |
| | С1 | 4 | 202 | | 53 | 8 | |
| | М1 | 1 | 205 | | 58 | 2 | |
| | М3 | 1 | | | 65 | 4 | |
| | М10 | 4 | 207 | | 66 | 2 | |
| | М16 | 2 | 209 | | 67 | 2 | |
| | М19 | 1 | 210 | | 68 | 2 | |
| | М20 | 1 | | | 79 | 10 | 204 |
| | М21 | 2 | | | | | |
| | 4 | 80 | 203 | | Вес ПК33-2 | | 826.2 |

## Примечания:

1. Окончательная фиксация закладных деталей производится в опалубке.
2. Пример крепления закладных деталей см. на листе 192.
3. Пространственный каркас должен собираться в кондукторе, порядок сборки указан в пояснительной записке.

| | | |
|---|---|---|
| ТК 1972 | Пространственный каркас ПК 33-2 | ШИ22-3/70 Лист 125 |

Шифр
Марка-лист
Инв. №

Корнюшина
Проверил
Смирнов
Детченко
Чечелева
Михайлова
Гл. констр. ин-та
Нач. отдела
Нач. сектора
Ст. инж.

12195 142

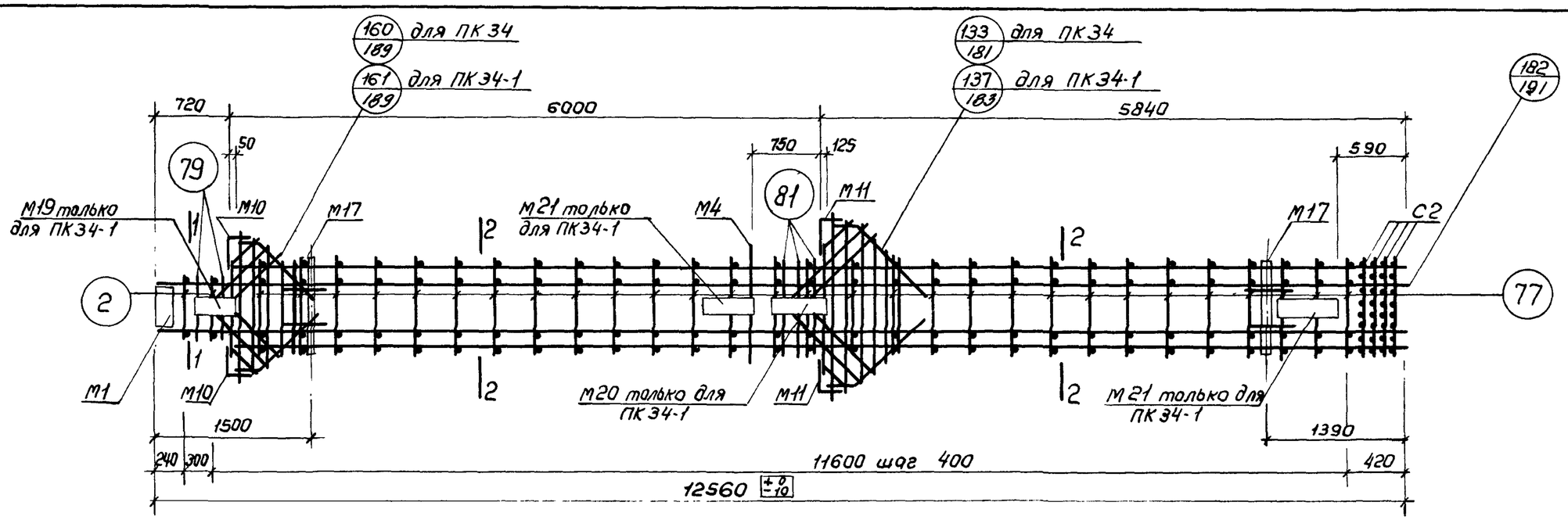


## ПК34, ПК34-1

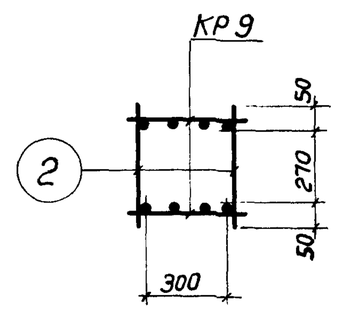


1-1

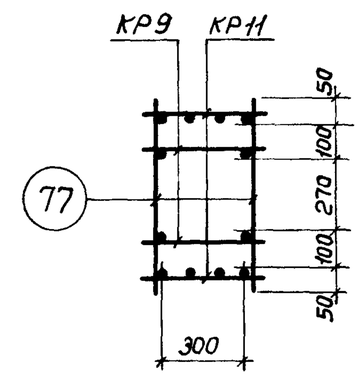


2-2

## Спецификация марок арматурных изделий и закладных деталей на один пространственный каркас

| Марка простр. каркаса | Марка изделия | Кол. шт. | № листа | Марка простр. каркаса | Марка изделия | Кол. шт. | № листа | Марка простр. каркаса | Марка изделия | Кол. шт. | № листа |
|---|---|---|---|---|---|---|---|---|---|---|---|
| ПК34 | КР9 | 2 | 194 | ПК34 (продолжение) | 69 | 2 | 204 | ПК34-1 | М19 | 1 | 210 |
| | КР11 | 2 | | | 70 | 1 | | | М20 | 1 | |
| | М1 | 1 | 205 | | 71 | 2 | | | М21 | 2 | |
| | М4 | 1 | | | 72 | 2 | | | КР9, КР11, М1, М4, М10, М11, М17, С2, 2, 52, 53, 63, 69, 70, 71, 72, 73, 77, 79, 81 см. ПК34 | | |
| | М10 | 2 | 207 | | 73 | 2 | | | | | |
| | М11 | 2 | | | 77 | 58 | | | | | |
| | М17 | 2 | 209 | | 79 | 4 | | | | | |
| | С2 | 4 | 202 | | 81 | 6 | | | | | |
| | 2 | 4 | 203 | | | | | | | | |
| | 52 | 4 | | | | | | | | | |
| | 53 | 8 | | | | | | | | | |
| | 63 | 2 | | | Вес ПК34 | | 804.1 | | Вес ПК34-1 | | 935.7 |

Примечания.

1. Окончательная фиксация закладных деталей производится в опалубке.
2. Пример крепления закладных деталей см. на листе 192.
3. Пространственные каркасы должны собираться в кондукторах, порядок сборки указан в пояснительной записке.

| | | |
|---|---|---|
| ТК 1972 | Пространственные каркасы ПК34, ПК34-1. | ИИ22-3/70 Лист 126 |

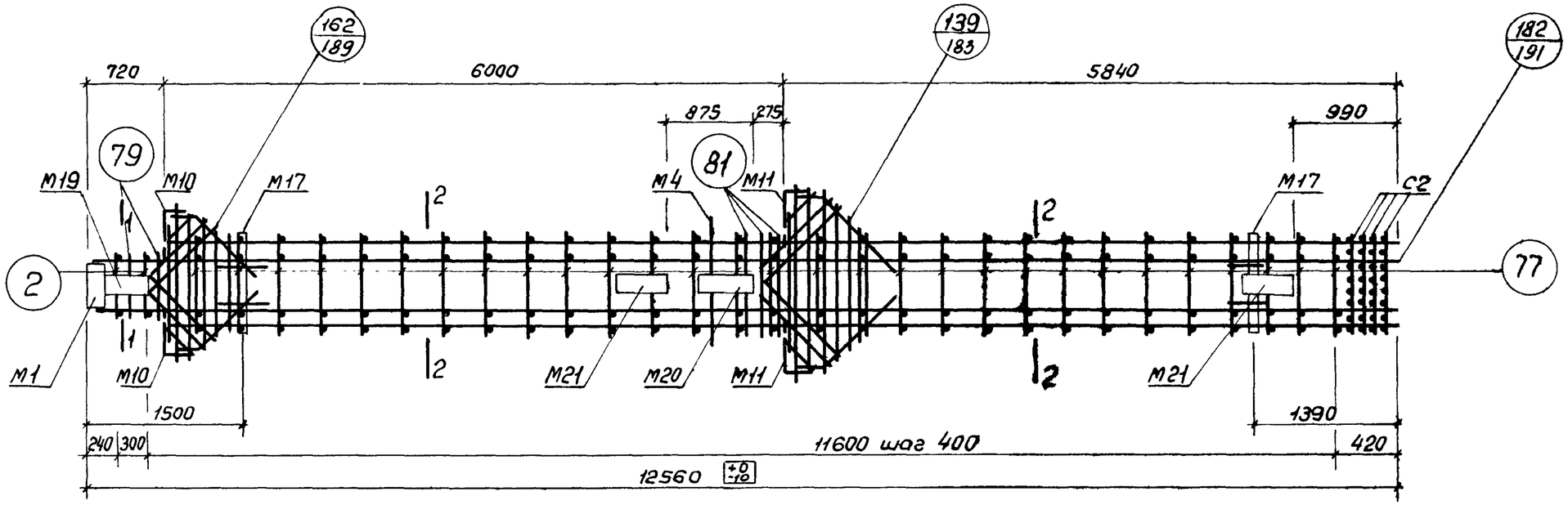


ПК34-2

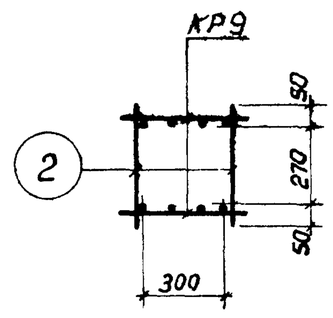


1-1

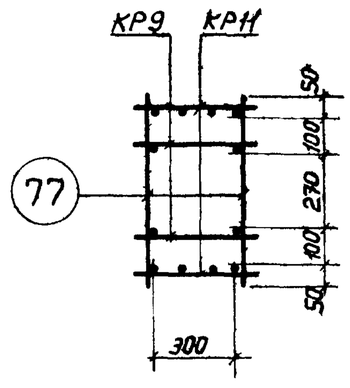


2-2

## Спецификация марок арматурных изделий и закладных деталей на один пространственный каркас

| Марка простр. каркаса | Марка изделия | Кол. шт. | № листа | Марка простр. каркаса | Марка изделия | Кол. шт. | № листа | Марка простр. каркаса | Марка изделия | Кол. шт. | № листа |
|---|---|---|---|---|---|---|---|---|---|---|---|
| ПК34-2 | КР9 | 2 | 194 | ПК34-2 (продолжение) | М20 | 1 | 210 | ПК34-2 (продолжение) | 70 | 1 | 204 |
| | КР11 | 2 | | | М21 | 2 | | | 71 | 2 | |
| | М1 | 1 | 205 | | С2 | 4 | 202 | | 72 | 2 | |
| | М4 | 1 | | | 2 | 4 | 203 | | 73 | 2 | |
| | М10 | 2 | 207 | | 52 | 4 | | | 77 | 58 | |
| | М11 | 2 | | | 53 | 8 | | | 79 | 4 | |
| | М17 | 2 | 209 | | 63 | 2 | | | 81 | 6 | |
| | М19 | 1 | 210 | | 69 | 2 | 204 | | Вес ПК34-2 | | 935.7 |

Примечания:

1. Окончательная фиксация закладных деталей производится в опалубке.
2. Пример крепления закладных деталей см. на листе 192.
3. Пространственный каркас должен собираться в кондукторе, порядок сборки указан в пояснительной записке.

| | | |
|---|---|---|
| ТК 1972 | Пространственный каркас ПК 34-2 | ИИ22-3/70 Лист 127 |

Шифр | Марка-лист | Инв. № | Корнишина | Гл. инж. | Гл. инж. проекта | Гл. специалист | Ст. инж. | Старшов | Демченко | Чечелева | Михайлова

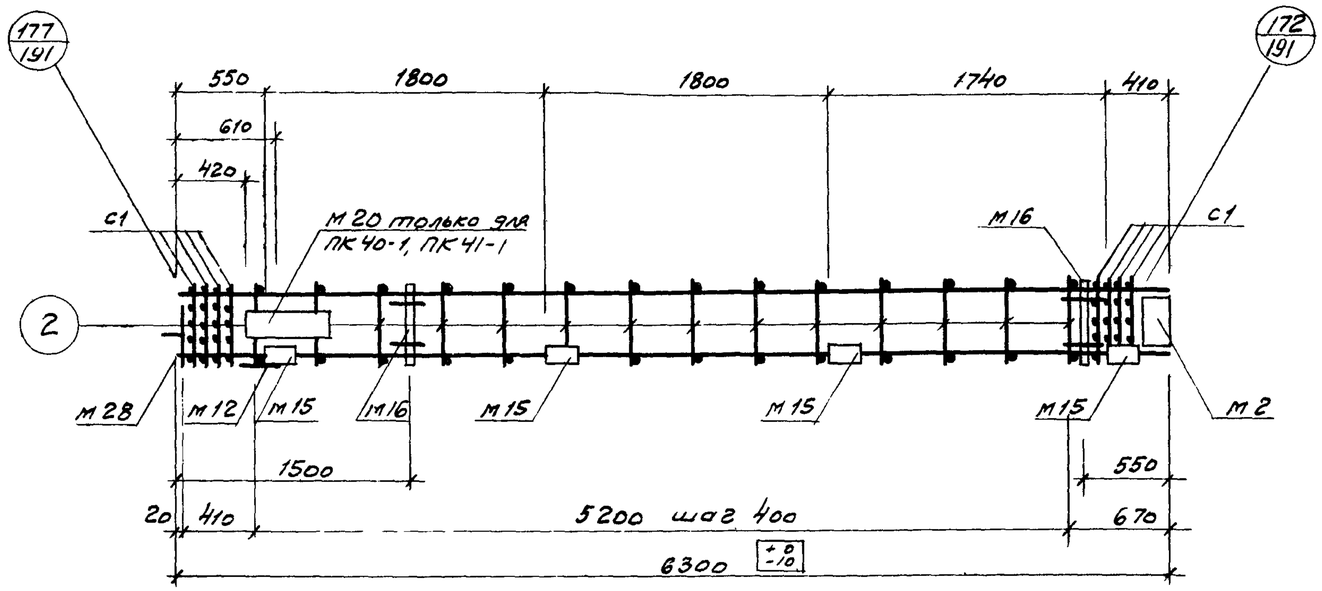


## ПК40-1, ПК41-1, ПК40-3, ПК41-3

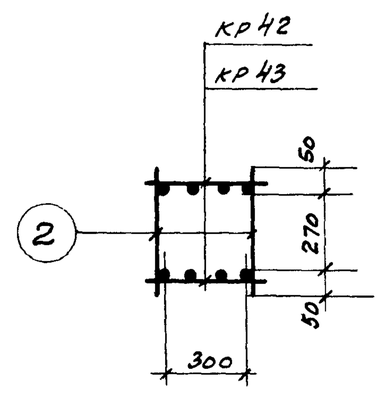


1-1

## Спецификация марок арматурных изделий и закладных деталей на один пространственный каркас.

| Марка простр. каркаса | Марка издел. | Кол. шт. | № листа |
|---|---|---|---|
| ПК40-1 | кр42 | 2 | 198 |
| | М2 | 1 | 205 |
| | М12 | 1 | 208 |
| | М15 | 4 | |
| | М16 | 2 | 209 |
| | М20 | 1 | 210 |
| | М28 | 1 | 214 |
| | С1 | 8 | 202 |
| | 2 | 28 | 203 |
| | Вес ПК40-1 | | 277.6 |

| Марка простр. каркаса | Марка издел. | Кол. шт. | № листа |
|---|---|---|---|
| ПК40-3 | кр42, М2, М12, М15, М16, М28 С1, поз. 2 см. ПК40-1 | | |
| | Вес ПК40-3 | | 246.2 |
| ПК41-1 | кр43 | 2 | 198 |
| | М2, М12, М15, М16, М20, М28 | | |

| Марка простр. каркаса | Марка издел. | Кол. шт. | № листа |
|---|---|---|---|
| ПК41-1 (продолжение) | С1, поз. 2 см. ПК40-1 | | |
| | Вес ПК41-1 | | 321.2 |
| ПК41-3 | кр43 | 2 | 198 |
| | М2, М12, М15, М16, М28, С1, поз. 2 см. ПК40-1 | | |
| | Вес ПК41-3 | | 289.8 |

### Примечания:

1. Окончательная фиксация закладных деталей производится в опалубке
2. Пример крепления закладных деталей см. на листе 192
3. Пространственные каркасы должны собираться в кондукторах, порядок сборки указан в пояснительной записке.

| | | |
|---|---|---|
| ТК 1972 | Пространственные каркасы ПК40-1, ПК41-1, ПК40-3, ПК41-3 | ИИ 22-3/70 Лист 128 |

ст. инженер | Михайлова

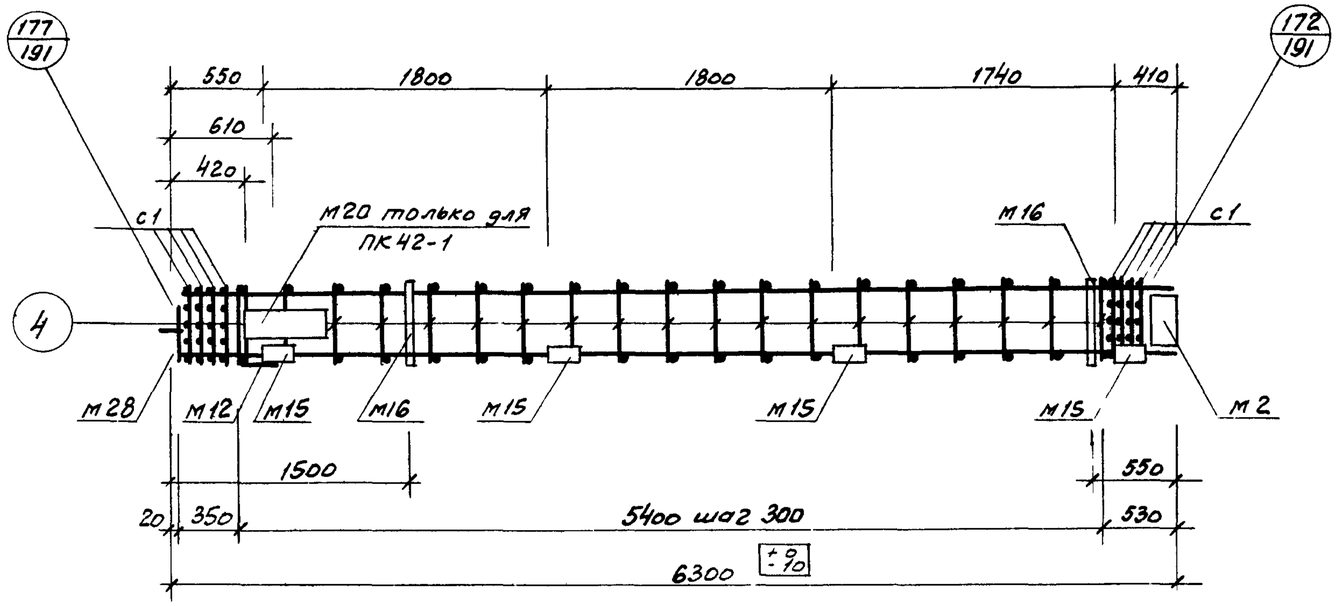


ПК42-1, ПК42-3

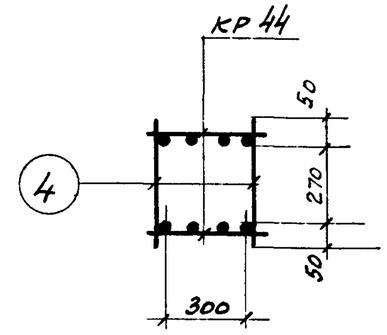


1-1

Спецификация марок арматурных изделий и закладных деталей на один пространственный каркас.

| Марка простр. каркаса | Марка издел. | Кол. шт. | № листа | Марка простр. каркаса | Марка издел. | Кол. шт. | № листа |
|---|---|---|---|---|---|---|---|
| ПК42-1 | кр44 | 2 | 199 | ПК42-3 | кр44, м2, м12, м15, м16, м28, с1, поз. 4 см. ПК42-1 | | |
| | м2 | 1 | 205 | | | | |
| | м12 | 1 | 208 | | | | |
| | м15 | 4 | | | | | |
| | м16 | 2 | 209 | | | | |
| | м20 | 1 | 210 | | | | |
| | м28 | 1 | 214 | | | | |
| | с1 | 8 | 202 | | | | |
| | 4 | 38 | 203 | | | | |
| | Вес ПК42-1 | | 380.4 | | Вес ПК42-3 | | 349.0 |

Примечания:

1. Окончательная фиксация закладных деталей производится в опалубке
2. Пример крепления закладных деталей см. на листе 192.
3. Пространственные каркасы должны собираться в кондукторах, порядок сборки указан в пояснительной записке.

| | | |
|---|---|---|
| ТК 1972 | Пространственные каркасы ПК42-1, ПК42-3 | ИИ 22-3/70 |
| | | Лист 129 |

Шифр
Марка-лист
Инв №
Корнюшина
Карпов
Проверил
Смирнов
Демченко
Чечелева
Михайлова
Гл. инженер проекта
Ст инженер

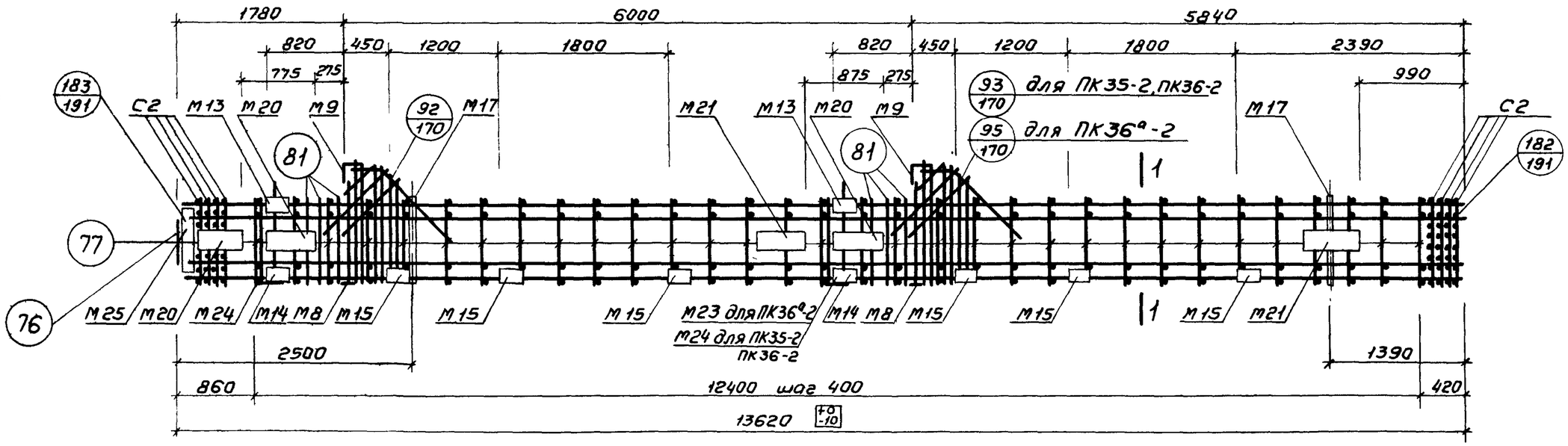


## ПК35-2, ПК36-2, ПК36а-2

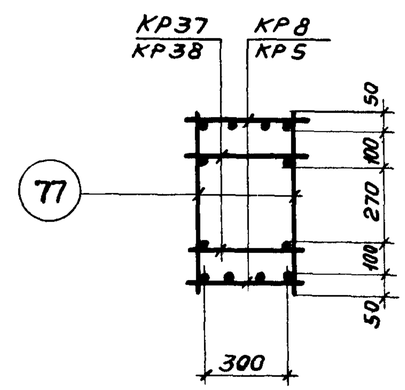


1-1

## Спецификация марок арматурных изделий и закладных деталей на один пространственный каркас

| Марка простр каркаса | Марка издел | Кол шт | № листа |
|---|---|---|---|
| ПК35-2 | КР8 | 2 | 194 |
| | КР37 | 2 | 198 |
| | М8 | 2 | 206 |
| | М9 | 2 | 207 |
| | М13 | 2 | 208 |
| | М14 | 2 | |
| | М15 | 6 | |
| | М17 | 2 | 209 |
| | М20 | 3 | 210 |
| | М21 | 2 | |
| | М24 | 2 | 211 |
| | М25 | 1 | 213 |
| | С2 | 8 | 202 |

| Марка простр каркаса | Марка издел | Кол шт | № листа |
|---|---|---|---|
| ПК35-2 (продолжение) | 52 | 2 | 203 |
| | 53 | 4 | |
| | 59 | 4 | |
| | 60 | 2 | |
| | 61 | 2 | |
| | 62 | 2 | |
| | 63 | 2 | |
| | 76 | 1 | 204 |
| | 77 | 64 | 204 |
| | 81 | 12 | |
| | Вес ПК35-2 | | 903.4 |
| ПК36-2 | КР5 | 2 | 194 |
| | КР38 | 2 | 198 |

| Марка простр каркаса | Марка издел. | Кол. шт. | № листа |
|---|---|---|---|
| ПК36-2 (продолжение) | М8, М9, М13-М15, М17, М20, М21, М24, М25, С2, поз. 52, 53, 59-63, 76, 77, 81 см. ПК35-2 | | |
| | Вес ПК36-2 | | 1128.6 |
| ПК36а-2 | М23 | 1 | 211 |
| | М24 | 1 | |
| | КР5 | 2 | 194 |
| | КР38 | 2 | 198 |
| | М8, М9, М13-М15, М17, М20, М21, М25, С2, 52, 53, 59-63, 76, 77, 81 см. ПК35-2 | | |
| | Вес ПК36а-2 | | 1127.4 |

### Примечания:

1. Окончательная фиксация закладных деталей производится в опалубке.
2. Пример крепления закладных деталей см. на листе 192.
3. Пространственные каркасы должны собираться в кондукторах, порядок сборки указан в пояснительной записке.

| ТК 1972 | Пространственные каркасы ПК35-2, ПК36-2, ПК36а-2. | ИИ 22-3/70 Лист 130 |
|---|---|---|

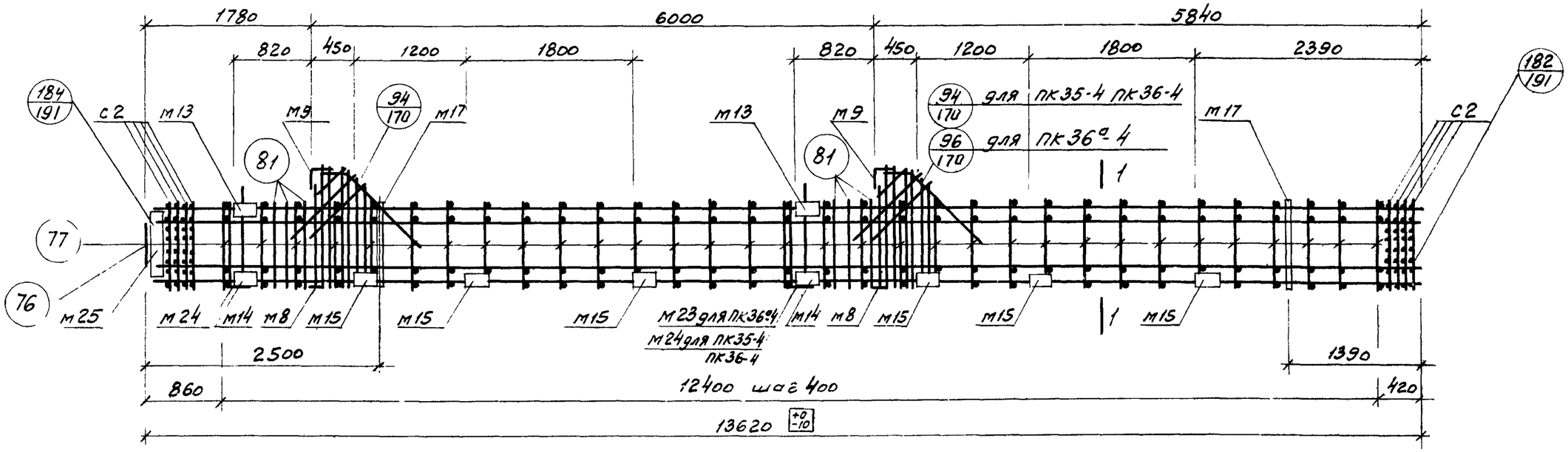


## ПК 35-4, ПК 36-4, ПК 36а-4

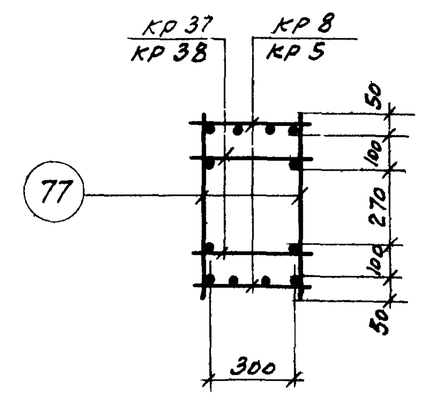


1-1

## Спецификация марок арматурных изделий и закладных деталей на один пространственный каркас

| Марка простр. каркас | Марка издел. | Кол. шт. | № листа |
|---|---|---|---|
| ПК35-4 | Кр 8 | 2 | 194 |
| | Кр 37 | 2 | 198 |
| | М 8 | 2 | 206 |
| | М 9 | 2 | 207 |
| | М 13 | 2 | 208 |
| | М 14 | 2 | |
| | М 15 | 6 | |
| | М 17 | 2 | 209 |
| | М 24 | 2 | 211 |
| | М 25 | 1 | 213 |
| | С 2 | 8 | 202 |
| | 52 | 2 | 203 |
| | 53 | 4 | |

| Марка простр. каркаса | Марка издел. | Кол. шт. | № листа |
|---|---|---|---|
| ПК35-4 (продолжение) | 59 | 4 | 203 |
| | 60 | 2 | |
| | 61 | 2 | |
| | 62 | 2 | |
| | 63 | 2 | |
| | 76 | 1 | 204 |
| | 77 | 64 | 204 |
| | 81 | 12 | |
| | Вес ПК35-4 | | 725.6 |
| ПК36-4 | Кр 5 | 2 | 194 |
| | Кр 38 | 2 | 198 |
| | М 8, М 9, М 13, М 14, М 15, М 17, М 24, М 25, С 2. | | |

| Марка простр. каркаса | Марка издел. | Кол. шт. | № листа |
|---|---|---|---|
| ПК36-4 (продолжение) | поз. 52, 53, 59-63, 76, 77, 81 см. ПК 35-4 | | |
| | Вес ПК36-4 | | 950.8 |
| ПК36а-4 | М 23 | 1 | 211 |
| | М 24 | 1 | |
| | Кр 5 | 2 | 194 |
| | Кр 38 | 2 | 198 |
| | М 8, М 9, М 13, М 14, М 15, М 17, М 25, С 2 поз. 52, 53, 59-63 76, 77, 81 см. ПК 35-4 | | |
| | Вес ПК36а-4 | | 949.6 |

### Примечания:

1. Окончательная фиксация закладных деталей производится в опалубке
2. Пример крепления закладных деталей см. на листе 192
3. Пространственные каркасы должны собираться в кондукторах, порядок сборки указан в пояснительной записке

| | | | |
|---|---|---|---|
| ТК 1972 | Пространственные каркасы ПК35-4, ПК36-4, ПК36а-4 | ИИ 22-3/70 | |
| | | Лист | 131 |

Гл. констр. пр. Корнюшина
Нач. отдела Смирнов
Нач. сектора Демченко
Ст. инженер Чечелева
Проверил Каплыкова
Нормоконтр. Каширова

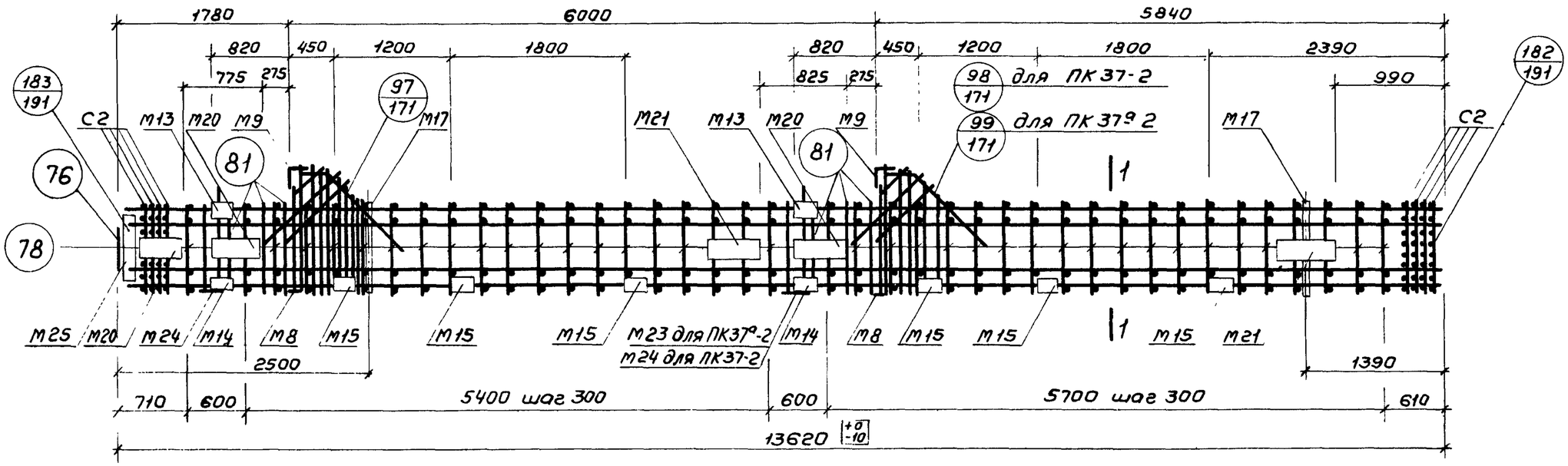


ПК 37-2, ПК 37а-2

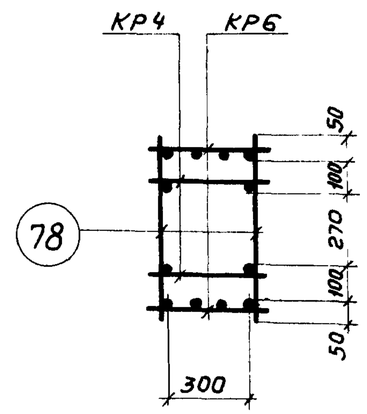


1-1

## Спецификация марок арматурных изделий и закладных деталей на один пространственный каркас

| Марка простр. каркаса | Марка издел. | Кол. шт. | № листа | Марка простр. каркаса | Марка издел. | Кол. шт. | № листа | Марка простр. каркаса | Марка издел. | Кол. шт. | № листа |
|---|---|---|---|---|---|---|---|---|---|---|---|
| ПК37-2 | КР6 | 2 | 193 | ПК37-2 (продолжение) | 78 | 80 | 204 | ПК37а-2 | М23 | 1 | 211 |
| | КР4 | 2 | | | 52 | 2 | 203 | | М24 | 1 | |
| | М8 | 2 | 206 | | 53 | 4 | | | КР6, КР4, М8, М9, М13, М14, М15, М17, М20, М21, М25, С2, поз. 52, 53, 59-63, 76, 78, 81 см. ПК37-2 | | |
| | М9 | 2 | 207 | | 59 | 4 | | | | | |
| | М13 | 2 | 208 | | 60 | 2 | | | | | |
| | М14 | 2 | | | 61 | 2 | | | | | |
| | М15 | 6 | | | 62 | 2 | | | | | |
| | М17 | 2 | 209 | | 63 | 2 | | | | | |
| | М20 | 3 | 210 | | 76 | 1 | 204 | | | | |
| | М21 | 2 | | | 81 | 12 | | | | | |
| | М24 | 2 | 211 | | | | | | | | |
| | М25 | 1 | 213 | | | | | | | | |
| | С2 | 8 | 202 | | Вес ПК37-2 | | 1315.1 | | Вес ПК37а-2 | | 1313.9 |

Примечания:

1. Окончательная фиксация закладных деталей производится в опалубке.
2. Пример крепления закладных деталей см. на листе 192.
3. Пространственные каркасы должны собираться в кондукторах, порядок сборки указан в пояснительной записке.

| | | |
|---|---|---|
| ТК 1972 | Пространственные каркасы ПК 37-2, ПК 37а-2. | ИИ 22-3/70 Лист 132 |

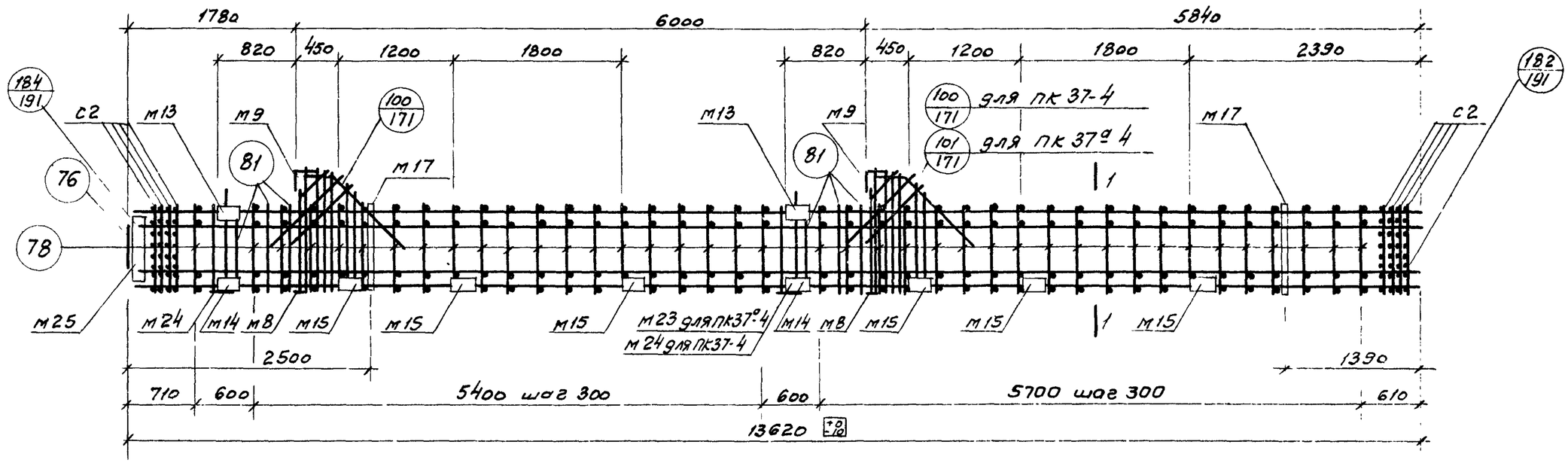


ПК 37-4 ; ПК 37а-4

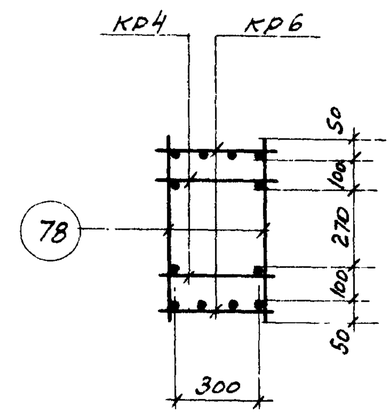


1-1

## Спецификация марок арматурных изделий и закладных деталей на один пространственный каркас.

| Марка простр. каркаса | Марка издел. | Кол. шт. | № листа | Марка простр. каркаса | Марка издел. | Кол. шт. | № листа | Марка простр. каркаса | Марка издел. | Кол. шт. | № листа |
|---|---|---|---|---|---|---|---|---|---|---|---|
| ПК37-4 | КР6 | 2 | 193 | ПК37-4 (продолжение) | 78 | 80 | 204 | ПК37а-4 | М23 | 1 | 211 |
| | КР4 | 2 | | | 52 | 2 | 203 | | М24 | 1 | |
| | М8 | 2 | 206 | | 53 | 4 | | | КР6, КР4, М8, М9, М13, М14, М15, М17, М25, С2, поз. 52, 53, 59-63, 76, 78, 81 см. ПК 37-4 | | |
| | М9 | 2 | 207 | | 59 | 4 | | | | | |
| | М13 | 2 | 208 | | 60 | 2 | | | | | |
| | М14 | 2 | | | 61 | 2 | | | | | |
| | М15 | 6 | | | 62 | 2 | | | | | |
| | М17 | 2 | 209 | | 63 | 2 | | | | | |
| | М24 | 2 | 211 | | 76 | 1 | 204 | | | | |
| | М25 | 1 | 213 | | 81 | 12 | | | | | |
| | С2 | 8 | 202 | | Вес ПК37-4 | | 1137.3 | | Вес ПК37а-4 | | 1136.1 |

Примечания:

1. Окончательная фиксация закладных деталей производится в опалубке
2. Пример крепления закладных деталей см. на листе 192
3. Пространственные каркасы должны собираться в кондукторах, порядок сборки указан в пояснительной записке.

| | | |
|---|---|---|
| ТК 1972 | Пространственные каркасы ПК 37-4, ПК 37а-4. | ИИ 22-3/70 Лист 133 |

Шифр | Марка-лист | Инв. № | Корнюшина | Проверил | Смирнов | Демченко | Чечелева | Калмыкова | Гл. констр. ин. | Нач. отдела | Нач. сектора | Ст. инженер

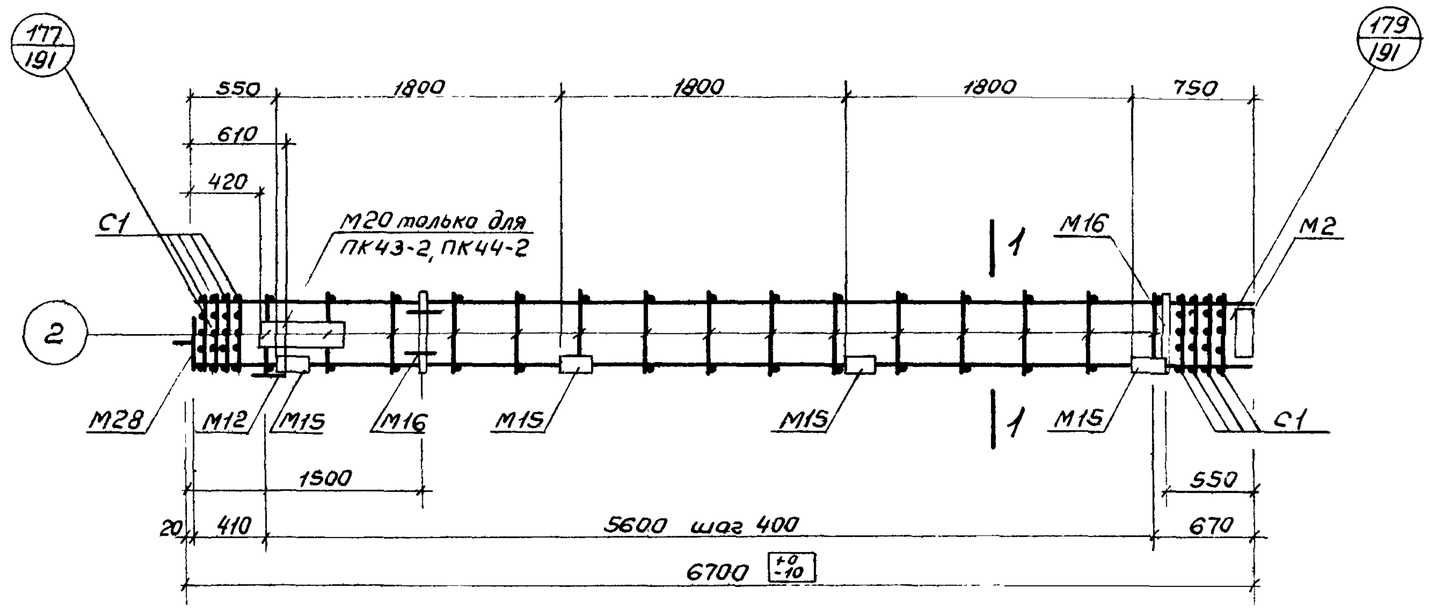


## ПК43-2, ПК44-2, ПК43-4, ПК44-4

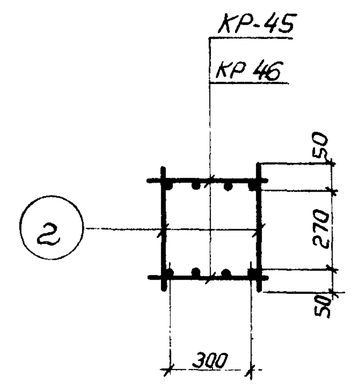


1-1

## Спецификация марок арматурных изделий и закладных деталей на один пространственный каркас

| Марка простр каркаса | Марка изделия | Кол. шт. | № листа |
|---|---|---|---|
| ПК43-2 | КР45 | 2 | 199 |
| | М2 | 1 | 205 |
| | М12 | 1 | 208 |
| | М15 | 4 | |
| | М16 | 2 | 209 |
| | М20 | 1 | 210 |
| | М28 | 1 | 214 |
| | С1 | 8 | 202 |
| | 2 | 30 | 203 |
| | Вес ПК43-2 | 288,7кг | |

| Марка простр каркаса | Марка изделия | Кол шт | № листа |
|---|---|---|---|
| ПК43-4 | КР45, М2, М12, М15, М16, М28, С1, поз 2 см. ПК43-2 | | |
| | Вес ПК43-4 | 257,3кг | |
| ПК44-2 | КР46 | 2 | 199 |
| | М2, М12, М15, М16, М20, М28 | | |

| Марка простр каркаса | Марка изделия | Кол. шт | № листа |
|---|---|---|---|
| ПК44-2 (продолжение) | С1, поз 2 см ПК43-2 | | |
| | Вес ПК44-2 | 335,1кг | |
| ПК44-4 | КР46 | 2 | 199 |
| | М2, М12, М15, М16, М28, С1, поз 2 см ПК.43-2 | | |
| | Вес ПК44-4 | 303,7кг | |

### Примечания:

1. Окончательная фиксация закладных деталей производится в опалубке.
2. Пример крепления закладных деталей см. на листе 192.
3. Пространственные каркасы должны собираться в кондукторах, порядок сборки указан в пояснительной записке.

| | | |
|---|---|---|
| ТК 1972 | Пространственные каркасы ПК43-2, ПК44-2, ПК43-4, ПК44-4 | ИИ22-3/70 Лист 134 |

Ст инж Шифрина Шифрина

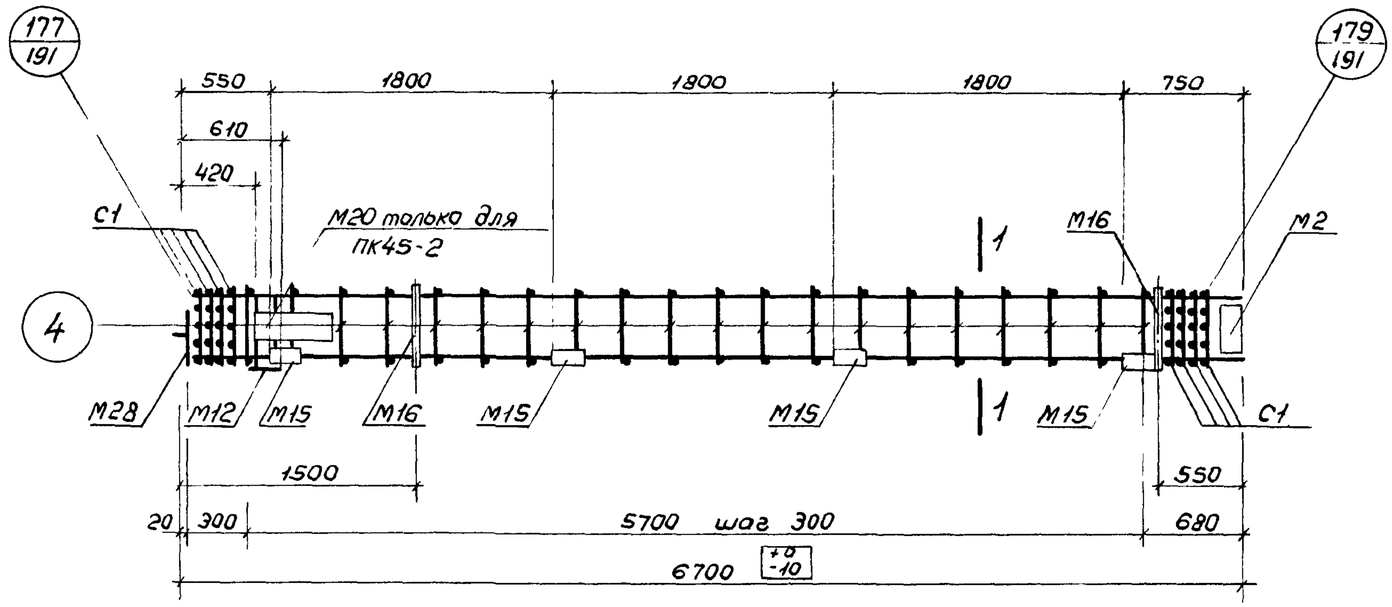


ПК45-2, ПК 45-4

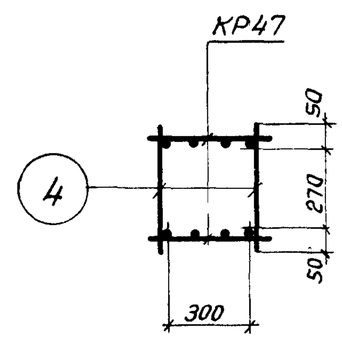


1-1

## Спецификация марок арматурных изделий и закладных деталей на один пространственный каркас

| Марка простр каркаса | Марка изделия | Кол. шт. | № листа | Марка простр. каркаса | Марка изделия | Кол. шт. | № листа |
|---|---|---|---|---|---|---|---|
| ПК45-2 | КР47 | 2 | 199 | ПК45-4 | КР47, М2, М12, М15, М16, М28 С1, поз. 4 см. ПК 45-2 | | |
| | М2 | 1 | 205 | | | | |
| | М12 | 1 | 208 | | | | |
| | М15 | 1 | | | | | |
| | М16 | 2 | 209 | | | | |
| | М20 | 1 | 210 | | | | |
| | М28 | 1 | 214 | | | | |
| | С1 | 8 | 202 | | | | |
| | 4 | 40 | 203 | | | | |
| | Вес ПК45-2 | | 395,8 | | Вес ПК45-4 | | 364,4 |

Примечания

1. Окончательная фиксация закладных деталей производится в опалубке.
2. Пример крепления закладных деталей см. на листе 192.
3. Пространственные каркасы должны собираться в кондукторах, порядок сборки указан в пояснительной записке.

| | | |
|---|---|---|
| ТК 1972 | Пространственные каркасы ПК 45-2, ПК 45-4. | ИИ22-3/70 Лист 135 |



Инв. № подл. | Подпись и дата | Взам. инв. №
Гл. инж. проекта Смирнов
Нач. отдела Семченко
Нач. сектора Бечелева
Гл. инж. Михайлова
Подпись
Дата
Лист
№ докум.
Подпись
Дата

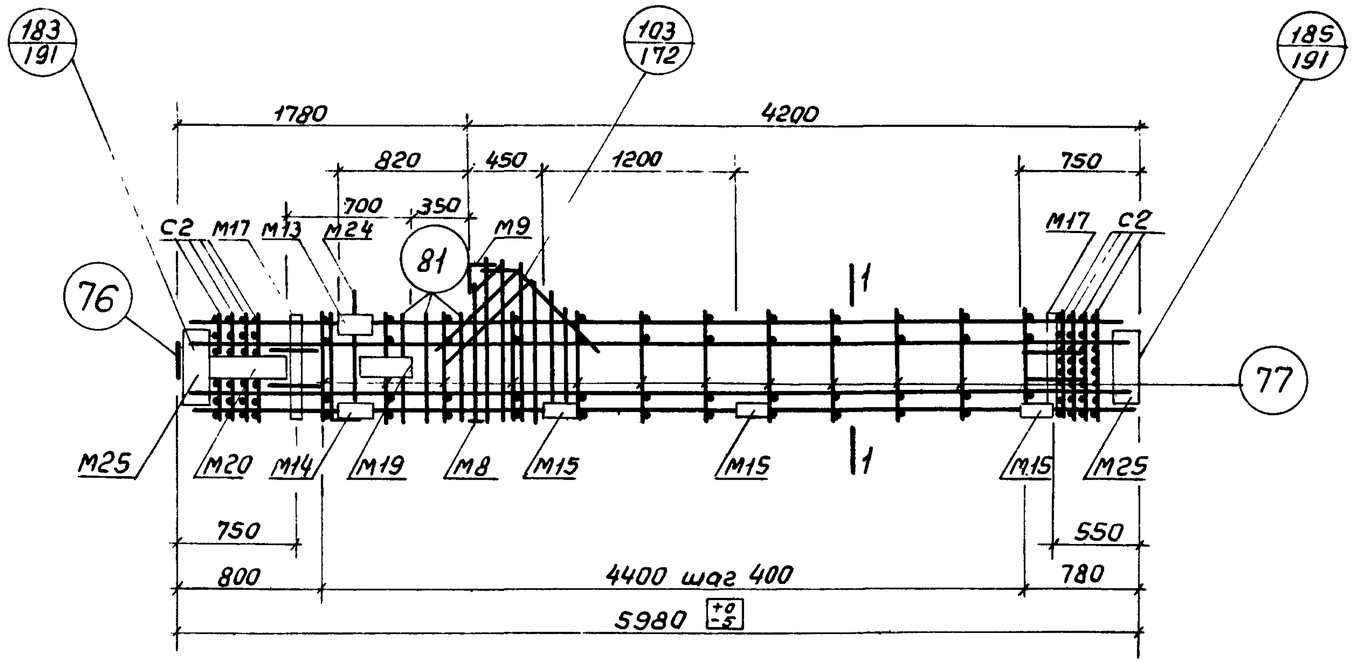


ПК 38-2

Спецификация марок арматурных изделий и закладных деталей на один пространственный каркас

| Марка простр. каркаса | Марка изделия | Колич. шт. | № листа | Марка простр. каркаса | Марка изделия | Кол. шт. | № листа |
|---|---|---|---|---|---|---|---|
| ПК38-2 | КР22 | 2 | 195 | ПК38-2 (продолжение) | С2 | 8 | 202 |
| | КР40 | 2 | 198 | | 52 | 1 | 203 |
| | М8 | 1 | 206 | | 53 | 2 | |
| | М9 | 1 | 207 | | 59 | 2 | |
| | М13 | 1 | 208 | | 60 | 1 | |
| | М14 | 1 | | | 61 | 1 | |
| | М15 | 3 | | | 62 | 1 | |
| | М17 | 2 | 209 | | 63 | 1 | |
| | М19 | 1 | 210 | | 76 | 1 | 204 |
| | М20 | 1 | | | 77 | 24 | |
| | М24 | 1 | 211 | | 81 | 6 | |
| | М25 | 2 | 213 | | Вес ПК38-2 | | 539.1 |

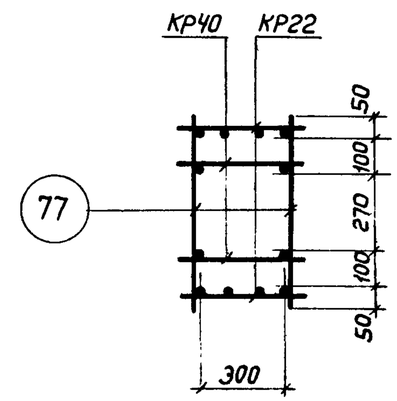


1-1

Примечания

1. Окончательная фиксация закладных деталей производится в опалубке.
2. Пример крепления закладных деталей см. на листе 192.
3. Пространственный каркас должен собираться в кондукторе, порядок сборки указан в пояснительной записке.

| | | |
|---|---|---|
| ТК 1972 | Пространственный каркас ПК 38-2 | ИИ22-3/70 Лист 136 |

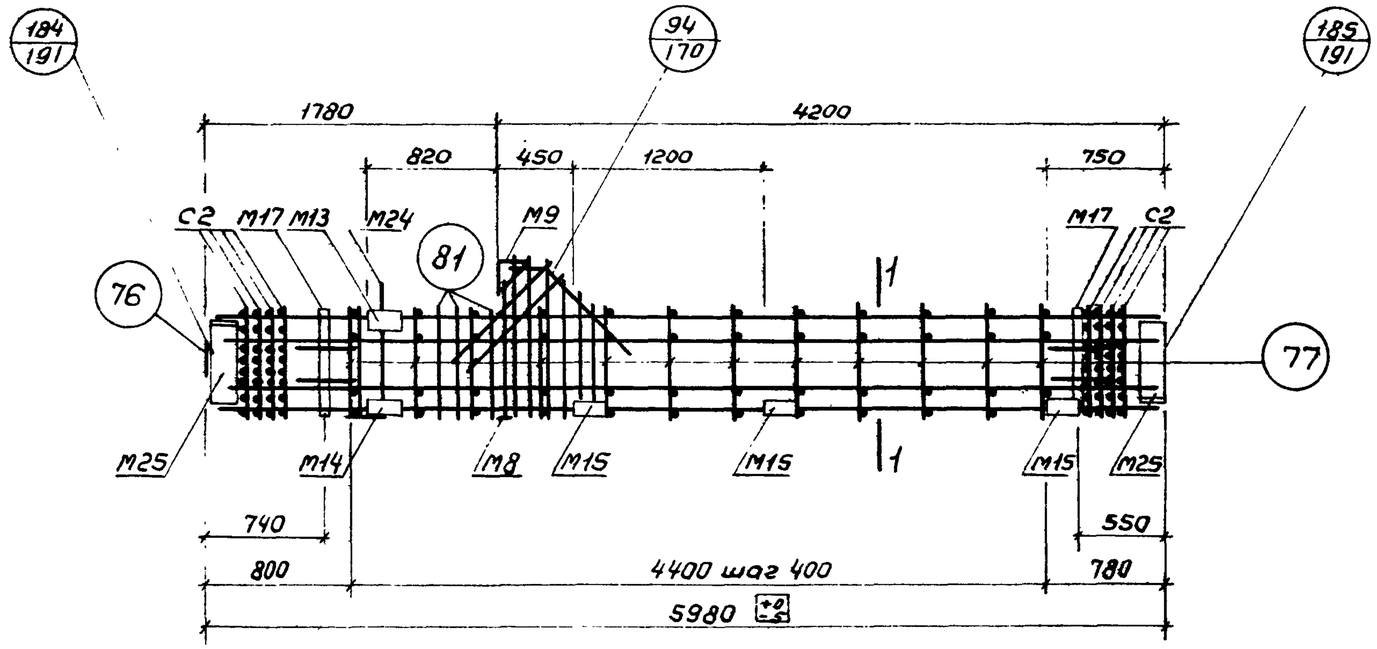


ПК 38-4

## Спецификация марок арматурных изделий и закладных деталей на один пространственный каркас

| Марка простр. каркаса | Марка изделия | Кол. шт. | № листа | Марка простр. каркаса | Марка изделия | Кол. шт. | № листа |
|---|---|---|---|---|---|---|---|
| ПК38-4 | КР22 | 2 | 195 | ПК38-4 (продолжение) | 52 | 1 | 203 |
| | КР40 | 2 | 198 | | 53 | 2 | |
| | М8 | 1 | 206 | | 59 | 2 | |
| | М9 | 1 | 207 | | 60 | 1 | |
| | М13 | 1 | 208 | | 61 | 1 | |
| | М14 | 1 | | | 62 | 1 | |
| | М15 | 3 | | | 63 | 1 | |
| | М17 | 2 | 209 | | 76 | 1 | 204 |
| | М24 | 1 | 211 | | 81 | 6 | |
| | М25 | 2 | 213 | | | | |
| | С2 | 8 | 202 | | | | |
| | 77 | 24 | 204 | | Вес ПК38-4 | | 491.1 |

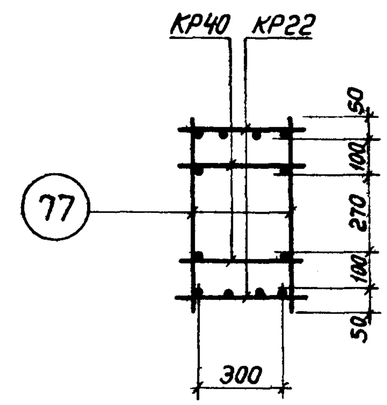


1-1

**Примечания**

1. Окончательная фиксация закладных деталей производится в опалубке
2. Пример крепления закладных деталей см на листе 192
3. Пространственный каркас должен собираться в кондукторе, порядок сборки указан в пояснительной записке

| | | |
|---|---|---|
| ТК 1972 | Пространственный каркас ПК38-4 | ИИ22-3/70 Лист 137 |

Шифр
Марка-лист
Инв. №

ГСПИ-7с

| | | | |
|---|---|---|---|
| Гл. конст. ин-та | Стирнов | | |
| Нач. отдела | Демченко | | |
| Нач. сектора | Чечелева | | |
| Ст. инж. | Михайлова | | |
| Проверил | Уваров | | |
| Корр. | | | |
| Инв. | | | |

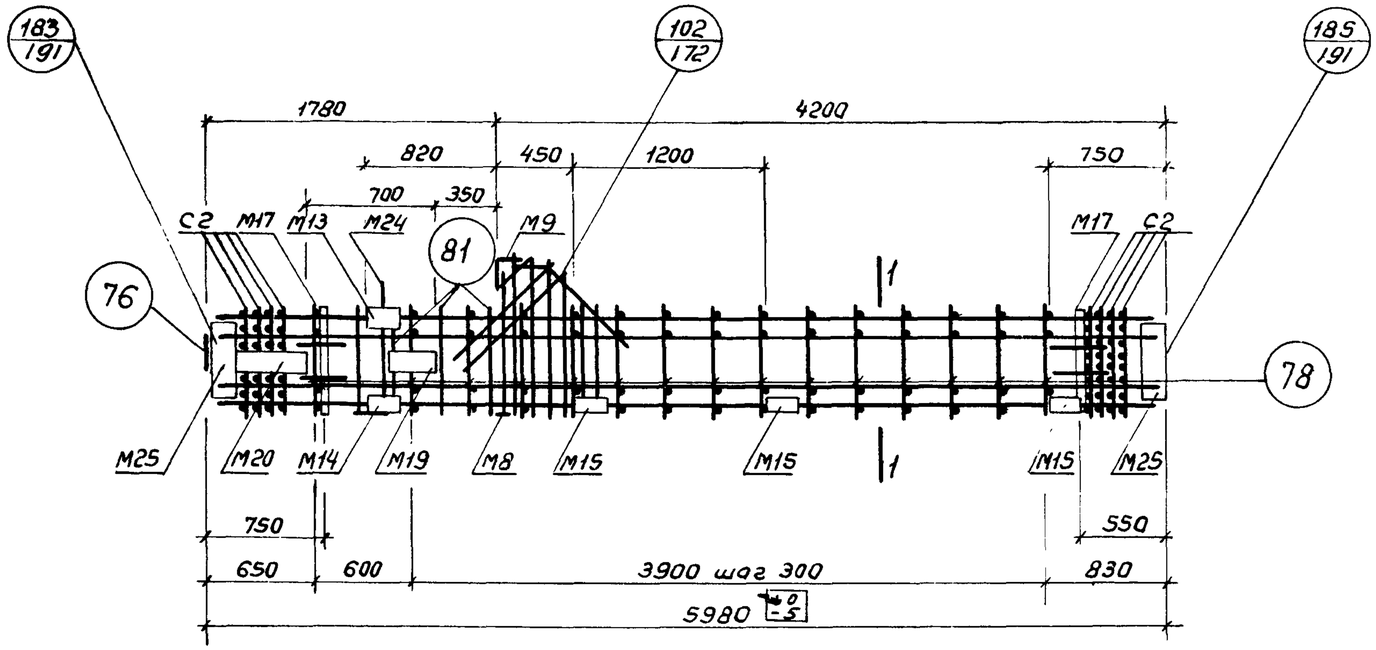


ПК 39-2

Спецификация марок арматурных изделий и закладных деталей на один пространственный каркас

| Марка простр. каркаса | Марка изделия | Кол. шт. | № листа | Марка простр. каркаса | Марка изделия | Кол. шт. | № листа |
|---|---|---|---|---|---|---|---|
| ПК39-2 | КР23 | 2 | 196 | ПК39-2 (продолжение) | С2 | 8 | 202 |
| | КР41 | 2 | 198 | | 52 | 1 | 203 |
| | М8 | 1 | 206 | | 53 | 2 | |
| | М9 | 1 | 207 | | 59 | 2 | |
| | М13 | 1 | 208 | | 60 | 1 | |
| | М14 | 1 | | | 61 | 1 | |
| | М15 | 3 | | | 62 | 1 | |
| | М17 | 2 | 209 | | 63 | 1 | |
| | М19 | 1 | 210 | | 76 | 1 | 204 |
| | М20 | 1 | | | 78 | 30 | |
| | М24 | 1 | 211 | | 81 | 6 | |
| | М25 | 2 | 213 | | Вес ПК39-2 | | 624.1 |

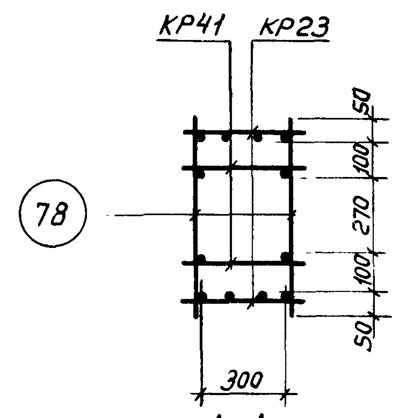


1-1

Примечания:

1. Окончательная фиксация закладных деталей производится в опалубке.
2. Пример крепления закладных деталей см. на листе 192.
3. Пространственный каркас должен собираться в кондукторе, порядок сборки указан в пояснительной записке.

| | | |
|---|---|---|
| ТК 1972 | Пространственный каркас ПК 39-2 | ИИ22-3/70 Лист 138 |

Ст. инж. Шерман | Михайлова

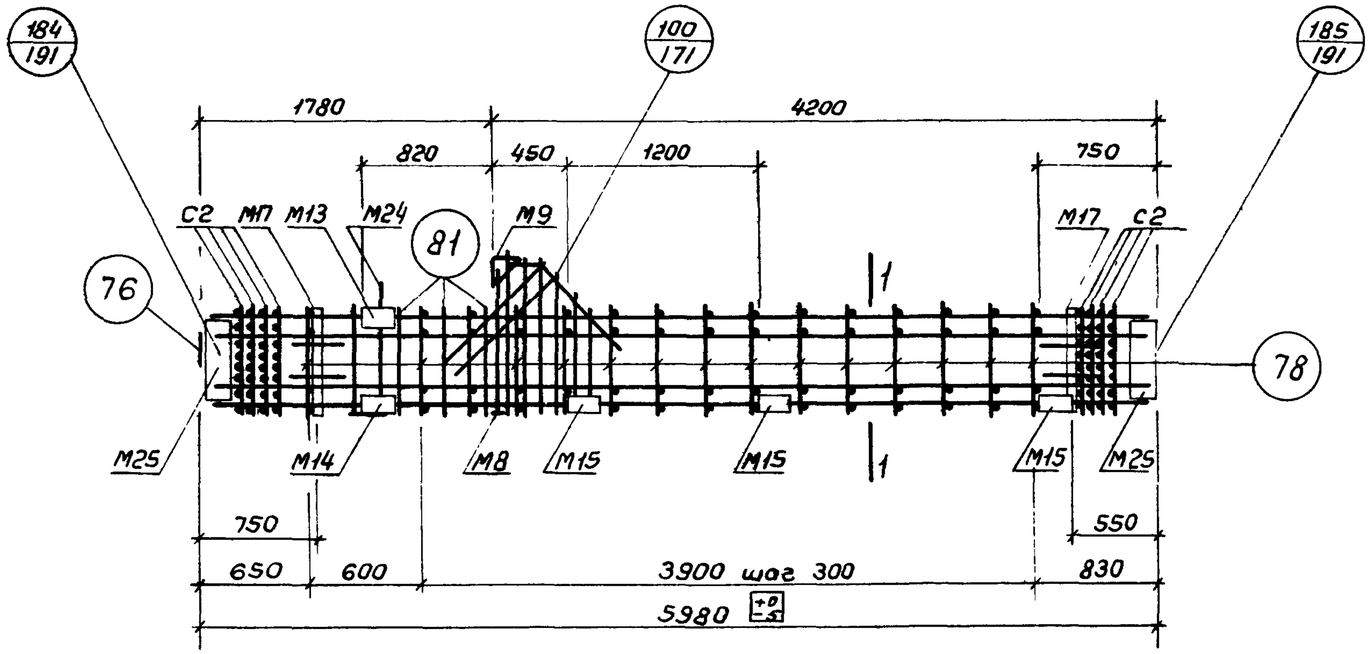


ПК39-4

## Спецификация марок арматурных изделий и закладных деталей на один пространственный каркас

| Марка простр. каркаса | Марка изделия | Кол. шт. | № листа | Марка простр. каркаса | Марка изделия | Кол. шт. | № листа |
|---|---|---|---|---|---|---|---|
| ПК39-4 | КР23 | 2 | 196 | ПК39-4 (продолжение) | 52 | 1 | 203 |
| | КР41 | 2 | 198 | | 53 | 2 | |
| | М8 | 1 | 206 | | 59 | 2 | |
| | М9 | 1 | 207 | | 60 | 1 | |
| | М13 | 1 | 208 | | 61 | 1 | |
| | М14 | 1 | | | 62 | 1 | |
| | М15 | 3 | | | 63 | 1 | |
| | М17 | 2 | 209 | | 76 | 1 | 204 |
| | М24 | 1 | 211 | | 81 | 6 | |
| | М25 | 1 | 213 | | | | |
| | С2 | 8 | 202 | | | | |
| | 78 | 30 | 204 | | Вес ПК39-4 | | 576.1 |

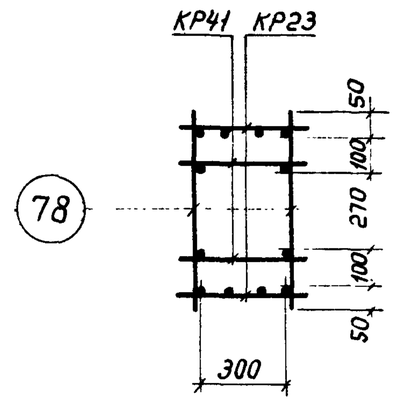


1 - 1

Примечания:

1. Окончательная фиксация закладных деталей производится в опалубке.
2. Пример крепления закладных деталей см. на листе 192.
3. Пространственный каркас должен собираться в кондукторе, порядок сборки указан в пояснительной записке.

| | | |
|---|---|---|
| ТК 1972 | Пространственный каркас ПК 39-4 | ШИ22-3/70 Лист 139 |

Шифр
Марка-лист
Инв. №

ГСПБ-10 Корнишина Проверил Карпин Смирнова Демченко Чечелева Михайлова

ГСПИ-10 Гл. констр. инст. Нач. отдела Нач. сектора Ст. инж.

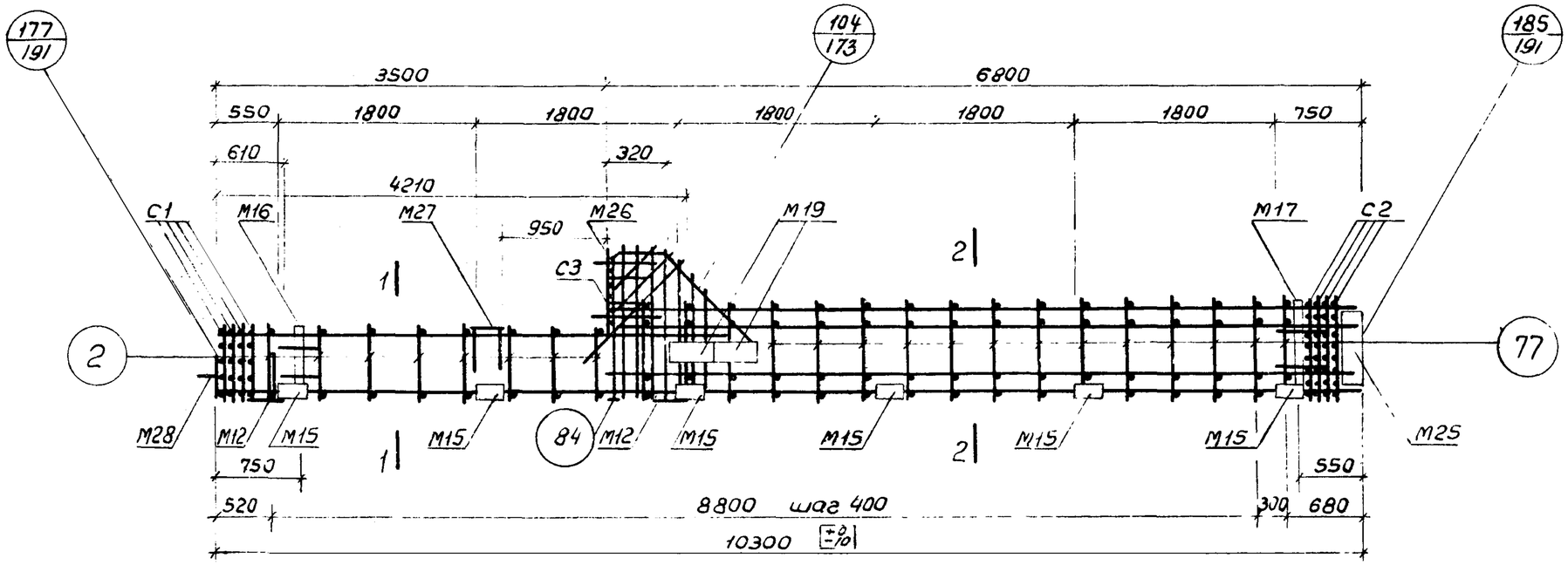


ПК 46-2

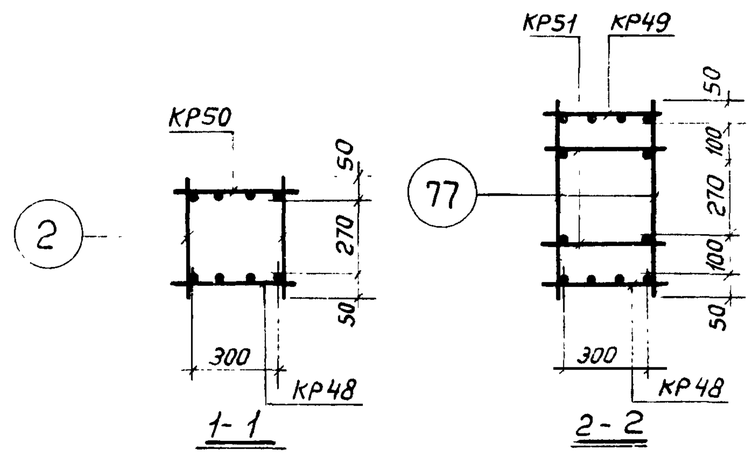


## Спецификация марок арматурных изделий и закладных деталей на один пространственный каркас

| Марка простр. каркаса | Марка изделия | Кол. шт. | № листа | Марка простр. каркаса | Марка изделия | Кол шт. | № листа | Марка простр. каркаса | Марка изделия | Кол. шт. | № листа |
|---|---|---|---|---|---|---|---|---|---|---|---|
| ПК46-2 | KP48 | 1 | 199 | ПК46-2 (продол-жение) | M26 | 1 | 212 | ПК46-2 (продол-жение) | 82 | 1 | 204 |
| | KP49 | 1 | | | M27 | 1 | | | 83 | 1 | |
| | KP50 | 1 | 200 | | M28 | 1 | 214 | | 84 | 1 | |
| | KP51 | 2 | | | C1 | 4 | 202 | | 85 | 3 | |
| | M12 | 2 | 208 | | C2 | 4 | | | 86 | 1 | |
| | M15 | 6 | | | C3 | 1 | | | 87 | 1 | |
| | M16 | 1 | 209 | | 2 | 16 | 203 | | 88 | 1 | |
| | M17 | 1 | | | 74 | 3 | 204 | | 89 | 1 | |
| | M19 | 2 | 210 | | 77 | 32 | 204 | | | | |
| | M25 | 1 | 213 | | 80 | 1 | 204 | | Вес ПК46-2 | | 638,8 |

Примечания:

1. Окончательная фиксация закладных деталей производится в опалубке.
2. Пример крепления закладных деталей см. на листе 192.
3. Пространственный каркас должен собираться в кондукторе, порядок сборки указан в пояснительной записке.

| | | |
|---|---|---|
| ТК 1972 | Пространственный каркас ПК 46-2 | ШЦ 22-3/70 Лист 140 |

Нач сектора Чечелева
Ст инж. Калмыкова
Разработ. Калинина

12195 157

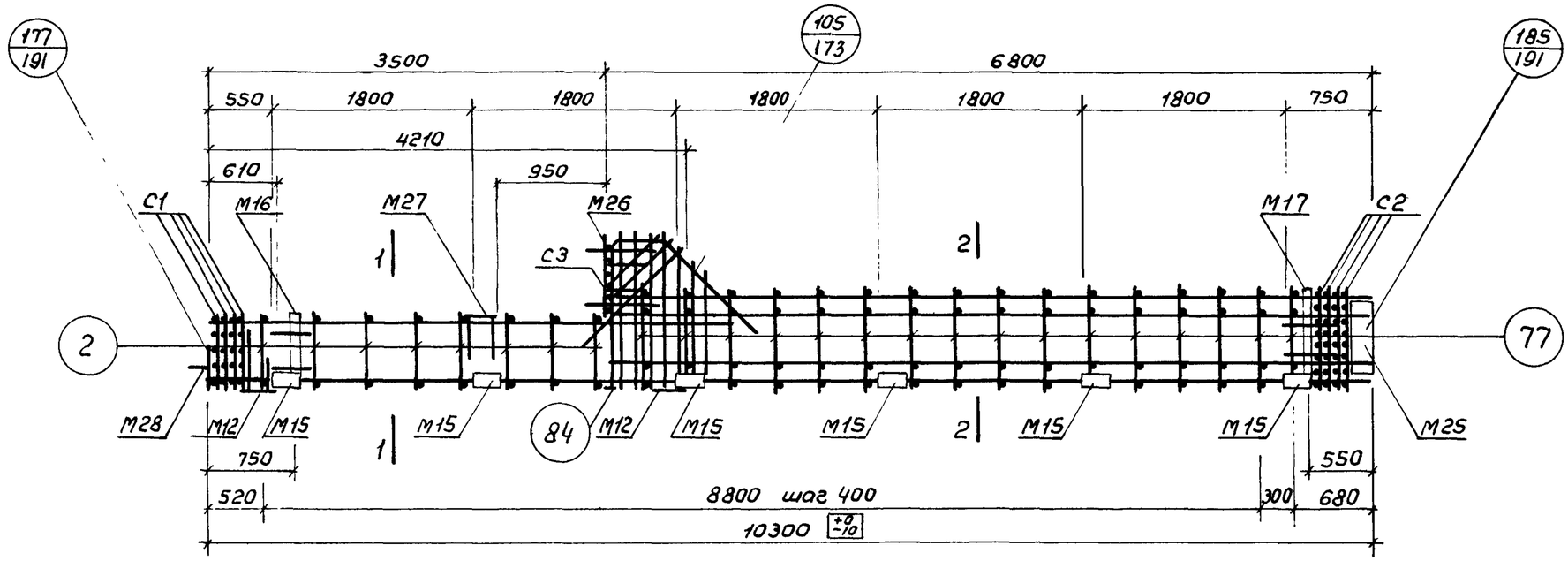


ПК 46-4

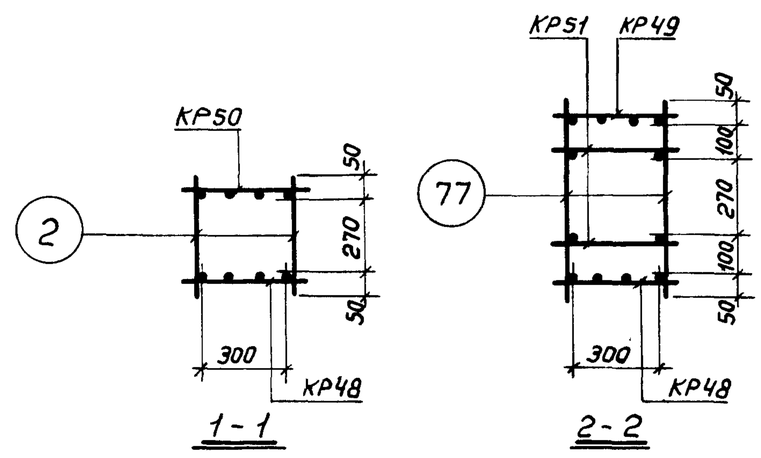


## Спецификация марок арматурных изделий и закладных деталей на один пространственный каркас

| Марка простр. каркаса | Марка изделия | Кол. шт. | № листа | Марка простр. каркаса | Марка изделия | Кол. шт. | № листа | Марка простр. каркаса | Марка изделия | Кол. шт. | № листа |
|---|---|---|---|---|---|---|---|---|---|---|---|
| ПК46-4 | КР48 | 1 | 199 | ПК46-4 (продолжение) | М27 | 1 | 212 | ПК46-4 (продолжение) | 83 | 1 | 204 |
| | КР49 | 1 | | | М28 | 1 | 214 | | 84 | 1 | |
| | КР50 | 1 | 200 | | С1 | 4 | 202 | | 85 | 3 | |
| | КР51 | 2 | | | С2 | 4 | | | 86 | 1 | |
| | М12 | 2 | 208 | | С3 | 1 | | | 87 | 1 | |
| | М15 | 6 | | | 2 | 16 | 203 | | 88 | 1 | |
| | М16 | 1 | 209 | | 74 | 3 | 204 | | 89 | 1 | |
| | М17 | 1 | | | 77 | 32 | 204 | | | | |
| | М25 | 1 | 213 | | 80 | 1 | 204 | | | | |
| | М26 | 1 | 212 | | 82 | 1 | | | Вес ПК46-4 | | 605,6 |

## Примечания

1. Окончательная фиксация закладных деталей производится в опалубке.
2. Пример крепления закладных деталей см. на листе 192.
3. Пространственный каркас должен собираться в кондукторе, порядок сборки указан в пояснительной записке.

| | | |
|---|---|---|
| ТК 1972 | Пространственный каркас ПК 46-4 | ШИ22-3/70 Лист 141 |

Шифр
Марка-лист
Инв. №

| | | | |
|---|---|---|---|
| ГСПИ-10 | Гл. констр. ин-та | Корнишина | |
| | Нач. отдела | Смирнов | Детченко |
| | Нач. сектора | | Чечелева |
| | Ст. инж. | | Калмыкова |

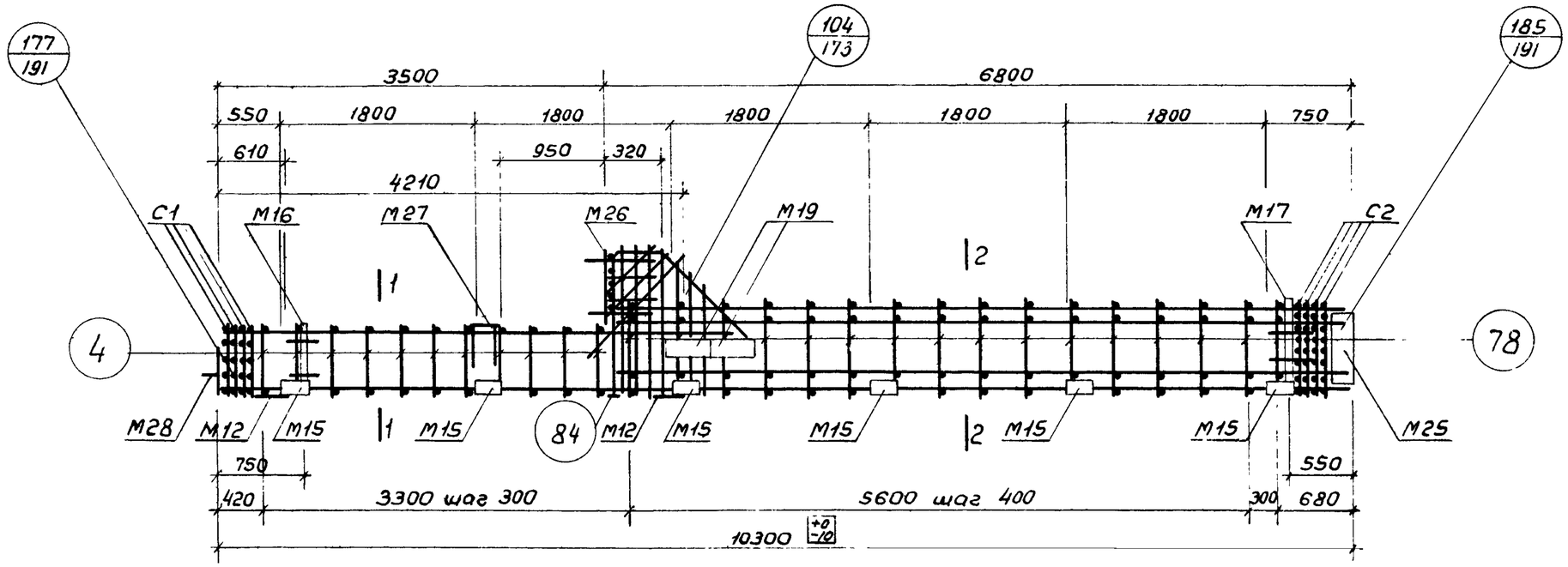


ПК 47-2

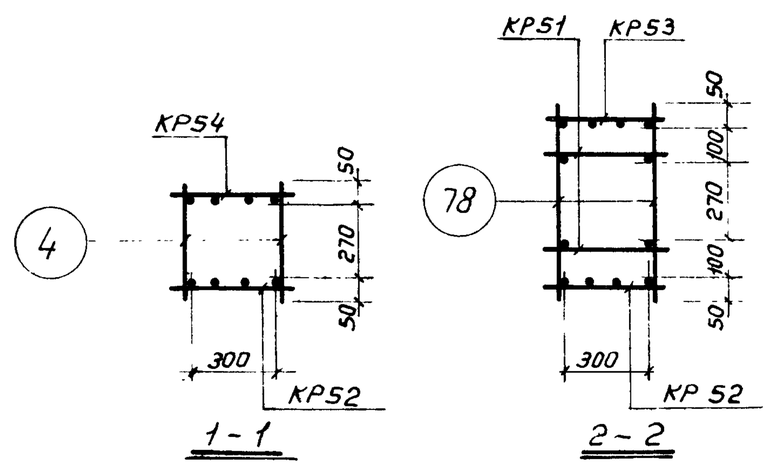


## Спецификация марок арматурных изделий и закладных деталей на один пространственный каркас

| Марка простр. каркаса | Марка изделия | Кол. шт. | № листа | Марка простр. каркаса | Марка изделия | Кол. шт. | № листа | Марка простр. каркаса | Марка изделия | Кол. шт. | № листа |
|---|---|---|---|---|---|---|---|---|---|---|---|
| ПК47-2 | КР52 | 1 | 200 | ПК47-2 (продолжение) | М26 | 1 | 212 | ПК47-2 (продолжение) | 82 | 1 | 204 |
| | КР53 | 1 | | | М27 | 1 | | | 83 | 1 | |
| | КР54 | 1 | | | М28 | 1 | 214 | | 84 | 1 | |
| | КР51 | 2 | | | С1 | 4 | 202 | | 85 | 3 | |
| | М12 | 2 | 208 | | С2 | 4 | | | 86 | 1 | |
| | М15 | 6 | | | С3 | 1 | | | 87 | 1 | |
| | М16 | 1 | 209 | | 4 | 22 | 203 | | 88 | 1 | |
| | М17 | 1 | | | 74 | 3 | 204 | | 89 | 1 | |
| | М19 | 2 | 210 | | 78 | 32 | 204 | | | | |
| | М25 | 1 | 213 | | 80 | 1 | 204 | | Вес ПК47-2 | | 735,3 |

### Примечания:

1. Окончательная фиксация закладных деталей производится в опалубке.
2. Пример крепления закладных деталей см. на листе 192.
3. Пространственный каркас должен собираться в кондукторе, порядок сборки указан в пояснительной записке.

| | | |
|---|---|---|
| ТК 1972 | Пространственный каркас ПК 47-2 | ШИ22-3/70 Лист 142 |

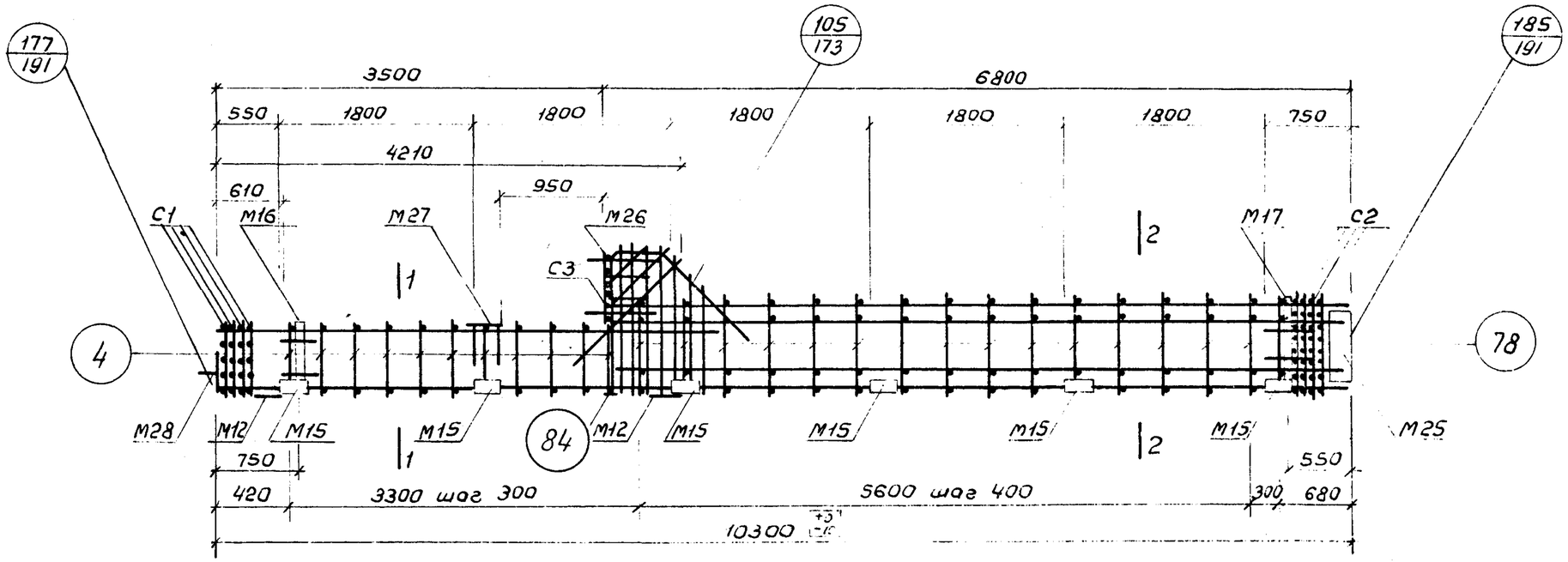


ПК47-4

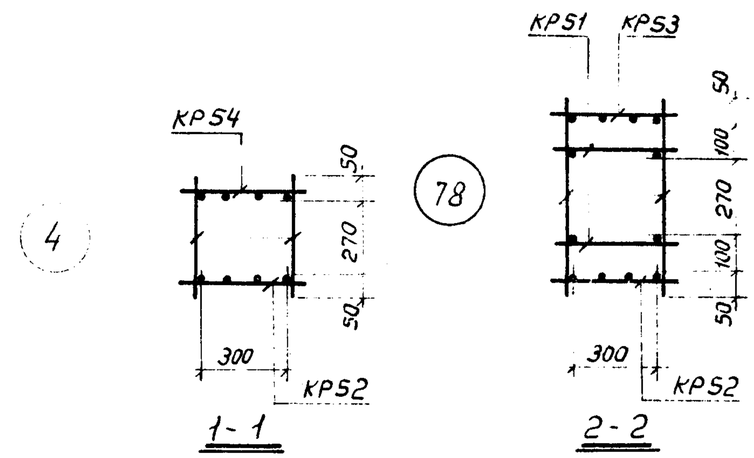


## Спецификация марок арматурных изделий и закладных деталей на один пространственный каркас

| Марка простр каркаса | Марка изделия | Кол. шт. | № листа | Марка простр. каркаса | Марка изделия | Кол. шт. | № листа | Марка простр каркаса | Марка изделия | Кол. шт. | № листа |
|---|---|---|---|---|---|---|---|---|---|---|---|
| ПК47-4 | KP52 | 1 | 200 | ПК47-4 (продол-жение) | M27 | 1 | 212 | ПК47-4 (продол-жение) | 83 | 1 | 204 |
| | KP53 | 1 | | | M28 | 1 | 214 | | 84 | 1 | |
| | KP54 | 1 | | | C1 | 4 | 202 | | 85 | 3 | |
| | KP51 | 2 | | | C2 | 4 | | | 86 | 1 | |
| | M12 | 2 | 208 | | C3 | 1 | | | 87 | 1 | |
| | M15 | 6 | | | 4 | 22 | 203 | | 88 | 1 | |
| | M16 | 1 | 209 | | 74 | 3 | 204 | | 89 | 1 | |
| | M17 | 1 | | | 78 | 32 | 204 | | | | |
| | M25 | 1 | 213 | | 80 | 1 | | | | | |
| | M26 | 1 | 212 | | 82 | 1 | | | Вес ПК47-4 | | 702,1 |

## Примечания

1. Окончательная фиксация закладных деталей производится в опалубке
2. Пример крепления закладных деталей см. на листе 192.
3. Пространственный каркас должен собираться в кондукторе, порядок сборки указан в пояснительной записке.

| | | |
|---|---|---|
| ТК 1972 | Пространственный каркас ПК 47-4 | ШИ22-3/70 Лист 143 |

Гл. констр. ин-та Корнюшина
Нач. отд. гла Демченко
Нач. сектора Чечелева
Ст. инж. Калмыкова
Проверил Смирнов

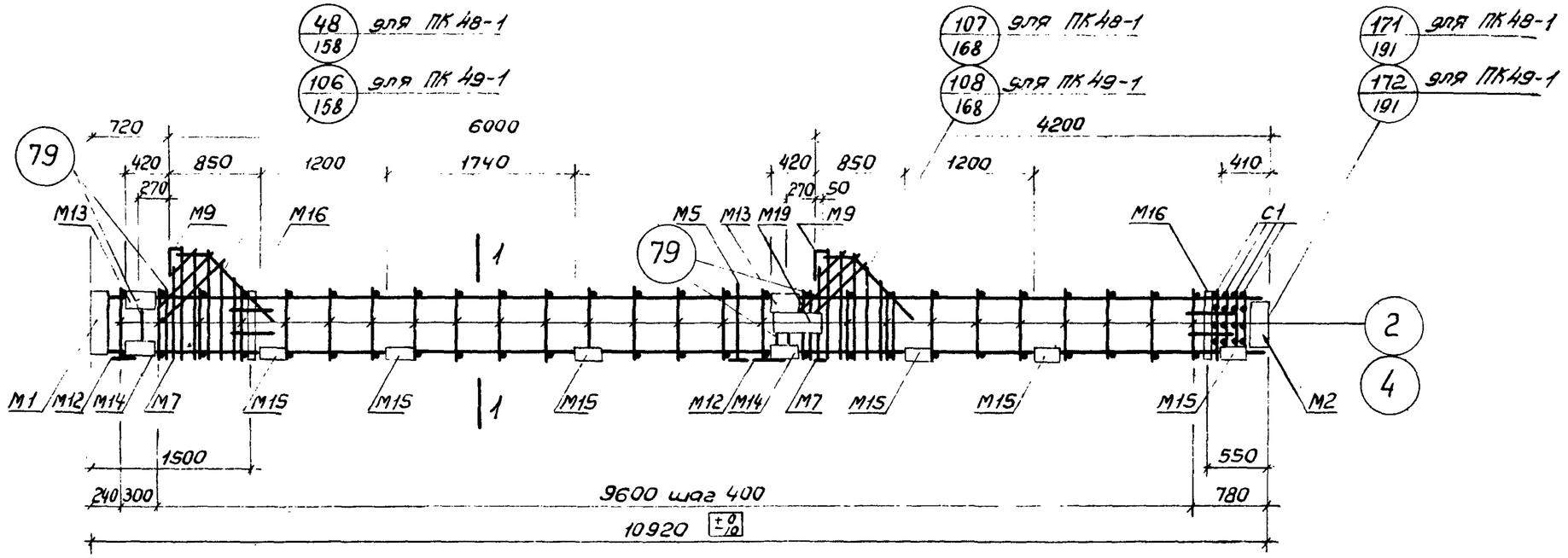


## ПК48-1, ПК49-1

### Спецификация марок арматурных изделий и закладных деталей на один пространственный каркас

| Марка простр каркаса | Марка изделия | Кол. шт. | № листа | Марка простр. каркаса | Марка изделия | Кол. шт | № листа | Марка простр. каркаса | Марка изделия | Кол. шт. | № листа |
|---|---|---|---|---|---|---|---|---|---|---|---|
| ПК48-1 | КР60 | 2 | 201 | ПК48-1 (продолжение) | | | | ПК49-1 | КР61 | 2 | 201 |
| | M1 | 1 | 205 | | C1 | 4 | 202 | | 2 | 52 | 203 |
| | M2 | 1 | | | 4 | 52 | 203 | | 79 | 10 | 204 |
| | M5 | 1 | 206 | | 52 | 2 | | | M1, M2, M5, M7, M9, M12, M13, M14, M15, M16, M19, C1, 52, 53, 54, 55, 56, 57, 58 см ПК48-1 | | |
| | M7 | 2 | | | 53 | 4 | | | | | |
| | M9 | 2 | 207 | | 54 | 4 | | | | | |
| | M12 | 2 | 208 | | 55 | 2 | | | | | |
| | M13 | 2 | | | 56 | 2 | | | | | |
| | M14 | 2 | | | 57 | 2 | | | | | |
| | M15 | 6 | | | 58 | 2 | | | | | |
| | M16 | 2 | 209 | | 79 | 10 | 204 | | | | |
| | M19 | 1 | 210 | | Вес ПК48-1 | | 489,7 | | Вес ПК49-1 | | 606,5 |

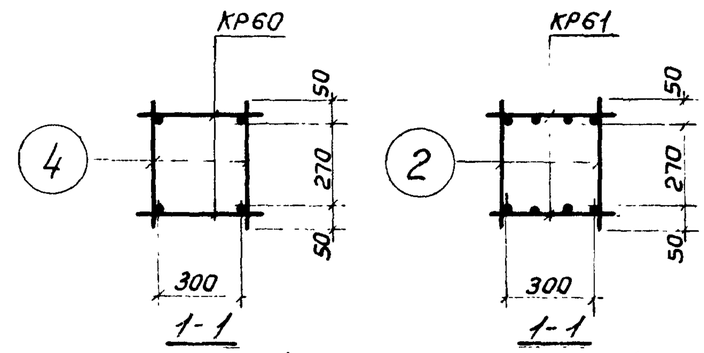


Примечания

1. Окончательная фиксация закладных деталей производится в опалубке.
2. Пример крепления закладных деталей см. на листе 192.
3. Пространственные каркасы должны собираться в кондукторах, порядок сборки указан в пояснительной записке.

| | | |
|---|---|---|
| ТК 1972 | Пространственные каркасы ПК48-1, ПК49-1. | ИИ22-3/70 Лист 144 |

Ст. инж. Шишмарева Калмыкова

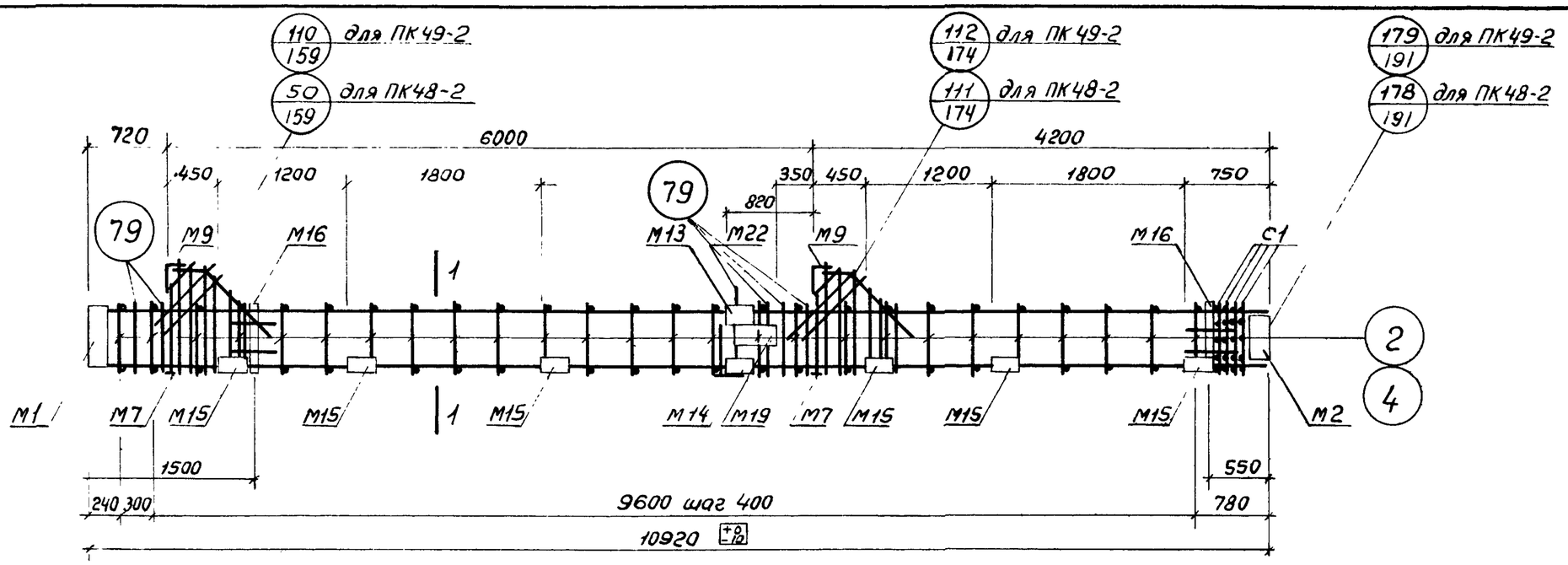


ПК48-2, ПК49-2

## Спецификация марок арматурных изделий и закладных деталей на один пространственный каркас

| Марка простр. каркаса | Марка изделия | Кол. шт. | № листа |
|---|---|---|---|
| ПК48-2 | КР60 | 2 | 201 |
| | М1 | 1 | 205 |
| | М2 | 1 | |
| | М7 | 2 | 206 |
| | М9 | 2 | 207 |
| | М13 | 1 | 208 |
| | М14 | 1 | |
| | М15 | 6 | |
| | М16 | 2 | 209 |
| | М19 | 1 | 210 |
| | М22 | 1 | 211 |

| Марка простр. каркаса | Марка изделия | Кол. шт. | № листа |
|---|---|---|---|
| ПК48-2 (продолжение) | С1 | 4 | 202 |
| | 4 | 52 | 203 |
| | 52 | 2 | |
| | 53 | 4 | |
| | 54 | 4 | |
| | 55 | 2 | |
| | 56 | 2 | |
| | 57 | 2 | |
| | 58 | 2 | |
| | 79 | 10 | 204 |
| | Вес ПК48-2 | | 460,0 |

| Марка простр. каркаса | Марка изделия | Кол. шт. | № листа |
|---|---|---|---|
| ПК49-2 | КР61 | 2 | 201 |
| | 2 | 52 | 203 |
| | 79 | 10 | 204 |
| | М1, М2, М7, М9, М13, М14, М15, М16, М19, М22, С1, 52, 53, 54, 55, 56, 57, 58 см. ПК48-2 | | |
| | Вес ПК49-2 | | 576,8 |

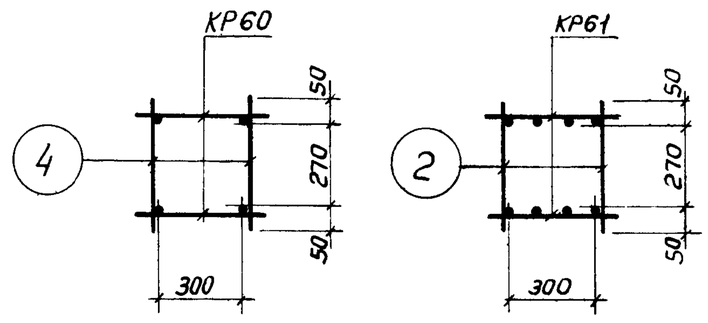


### Примечания

1. Окончательная фиксация закладных деталей производится в опалубке.
2. Пример крепления закладных деталей см. на листе 192.
3. Пространственные каркасы должны собираться в кондукторах, порядок сборки указан в пояснительной записке.

| | | |
|---|---|---|
| ТК 1972 | Пространственные каркасы ПК48-2, ПК49-2. | ИИ22-3/70 Лист 145 |

Гл. конструктор Корнюшина
Гл. инж. проекта Стирнов
Нач. отдела Дегтяренко
Нач. сектора Чечелева
Ст. инж. Калмыкова
Подпись
Инв. № подл.

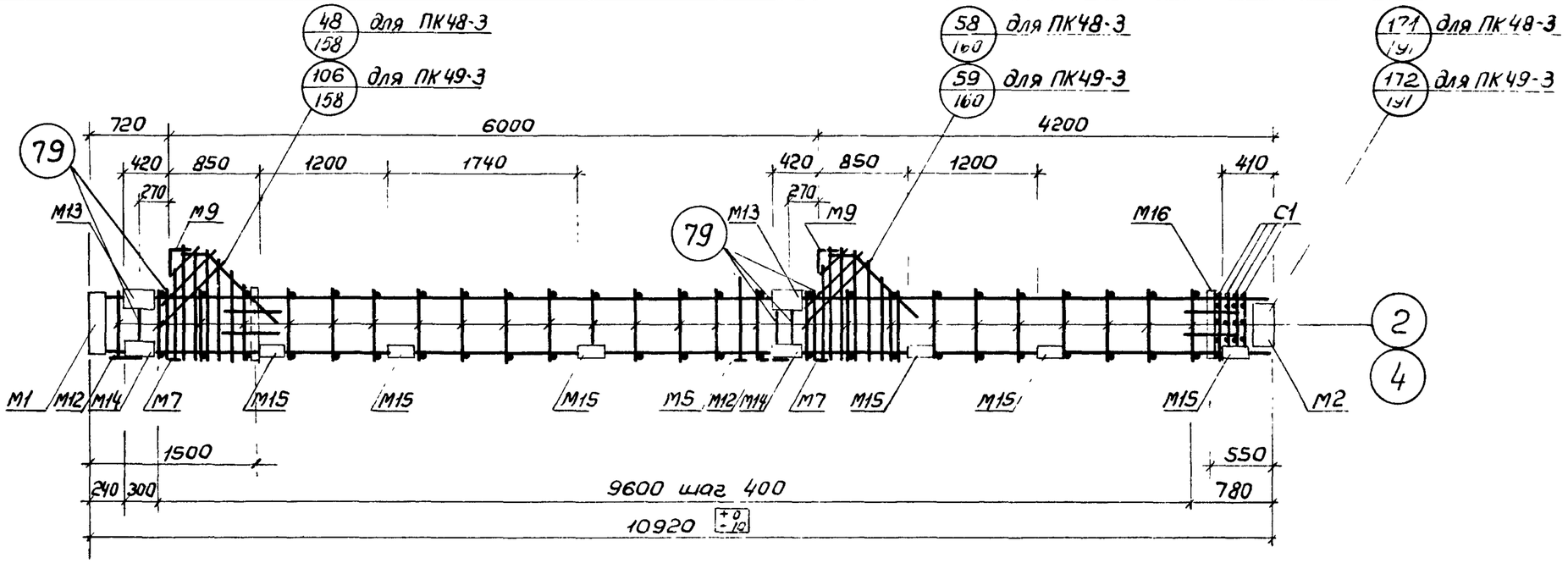


## ПК 48-3, ПК 49-3

## Спецификация марок арматурных изделий и закладных деталей на один пространственный каркас

| Марка простр. каркаса | Марка изделия | Кол. шт. | № листа | Марка простр. каркаса | Марка изделия | Кол. шт. | № листа | Марка простр. каркаса | Марка изделия | Кол. шт. | № листа |
|---|---|---|---|---|---|---|---|---|---|---|---|
| ПК48-3 | КР60 | 2 | 201 | ПК48-3 (продолжение) | C1 | 4 | 202 | ПК49-3 | КР61 | 2 | 201 |
| | M1 | 1 | 205 | | 4 | 52 | 203 | | 2 | 52 | 203 |
| | M2 | 1 | | | 52 | 2 | | | 79 | 10 | 204 |
| | M5 | 1 | 206 | | 53 | 4 | | | M1, M2, M5, M7, M9, M12, M13, M14, M15, M16, C1, 52, 53, 54, 55, 56, 57, 58 см. ПК 48-3 | | |
| | M7 | 2 | | | 54 | 4 | | | | | |
| | M9 | 2 | 207 | | 55 | 2 | | | | | |
| | M12 | 2 | 208 | | 56 | 2 | | | | | |
| | M13 | 2 | | | 57 | 2 | | | | | |
| | M14 | 2 | 208 | | 58 | 2 | | | | | |
| | M15 | 6 | 208 | | 79 | 10 | 204 | | | | |
| | M16 | 2 | 209 | | Вес ПК48-3 | | 473.1 | | Вес ПК49-3 | | 589,9 |

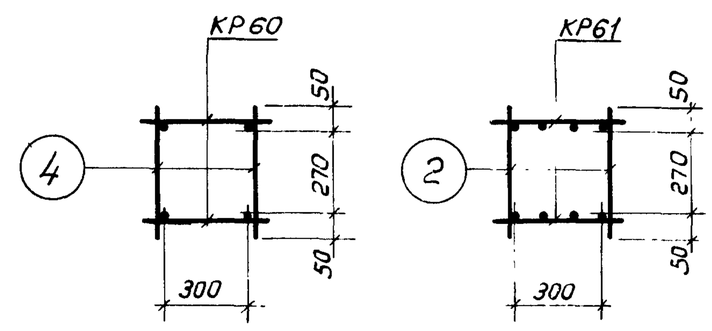


1-1 для ПК48-3

1-1 для ПК49-3

### Примечания

1. Окончательная фиксация закладных деталей производится в опалубке.
2. Пример крепления закладных деталей см. на листе 192.
3. Пространственные каркасы должны собираться в кондукторах, порядок сборки указан в пояснительной записке.

| | | |
|---|---|---|
| ТК 1972 | Пространственные каркасы ПК 48-3, ПК 49-3. | ИИ22-3/70 Лист 146 |

Ст инж. Калинкина | Калмыкова

12195 163

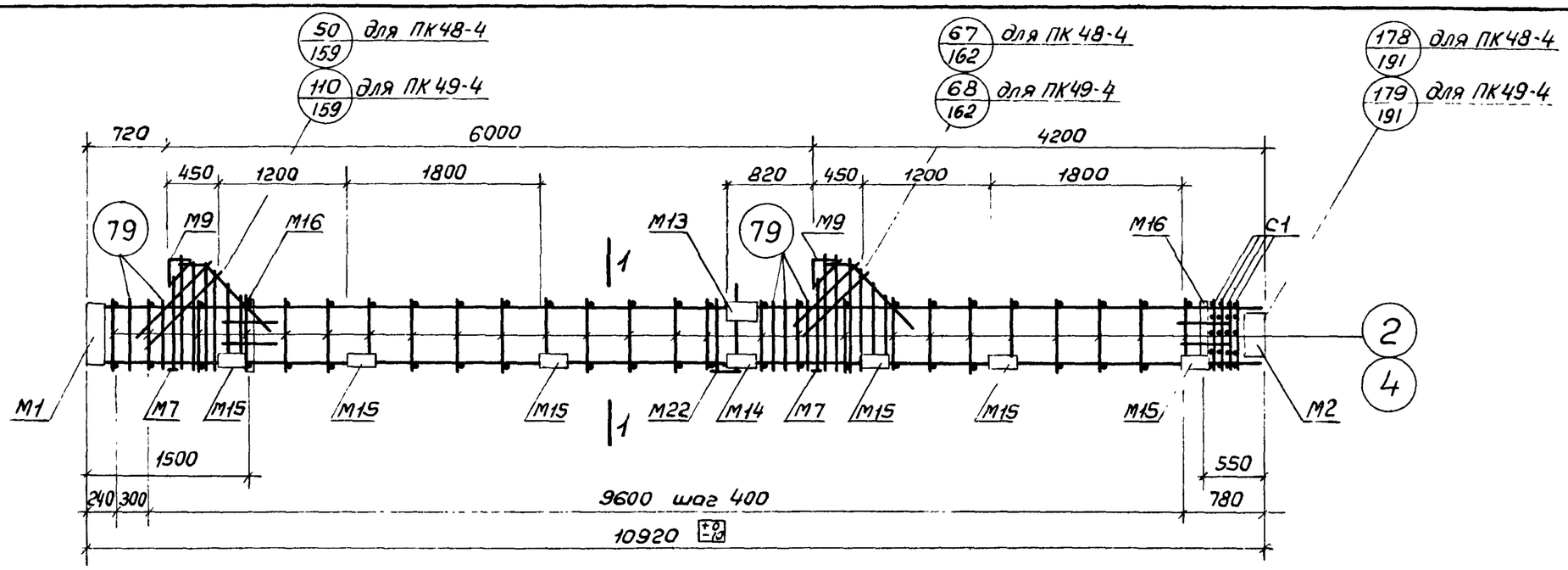


## ПК 48-4, ПК 49-4

### Спецификация марок арматурных изделий и закладных деталей на один пространственный каркас

| Марка простр. каркаса | Марка изделия | Кол. шт. | № листа | Марка простр. каркаса | Марка изделия | Кол. шт. | № листа | Марка простр. каркаса | Марка изделия | Кол. шт. | № листа |
|---|---|---|---|---|---|---|---|---|---|---|---|
| ПК48-4 | КР60 | 2 | 201 | ПК 48-4 (продолжение) | 4 | 52 | 203 | ПК49-4 | КР61 | 2 | 201 |
| | M1 | 1 | 205 | | 52 | 2 | | | 2 | 52 | 203 |
| | M2 | 1 | | | 53 | 4 | | | 79 | 10 | 204 |
| | M7 | 2 | 206 | | 54 | 4 | | | M1, M2, M7, M9, M13, M14, M15, M16, M22, C1, 52, 53, 54, 55, 56, 57, 58 | | |
| | M9 | 2 | 207 | | 55 | 2 | | | | | |
| | M13 | 1 | 208 | | 56 | 2 | | | | | |
| | M14 | 1 | | | 57 | 2 | | | | | |
| | M15 | 6 | | | 58 | 2 | | | см. ПК48-4 | | |
| | M16 | 2 | 209 | | 79 | 10 | 204 | | | | |
| | M22 | 1 | 211 | | | | | | | | |
| | C1 | 4 | 202 | | Вес ПК48-4 | | 443,4 | | Вес ПК49-4 | | 560,2 |

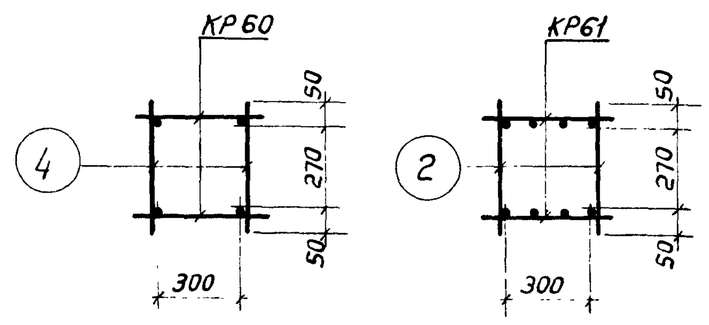


1-1
Для ПК48-4

1-1
Для ПК49-4

**Примечания**

1. Окончательная фиксация закладных деталей производится в опалубке.
2. Пример крепления закладных деталей см. на листе 192.
3. Пространственные каркасы должны собираться в кондукторах, порядок сборки указан в пояснительной записке.

| | | |
|---|---|---|
| ТК 1972 | Пространственные каркасы ПК 48-4, ПК 49-4. | ИИ22-3/70 Лист 147 |

Гл. констр. ин-та Смирнов; Нач. отдела Детиненко; Нач. сектора Чечелева; Ст. инж. Калмыкова; Проверил Карим; Инженер; Корректор; Инв. № подл.; Подпись и дата; Взам. инв. №

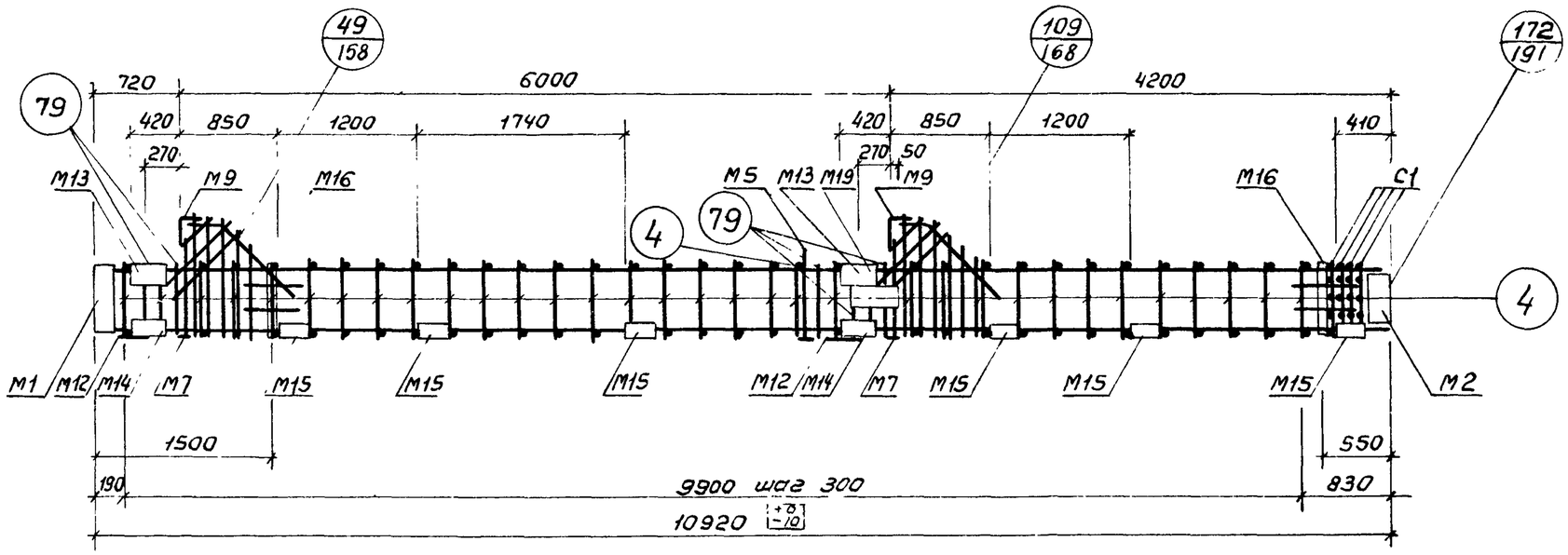


ПК 50-1

## Спецификация марок арматурных изделий и закладных деталей на один пространственный каркас

| Марка простр. каркаса | Марка изделия | Кол. шт. | № листа | Марка простр. каркаса | Марка изделия | Кол. шт. | № листа | Марка простр. каркаса | Марка изделия | Кол. шт. | № листа |
|---|---|---|---|---|---|---|---|---|---|---|---|
| ПК50-1 | КР62 | 2 | 202 | ПК50-1 (продолжение) | М14 | 2 | 208 | ПК50-1 (продолжение) | 54 | 4 | 203 |
| | М1 | 1 | 205 | | М15 | 6 | | | 55 | 2 | |
| | М2 | 1 | | | М16 | 2 | 209 | | 56 | 2 | |
| | М5 | 1 | 206 | | М19 | 1 | 210 | | 57 | 2 | |
| | М7 | 2 | | | С1 | 4 | 202 | | 58 | 2 | |
| | М9 | 2 | 207 | | 4 | 69 | 203 | | 79 | 10 | 204 |
| | М12 | 2 | 208 | | 52 | 2 | | | | | |
| | М13 | 2 | | | 53 | 4 | | | Вес ПК50-1 | | 707,4 |

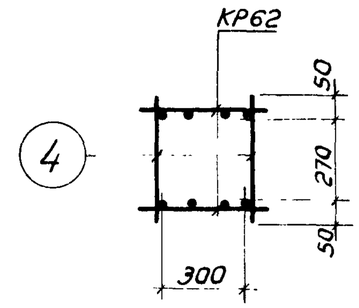


1-1

### Примечания

1. Окончательная фиксация закладных деталей производится в опалубке.
2. Пример крепления закладных деталей см. на листе 192.
3. Пространственный каркас должен собираться в кондукторе, порядок сборки указан в пояснительной записке.

| | | |
|---|---|---|
| ТК 1972 | Пространственный каркас ПК 50-1 | ИИ22-3/70 Лист 148 |

Ст. инж. Калмыкова

12/95 165

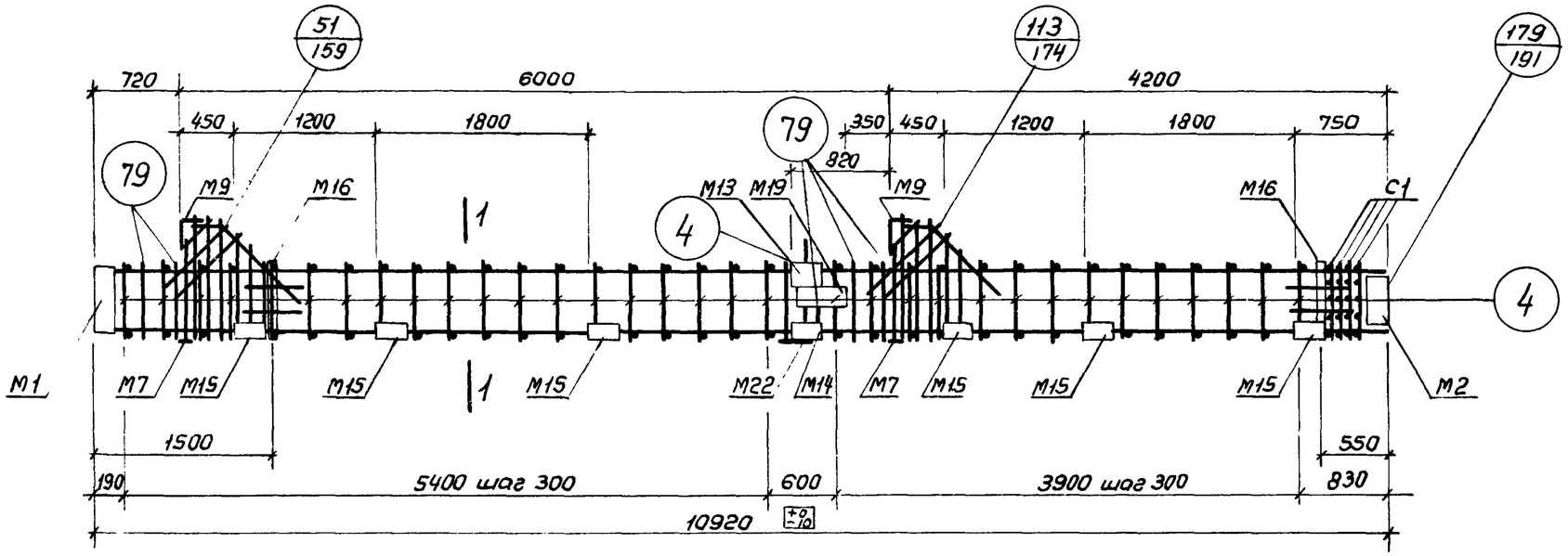


ПК50-2

## Спецификация марок арматурных изделий и закладных деталей на один пространственный каркас

| Марка простр. каркаса | Марка изделия | Кол. шт. | № листа | Марка простр. каркаса | Марка изделия | Кол. шт. | № листа | Марка простр. каркаса | Марка изделия | Кол. шт. | № листа |
|---|---|---|---|---|---|---|---|---|---|---|---|
| ПК50-2 | КР62 | 2 | 202 | ПК50-2 (продолжение) | М16 | 2 | 209 | ПК50-2 (продолжение) | 54 | 4 | 203 |
| | М1 | 1 | 205 | | М19 | 1 | 210 | | 55 | 2 | |
| | М2 | 1 | | | М22 | 1 | 211 | | 56 | 2 | |
| | М7 | 2 | 206 | | С1 | 4 | 202 | | 57 | 2 | |
| | М9 | 2 | 207 | | | | | | 58 | 2 | |
| | М13 | 1 | 208 | | 4 | 67 | 203 | | 79 | 10 | 204 |
| | М14 | 1 | | | 52 | 2 | | | | | |
| | М15 | 6 | | | 53 | 4 | | Вес ПК50-2 | | 677,7 | |

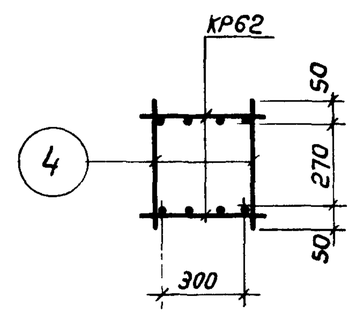


1-1

Примечания

1. Окончательная фиксация закладных деталей производится в опалубке.
2. Пример крепления закладных деталей см. на листе 192.
3. Пространственный каркас должен собираться в кондукторе, порядок сборки указан в пояснительной записке.

| | | |
|---|---|---|
| ТК 1972 | Пространственный каркас ПК50-2 | ШЦ22-3/70 Лист 149 |

Шифр
Марка-лист
Инв. №

ГСПИ-10

| | | |
|---|---|---|
| Гл. констр. ин-та | Смирнов | |
| Нач. отдела | Демченко | |
| Нач. сектора | Чечелева | |
| Ст. инж. | Калмыкова | |
| Проверил | Кононенко | |
| | Казенин | |

12195 166

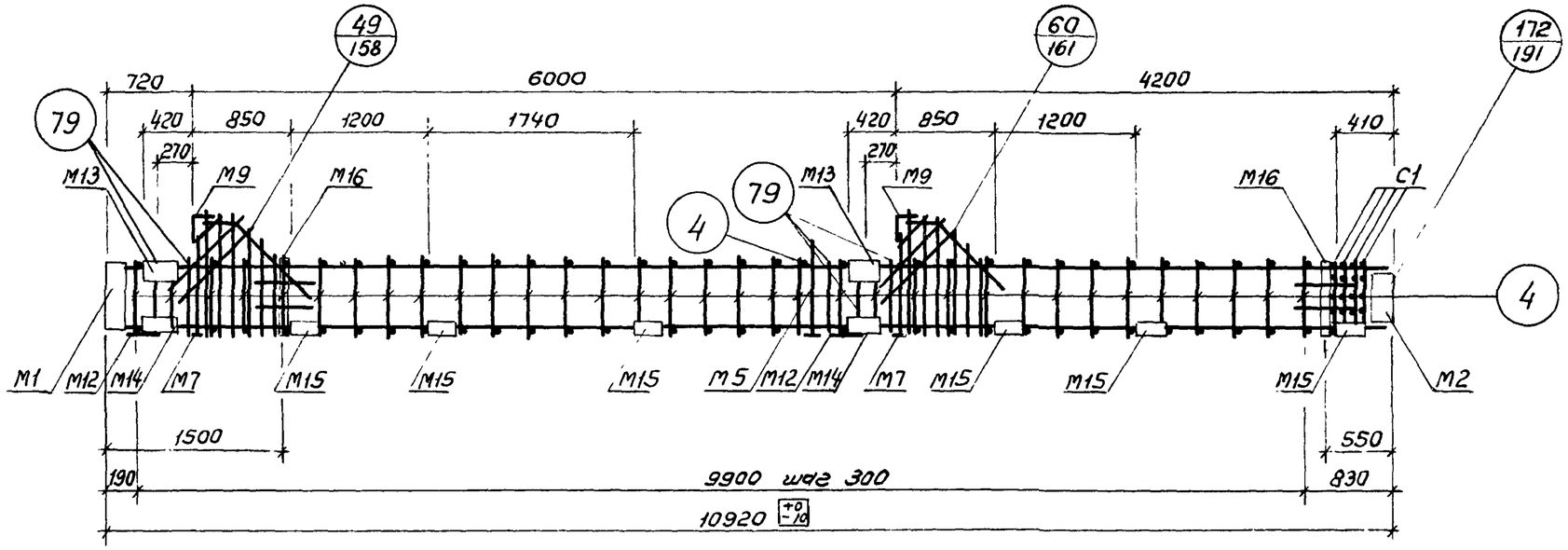


ПК 50-3

## Спецификация марок арматурных изделий и закладных деталей на один пространственный каркас

| Марка простр. каркаса | Марка изделия | Кол. шт. | № листа | Марка простр. каркаса | Марка изделия | Кол. шт. | № листа | Марка простр. каркаса | Марка изделия | Кол. шт. | № листа |
|---|---|---|---|---|---|---|---|---|---|---|---|
| ПК50-3 | КР62 | 2 | 202 | ПК50-3 (продолжение) | М14 | 2 | 208 | ПК50-3 (продолжение) | 55 | 2 | 203 |
| | М1 | 1 | 205 | | М15 | 6 | | | 56 | 2 | |
| | М2 | 1 | | | М16 | 2 | 209 | | 57 | 2 | |
| | М5 | 1 | 206 | | С1 | 4 | 202 | | 58 | 2 | |
| | М7 | 2 | | | 4 | 69 | 203 | | 79 | 10 | 204 |
| | М9 | 2 | 207 | | 52 | 2 | | | | | |
| | М12 | 2 | 208 | | 53 | 4 | | | | | |
| | М13 | 2 | | | 54 | 4 | | | Вес ПК50-3 | | 690,8 |

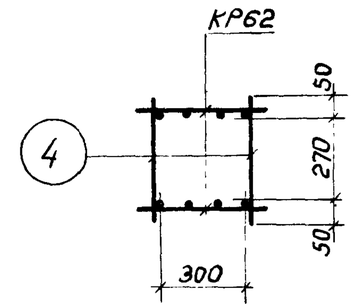


1 – 1

**Примечания**

1. Окончательная фиксация закладных деталей производится в опалубке.
2. Пример крепления закладных деталей см. на листе 192.
3. Пространственный каркас должен собираться в кондукторе, порядок сборки указан в пояснительной записке.

| | | |
|---|---|---|
| ТК 1972 | Пространственный каркас ПК50-3 | ИИ22-3/70 Лист 150 |

Нач. сектора Чечелева
Ст. инж. Калмыкова

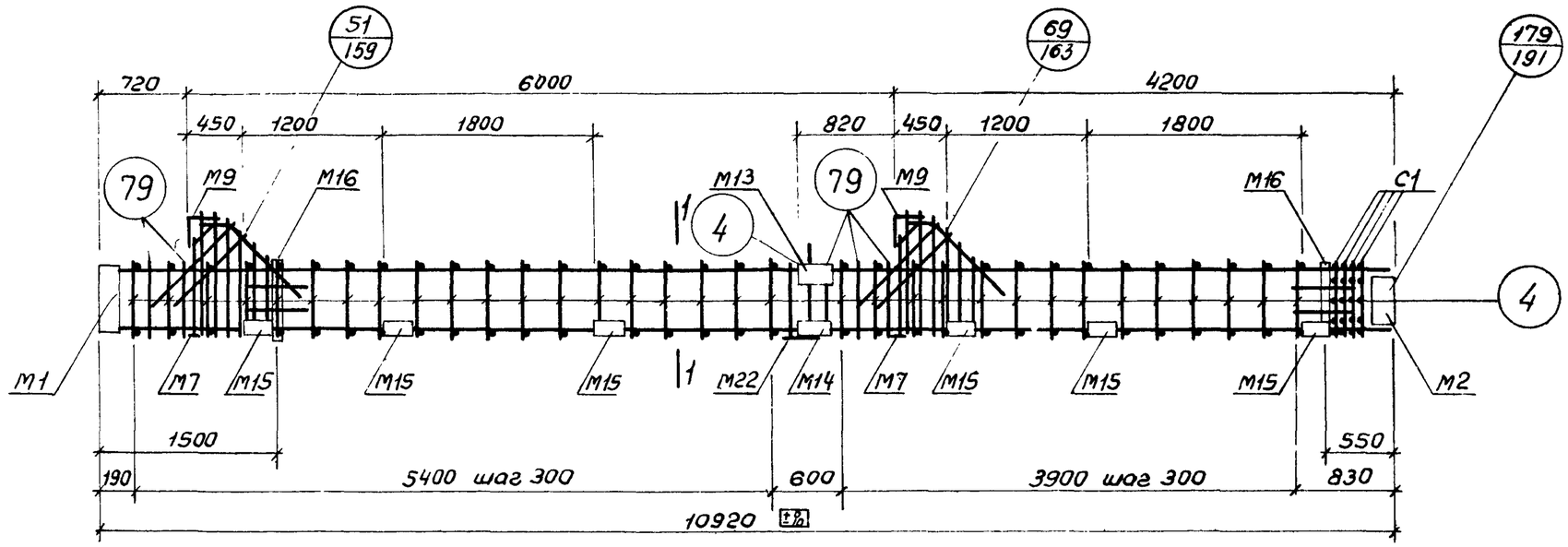


ПК 50-4

## Спецификация марок арматурных изделий и закладных деталей на один пространственный каркас

| Марка простр. каркаса | Марка изделия | Кол. шт. | № листа | Марка простр. каркаса | Марка изделия | Кол. шт. | № листа | Марка простр. каркаса | Марка изделия | Кол. шт. | № листа |
|---|---|---|---|---|---|---|---|---|---|---|---|
| ПК50-4 | КР62 | 2 | 202 | ПК50-4 (продолжение) | М16 | 2 | 209 | ПК50-4 (продолжение) | 56 | 2 | 203 |
| | М1 | 1 | 205 | | М22 | 1 | 211 | | 57 | 2 | |
| | М2 | 1 | | | С1 | 4 | 202 | | 58 | 2 | |
| | М7 | 2 | 206 | | 4 | 67 | 203 | | 79 | 10 | 204 |
| | М9 | 2 | 207 | | 52 | 2 | | | | | |
| | М13 | 1 | 208 | | 53 | 4 | | | | | |
| | М14 | 1 | | | 54 | 4 | | | | | |
| | М15 | 6 | | | 55 | 2 | | | Вес ПК50-4 | | 661,1 |

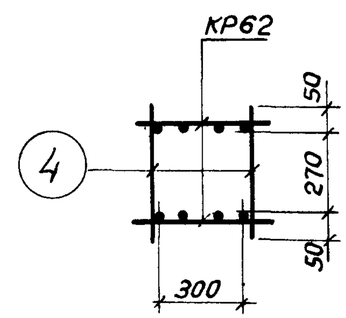


1-1

### Примечания

1. Окончательная фиксация закладных деталей производится в опалубке.
2. Пример крепления закладных деталей см. на листе 192.
3. Пространственный каркас должен собираться в кондукторе, порядок сборки указан в пояснительной записке

| | | |
|---|---|---|
| ТК 1972 | Пространственный каркас ПК 50-4 | ЦИ22-3/70 Лист 151 |

Шифр
Марка-лист
Инв. №

Корнилина
Карпиц
Проверил
Стирнов
Демченко
Чечелева
Калмыкова
Гл. констр. ин-та
Нач. отдела
Нач сектора
Ст. инж.

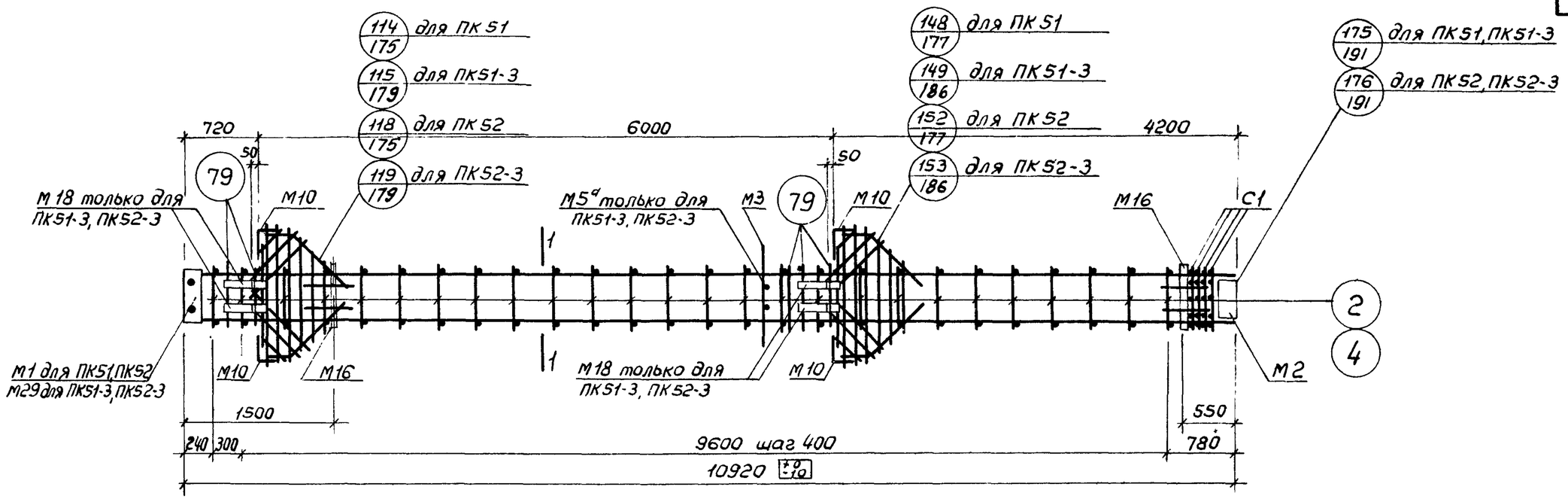


ПК51, ПК51-3, ПК52, ПК52-3

## Спецификация марок арматурных изделий и закладных деталей на один пространственный каркас

| Марка простр. каркаса | Марка изделия | Кол. шт. | № листа |
|---|---|---|---|
| ПК51 | КР60 | 2 | 201 |
| | М1 | 1 | 205 |
| | М2 | 1 | |
| | М3 | 1 | |
| | | | |
| | М10 | 4 | 207 |
| | М16 | 2 | 209 |
| | С1 | 4 | 202 |
| | 4 | 52 | 203 |
| | 52 | 4 | |
| | 53 | 8 | |
| | 58 | 2 | |

| Марка простр. каркаса | Марка изделия | Кол. шт. | № листа |
|---|---|---|---|
| ПК51 (продолжение) | 65 | 4 | 203 |
| | 66 | 2 | |
| | 67 | 2 | 203 |
| | 68 | 2 | |
| | 79 | 10 | 204 |
| | Вес ПК51 | | 426,8 |
| ПК51-3 | М29 | 1 | 213 |
| | М5а | 1 | 206 |
| | М18 | 4 | 209 |
| | 90 | 8 | 204 |
| | КР60, М2, М3, М10, М16, С1, 4, 52, 58, 65, 66, 67, 68, 70 см. ПК51 | | |
| | Вес ПК51-3 | | 532,6 |

| Марка простр. каркаса | Марка изделия | Кол. шт. | № листа |
|---|---|---|---|
| ПК52 | КР61 | 2 | 201 |
| | 2 | 52 | 203 |
| | 79 | 10 | 204 |
| | М1, М2, М3, М10, М16, С1, 52, 53, 58, 65, 66, 67, 68 см. ПК51 | | |
| | Вес ПК52 | | 543,6 |
| ПК52-3 | М29 | 1 | 213 |
| | М5а | 1 | 206 |
| | М18 | 4 | 209 |
| | КР61 | 2 | 201 |
| | 2 | 52 | 203 |
| | 90 | 8 | 204 |
| | М2, М3, М10, М16, С1, 52, 79, 58, 65, 66, 67, 68 см. ПК51 | | |
| | Вес ПК52-3 | | 649,4 |

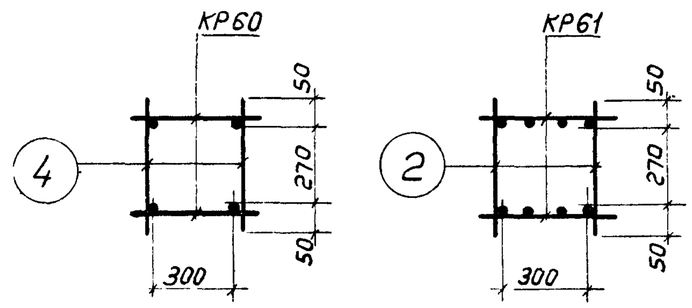


1-1 Для ПК51, ПК51-3

1-1 Для ПК52, ПК52-3

**Примечания**

1. Окончательная фиксация закладных деталей производится в опалубке.
2. Пример крепления закладных деталей см. на листе 192.
3. Пространственные каркасы должны собираться в кондукторах, порядок сборки указан в пояснительной записке.

| | | |
|---|---|---|
| ТК 1972 | Пространственные каркасы ПК51, ПК51-3, ПК52, ПК52-3. | ИИ22-3/70 Лист 152 |

Гипрострой Ст. инж. Тарасов | Гипрострой Ст. инж. Михайлова

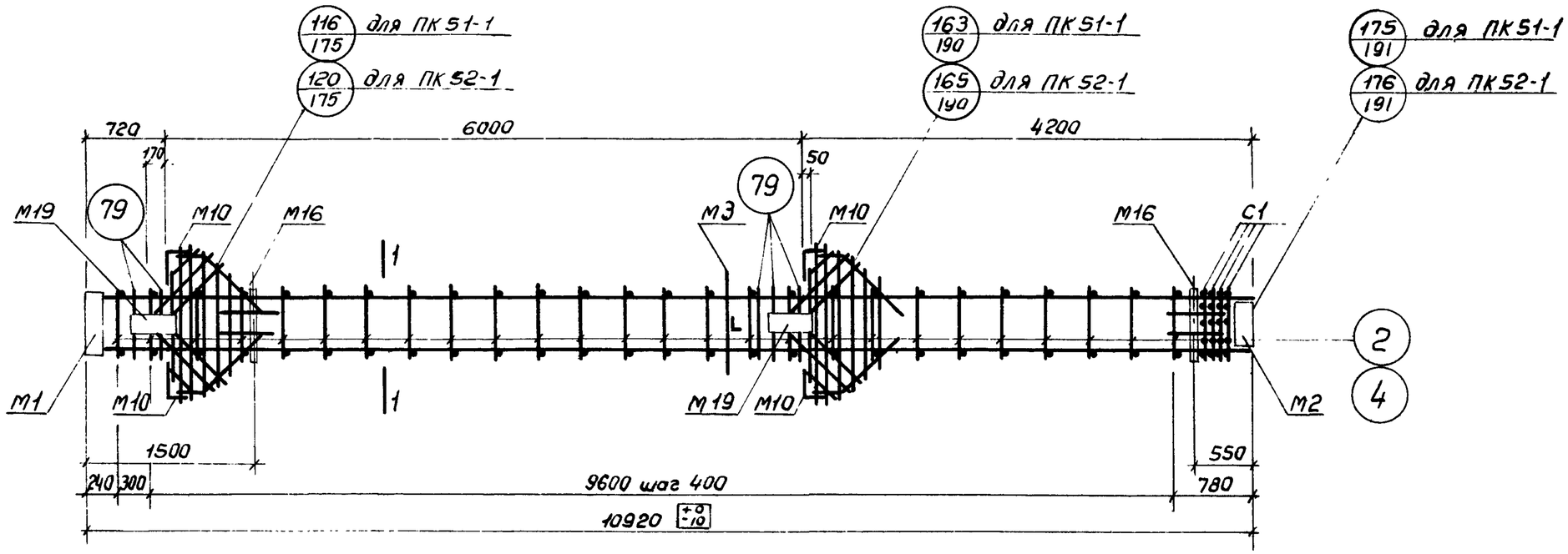


## ПК51-1, ПК52-1

### Спецификация марок арматурных изделий и закладных деталей на один пространственный каркас

| Марка простр. каркаса | Марка изделия | Кол. шт. | № листа |
|---|---|---|---|
| ПК51-1 | КР60 | 2 | 201 |
| | М1 | 1 | 205 |
| | М2 | 1 | |
| | М3 | 1 | |
| | М10 | 4 | 207 |
| | М16 | 2 | 209 |
| | М19 | 2 | 210 |
| | С1 | 4 | 202 |
| | 4 | 52 | 203 |

| Марка простр. каркаса | Марка изделия | Кол. шт. | № листа |
|---|---|---|---|
| ПК51-1 (продолжение) | 68 | 2 | 203 |
| | 52 | 4 | |
| | 53 | 8 | |
| | 58 | 2 | |
| | 65 | 4 | |
| | 66 | 2 | |
| | 67 | 2 | |
| | 79 | 10 | 204 |
| | Вес ПК51-1 | | 460,0 |

| Марка простр. каркаса | Марка изделия | Кол. шт. | № листа |
|---|---|---|---|
| ПК52-1 | КР61 | 2 | 201 |
| | 2 | 52 | 203 |
| | 79 | 10 | 204 |
| | М1, М2, М3, М10, М16, М19, С1, 52, 53, 58, 65, 66, 67, 68 см. ПК51-1 | | |
| | Вес ПК52-1 | | 576,8 |

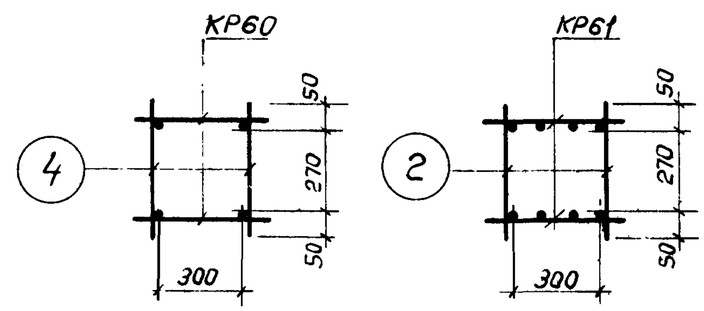


1-1 Для ПК51-1

1-1 Для ПК52-1

### Примечания

1. Окончательная фиксация закладных деталей производится в опалубке.
2. Пример крепления закладных деталей см. на листе 192.
3. Пространственные каркасы должны собираться в кондукторах, порядок сборки указан в пояснительной записке.

| | | | |
|---|---|---|---|
| ТК 1972 | Пространственные каркасы ПК51-1, ПК52-1. | ИИ22-3/70 | Лист 153 |

Шифр

Марка-лист

Инв. №

ГСПИ-10

Проверил Яковлева

Гл. инж. проекта Смирнов

Нач. отдела Демченко

Нач. сектора Чечелева

Ст. инж. Михайлова

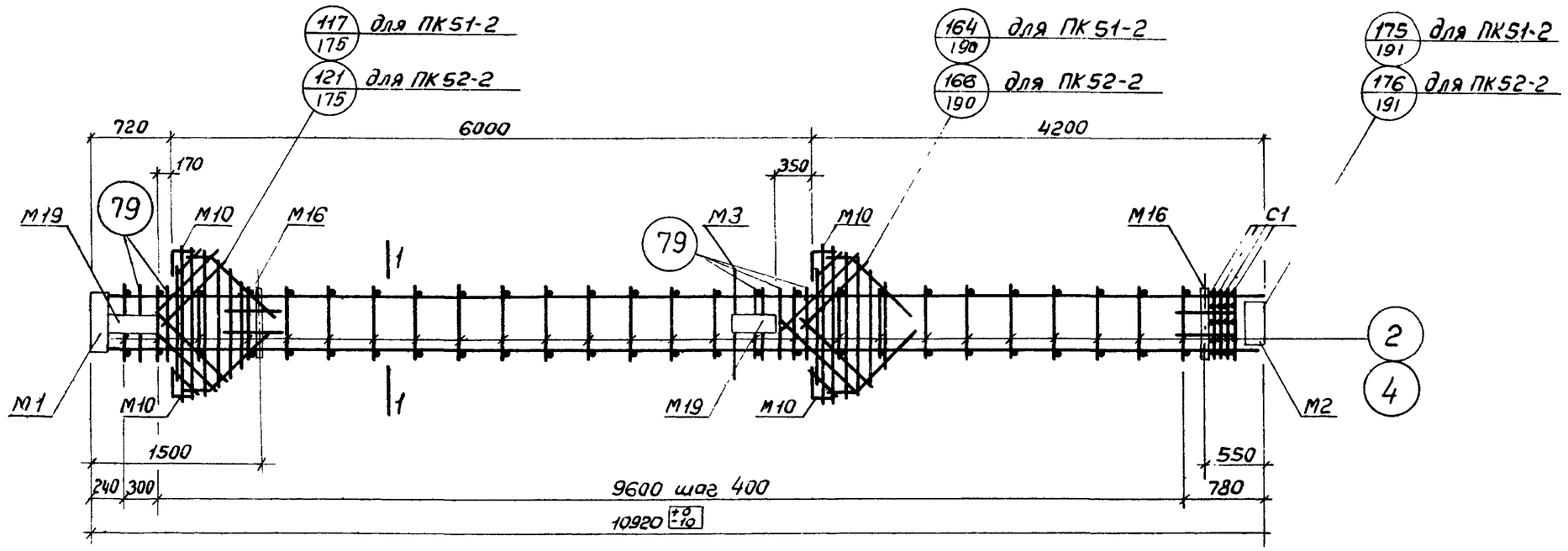


ПК51-2, ПК52-2

## Спецификация марок арматурных изделий и закладных деталей на один пространственный каркас

| Марка простр каркаса | Марка изделия | Кол. шт | № листа | Марка простр каркаса | Марка изделия | Кол. шт. | № листа | Марка простр каркаса | Марка изделия | Кол. шт. | № листа |
|---|---|---|---|---|---|---|---|---|---|---|---|
| ПК51-2 | КР60 | 2 | 201 | ПК51-2 (продол-жение) | 52 | 4 | 203 | ПК52-2 | КР61 | 2 | 201 |
| | М1 | 1 | 205 | | 53 | 8 | | | 2 | 52 | 203 |
| | М2 | 1 | | | 58 | 2 | | | 79 | 10 | 204 |
| | М3 | 1 | | | 65 | 4 | | | М1, М2, М3, М10, М16, М19, С1, , 52, 53, 58, 65, 66, 67, 68, см ПК51-2 | | |
| | М10 | 4 | 207 | | 66 | 2 | | | | | |
| | М16 | 2 | 209 | | 67 | 2 | | | | | |
| | М19 | 2 | 210 | | 68 | 2 | | | | | |
| | С1 | 4 | 202 | | 79 | 10 | 204 | | | | |
| | 4 | 52 | 203 | | Вес ПК51-2 | | 460,0 | | Вес ПК52-2 | | 576,8 |

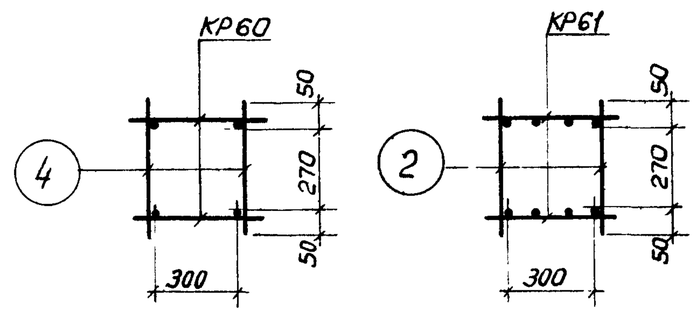


1-1
Для ПК51-2

1-1
Для ПК52-2

### Примечания

1. Окончательная фиксация закладных деталей производится в опалубке.
2. Пример крепления закладных деталей см. на листе 192.
3. Пространственные каркасы должны собираться в кондукторах, порядок сборки указан в пояснительной записке.

| | | |
|---|---|---|
| ТК 1972 | Пространственные каркасы ПК51-2, ПК52-2. | ЦИ22-3/70 Лист 154 |

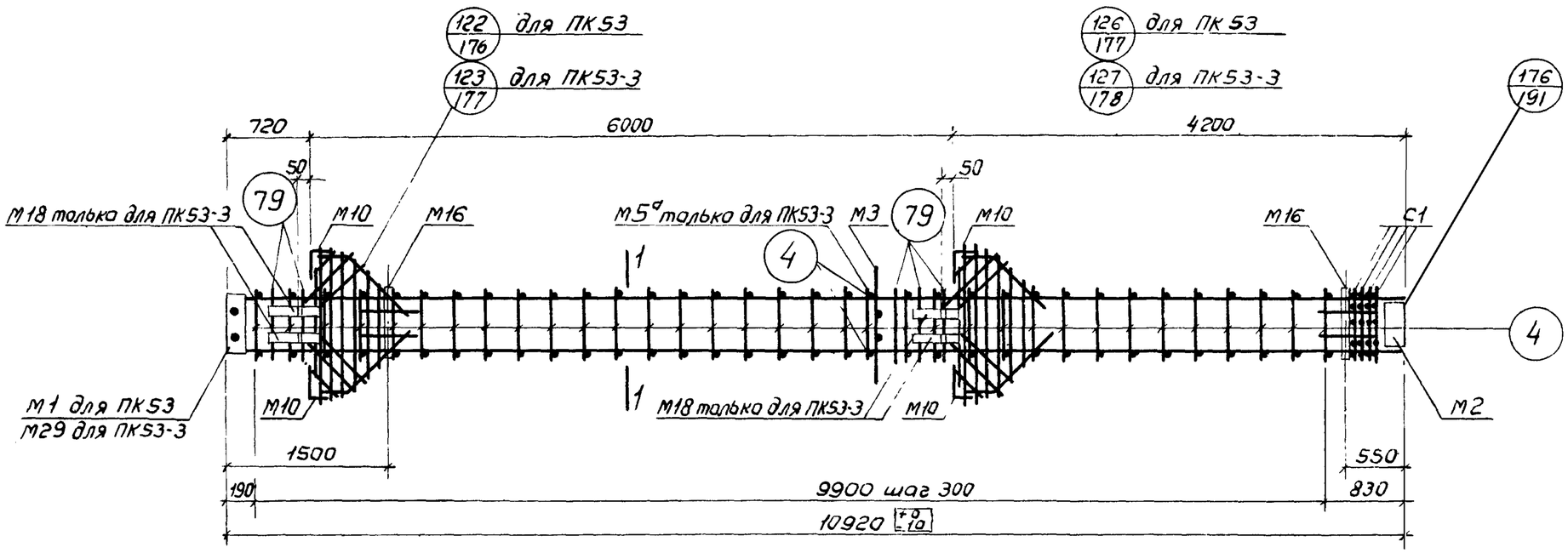


ПК53, ПК53-3

## Спецификация марок арматурных изделий и закладных деталей на один пространственный каркас

| Марка простр каркаса | Марка изделия | Кол. шт. | № листа | Марка простр. каркаса | Марка изделия | Кол. шт | № листа | Марка простр каркаса | Марка изделия | Кол. шт | № листа |
|---|---|---|---|---|---|---|---|---|---|---|---|
| ПК53 | КР62 | 2 | 202 | ПК53 (продолжение) | 53 | 8 | 203 | ПК53-3 (продолжение) | М5а | 1 | 206 |
| | М1 | 1 | 205 | | 58 | 2 | | | М18 | 4 | 209 |
| | М2 | 1 | | | 65 | 4 | | | М29 | 1 | 213 |
| | М3 | 1 | | | 66 | 2 | | | 90 | 8 | 204 |
| | М10 | 4 | 207 | | 67 | 2 | 203 | | КР62, М2, М3, М10, М16, С1, 4, 52, 58, 65, 66, 67, 68, 79 | | |
| | М16 | 2 | 209 | | 68 | 2 | | | | | |
| | С1 | 4 | 202 | | 79 | 10 | 204 | | см. ПК53 | | |
| | 4 | 70 | 203 | | | | | | | | |
| | 52 | 4 | | | Вес ПК53 | | 644,7 | | Вес ПК53-3 | | 750,5 |

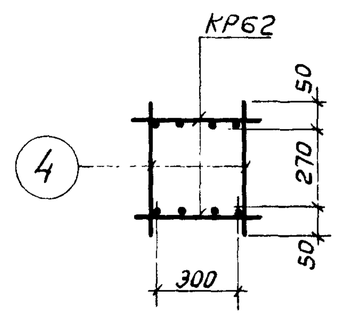


1–1

Примечания:

1. Окончательная фиксация закладных деталей производится в опалубке.
2. Пример крепления закладных деталей см. на листе 192.
3. Пространственные каркасы должны собираться в кондукторах, порядок сборки указан в пояснительной записке.

| | | |
|---|---|---|
| ТК 1972 | Пространственные каркасы ПК53, ПК53-3 | ИИ22-с/70 Лист 155 |

Инв. № | Шифр | Опка-лист | Подпись | Дата | Инв. № подл.

Конструктивно-технологическое бюро: Смирнов, Демченко, Чечелева, Михайлова; Нач отдела; Нач сектора; Ст инж

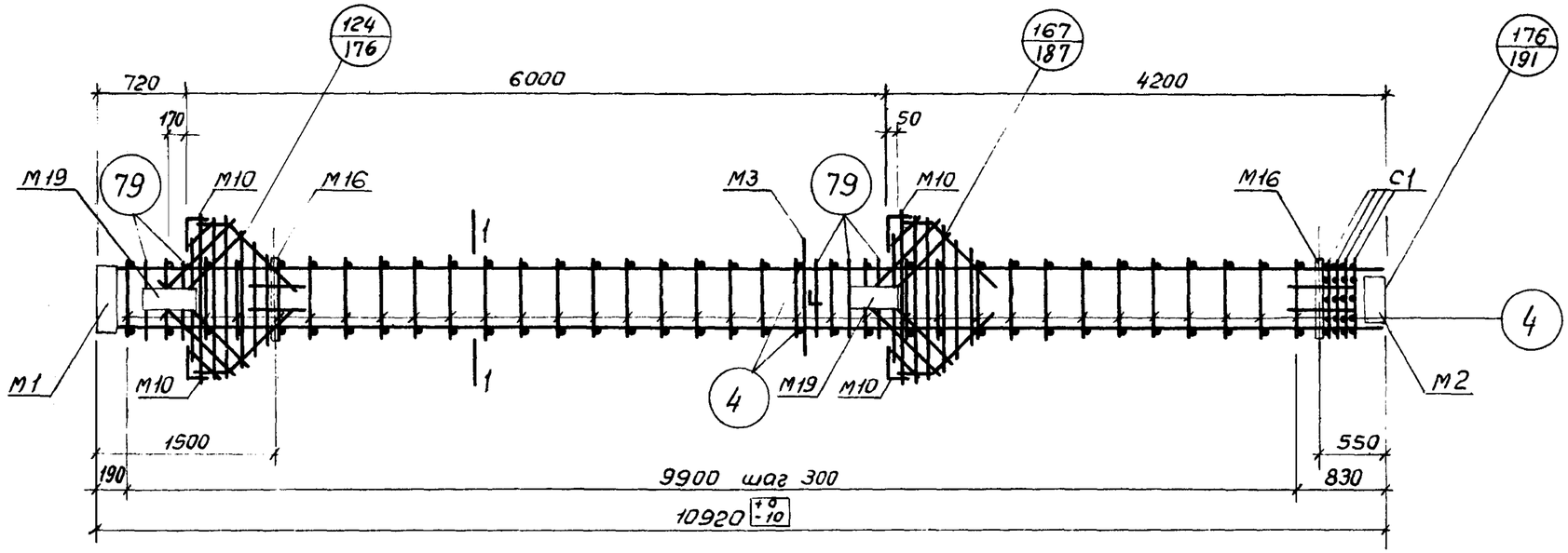


ПК53-1

## Спецификация марок арматурных изделий и закладных деталей на один пространственный каркас

| Марка простр. каркаса | Марка изделия | Кол. шт. | № листа | Марка простр каркаса | Марка изделия | Кол. шт. | № листа | Марка простр. каркаса | Марка изделия | Кол. шт. | № листа |
|---|---|---|---|---|---|---|---|---|---|---|---|
| ПК53-1 | КР62 | 2 | 202 | ПК53-1 (продолжение) | | | | ПК53-1 (продолжение) | 66 | 2 | 203 |
| | М1 | 1 | 205 | | С1 | 4 | 202 | | 67 | 2 | |
| | М2 | 1 | | | 4 | 70 | 203 | | 68 | 2 | |
| | М3 | 1 | | | 52 | 4 | | | 79 | 10 | 204 |
| | М10 | 4 | 207 | | 53 | 8 | | | | | |
| | М16 | 2 | 209 | | 58 | 2 | | | | | |
| | М19 | 2 | | | 65 | 4 | | | Вес ПК53-1 | | 677,9 |

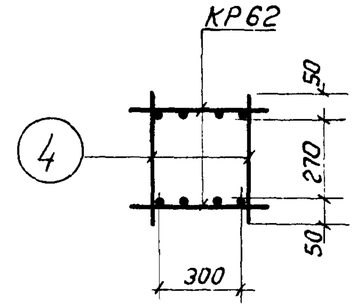


1-1

Примечания

1. Окончательная фиксация закладных деталей производится в опалубке.
2. Пример крепления закладных деталей см. на листе 192.
3. Пространственный каркас должен собираться в кондукторе, порядок сборки указан в пояснительной записке.

| | | |
|---|---|---|
| ТК 1972 | Пространственный каркас ПК53-1 | ИИ22-3/70 Лист 156 |

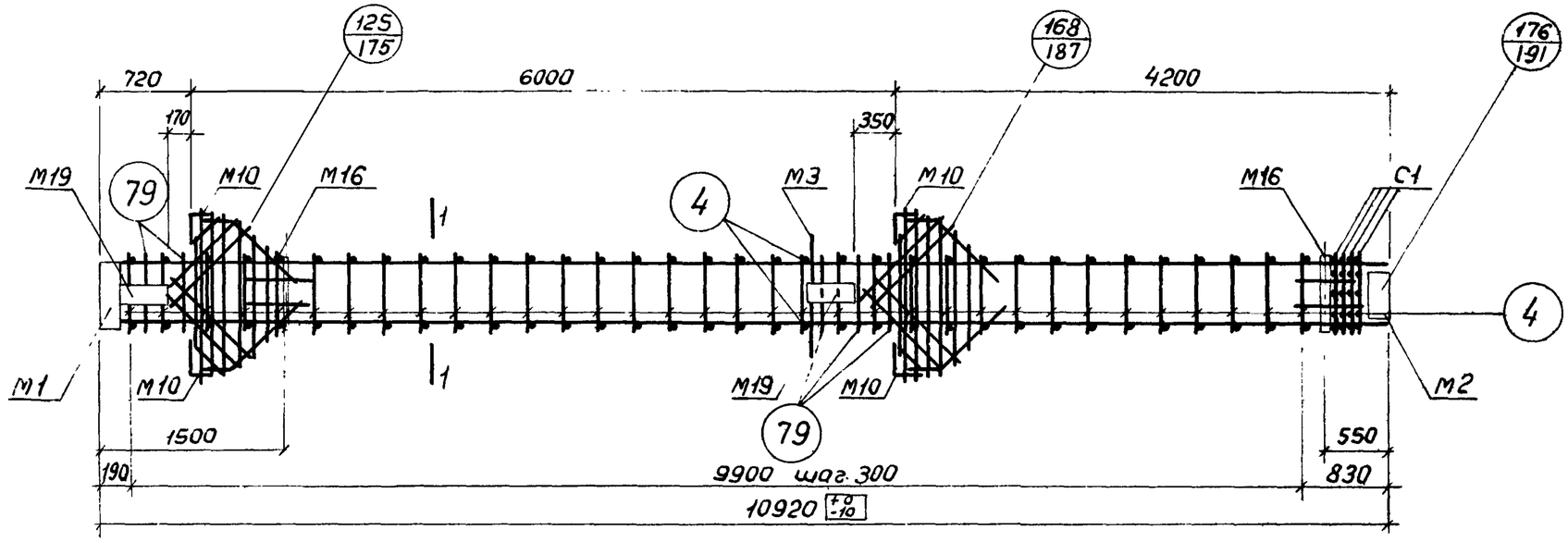


ПК 53-2

## Спецификация марок арматурных изделий и закладных деталей на один пространственный каркас

| Марка простр. каркаса | Марка изделия | Кол. шт. | № листа | Марка простр. каркаса | Марка изделия | Кол. шт. | № листа | Марка простр. каркаса | Марка изделия | Кол. шт. | № листа |
|---|---|---|---|---|---|---|---|---|---|---|---|
| ПК53-2 | КР62 | 2 | 202 | ПК53-2 (продолжение) | С1 | 4 | 202 | ПК53-2 (продолжение) | 67 | 2 | 203 |
| | М1 | 1 | 205 | | 4 | 70 | 203 | | 68 | 2 | |
| | М2 | 1 | | | 52 | 4 | | | 79 | 10 | 204 |
| | М3 | 1 | | | 53 | 8 | | | | | |
| | М10 | 4 | 207 | | 58 | 2 | | | | | |
| | М16 | 2 | 209 | | 65 | 4 | | | | | |
| | М19 | 2 | 210 | | 66 | 2 | | | Вес ПК53-2 | | 677,9 |

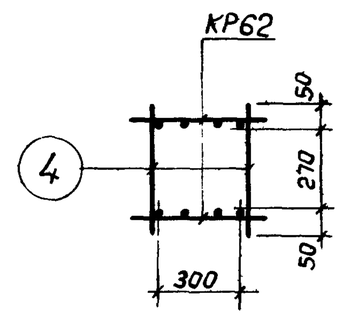


1-1

Примечания:

1. Окончательная фиксация закладных деталей производится в опалубке.
2. Пример крепления закладных деталей см. на листе 192.
3. Пространственный каркас должен собираться в кондукторе, порядок сборки указан в пояснительной записке.

| | | |
|---|---|---|
| ТК 1972 | Пространственный каркас ПК 53-2 | ИИ22-3/70 Лист 157 |

Гл. констр. ин-та Яковлева; Нач. отдела Яковлева; Нач. сектора Смирнов; Ст. инж. Демченко; Проверил Чечелева; Выдал Михайлова

12195 174

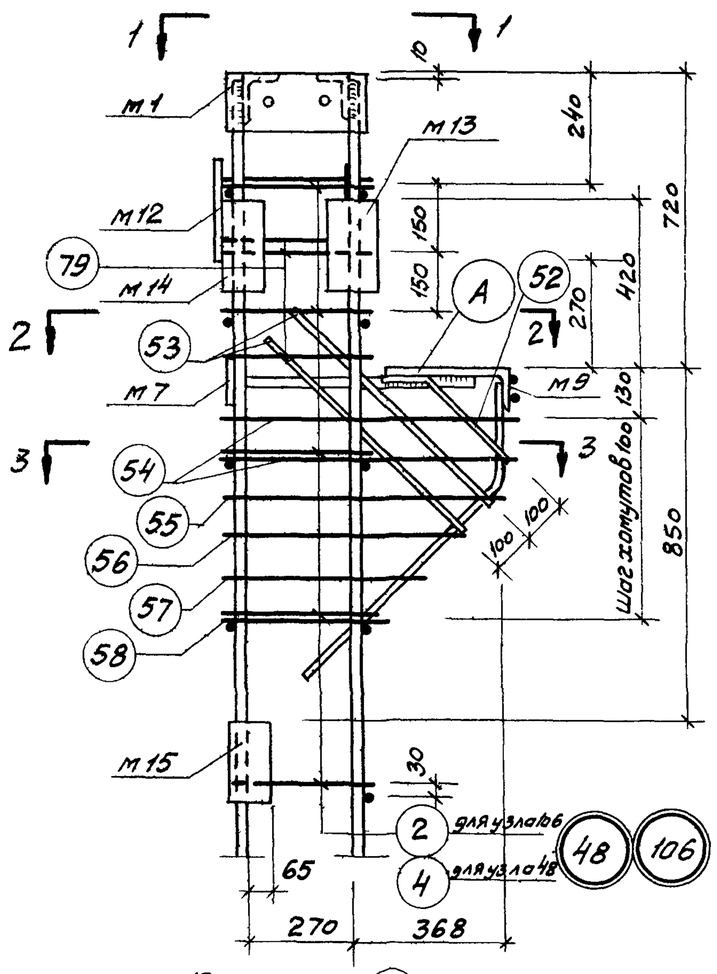


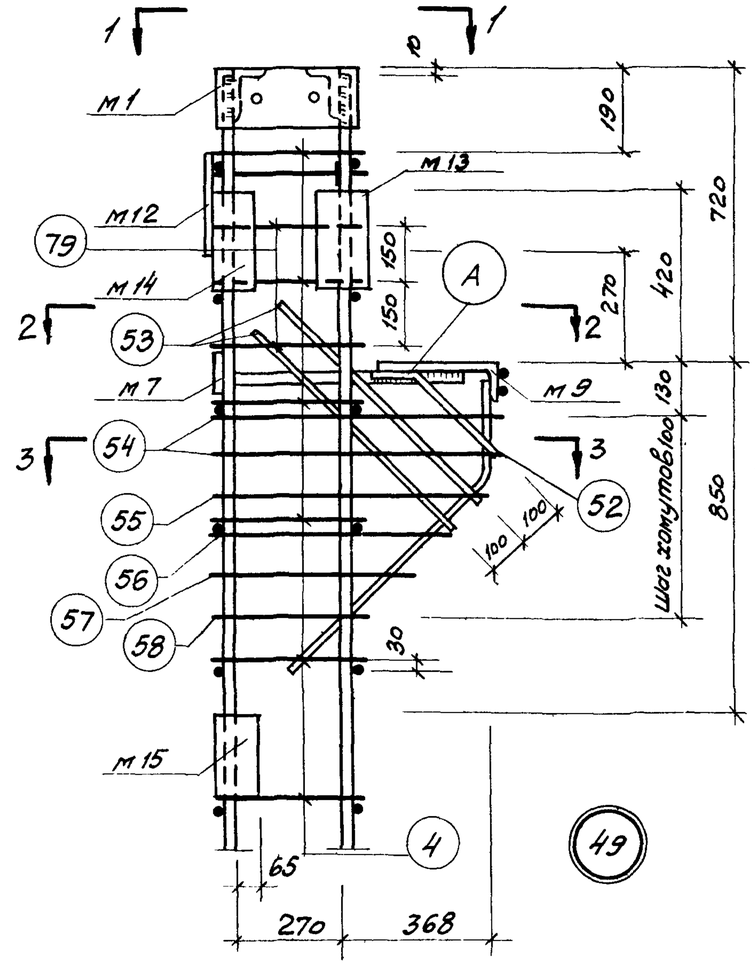


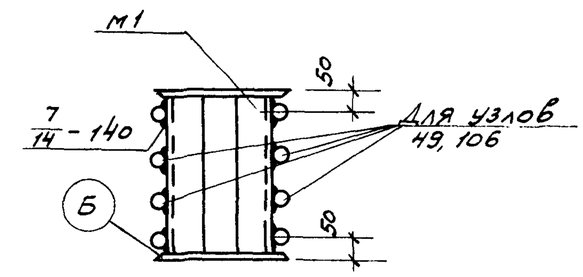


1-1

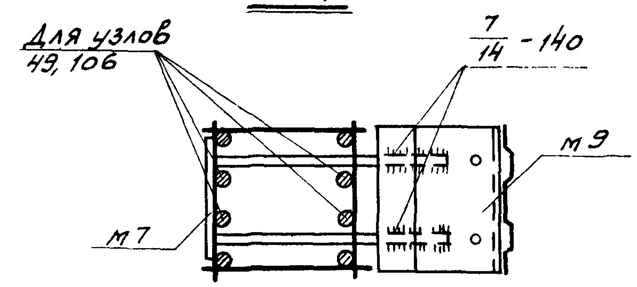


2-2

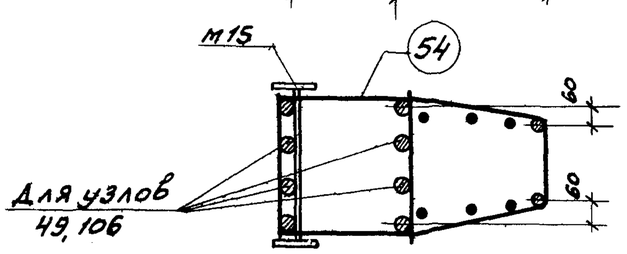


По 3-3

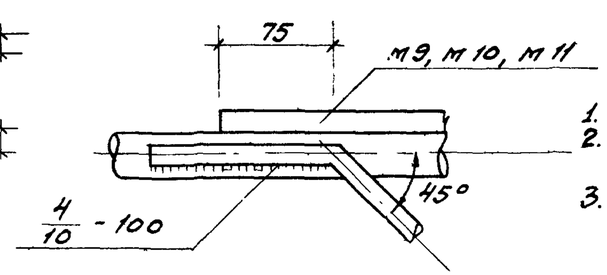


А

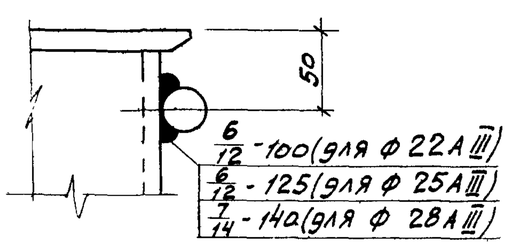


Б

## Примечания:

1. Электродуговая сварка выполняется электродами Э50А-Ф
2. Отдельные стержни поз. 2,4,79 соединяются с плоскими каркасами контактной точечной сваркой.
3. Сварные соединения производить в соответствии с „Указаниями по сварке соединений арматуры закладных деталей железобетонных конструкций" (СН393-69)
4. Хомуты консолей и закладные детали М7, М9 крепятся к рабочей арматуре вязальной проволокой. Окончательное положение закладных деталей фиксируется в опалубке.
5. Закладная деталь М16 на узлах условно не показана.

| | | |
|---|---|---|
| ТК 1972 | Пространственные каркасы<br>Узлы 48, 49, 106 | ИИ22-3/70<br>Лист 158 |

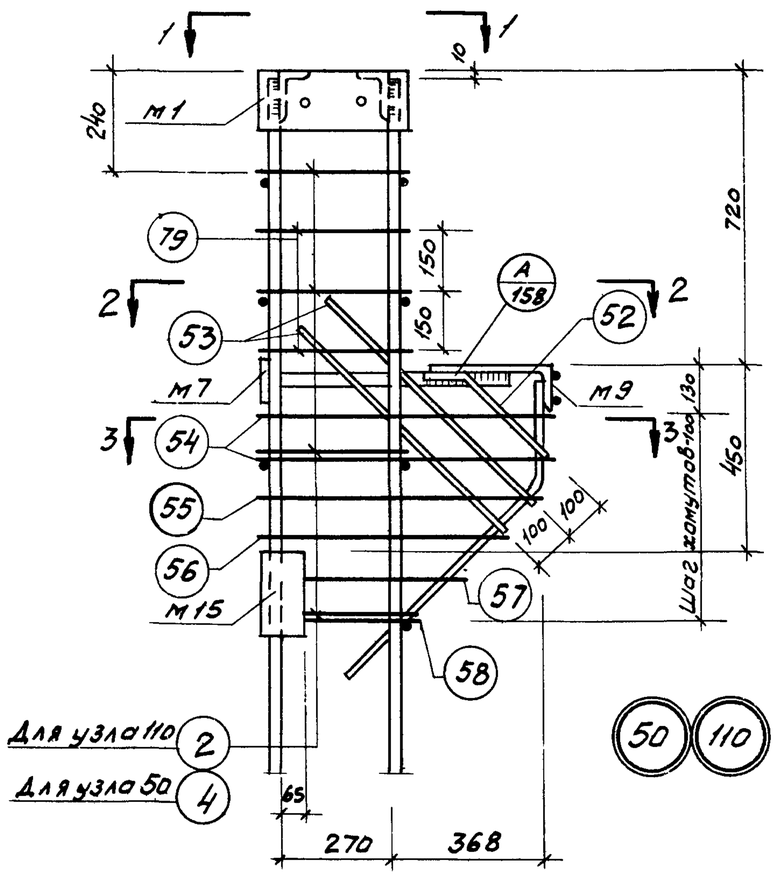


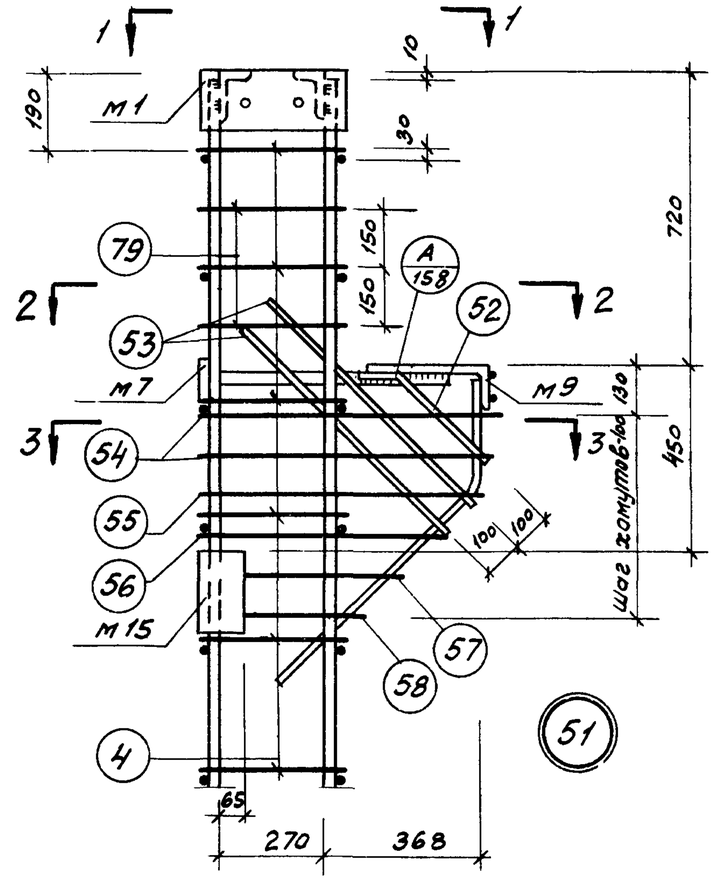


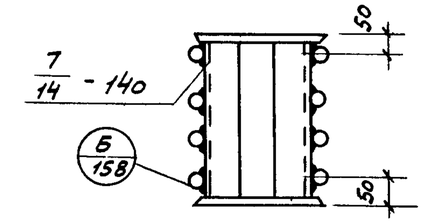


1-1

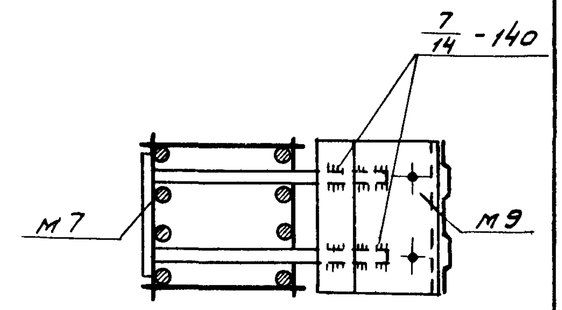


2-2

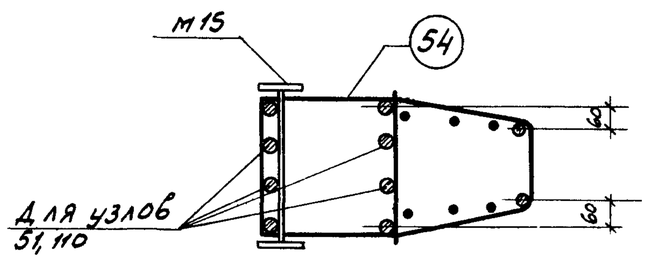


3-3

## Примечания:

1. Электродуговая сварка выполняется электродами Э50А-Ф
2. Отдельные стержни поз. 2, 4, 79 соединяются с плоскими каркасами контактной точечной сваркой.
3. Сварные соединения производить в соответствии с „Указаниями по сварке соединений арматуры и закладных деталей железобетонных конструкций" (СН 393-69)
4. Хомуты консолей и закладные детали М3, М10 крепятся к рабочей арматуре вязальной проволокой. Окончательное положение закладных деталей фиксируется в опалубке.
5. Закладная деталь М16 на узлах условно не показана.

| | | |
|---|---|---|
| ТК 1972 | Пространственные каркасы<br>Узлы 50, 51, 110 | ИИ 22-3/70<br>Лист 159 |

Шифр
Марка-лист
Инв. №

Нач. отдела Смирнов
Нач. сектора Демченко
Ст. инж. Калинина
Проверил Чечелева
Инж. Калмыкова

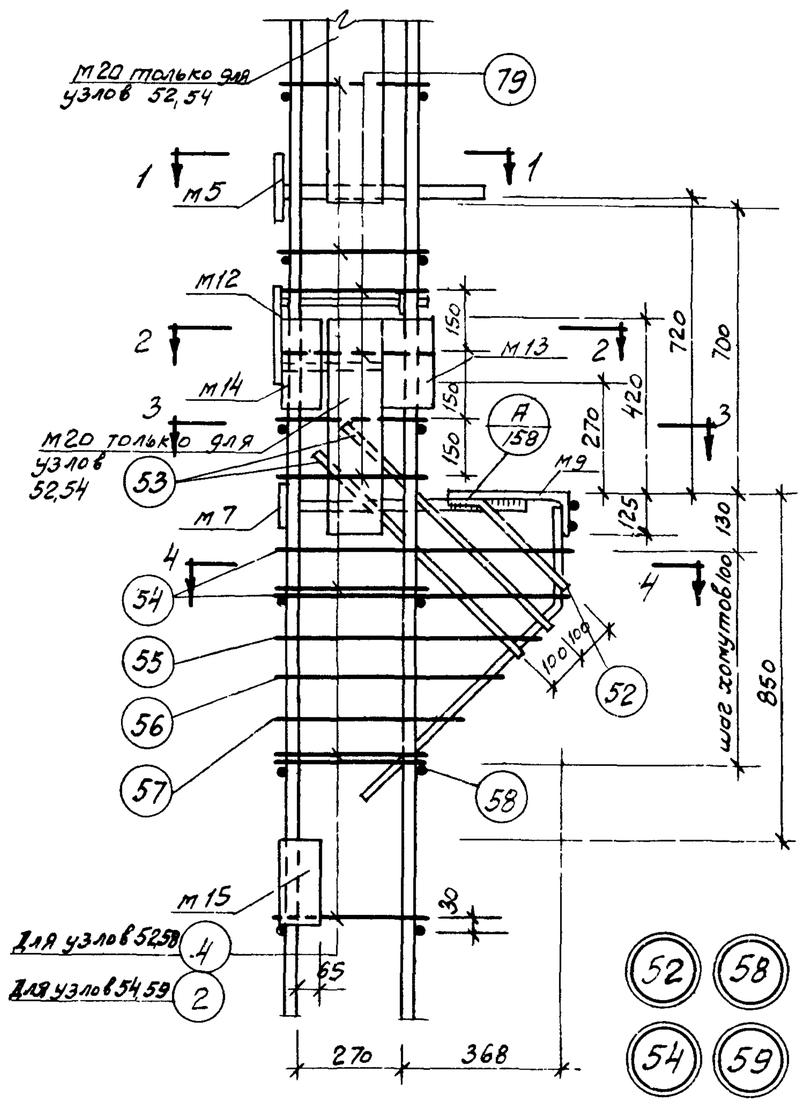


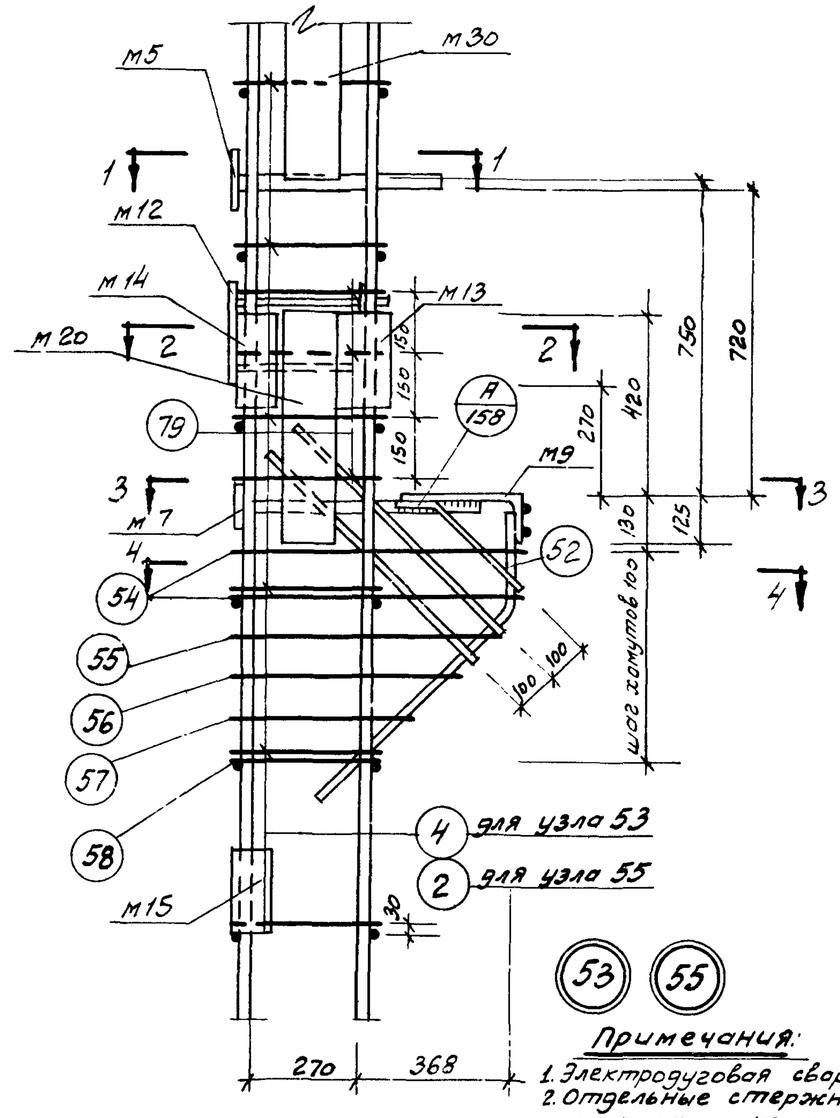


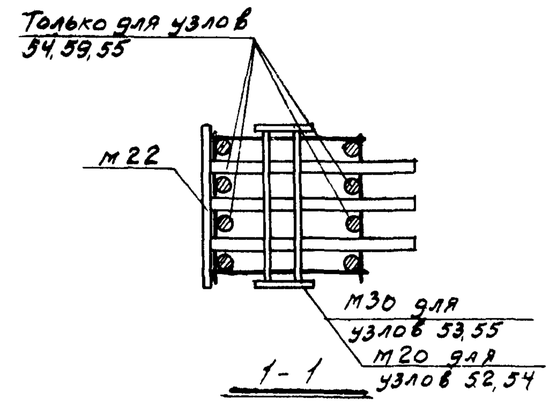


1-1

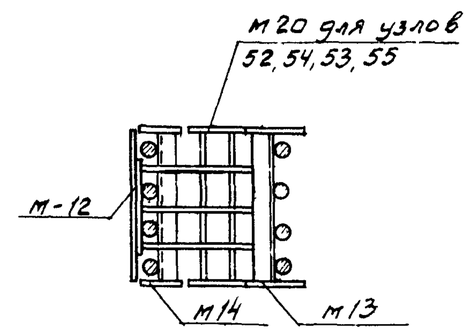


2-2

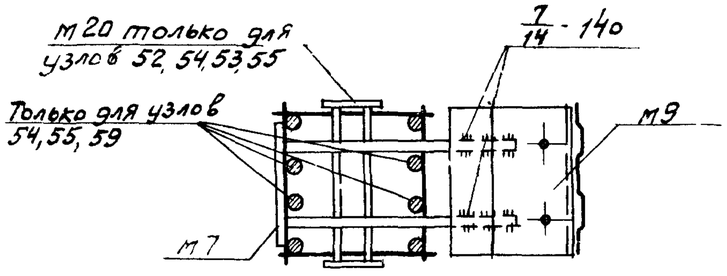


3-3

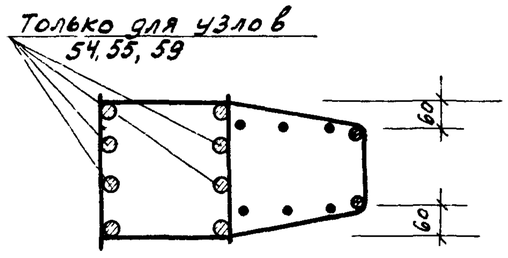


4-4

**Примечания:**

1. Электродуговая сварка выполняется электродами Э50А ГОСТ
2. Отдельные стержни поз. 2,4,79 соединяются с плоскими каркасами контактной точечной сваркой.
3. Сварные соединения производить в соответствии с „Указаниями по сварке соединений арматуры и закладных деталей железобетонных конструкций (СН-393-69)
4. Хомуты консолей и закладные детали М5, М7, М9 крепятся к рабочей арматуре вязальной проволокой. Окончательное положение закладных деталей фиксируется в опалубке.
5. Размеры привязки выпусков арматуры из колонн даны до верифов.
6. Закладная деталь М16 на узлах условно не показана
7. Примеры крепления закладных деталей М13, М14, М20, М21 см. на листе 192.

| | | |
|---|---|---|
| ТК 1972 | Пространственные каркасы<br>Узлы 52, 53, 54, 55, 58, 59 | ИИ 22-3/70<br>Лист 160 |

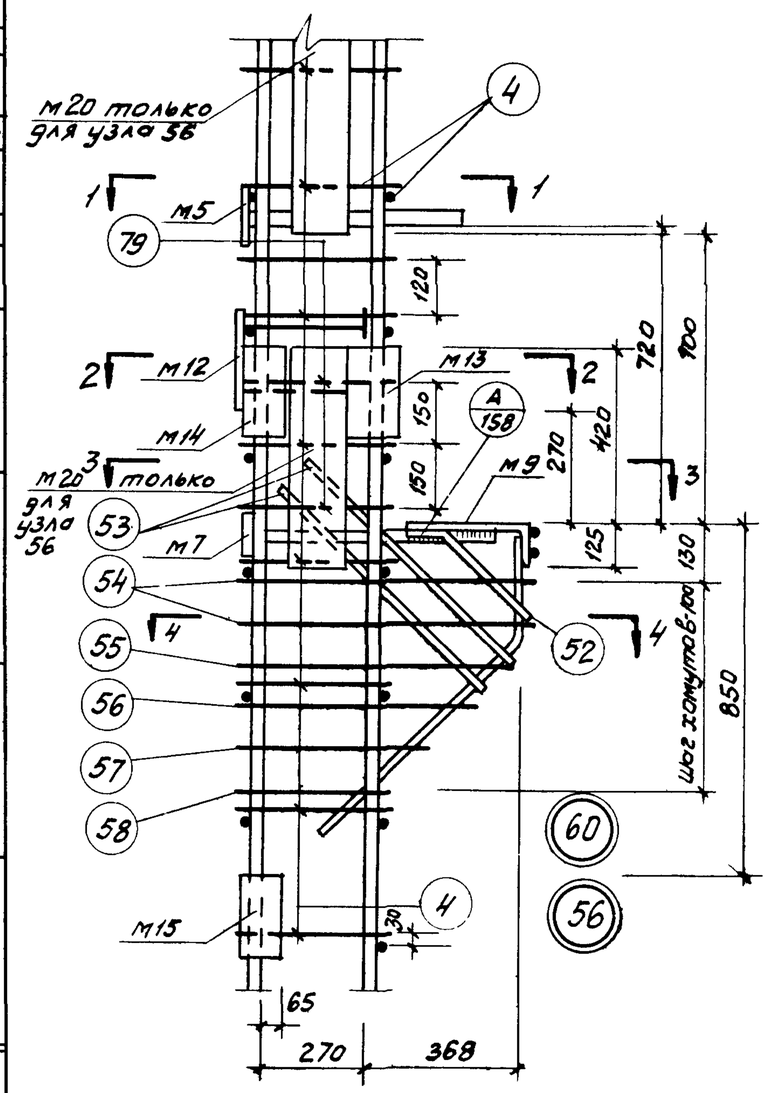


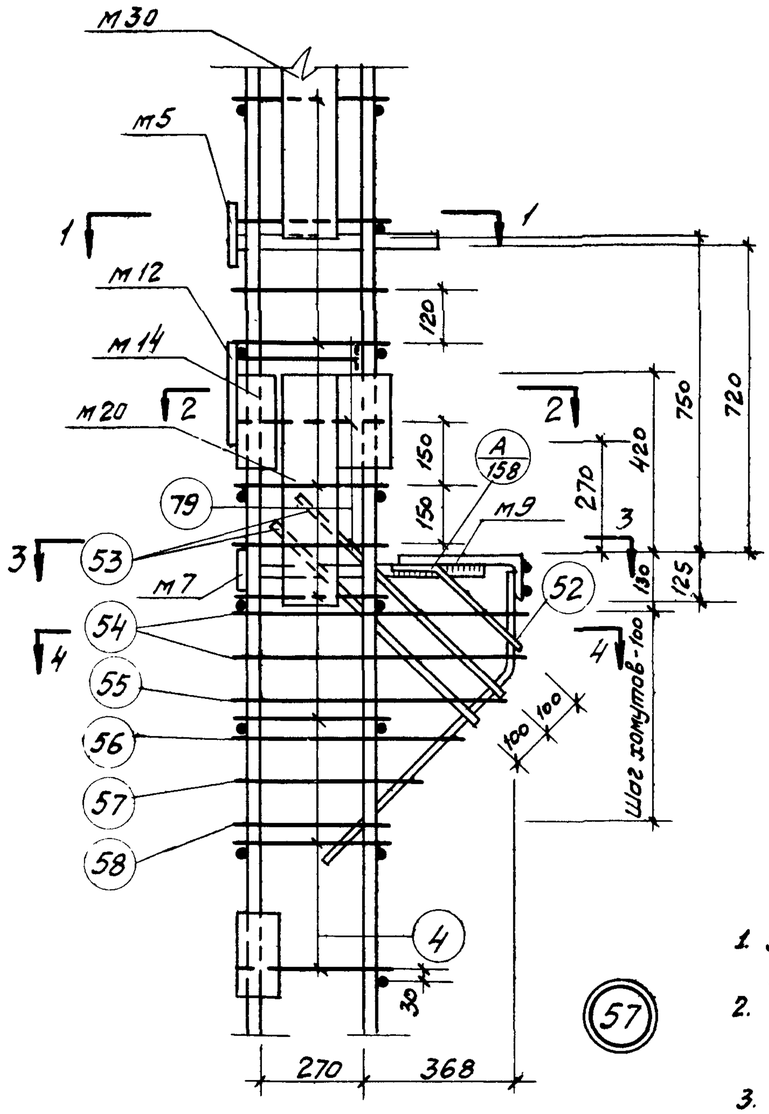


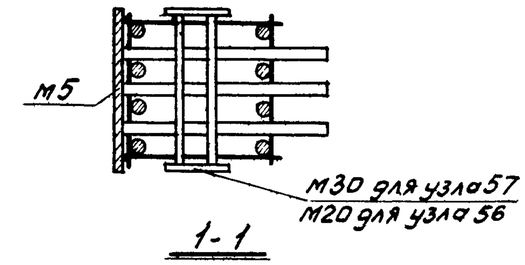


1-1

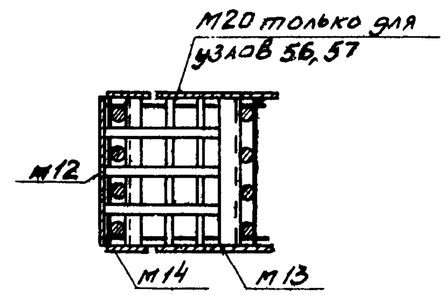


2-2

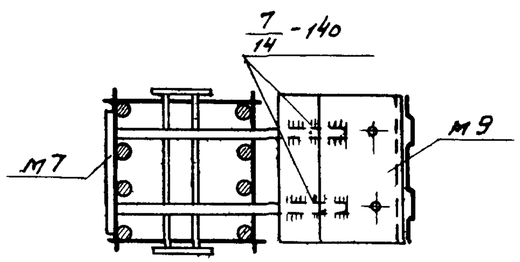


3-3

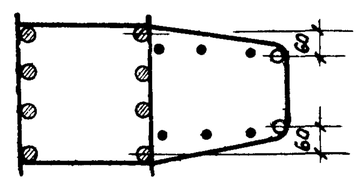


4-4

## Примечания:

1. Электродуговая сварка выполняется электродами Э50А-Ф.
2. Отдельные стержни поз. 4, 79 соединяются с плоскими каркасами контактной точечной сваркой.
3. Сварные соединения производить в соответствии с „Указаниями по сварке соединений арматуры и закладных деталей железобетонных конструкций" (СН 393-69).
4. Хомуты консолей и закладные детали М5, М7, М9, М22 крепятся к рабочей арматуре вязальной проволокой. Окончательное положение закладных деталей фиксируется в опалубке.
5. Размеры привязки выпусков арматуры из колонн даны по её рифов.
6. Пример крепления закладных деталей М13, М14, М20, М21 см. на листе 192.

| | | | |
|---|---|---|---|
| Шифр | | | |
| Марка-лист | | | |
| Инв. № | | | |
| Корнюшина | | | |
| Яковлев | | | |
| Проверил | | | |
| Смирнов | | | |
| Демченко | | | |
| Чечелёва | | | |
| Колмыкова | | | |
| Гл. инженер | Салимов | | |
| Нач. сектора | Чечелёва | | |
| Нач. отдела | Демченко | | |

| | | | |
|---|---|---|---|
| ТК 1972 | Пространственные каркасы<br>Узлы 56, 57, 60 | ИИ 22-3/70 | |
| | | Лист | 161 |

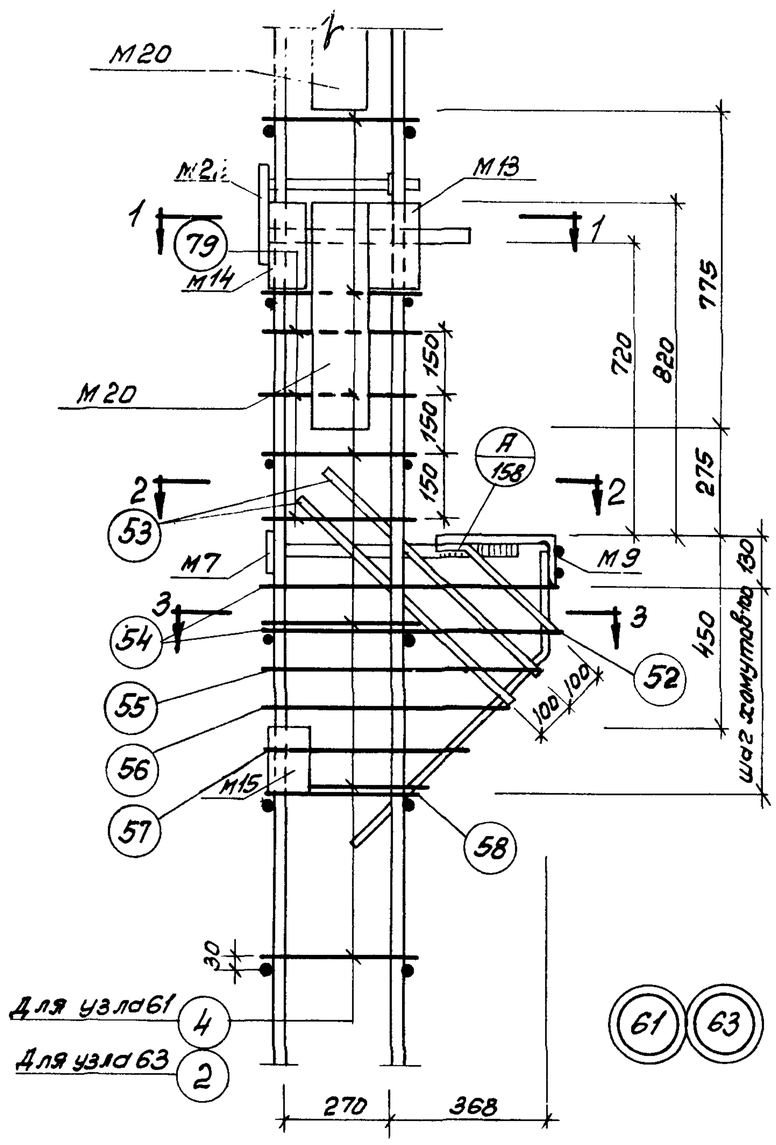


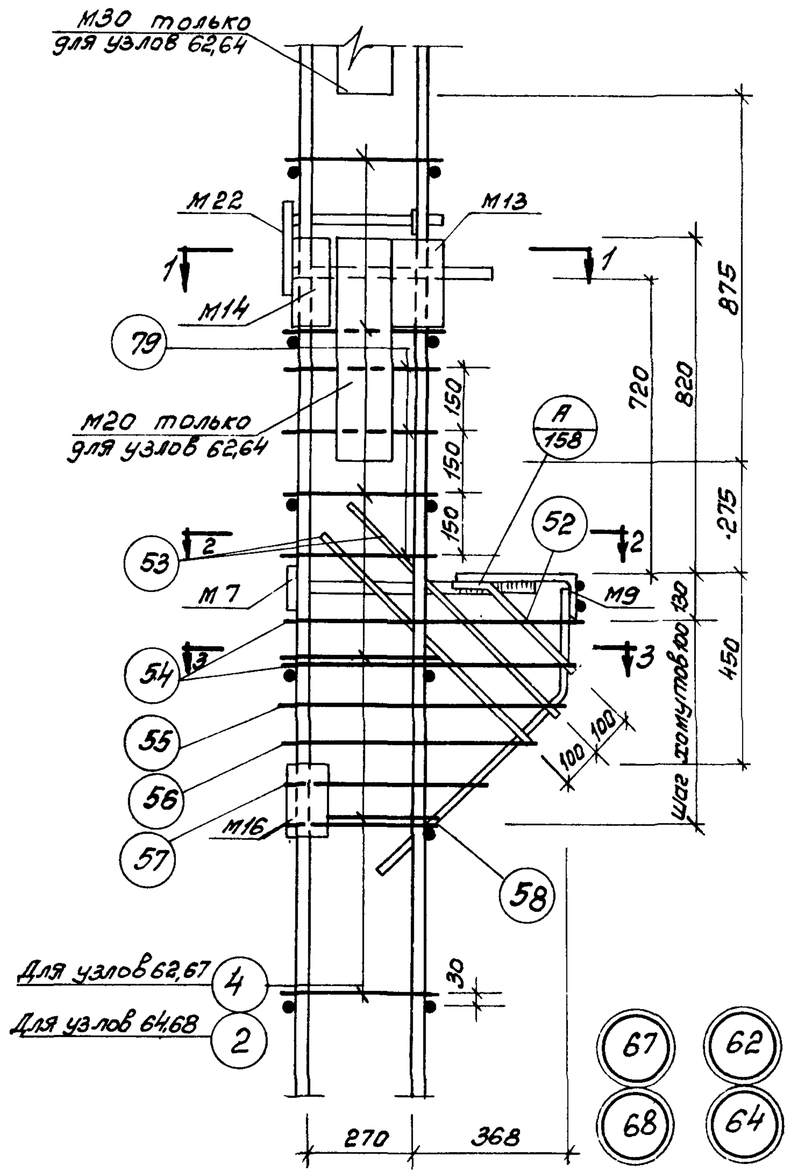


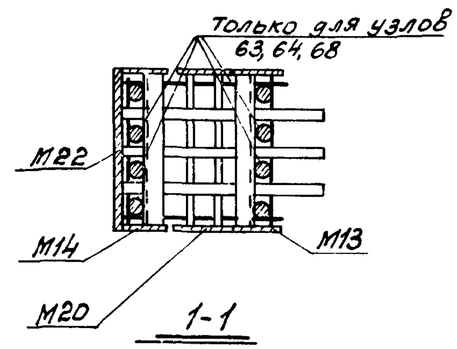


1-1

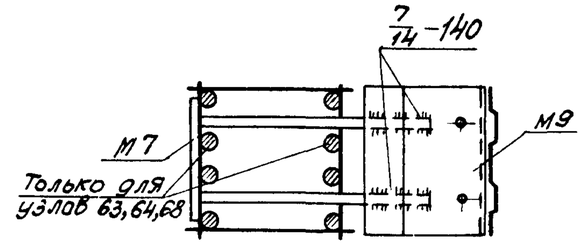


2-2

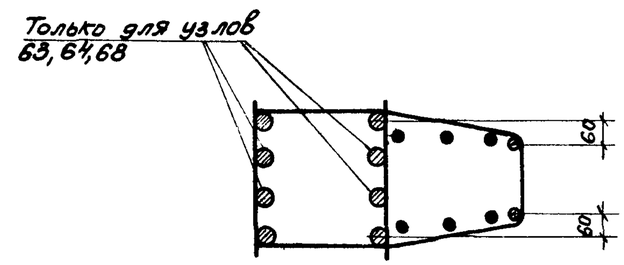


3-3

## Примечания:

1. Электрическая сварка выполняется электродами Э50А-Ф.
2. Отдельные стержни поз. 2, 4, 19 соединяются плоскими каркасами контактной точечной сваркой.
3. Сварные соединения производить в соответствии с „Указаниями по сварке соединений арматуры и закладных деталей железобетонных конструкций (СН393-69)
4. Хомуты консолей и закладные детали М7, М9, М22 крепятся к рабочей арматуре вязальной проволокой. Окончательное положение закладных деталей фиксируются в опалубке.
5. Размеры привязки выпусков арматуры из колонн даны до её рифов.
6. Закладная деталь М16 на узлах условно не показана.
7. Примеры крепления закладных деталей М13, М14, М20 см. на листе 192.

| | | |
|---|---|---|
| ТК 1972 | Пространственные каркасы. Узлы 61, 62, 63, 64, 67, 68. | ИИ 22-3/70 |
| | | Лист 162 |

Чечелем
Калмыкова
Ктора
Инженер Калмыкова

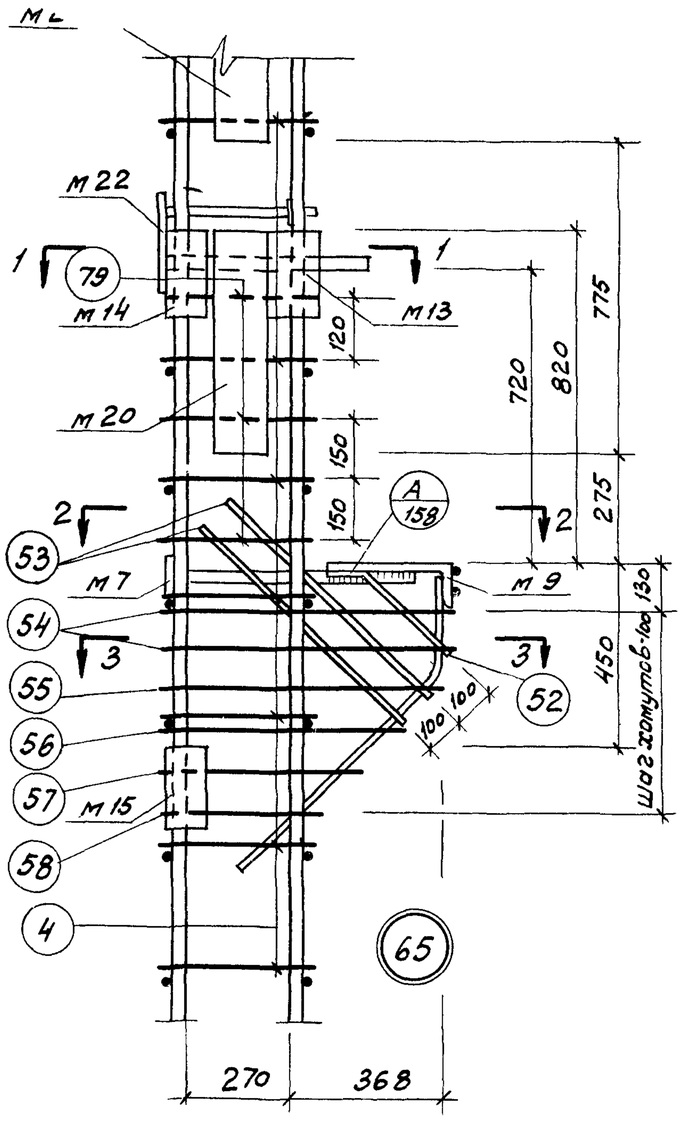


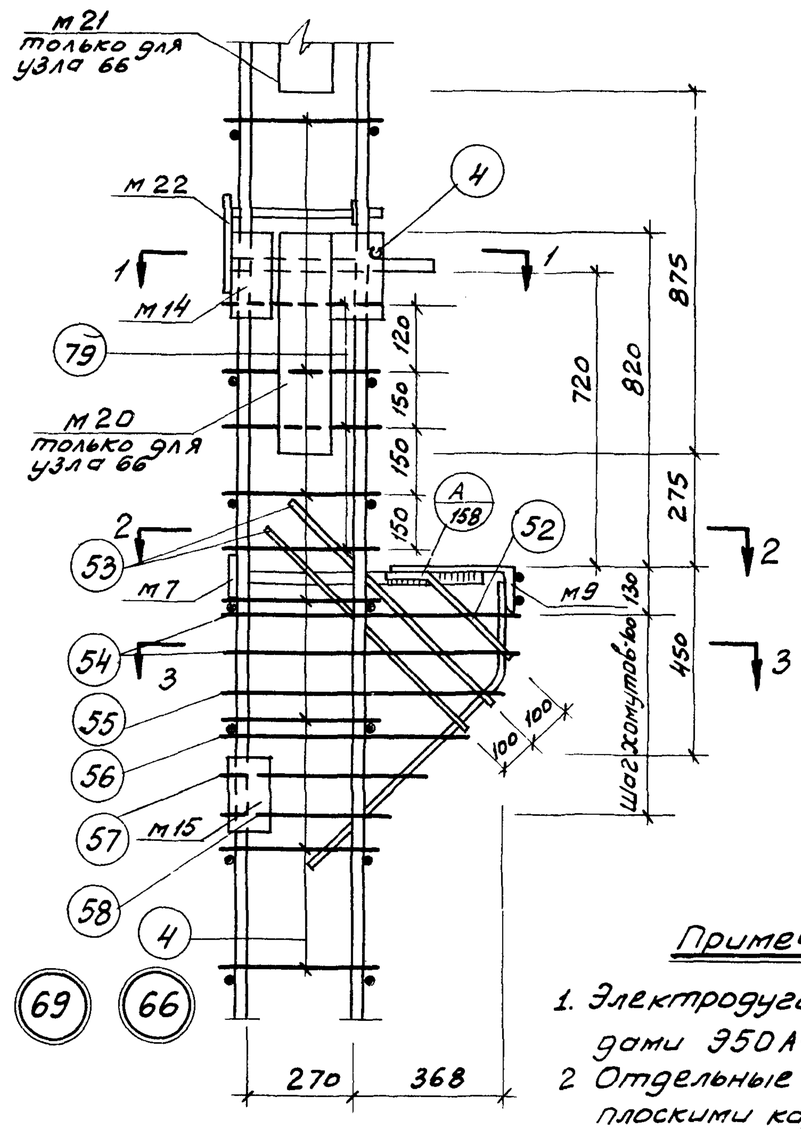


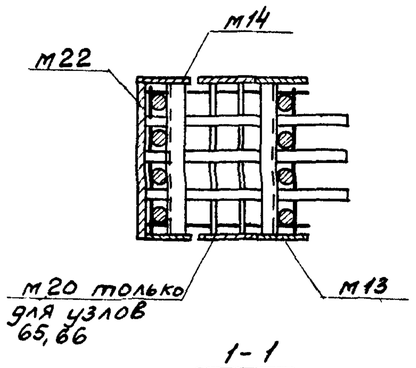


1-1

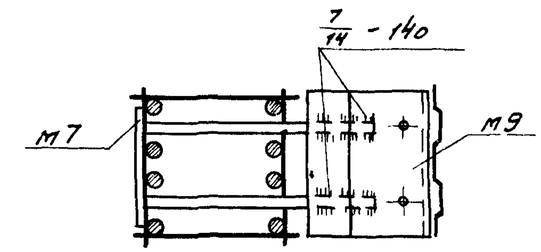


2-2

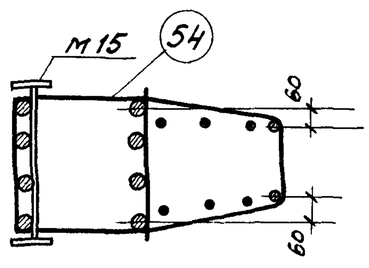


3-3

## Примечания:

1. Электродуговая сварка выполняется электродами Э50А-Ф.
2. Отдельные стержни поз. 4, 79 соединяются с плоскими каркасами контактной точечной сваркой.
3. Сварные соединения производить в соответствии с „Указаниями по сварке соединений арматуры и закладных деталей железобетонных конструкций" (СН 393-69).
4. Хомуты консолей и закладные детали М7, М9, М22 крепятся к рабочей арматуре вязальной проволокой. Окончательное положение закладных деталей фиксируется в опалубке.
5. Размеры привязки выпусков арматуры из колонн даны до ее рифов.
6. Закладная деталь М16 на узлах условно не показана.
7. Примеры крепления закладных деталей М13, М14, М20, М21 см. на листе 192

| | | | |
|---|---|---|---|
| ТК 1972 | Пространственные каркасы<br>Узлы 65, 66, 69 | ШО22-3/70 | |
| | | Лист | 163 |

| | | | |
|---|---|---|---|
| ГСПИ-10 | Стирнов | | |
| | Проверил | Демченко | |
| | Инж. | Чечелёва | |
| | Гл. инж. проекта | Калмыкова | |
| ГСПИ-10 | Корнюшина | | |
| | Яковлев | | |

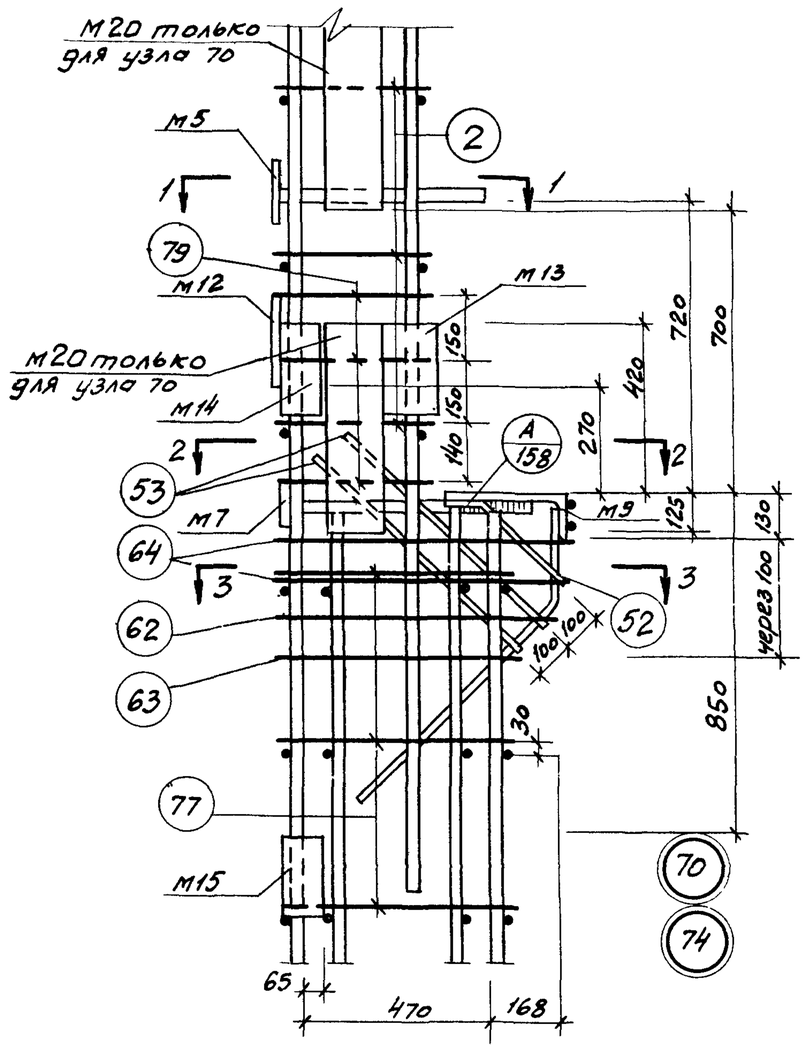


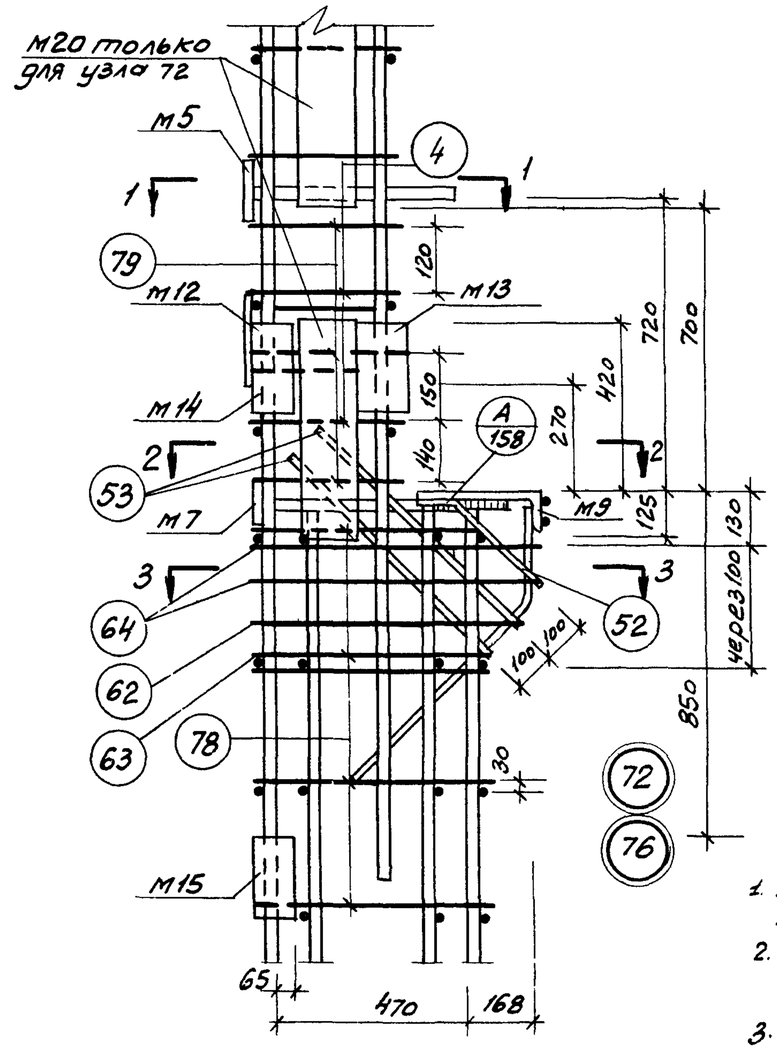


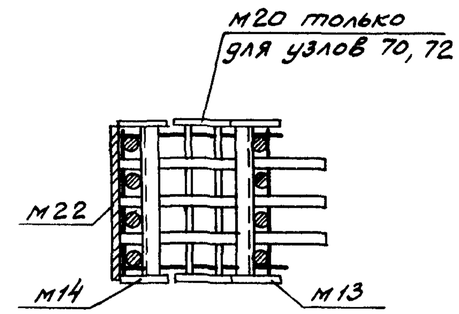


1-1

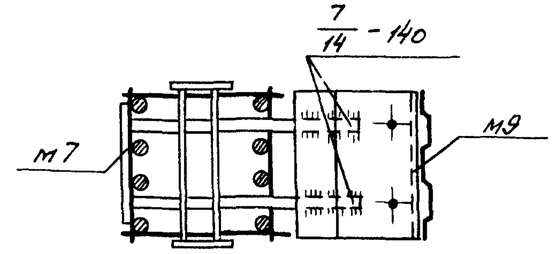


2-2

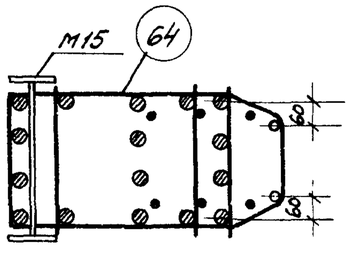


3-3

## Примечания:

1. Электродуговая сварка выполняется электродами Э50А-Ф.
2. Отдельные стержни поз. 2, 4, 77, 78, 79 соединяются с плоскими каркасами контактной точечной сваркой.
3. Сварные соединения производить в соответствии с „Указаниями по сварке соединений арматуры и закладных деталей железобетонных конструкций" (СН393-69)
4. Хомуты консолей и закладные детали М5, М7, М9 крепятся к рабочей арматуре вязальной проволокой. Окончательное положение закладных деталей фиксируется в опалубке.
5. Размеры привязки выпусков арматуры из колонн даны до ее рифов.
6. Закладная деталь М17 на узлах условно не показана.
7. Примеры крепления закладных деталей М13, М14, М20, М21 см на листе 192

| | | |
|---|---|---|
| ТК 1972 | Пространственные каркасы<br>Узлы 70, 72, 74, 76 | ШИ 22-3/70<br>Лист 164 |

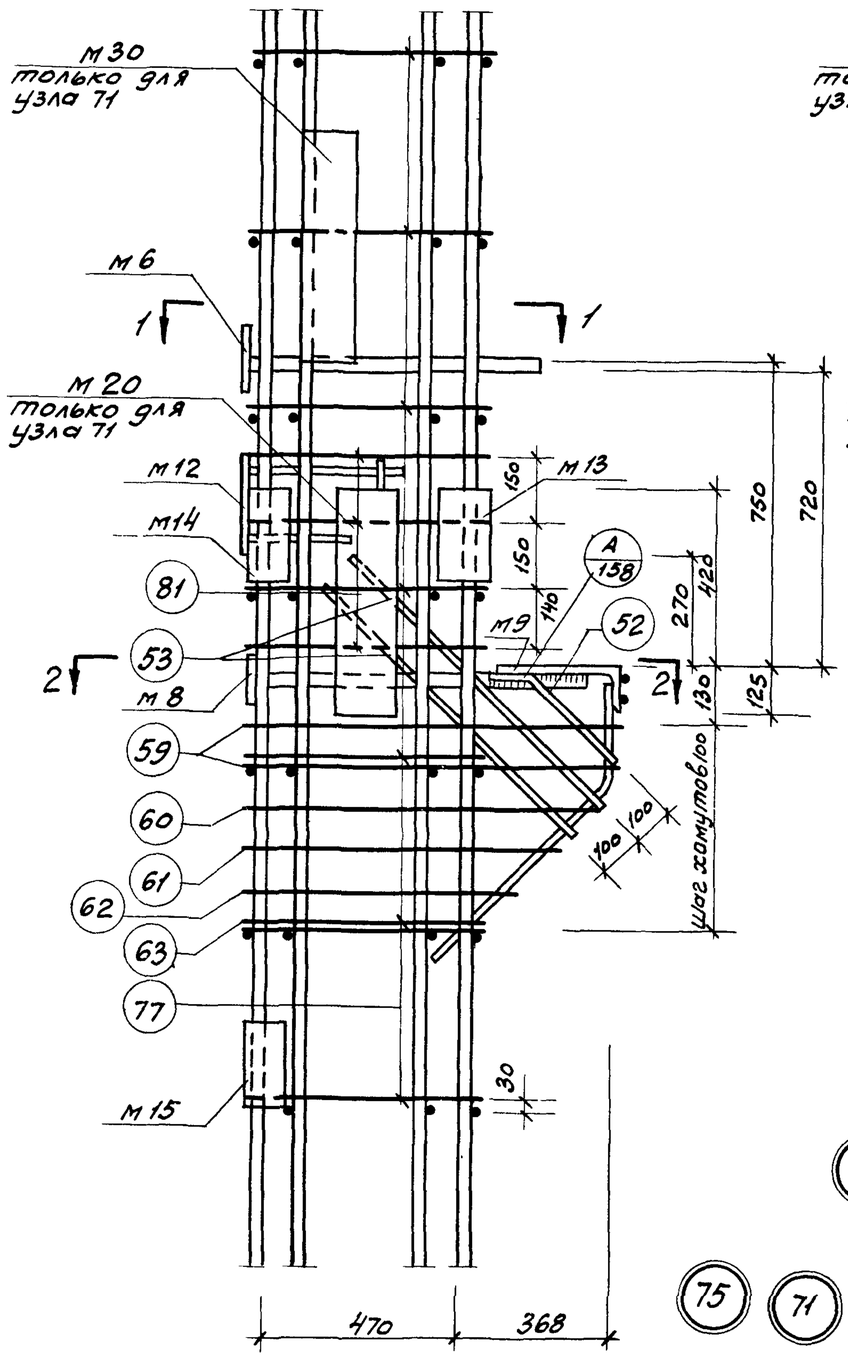


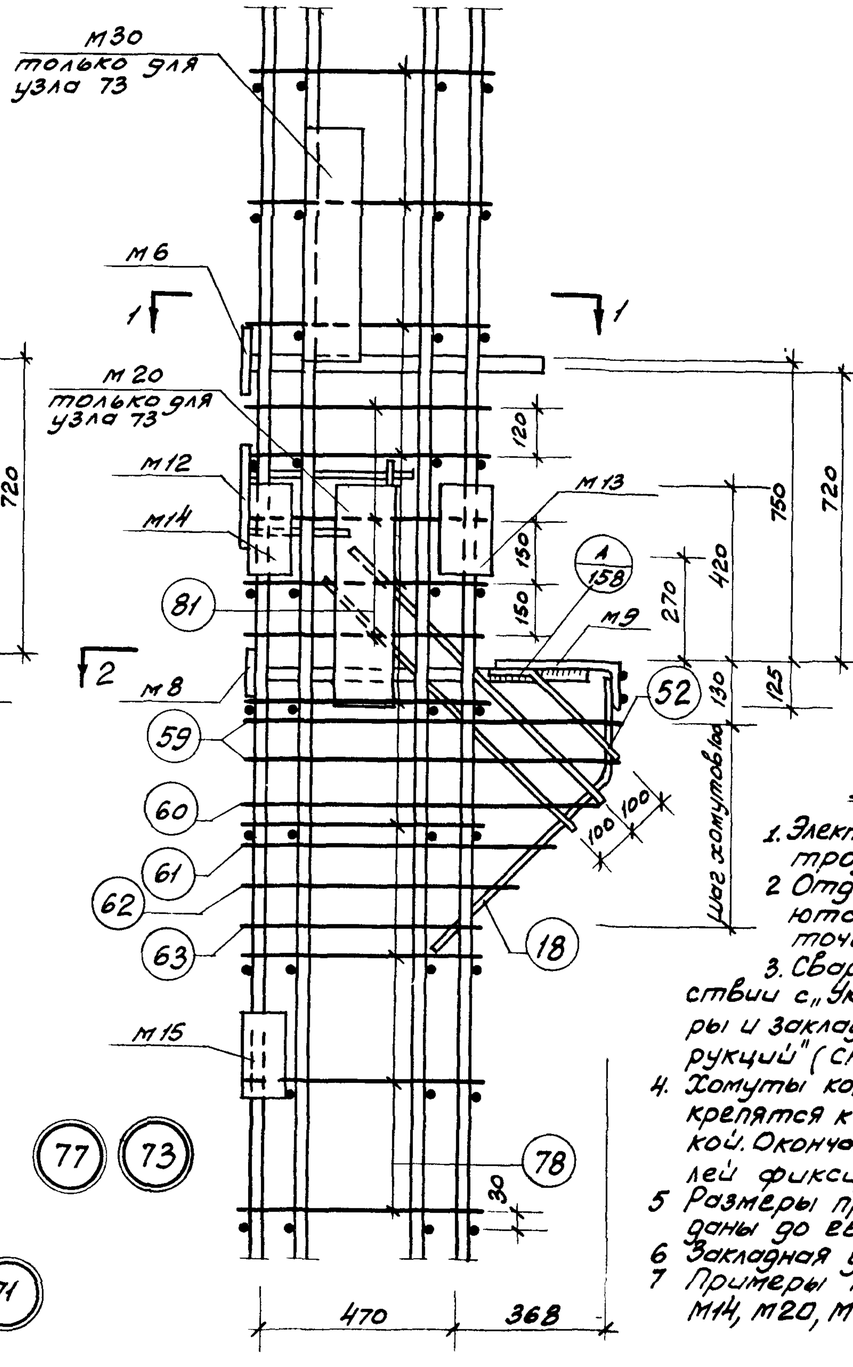


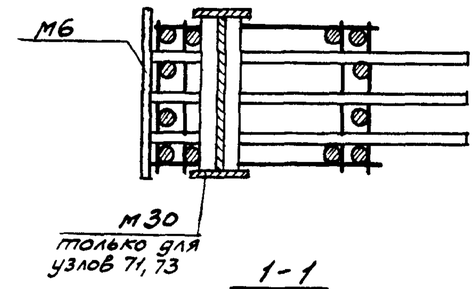


1-1

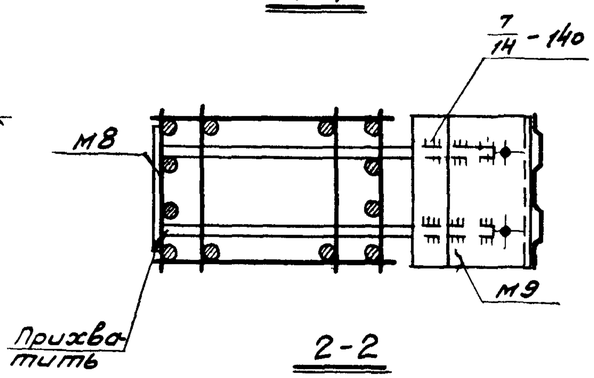


2-2

## Примечания:

1. Электродуговая сварка выполняется электродами Э50А-Ф.
2. Отдельные стержни поз. 77, 78, 81 соединяются с плоскими каркасами контактной точечной сваркой.
3. Сварные соединения производить в соответствии с „Указаниями по сварке соединений арматуры и закладных деталей железобетонных конструкций" (СН-393-69)
4. Хомуты консолей и закладные детали М8, М9, М6, крепятся к рабочей арматуре вязальной проволокой. Окончательное положение закладных деталей фиксируется в опалубке.
5. Размеры привязки выпусков арматуры из колонн даны до ее рифов.
6. Закладная деталь М17 на узлах условно не показана
7. Примеры крепления закладных деталей М13, М14, М20, М21 см. на листе 192

| | | | |
|---|---|---|---|
| Гл. констр. ин | | Смирнов | |
| Нач. отдела | | Демченко | |
| Нач. сектора | | Чечелёва | |
| Ст. инженер | | Колтыкова | |
| проверил | | | |
| Инв. № | | | |
| Подпись | | | |
| Инв. № подл. | | | |

| | | |
|---|---|---|
| ТК 1972 | Пространственные каркасы<br>Узлы 71, 73, 75, 77 | ШЖ 22-3/70<br>Лист 165 |

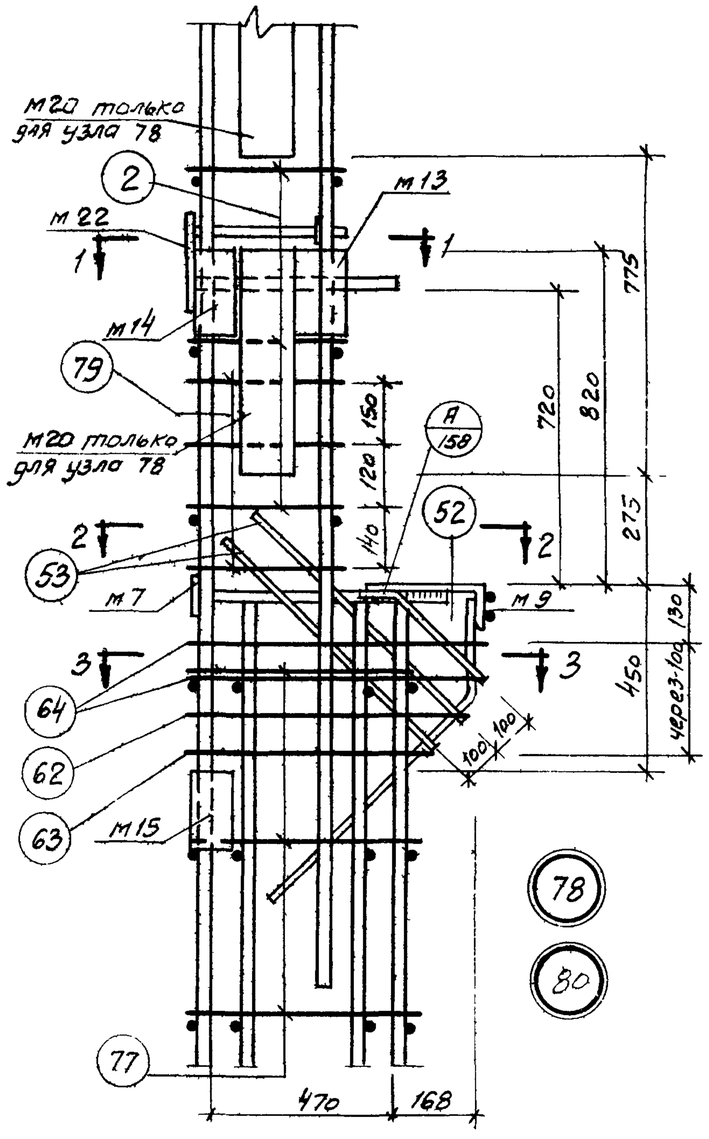


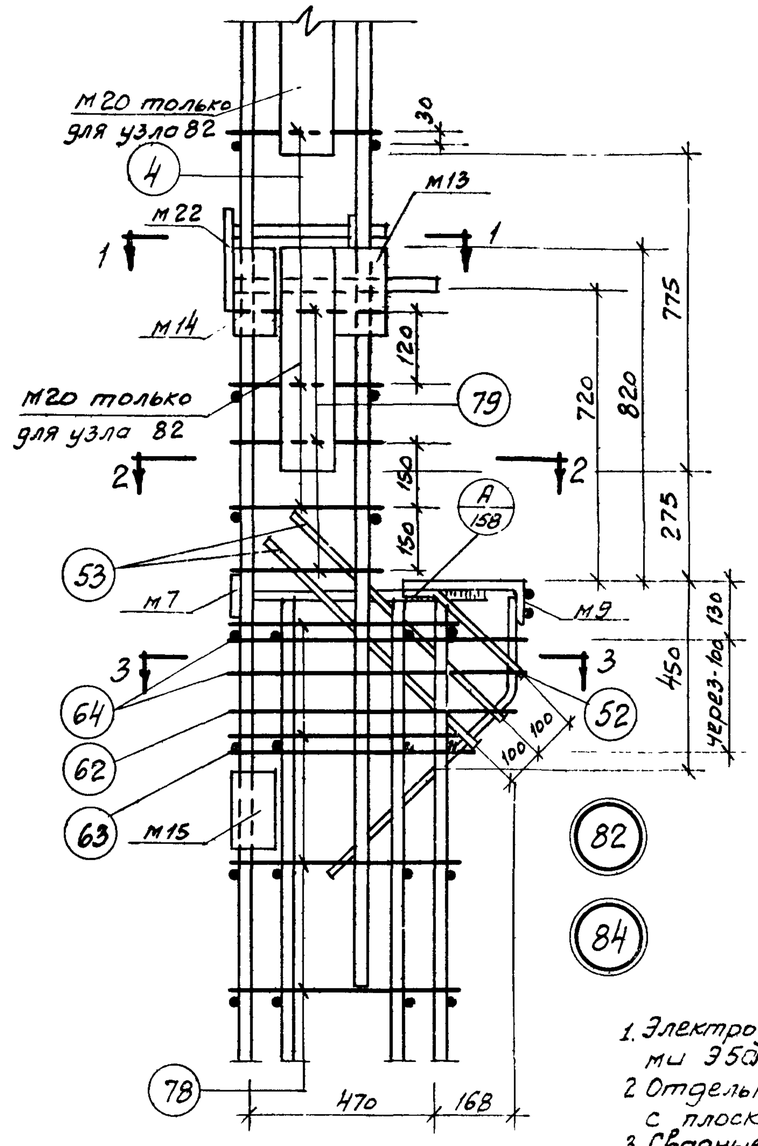


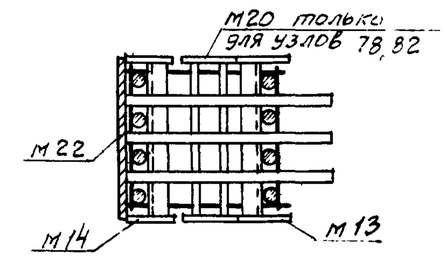


1 - 1

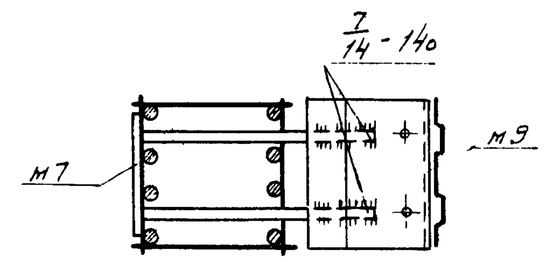


2 - 2

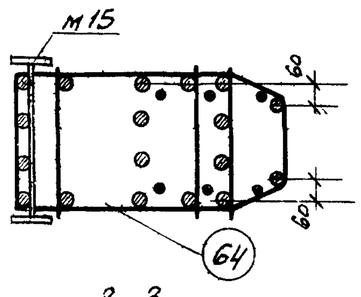


3 - 3

## Примечания:

1. Электродуговая сварка выполняется электродами Э50А-Ф.
2. Отдельные стержни поз. 24, 77, 78, 79 соединяются с плоскими каркасами контактной точечной сваркой.
3. Сварные соединения производить в соответствии с „Указаниями по сварке соединений арматуры и закладных деталей железобетонных конструкций (СН 393-69)
4. Хомуты консолей и закладные детали М7, М9, М22 крепятся к рабочей арматуре вязальной проволокой. Окончательное положение закладных деталей фиксируется в опалубке.
5. Размеры привязки выпусков арматуры из колонн даны до ее рифов.
6. Закладная деталь М17 на узлах условно не показана.
7. Примеры крепления закладных деталей М13, М14, М20 см. на листе 192.

| | | |
|---|---|---|
| ТК 1972 | Пространственные каркасы<br>Узлы 78, 80, 82, 84 | ИИ 22-3/70<br>Лист 166 |

Ст инженер Каминков | Копылов

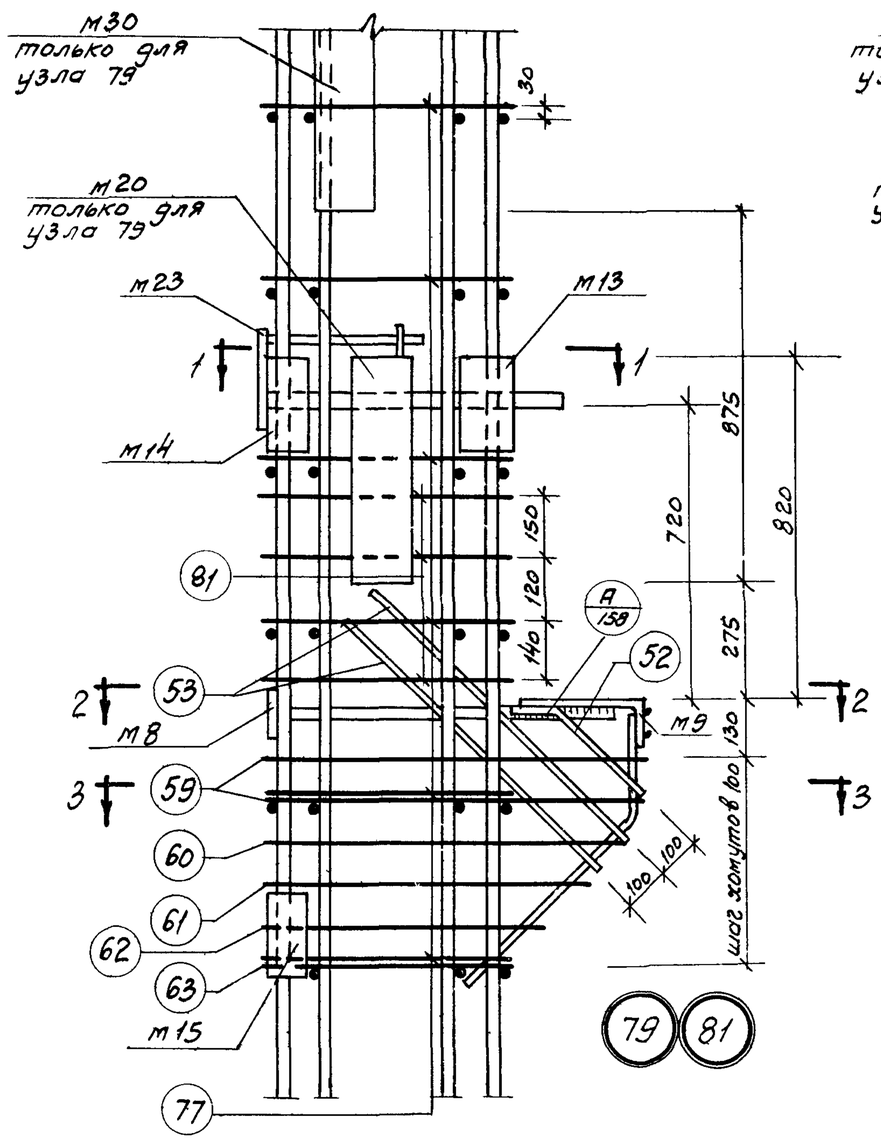


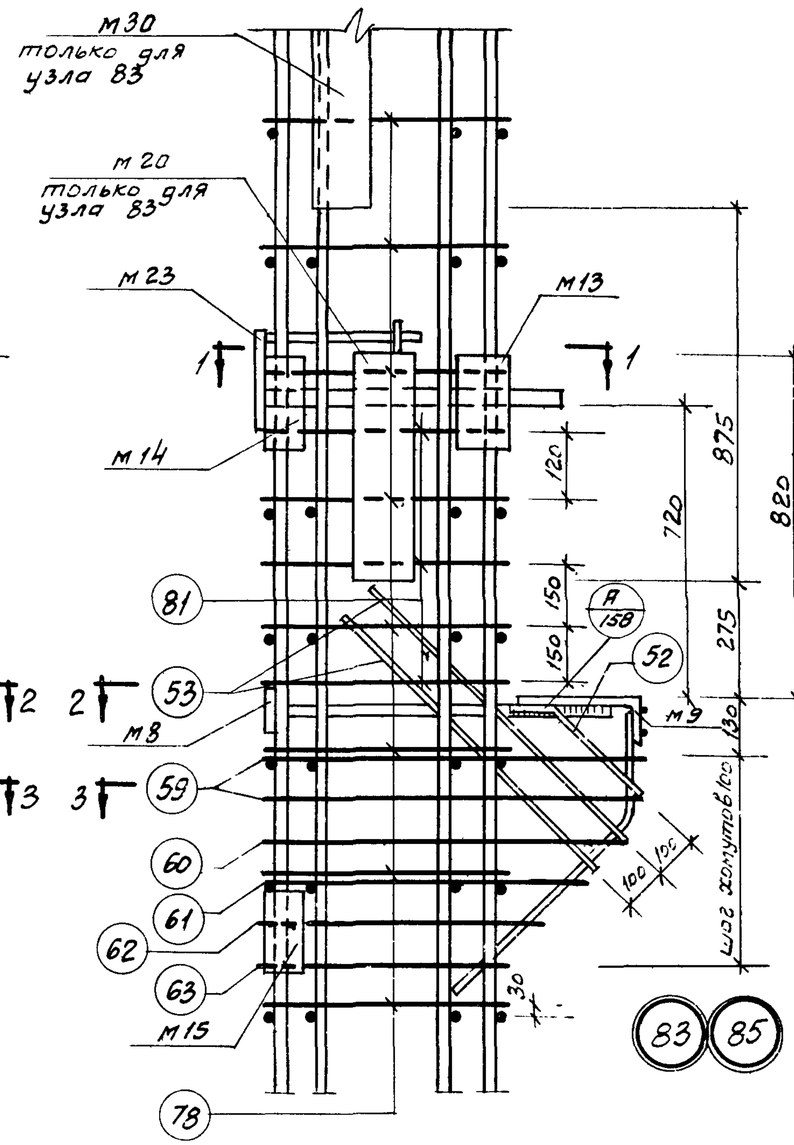


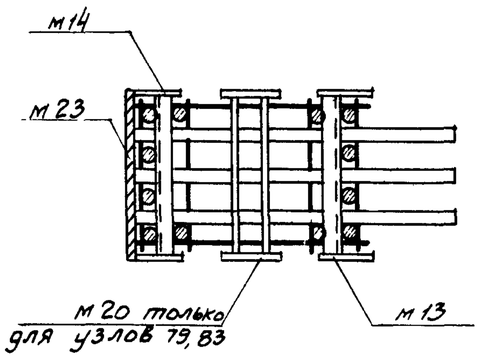


1-1

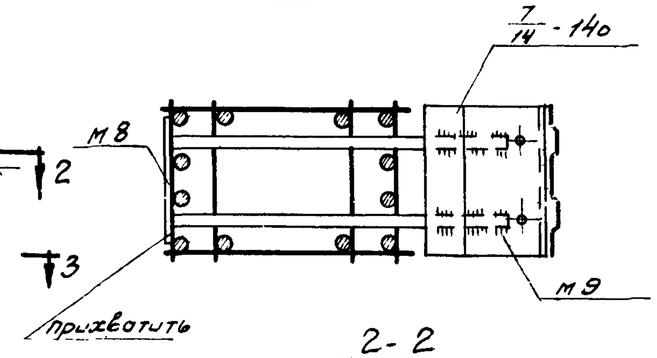


2-2

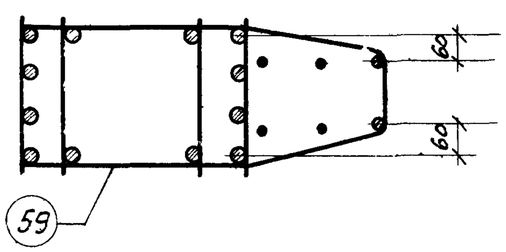


3-3

## Примечания:

1. Электродуговая сварка выполняется электродами Э50А-Ф.
2. Отдельные стержни поз. 77, 78, 81 соединяются с плоскими каркасами контактной точечной сваркой.
3. Сварные соединения производить в соответствии с „Указаниями по сварке соединений арматуры и закладных деталей железобетонных конструкций" (СН 393-69)
4. Хомуты консолей и закладные детали м8, м9, м23 крепятся к рабочей арматуре вязальной проволокой. Окончательное положение закладных деталей фиксируется в опалубке.
5. Размеры привязки выпусков арматуры из колонн даны до ее рифов.
6. Примеры крепления закладных деталей м13, м14, м20, м30 см. на листе 192.

| | | | |
|---|---|---|---|
| ТК 1972 | Пространственные каркасы<br>Узлы 79, 81, 83, 85 | ИИ22-3/70 | |
| | | Лист | 167 |

| | | |
|---|---|---|
| Гл. констр. ин | Смирнов | |
| Нач. отдела | Дегченко | |
| Нач. сектора | Чечелева | |
| Ст. инженер | Калмыкова | |
| Проверил | | |
| Корректор | | |

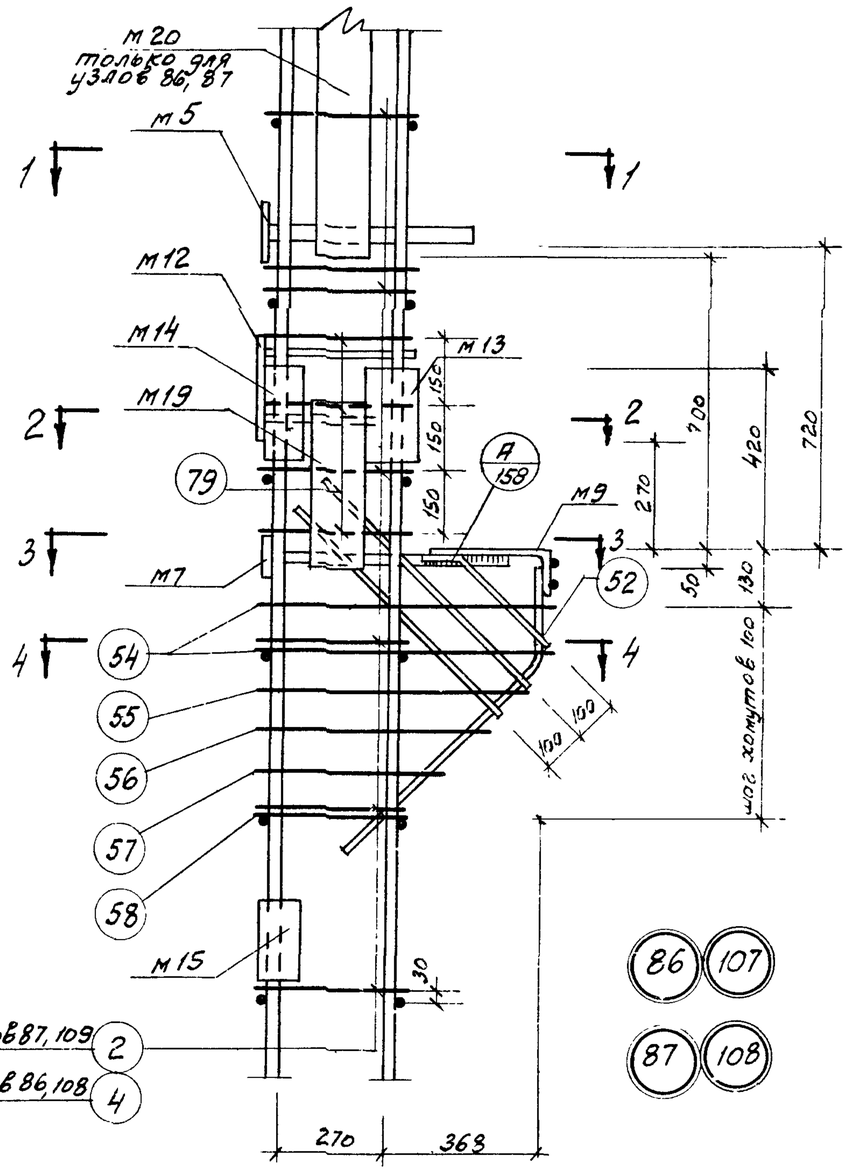


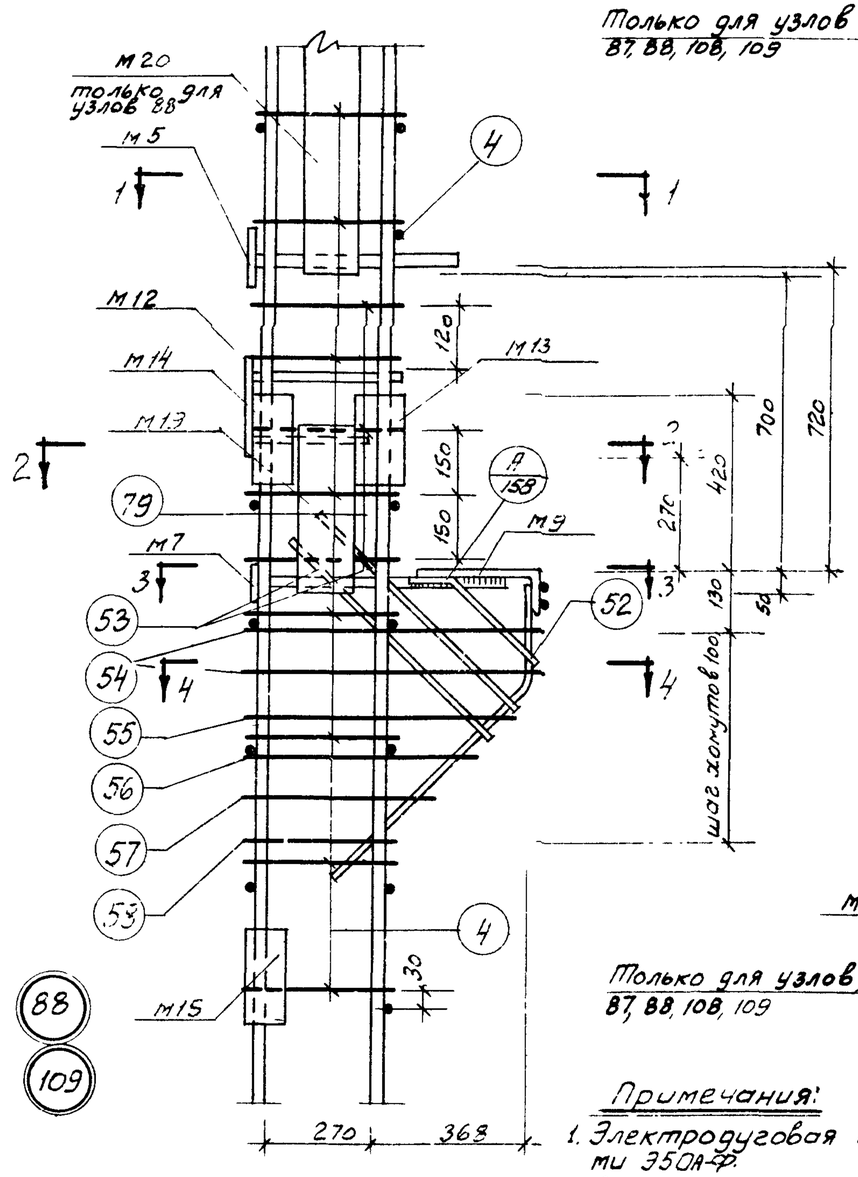


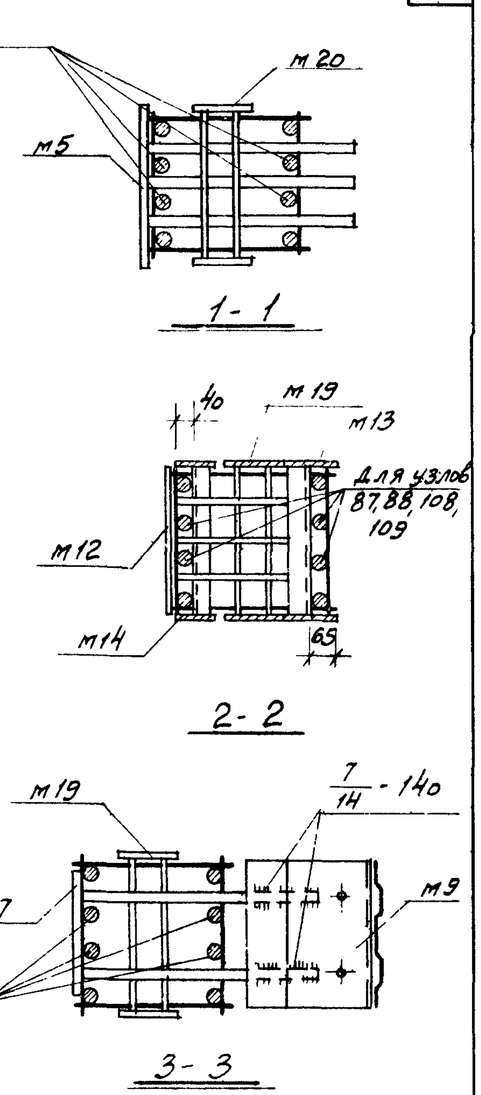


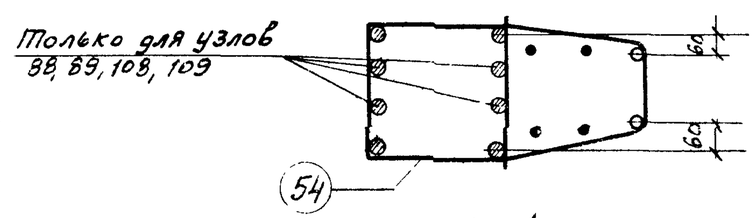


4-4

86 107

87 108

88

109

**Примечания:**

1. Электродуговая сварка выполняется электродами Э50А-Ф.
2. Отдельные стержни поз. 2, 4, 79 соединяются с плоскими каркасами контактной точечной сваркой.
3. Сварные соединения производить в соответствии с „Указаниями по сварке соединений арматуры и закладных деталей железобетонных конструкций" (СН 393-69)
4. Хомуты консолей и закладные детали М5, М7, М9 крепятся к рабочей арматуре вязальной проволокой. Окончательное положение закладных деталей фиксируется в опалубке.
5. Размеры привязки выпусков арматуры из колонн даны до ее рифов.
6. Закладная деталь М16 на узлах условно не показана.
7. Пример крепления закладных деталей М13, М14, М20 см. на листе 192.

| | | |
|---|---|---|
| ТК 1972 | Пространственные каркасы<br>Узлы 86, 87, 88, 107, 108, 109 | ИИ 22-3/70<br>Лист 168 |

Гип Калмыкова Инженер Калинкова

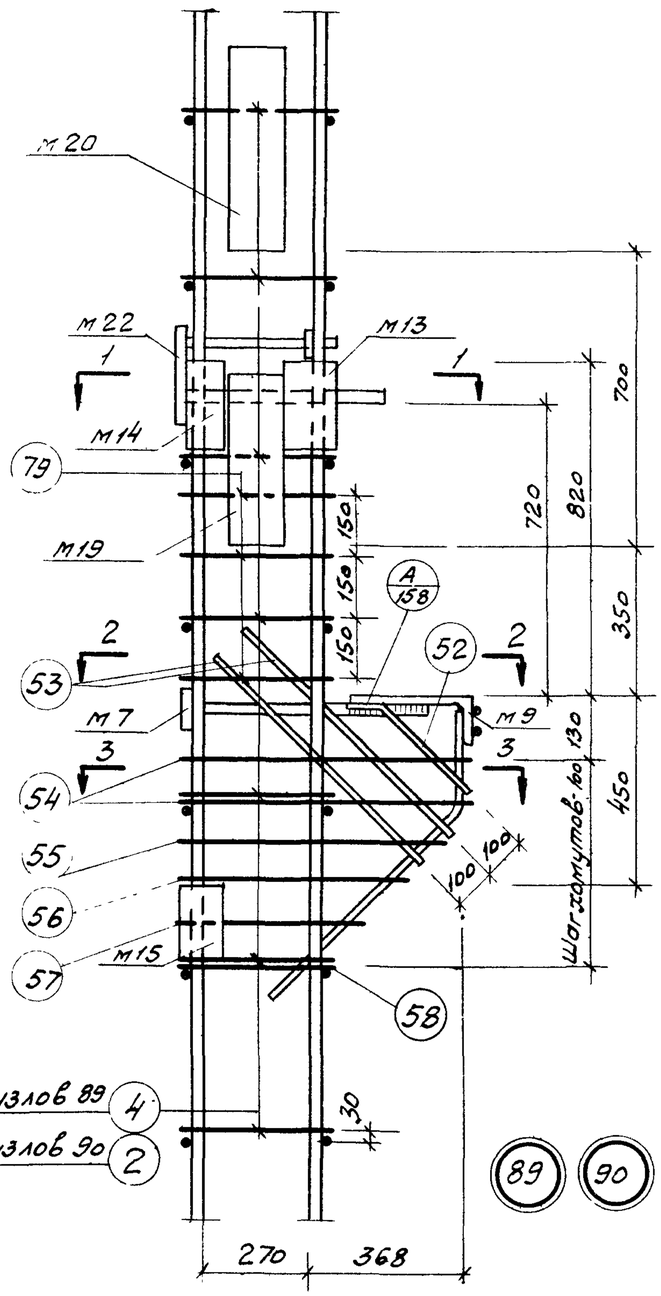


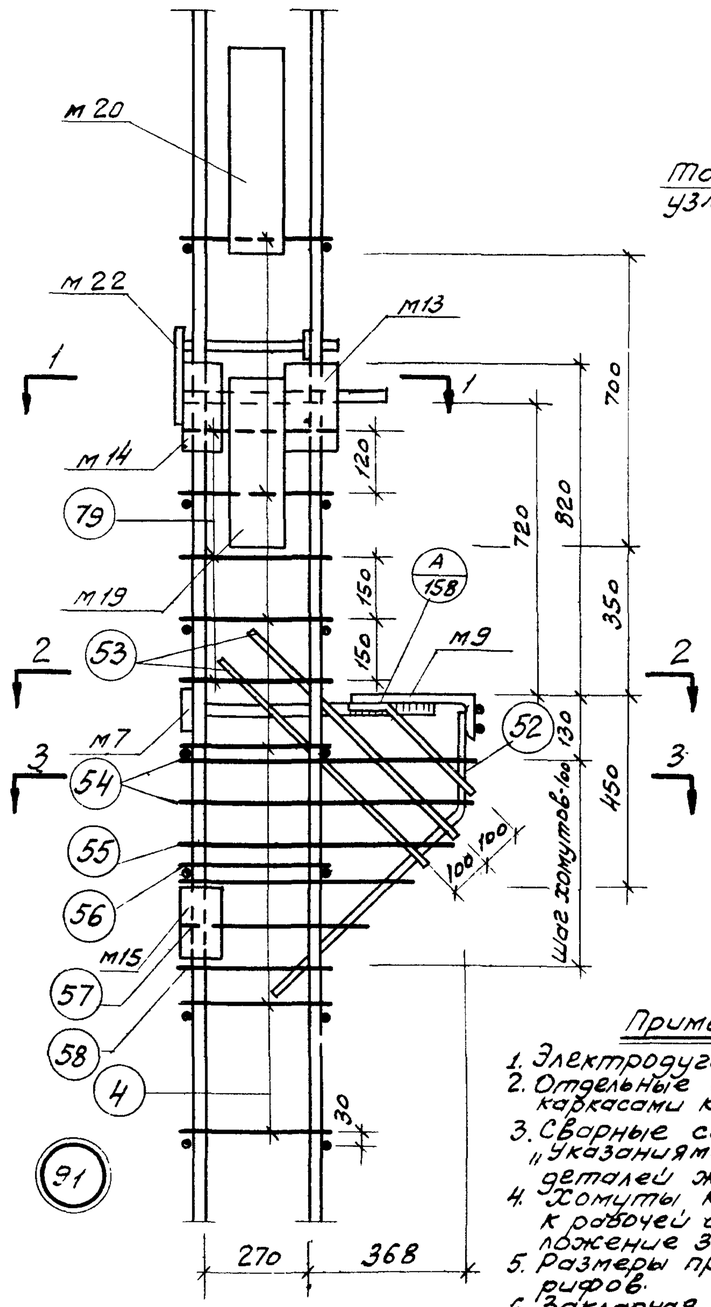


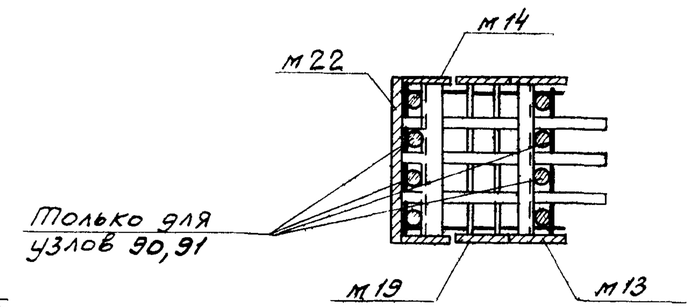


1-1

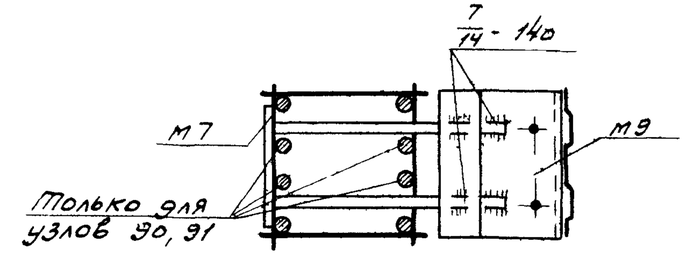


2-2

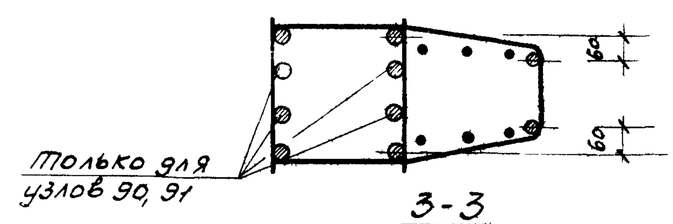


3-3

## Примечания:

1. Электродуговая сварка выполняется электродами Э50А-Ф.
2. Отдельные стержни поз. 2, 4, 79 соединяются с плоскими каркасами контактной точечной сваркой.
3. Сварные соединения производить в соответствии с „Указаниями по сварке соединений арматуры и закладных деталей железобетонных конструкций" (СН393-69)
4. Хомуты консолей и закладные детали м7, м9, м22 крепятся к рабочей арматуре вязальной проволокой. Окончательное положение закладных деталей фиксируется в опалубке.
5. Размеры привязки выпусков арматуры из колонн даны до ее рифов.
6. Закладная деталь м16 на узлах условно не показана.
7. Примеры крепления закладных деталей м13, м14, м20 см на листе 192.

| | | | |
|---|---|---|---|
| ТК 1972 | Пространственные каркасы. Узлы 89, 90, 91 | ИИ22-3/70 | |
| | | Лист | 169 |

Шифр
Марка-лист
Инв. №
Корнюшина
Проверил
Гл. конструктор инж. Стирнов
Нач. отдела Демченко
Нач. сектора Чечелёва
Ст. инженер Калмыкова

1 СПЦ-10

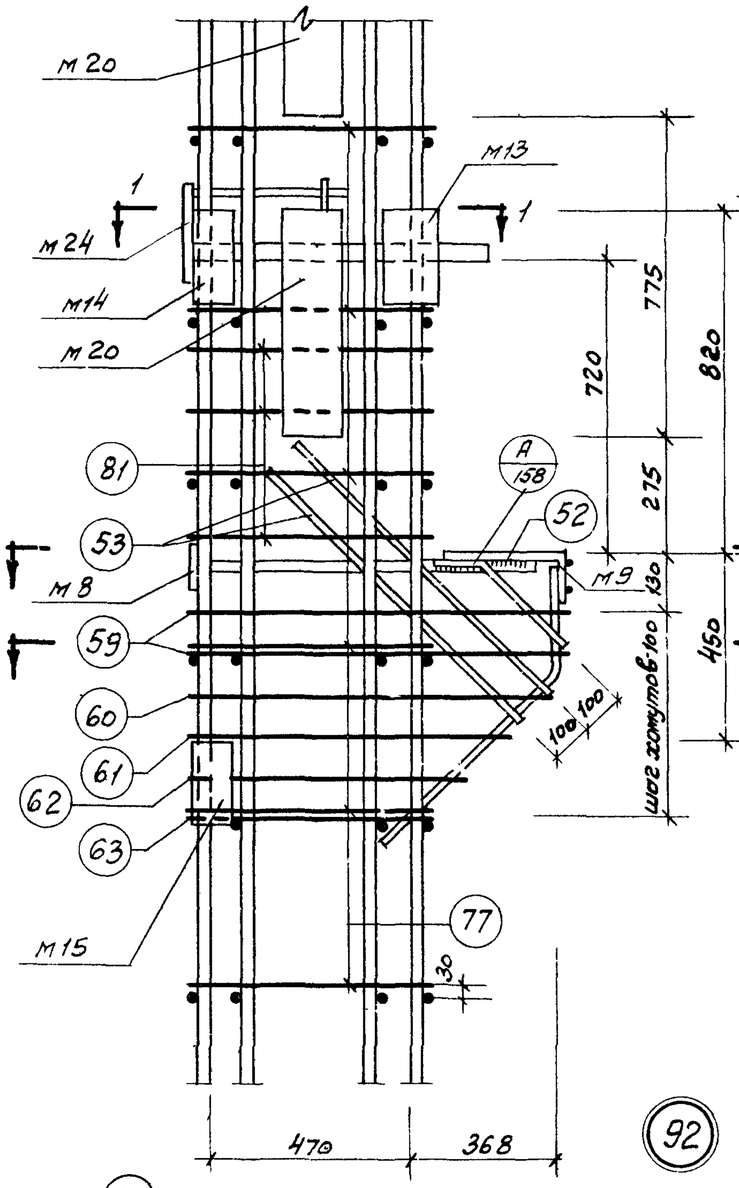


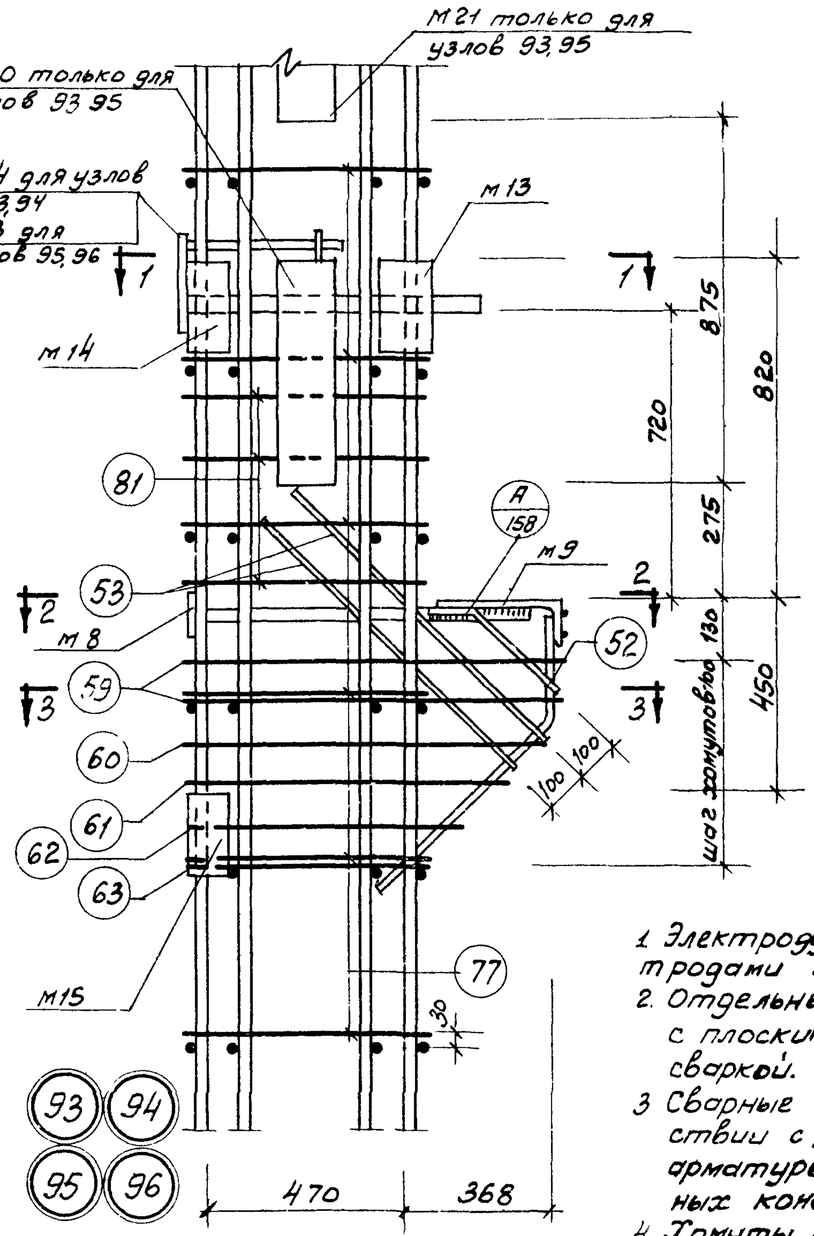


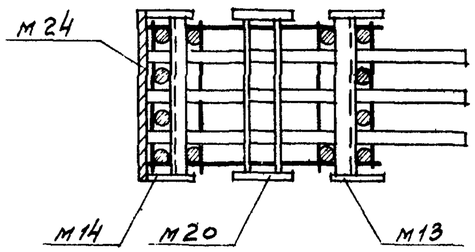


1 - 1

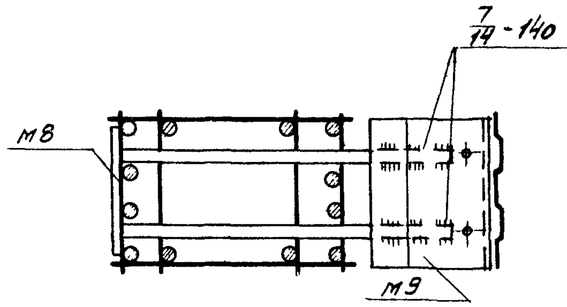


2 - 2

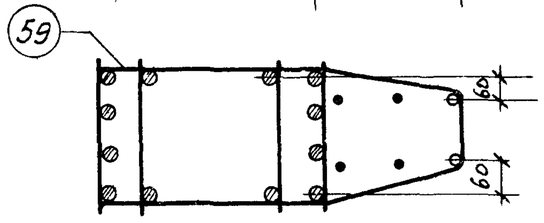


3 - 3

## Примечания:

1. Электродуговая сварка выполняется электродами Э50АФ.
2. Отдельные стержни поз. 77, 81 соединяются с плоскими каркасами контактной точечной сваркой.
3. Сварные соединения производить в соответствии с „Указаниями по сварке соединений арматуры и закладных деталей железобетонных конструкций" (СН393-69)
4. Хомуты консолей и закладные детали м8, м9, м23, м24 крепятся к рабочей арматуре вязальной проволокой. Окончательное положение закладных деталей фиксируется в опалубке.
5. Размеры привязки выпусков арматуры из колонн даны до её рифов.
6. Примеры крепления закладных деталей м13, м14, м20, м21 см. на листе 192.

| | | |
|---|---|---|
| ТК 1972 | Пространственные каркасы<br>Узлы 92, 93, 94, 95, 96 | ИИ 22-3/70<br>Лист 170 |

Ст. инженер Калмыкова

Шифр.

Марка-лист

Инв. №

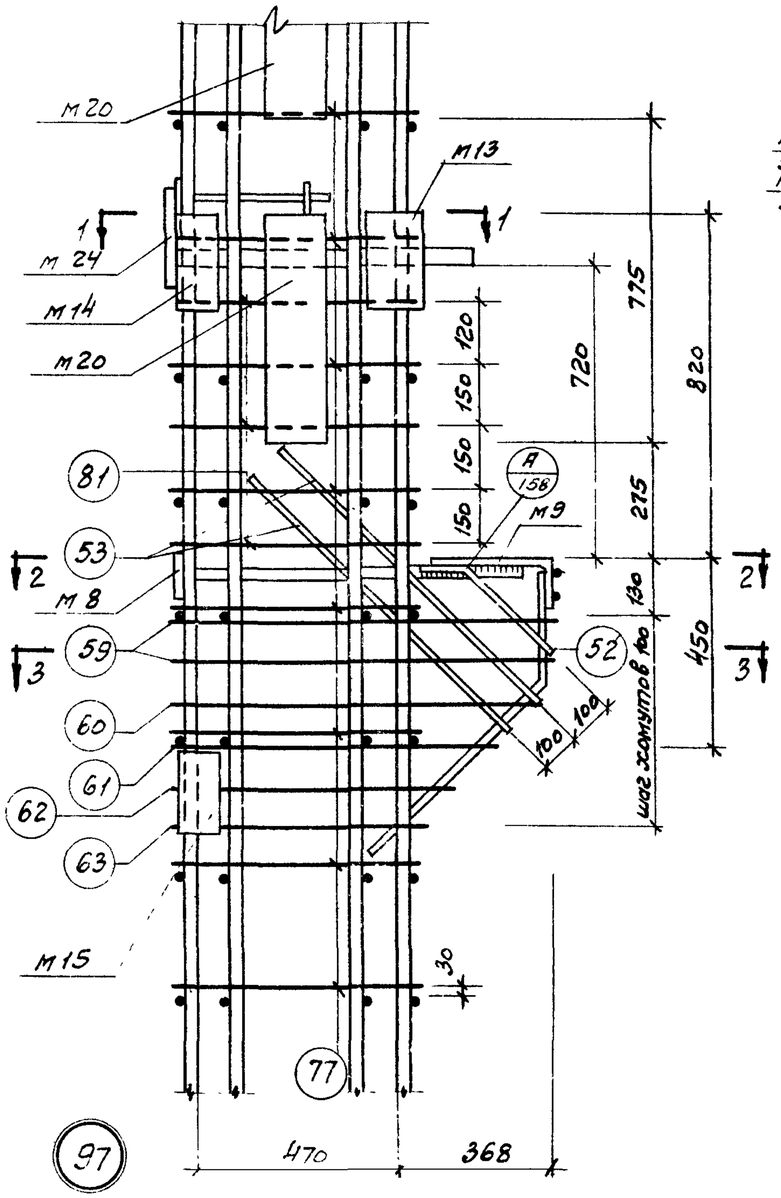


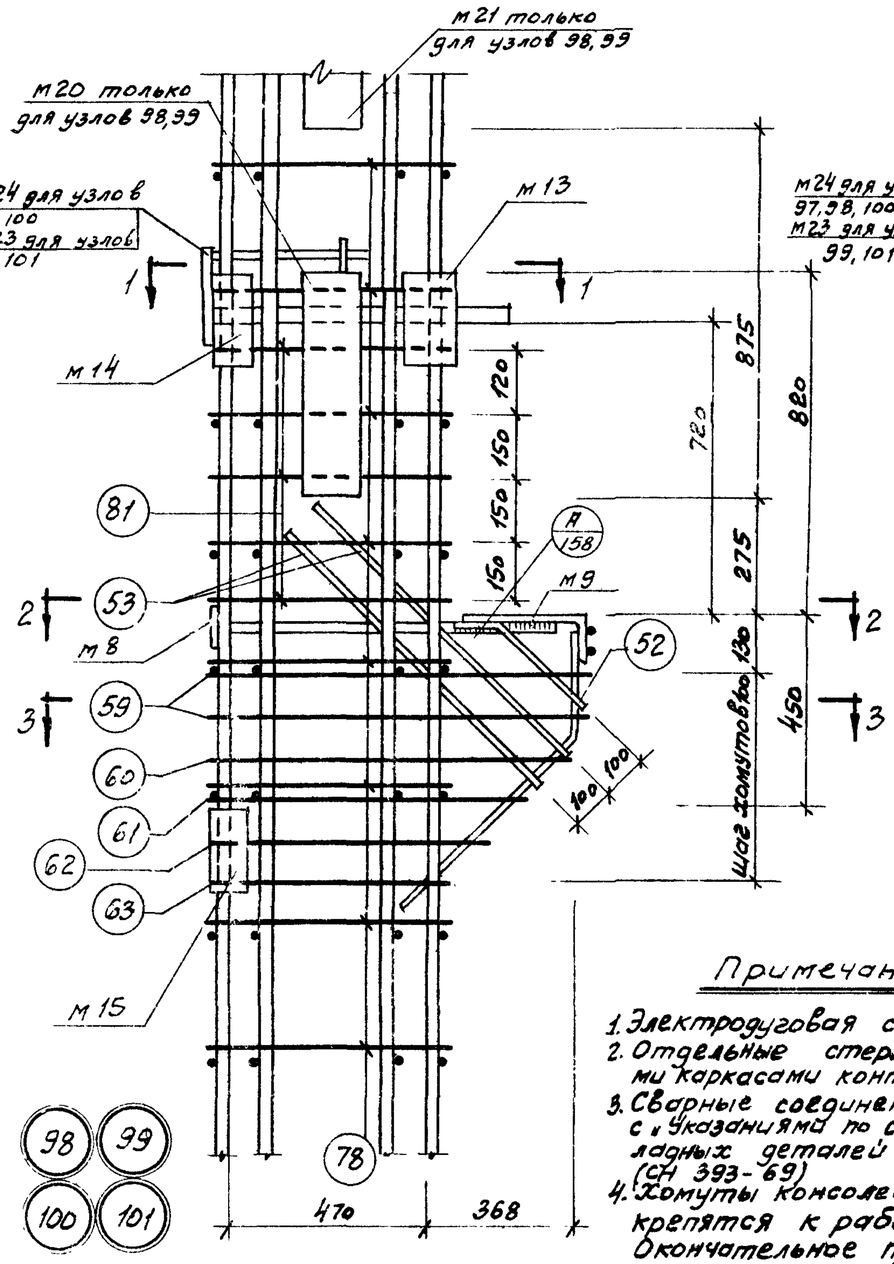


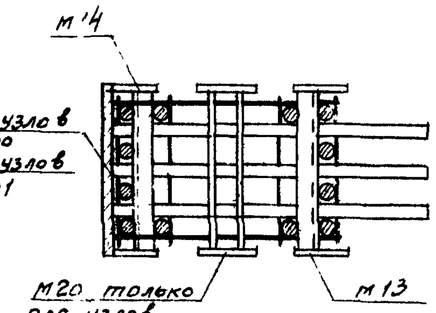


1-1

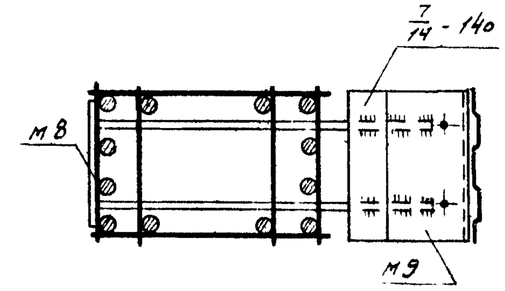


2-2

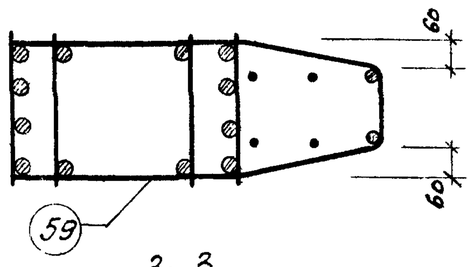


3-3

## Примечания:

1. Электродуговая сварка выполняется электродами Э50А-Ф
2. Отдельные стержни поз. 77, 78, 81 соединяются с плоскими каркасами контактной точечной сваркой
3. Сварные соединения производить в соответствии с «Указаниями по сварке соединений арматуры и закладных деталей железобетонных конструкций (СН 393-69)
4. Хомуты консолей и закладные детали м8, м9, м23, м24 крепятся к рабочей арматуре вязальной проволокой. Окончательное положение закладных деталей фиксируется в опалубке.
5. Размеры привязки выпусков арматуры из колонн даны до её рифов.
6. Закладная деталь м17 на узлах условно не показана
7. Примеры крепления закладных деталей м13 и м14, м20, м21 см. на листе 192.

| | | | |
|---|---|---|---|
| Корнишина | | | |
| Проверил | | | |
| Смирнов | Демченко | | |
| Инженер | Чечелёва | | |
| Гл. инженер | Калмыкова | | |

| | | | |
|---|---|---|---|
| ТК 1972 | Пространственные каркасы. Узлы 97, 98, 99, 100, 101. | 2-3/70 | Лист 171 |

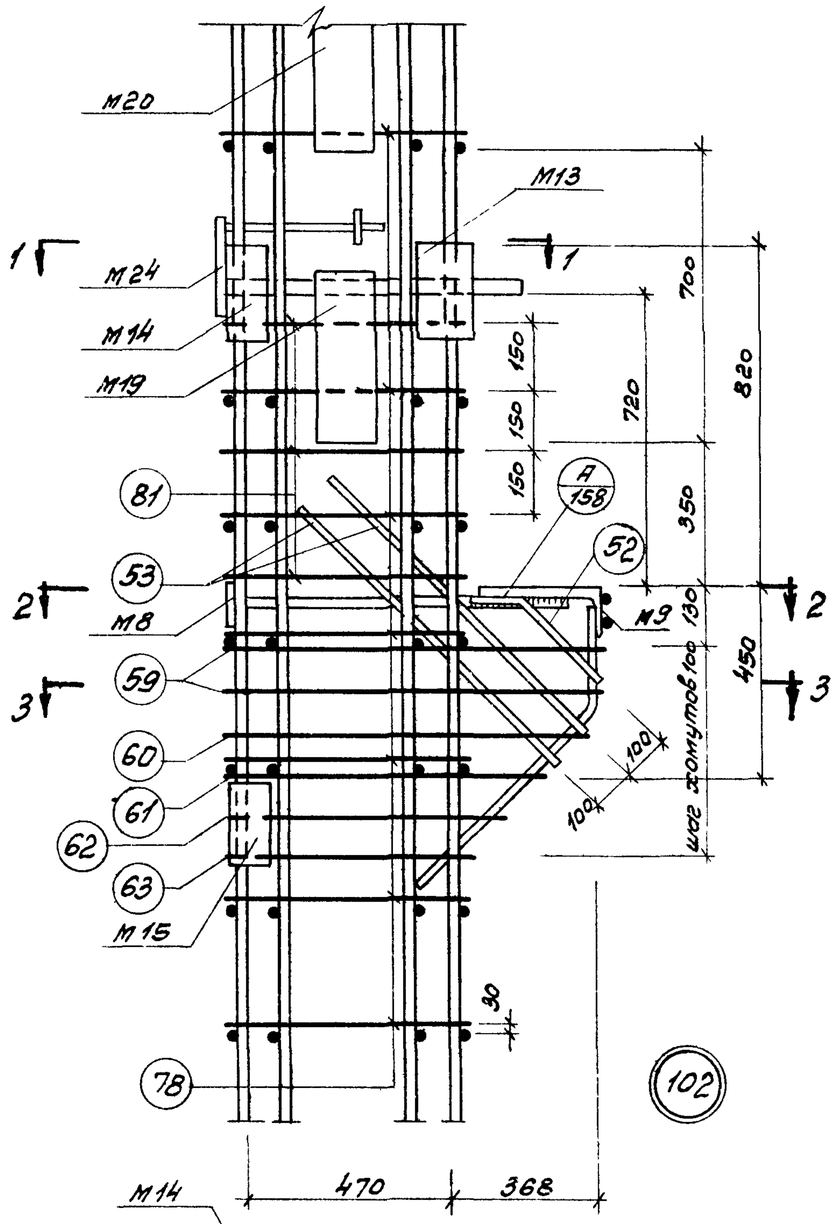


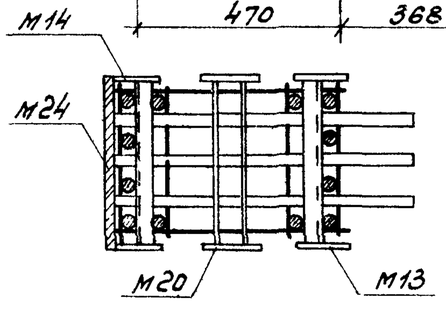


1-1

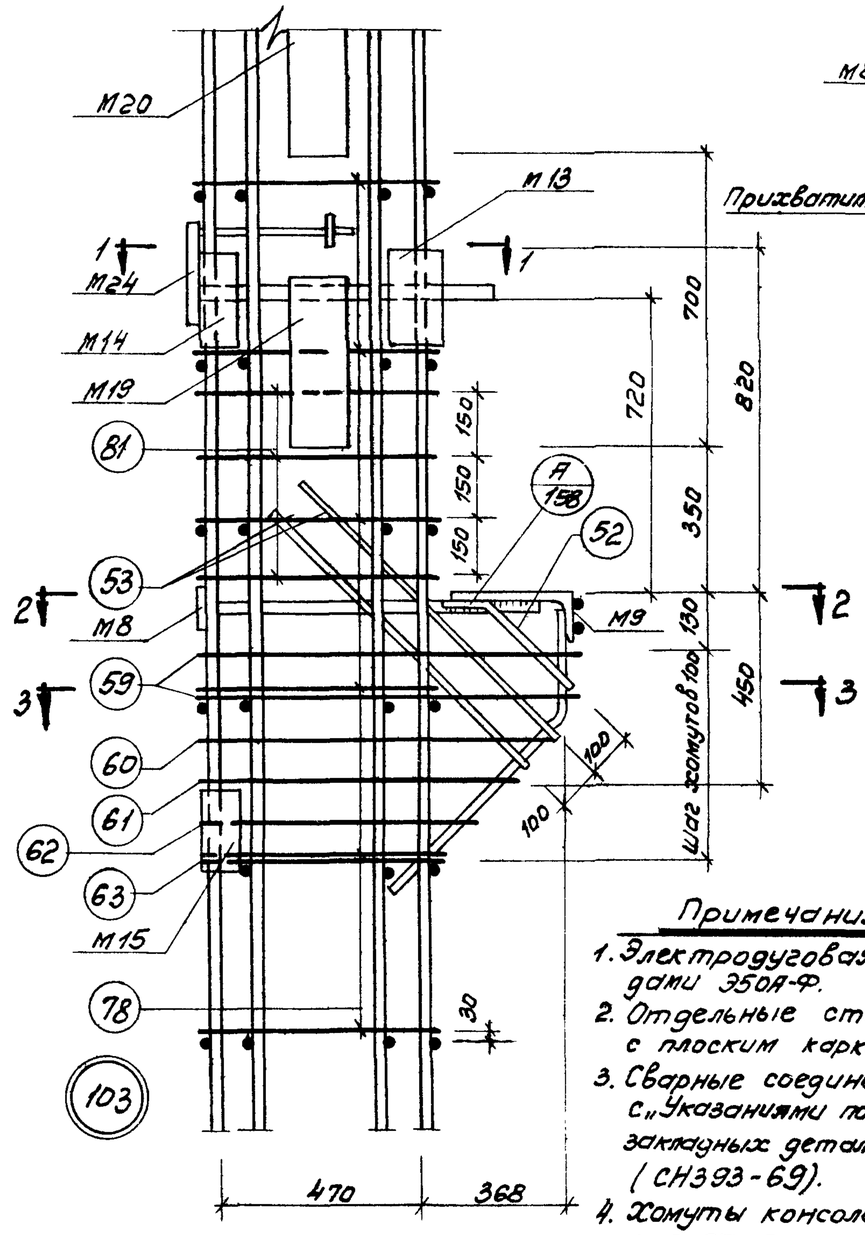


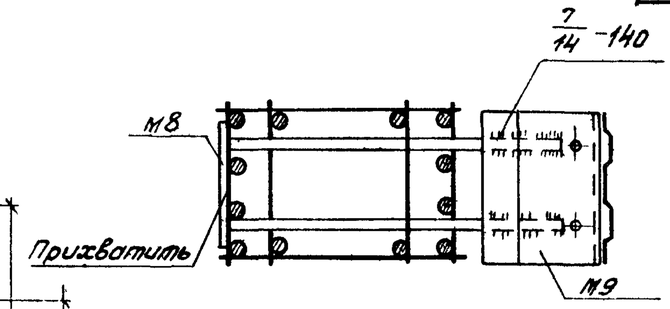


2-2

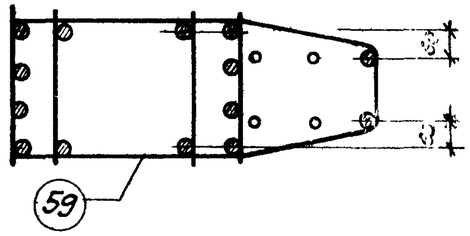


3-3

Примечания:

1. Электродуговая сварка выполняется электродами Э50А-Ф.
2. Отдельные стержни поз. 78, 81 соединяются с плоским каркасом контактной точечной сваркой.
3. Сварные соединения производить в соответствии с „Указаниями по сварке соединений арматуры и закладных деталей железобетонных конструкций" (СН393-69).
4. Хомуты консолей и закладные детали М8, М9, М24 крепятся к рабочей арматуре вязальной проволокой. Окончательное положение закладных деталей фиксируется в опалубке.
5. Размеры привязки выпусков арматуры из колонн даны до её рифов.
6. Закладная деталь М17 на узлах условно не показана.
7. Примеры крепления закладных деталей М13, М14, М20 см. на листе 192.

| | | | |
|---|---|---|---|
| ТК | Пространственные каркасы. Узлы 102, 103. | ИИ 22-3/70 | |
| | | Лист | 172 |

Гл. инженер проекта Калинкина
Ст. инженер Калмыкова

Шифр

Марка-лист

Инв. №

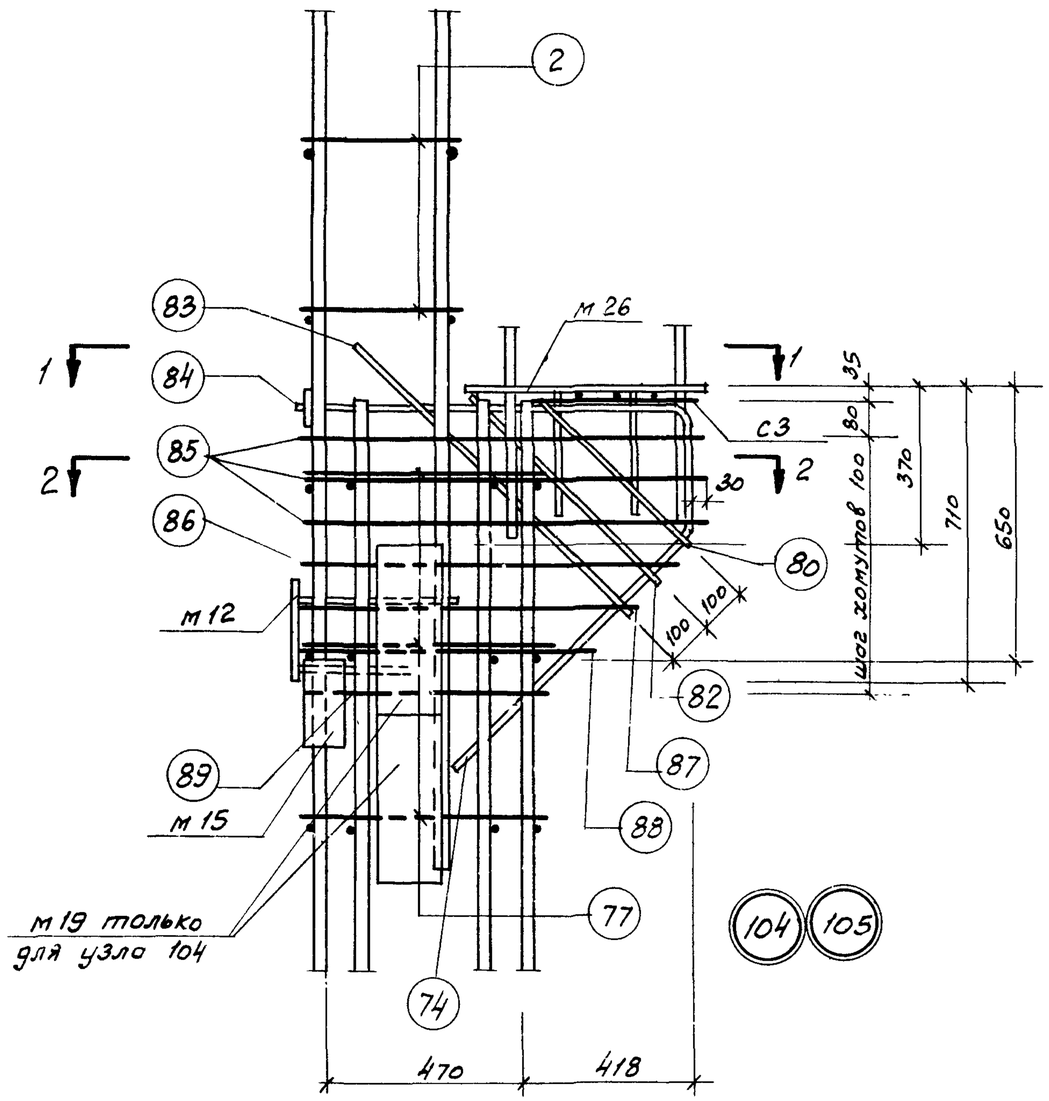


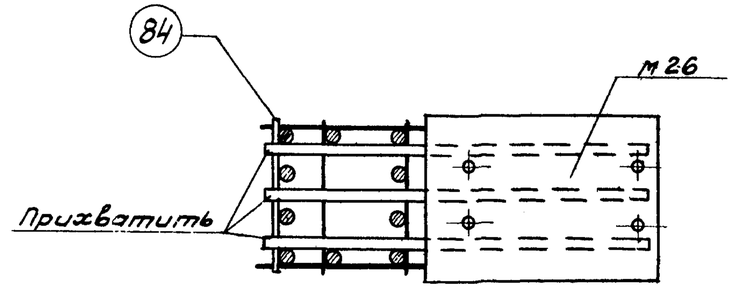


1-1

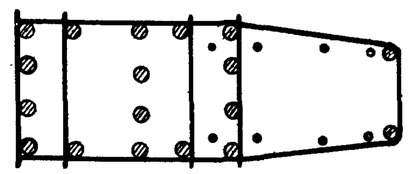

2-2

Примечания:

1. Электродуговая сварка выполняется электродами Э50А-ф
2. Отдельные стержни поз 2,77 соединяются с плоскими каркасами контактной точечной сваркой.
3. Сварные соединения производить в соответствии с „Указаниями по сварке соединений арматуры и закладных деталей железобетонных конструкций (СН-393-69)".
4. Хомуты консолей крепятся к рабочей арматуре вязальной проволокой. Окончательное положение закладных деталей фиксируется в опалубке
5. Размеры привязки выпусков арматуры из колонн даны до её рифов

| | | | |
|---|---|---|---|
| Гл. конструктор | Смирнов | Проверил | Каргашино |
| Нач. отд. | Демченко | | |
| Нач. сектора | Чечелёва | | |
| Гл. инженер | Колтыкова | | |

| | | | |
|---|---|---|---|
| ТК 1972 | Пространственные каркасы<br>Узлы 104, 105 | ШИ22-3/70 | |
| | | Лист | 173 |

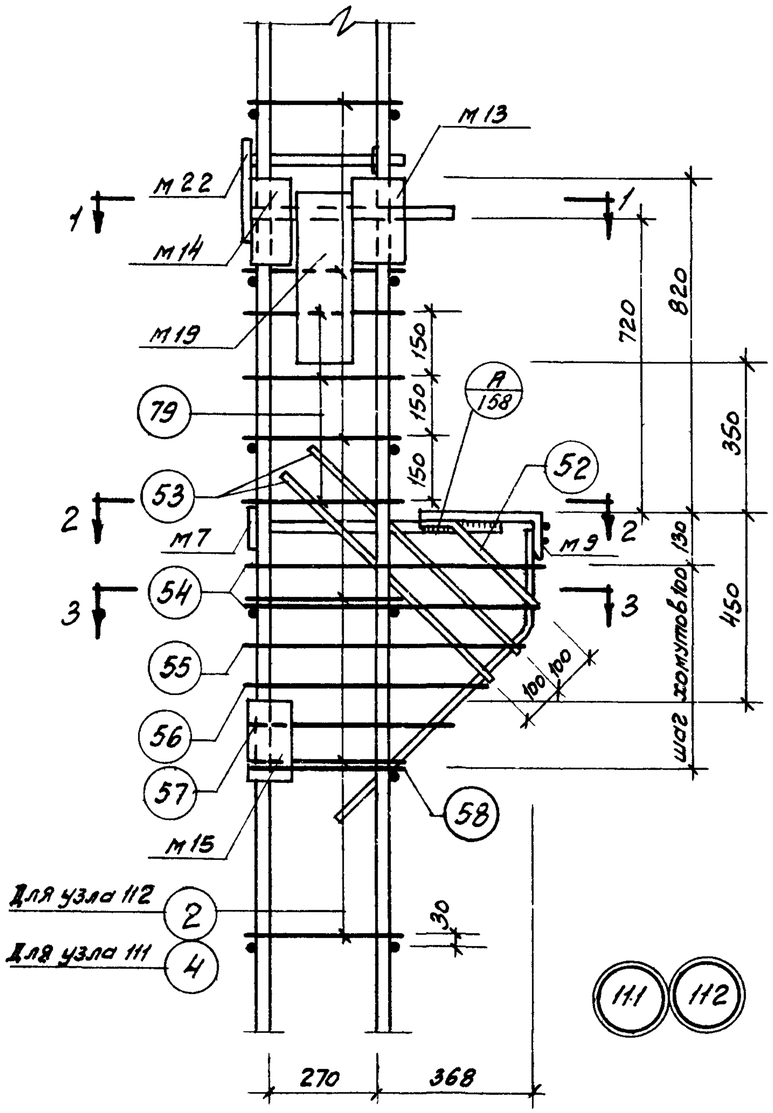


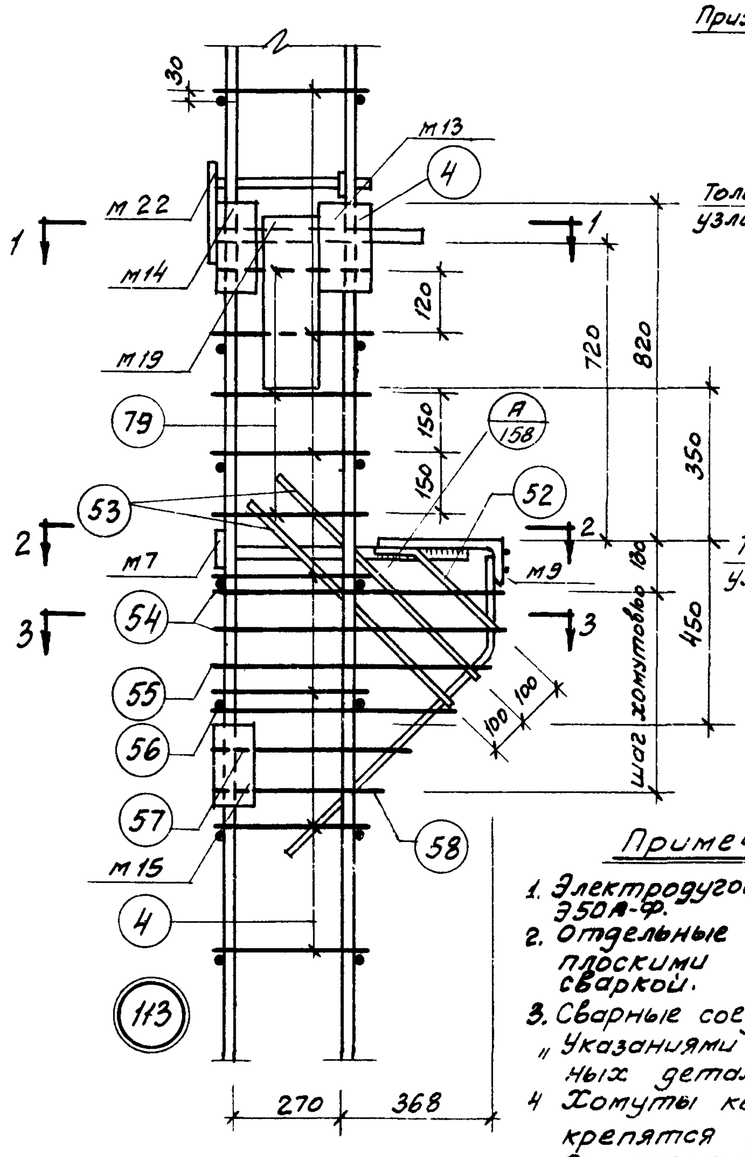


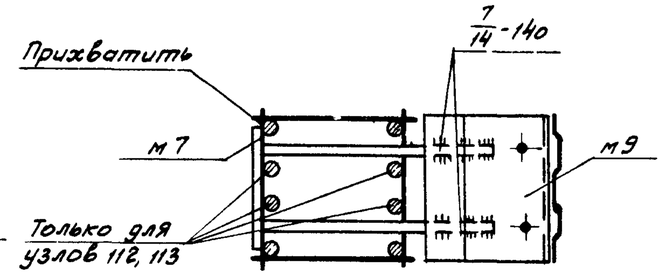


2-2

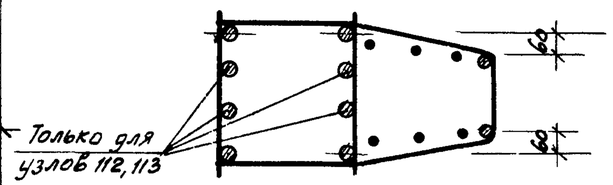


3-3

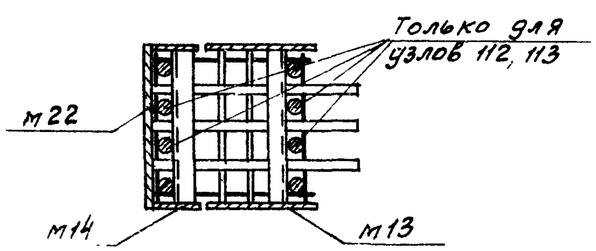


1-1

## Примечания:

1. Электродуговая сварка выполняется электродами Э50А-Ф.
2. Отдельные стержни поз. 2, 4, 79 соединяются с плоскими каркасами контактной точечной сваркой.
3. Сварные соединения производить в соответствии с „Указаниями по сварке соединений арматуры и закладных деталей железобетонных конструкций (СН-393-69)
4. Хомуты консолей и закладные детали м7, м9, м22 крепятся к рабочей арматуре вязальной проволокой. Окончательное положение закладных деталей фиксируется в опалубке.
5. Размеры привязки выпусков арматуры из колонн даны до её рифов.
6. Закладная деталь М16 на узлах условно не показана.

| | | |
|---|---|---|
| ТК 1972 | Пространственные каркасы. Узлы 111, 112, 113 | ИИ 22-3/70 |
| | | Лист 174 |

Гл инженер Калмыкова
Гл инженер проекта Крайнякова

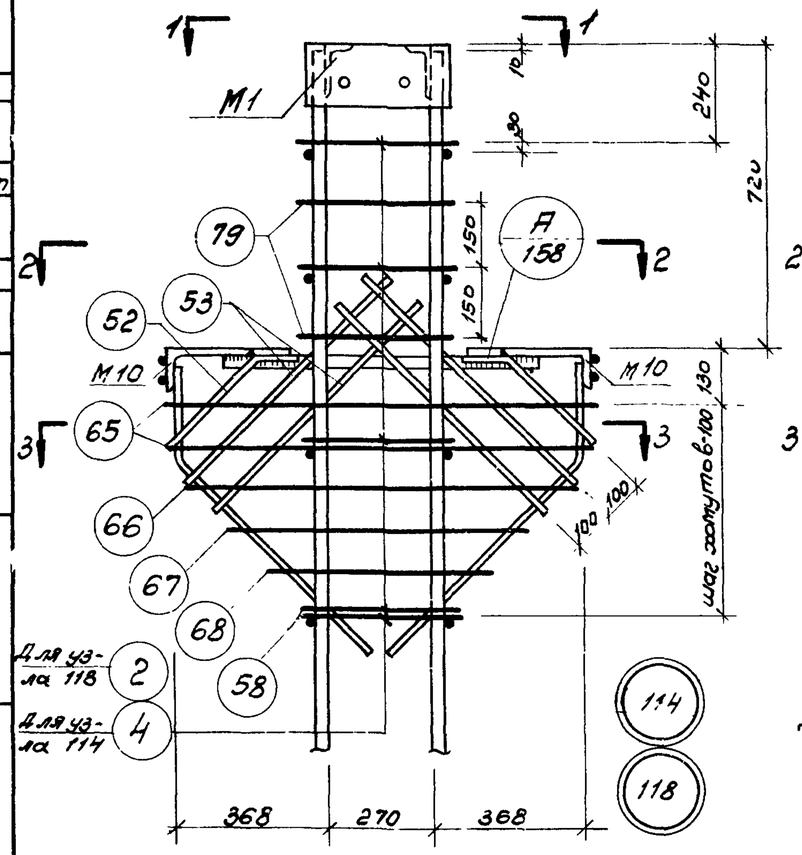


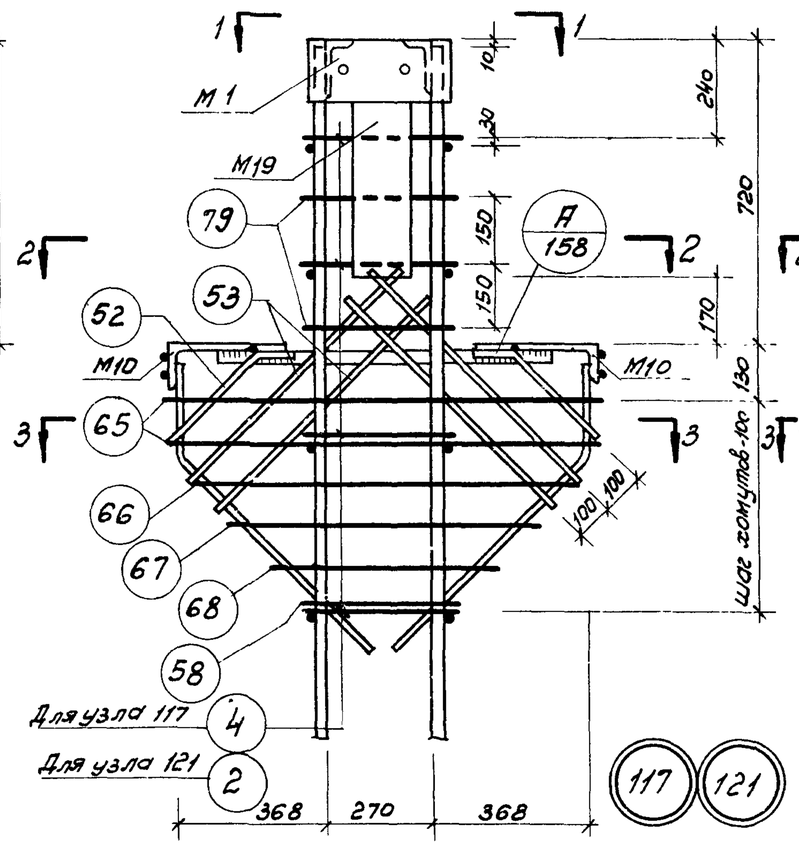


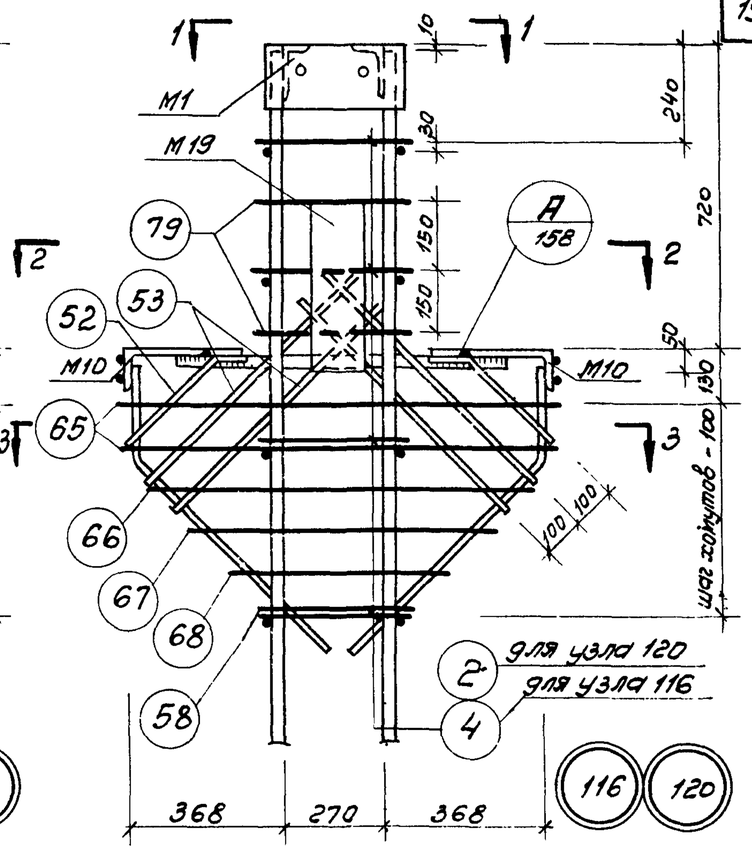


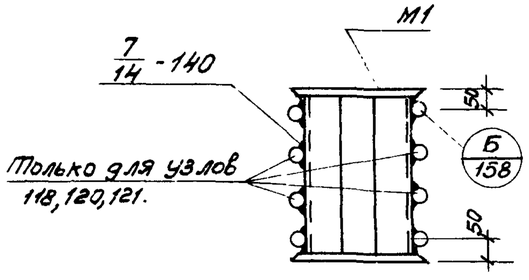


1-1

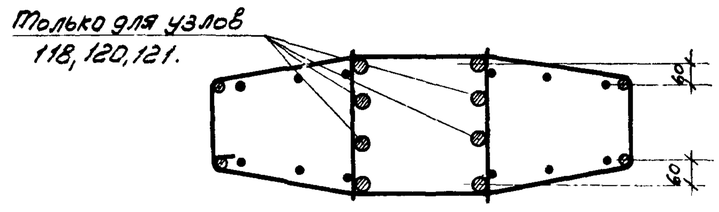


3-3

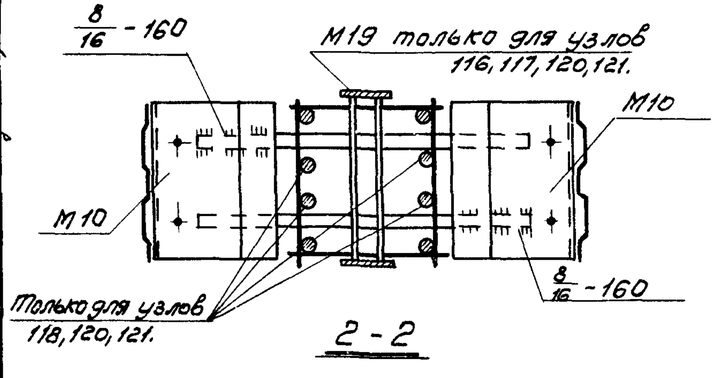


2-2

## Примечания.

1. Электродуговая сварка выполняется электродами Э50А-Ф.
2. Отдельные стержни поз.2,4,79 соединяются с плоскими каркасами контактной точечной сваркой.
3. Сварные соединения производить в соответствии с „Указаниями по сварке соединений арматуры и закладных деталей железобетонных конструкций" (СН393-69).
4. Хомуты консолей и закладные детали М10 крепятся к рабочей арматуре вязальной проволокой. Окончательное положение закладных деталей фиксируется в опалубке.
5. Закладная деталь М16 на узлах условно не показана.

| | | | |
|---|---|---|---|
| ТК 1972 | Пространственные каркасы. Узлы 114, 116, 117, 118, 120, 121. | ШИ22-3/70 | |
| | | Лист | 175 |

Нач. отдела Демченко
Нач. сектора Чечелёва
Ст. инженер Боулина

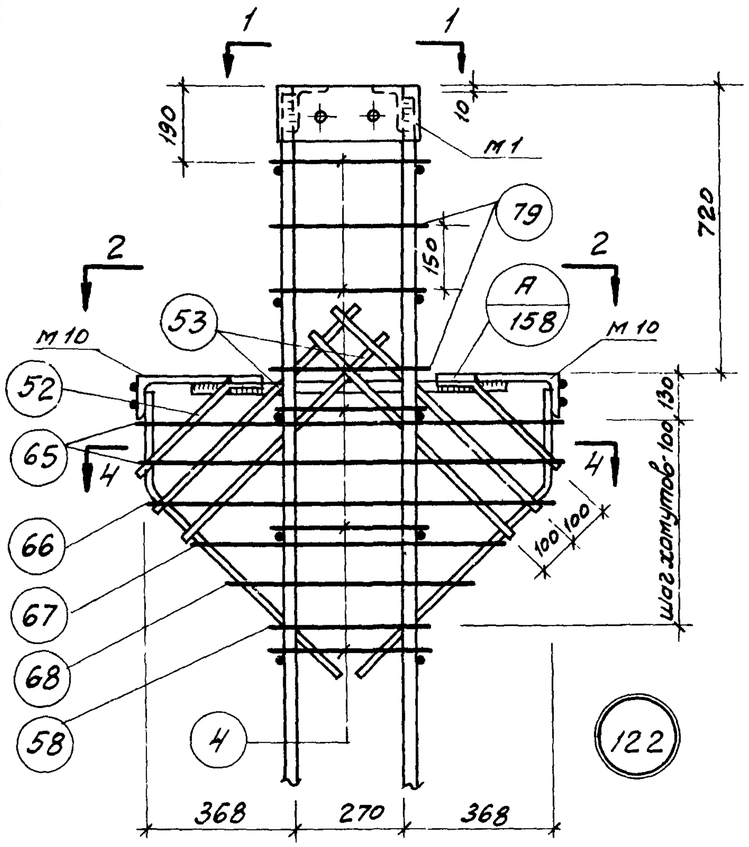


122

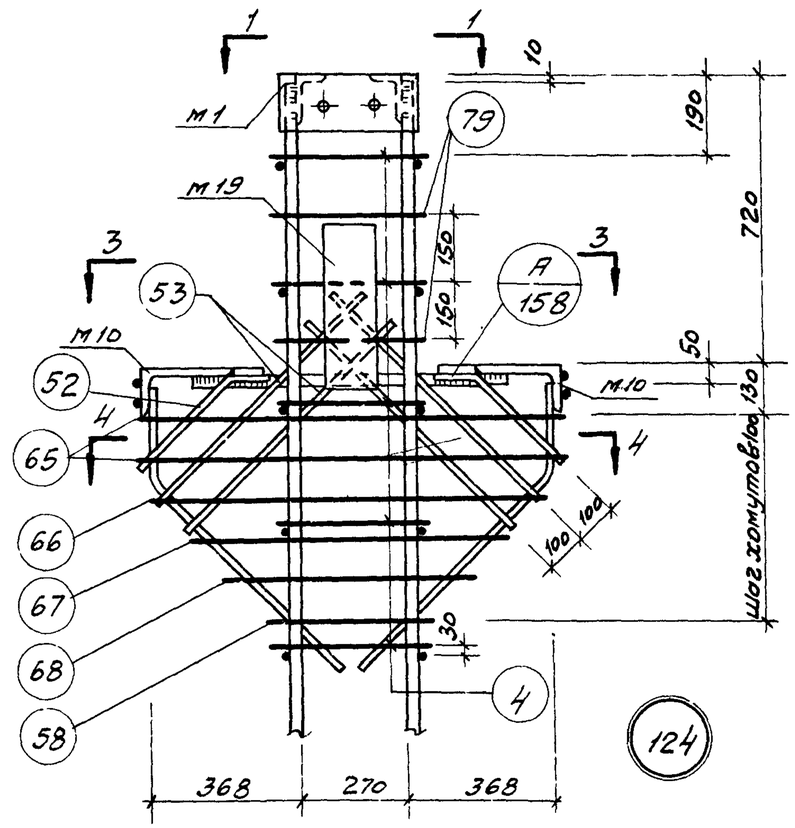


124

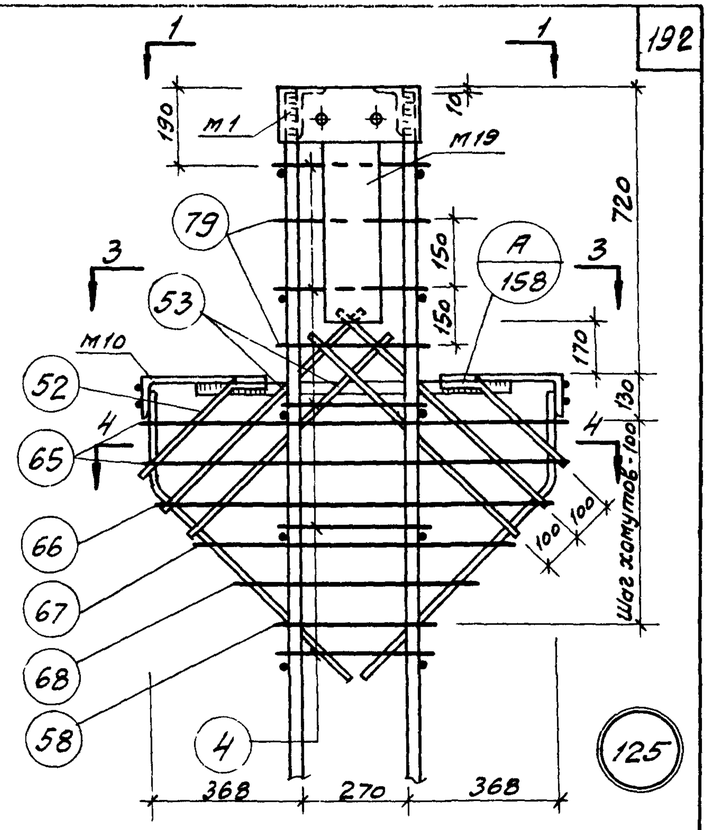


125

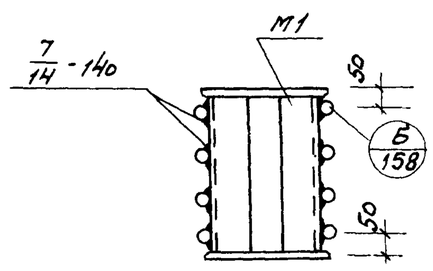


1-1

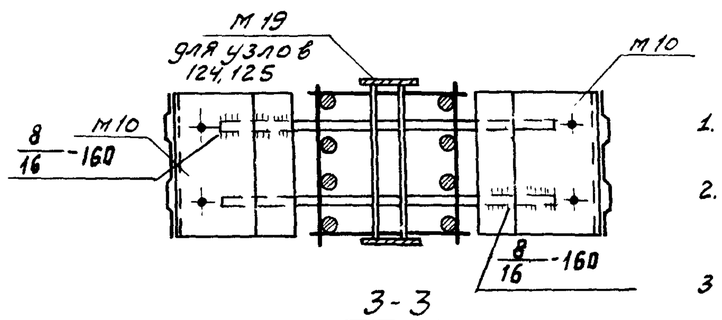


3-3

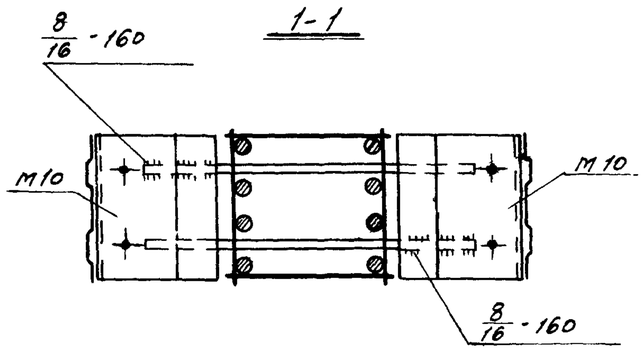


2-2

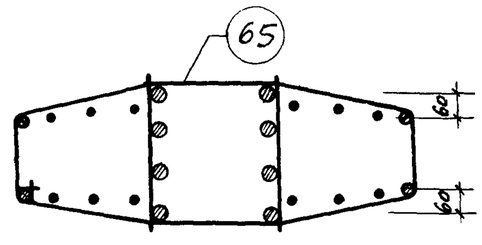


4-4

## Примечания

1. Электродуговая сварка выполняется электродами Э50-АФ
2. Отдельные стержни поз.4,79 соединяются с плоскими каркасами контактной точечной сваркой.
3. Сварные соединения производить в соответствии с „Указаниями по сварке соединений арматуры и закладных деталей железобетонных конструкций" (СН393-69)
4. Хомуты консолей и закладная деталь М10 крепятся к рабочей арматуре вязальной проволокой. Окончательное положение закладных деталей фиксируется в опалубке.
5. Закладная деталь М16 на узлах условно не показана.

| | | |
|---|---|---|
| ТК 1972 | Пространственные каркасы<br>Узлы 122, 124, 125 | ИИ22-3/70<br>Лист 176 |

Инж. Белицкий
Ст. инженер Бауглина
Гл. инженер проекта

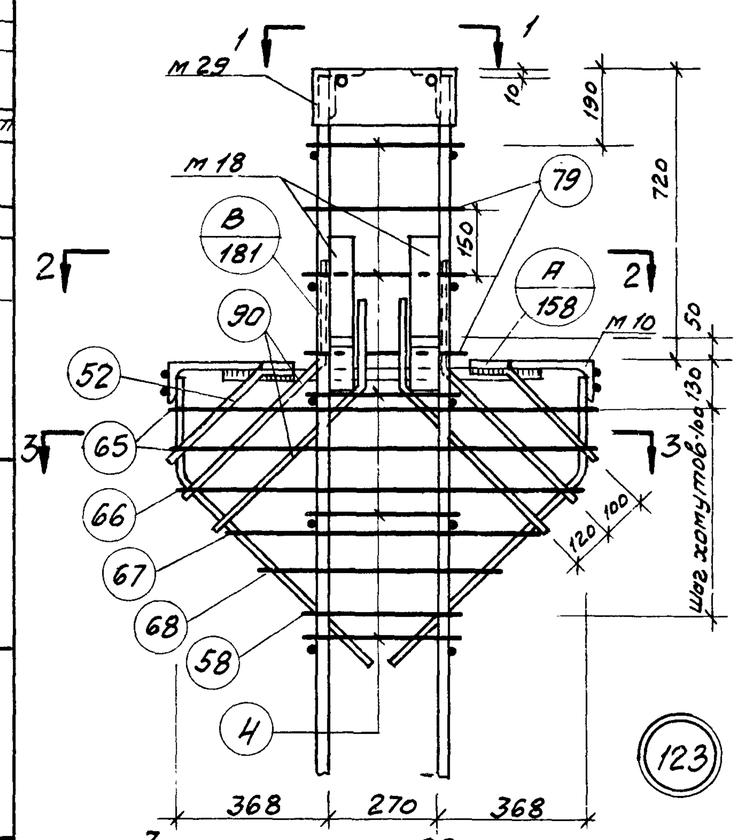


123

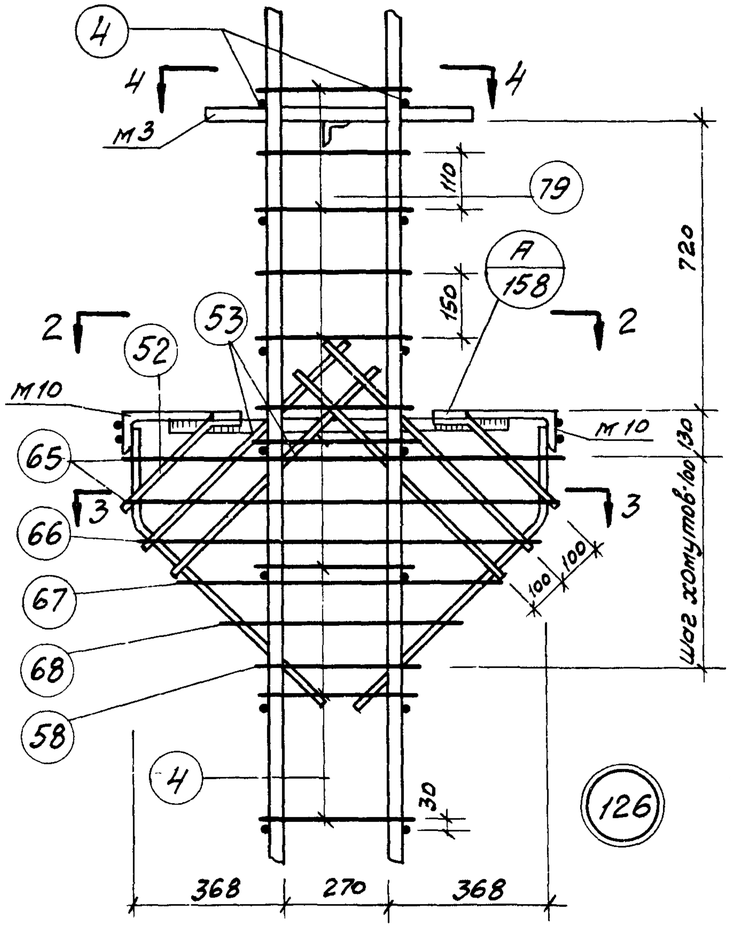


126

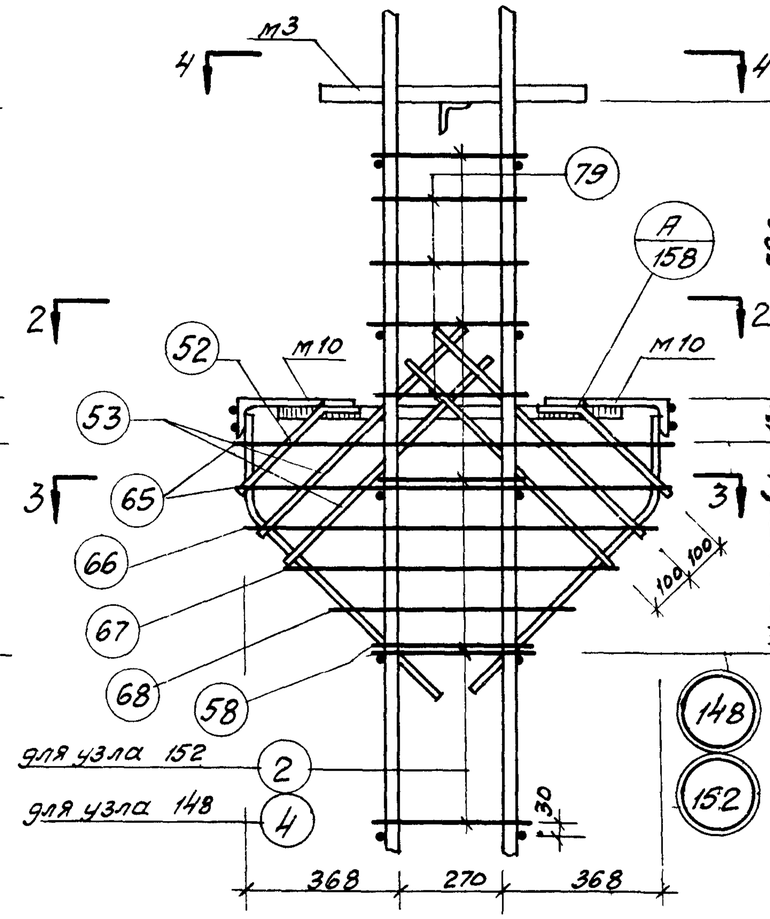


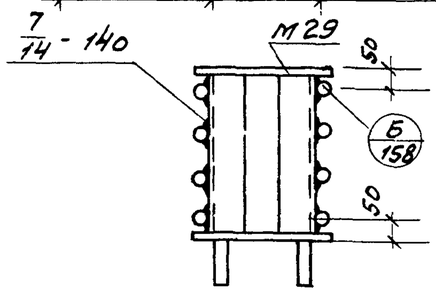


1-1

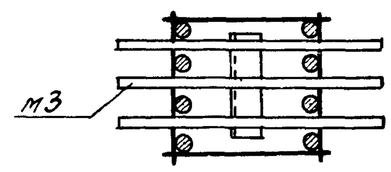


4-4

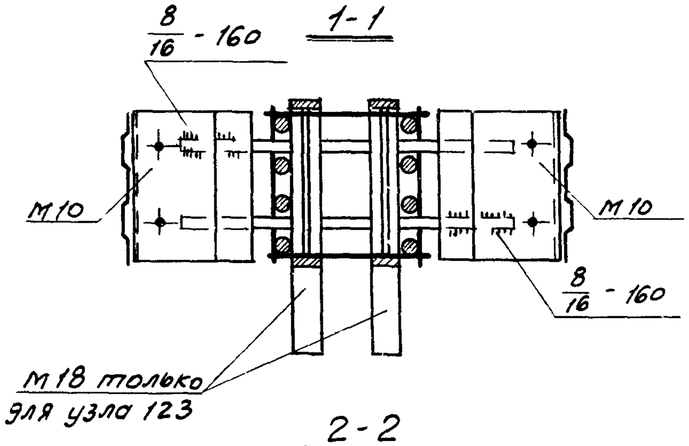


2-2

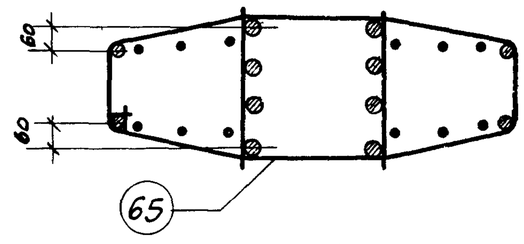


3-3

Примечания:

1. Электродуговая сварка выполняется электродами Э50-АФ
2. Отдельные стержни позиц. 2, 4, 79 соединяются с плоскими каркасами контактной точечной сваркой.
3. Сварные соединения производить в соответствии с „Указаниями по сварке соединений арматуры и закладных деталей железобетонных конструкций (СН 393-69)
4. Хомуты консолей и закладные детали м3, м10 крепятся к рабочей арматуре вязальной проволокой. Окончательное положение закладных деталей фиксируется в опалубке
5. Размеры привязки выпусков арматуры из колонн даны до ее рифов.
6. Закладная деталь м16 на узлах 123, 126 условно не показана
7. Пример крепления закладных деталей м18 см. на листе 192

| | | | |
|---|---|---|---|
| ТК 1972 | Пространственные каркасы<br>Узлы 123, 126, 148, 152 | ШШ22-3/70 | |
| | | Лист | 177 |

| | | |
|---|---|---|
| Гл. констр. ин | Смирнов | |
| Нач. отдела | Дементенко | |
| Нач. сектора | Чечелёва | |
| Ст. инженер | Баулина | |
| Проверил | | |

Инв. №

Подпись и дата

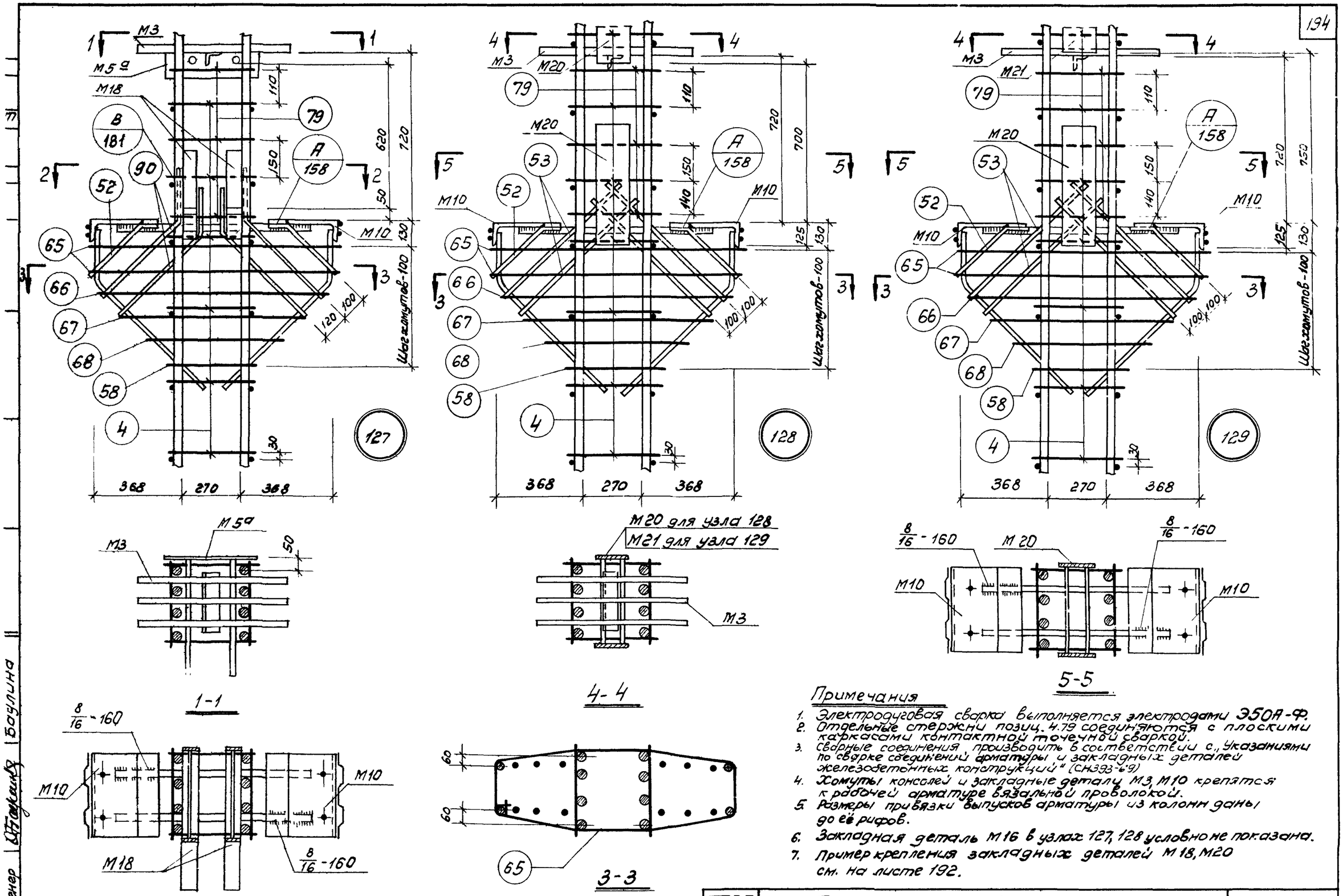


## Примечания

1. Электродуговая сварка выполняется электродами Э50А-Ф.
2. Отдельные стержни позиц. 4.79 соединяются с плоскими каркасами контактной точечной сваркой.
3. Сварные соединения производить в соответствии с „Указаниями по сварке соединений арматуры и закладных деталей железобетонных конструкций" (СН393-69)
4. Хомуты консолей и закладные детали М3, М10 крепятся к рабочей арматуре вязальной проволокой.
5. Размеры привязки выпусков арматуры из колонн даны до её рифов.
6. Закладная деталь М16 в узлах 127, 128 условно не показана.
7. Пример крепления закладных деталей М18, М20 см. на листе 192.

| | | |
|---|---|---|
| ТК 1972 | Пространственные каркасы. Узлы 127, 128, 129. | ШИ22-3/70 |
| | | Лист 178 |

Гл. инженер Бобылина

12195 195

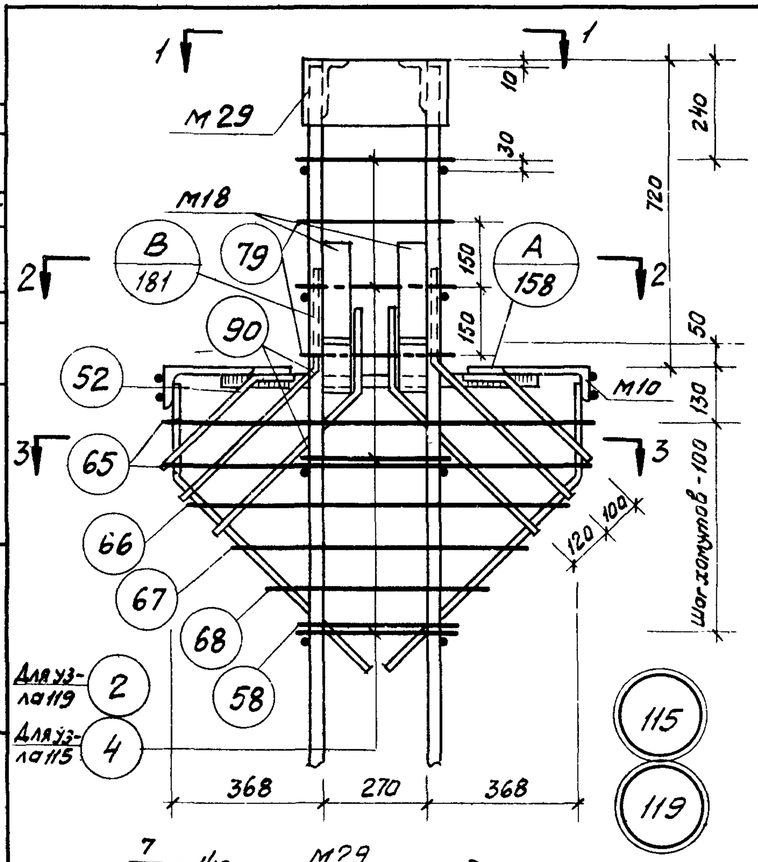


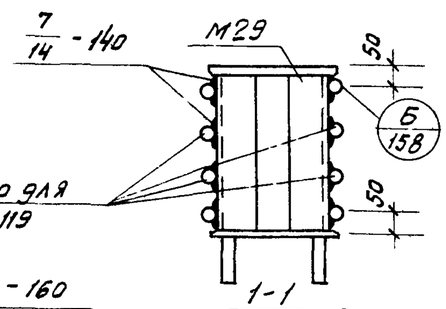


1-1

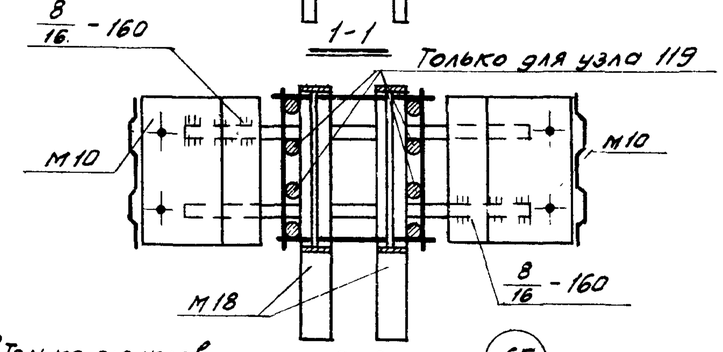


2-2

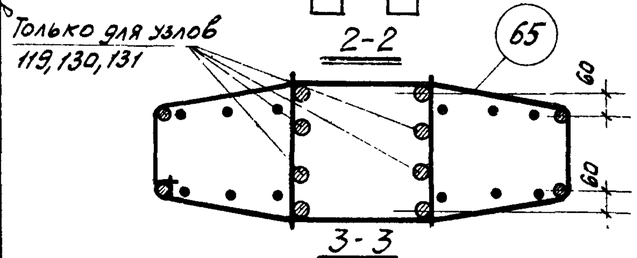


3-3

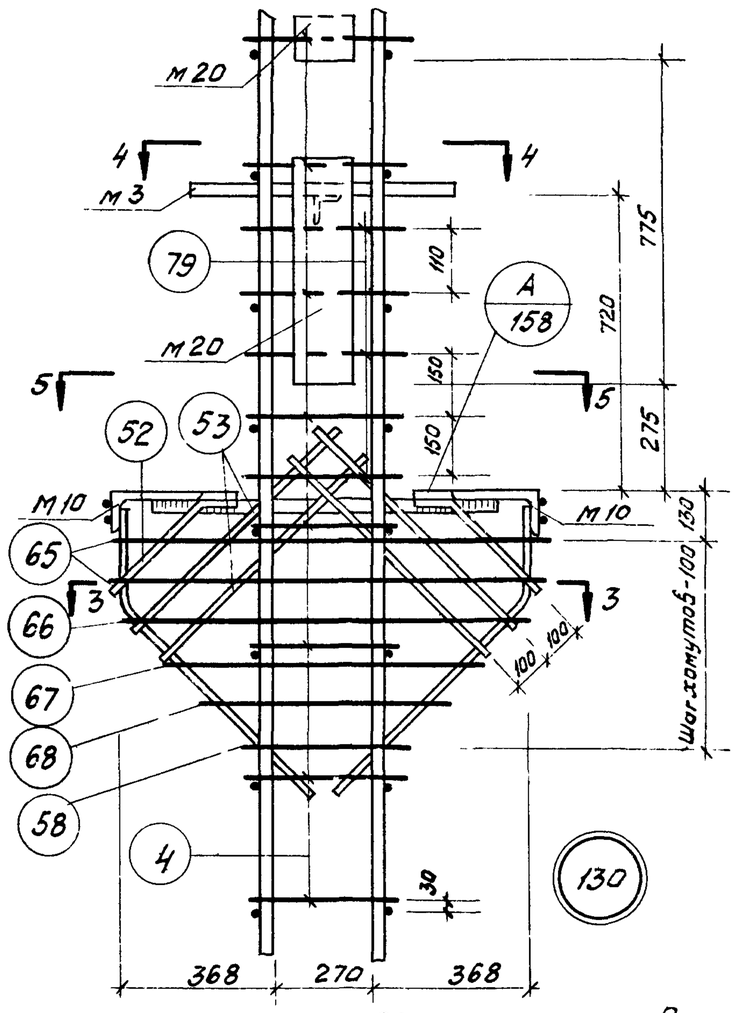


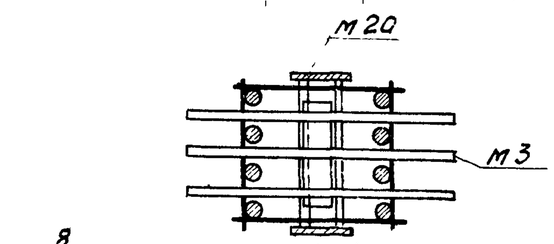


4-4

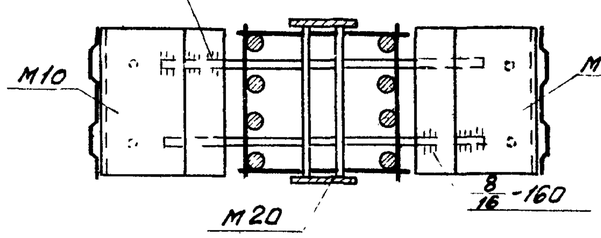


5-5

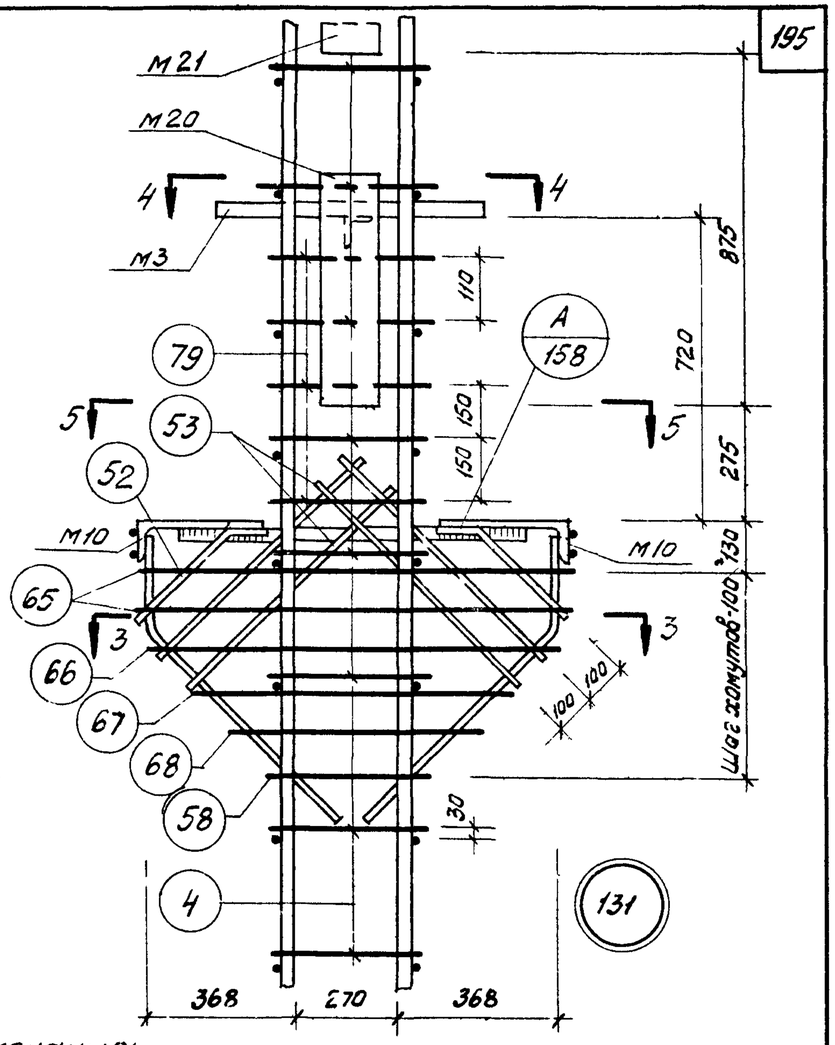


## Примечания:

1. Электродуговая сварка выполняется электродами Э50-АФ
2. Отдельные стержни поз. 2, 4, 79 соединяются с плоскими каркасами контактной точечной сваркой.
3. Сварные соединения производить в соответствии с „Указаниями по сварке соединений арматуры и закладных деталей железобетонных конструкций" (СН393-69)
4. Хомуты консолей и закладные детали М3, М16 крепятся к рабочей арматуре вязальной проволокой. Окончательное положение закладных деталей фиксируется в опалубке.
5. Размеры привязки выпусков арматуры из колонн даны до ее рифов.
6. Закладная деталь М16 на узлах 115, 119, 130 условно не показана.
7. Примеры крепления закладных деталей М18, М20 см на листе 192.

| | | | |
|---|---|---|---|
| Шифр | | | |
| Лист-лист | | | |
| Инв. № | | | |
| Согласовано | | | |
| Проверил | | | |
| Смирнов | Демченко | | |
| | Чечелева | | |
| | Баулина | | |
| Сл. констр. ин. | | | |
| Нач. отдела | | | |
| Нач. сект. ора | | | |
| Ст. инженер | | | |

| | | | |
|---|---|---|---|
| ТК 1972 | Пространственные каркасы. Узлы 115, 119, 130, 131. | ШИ22-3/70 | |
| | | Лист | 179 |

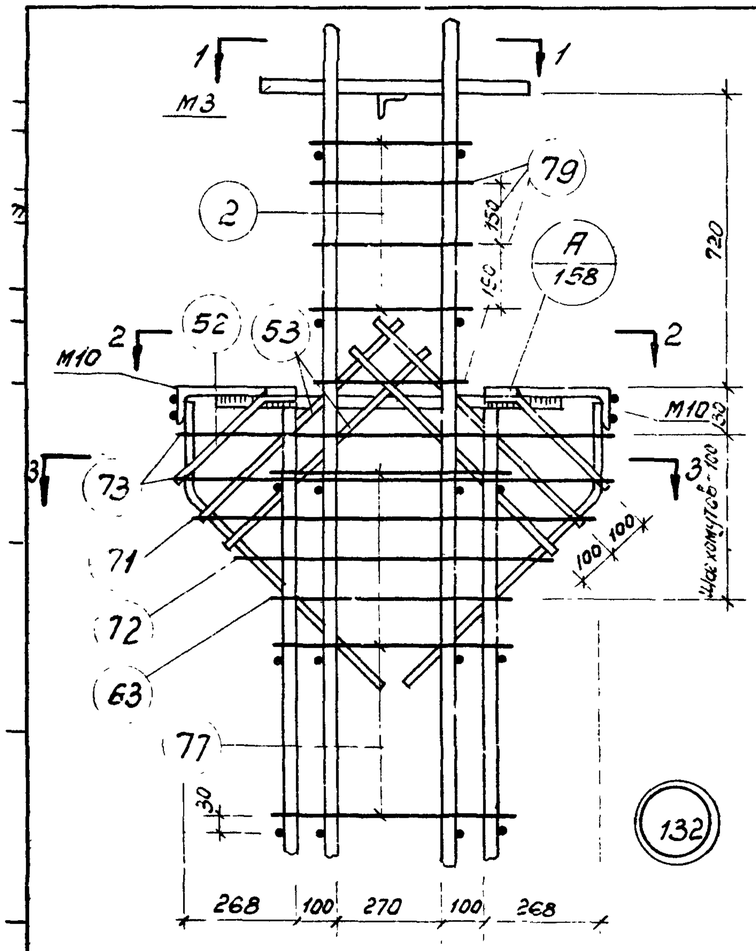


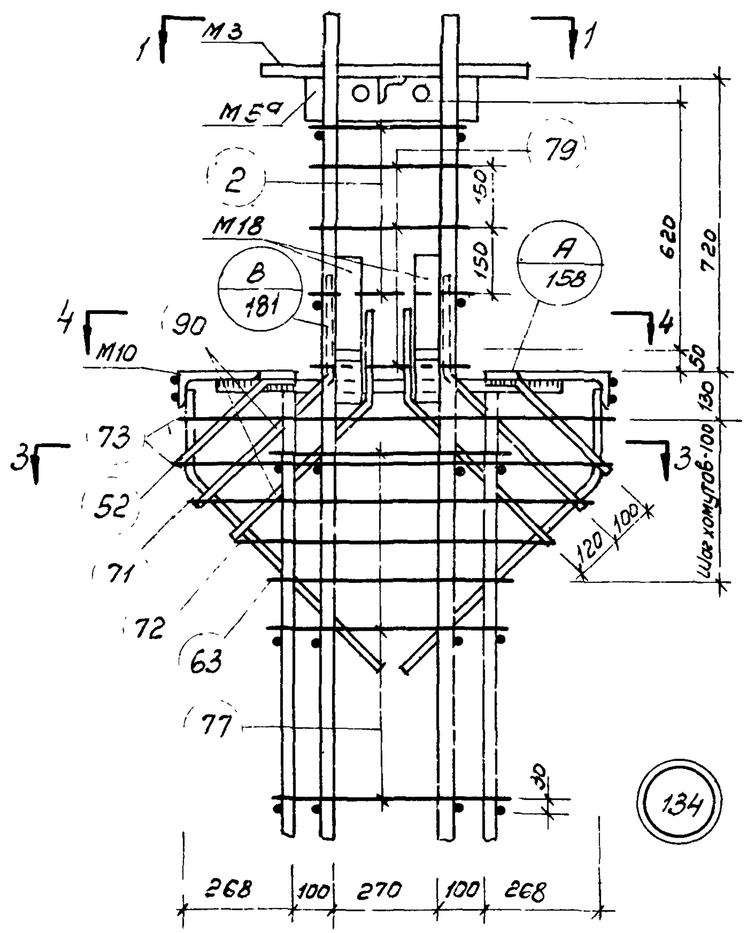


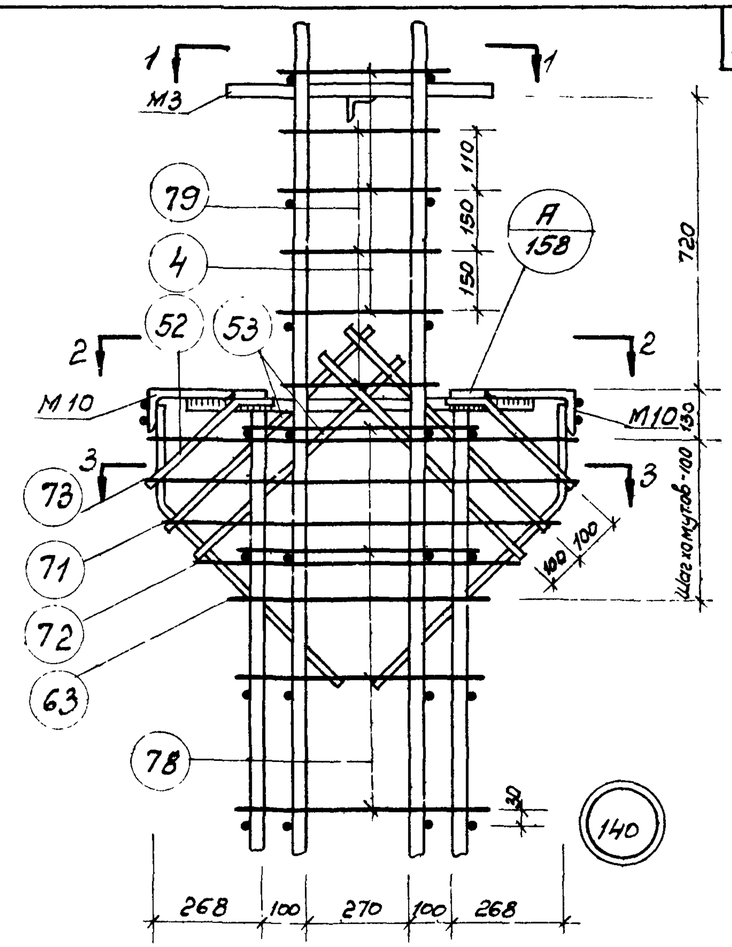


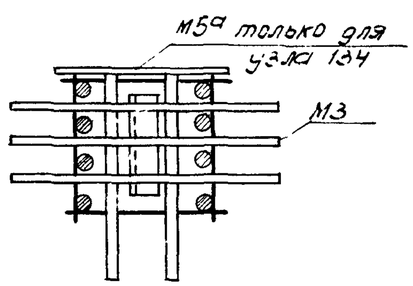


1-1

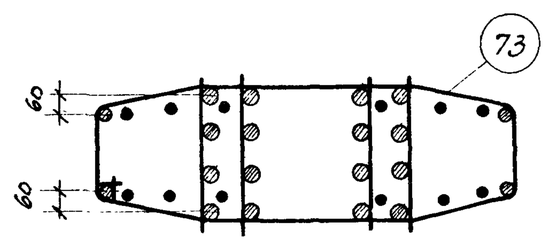


3-3

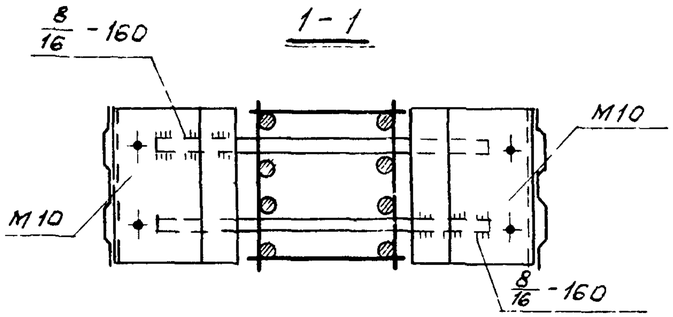


2-2

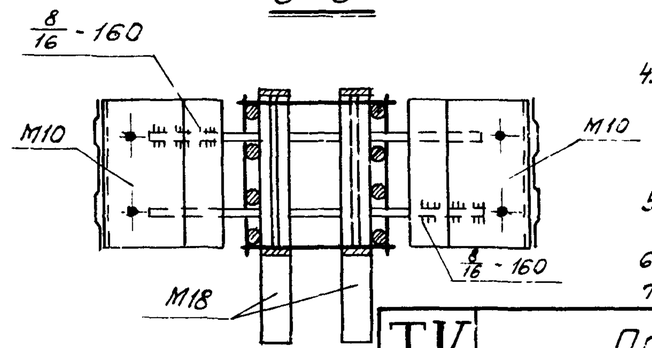


4-4

## Примечания

1. Электродуговая сварка выполняется электродами Э50А-Ф.
2. Отдельные стержни позиц. 2, 4, 77, 78, 79 соединяются с плоскими каркасами контактной точечной сваркой.
3. Сварные соединения производить в соответствии с „Указаниями по сварке соединений арматуры и закладных деталей железобетонных конструкций (СН393-69)
4. Хомуты консолей и закладные детали М3, М10 крепятся к рабочей арматуре вязальной проволокой. Окончательное положение закладных деталей фиксируется в опалубке.
5. Размеры привязки выпусков арматуры из колонн даны до её рифов.
6. Закладная деталь М17 на узлах условно не показана.
7. Пример крепления закладной детали М18 см. на листе 192

ТК 1972

Пространственные каркасы. Узлы 132, 134, 140.

ИИ22-3/70

Лист 180

Ст. инженер Бугулина

12195 197

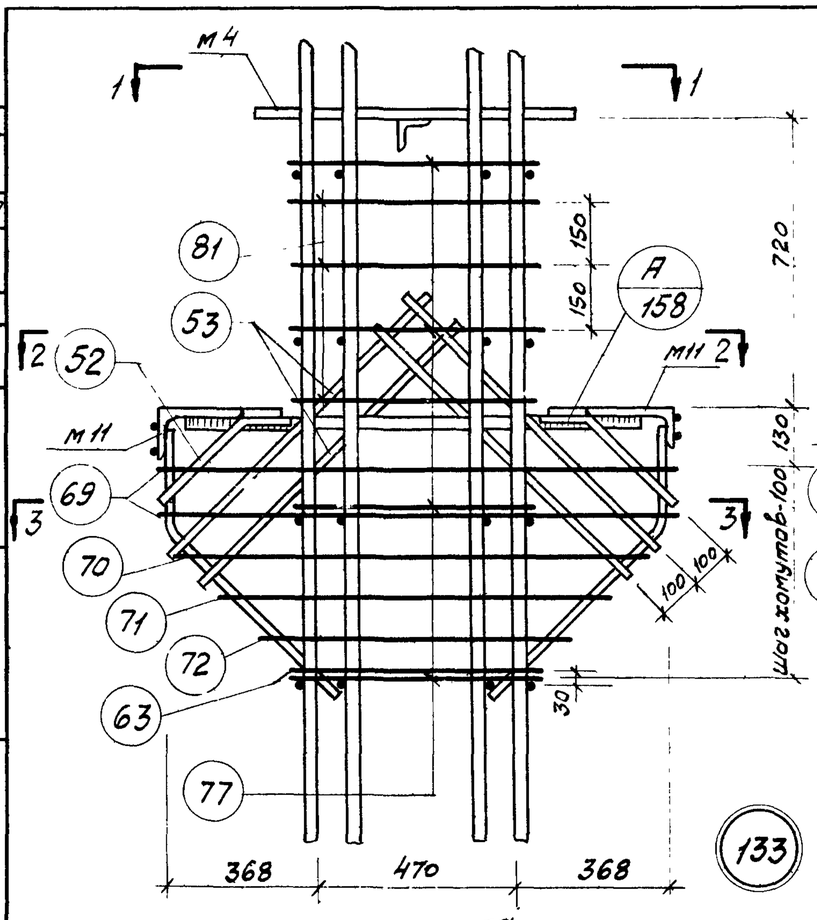


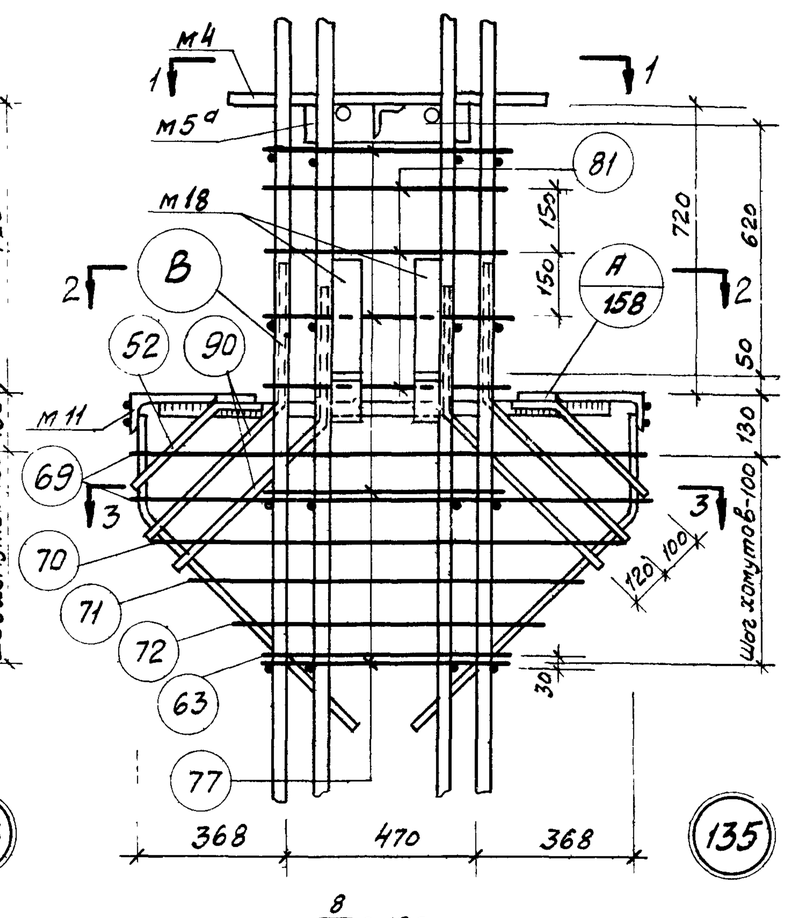


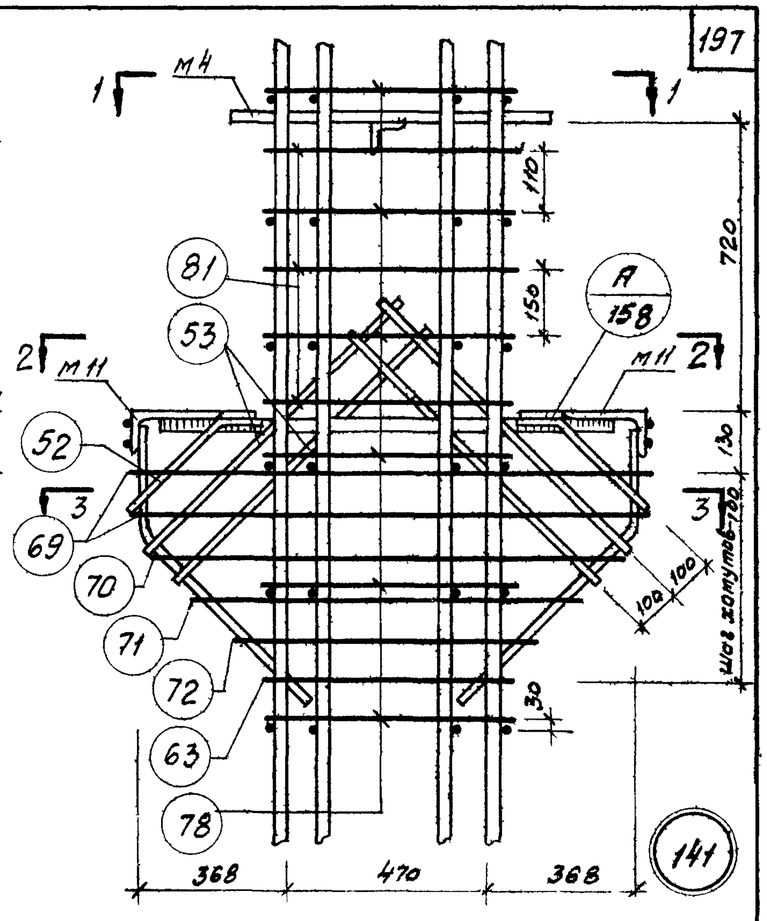


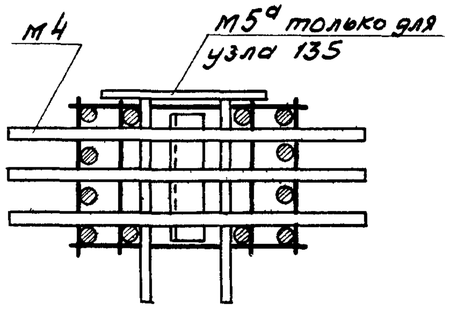


1-1

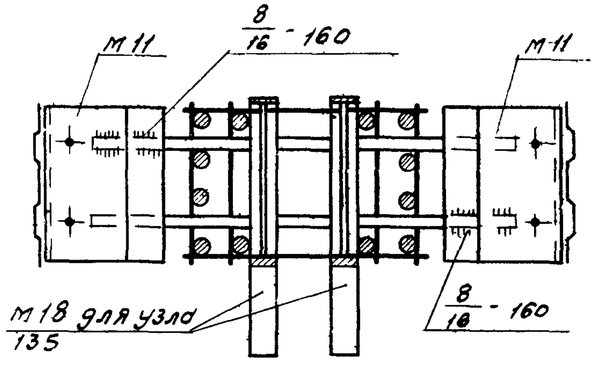


2-2

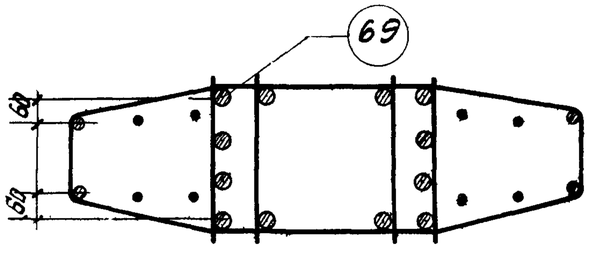


3-3

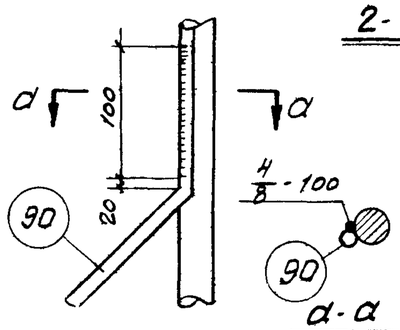


В

а-а

Примечания:

1. Электродуговая сварка выполняется электродами Э50А
2. Отдельные стержни позиц 77, 78, 81 соединяются с плоскими каркасами контактной точечной сваркой
3. Сварные соединения производить в соответствии с „Указаниями по сварке соединений арматуры и закладных деталей железобетонных конструкций (СН393-69)
4. Хомуты консолей и закладные детали м4, м5а, м11 крепятся к рабочей арматуре вязальной проволокой. Окончательное положение закладных деталей фиксируется в опалубке.
5. Размеры привязки выпусков арматуры из колонн даны до ее рифов
6. Пример крепления закладной детали м18 см на листе 192.

| | | | |
|---|---|---|---|
| ТК 1972 | Пространственные каркасы. Узлы 133, 135, 141. | ИИ-22-3/70 | |
| | | Лист | 181 |

Шифр
Марка-лист
Инв. №

| | | | |
|---|---|---|---|
| Гл. конструктор | Смирнов | | |
| Нач. отдела | Демченко | | |
| Нач. сектора | Чечелёва | | |
| Ст. инженер | Бачулина | | |
| | | Проверил | |

ГСПИ-10 ИИ-22-3/70 Корнюшина

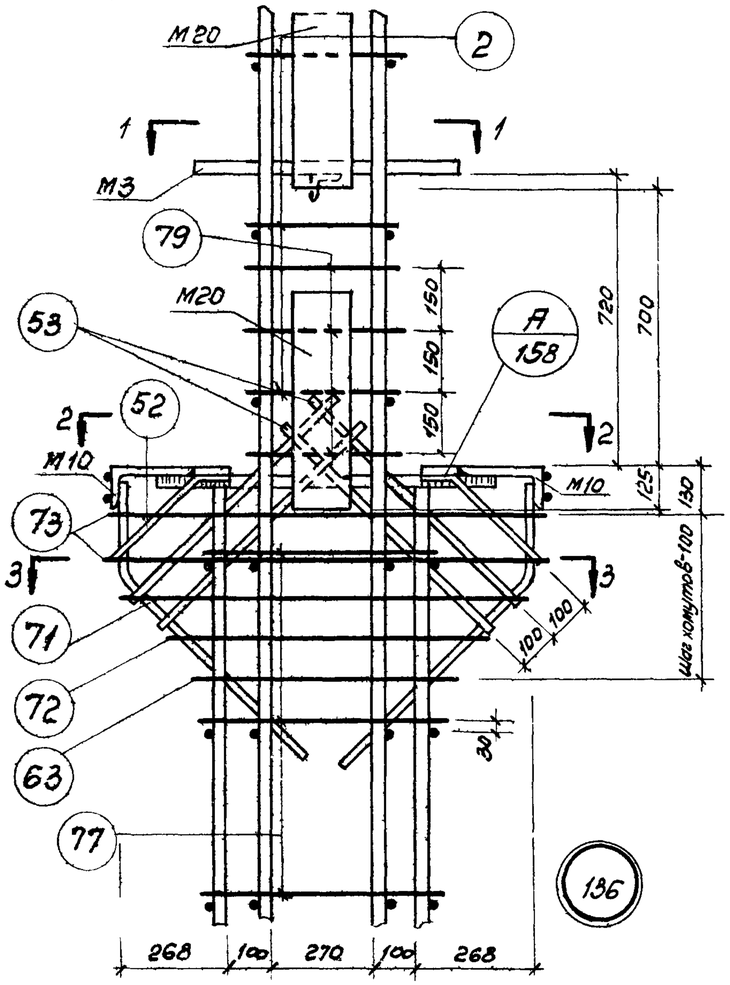


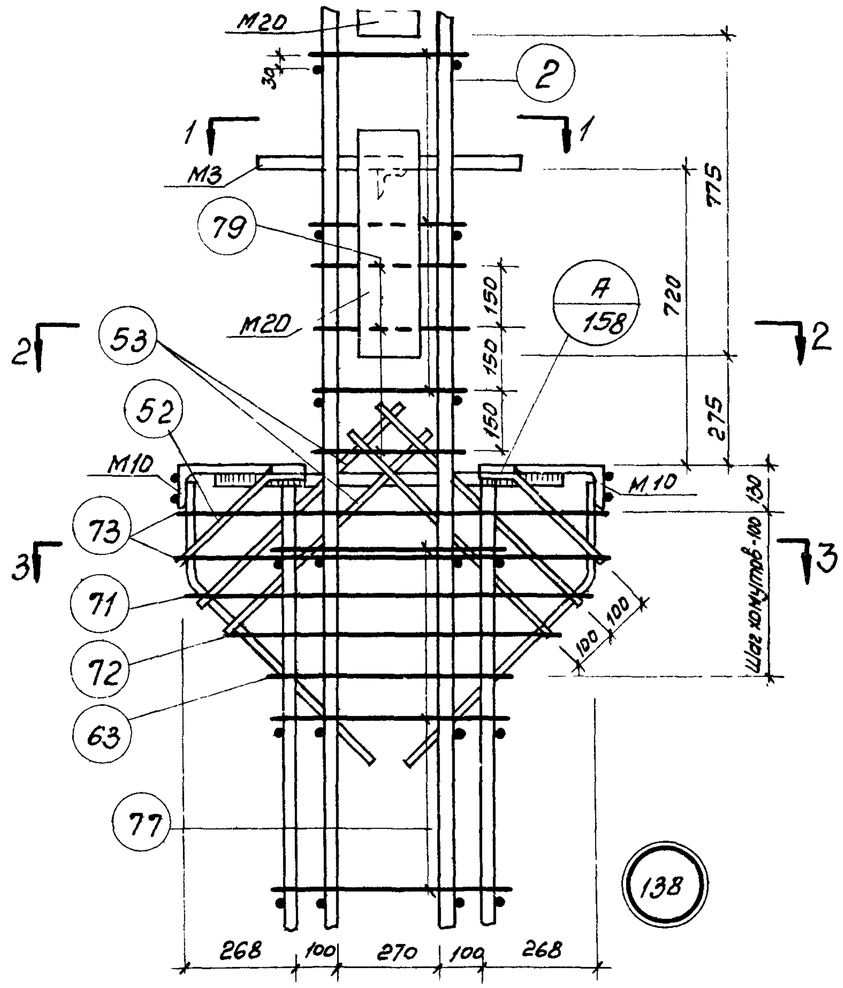


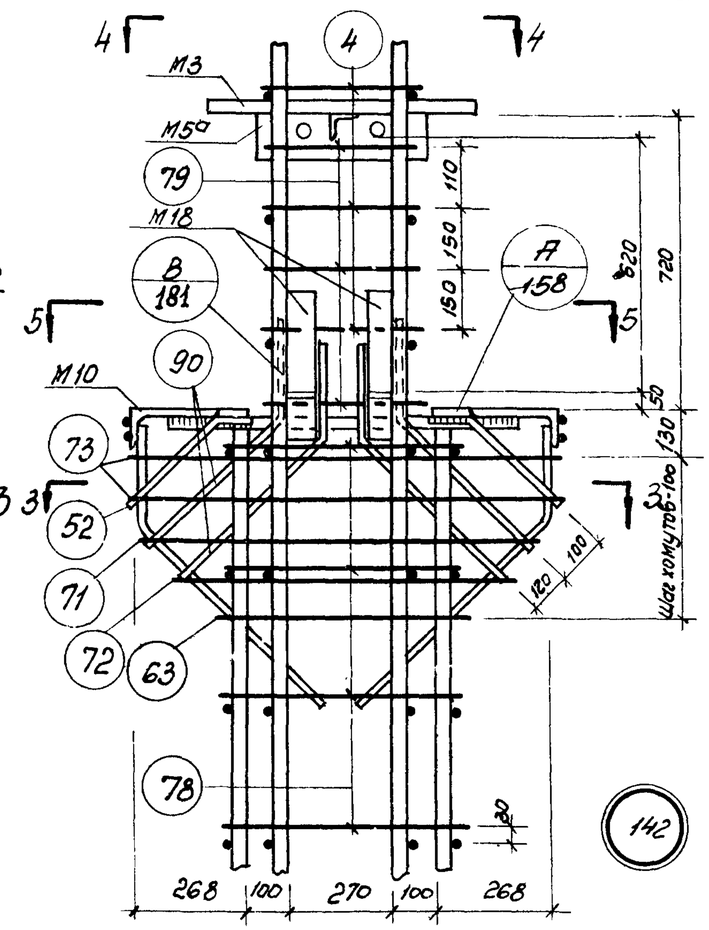


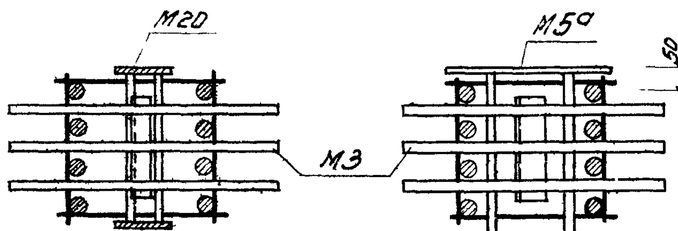


1-1

4-4

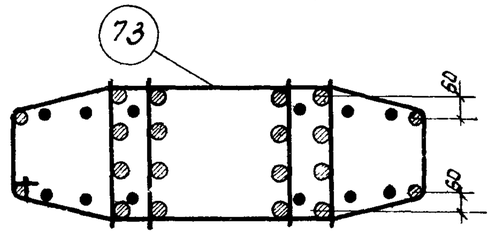


3-3

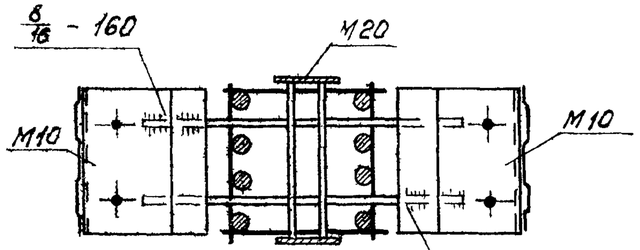


2-2

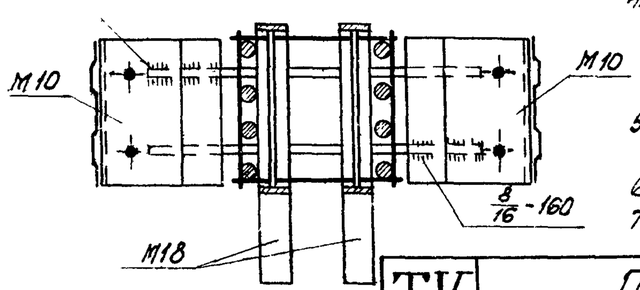


5-5

## Примечания

1. Электродуговая сварка выполняется электродами Э50-АФ.
2. Отдельные стержни позиц. 2, 4, 77, 78, 79 соединяются с плоскими каркасами контактной точечной сваркой.
3. Сварные соединения производить в соответствии с „Указаниями по сварке соединений арматуры и закладных деталей железобетонных конструкций" (СН393-69)
4. Хомуты консолей и закладные детали М3, М10 крепятся к рабочей арматуре вязальной проволокой. Окончательное положение закладных деталей фиксируется в опалубке.
5. Размеры привязки выпусков арматуры из колонн даны до ее рифов.
6. Закладные детали М17 на узлах условно не показаны.
7. Пример крепления М18, М20 см. на листе 192.

| | | |
|---|---|---|
| ТК 1972 | Пространственные каркасы. Узлы 136, 138, 142. | ШИ22-3/70 |
| | | Лист 182 |

Ст. инженер Бацулина

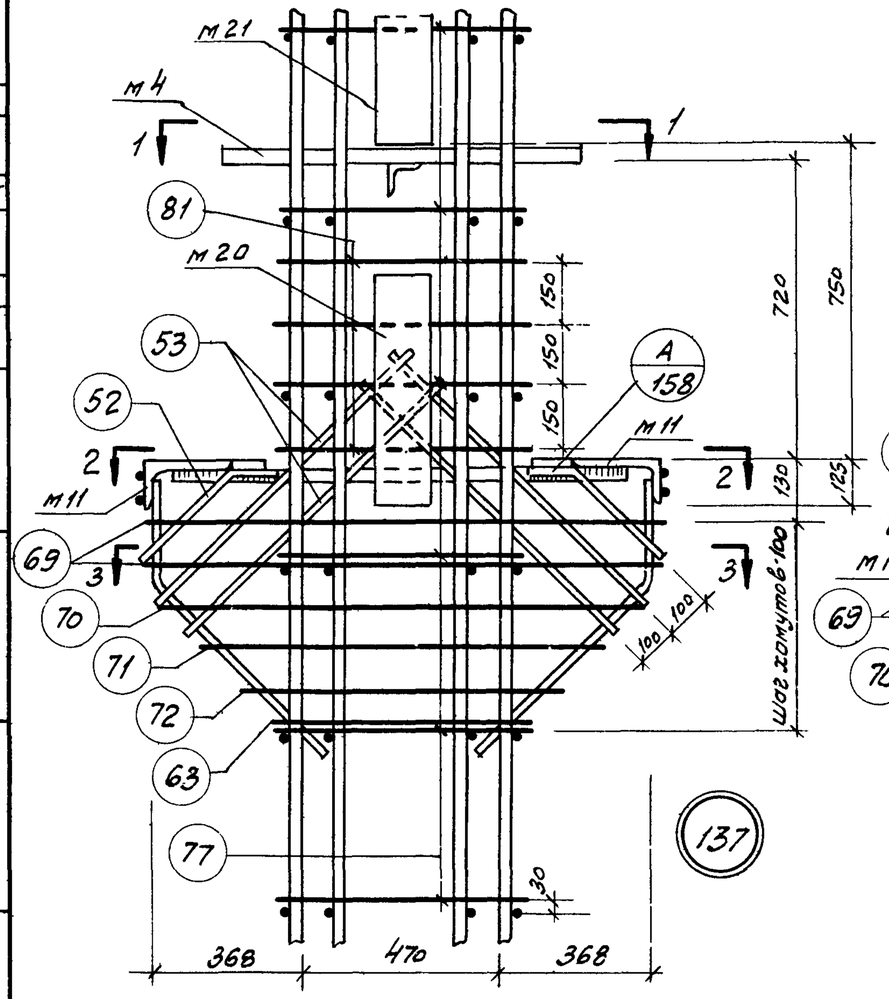


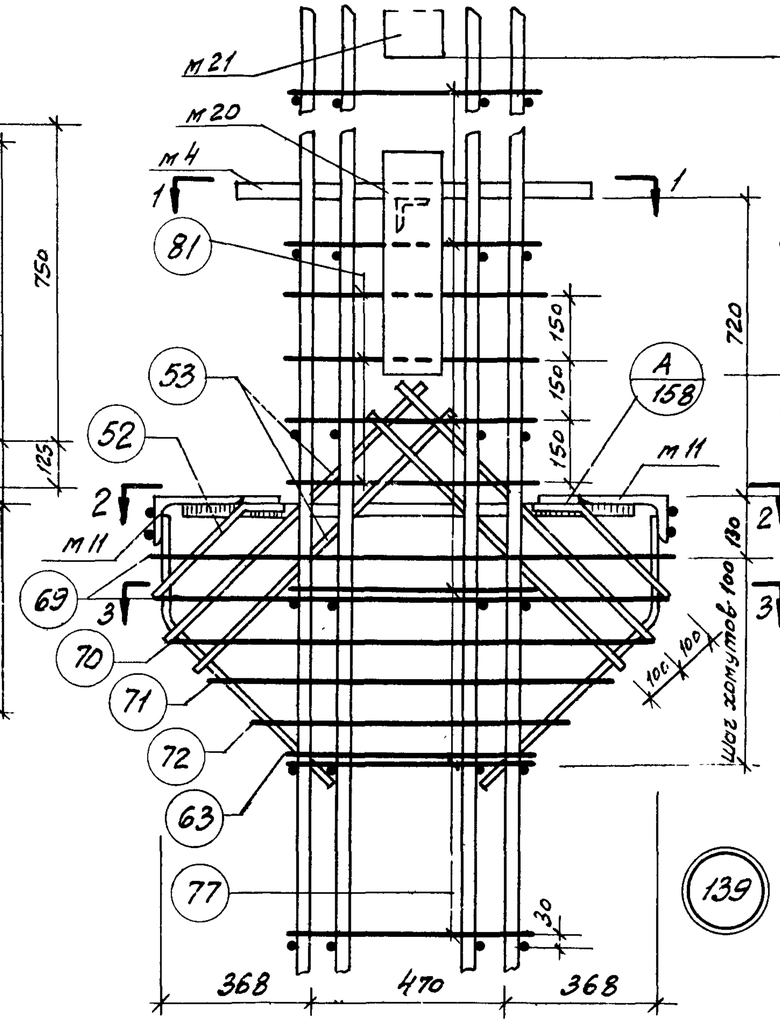


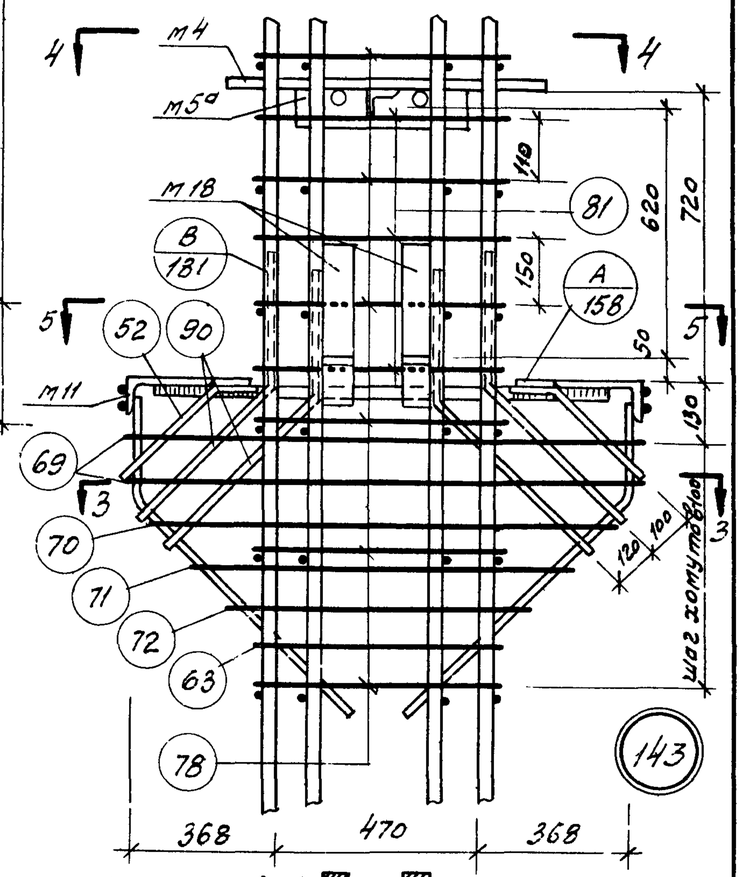


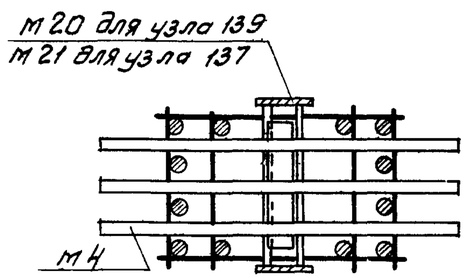


1-1

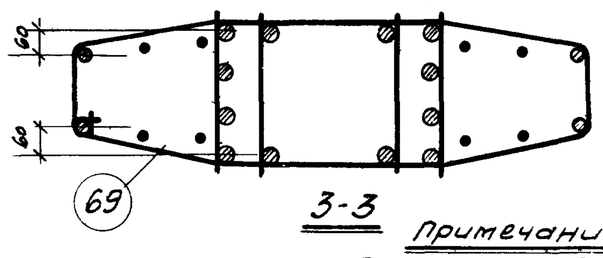


3-3

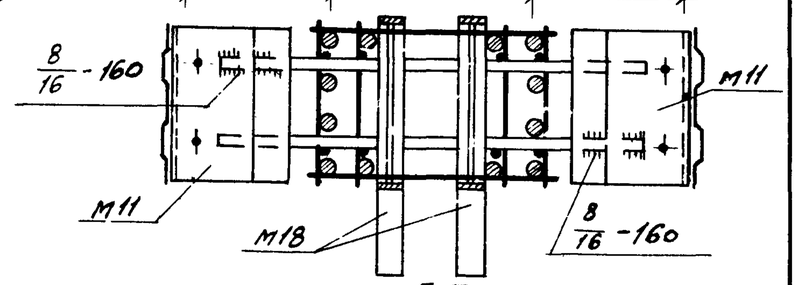


5-5

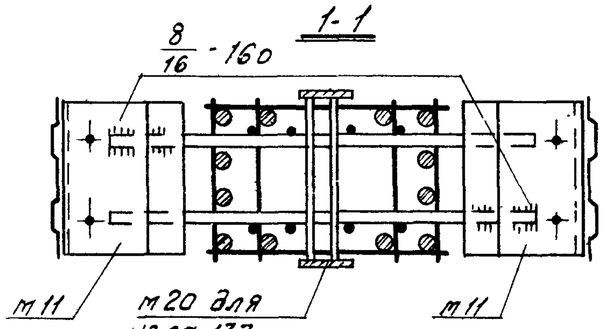


2-2

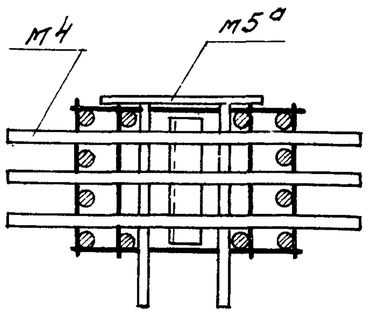


4-4

## Примечания

1. Электродуговая сварка выполняется электродами Э50-АФ.
2. Отдельные стержни позиц. 77, 78, 81 соединяются с плоскими каркасами контактной точечной сваркой.
3. Сварные соединения производить в соответствии с „Указаниями по сварке соединений арматуры и закладных деталей железобетонных конструкций" (СН 393-69)
4. Хомуты консолей и закладные детали м4, м5а, м11 крепятся к рабочей арматуре вязальной проволокой. Окончательное положение закладных деталей фиксируется в опалубке.
5. Размеры привязки выпусков арматуры из колонн даны до ее рифов.
6. Пример крепления закладной детали м18 см. на листе 192.

| | | | |
|---|---|---|---|
| ТК 1972 | Пространственные каркасы<br>Узлы 137, 139, 143 | ШЛ22-3/70 | |
| | | Лист | 183 |

| | | |
|---|---|---|
| Гл.констр. ин. | Смирнов | |
| Нач. отдела | Демченко | |
| Нач. сектора | Чечелёва | |
| Ст. инженер | Бацина | |
| Проверил | | |
| Корнюшина | | |
| Шифр | | |
| Марка-лист | | |
| Инв. № | | |

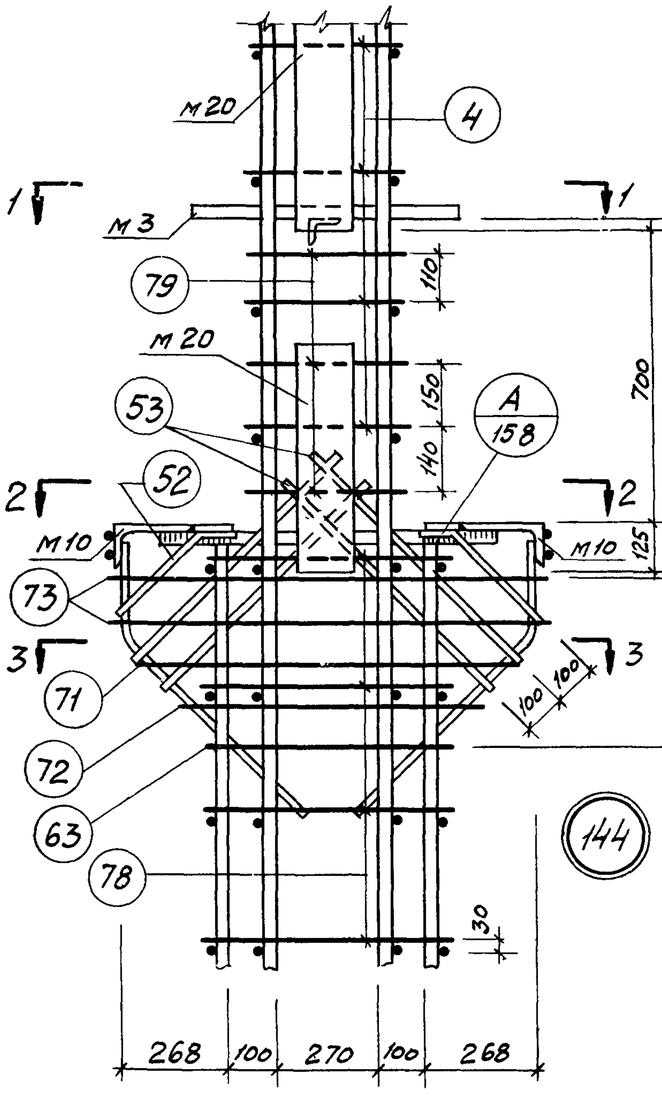


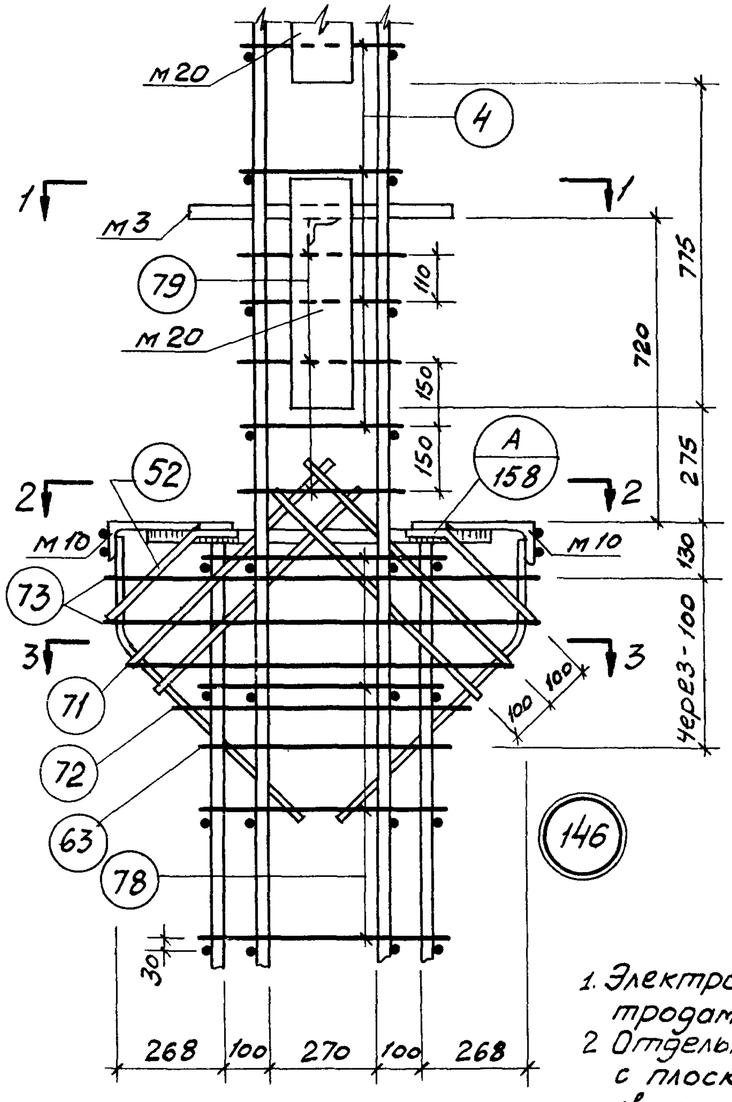


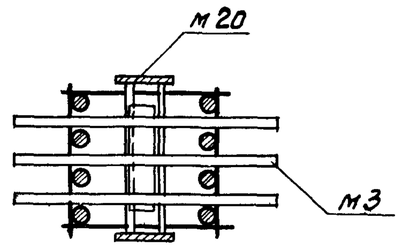


1-1

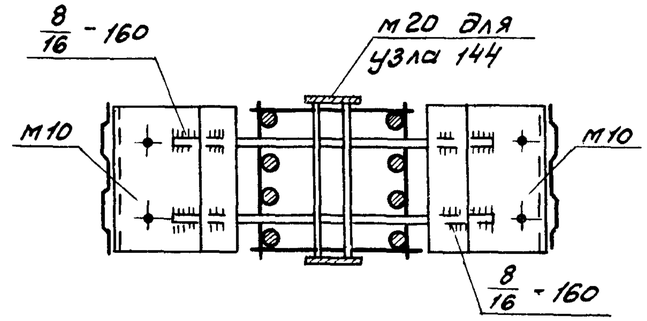


2-2

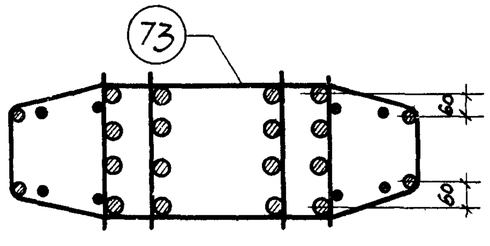


3-3

примечания:

1. Электродуговая сварка выполняется электродами Э50А-Ф.
2. Отдельные стержни поз. 4, 78, 79 соединяются с плоскими каркасами контактной точечной сваркой.
3. Сварные соединения производить в соответствии с „Указаниями по сварке соединений арматуры и закладных деталей железобетонных конструкций" (СН393-69)
4. Хомуты консолей и закладные детали М3, М10 крепятся к рабочей арматуре вязальной проволокой. Окончательное положение закладных деталей фиксируется в опалубке.
5. Размеры привязки выпусков арматуры из колонн даны до ребрифов
6. Закладная деталь М17 на узлах условно не показана.
7. Пример крепления закладной детали М20 см. на листе 192

| | | |
|---|---|---|
| ТК 1972 | Пространственные каркасы<br>Узлы 144, 146 | ИИ22-3/70<br>Лист 184 |

Ст. инженер Камышов Колмыкова

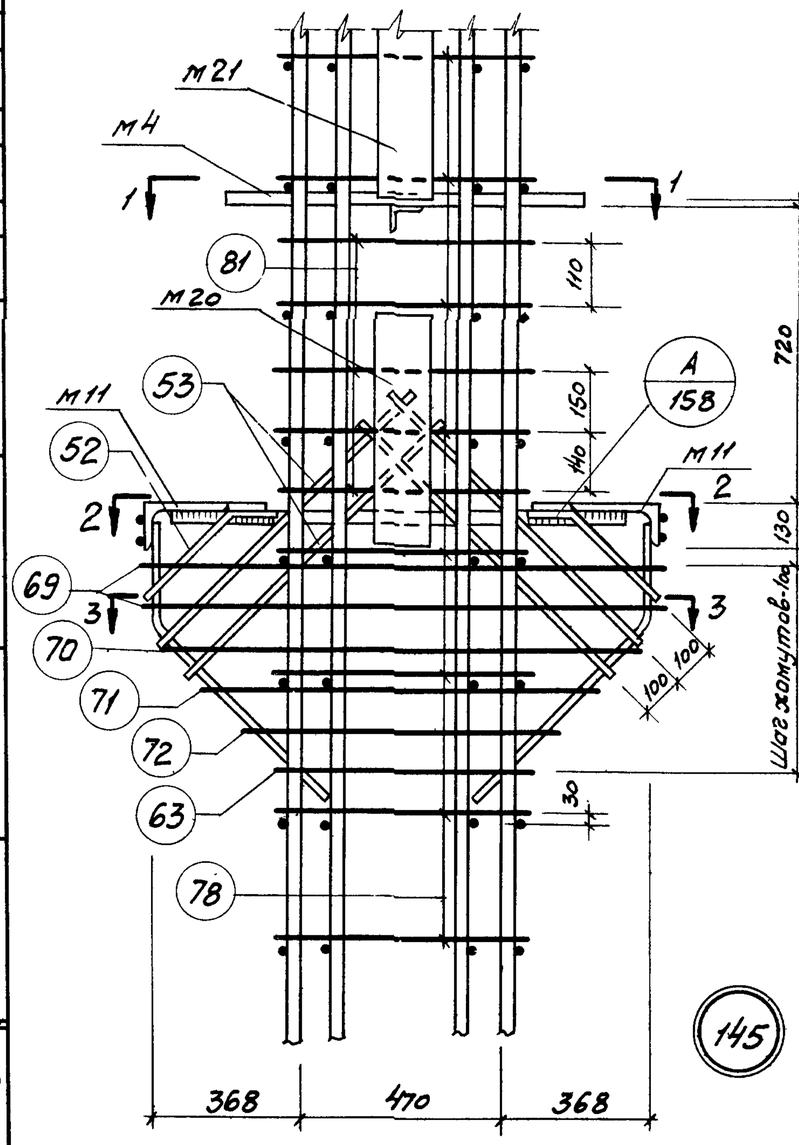


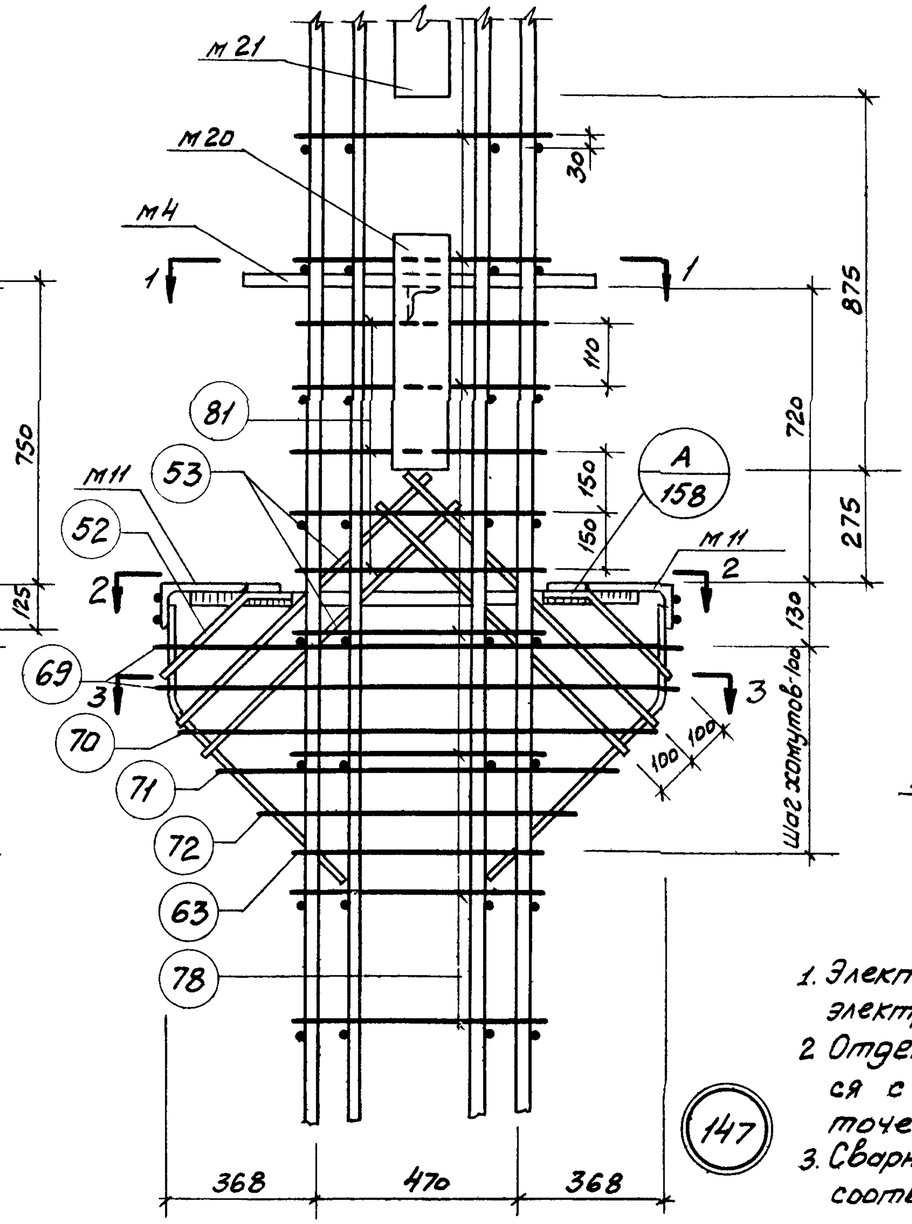


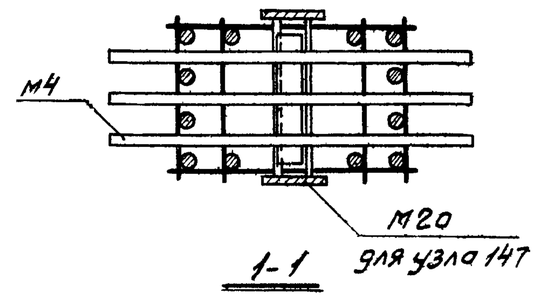


1-1

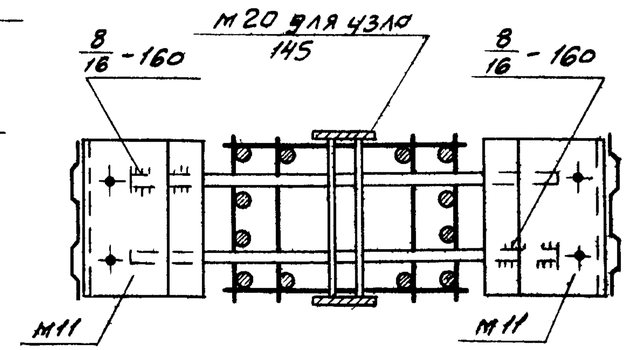


2-2

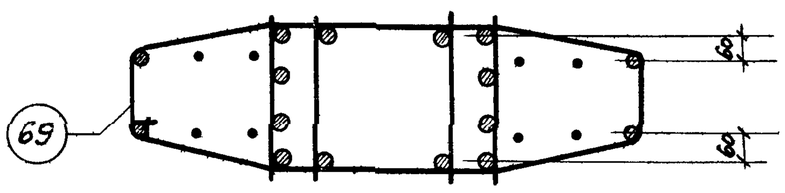


3-3

## Примечания:

1. Электродуговая сварка выполняется электродами Э50А-Ф
2. Отдельные стержни поз 7,8,81 соединяются с плоскими каркасами контактной точечной сваркой.
3. Сварные соединения производить в соответствии с „Указаниями по сварке соединений арматуры и закладных деталей железобетонных конструкций" (СН393-69).
4. Хомуты консолей и закладные детали М4, М11 крепятся к рабочей арматуре вязальной проволокой. Окончательное положение закладных деталей фиксируется в опалубке.
5. Размеры привязки выпусков арматуры из колонн даны до ее рифов
6. Примеры крепления закладных деталей М20, М21 см на листе 192.

| | | | |
|---|---|---|---|
| ТК 1972 | Пространственные каркасы Узлы 145, 147 | ИИ22-3/70 | |
| | | Лист | 185 |

| | | |
|---|---|---|
| Шифр | | |
| Марка-лист | | |
| Инв № | | |
| Гл. инж. | Смирнов | |
| Нач. отдела | Демченко | |
| Нач. сектора | Чечелёва | |
| Ст. инженер | Калмыкова | |
| Проверил | | |
| Разраб. | Корнюшина | |
| СПШ-10 | Яковлев | |

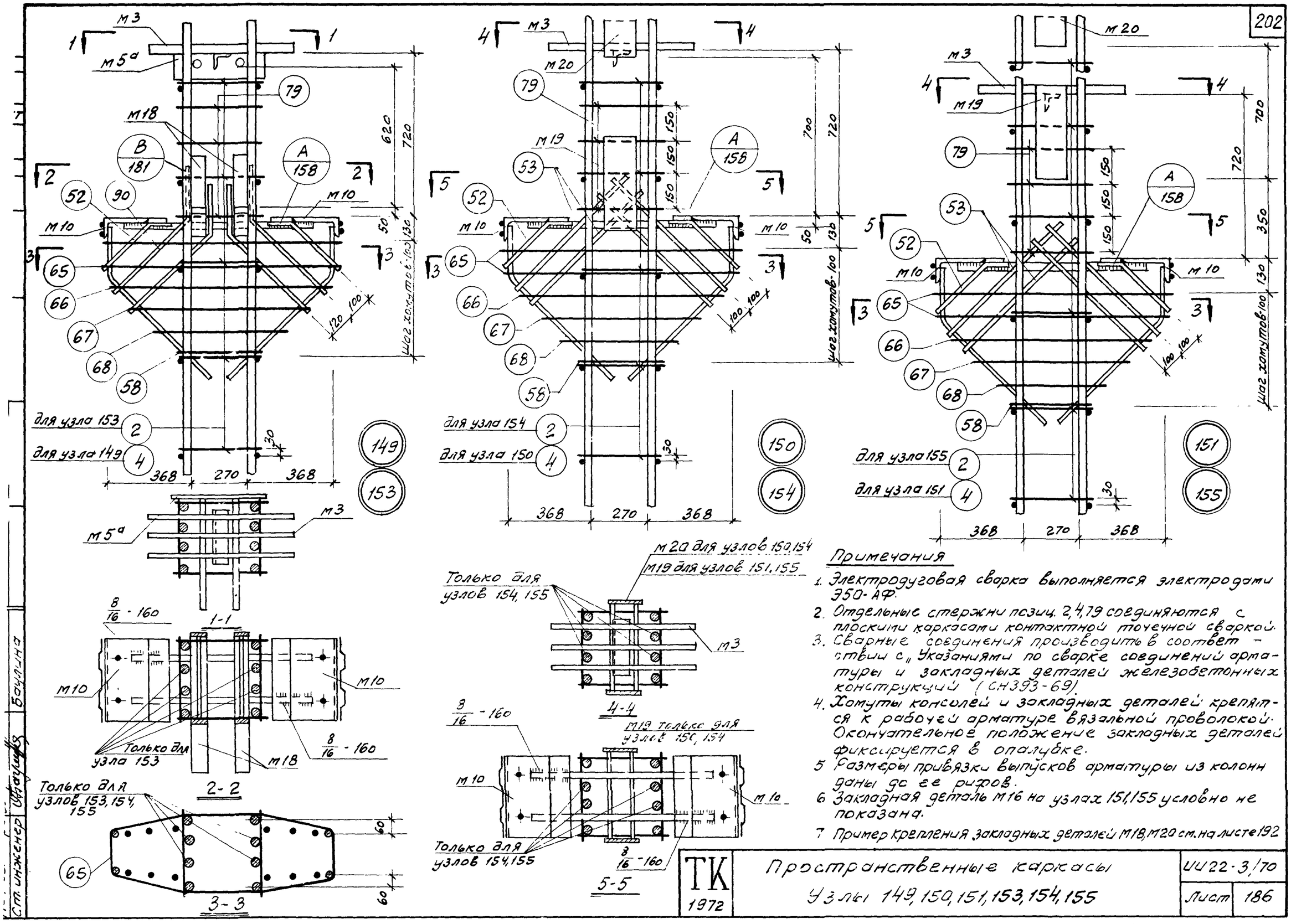


## Примечания

1. Электродуговая сварка выполняется электродами Э50-АФ.
2. Отдельные стержни позиц. 2, 4, 79 соединяются с плоскими каркасами контактной точечной сваркой.
3. Сварные соединения производить в соответствии с „Указаниями по сварке соединений арматуры и закладных деталей железобетонных конструкций (СН393-69).
4. Хомуты консолей и закладных деталей крепятся к рабочей арматуре вязальной проволокой. Окончательное положение закладных деталей фиксируется в опалубке.
5. Размеры привязки выпусков арматуры из колонн даны до ее рисок.
6. Закладная деталь м16 на узлах 151, 155 условно не показана.
7. Пример крепления закладных деталей м18, м20 см. на листе 192

| | | | |
|---|---|---|---|
| ТК 1972 | Пространственные каркасы<br>Узлы 149, 150, 151, 153, 154, 155 | ИИ22-3/70 | |
| | | Лист | 186 |

Ст. инженер Бачулина

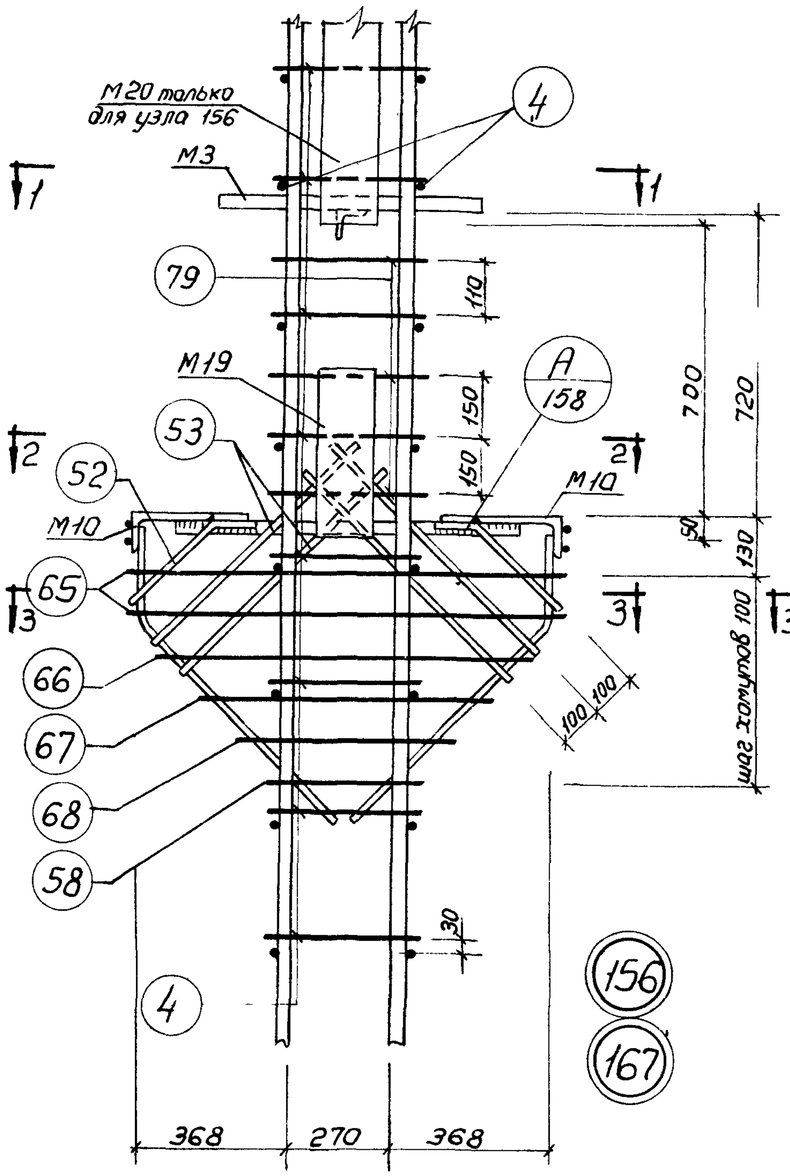


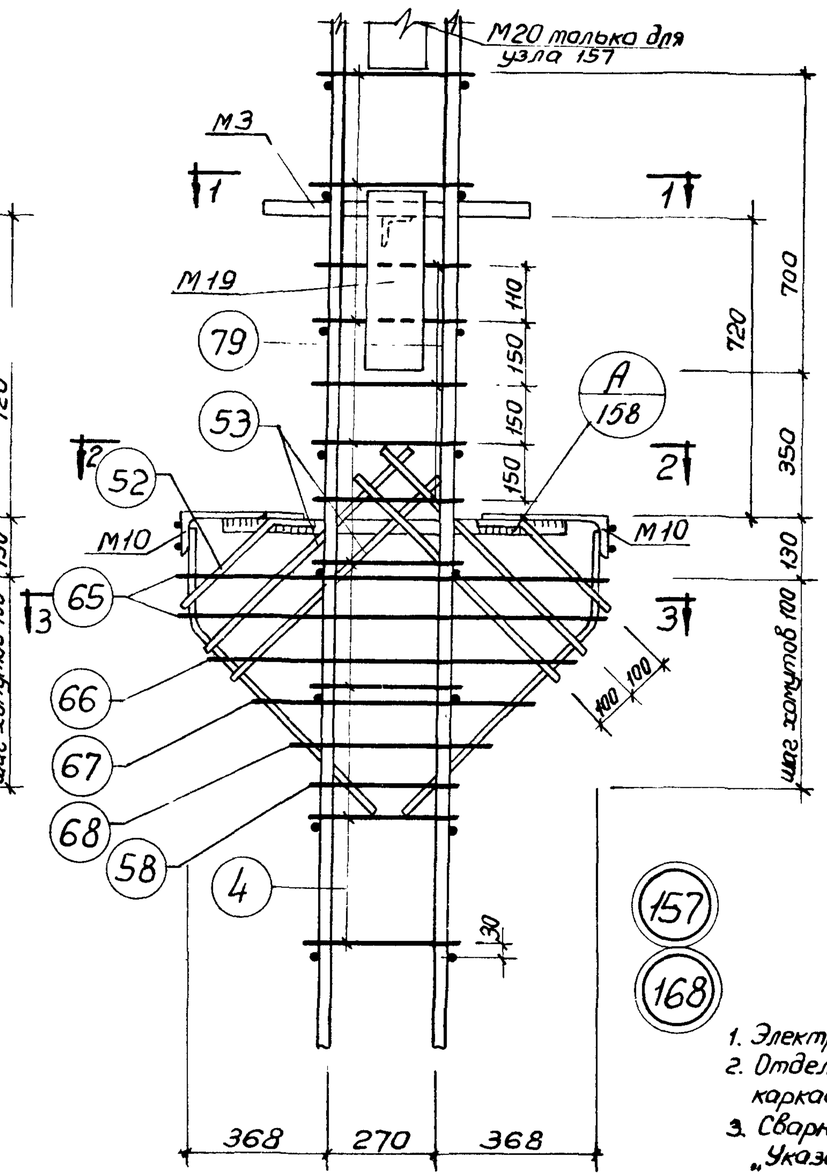


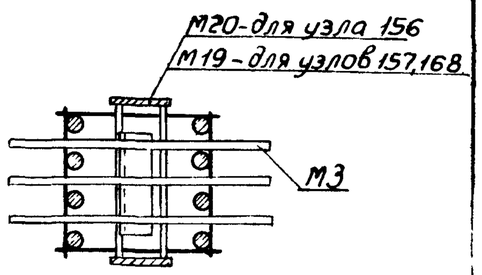


1 - 1

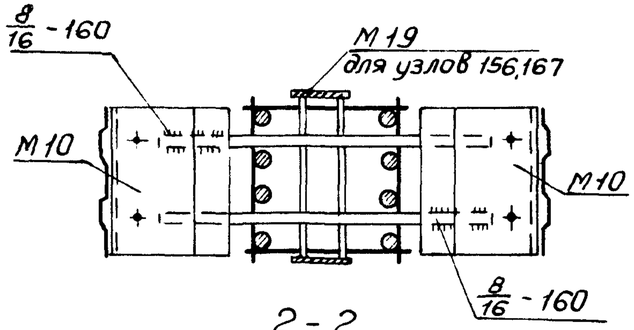


2 - 2

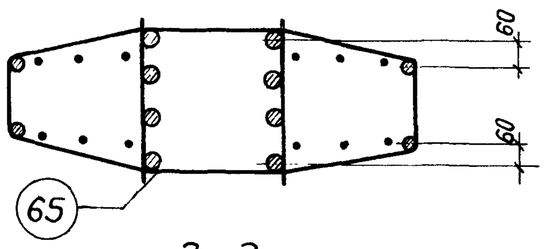


3 - 3

## Примечания

1. Электродуговая сварка выполняется электродами Э50А-Ф.
2. Отдельные стержни поз. 4,79 соединяются с плоскими каркасами контактной точечной сваркой.
3. Сварные соединения производить в соответствии с „Указаниями по сварке соединений арматуры и закладных деталей железобетонных конструкций" (СН393-69).
4. Хомуты консолей и закладные детали М3, М10 крепятся вязальной проволокой. Окончательное положение закладных деталей фиксируется в опалубке.
5. Размеры привязки выпусков арматуры из колонн даны до ее рифов.
6. Закладная деталь М16 на узлах условно не показана.
7. Пример крепления закладной детали М20 см. лист 192.

| | | | |
|---|---|---|---|
| Гл. конструктор инстит. | Корнюшина | | |
| Гл. инж. проекта | | | |
| Нач. отдела | Смирнов | Проверил | |
| Нач. сектора | Демченко | | |
| Ст. инж. | Чечелева | | |
| | Калмыкова | | |

| | | | |
|---|---|---|---|
| ТК 1972 | Пространственные каркасы. Узлы 156, 157, 167, 168. | ШИ22-3/70 | |
| | | Лист | 187 |

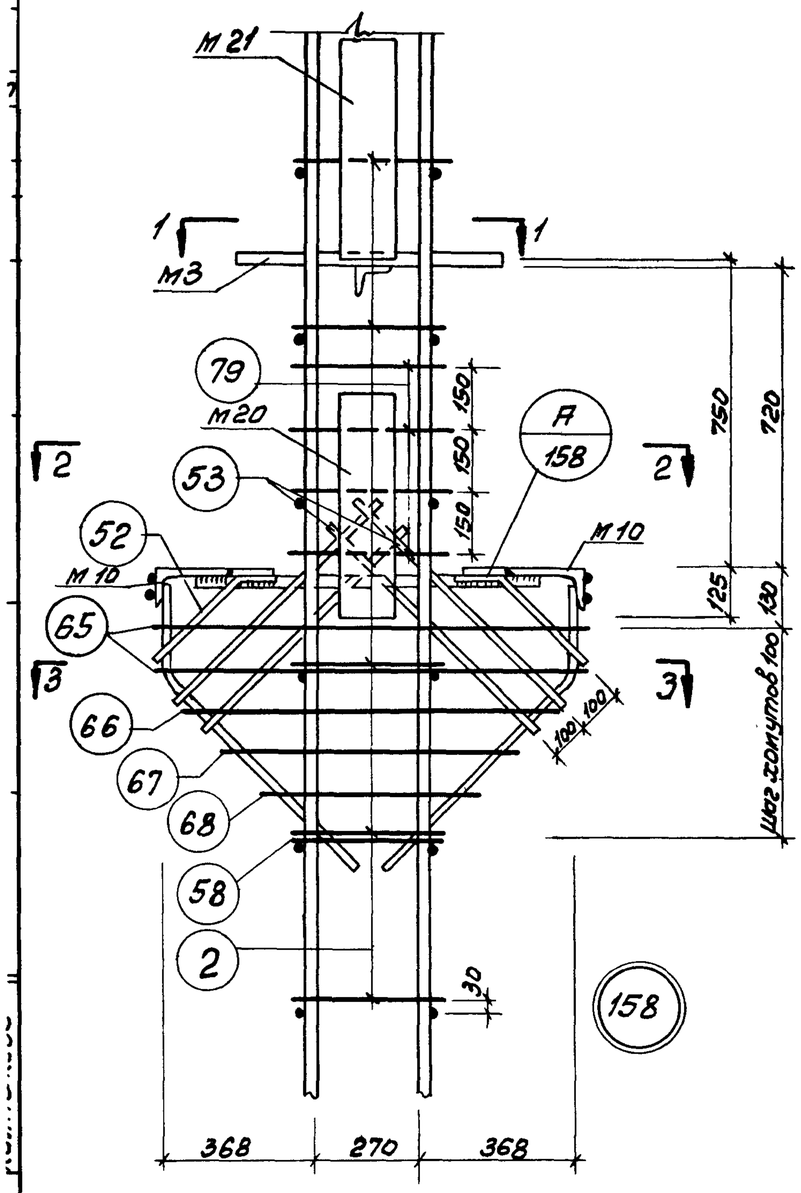


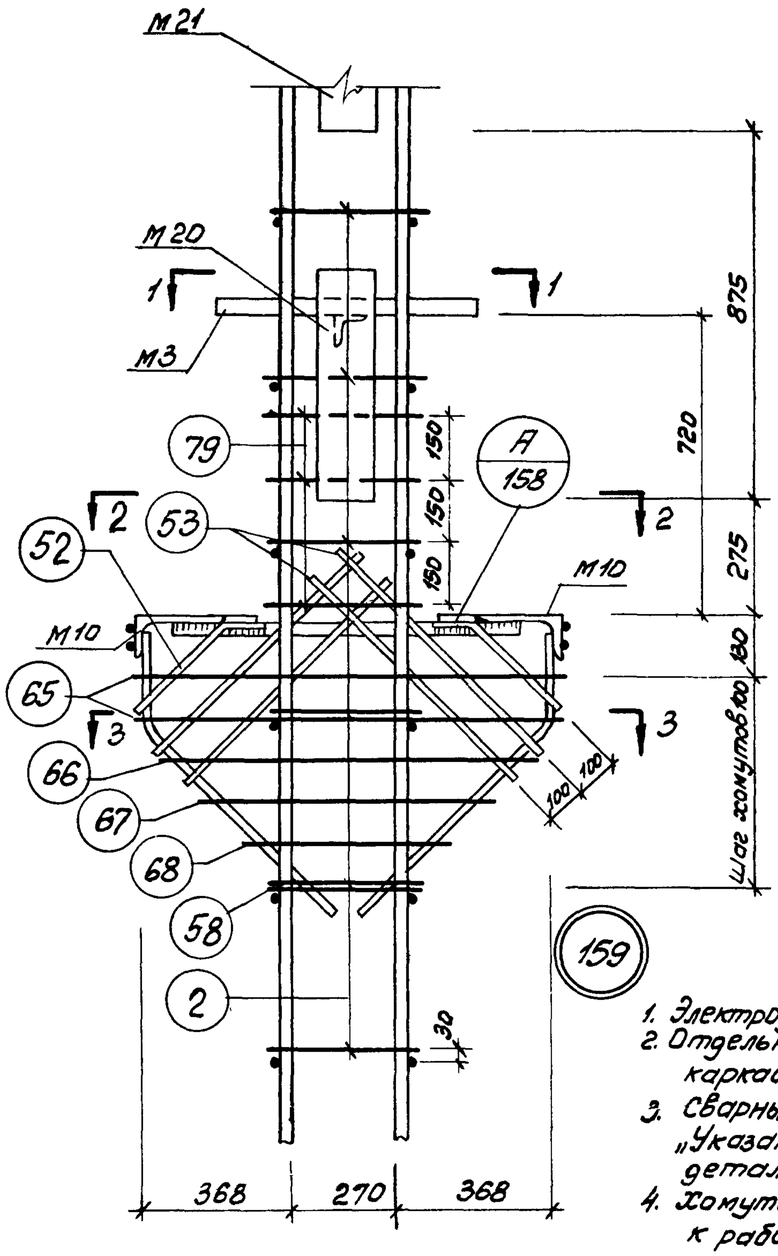


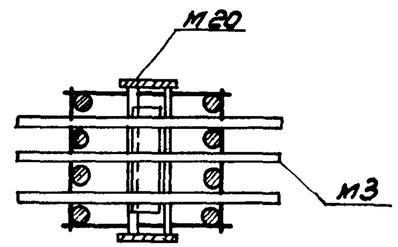


1-1

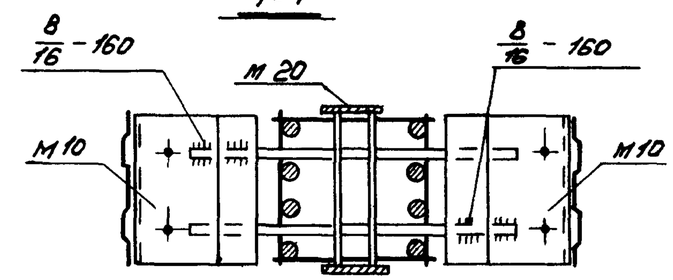


2-2

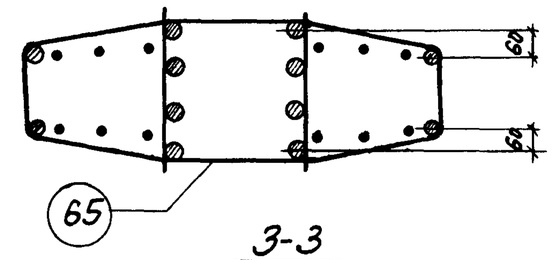


3-3

Примечания:

1. Электродуговая сварка выполняется электродами Э50-Ф.
2. Отдельные стержни поз. 2, 79 соединяются с плоскими каркасами контактной точечной сваркой.
3. Сварные соединения производить в соответствии с „Указаниями по сварке соединений арматуры и закладных деталей железобетонных конструкций (СН393-69).
4. Хомуты консолей и закладные детали М3, М10 крепятся к рабочей арматуре вязальной проволокой. Окончательное положение закладных деталей фиксируется в опалубке.
5. Размеры привязки выпусков арматуры из колонн даны до её рифов.
6. Примеры крепления закладных деталей М20, М21 см. на листе 192.

| | | |
|---|---|---|
| ТК 1972 | Пространственные каркасы. Узлы 158, 159. | ИИ22-3/70 |
| | | Лист 188 |

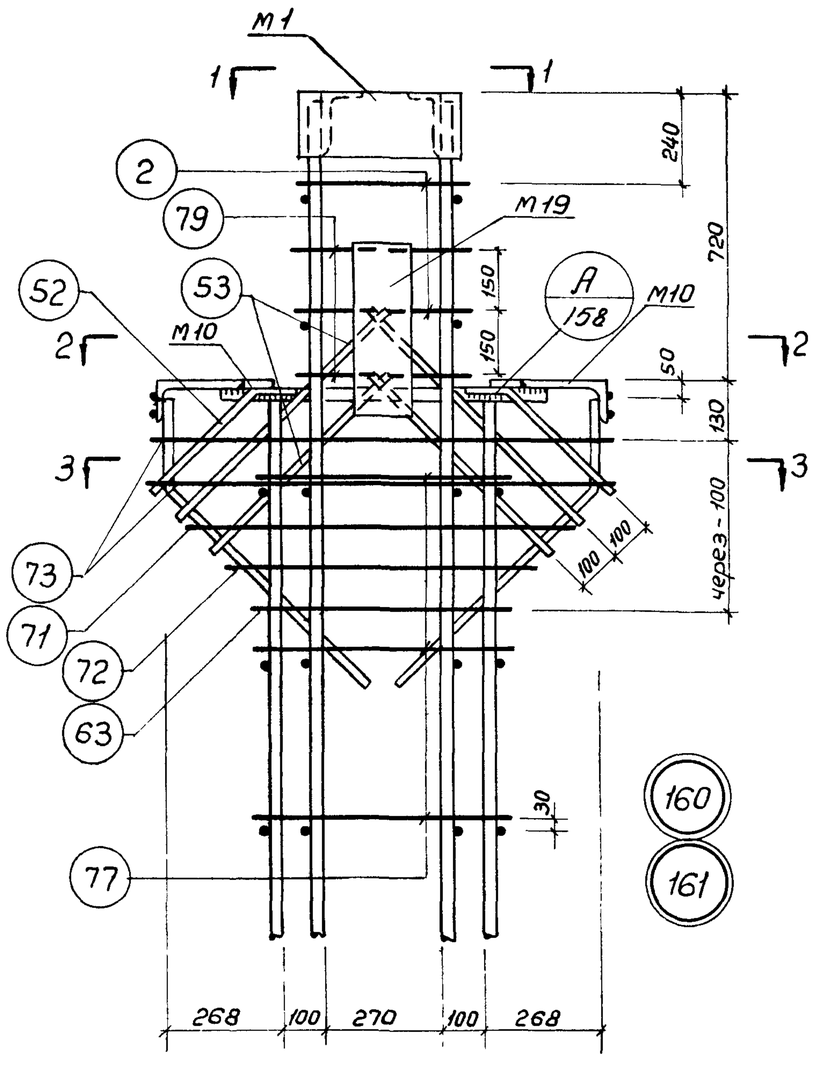


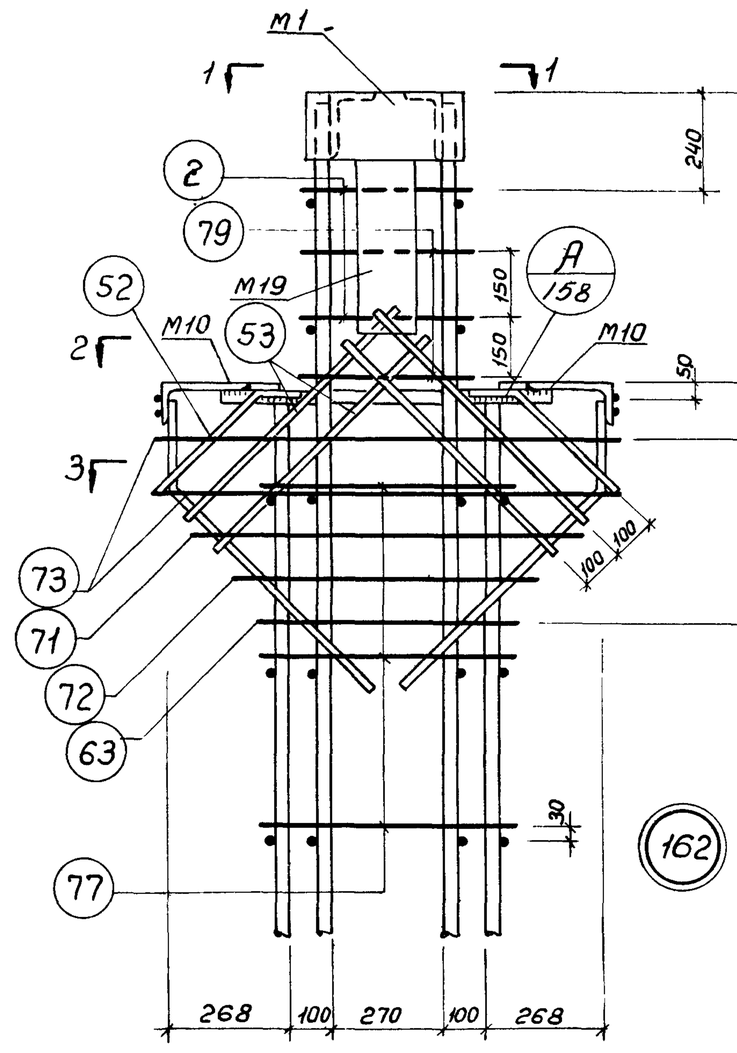


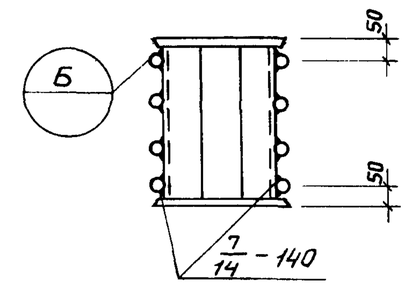


1 - 1

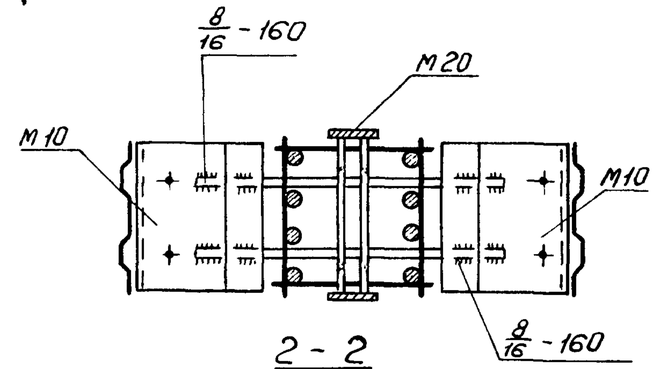


2 - 2

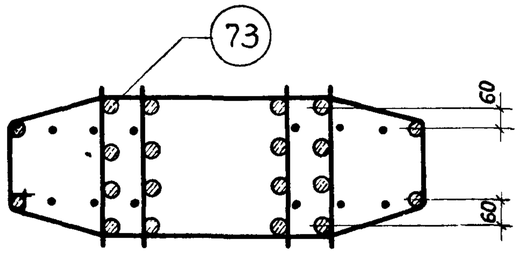


3 - 3

Примечания:

1. Электродуговая сварка выполняется электродами Э50А-Ф.
2. Отдельные стержни поз 2, 77, 79 соединяются с плоскими каркасами контактной точечной сваркой.
3. Сварные соединения производить в соответствии с „Указаниями по сварке соединений арматуры и закладных деталей железобетонных конструкций" (СН 393-69).
4. Хомуты консолей и закладные детали М10 крепятся к рабочей арматуре вязальной проволокой. Окончательное положение закладных элементов фиксируется в опалубке.
5. Закладная деталь М17 на узлах условно не показана.

| | | |
|---|---|---|
| ТК 1972 | Пространственные каркасы<br>Узлы 160, 161, 162. | ИИ22-3/70<br>Лист 189 |

| | | |
|---|---|---|
| Гл. констр. ин-та | Корнашина | |
| Проверил | | |
| Стирнов | Демченко | |
| Нач. отдела | | |
| Нач. сектора | Чечелева | |
| Ст. инженер | Калмыкова | |

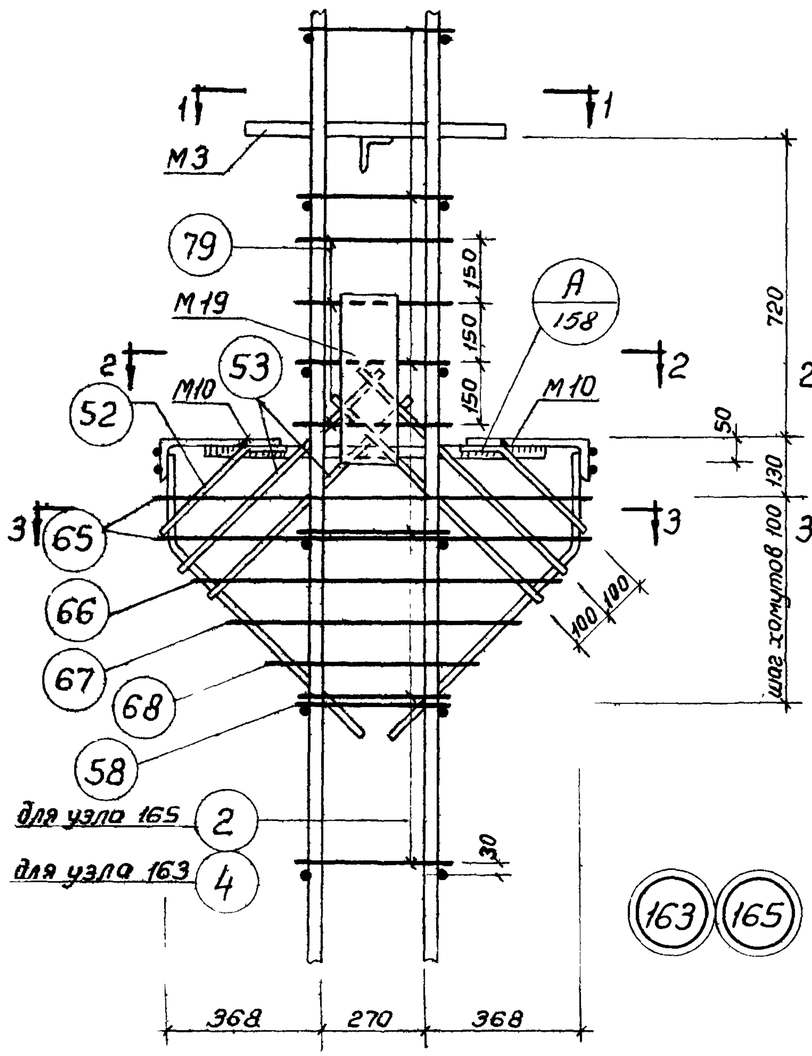


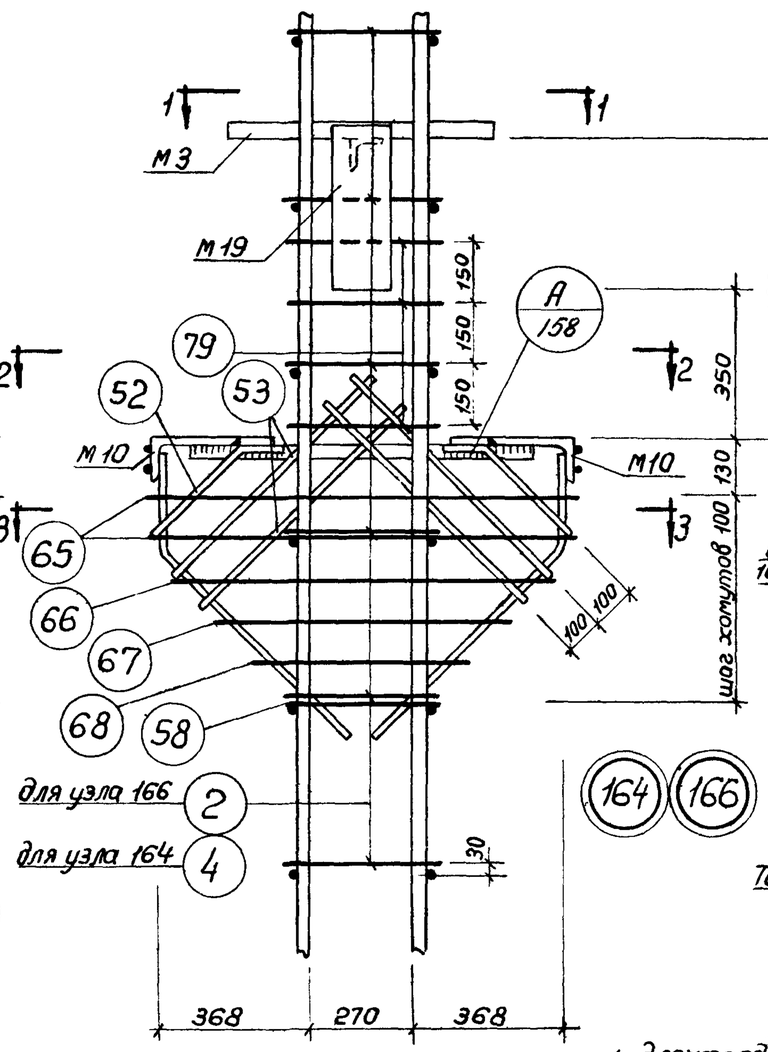


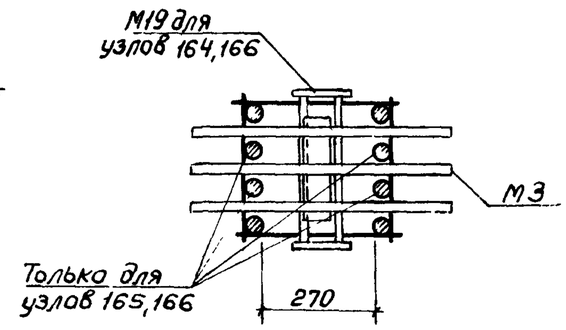


1 - 1

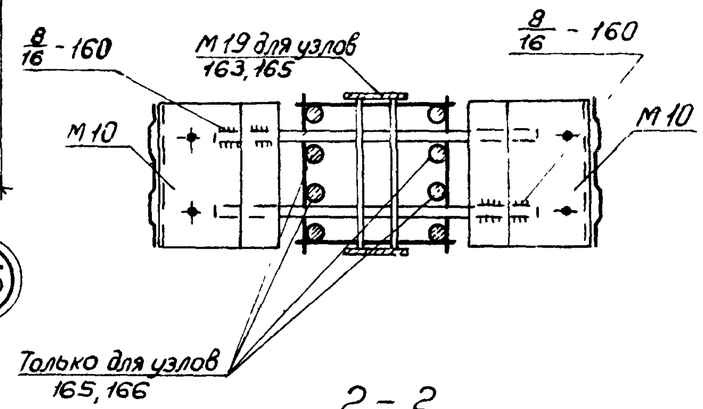


2 - 2

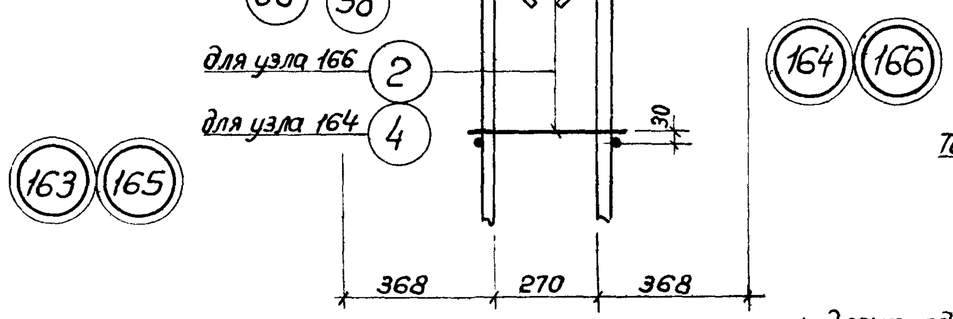


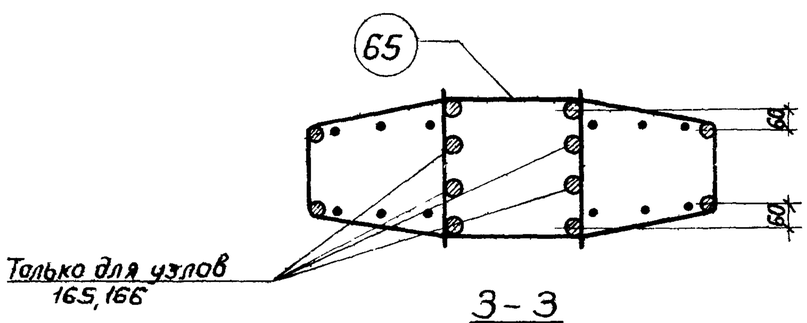


3 - 3

## Примечания

1. Электродуговая сварка выполняется электродами Э50А-Ф.
2. Отдельные стержни поз. 2,4,79 соединяются с плоскими каркасами контактной точечной сваркой.
3. Сварные соединения производить в соответствии с „Указаниями по сварке соединений арматуры и закладных деталей железобетонных конструкций" (СН 393-69)
4. Хомуты консолей и закладные детали М3, М10 крепятся к рабочей арматуре вязальной проволокой. Окончательное положение закладных деталей фиксируется в опалубке.
5. Размеры привязки выпусков арматуры из колонн даны до ее рифов.

| | | |
|---|---|---|
| ТК 1972 | Пространственные каркасы. Узлы 163, 164, 165, 166. | ИИ22-3/70 Лист 190 |

Ст. инж. Крыльцов Колтыкова

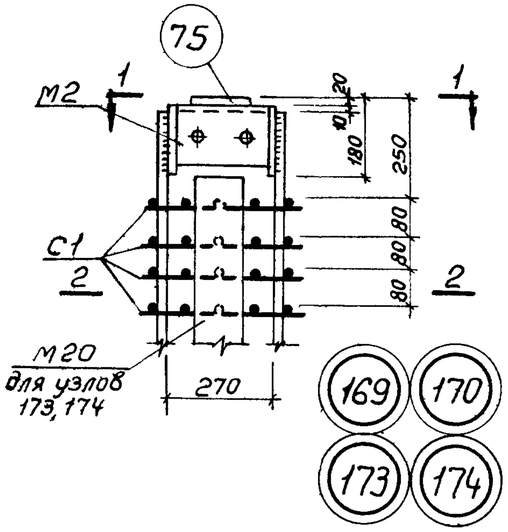


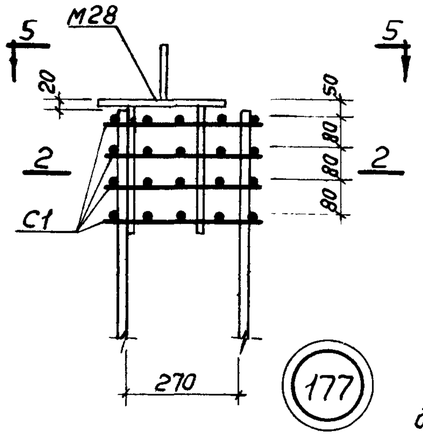


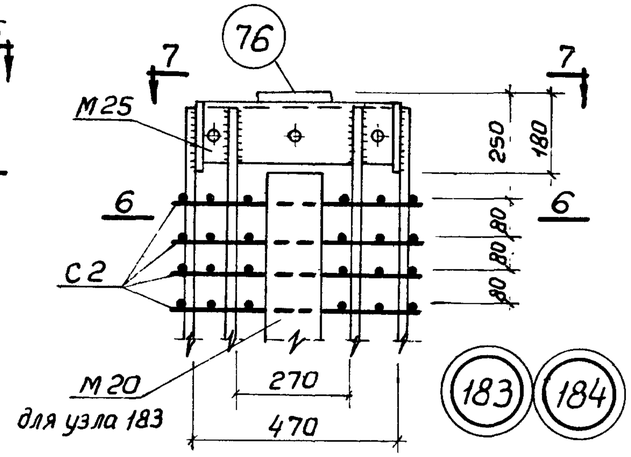


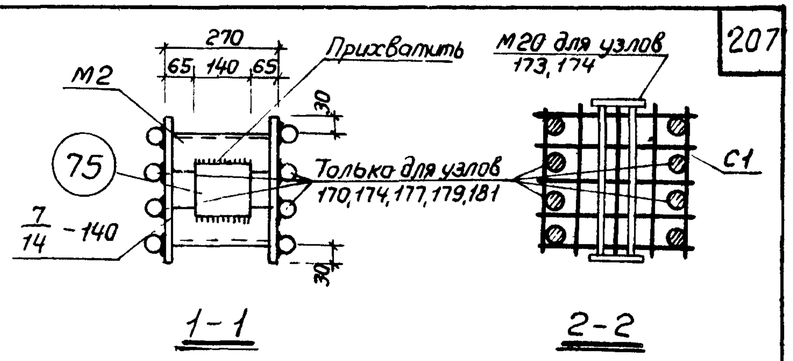


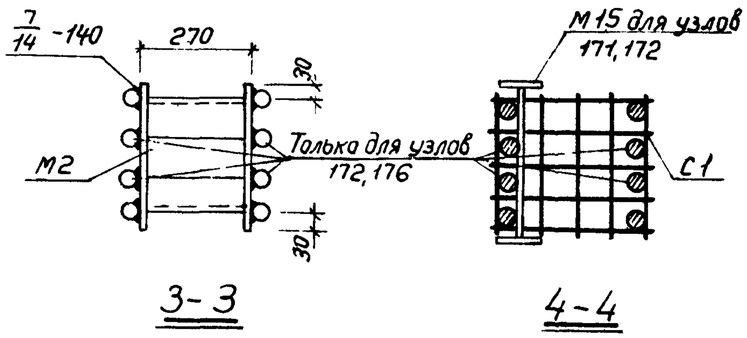


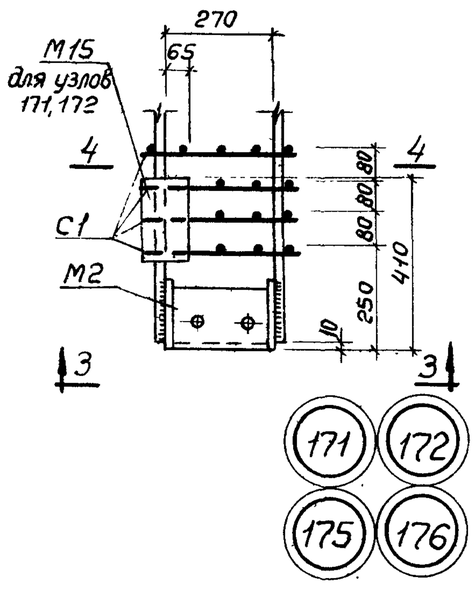


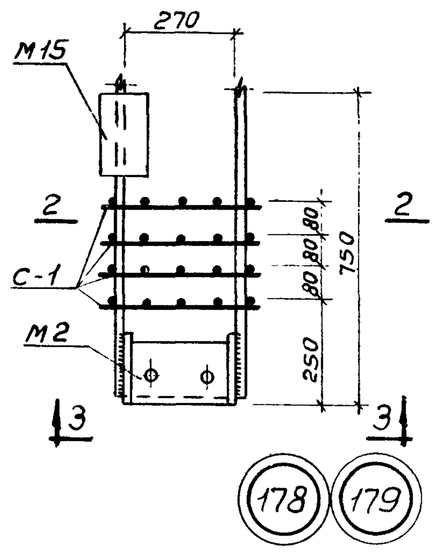


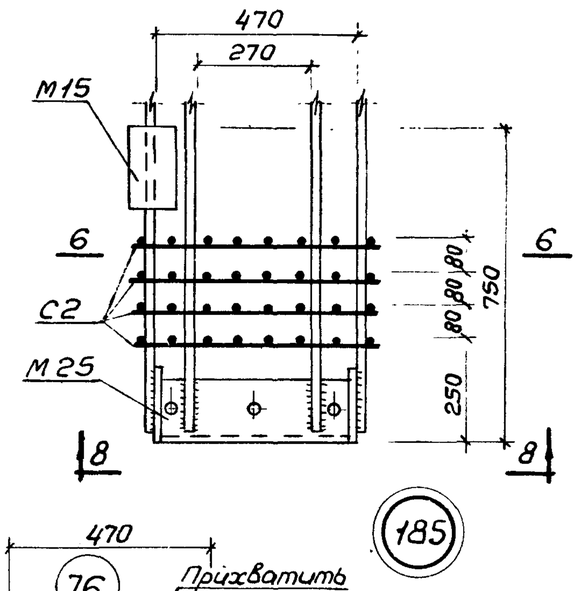


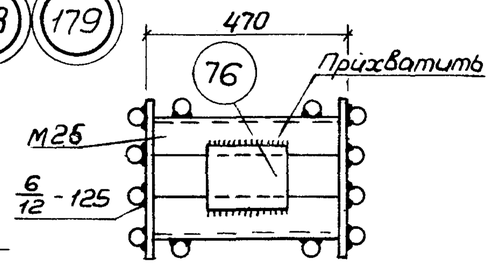


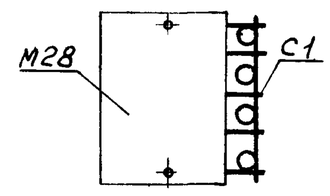


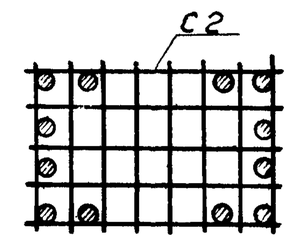


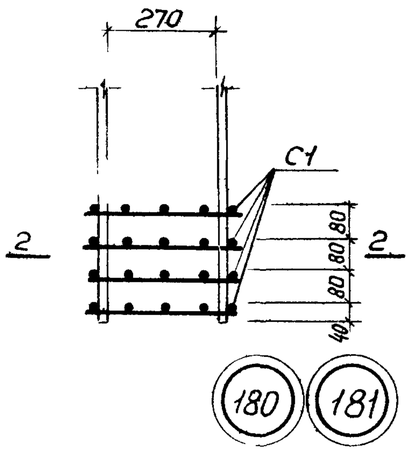


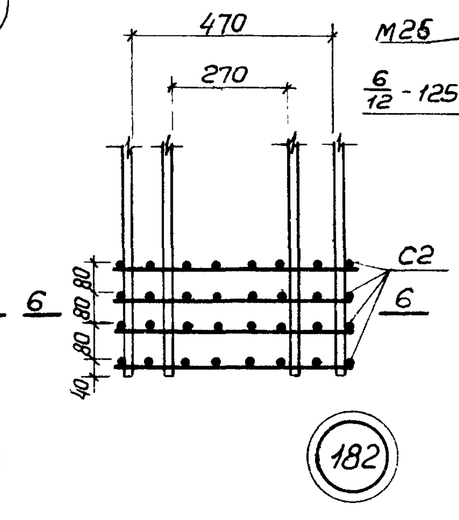


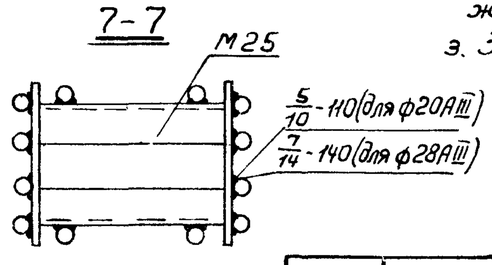


Примечания

1. Электродуговая сварка выполняется электродами Э50А-Ф.
2. Сварные соединения производить в соответствии с „Указаниями по сварке соединений арматуры и закладных деталей железобетонных конструкций" (СН 393-69)
3. Закладная деталь М16, М17 на узлах условно не показана.

| | | |
|---|---|---|
| ТК 1972 | Пространственные каркасы. Узлы 169, 170, 171, 172, 173, 174, 175, 176, 177, 178, 179, 180, 182, 183, 184, 185. | ШЦ22-3/70 Лист 191 |

Шифр

Ка-лист

Ив №

Инв. № подл. | Подп. и дата | Взам. инв. №

Гл. конструктор цех-пр. Мирнов

Нач. отдела Демченко

Нач. сект. 2ра Чечелева

Ст. инж. Калмыкова

Проверил

Корректировка

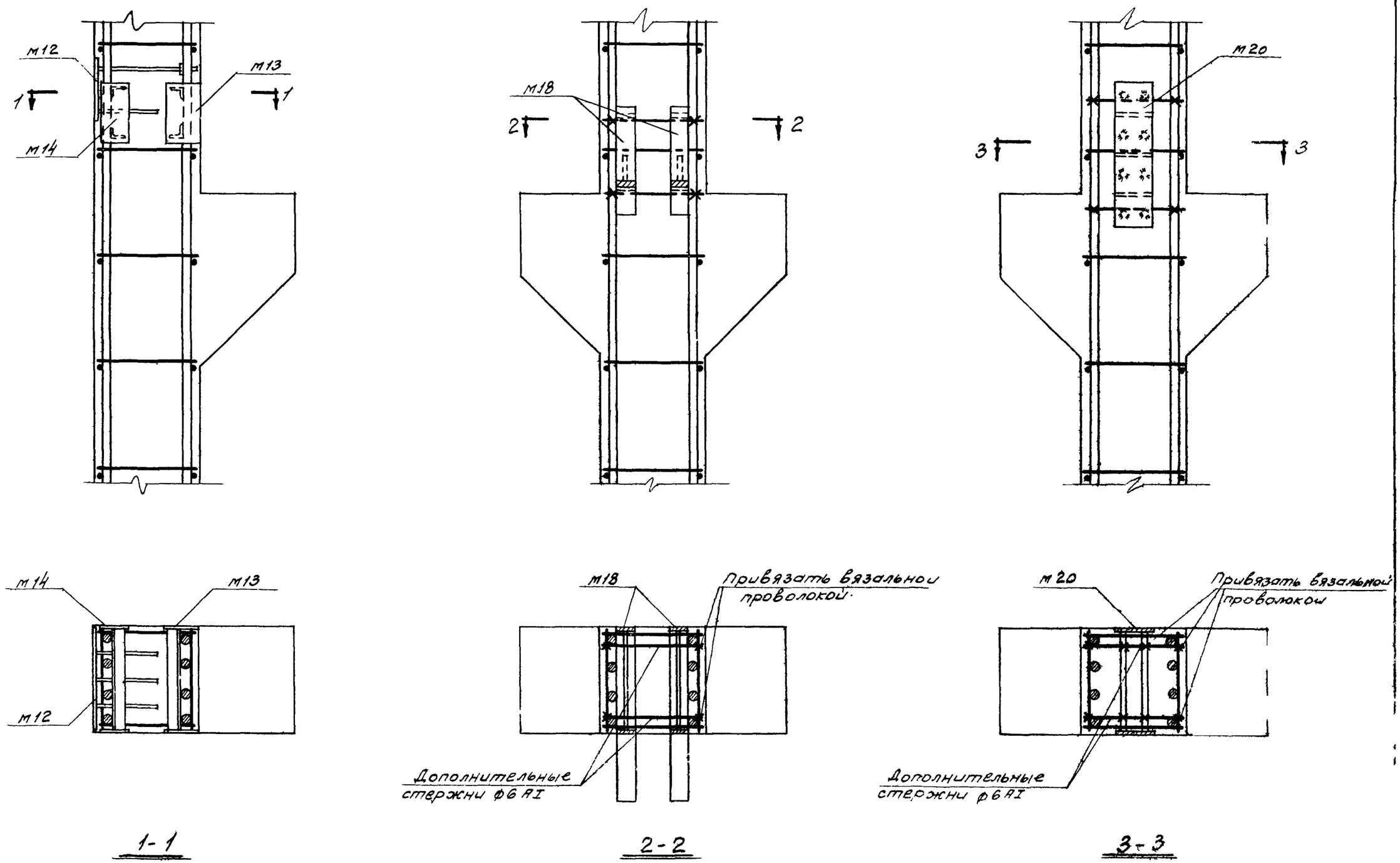


| | | | |
|---|---|---|---|
| Шифр | | | |
| Марка-лист | | | |
| Инв. № | | | |
| Корношина | | | |
| Разр. | | | |
| Проверил | | | |
| Гл. констр. ин | Смирнов | | |
| Нач. отдела | Демченко | | |
| Нач. сектора | Чечелёва | | |
| Ст. инженер | Калтыкова | | |

| | | | |
|---|---|---|---|
| ТК 1972 | Примеры крепления закладных деталей в пространственных каркасах | ИИ 22-3/70 | |
| | | Лист | 192 |

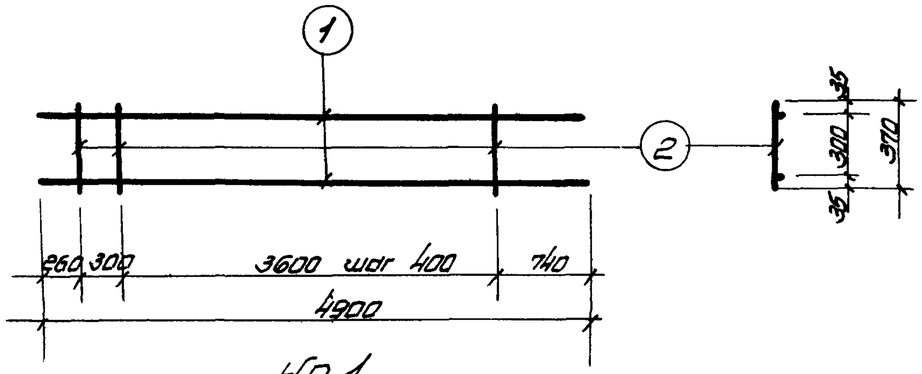


КР 1

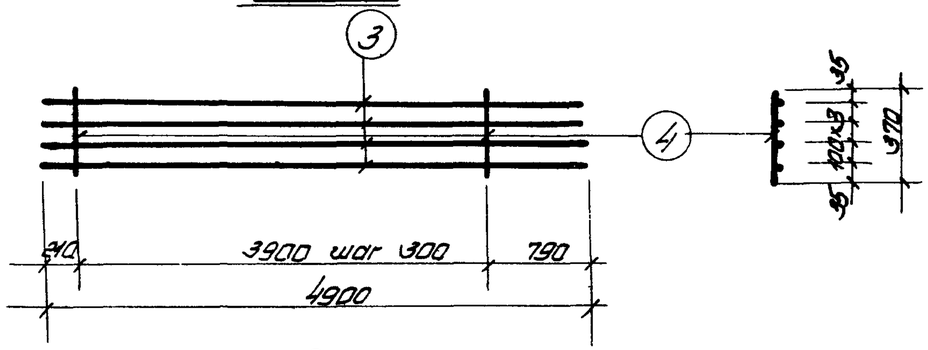


КР 2

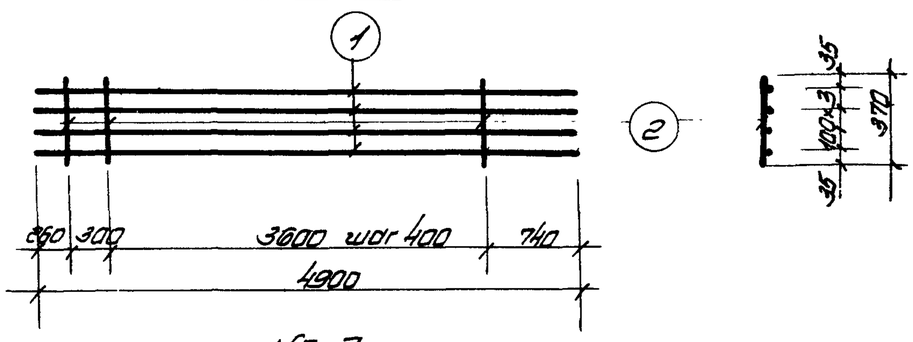


КР 3

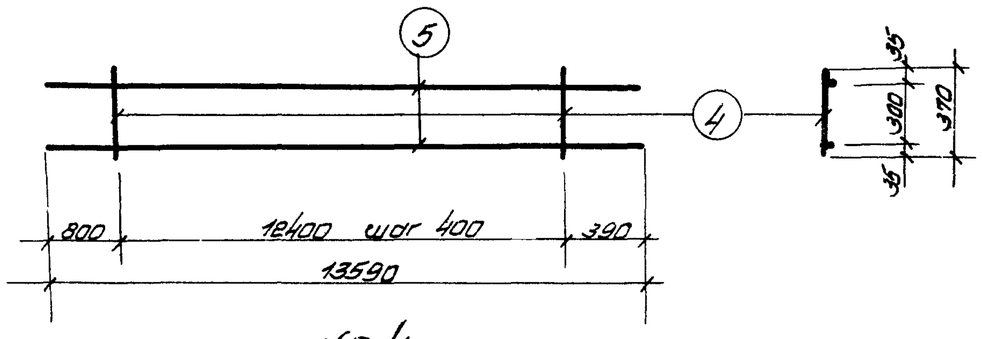


КР 4

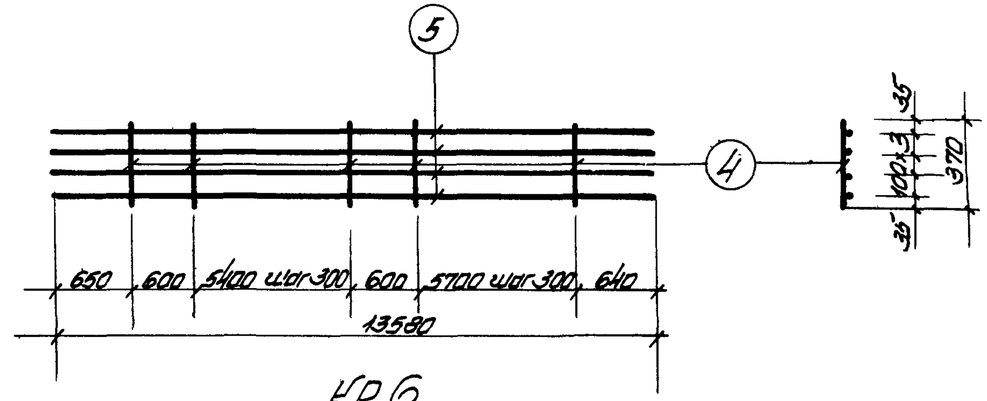


КР 6

## Спецификация стали на одно арматурное изделие

| Марка изделия | № поз | ф мм | Длина мм | Кол шт | Вес изделия кг |
|---|---|---|---|---|---|
| КР 1 | 1 | 25 А III | 4900 | 2 | 39,3 |
| | 2 | 8 А I | 370 | 11 | |
| КР 2 | 3 | 28 А III | 4900 | 4 | 98,0 |
| | 4 | 10 А I | 370 | 14 | |
| КР 3 | 1 | 25 А III | 4900 | 4 | 77,1 |
| | 2 | 8 А I | 370 | 11 | |

| Марка изделия | № поз | ф мм | Длина мм | Кол. шт | Вес изделия кг. |
|---|---|---|---|---|---|
| КР-4 | 5 | 28 А III | 13590 | 2 | 139,0 |
| | 4 | 10 А I | 370 | 32 | |
| КР-6 | 5 | 28 А III | 13590 | 4 | 271,4 |
| | 4 | 10 А I | 370 | 40 | |

Примечания:

1. Каркасы изготавливаются при помощи контактной точечной сварки в соответствии с ГОСТ 10922-64 „Арматура и закладные детали сварные для железобетонных конструкций. Технические требования и методы испытаний"
2. Все размеры даны в осях стержней.

| | | | |
|---|---|---|---|
| ТК 1972 | Плоские каркасы КР 1 ÷ КР 4, КР 6. | ИИ 22-3/70 | |
| | | Лист | 193 |

| | | |
|---|---|---|
| Гл. констр. пр. | Смирнов | |
| Нач. отд. | Демченко | |
| Рук. группы | Чечелева | |
| Ст. инженер | Катмыкова | |
| Инв. № | | |
| Подп. и дата | | |
| Взам. инв. № | | |

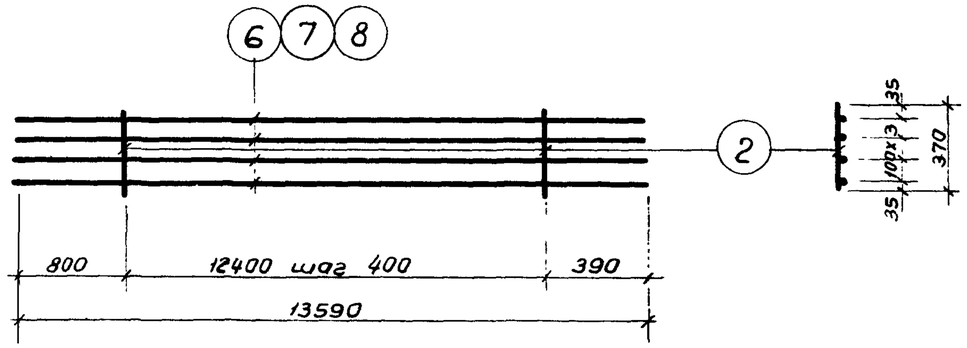


КР5, КР7, КР8

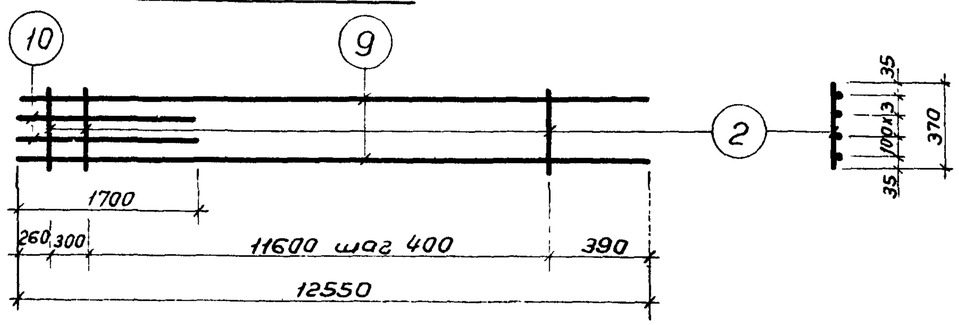


КР9

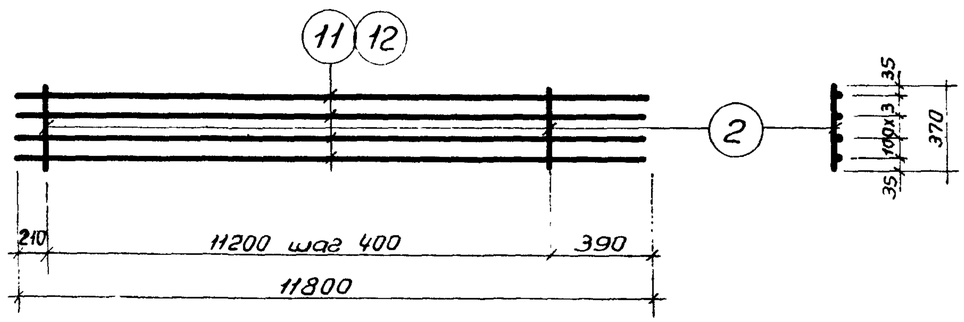


КР10, КР11

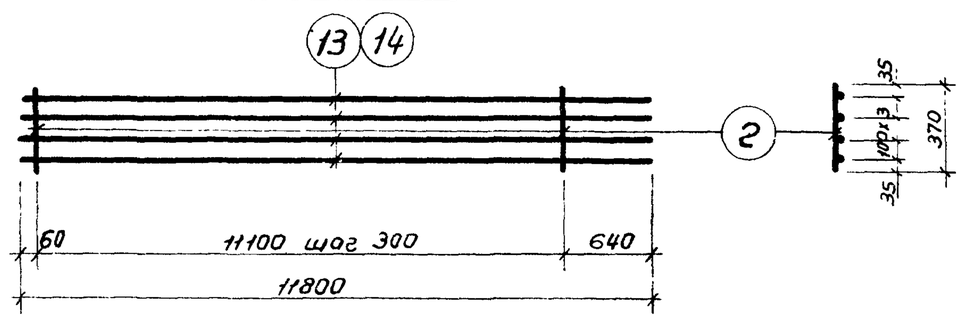


КР12, КР13

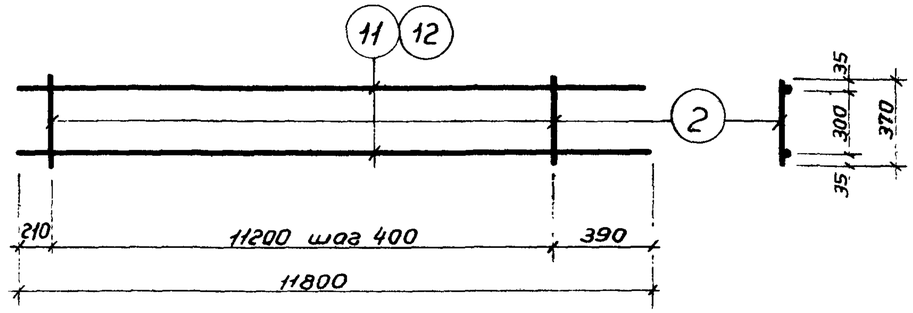


КР14, КР15

## Спецификация стали на одно арматурное изделие

| Марка изделия | № поз. | Ф мм | Длина мм | Кол. шт. | Вес изделия кг |
|---|---|---|---|---|---|
| КР-5 | 6 | 25АIII | 13590 | 4 | 214,6 |
| | 2 | 8АI | 370 | 32 | |
| КР7 | 7 | 22АIII | 13590 | 4 | 167,9 |
| | 2 | 8АI | 370 | 32 | |
| КР8 | 8 | 20АIII | 13590 | 4 | 139,2 |
| | 2 | 8АI | 370 | 32 | |
| КР9 | 9 | 25АIII | 12550 | 2 | 114,2 |
| | 10 | 25АIII | 1700 | 2 | |
| | 2 | 8АI | 370 | 31 | |
| КР10 | 11 | 22АIII | 11800 | 4 | 145,2 |
| | 2 | 8АI | 370 | 29 | |

| Марка изделия | № поз | Ф мм | Длина мм | Кол шт | Вес изделия кг |
|---|---|---|---|---|---|
| КР 11 | 12 | 25АIII | 11800 | 4 | 186,1 |
| | 2 | 8АI | 370 | 29 | |
| КР12 | 13 | 28АIII | 11800 | 4 | 233,3 |
| | 4 | 10АI | 370 | 38 | |
| КР13 | 14 | 32АIII | 11800 | 4 | 307,0 |
| | 4 | 10АI | 370 | 38 | |
| КР14 | 11 | 22АIII | 11800 | 2 | 74,8 |
| | 2 | 8АI | 370 | 29 | |
| КР15 | 12 | 25АIII | 11800 | 2 | 95,1 |
| | 2 | 8АI | 870 | 29 | |

**Примечания:**

1. Каркасы изготовляются при помощи контактной точечной сварки в соответствии с ГОСТ 10922-64 „Арматура и закладные детали сварные для железобетонных конструкций Технические требования и методы испытаний."
2. Все размеры даны в осях стержней.

| | | | |
|---|---|---|---|
| ТК 1972 | Плоские каркасы КР5, КР7 ÷ КР15 | ИИ22-3/70 | |
| | | Лист | 194 |

Чечелева
Калмыкова
Калмыкова

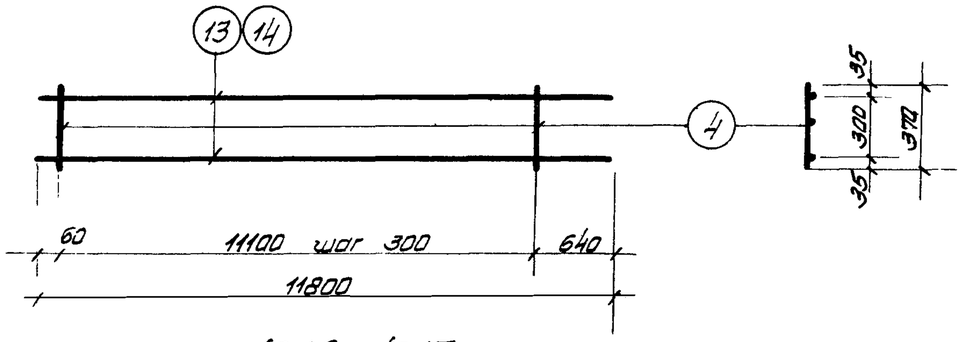


КР16, КР17

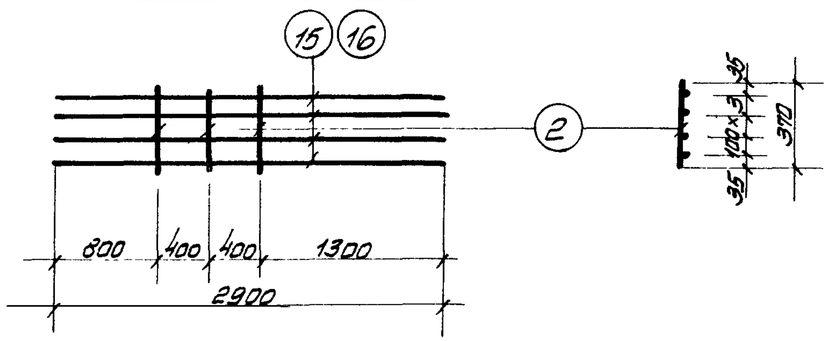


КР18, КР19

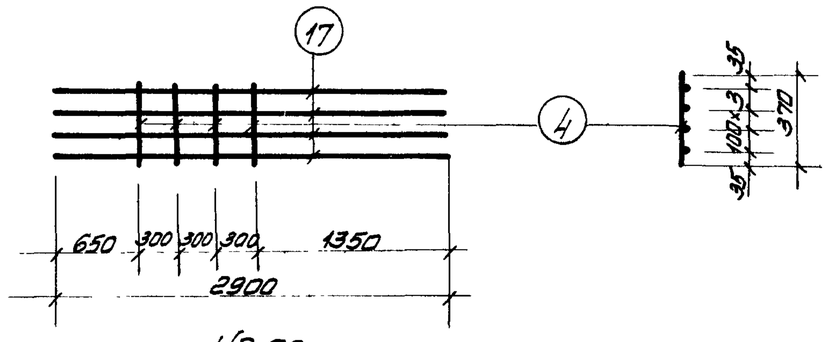


КР20

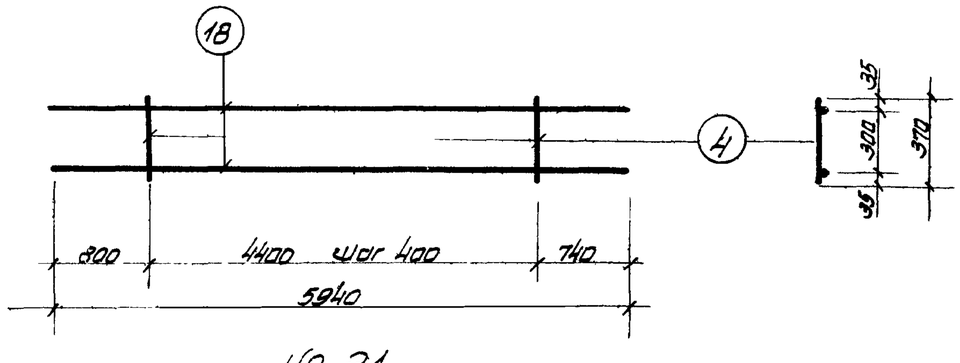


КР21

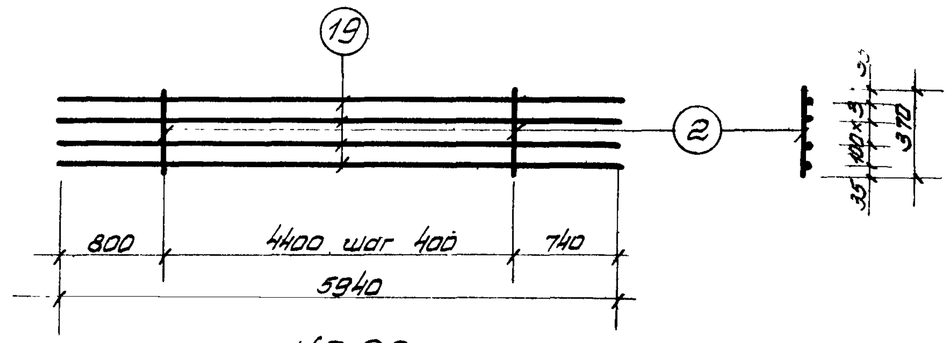


КР22

## Спецификация деталей на одно арматурное изделие

| Марка изделия | № поз | ф мм | Длина мм | Кол. шт. | Вес изделия кг. |
|---|---|---|---|---|---|
| КР16 | 13 | 28АIII | 11800 | 2 | 122,9 |
| | 4 | 10АI | 370 | 38 | |
| КР17 | 14 | 32АIII | 11800 | 2 | 157,9 |
| | 4 | 10АI | 370 | 38 | |
| КР18 | 15 | 22АIII | 2900 | 4 | 35,2 |
| | 2 | 8АI | 370 | 3 | |
| КР19 | 16 | 25АIII | 2900 | 4 | 45,1 |
| | 2 | 8АI | 370 | 3 | |

| Марка изделия | № поз. | ф мм | Длина мм | Кол. шт | Вес изделия кг. |
|---|---|---|---|---|---|
| КР20 | 17 | 28АIII | 2900 | 4 | 56,9 |
| | 4 | 10АI | 370 | 4 | |
| КР21 | 18 | 28АIII | 5940 | 2 | 60,1 |
| | 4 | 10АI | 370 | 12 | |
| КР22 | 19 | 25АIII | 5940 | 4 | 93,3 |
| | 2 | 8АI | 370 | 12 | |

Примечания:

1. Каркасы изготавливаются при помощи контактной точечной сварки в соответствии с ГОСТ 10922-64 „Арматура и закладные детали сварные для железобетонных конструкций Технические требования и методы испытаний.
2. Все размеры даны в осях стержней.

| | | | |
|---|---|---|---|
| ТК 1972 | Плоские каркасы КР16 – КР 22 | ИИ 22-3/70 | |
| | | Лист | 195 |

| | | |
|---|---|---|
| Гл. конструктор | Корнишина | |
| Нач. отдела | Демченко | |
| Рук. группы | Чечелева | |
| Ст. инженер | Колмыкова | |
| Проверил | | |
| Смирнов | | |

Шифр
Серия-лист
Инв. №

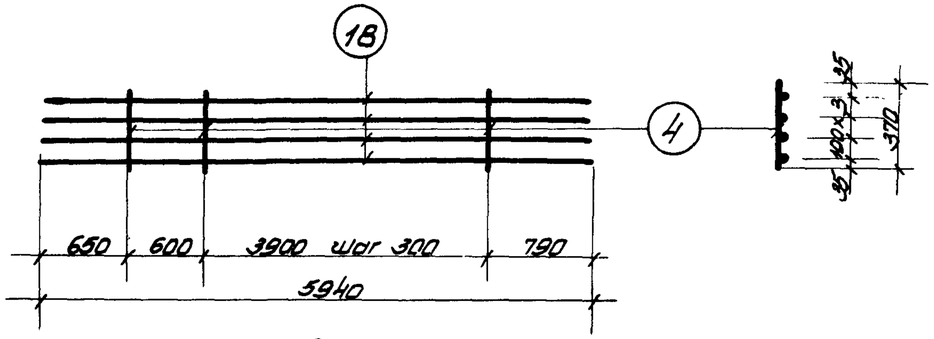


КР 23

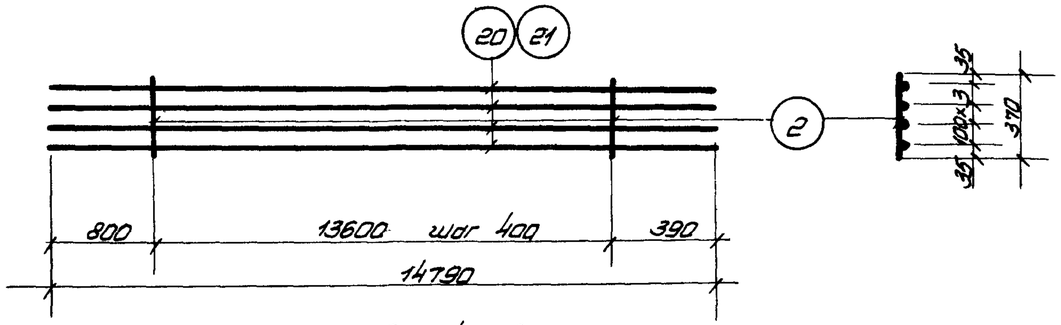


КР 24, КР 25

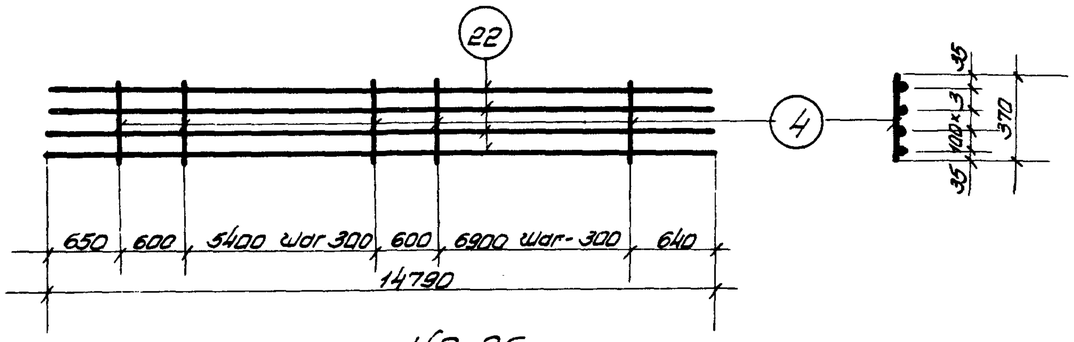


КР 26

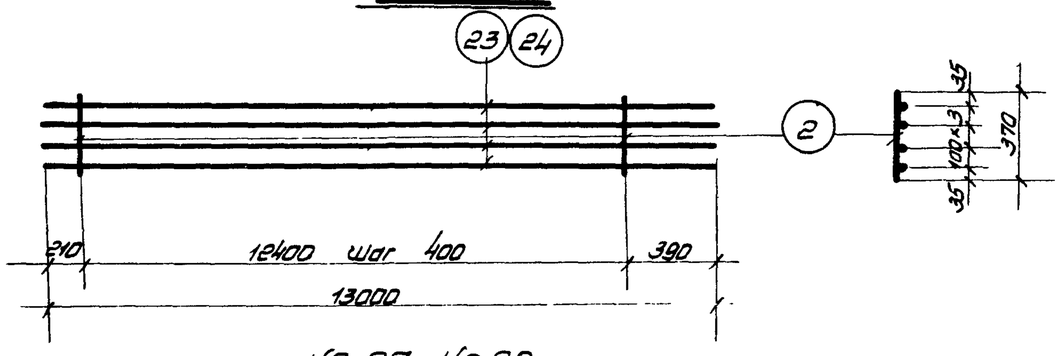


КР 27, КР 28

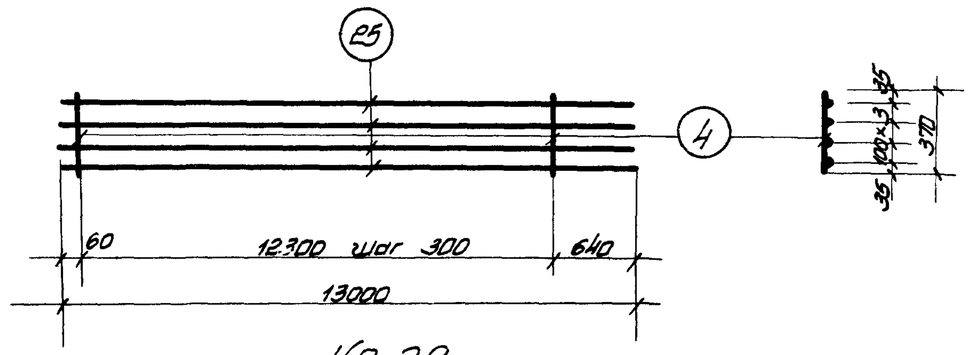


КР 29

Спецификация стали на одно арматурное изделие

| Марка изделия | № поз | ф мм | Длина мм | Кол. шт | Вес изделия |
|---|---|---|---|---|---|
| КР 23 | 18 | 28АIII | 5940 | 4 | 119,5 |
| | 4 | 10АI | 370 | 15 | |
| КР 24 | 20 | 22АIII | 14790 | 4 | 182,1 |
| | 2 | 8АI | 370 | 35 | |
| КР 25 | 21 | 25АIII | 14790 | 4 | 233,3 |
| | 2 | 8АI | 370 | 35 | |
| КР 26 | 22 | 28АIII | 14790 | 4 | 295,8 |
| | 4 | 10АI | 370 | 44 | |

| Марка изделия | № поз. | ф мм | Длина мм | Кол. шт | Вес изделия |
|---|---|---|---|---|---|
| КР27 | 23 | 22АIII | 13000 | 4 | 160,0 |
| | 2 | 8АI | 370 | 32 | |
| КР28 | 24 | 25АIII | 13000 | 4 | 205,0 |
| | 2 | 8АI | 370 | 32 | |
| КР29 | 25 | 28АIII | 13000 | 4 | 261,2 |
| | 4 | 10АI | 370 | 42 | |

Примечания:

1. Каркасы изготовляются при помощи контактной точечной сварки в соответствии с ГОСТ 10922-64 „Арматура и закладные детали сварные для железобетонных конструкций Технические требования и методы испытаний"
2. Все размеры даны в осях стержней.

| | | | |
|---|---|---|---|
| ТК 1972 | Плоские каркасы. КР23 ÷ КР29. | УУ 22-3/70 | |
| | | Лист | 196 |

Ст. инженер Семенов Колтыкова

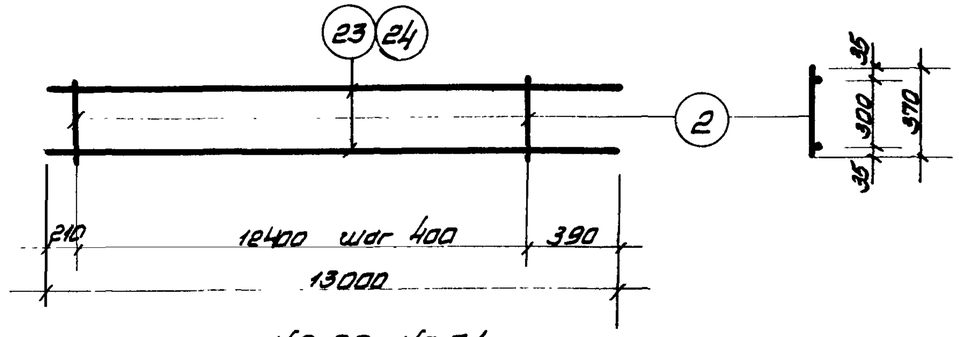


КР 30, КР 31

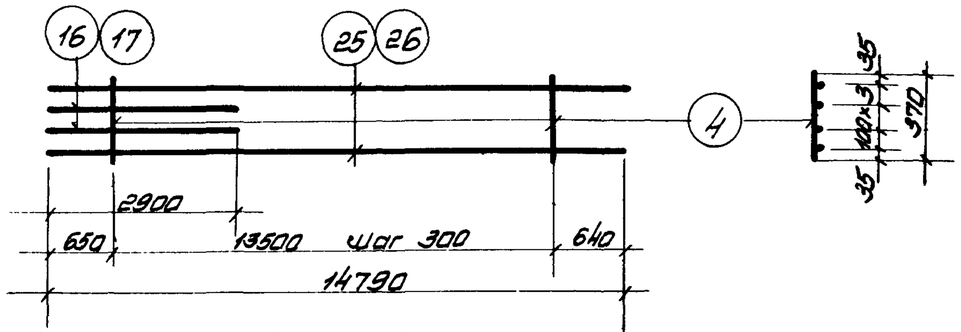


КР 32, КР 33

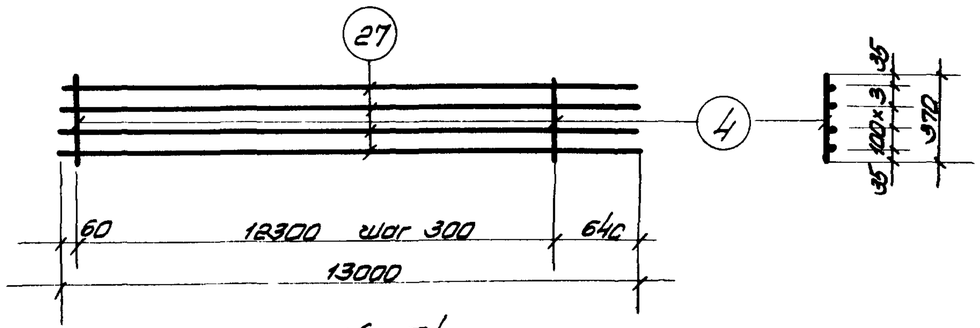


КР 34

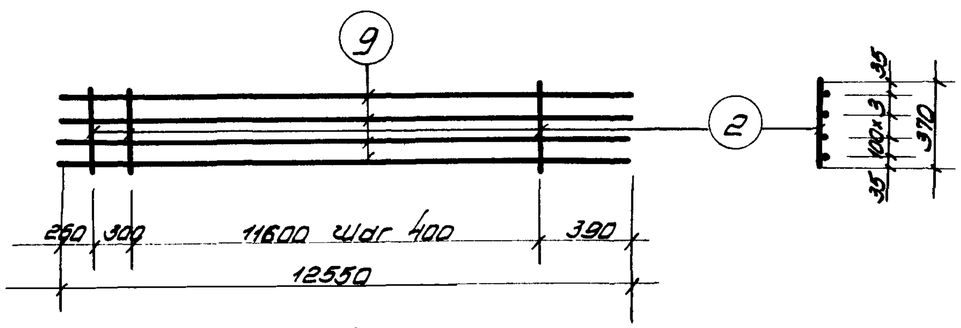


КР 35

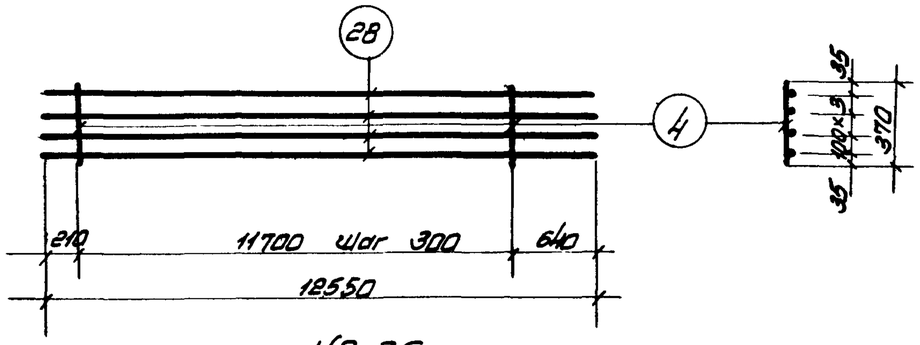


КР 36

## Спецификация стали на одно арматурное изделие

| Марка изделия | № поз | ф мм | Длина мм | Кол. поз | Вес изделия кг. |
|---|---|---|---|---|---|
| КР30 | 23 | 22АIII | 13000 | 2 | 82,3 |
| | 2 | 8АI | 370 | 32 | |
| КР31 | 24 | 25АIII | 13000 | 2 | 104,8 |
| | 2 | 8АI | 370 | 32 | |
| КР32 | 25 | 28АIII | 13000 | 2 | 164,5 |
| | 4 | 10АI | 370 | 46 | |
| | 17 | 28АIII | 2900 | 2 | |
| КР33 | 26 | 32АIII | 14790 | 2 | 219,5 |
| | 16 | 25АIII | 2900 | 2 | |
| | 4 | 10АI | 370 | 46 | |

| Марка изделия | № поз | ф мм | Длина мм | Кол. поз. | Вес изделия кг. |
|---|---|---|---|---|---|
| КР34 | 27 | 32АIII | 13000 | 4 | 338,2 |
| | 4 | 10АI | 370 | 42 | |
| КР35 | 9 | 25АIII | 12550 | 4 | 198,0 |
| | 2 | 8АI | 370 | 31 | |
| КР36 | 28 | 28АIII | 25011 | 4 | 251,6 |
| | 4 | 10АI | 370 | 40 | |

Примечания:

1. Каркасы изготавливаются при помощи контактной точечной сварки в соответствии с ГОСТ 10922-64 „Арматура и закладные детали сварные для железобетонных конструкций. Технические требования и методы испытаний.
2. Все размеры даны в осях стержней.

| | | | |
|---|---|---|---|
| Гл. конструктор | Корнюшина | | |
| Нач. отдела | Смирнов | Проверил | |
| Рук. группы | Демченко | | |
| Ст. инженер | Чечелева | | |
| | Калмыкова | | |

| | | | |
|---|---|---|---|
| ТК 1972 | Плоские каркасы КР30 ÷ КР36 | УУ 22-3/70 | |
| | | Лист | 197 |

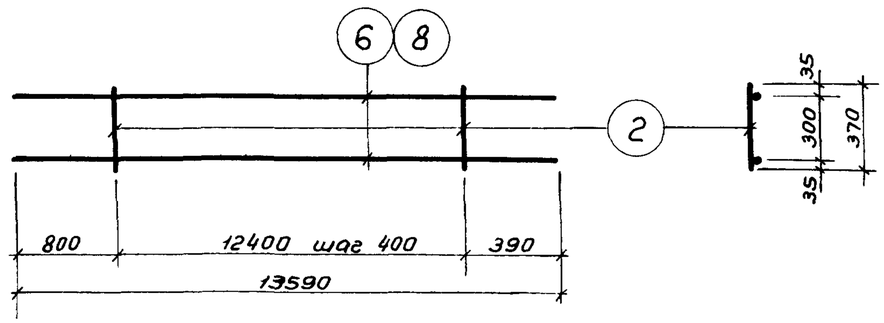


КР37, КР38

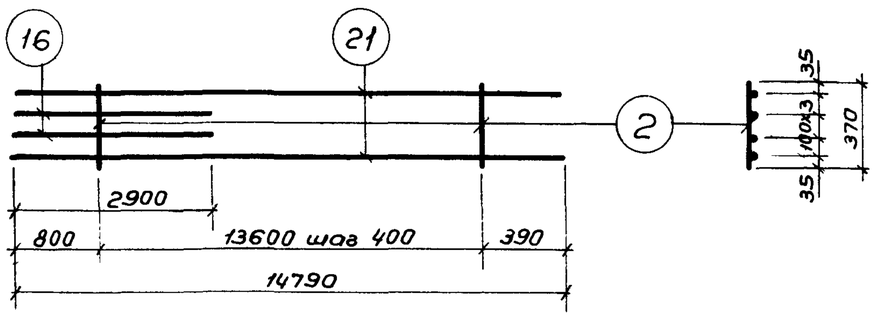


КР39

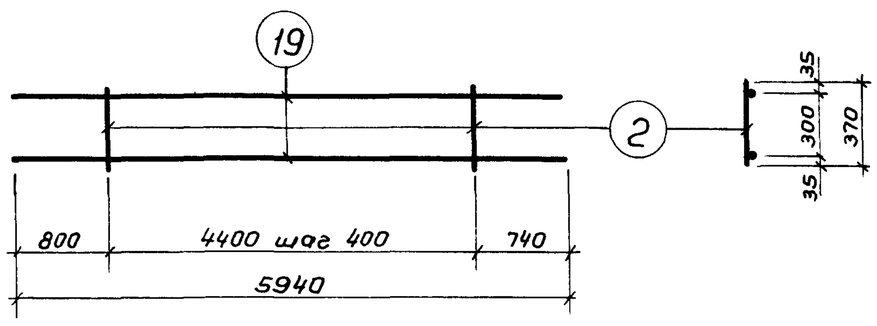


КР40

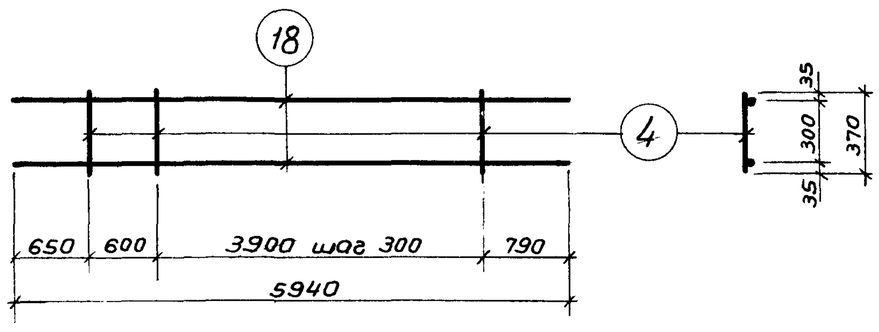


КР41

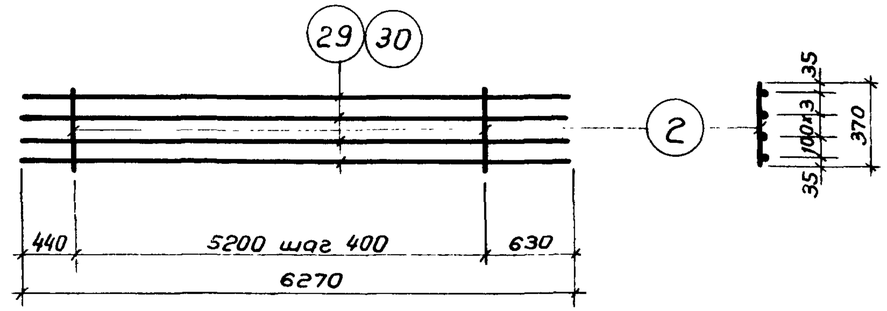


КР42, КР43

## Спецификация стали на одно арматурное изделие

| Марка изделия | № поз. | Ф мм | Длина мм | Кол. шт. | Вес изделия кг |
|---|---|---|---|---|---|
| КР37 | 8 | 20 А III | 13590 | 2 | 72,0 |
| | 2 | 8 А I | 370 | 32 | |
| | | | | | |
| КР38 | 6 | 25 А III | 13590 | 2 | 109,5 |
| | 2 | 8 А I | 370 | 32 | |
| | | | | | |
| КР39 | 21 | 25 А III | 14790 | 2 | 138,3 |
| | 16 | 25 А III | 2900 | 2 | |
| | 2 | 8 А I | 370 | 35 | |
| КР40 | 19 | 25 А III | 5940 | 2 | 47,5 |
| | 2 | 8 А I | 370 | 12 | |
| | | | | | |

| Марка изделия | № поз. | Ф мм | Длина мм | Кол шт | Вес изделия кг |
|---|---|---|---|---|---|
| КР41 | 18 | 28 А III | 5940 | 2 | 61,3 |
| | 4 | 10 А I | 370 | 15 | |
| | | | | | |
| КР42 | 29 | 22 А III | 6270 | 4 | 76,9 |
| | 2 | 8 А I | 370 | 14 | |
| | | | | | |
| КР43 | 30 | 25 А III | 6270 | 4 | 98,7 |
| | 2 | 8 А I | 370 | 14 | |
| | | | | | |
| | | | | | |
| | | | | | |
| | | | | | |

## Примечания:

1. Каркасы изготовляются при помощи контактной точечной сварки в соответствии с ГОСТ 10922-64 „Арматура и закладные детали сварные для железобетонных конструкций. Технические требования и методы испытаний".
2. Все размеры даны в осях стержней.

| | | |
|---|---|---|
| ТК 1972 | Плоские каркасы КР37 ÷ КР43 | ШИ22-3/70 Лист 198 |

Ст. инженер Калмыков | Калтыкова

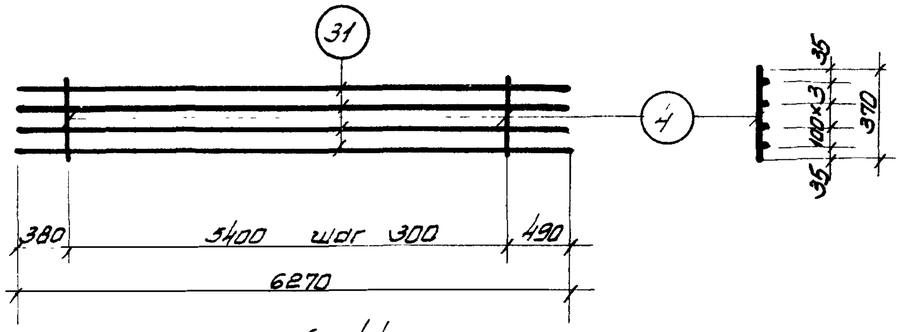


КР 44

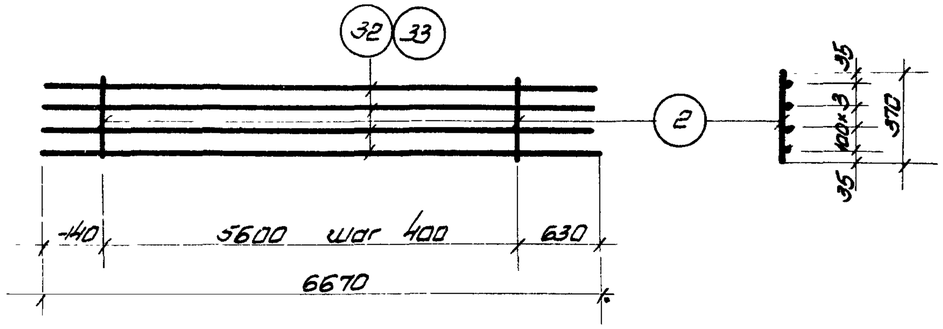


КР 45, КР 46

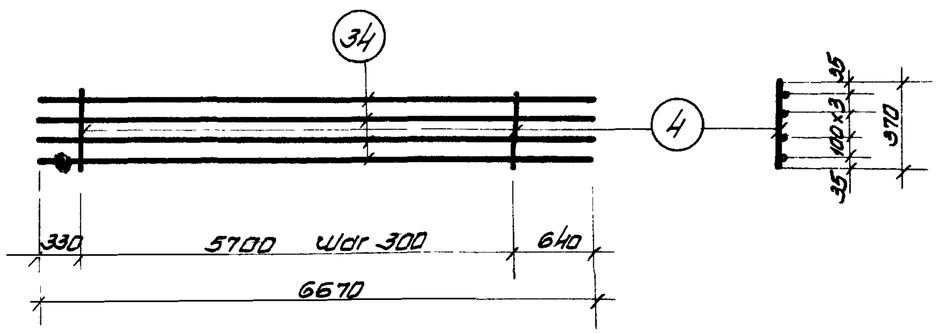


КР 47

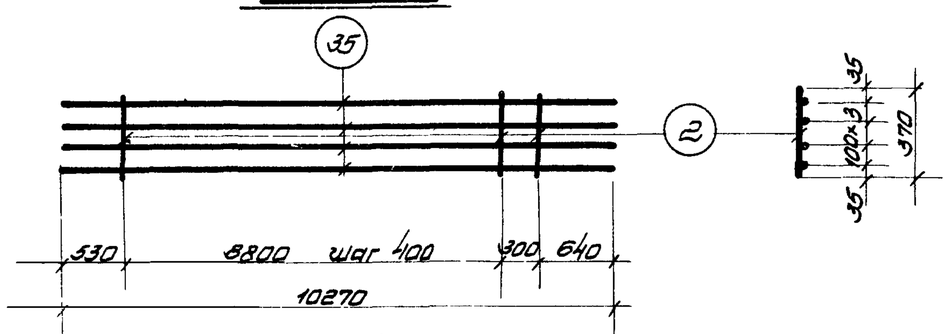


КР 48

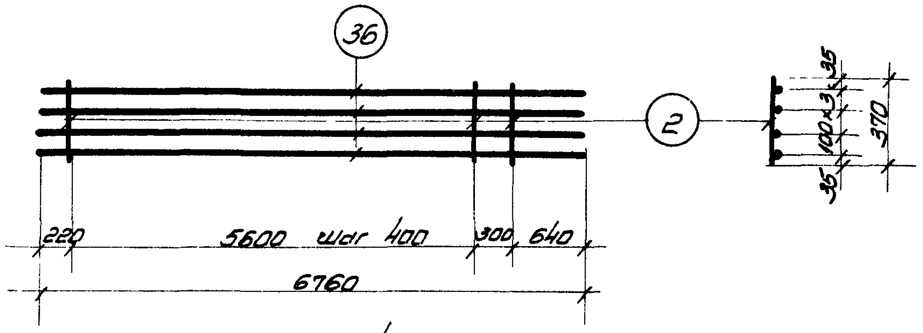


КР 49

## Спецификация стали на одна арматурное изделие

| Марка изделия | № поз | ф мм | Длина мм | Кол. шт. | Вес изделия кг. |
|---|---|---|---|---|---|
| КР44 | 31 | 28АIII | 6270 | 4 | 126,0 |
| | 4 | 10АI | 370 | 19 | |
| | | | | | |
| КР45 | 32 | 22АIII | 6670 | 4 | 82,3 |
| | 2 | 8АI | 370 | 15 | |
| | | | | | |
| КР46 | 33 | 25АIII | 6670 | 4 | 105,5 |
| | 8 | 8АI | 370 | 15 | |
| | | | | | |

| Марка изделия | № поз | ф мм | Длина мм | Кол. шт | Вес изделия кг. |
|---|---|---|---|---|---|
| КР47 | 34 | 28АIII | 6670 | 4 | 133,5 |
| | 4 | 10АI | 370 | 20 | |
| | | | | | |
| КР48 | 35 | 25АIII | 10270 | 4 | 162,0 |
| | 2 | 8АI | 370 | 24 | |
| | | | | | |
| КР49 | 36 | 25АIII | 6760 | 4 | 106,4 |
| | 2 | 8АI | 370 | 16 | |
| | | | | | |

Примечания:

1. Каркасы изготавливаются при помощи контактной точечной сварки в соответствии с ГОСТ 10922-64 „Арматура и закладные детали сварные для железобетонных конструкций Технические требования и методы испытаний".
2. Все размеры даны в осях стержней.

| | | | |
|---|---|---|---|
| ТК 1972 | Плоские каркасы КР44 ÷ КР49. | ИИ 22-3/70 | |
| | | Лист | 199 |

Гл. констр. ин. Мирнов
Нач. отдела Демченко
Рук. группы Чечелева
Ст. инженер Котлыкова

Шифр
Марка-лист
Инв. N
Корнюшина
Проверил

12195 216

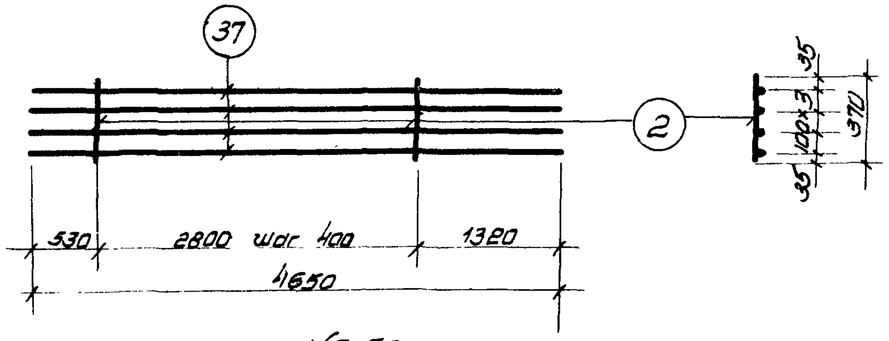


КР 50

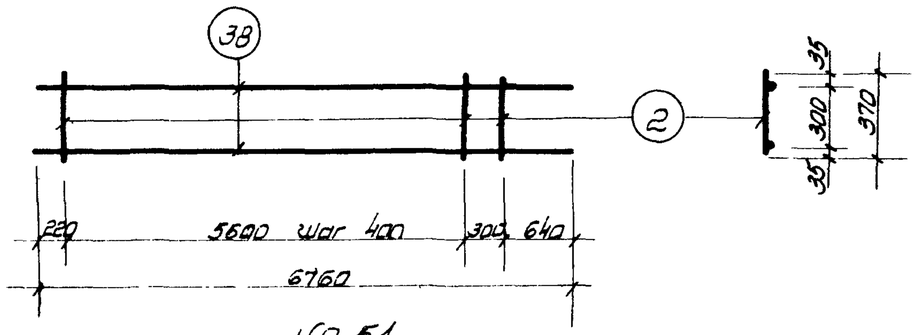


КР 51

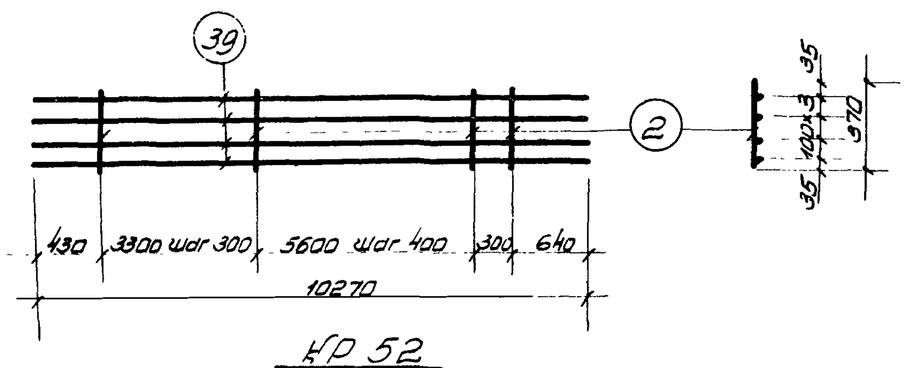


КР 52

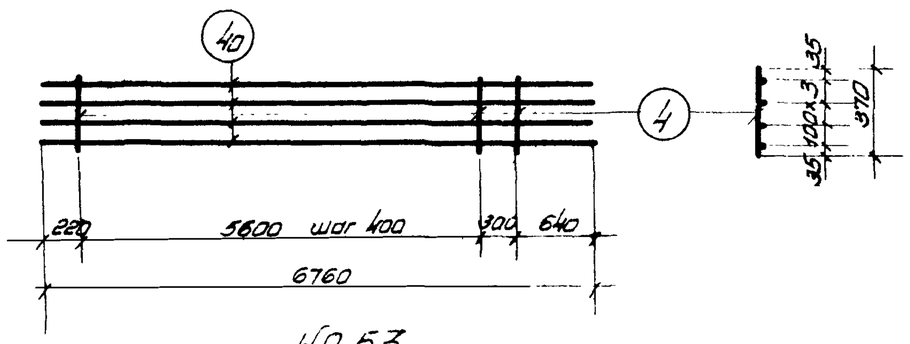


КР 53

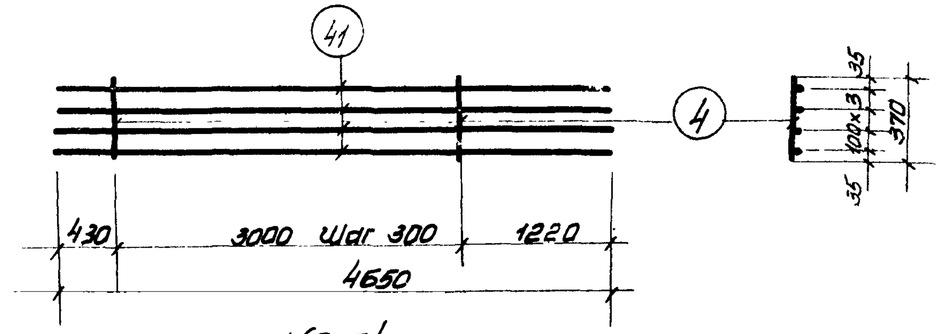


КР 54

## Спецификация стали на одно арматурное изделие

| Марка изделия | № поз | ф мм | Длина мм | Кол. шт | Вес изделия кг. |
|---|---|---|---|---|---|
| КР50 | 37 | 25А III | 4650 | 4 | 72,8 |
| | 2 | 8А I | 370 | 8 | |
| | | | | | |
| КР51 | 38 | 20А III | 6760 | 2 | 35,7 |
| | 2 | 8А I | 370 | 16 | |
| | | | | | |
| КР52 | 39 | 28А III | 10270 | 4 | 204,6 |
| | 4 | 10А I | 370 | 27 | |
| | | | | | |

| Марка изделия | № поз | ф мм | Длина мм | Кол. шт. | Вес изделия кг. |
|---|---|---|---|---|---|
| Кр.53 | 40 | 28А III | 6760 | 4 | 134,3 |
| | 4 | 10А I | 370 | 16 | |
| | | | | | |
| Кр-54 | 41 | 28А III | 4650 | 4 | 92,4 |
| | 4 | 10А I | 370 | 11 | |
| | | | | | |
| | | | | | |
| | | | | | |

Примечания:

1. Каркасы изготовляются при помощи контактной точечной сварки в соответствии с ГОСТ 10922-64 „Арматура и закладные детали сварные для железобетонных конструкций. Технические требования и методы испытаний."
2. Все размеры даны в осях стержней.

| | | | |
|---|---|---|---|
| ТК 1972 | Плоские каркасы КР 50 ÷ КР 54. | ИИ 22-3/70 | |
| | | Лист | 200 |

Ст. инженер Калинков | Кайтанович

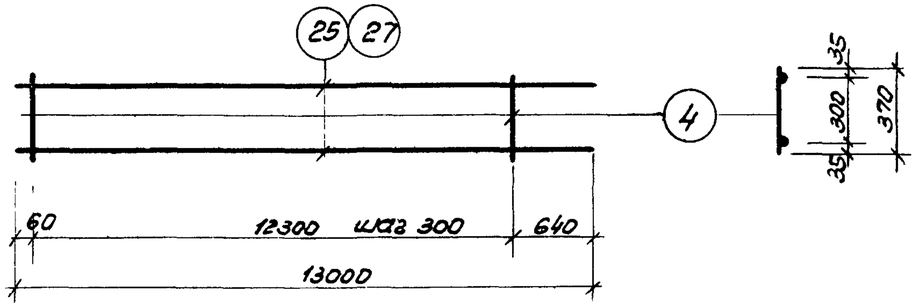


КР56, КР 57

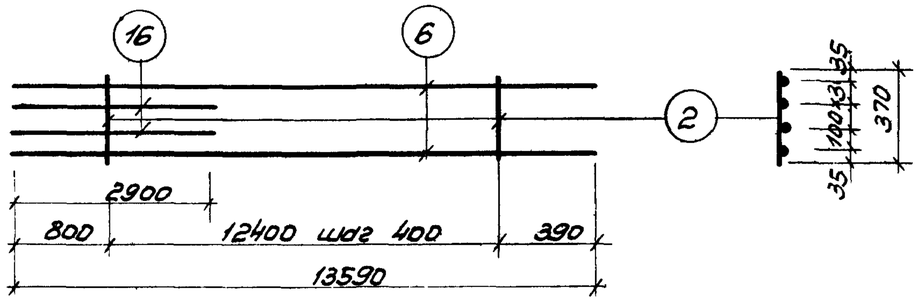


КР58

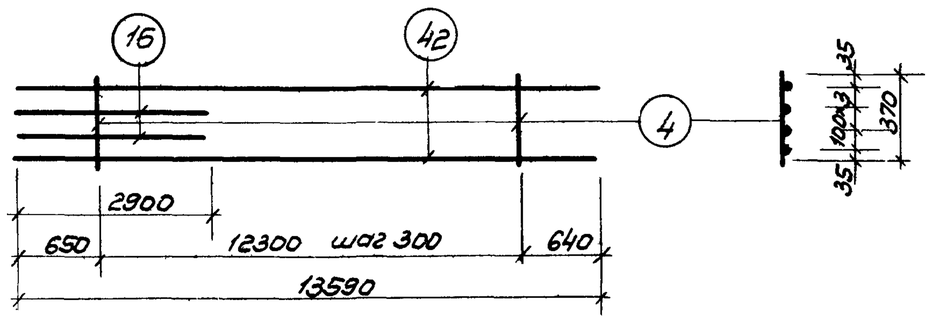


КР 59

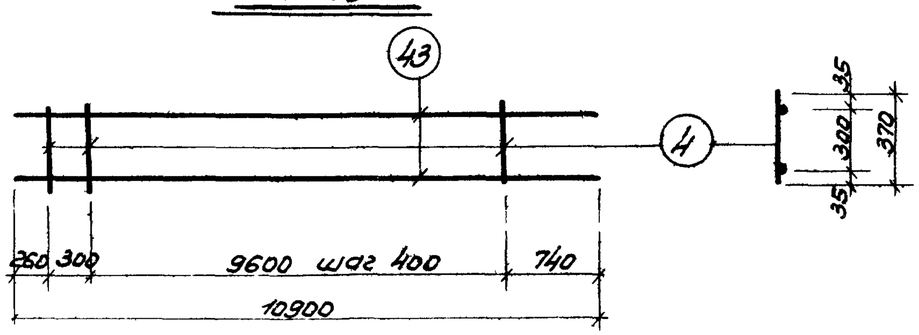


КР60

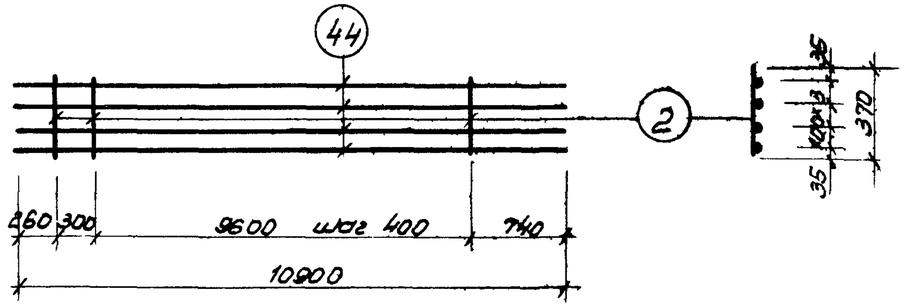


КР-61

## Спецификация стали на одно арматурное изделие.

| Марка изделия | № поз | ф мм | Длина мм | Кол. шт | Вес изделий кг |
|---|---|---|---|---|---|
| КР56 | 25 | 28АIII | 13000 | 2 | 135.4 |
| | 4 | 10АI | 370 | 42 | |
| | | | | | |
| КР57 | 27 | 32АIII | 13000 | 2 | 173.9 |
| | 4 | 10АI | 370 | 42 | |
| | | | | | |
| КР58 | 6 | 25АIII | 13590 | 2 | 132.5 |
| | 16 | 25АIII | 2900 | 2 | |
| | 2 | 8АI | 370 | 32 | |

| Марка изделий | № поз | ф мм | Длина мм | Кол. шт | Вес изделий кг |
|---|---|---|---|---|---|
| КР59 | 42 | 32АIII | 13590 | 2 | 203.4 |
| | 16 | 25АIII | 2900 | 2 | |
| | 4 | 10АI | 370 | 42 | |
| КР60 | 43 | 28АIII | 10900 | 2 | 111.2 |
| | 4 | 10АI | 370 | 26 | |
| | | | | | |
| КР61 | 44 | 25АIII | 10900 | 4 | 171.7 |
| | 2 | 8АI | 370 | 26 | |
| | | | | | |

### Примечания

1. Каркасы изготовляются при помощи контактной точечной сварки в соответствии с ГОСТ 10922-64 „Арматура и закладные детали сварные для железобетонных конструкций. Технические требования и методы испытаний".
2. Все размеры даны в осях стержней.

| | | | |
|---|---|---|---|
| ТК 1972 | Плоские каркасы КР 56 ÷ КР 61 | ИИ22-3/70 | |
| | | Лист | 201 |

Шифр
Марка-лист
Взам. инв. №

| | | |
|---|---|---|
| Гл. конструктор | Смирнов | |
| Нач. отдела | Демченко | |
| Рук. группы | Чечелева | |
| Ст. инженер | Калмыкова | |
| Проверил | | |
| Корнишина | | |

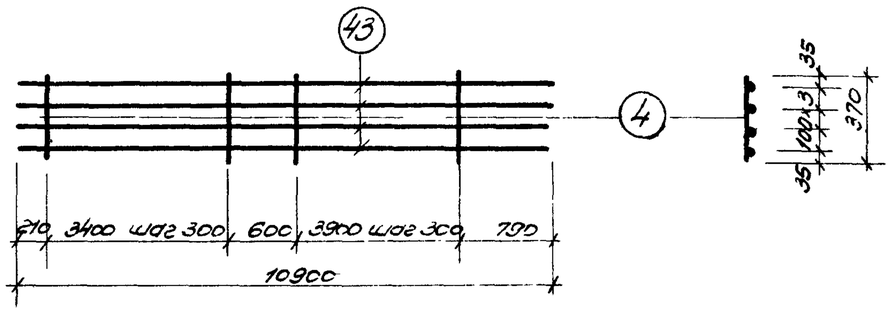


КР 62

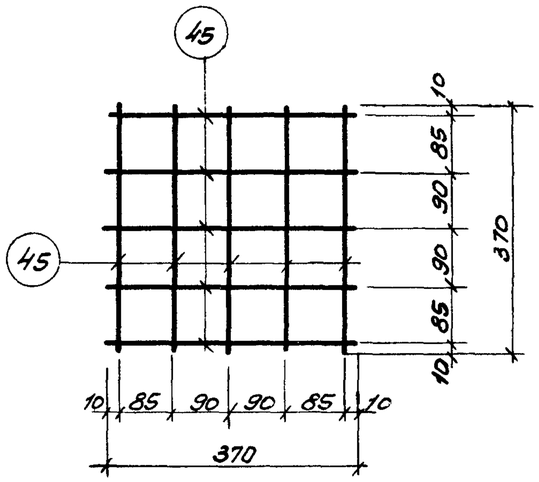


Сетка С1

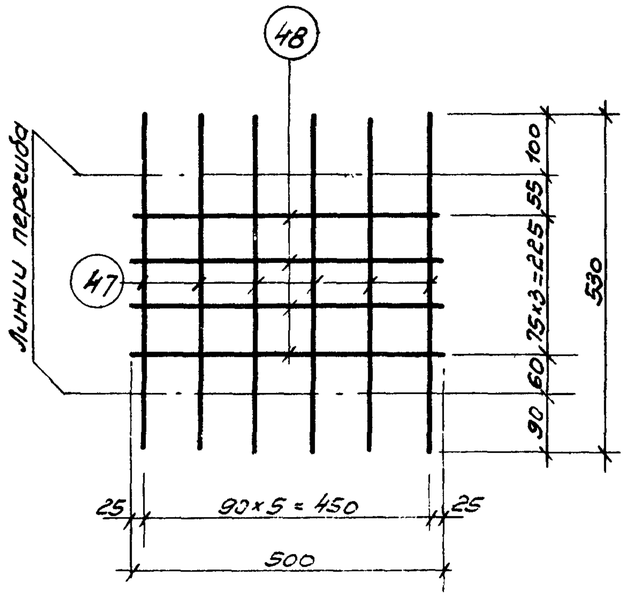


Сетка С3

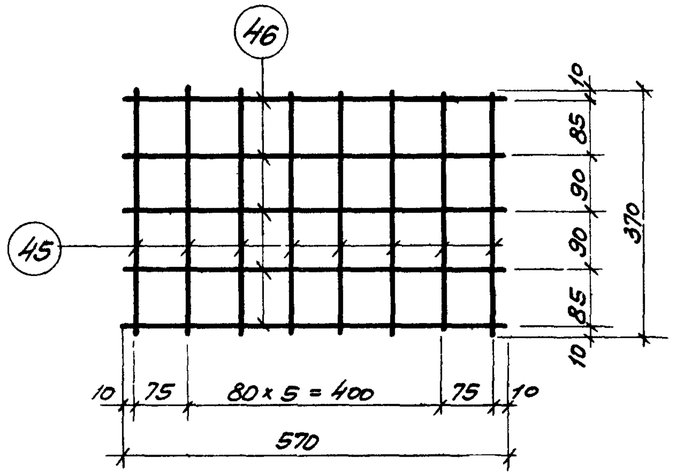


Сетка С2

## Спецификация стали на одно арматурное изделие.

| Марка изделия | № поз. | ф мм | Длина мм | Кол. шт. | Вес изделия кг. |
|---|---|---|---|---|---|
| КР 62 | 43 | 28 А III | 10900 | 4 | 218,1 |
| | 4 | 10 А I | 370 | 33 | |
| | | | | | |
| С 1 | 45 | 10 А III | 370 | 10 | 2.4 |
| | | | | | |
| | | | | | |
| С 2 | 46 | 10 А III | 570 | 5 | 3.7 |
| | 45 | 10 А III | 370 | 8 | |
| С 3 | 47 | 10 А III | 500 | 4 | 3.2 |
| | 48 | 10 А III | 530 | 8 | |
| | | | | | |

### Примечания:

1. Каркасы и сетки изготовляются при помощи контактной точечной сварки в соответствии с ГОСТ 10922-64 „Арматура и закладные детали сварные для железобетонных конструкций. Технические требования и методы испытаний."
2. Все размеры даны в осях стержней.

| | | | |
|---|---|---|---|
| ТК 1972 | Плоский каркас КР 62<br>Сетки С1, С2, С3. | ИИ 22-3/70 | |
| | | Лист | 202 |

Нач. отдела Демченко
Рук. бригады Чечелёва
Ст. инженер Калмыкова

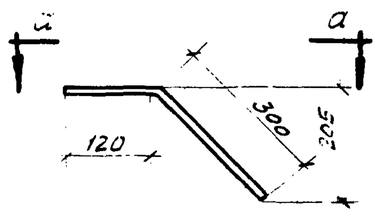


Поз. 52

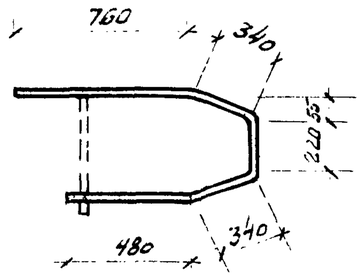


Поз. 55

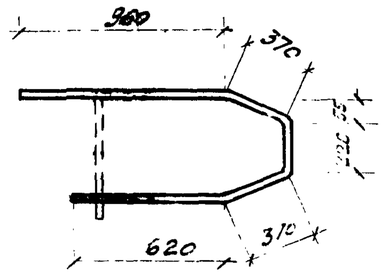


Поз. 59

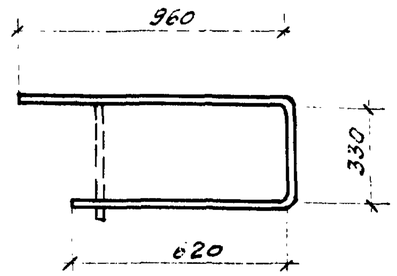


Поз. 63

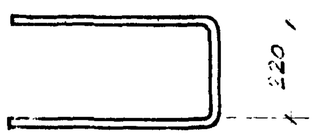


а-а

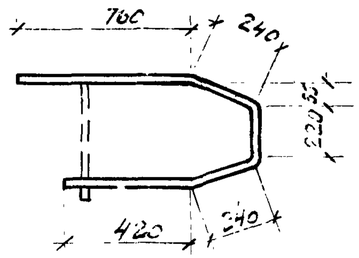


Поз. 56

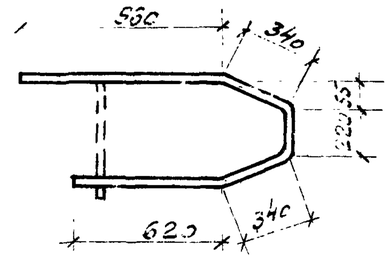


Поз. 60

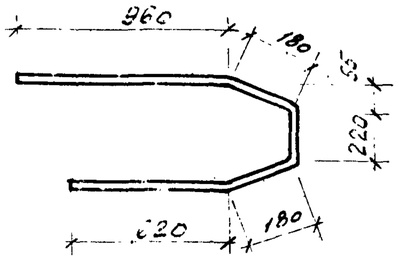


Поз. 64

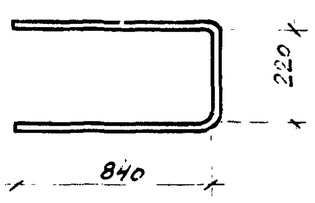


Поз. 53

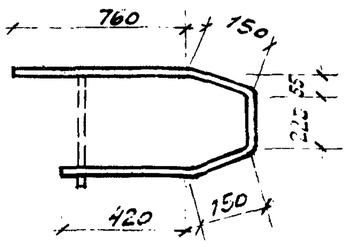


Поз. 57

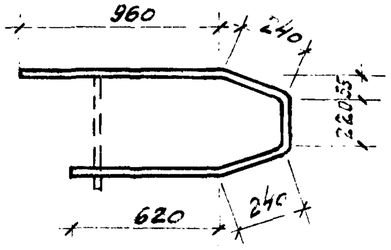


Поз. 61

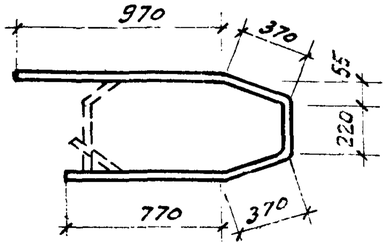


Поз. 65

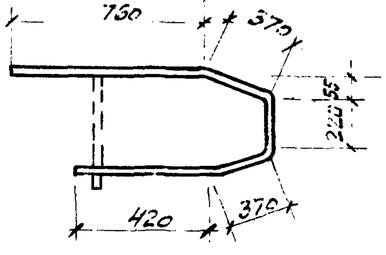


Поз. 54

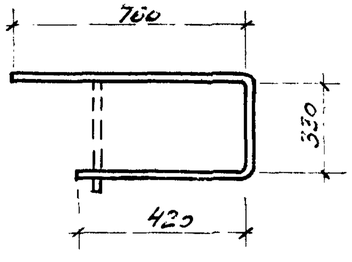


Поз. 58

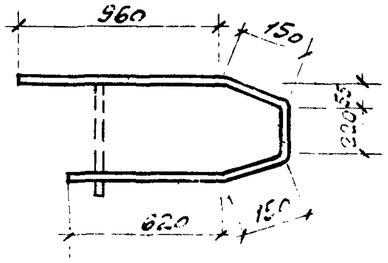


Поз. 62

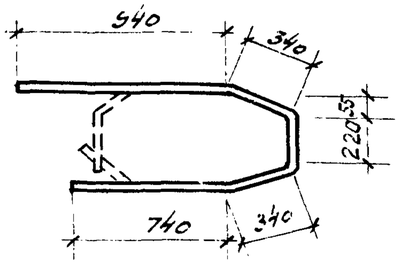


Поз. 66

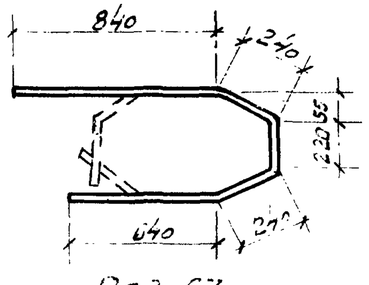


Поз. 67

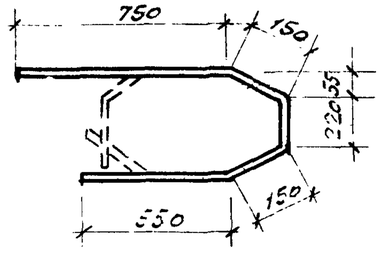


Поз. 68

## Спецификация стали на одно арматурное изделие

| № поз. | ф мм. | Длина мм | Вес кг. |
|---|---|---|---|
| 2 | 8AI | 370 | 0,15 |
| 4 | 10AI | 370 | 0,23 |
| 52 | 12AIII | 1070 | 0,9 |
| 53 | 12AIII | 1900 | 1,7 |
| 54 | 8AI | 2140 | 0,8 |
| 55 | 8AI | 2080 | 0,8 |
| 56 | 8AI | 1880 | 0,7 |
| 57 | 8AI | 1700 | 0,7 |
| 58 | 8AI | 1510 | 0,6 |
| 59 | 8AI | 2540 | 1,0 |
| 60 | 8AI | 2480 | 1,0 |
| 61 | 8AI | 2280 | 0,9 |
| 62 | 8AI | 2100 | 0,8 |
| 63 | 8AI | 1910 | 0,8 |
| 64 | 8AI | 2160 | 0,8 |
| 65 | 8AI | 2700 | 1,1 |
| 66 | 8AI | 2580 | 1,0 |
| 67 | 8AI | 2180 | 0,9 |
| 68 | 8AI | 1820 | 0,7 |

| | | | |
|---|---|---|---|
| Шифр | | | |
| Марка-лист | | | |
| Инв. № | | | |
| Согласовано | | | |
| Гл. инж. проекта | Смирнов | | |
| Нач. отдела | Шемченко | | |
| Нач. сектора | Чечелева | | |
| Ст. инженер | Климкова | | |

| | | | |
|---|---|---|---|
| ТК 1972 | Арматурные изделия поз. 52-66, 67, 68 и спецификация | ИИ 22-3/70 | |
| | | Лист | 203 |

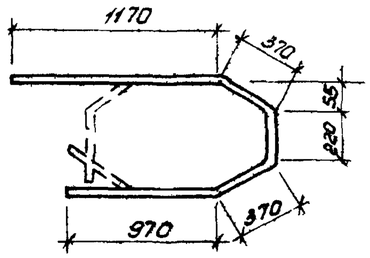


Поз. 69

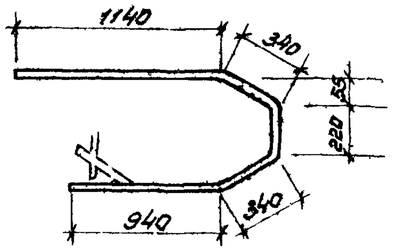


Поз. 70

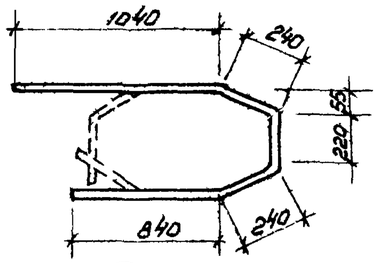


Поз. 71

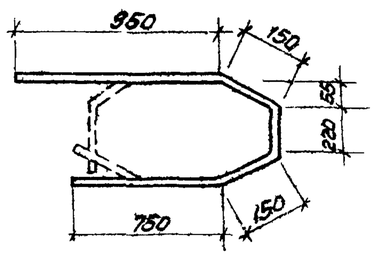


Поз. 72

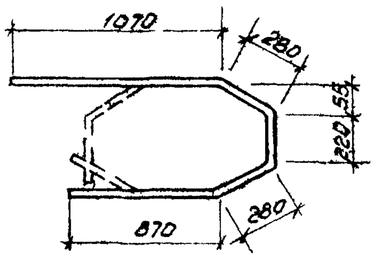


Поз. 73

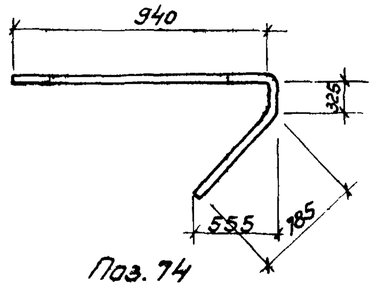


Поз. 74

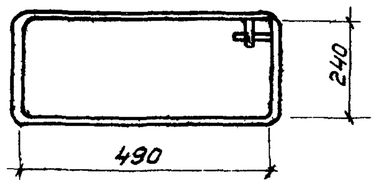


Поз. 81

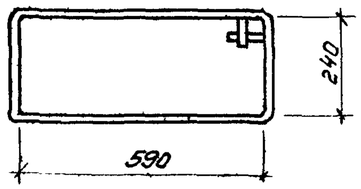


Поз. 82

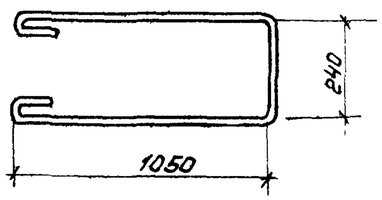


Поз. 83

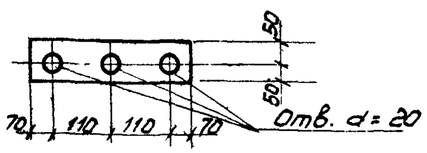


Поз. 84

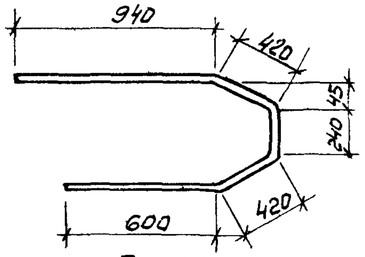


Поз. 85

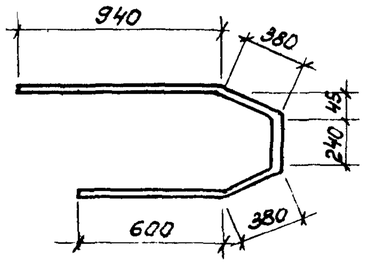


Поз. 86

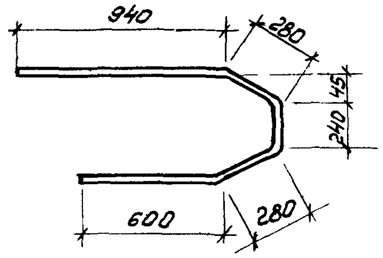


Поз. 87

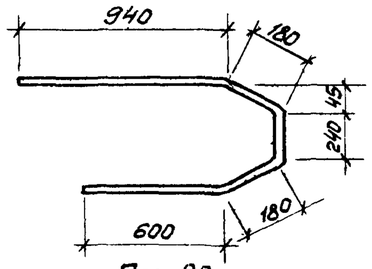


Поз. 88

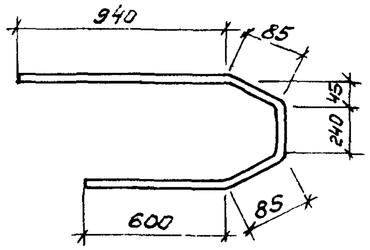


Поз. 89

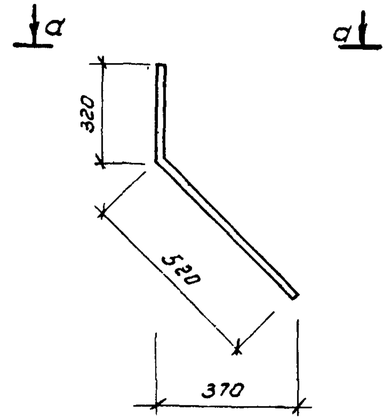


Поз. 90

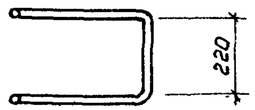


а-а

## Спецификация стали на одно арматурное изделие.

| № поз. | Ф мм | Длина мм | Вес кг |
|---|---|---|---|
| 69 | 8 А I | 3100 | 1.2 |
| 70 | 8 А I | 2980 | 1.2 |
| 71 | 8 А I | 2580 | 1.0 |
| 72 | 8 А I | 2220 | 0.9 |
| 73 | 8 А I | 2720 | 1.1 |
| 74 | 16 А III | 2050 | 3.2 |
| 75 | -140×20 | 140 | 3.1 |
| 76 | -140×20 | 180 | 4.0 |
| 77 | 8 А I | 570 | 0.23 |
| 78 | 10 А I | 570 | 0.35 |
| 79 | 12 А I | 370 | 0.33 |
| 80 | 12 А I | 1640 | 1.5 |
| 81 | 12 А I | 570 | 0.51 |
| 82 | 12 А I | 1840 | 1.6 |
| 83 | 12 А I | 2520 | 2.2 |
| 84 | -100×12 | 360 | 3.4 |
| 85 | 8 А I | 2620 | 1.0 |
| 86 | 8 А I | 2540 | 1.0 |
| 87 | 8 А I | 2340 | 0.9 |
| 88 | 8 А I | 2140 | 0.9 |
| 89 | 8 А I | 1950 | 0.8 |
| 90 | 12 А III | 1900 | 1.7 |
| | | | |
| | | | |
| | | | |

Ст инженер Калинкова

| | | | |
|---|---|---|---|
| ТК 1972 | Арматурные изделия поз. 69 ÷ 90 и спецификация. | ИИ 22-3/70 | |
| | | Лист | 204 |

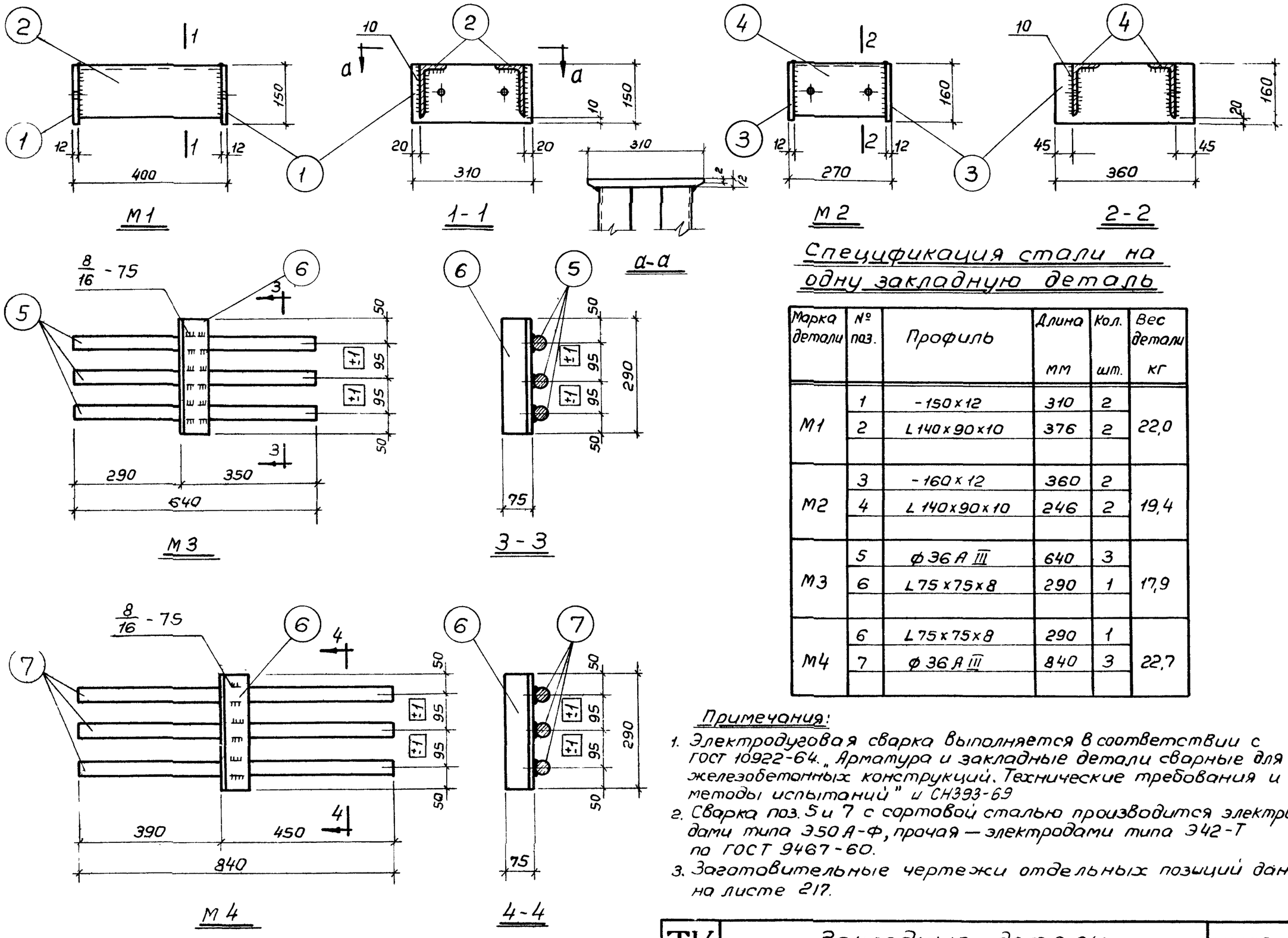


## Спецификация стали на одну закладную деталь

| Марка детали | № поз. | Профиль | Длина мм | Кол. шт. | Вес детали кг |
|---|---|---|---|---|---|
| М1 | 1 | -150×12 | 310 | 2 | 22,0 |
| | 2 | L 140×90×10 | 376 | 2 | |
| М2 | 3 | -160×12 | 360 | 2 | 19,4 |
| | 4 | L 140×90×10 | 246 | 2 | |
| М3 | 5 | ф 36 А III | 640 | 3 | 17,9 |
| | 6 | L 75×75×8 | 290 | 1 | |
| М4 | 6 | L 75×75×8 | 290 | 1 | 22,7 |
| | 7 | ф 36 А III | 840 | 3 | |

**Примечания:**

1. Электродуговая сварка выполняется в соответствии с ГОСТ 10922-64. „Арматура и закладные детали сварные для железобетонных конструкций. Технические требования и методы испытаний" и СН393-69
2. Сварка поз. 5 и 7 с сортовой сталью производится электродами типа Э50А-Ф, прочая — электродами типа Э42-Т по ГОСТ 9467-60.
3. Заготовительные чертежи отдельных позиций даны на листе 217.

| | | |
|---|---|---|
| ТК 1972 | Закладные детали М1 ÷ М4. | ИИ22-3/70 Лист 205 |

Шифр
Марка-лист
Инв №

Гл. констр. ин-та Стирнов
Нач. отдел Демченко
Нач. сектора Чечелева
Техник Климакова
Проверил Калмыкова

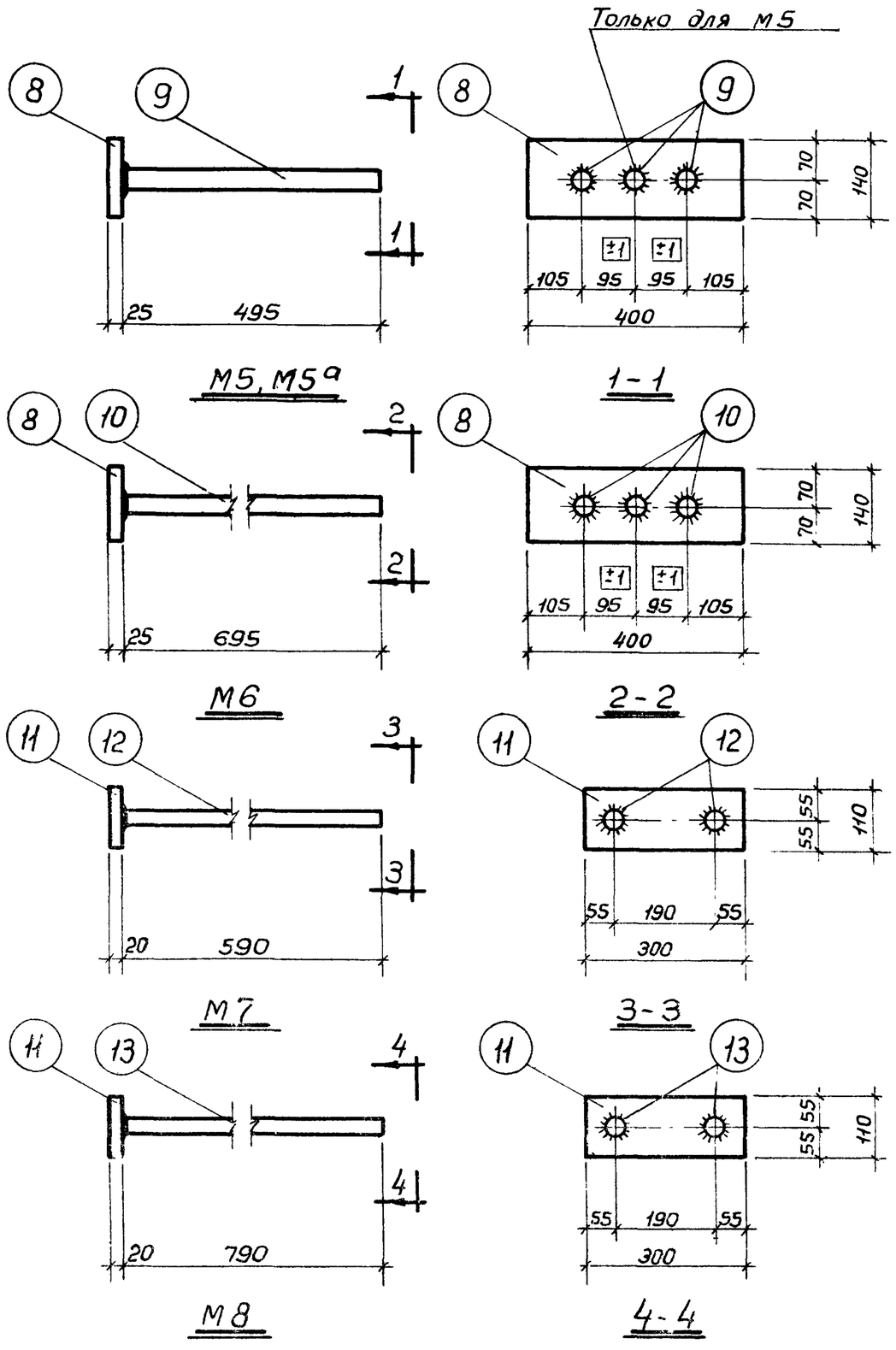


## Спецификация стали на одну закладную деталь

| Марка детали | № поз. | Профиль | Длина мм | Кол. шт. | Вес детали кг |
|---|---|---|---|---|---|
| М5 | 8 | -140×25 | 400 | 1 | 23,0 |
| | 9 | ф 36 А III | 495 | 3 | |
| М5а | 8 | -140×25 | 400 | 1 | 19,0 |
| | 9 | ф 36 А III | 495 | 2 | |
| М6 | 8 | -140×25 | 400 | 1 | 27,8 |
| | 10 | ф 36 А III | 695 | 3 | |
| М7 | 11 | -110×20 | 300 | 1 | 10,8 |
| | 12 | ф 28 А III | 590 | 2 | |
| М8 | 11 | -110×20 | 300 | 1 | 12,8 |
| | 13 | ф 28 А III | 790 | 2 | |

**Примечания:**

1. Электродуговая сварка выполняется в соответствии с ГОСТ 10922-64 „Арматура и закладные детали сварные для железобетонных конструкций. Технические требования и методы испытаний" и СН393-69
2. Сварка поз. 9, 10, 12, 13 с сортовой сталью производится под слоем флюса.
3. Заготовительные чертежи отдельных позиций даны на листе 217.
4. В случае отсутствия оборудования для приварки стержней под слоем флюса закладные детали М5, М6, М7, М8 заменяются на детали М5*, М6*, М7*, М8*, которые даны на листе 215.

5 Длина поз. 9, 10 в спецификации даны без припуска на длину при сварке под слоем флюса; при изготовлении деталей М5, М5а, М6 необходимо учесть величину припуска.

| | | | |
|---|---|---|---|
| ТК 1972 | Закладные детали М5 ÷ М8, М5а. | ИИ22-3/70 | |
| | | Лист | 206 |

Нач. сектора Климакова
Техник Течелова

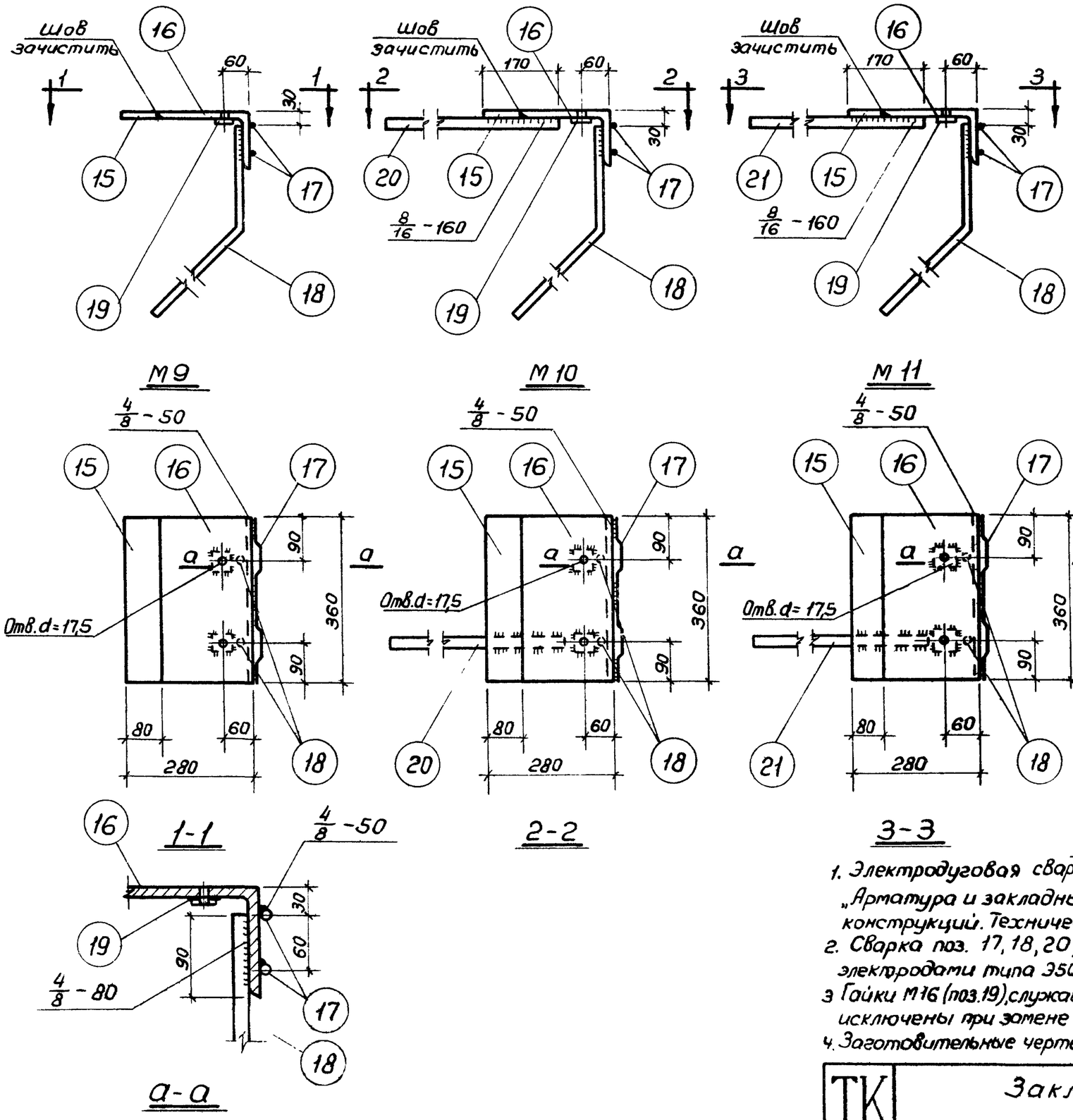


## Спецификация стали на одну закладную деталь

| Марка детали | № поз. | Профиль | Длина мм | Кол. шт. | Вес детали кг |
|---|---|---|---|---|---|
| М9 | 15 | -80 x 12 | 360 | 1 | 16,6 |
| | 16 | L 200 x 125 x 12 | 360 | 1 | |
| | 17 | ф 8 А I | 370 | 2 | |
| | 18 | ф 16 А III | 930 | 2 | |
| | 19 | Гайка М16 | — | 2 | |
| М10 | 15 | -80 x 12 | 360 | 1 | 21,7 |
| | 16 | L 200 x 125 x 12 | 360 | 1 | |
| | 17 | ф 8 А I | 370 | 2 | |
| | 18 | ф 16 А III | 930 | 2 | |
| | 19 | Гайка М16 | — | 2 | |
| | 20 | ф 32 А III | 810 | 1 | |
| М11 | 15 | -80 x 12 | 360 | 1 | 23,0 |
| | 16 | L 200 x 125 x 12 | 360 | 1 | |
| | 17 | ф 8 А I | 370 | 2 | |
| | 18 | ф 16 А III | 930 | 2 | |
| | 19 | Гайка М16 | — | 2 | |
| | 21 | ф 32 А III | 1010 | 1 | |

### Примечания:

1. Электродуговая сварка выполняется в соответствии с ГОСТ 10922-6 „Арматура и закладные детали сварные для железобетонных конструкций. Технические требования и методы испытаний" и СН393
2. Сварка поз. 17, 18, 20, 21 с сортовой сталью производится электродами типа Э50А-Ф, прочая — электродами типа Э42-Т по ГОСТ 9467
3. Гайки М16 (поз. 19), служащие для фиксации закладных деталей могут быт исключены при замене способа фиксации согласно инструкции СН 313-6.
4. Заготовительные чертежи отдельных позиций даны на листе 217.

| | | | |
|---|---|---|---|
| Шифр | | | |
| Марка-лист | | | |
| Инв. № | | | |
| Гл. констр. инж. | Смирнов | | |
| Нач. отдела | Детченко | | |
| Нач. сектора | Чечелева | | |
| Техник | Климакова | | |
| Проверил | Калмыкова | | |

ГСПИ-10

| | | |
|---|---|---|
| ТК 1972 | Закладные детали М9 ÷ М11 | ШИ22-3 Лист 20 |

1219

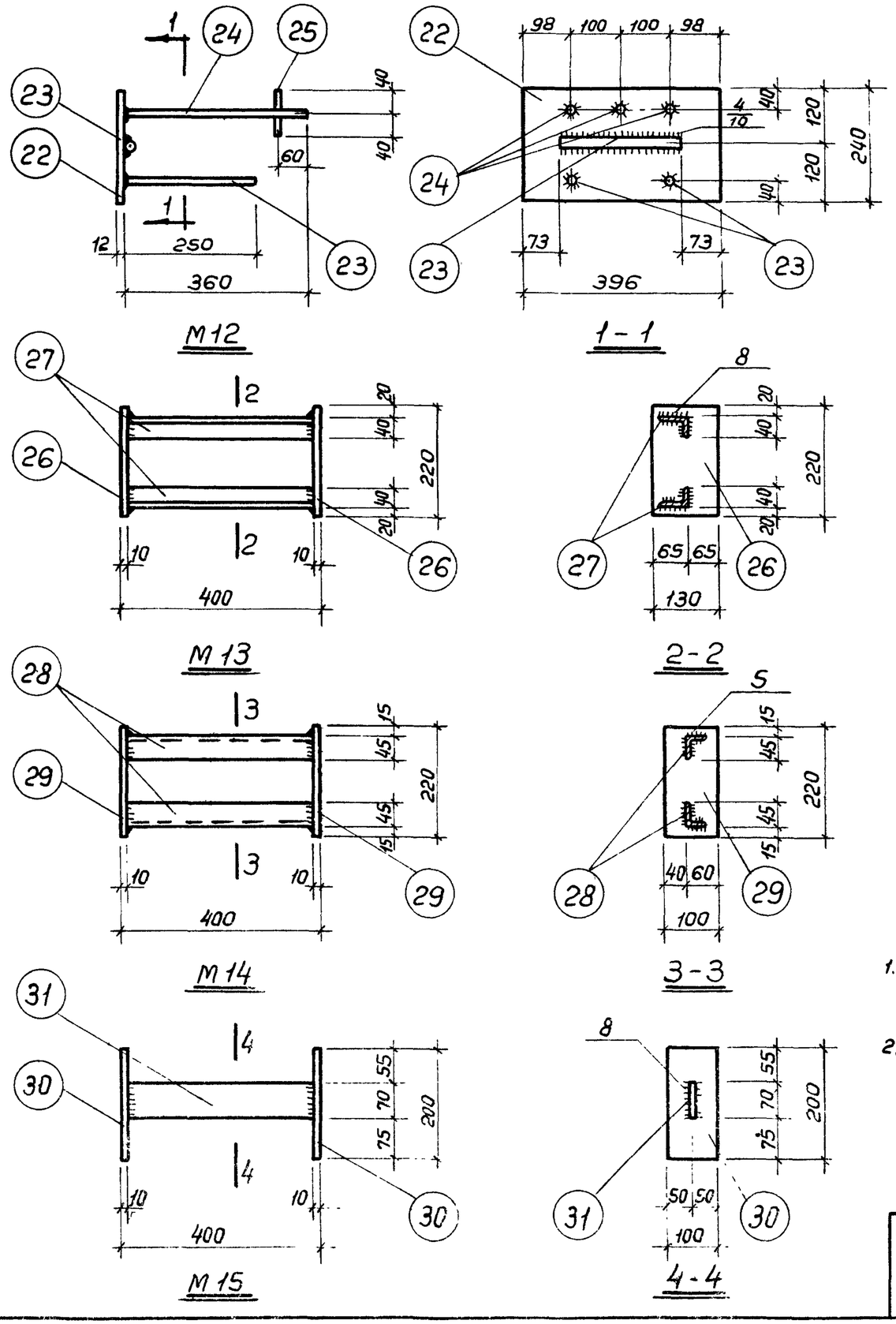


## Спецификация стали на одну закладную деталь

| Марка детали | № поз. | Профиль | Длина мм | Кол шт. | Вес детали кг |
|---|---|---|---|---|---|
| М12 | 22 | -240x12 | 396 | 1 | 12,3 |
| | 23 | ф 16 А III | 250 | 3 | |
| | 24 | ф 16 А III | 360 | 3 | |
| | 25 | ф 16 А III | 80 | 3 | |
| М13 | 26 | -130x10 | 220 | 2 | 9,0 |
| | 27 | L 63x40x8 | 380 | 2 | |
| М14 | 28 | L 45x5 | 380 | 2 | 6,0 |
| | 29 | -100x10 | 220 | 2 | |
| М15 | 30 | -100x10 | 200 | 2 | 4,9 |
| | 31 | -70x8 | 380 | 1 | |

### Примечания:

1. Электродуговая сварка выполняется в соответствии с ГОСТ 10922-64 „Арматура и закладные детали сварные для железобетонных конструкций. Технические требования и методы испытаний" и СН393-65
2. Сварка поз. 24,23 с сортовой сталью производится под слоем флюса, поз. 25 с поз. 24 — контактной сваркой, прочая — электродами типа Э42-Т по ГОСТ 9467-60.

| | | |
|---|---|---|
| ТК 1972 | Закладные детали М 12 ÷ М 15 | ИИ22-3/70 Лист 208 |

Техник Климакова

12/95 225

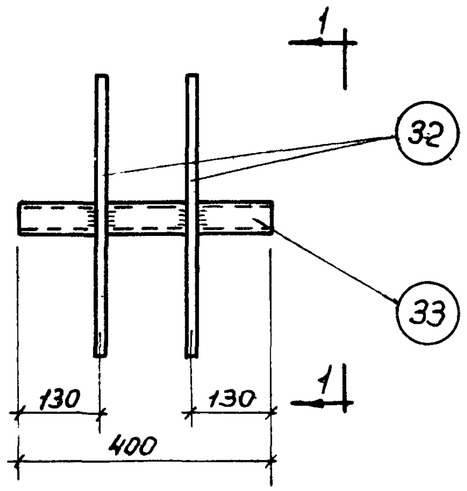


М 16

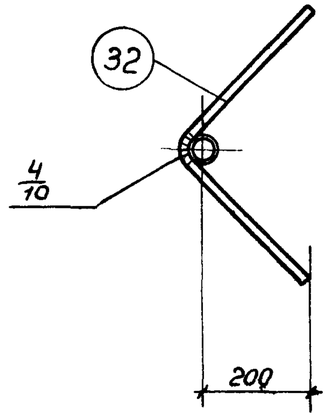


1-1

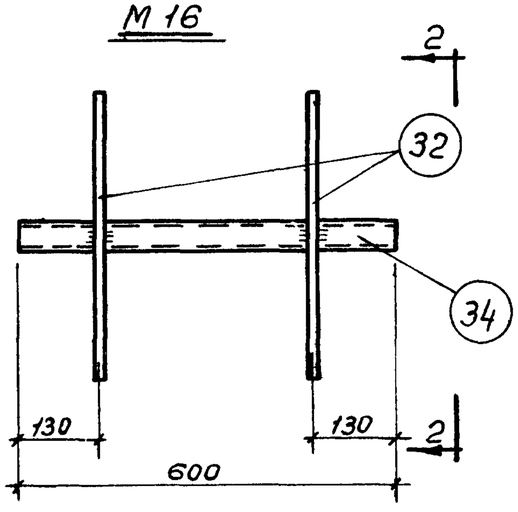


М 17

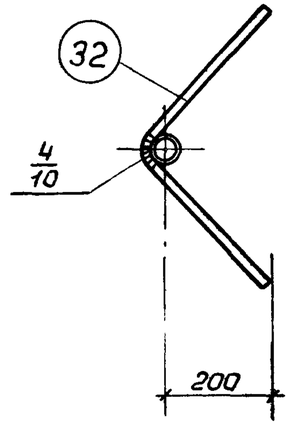


2-2

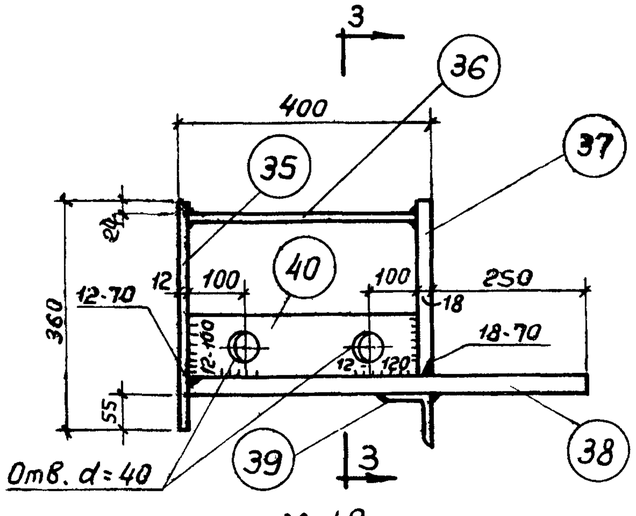


М 18

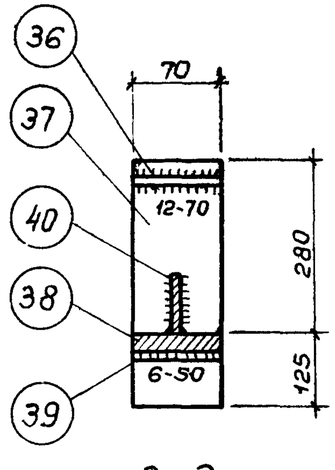


3-3

## Спецификация стали на одну закладную деталь

| Марка детали | № поз. | Профиль | Длина мм | Кол. шт. | Вес детали кг |
|---|---|---|---|---|---|
| М16 | 32 | ф 12 А III | 600 | 2 | 2,5 |
| | 33 | Газ. труба dy=40 | 400 | 1 | |
| | | | | | |
| М17 | 32 | ф 12 А III | 600 | 2 | 3,3 |
| | 34 | Газ. труба dy=40 | 600 | 1 | |
| | | | | | |
| М18 | 35 | -70×12 | 360 | 1 | 21,1 |
| | 36 | -70×12 | 370 | 1 | |
| | 37 | -70×18 | 280 | 1 | |
| | 38 | -70×25 | 638 | 1 | |
| | 39 | L 100×12 | 70 | 1 | |
| | 40 | -100×12 | 370 | 1 | |
| | | | | | |

**Примечания:**

1. Электродуговая сварка выполняется в соответствии с ГОСТ 10922-64. „Арматура и закладные детали сварные для железобетонных конструкций. Технические требования и методы испытаний" и СН393-69.
2. Сварка поз. 32 с сортовой сталью производится электродами типа Э50А-Ф, прочая - электродами типа Э42-Т по ГОСТ 9467-60.
3. Заготовительные чертежи отдельных позиций даны на листах 217, 218.

| | | | |
|---|---|---|---|
| ТК 1972 | Закладные детали М16 ÷ М18 | ИИ22-3/70 | |
| | | Лист | 209 |

ГСПИ 10

| | | |
|---|---|---|
| Гл. констр. ин-та | Смирнов | |
| Нач. отдела | Демченко | |
| Нач. сектора | Черчелева | |
| Техник | Климакова | |
| Проверил | Климкова | Калмыкова |

Шифр
Марка-лист
Инв. №

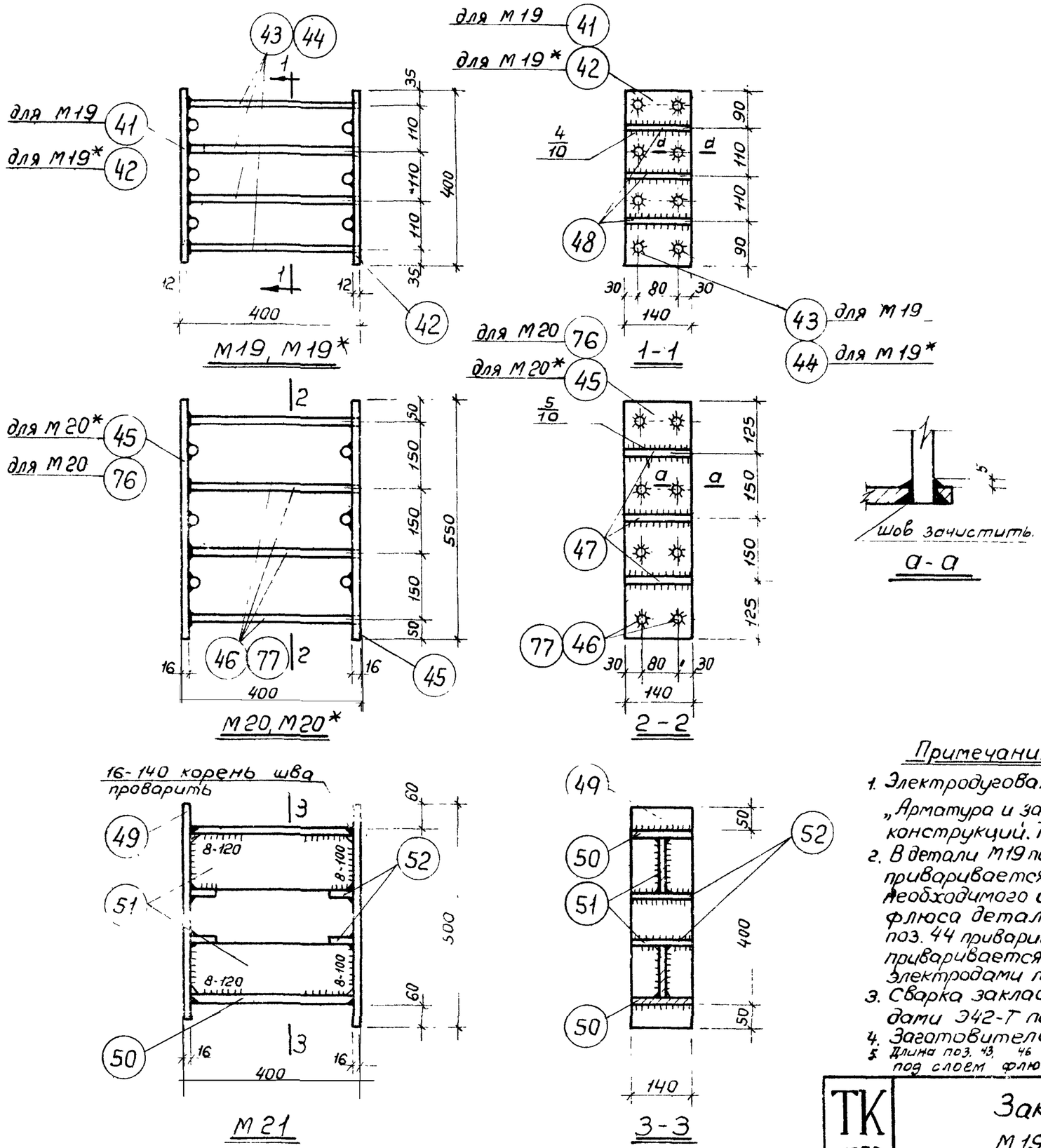


## Спецификация стали на одну закладную деталь

| Марка детали | № поз. | Профиль | Длина мм | Кол. шт. | Вес детали кг |
|---|---|---|---|---|---|
| М19 | 41 | -140 x 12 | 400 | 1 | 16,6 |
| | 42 | -140 x 12 | 400 | 1 | |
| | 43 | ф 16 А III | 388 | 8 | |
| | 48 | ф 16 А III | 140 | 6 | |
| М19* | 42 | -140 x 12 | 400 | 2 | 16,6 |
| | 44 | ф 16 А III | 400 | 8 | |
| | 48 | ф 16 А III | 140 | 6 | |
| М20 | 45 | -140 x 16 | 550 | 1 | 31,4 |
| | 46 | ф 22 А III | 384 | 8 | |
| | 47 | ф 22 А III | 140 | 6 | |
| | 76 | -140 x 16 | 550 | 1 | |
| М20* | 45 | -140 x 16 | 550 | 2 | 31,4 |
| | 47 | ф 22 А III | 140 | 6 | |
| | 77 | ф 22 А III | 400 | 8 | |
| М21 | 49 | -140 x 16 | 500 | 2 | 41,8 |
| | 50 | -140 x 16 | 368 | 2 | |
| | 51 | -120 x 12 | 368 | 2 | |
| | 52 | -50 x 12 | 140 | 4 | |

### Примечания:

1. Электродуговая сварка выполняется в соответствии с ГОСТ 10922-64 „Арматура и закладные детали сварные для железобетонных конструкций. Технические требования и методы испытаний" СН 393-67
2. В детали М19 поз. 43 приваривается к поз. 41, в детали М20 поз. 77 приваривается к поз. 76 под слоем флюса. В случае отсутствия необходимого оборудования для приварки стержней под слоем флюса детали М19 и М20 заменяются на М19* и М20*, в М19* поз. 44 приваривается с обеих сторон к поз. 42, а в М20* поз 46 приваривается с обеих сторон к поз. 45 электродуговой сваркой электродами типа Э50А-Ф ГОСТ 9467-60
3. Сварка закладных деталей М20 и М21 производится электродами Э42-Т по ГОСТ 9467-60.
4. Заготовительные чертежи отдельных позиций даны на листе 218
5. Длина поз. 43, 46 в спецификации даны без припуска на длину при сварке под слоем флюса

| ТК 1972 | Закладные детали М19 ÷ М21, М19*, М20* | ИИ22-3/70 Лист 210 |
|---|---|---|

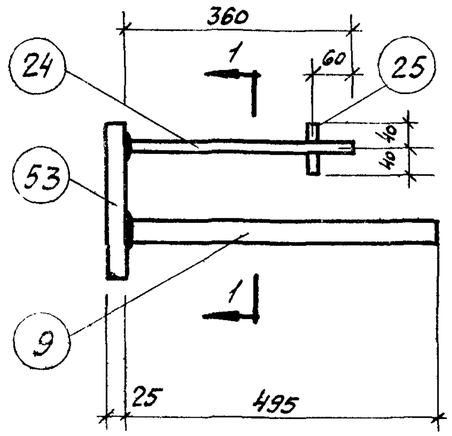


М 22

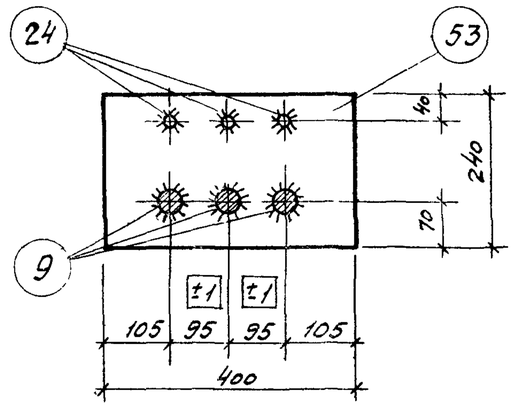


1-1

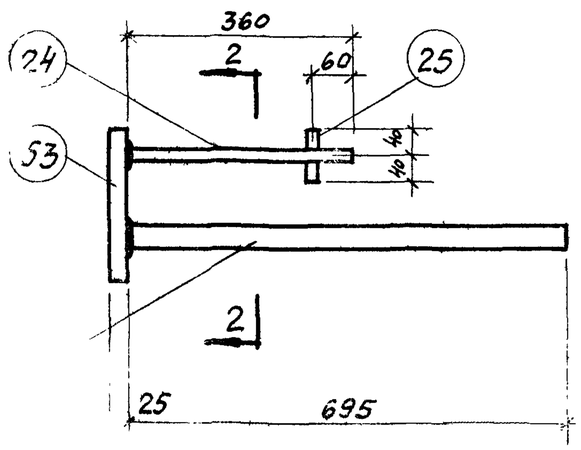


М 23

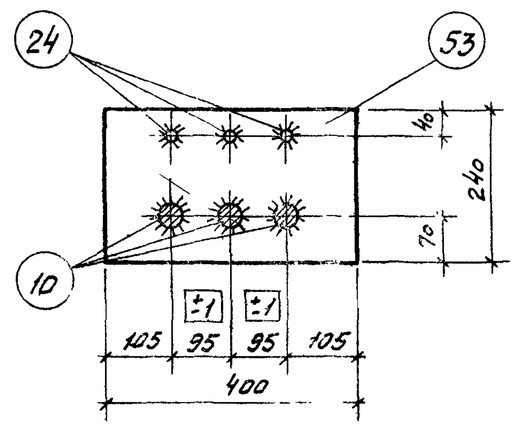


2-2

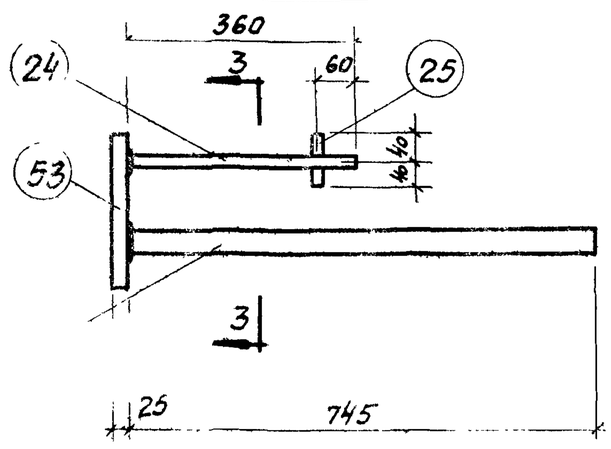


М 24

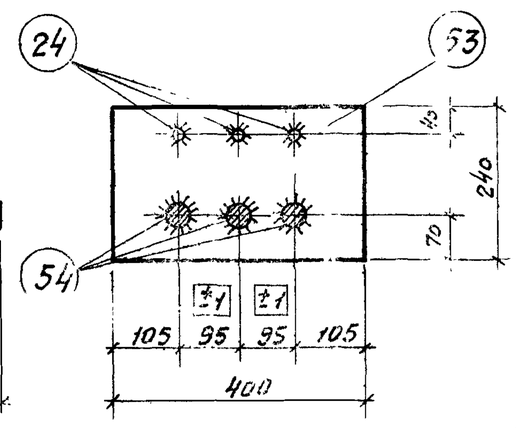


3-3

## Спецификация стали на одну закладную деталь

| Марка детали | № поз. | Профиль | Длина мм | Кол. шт. | Вес детали кг. |
|---|---|---|---|---|---|
| М22 | 9 | ф 36 А III | 495 | 3 | 32,9 |
| | 24 | ф 16 А III | 360 | 3 | |
| | 25 | ф 16 А III | 80 | 3 | |
| | 53 | -240×25 | 400 | 1 | |
| | | | | | |
| М23 | 10 | ф 36 А III | 695 | 3 | 37,7 |
| | 24 | ф 16 А III | 360 | 3 | |
| | 25 | ф 16 А III | 80 | 3 | |
| | 53 | -240×25 | 400 | 1 | |
| | | | | | |
| М24 | 24 | ф 16 А III | 360 | 3 | 38,9 |
| | 25 | ф 16 А III | 80 | 3 | |
| | 53 | -240×25 | 400 | 1 | |
| | 54 | ф 36 А III | 745 | 3 | |
| | | | | | |

### Примечания:

1. Электродуговая сварка выполняется в соответствии с ГОСТ 10922-64 „Арматура и закладные детали сварные для железобетонных конструкций. Технические требования и методы испытаний" и СН 393-69
2. Сварка поз. 9, 10, 54 с поз. 53 производится под слоем флюса, поз. 25 с поз. 24 — контактной сваркой.
3. В случае отсутствия оборудования для приварки стержней поз. 9, 10, 54 под слоем флюса, закладные детали М22, М23, М24 заменяются на детали М22*, М23*, М24*, которые даны на листе 216.
4. Длина поз. 9, 10, 54 в спецификации дана без припуска на длину при сварке под слоем флюса.

| | | | |
|---|---|---|---|
| ТК 1972 | Закладные детали М22 ÷ М 24 | ШЛ22-3/70 | |
| | | Лист | 211 |

Шифр
Марка-лист
Инв. №
Проверил Калыкова
Гл. конструктор Смирнов
Нач. отдела Демченко
Нач. сектора Чернышева
Техник Жалнина

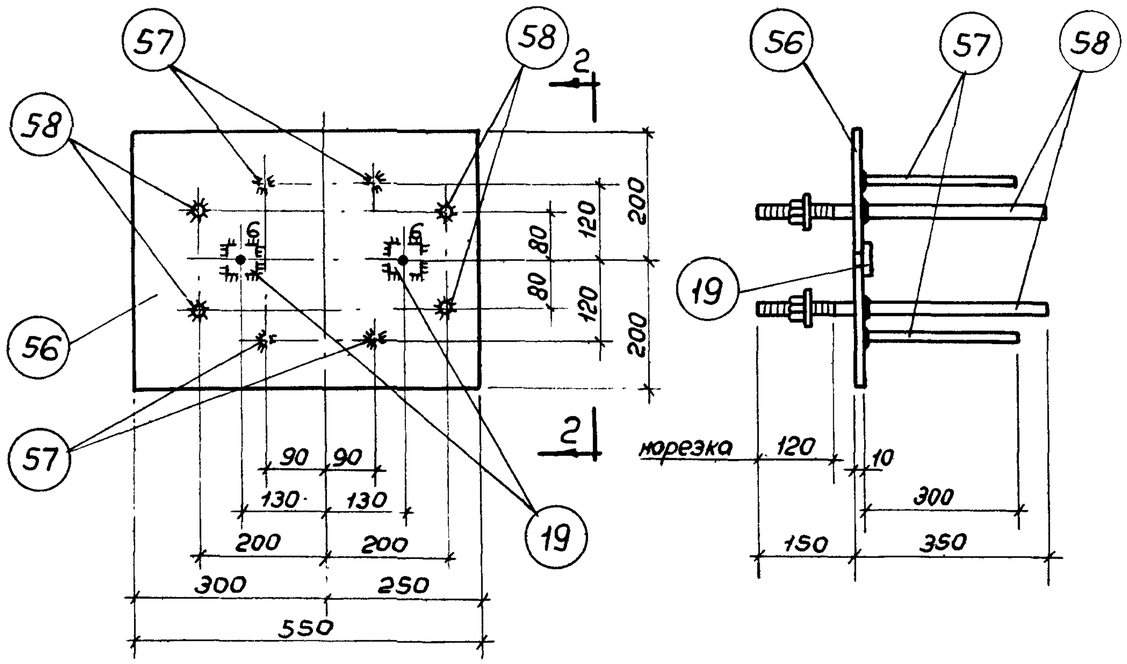


М 26

2 - 2

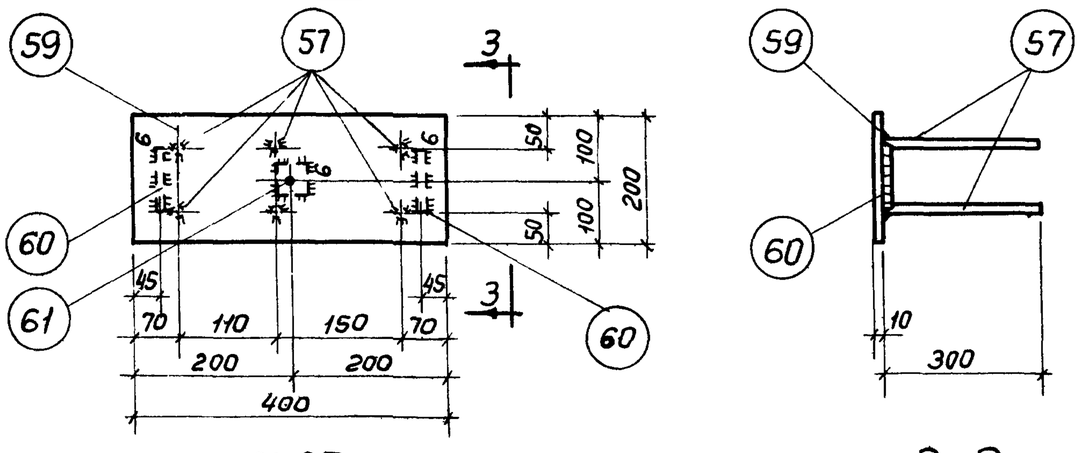


М 27

3 - 3

## Спецификация стали на одну закладную деталь

| Марка детали | № поз. | Профиль | Длина мм | Кол. шт. | Вес детали кг. |
|---|---|---|---|---|---|
| М26 | 56 | -400х10 | 550 | 1 | 23,2 |
| | 57 | ф12АIII | 300 | 4 | |
| | 58 | ф20АI | 500 | 4 | |
| | 19 | Гайка М16 | — | 2 | |
| | | | | | |
| М27 | 57 | ф12АIII | 300 | 6 | 8,5 |
| | 59 | -200х10 | 400 | 1 | |
| | 60 | ф20АI | 100 | 2 | |
| | 61 | Гайка М12 | — | 1 | |
| | | | | | |

### Примечания:

1. Электродуговая сварка выполняется в соответствии с ГОСТ 10922-64 „Арматура и закладные детали сварные для железобетонных конструкций Технические требования и методы испытаний" и СН393-69.
2. Сварка поз 57 с поз 56 и 59 производится под слоем флюса, поз 58 с поз 56 – электродами типа Э50А-Ф, прочая – электродами типа Э42-Т по ГОСТ 9467-60.
3. Гайки М16 (поз 19) и М12 (поз 61), служащие для фиксации закладных деталей, могут быть исключены при замене способа фиксации согласно инструкции СН313-65
4. Заготовительные чертежи отдельных позиций даны на листах 217,218.

| | | | |
|---|---|---|---|
| ТК 1972 | Закладные детали М26, М27. | ИИ22-3/70 | Лист 212 |

Техник | Климакова | Инженер | Климакова

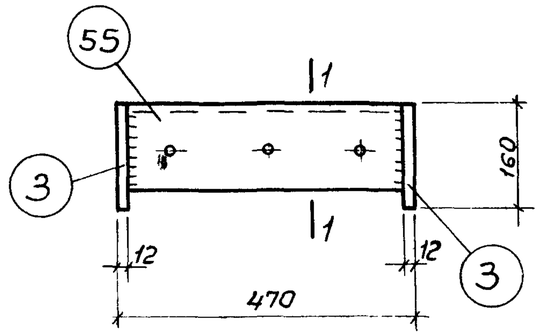


М25

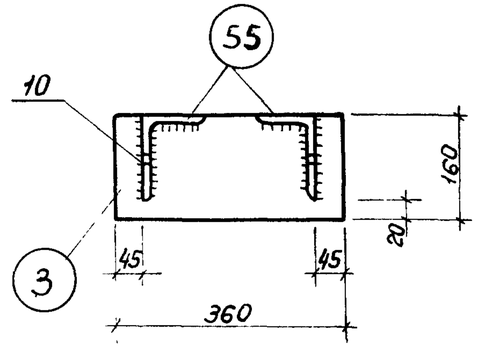


1-1

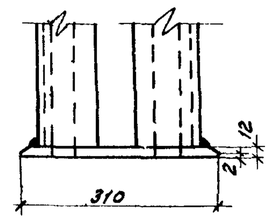


а-а

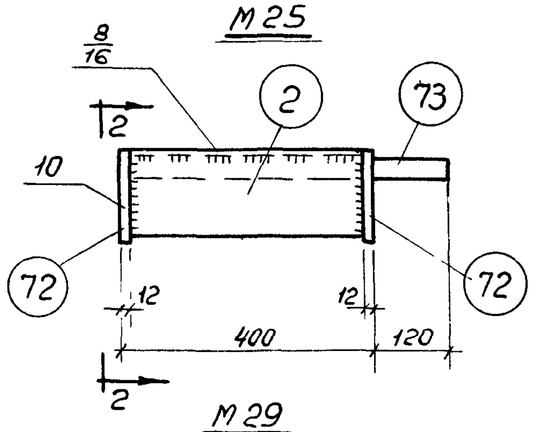


М29

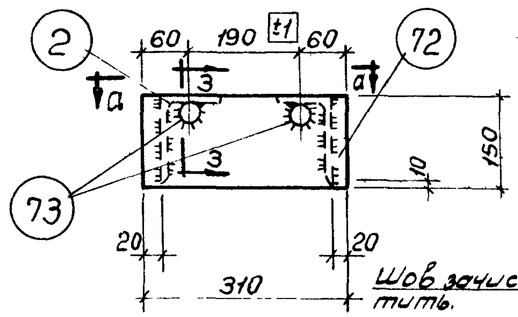


2-2

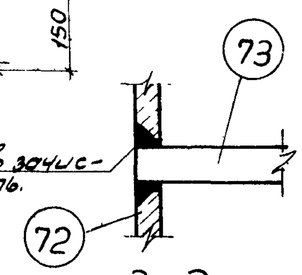


3-3

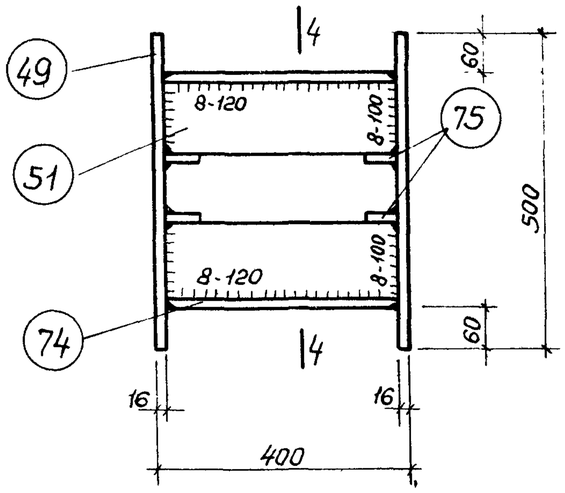


М30

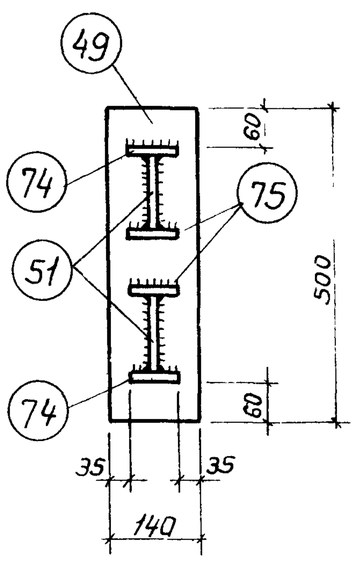


4-4

## Спецификация стали на одну закладную деталь

| Марка детали | №№ поз. | Профиль | Длина мм | Кол. шт. | Вес детали кг |
|---|---|---|---|---|---|
| М25 | 3 | -160 x 12 | 360 | 2 | 26,4 |
| | 55 | L 140 x 90 x 10 | 446 | 2 | |
| | | | | | |
| М29 | 2 | L 140 x 90 x 10 | 376 | 2 | 30,4 |
| | 72 | -150 x 12 | 310 | 2 | |
| | 73 | ф 36 А III | 520 | 2 | |
| | | | | | |
| М30 | 49 | -140 x 16 | 500 | 2 | 33,6 |
| | 51 | -120 x 12 | 368 | 2 | |
| | 74 | -70 x 16 | 368 | 2 | |
| | 75 | -50 x 12 | 70 | 4 | |
| | | | | | |

### Примечания.

1. Электродуговая сварка выполняется в соответствии с ГОСТ 10922-64 „Арматура и закладные детали сварные для железобетонных конструкций. Технические требования и методы испытаний" и СН393-69.
2. Сварка поз. 73 с позициями 2 и 72 производится электродами типа Э50А-Ф, прочая — электродами типа Э42-Т по ГОСТ 9467-60.
3. Заготовительные чертежи отдельных позиций даны на листах 218, 219.

| | | | |
|---|---|---|---|
| Шифр | | | |
| Марка-лист | | | |
| Инв. № | | | |
| Гл. конструктор ин-та | Калмыкова | | |
| Нач отд-гла | Камышова | | |
| Нач сектора | Смирнов | Проверил | |
| Техник | Климакова | Климакова | Климакова |

ГСПИ-10

ТК 1972

Закладные детали М25, М29 и М30

ИИ22-3/70

Лист 213

12195 230

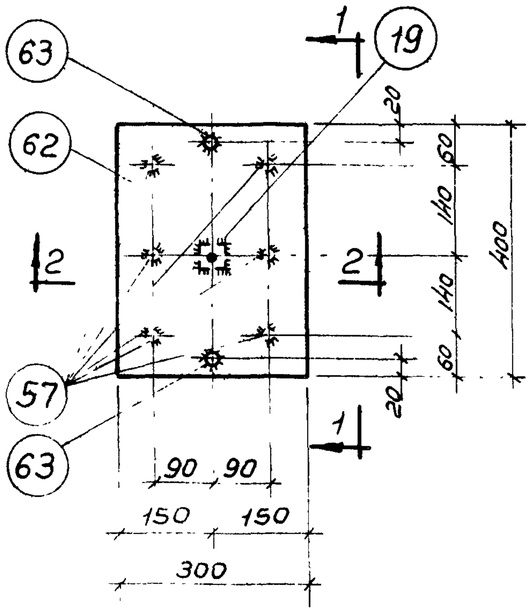


М28

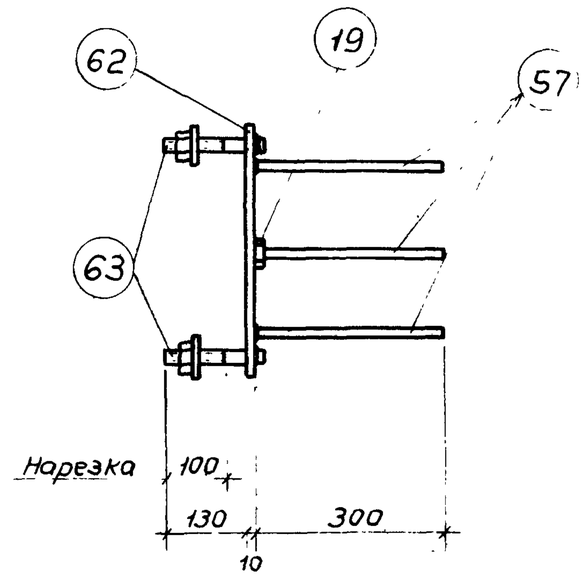


1-1

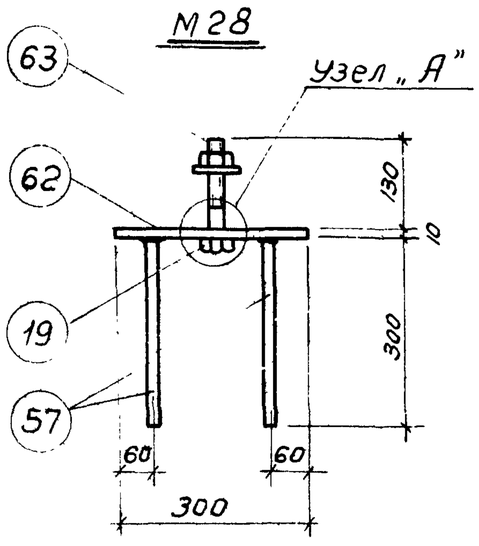


2-2

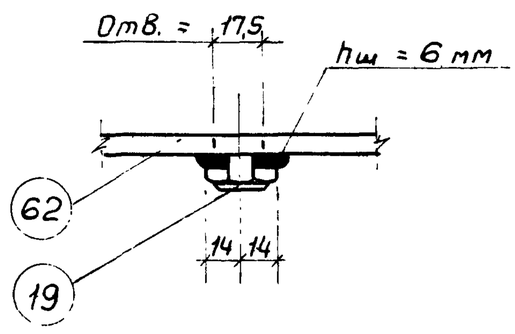


Узел „А"

## Спецификация стали на одну закладную деталь

| Марка детали | № поз | Профиль | Длина мм | Кол. шт. | Вес детали кг |
|---|---|---|---|---|---|
| М28 | 19 | Гайка М16 | — | 1 | 12,0 |
| | 57 | ф 12 А III | 300 | 6 | |
| | 62 | -300х10 | 400 | 1 | |
| | 63 | ф 20 А I | 160 | 2 | |
| | | | | | |

## Примечания:

1. Электродуговая сварка выполняется в соответствии с ГОСТ 10922-64 „Арматура и закладные детали сварные для железобетонных конструкций. Технические требования и методы испытаний" и СН393-69
2. Сварка поз. 57 с поз. 62 производится под слоем флюса, прочая электродами Э42-Т по ГОСТ 9467-60.
3. Гайка М16 (поз. 19), приваренная к пластине, служит для фиксации закладных на форме и может быть исключена при замене данного способа фиксации другим, согласно инструкции СН 313-65.
4. Заготовительные чертежи отдельных позиций даны на листе 219.

| | | |
|---|---|---|
| ТК 1972 | Закладная деталь М28 | ИИ22-3/70 Лист 214 |

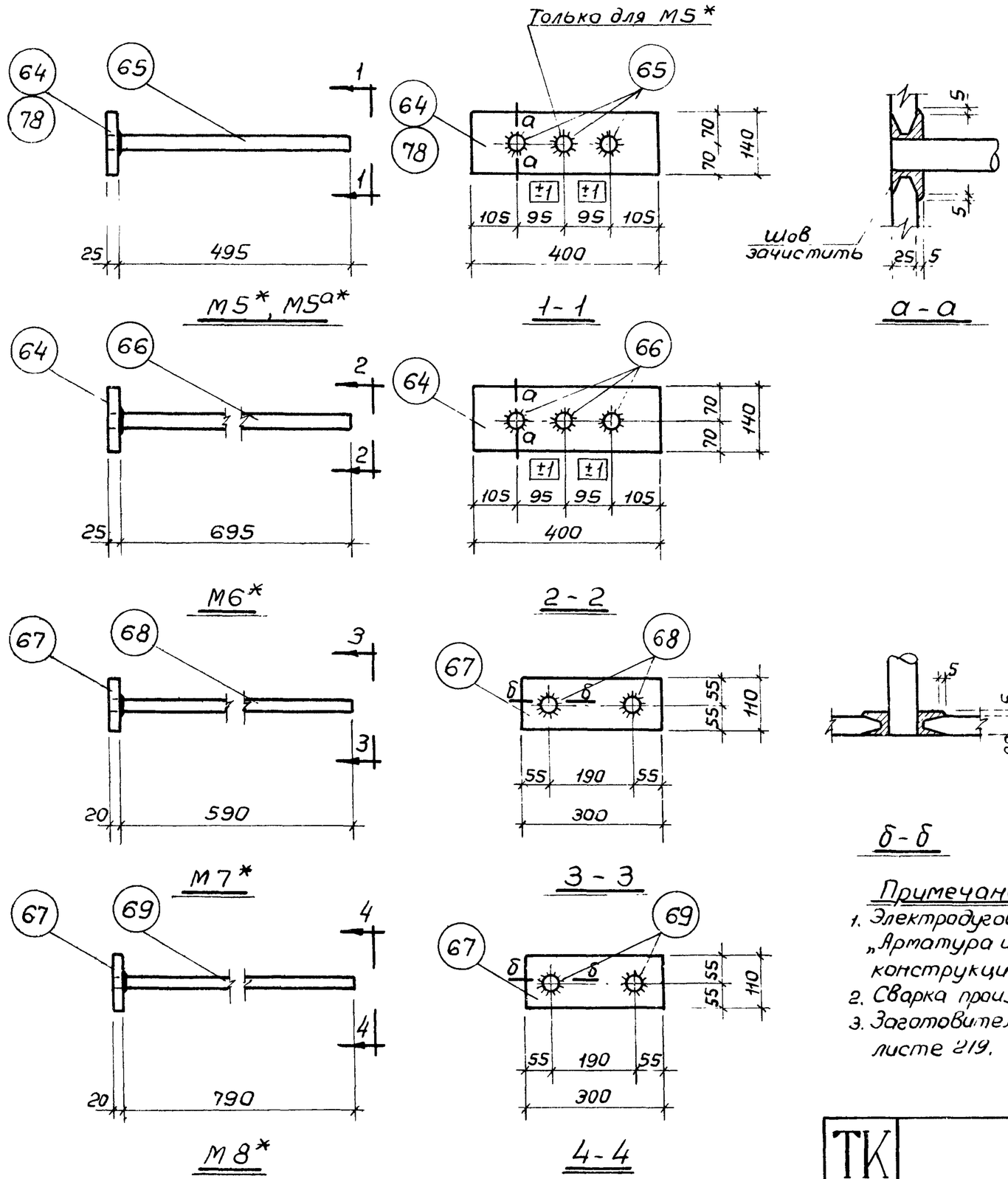


## Спецификация стали на одну закладную деталь

| Марка детали | № поз | Профиль | Длина мм | Кол шт. | Вес детали кг |
|---|---|---|---|---|---|
| М5* | 64 | -140х25 | 400 | 1 | 23,6 |
| | 65 | ф 36 А III | 520 | 3 | |
| М5а* | 65 | ф 36 А III | 520 | 2 | 19,4 |
| | 78 | -140х25 | 400 | 1 | |
| М6* | 64 | -140х25 | 400 | 1 | 28,4 |
| | 66 | ф 36 А III | 720 | 3 | |
| М7 | 67 | -110х20 | 300 | 1 | 11,0 |
| | 68 | ф 28 А III | 610 | 2 | |
| М8* | 67 | -110х20 | 300 | 1 | 13,0 |
| | 69 | ф 28 А III | 810 | 2 | |

**Примечания:**

1. Электродуговая сварка выполняется в соответствии с ГОСТ 10922-64 „Арматура и закладные детали сварные для железобетонных конструкций. Технические требования и методы испытаний" и СН 393-69
2. Сварка производится электродами типа Э50А-Ф по ГОСТ 9467-60.
3. Заготовительные чертежи отдельных позиций даны на листе 219.

| | | | |
|---|---|---|---|
| ТК 1972 | Закладные детали М5* ÷ М8*, М5а* | ШИ22-3/70 | Лист 215 |

Нач сектора Чечелева
Техник Климакова

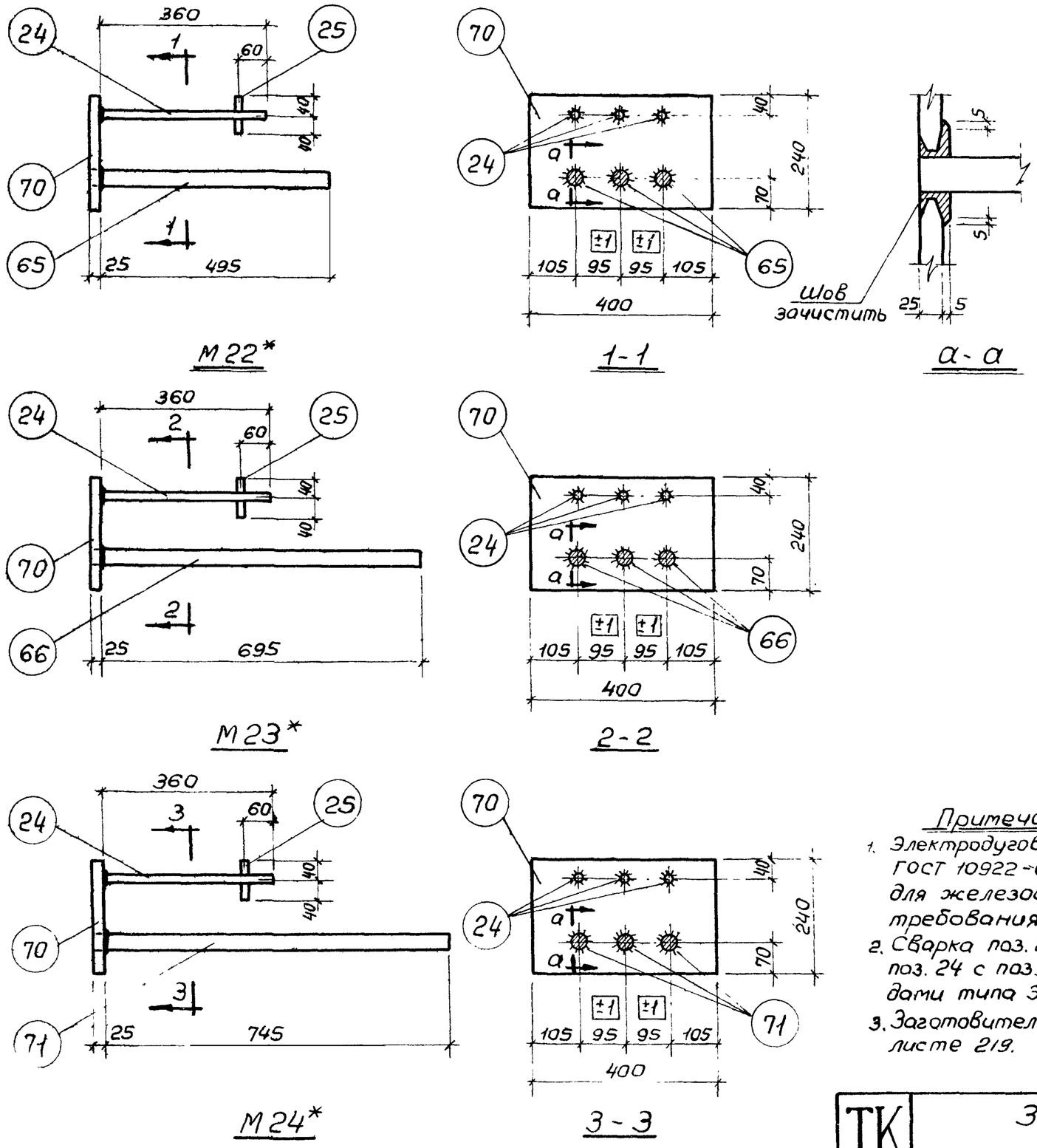


## Спецификация стали на одну закладную деталь

| Марка детали | № поз. | Профиль | Длина мм | Кол. шт. | Вес детали кг |
|---|---|---|---|---|---|
| М22* | 24 | ф 16 А III | 360 | 3 | 33,5 |
| | 25 | ф 16 А III | 80 | 3 | |
| | 65 | ф 36 А III | 520 | 3 | |
| | 70 | -240 x 25 | 400 | 1 | |
| | | | | | |
| М23* | 24 | ф 16 А III | 360 | 3 | 38,3 |
| | 25 | ф 16 А III | 80 | 3 | |
| | 66 | ф 36 А III | 720 | 3 | |
| | 70 | -240 x 25 | 400 | 1 | |
| | | | | | |
| М24* | 24 | ф 16 А III | 360 | 3 | 39,5 |
| | 25 | ф 16 А III | 80 | 3 | |
| | 70 | -240 x 25 | 400 | 1 | |
| | 71 | ф 36 А III | 770 | 3 | |
| | | | | | |

### Примечания

1. Электродуговая сварка выполняется в соответствии с ГОСТ 10922-64. „Арматура и закладные детали сварные для железобетонных конструкций. Технические требования и методы испытаний" и СН393-69
2. Сварка поз. 24 с поз. 70 производится под слоем флюса, поз. 24 с поз. 25 — контактной сваркой, прочая — электродами типа Э42-Т по ГОСТ 9467-60.
3. Заготовительные чертежи отдельных позиций даны на листе 219.

| | | | |
|---|---|---|---|
| ТК 1972 | Закладные детали М22* ÷ М24* | ИИ22-3/70 | |
| | | Лист | 216 |

Техник Климакова | Климакова

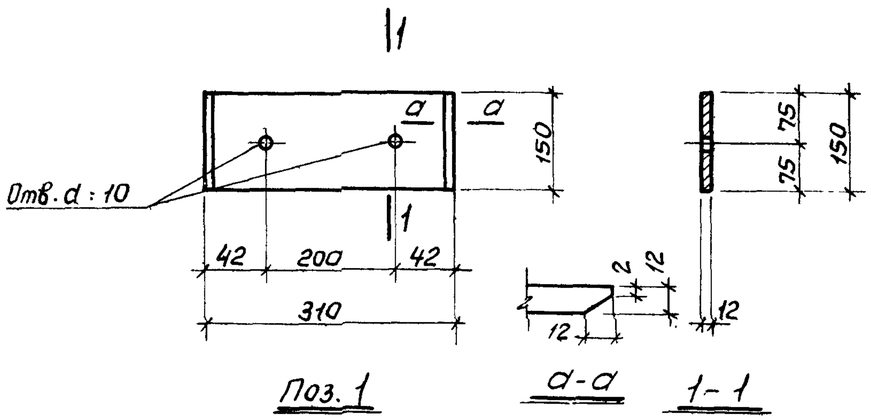


Поз. 1 а-а 1-1

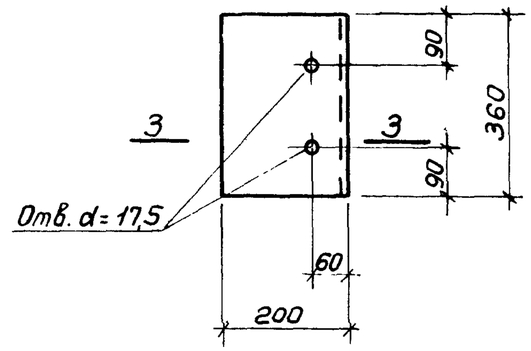


Поз. 16

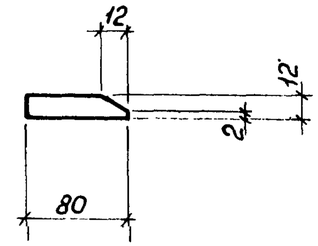


Поз. 15

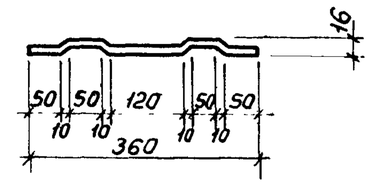


Поз. 17

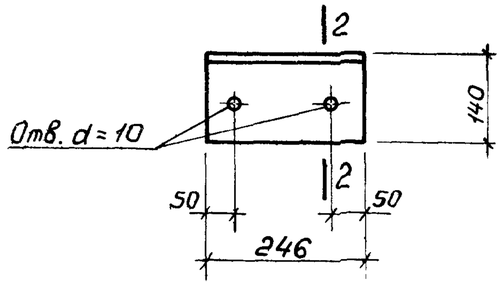


Поз. 4

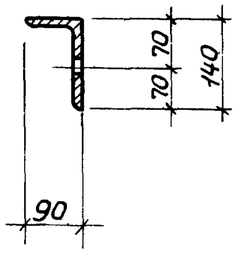


2-2

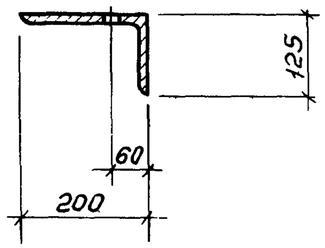


3-3

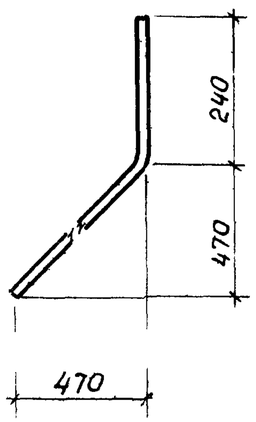


Поз. 18

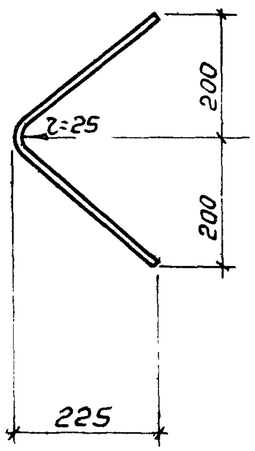


Поз. 32

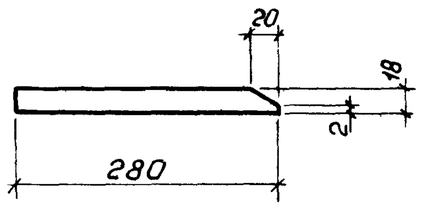


Поз. 37

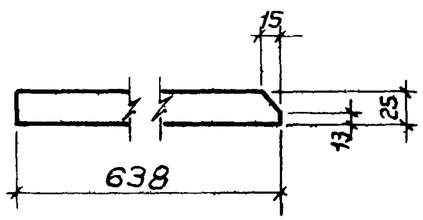


Поз. 38

## Спецификация стали на одну заготовку закладной детали

| № поз. | Профиль | Длина мм | Вес кг | Марка стали проката |
|---|---|---|---|---|
| 1 | -150 x 12 | 310 | 4,4 | В.Ст3 |
| 4 | L 140x90x10 | 246 | 4,3 | |
| 15 | -80 x 12 | 360 | 2,7 | |
| 16 | L 200x125x12 | 360 | 10,7 | |
| 17 | ф 8 AI | 370 | 0,1 | — |
| 18 | ф 16 A III | 930 | 1,5 | |
| 32 | ф 12 A III | 600 | 0,5 | |
| 37 | -70 x 18 | 280 | 2,8 | В.Ст3 |
| 38 | -70 x 25 | 638 | 8,8 | |

**Примечания**

1. В поз.1, 15, 37 и 38 снять фаску по всей длине пластины.
2. Марка стали проката устанавливается в проекте конкретного объекта.

| | | |
|---|---|---|
| Шифр | | |
| Марка-лист | | |
| Инв № | | |
| Гл. конструктор мастерской | Стуров | |
| Нач. отдела | Детченко | |
| Нач. сектора | Чечелева | |
| Техник | Климакова | |
| Проверил | Калмыкова | |

| | | | |
|---|---|---|---|
| ТК 1972 | Спецификация стали на одну заготовку закладной детали. | ИИ22-3/70 | |
| | | Лист | 217 |

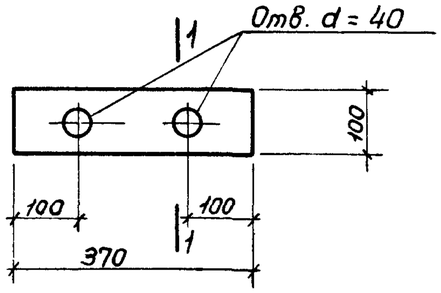


Поз. 40

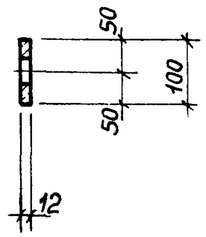


1-1

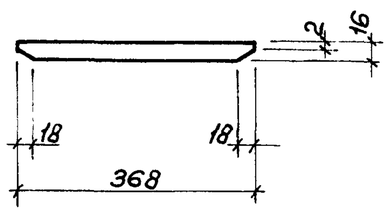


Поз. 50

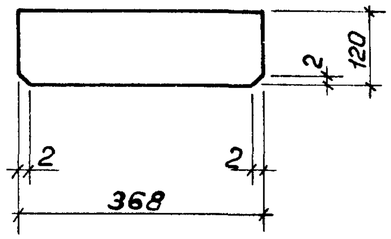


Поз. 51

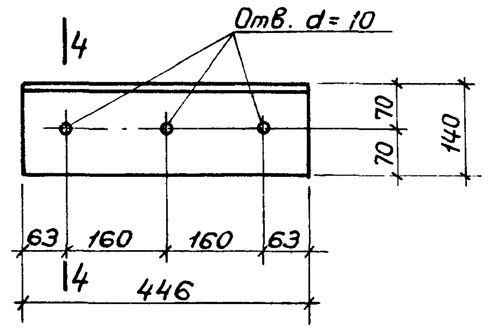


Поз. 55

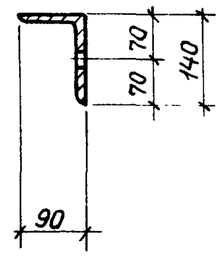


4-4

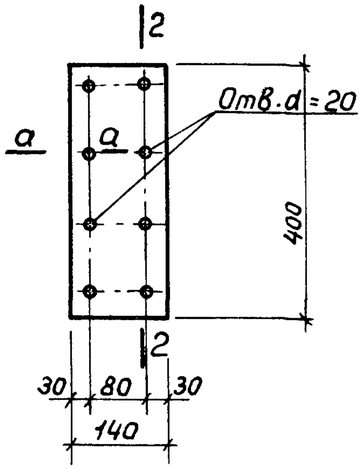


Поз. 42

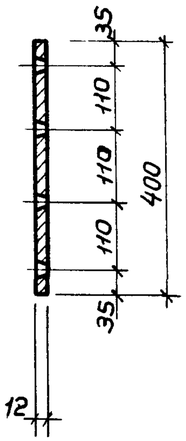


2-2

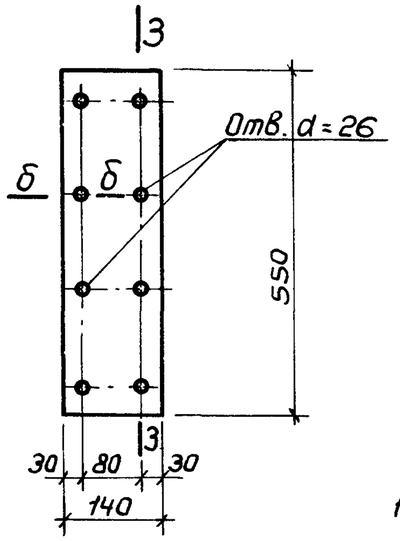


Поз. 45

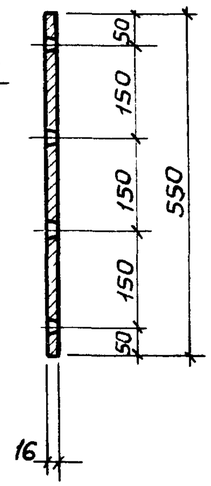


3-3

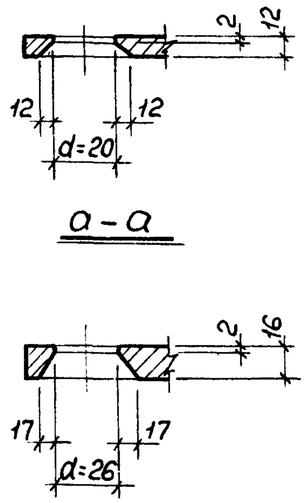


а-а

б-б

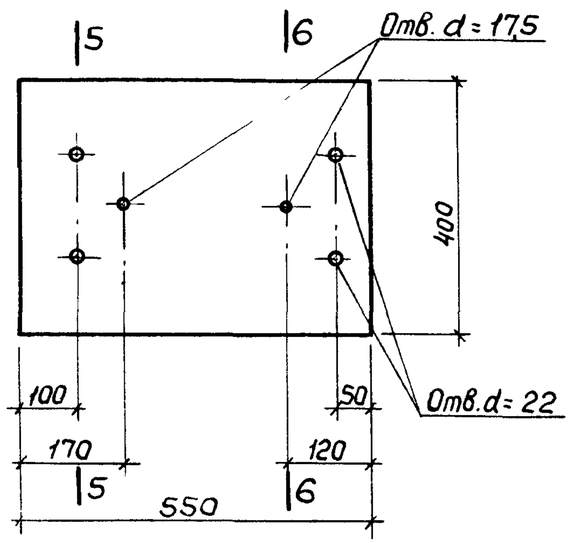


Поз. 56

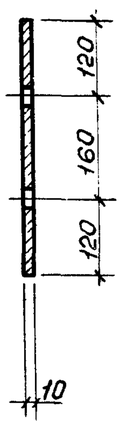


5-5

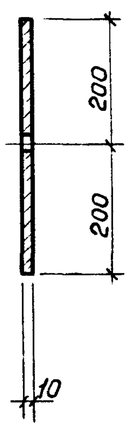


6-6

## Спецификация стали на одну заготовку закладной детали

| № поз. | Профиль | Длина мм | Вес кг | Марка стали прокатд |
|---|---|---|---|---|
| 40 | -100 x 12 | 370 | 3,5 | В.Ст3 |
| 42 | -140 x 12 | 400 | 5,3 | |
| 45 | -140 x 16 | 550 | 9,7 | |
| 50 | -140 x 16 | 368 | 6,5 | |
| 51 | -120 x 12 | 368 | 4,2 | |
| 55 | L 140x90x10 | 446 | 7,8 | |
| 56 | -400 x 10 | 550 | 17,2 | |
| | | | | |

### Примечания

1. В поз. 50 снять фаску по всей длине пластины.
2. Марка стали устанавливается в проекте конкретного объекта

| | | | |
|---|---|---|---|
| ТК 1972 | Спецификация стали на одну заготовку закладной детали | ИИ22-3/70 | |
| | | Лист | 218 |

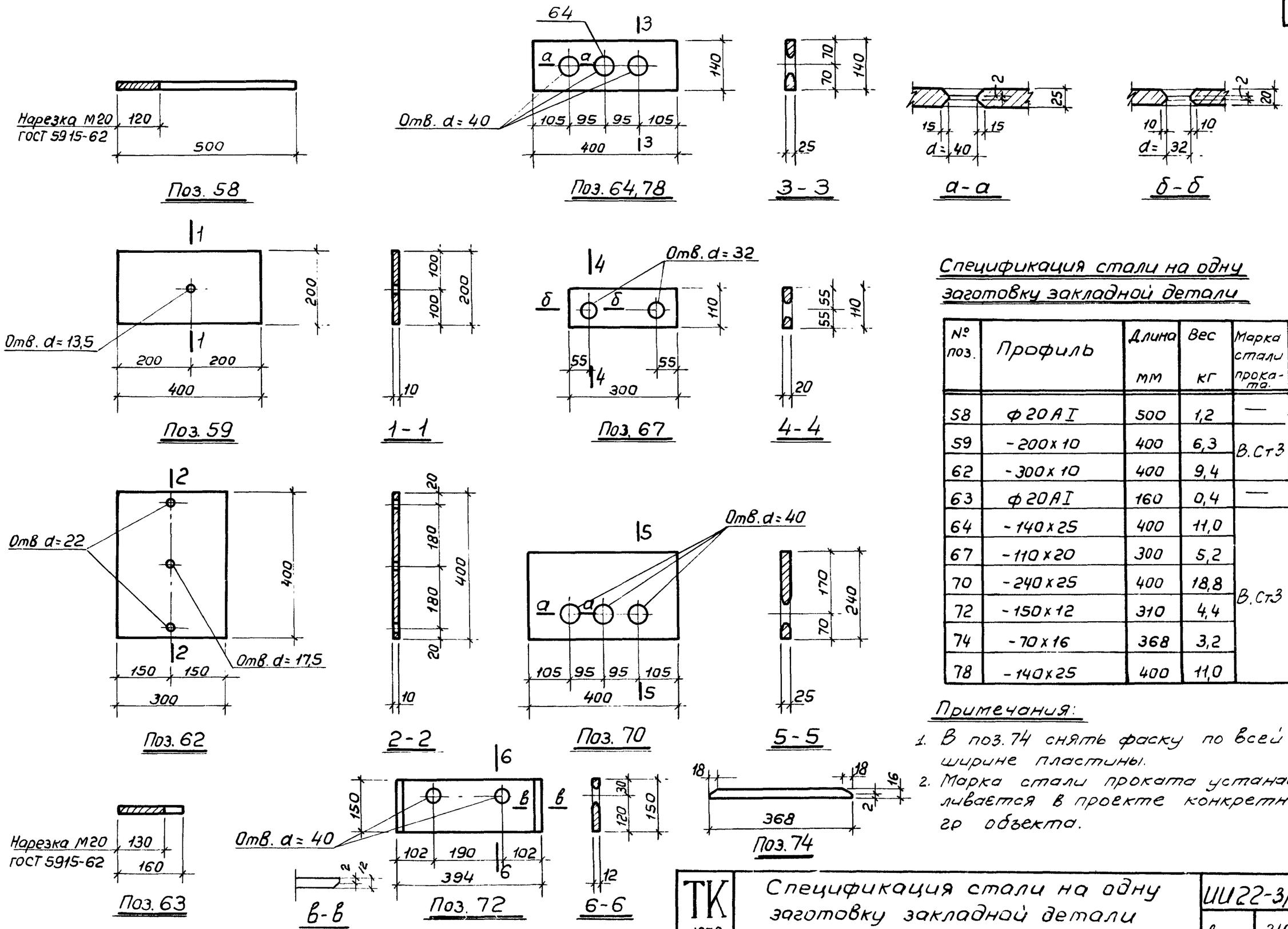


## Спецификация стали на одну заготовку закладной детали

| № поз. | Профиль | Длина мм | Вес кг | Марка стали проката |
|---|---|---|---|---|
| 58 | ф 20 А I | 500 | 1,2 | — |
| 59 | - 200 x 10 | 400 | 6,3 | В.Ст3 |
| 62 | - 300 x 10 | 400 | 9,4 | |
| 63 | ф 20 А I | 160 | 0,4 | — |
| 64 | - 140 x 25 | 400 | 11,0 | В.Ст3 |
| 67 | - 110 x 20 | 300 | 5,2 | |
| 70 | - 240 x 25 | 400 | 18,8 | |
| 72 | - 150 x 12 | 310 | 4,4 | |
| 74 | - 70 x 16 | 368 | 3,2 | |
| 78 | - 140 x 25 | 400 | 11,0 | |

**Примечания:**

1. В поз. 74 снять фаску по всей ширине пластины.
2. Марка стали проката устанавливается в проекте конкретного объекта.

| | | | |
|---|---|---|---|
| Шифр | | | |
| Марка - лист | | | |
| Инв. № | | | |
| Гл. констр. ин-та | Смирнов | | |
| Нач. отдела | Дегтченко | | |
| Нач. сектора | Чечелева | | |
| Техник | Климакова | | |
| Проверил | Камыкова | | |
| Составил | Камыкова | | |

ГСПИ-70

ТК 1972

Спецификация стали на одну заготовку закладной детали

ШИ22-3/70

Лист 219

Шифр

Марка-лист

Инв. №

# Спецификация позиций закладных деталей на альбом.

| N поз. | Профиль. | Марка стали проката | Длина мм | Вес кг. |
|---|---|---|---|---|
| 1 | -150×12 | В.Ст3 | 310 | 4.4 |
| 2 | L 140×90×10 | | 376 | 6.6 |
| 3 | -160×12 | | 360 | 5.4 |
| 4 | L140×90×10 | | 246 | 4.3 |
| 5 | ф36 А III | – | 640 | 5.1 |
| 6 | L75×8 | В.Ст3 | 290 | 2.6 |
| 7 | ф36 А III | – | 840 | 6.7 |
| 8 | -140×25 | В.Ст3 | 400 | 11.0 |
| 9 | ф36 А III | – | 495 | 4.0 |
| 10 | ф36 А III | – | 695 | 5.6 |
| 11 | -110×20 | В.Ст3 | 300 | 5.2 |
| 12 | ф28 А III | – | 590 | 2.8 |
| 13 | ф28 А III | – | 790 | 3.8 |
| 15 | -80×12 | В.Ст3 | 360 | 2.7 |
| 16 | L200×125×12 | | 360 | 10.7 |
| 17 | ф8 А I | – | 370 | 0.1 |
| 18 | ф16 А III | | 930 | 1.5 |
| 19 | Гайка М16 | | — | 0.1 |
| 20 | ф32 А III | | 810 | 5.1 |
| 21 | ф32 А III | | 1010 | 6.4 |
| 22 | -240×12 | В.Ст3 | 396 | 9.0 |
| 23 | ф16 А III | – | 250 | 0.4 |
| 24 | ф16 А III | | 360 | 0.6 |
| 25 | ф16 А III | | 80 | 0.1 |
| 26 | -130×10 | В.Ст3 | 220 | 2.2 |
| 27 | L63×40×8 | | 380 | 2.3 |

| N поз. | Профиль. | Марка стали проката | Длина мм | Вес кг. |
|---|---|---|---|---|
| 28 | L45×5 | В.Ст3 | 380 | 1.3 |
| 29 | -100×10 | | 220 | 1.7 |
| 30 | -100×10 | | 200 | 1.6 |
| 31 | -70×8 | | 380 | 1.7 |
| 32 | ф12 А III | – | 600 | 0.5 |
| 33 | Газ. труба dy=40 | | 400 | 1.5 |
| 34 | Газ. труба dy=40 | | 600 | 2.3 |
| 35 | -70×12 | В.Ст3 | 360 | 2.4 |
| 36 | -70×12 | | 370 | 2.4 |
| 37 | -70×18 | | 280 | 2.8 |
| 38 | -70×25 | | 638 | 8.8 |
| 39 | L100×12 | | 70 | 1.2 |
| 40 | -100×12 | | 370 | 3.5 |
| 41 | -140×12 | | 400 | 5.3 |
| 42 | -140×12 | | 400 | 5.3 |
| 43 | ф16 А III | – | 388 | 0.6 |
| 44 | ф16 А III | | 400 | 0.6 |
| 45 | -140×16 | В.Ст3 | 550 | 9.7 |
| 46 | ф22 А III | | 384 | 1.2 |
| 47 | ф22 А III | | 140 | 0.4 |
| 48 | ф16 А III | | 140 | 0.2 |
| 49 | -140×16 | В.Ст3 | 500 | 8.8 |
| 50 | -140×16 | | 368 | 6.5 |
| 51 | -120×12 | | 368 | 4.2 |
| 52 | -50×12 | | 140 | 0.7 |
| 53 | -240×25 | | 400 | 18.8 |

| N поз. | Профиль | Марка стали проката | Длина мм | Вес кг. |
|---|---|---|---|---|
| 54 | ф36 А III | – | 745 | 6.0 |
| 55 | L140×90×10 | В.Ст3 | 446 | 7.8 |
| 56 | -400×10 | | 550 | 17.2 |
| 57 | ф12 А III | – | 300 | 0.3 |
| 58 | ф20 А I | | 500 | 1.2 |
| 59 | -200×10 | В.Ст3 | 400 | 6.3 |
| 60 | ф20 А I | – | 100 | 0.2 |
| 61 | Гайка М12 | – | — | 0.1 |
| 62 | -300×10 | В.Ст3 | 400 | 9.4 |
| 63 | ф20 А I | – | 160 | 0.4 |
| 64 | -140×25 | В.Ст3 | 400 | 11.0 |
| 65 | ф36 А III | | 520 | 4.2 |
| 66 | ф36 А III | | 720 | 5.8 |
| 67 | -110×20 | В.Ст3 | 300 | 5.2 |
| 68 | ф28 А III | – | 610 | 2.9 |
| 69 | ф28 А III | | 810 | 3.9 |
| 70 | -240×25 | В.Ст3 | 400 | 18.8 |
| 71 | ф36 А III | – | 770 | 6.2 |
| 72 | -150×12 | В.Ст3 | 310 | 4.4 |
| 73 | ф36 А III | — | 520 | 4.2 |
| 74 | -70×16 | В.Ст3 | 368 | 3.2 |
| 75 | -50×12 | | 70 | 0.3 |
| 76 | -140×16 | | 550 | 9.7 |
| 77 | ф22 А III | – | 400 | 1.2 |
| 78 | -140×25 | В.Ст3 | 400 | 11.0 |

Примечания:

1. Марка стали устанавливается в проекте конкретного объекта.
2. Длины поз. 9, 10, 43, 46, 54 в спецификации даны без припусков на длину при сварке под слоем флюса.

| | | | | |
|---|---|---|---|---|
| Гл. констр. ин-та | Смирнов | Проверил | Корнилина | Кол |
| Нач. отдела | Демченко | | | |
| Нач. сектора | Чечелева | | | |
| Ст. инженер | Калмыкова | | | |

| | | |
|---|---|---|
| ТК 1972 | Спецификация позиций закладных деталей на альбом | ИИ 22-3/70 Лист 220 |

# Спецификация позиций арматурных изделий на альбом.

| N поз. | ф или сечение мм | Длина мм | Вес кг. |
|---|---|---|---|
| 1 | 25АIII | 4900 | 18.9 |
| 2 | 8АI | 370 | 0.15 |
| 3 | 28АIII | 4900 | 23.7 |
| 4 | 10АI | 370 | 0.23 |
| 5 | 28АIII | 13590 | 65.6 |
| 6 | 25АIII | 13590 | 52.4 |
| 7 | 22АIII | 13590 | 40.6 |
| 8 | 20АIII | 13590 | 33.6 |
| 9 | 25АIII | 12550 | 48.3 |
| 10 | 25АIII | 1700 | 6.6 |
| 11 | 22АIII | 11800 | 35.4 |
| 12 | 25АIII | 11800 | 45.5 |
| 13 | 28АIII | 11800 | 57.0 |
| 14 | 32АIII | 11800 | 74.5 |
| 15 | 22АIII | 2900 | 8.7 |
| 16 | 25АIII | 2900 | 11.2 |
| 17 | 28АIII | 2900 | 14.0 |
| 18 | 28АIII | 5940 | 28.7 |
| 19 | 25АIII | 5940 | 22.9 |
| 20 | 22АIII | 14790 | 44.2 |
| 21 | 25АIII | 14790 | 56.9 |
| 22 | 28АIII | 14790 | 71.4 |
| 23 | 22АIII | 13000 | 39.0 |
| 24 | 25АIII | 13000 | 50.2 |

| N поз. | ф или сечение мм | Длина мм | Вес кг. |
|---|---|---|---|
| 25 | 28АIII | 13000 | 62.7 |
| 26 | 32АIII | 14790 | 93.2 |
| 27 | 32АIII | 13000 | 82.0 |
| 28 | 28АIII | 12550 | 60.6 |
| 29 | 22АIII | 6270 | 18.8 |
| 30 | 25АIII | 6270 | 24.2 |
| 31 | 28АIII | 6270 | 30.2 |
| 32 | 22АIII | 6670 | 20.0 |
| 33 | 25АIII | 6670 | 25.7 |
| 34 | 28АIII | 6670 | 32.2 |
| 35 | 25АIII | 10270 | 39.6 |
| 36 | 25АIII | 6760 | 26.0 |
| 37 | 25АIII | 4650 | 17.9 |
| 38 | 20АIII | 6760 | 16.7 |
| 39 | 28АIII | 10270 | 49.6 |
| 40 | 28АIII | 6760 | 32.7 |
| 41 | 28АIII | 4650 | 22.5 |
| 42 | 32АIII | 13590 | 85.5 |
| 43 | 28АIII | 10900 | 52.7 |
| 44 | 25АIII | 10900 | 42.0 |
| 45 | 10АIII | 370 | 0.23 |
| 46 | ф10АIII | 570 | 0.35 |
| 47 | 10АIII | 500 | 0.31 |
| 48 | 10АIII | 530 | 0.33 |

| N поз. | ф или сечение мм | Длина мм | Вес кг. |
|---|---|---|---|
| 52 | 12АIII | 1070 | 0.9 |
| 53 | 12АIII | 1900 | 1.7 |
| 54 | 8АI | 2140 | 0.8 |
| 55 | 8АI | 2080 | 0.8 |
| 56 | 8АI | 1880 | 0.7 |
| 57 | 8АI | 1700 | 0.7 |
| 58 | 8АI | 1510 | 0.6 |
| 59 | 8АI | 2540 | 1.0 |
| 60 | 8АI | 2480 | 1.0 |
| 61 | 8АI | 2280 | 0.9 |
| 62 | 8АI | 2100 | 0.8 |
| 63 | 8АI | 1910 | 0.8 |
| 64 | 8АI | 2160 | 0.9 |
| 65 | 8АI | 2700 | 1.1 |
| 66 | 8АI | 2580 | 1.0 |
| 67 | 8АI | 2180 | 0.9 |
| 68 | 8АI | 1820 | 0.7 |
| 69 | 8АI | 3100 | 1.2 |
| 70 | 8АI | 2980 | 1.2 |
| 71 | 8АI | 2580 | 1.0 |
| 72 | 8АI | 2220 | 0.9 |
| 73 | 8АI | 2720 | 1.1 |

| N поз. | ф или сечение мм | Длина мм | Вес кг. |
|---|---|---|---|
| 74 | 16АIII | 2050 | 3.2 |
| 75 | -140×20 | 140 | 3.1 |
| 76 | -140×20 | 180 | 4.0 |
| 77 | 8АI | 570 | 0.23 |
| 78 | 10АI | 570 | 0.35 |
| 79 | 12АI | 370 | 0.33 |
| 80 | 12АI | 1640 | 1.5 |
| 81 | 12АI | 570 | 0.51 |
| 82 | 12АI | 1840 | 1.6 |
| 83 | 12АI | 2520 | 2.2 |
| 84 | -100×12 | 360 | 3.4 |
| 85 | 8АI | 2620 | 1.0 |
| 86 | 8АI | 2540 | 1.0 |
| 87 | 8АI | 2340 | 0.9 |
| 88 | 8АI | 2140 | 0.8 |
| 89 | 8АI | 1950 | 0.8 |
| 90 | 12АIII | 1900 | 1.7 |

Примечание:
Марка стали арматуры устанавливается в проекте конкретного объекта.

| | | |
|---|---|---|
| ТК 1972 | Спецификация позиций арматурных изделий на альбом. | ШИ22-3/70 Лист 221 |

# Перечень позиций на одну колонну

| Марка колонны | № поз. | Колич. шт. |
|---|---|---|
| ИК 25-1-3 | Арматурные изделия | |
| | 1 | 4 |
| | 2 | 44 |
| | 45 | 40 |
| | 52 | 1 |
| | 53 | 2 |
| | 54 | 2 |
| | 55 | 1 |
| | 56 | 1 |
| | 57 | 1 |
| | 58 | 1 |
| | 79 | 4 |
| | Закладные детали | |
| | 1 | 2 |
| | 2 | 2 |
| | 3 | 2 |
| | 4 | 2 |
| | 11 | 1 |
| | 12 | 2 |
| | 15 | 1 |
| | 16 | 1 |
| | 17 | 2 |
| | 18 | 2 |
| | 19 | 2 |
| | 22 | 1 |
| | 23 | 3 |
| | 24 | 3 |
| | 25 | 3 |
| | 26 | 2 |
| | 27 | 2 |
| | 28 | 2 |

| Марка колонны | № поз. | Колич. шт |
|---|---|---|
| ИК 25-1-3 | 29 | 2 |
| | 30 | 6 |
| | 31 | 3 |
| | 32 | 4 |
| | 33 | 2 |
| ИК 25-2-3 | Арматурные изделия | |
| | 3 | 8 |
| | 4 | 56 |
| | 45 | 40 |
| | 52 | 1 |
| | 53 | 2 |
| | 54 | 2 |
| | 55 | 1 |
| | 56 | 1 |
| | 57 | 1 |
| | 58 | 1 |
| | 19 | 4 |
| | Закладные детали | |
| | 1 | 2 |
| | 2 | 2 |
| | 3 | 2 |
| | 4 | 2 |
| | 11 | 1 |
| | 12 | 2 |
| | 15 | 1 |
| | 16 | 1 |
| | 17 | 2 |
| | 18 | 2 |
| | 19 | 2 |
| | 22 | 1 |

| Марка колонны | № поз. | Колич. шт. |
|---|---|---|
| ИК 25-2-3 | 23 | 3 |
| | 24 | 3 |
| | 25 | 3 |
| | 26 | 2 |
| | 27 | 2 |
| | 28 | 2 |
| | 29 | 2 |
| | 30 | 6 |
| | 31 | 3 |
| | 32 | 4 |
| | 33 | 2 |
| ИК 25-1-4 | Арматурные изделия | |
| | 1 | 4 |
| | 2 | 44 |
| | 45 | 40 |
| | 52 | 1 |
| | 53 | 2 |
| | 54 | 2 |
| | 55 | 1 |
| | 56 | 1 |
| | 57 | 1 |
| | 58 | 1 |
| | 79 | 4 |
| | Закладные детали | |
| | 1 | 2 |
| | 2 | 2 |
| | 3 | 2 |
| | 4 | 2 |
| | 11 | 1 |
| | 12 | 2 |

| Марка колонны | № поз. | Колич. шт. |
|---|---|---|
| ИК 25-1-4 | 15 | 1 |
| | 16 | 1 |
| | 17 | 2 |
| | 18 | 2 |
| | 19 | 2 |
| | 30 | 6 |
| | 31 | 3 |
| | 32 | 4 |
| | 33 | 2 |
| ИК 25-2-4 | Арматурные изделия | |
| | 3 | 8 |
| | 4 | 56 |
| | 45 | 40 |
| | 52 | 1 |
| | 53 | 2 |
| | 54 | 2 |
| | 55 | 1 |
| | 56 | 1 |
| | 57 | 1 |
| | 58 | 1 |
| | 79 | 4 |
| | Закладные детали | |
| | 1 | 2 |

| Марка колонны | № поз. | Колич. шт. |
|---|---|---|
| ИК 25-2-4 | 2 | 2 |
| | 3 | 2 |
| | 4 | 2 |
| | 11 | 1 |
| | 12 | 2 |
| | 15 | 1 |
| | 16 | 1 |
| | 17 | 2 |
| | 18 | 2 |
| | 19 | 2 |
| | 30 | 6 |
| | 31 | 3 |
| | 32 | 4 |
| | 33 | 2 |
| ИК 26-1 | Арматурные изделия | |
| | 1 | 4 |
| | 2 | 44 |
| | 45 | 40 |
| | 52 | 2 |
| | 53 | 4 |
| | 58 | 1 |
| | 65 | 2 |
| | 66 | 1 |

| Марка колонны | № поз. | Колич. шт. |
|---|---|---|
| ИК 26-1 | 67 | 1 |
| | 68 | 1 |
| | 79 | 4 |
| | Закладные детали | |
| | 1 | 2 |
| | 2 | 2 |
| | 3 | 2 |
| | 4 | 2 |
| | 15 | 2 |
| | 16 | 2 |
| | 17 | 4 |
| | 18 | 4 |
| | 19 | 4 |
| | 20 | 2 |
| | 32 | 4 |
| | 33 | 2 |
| ИК 26-2 | Арматурные изделия | |
| | 1 | 8 |
| | 2 | 44 |
| | 45 | 40 |
| | 52 | 2 |
| | 53 | 4 |
| | 58 | 1 |

| Марка колонны | № поз. | Колич. шт. |
|---|---|---|
| ИК 26-2 | 65 | 2 |
| | 66 | 1 |
| | 67 | 1 |
| | 68 | 1 |
| | 79 | 4 |
| | Закладные детали | |
| | 1 | 2 |
| | 2 | 2 |
| | 3 | 2 |
| | 4 | 2 |
| | 15 | 2 |
| | 16 | 2 |
| | 17 | 4 |
| | 18 | 4 |
| | 19 | 4 |
| | 20 | 2 |
| | 32 | 4 |
| | 33 | 2 |
| ИК 26-3 | Арматурные изделия | |
| | 3 | 8 |
| | 4 | 56 |
| | 45 | 40 |
| | 52 | 2 |

**Примечания:**

1. Спецификацию позиций арматурных изделий на альбом см. на листе 221.
2. Спецификацию позиций закладных деталей на альбом см. на листе 220.

| | | | |
|---|---|---|---|
| ТК 1972 | Перечень позиций на одну колонну | ИИ 22-3/70 | |
| | | Лист | 222 |

Шифр

Марка лист

Инв №

Гл. конструктор ин та — Стирнов

Нач. отдела — Деличенко

Нач. сектора — Чечелева

Техник — Климкова

Проверил — Михайлова

# Перечень позиций на одну колонну.

| Марка колонны | № поз. | Колич. шт. |
|---|---|---|
| УК 26-2-3 | 4 | 2 |
| | 15 | 2 |
| | 16 | 2 |
| | 17 | 4 |
| | 18 | 4 |
| | 19 | 4 |
| | 20 | 2 |
| | 32 | 4 |
| | 33 | 2 |
| | 72 | 2 |
| | 73 | 2 |
| УК 26-3-1 | Арматурные изделия | |
| | 3 | 8 |
| | 4 | 56 |
| | 45 | 40 |
| | 52 | 2 |
| | 53 | 4 |
| | 58 | 1 |
| | 65 | 2 |
| | 66 | 1 |
| | 67 | 1 |
| | 68 | 1 |
| | 79 | 4 |
| | Закладные детали | |
| | 1 | 2 |
| | 2 | 2 |
| | 3 | 2 |
| | 4 | 2 |
| | 15 | 2 |
| | 16 | 2 |

| Марка колонны | № поз. | Колич. шт. |
|---|---|---|
| УК 26-3-1 | 17 | 4 |
| | 18 | 4 |
| | 19 | 4 |
| | 20 | 2 |
| | 32 | 4 |
| | 33 | 2 |
| | 41 | 1 |
| | 42 | 1 |
| | 43 | 8 |
| | 48 | 6 |
| УК 26-3-2 | Арматурные изделия | |
| | 3 | 8 |
| | 4 | 56 |
| | 45 | 40 |
| | 52 | 2 |
| | 53 | 4 |
| | 58 | 1 |
| | 65 | 2 |
| | 66 | 1 |
| | 67 | 1 |
| | 68 | 1 |
| | 79 | 4 |
| | Закладные детали | |
| | 1 | 2 |
| | 2 | 2 |
| | 3 | 2 |
| | 4 | 2 |
| | 15 | 2 |
| | 16 | 2 |
| | 17 | 4 |

| Марка колонны | № поз. | Колич. шт. |
|---|---|---|
| УК 26-3-2 | 18 | 4 |
| | 19 | 4 |
| | 20 | 2 |
| | 32 | 4 |
| | 33 | 2 |
| | 41 | 1 |
| | 42 | 1 |
| | 43 | 8 |
| | 48 | 6 |
| УК 26-3-3 | Арматурные изделия | |
| | 3 | 8 |
| | 4 | 56 |
| | 45 | 40 |
| | 52 | 2 |
| | 90 | 4 |
| | 58 | 1 |
| | 65 | 2 |
| | 66 | 1 |
| | 67 | 1 |
| | 68 | 1 |
| | 79 | 4 |
| | Закладные детали | |
| | 2 | 2 |
| | 3 | 2 |
| | 4 | 2 |
| | 15 | 2 |
| | 16 | 2 |
| | 17 | 4 |
| | 18 | 4 |
| | 19 | 4 |

| Марка колонны | № поз. | Колич. шт. |
|---|---|---|
| УК 26-3-3 | 20 | 2 |
| | 32 | 4 |
| | 33 | 2 |
| | 35 | 2 |
| | 36 | 2 |
| | 37 | 2 |
| | 38 | 2 |
| | 39 | 2 |
| | 40 | 2 |
| | 72 | 2 |
| | 73 | 2 |
| УК 27-1-1 | Арматурные изделия | |
| | 5 | 4 |
| | 4 | 128 |
| | 45 | 80 |
| | 52 | 2 |
| | 53 | 4 |
| | 54 | 4 |
| | 55 | 2 |
| | 56 | 2 |
| | 57 | 2 |
| | 58 | 2 |
| | 75 | 1 |

| Марка колонны | № поз. | Колич. шт. |
|---|---|---|
| УК 27-1-1 | 79 | 12 |
| | Закладные детали | |
| | 3 | 2 |
| | 4 | 2 |
| | 8 | 2 |
| | 9 | 6 |
| | 11 | 2 |
| | 12 | 4 |
| | 15 | 2 |
| | 16 | 2 |
| | 17 | 4 |
| | 18 | 4 |
| | 19 | 4 |
| | 22 | 2 |
| | 23 | 6 |
| | 24 | 6 |
| | 25 | 6 |
| | 26 | 4 |
| | 27 | 4 |
| | 28 | 4 |
| | 29 | 4 |
| | 30 | 12 |
| | 31 | 6 |
| | 32 | 4 |

| Марка колонны | № поз. | Колич. шт. |
|---|---|---|
| УК 27-1-1 | 33 | 2 |
| | 45 | 3 |
| | 46 | 24 |
| | 47 | 18 |
| | 49 | 4 |
| | 51 | 4 |
| | 74 | 4 |
| | 75 | 8 |
| | 76 | 3 |
| УК 27-2-1 | Арматурные изделия | |
| | 2 | 128 |
| | 6 | 8 |
| | 45 | 80 |
| | 52 | 2 |
| | 53 | 4 |
| | 54 | 4 |
| | 55 | 2 |
| | 56 | 2 |
| | 57 | 2 |
| | 58 | 2 |
| | 75 | 1 |
| | 79 | 12 |

| Марка колонны | № поз. | Колич. шт. |
|---|---|---|
| УК 27-2-1 | Закладные детали | |
| | 3 | 2 |
| | 4 | 2 |
| | 8 | 2 |
| | 9 | 6 |
| | 11 | 2 |
| | 12 | 4 |
| | 15 | 2 |
| | 16 | 2 |
| | 17 | 4 |
| | 18 | 4 |
| | 19 | 4 |
| | 22 | 2 |
| | 23 | 6 |
| | 24 | 6 |
| | 25 | 6 |
| | 26 | 4 |
| | 27 | 4 |
| | 28 | 4 |
| | 29 | 4 |
| | 30 | 12 |
| | 31 | 6 |
| | 32 | 4 |
| | 33 | 2 |

Примечание см. на листе 222.

| | | |
|---|---|---|
| ТК 1972 | Перечень позиций на одну колонну | ИИ 22-3/70 |
| | | Лист 224 |

Технич. Климова Гаитакова

# Перечень позиций на одну колонну

| Марка колонны | № поз. | Колич. шт. |
|---|---|---|
| УК 26-3 | 53 | 4 |
| | 58 | 1 |
| | 65 | 2 |
| | 66 | 1 |
| | 67 | 1 |
| | 68 | 1 |
| | 79 | 4 |
| | Закладные детали | |
| | 1 | 2 |
| | 2 | 2 |
| | 3 | 2 |
| | 4 | 2 |
| | 15 | 2 |
| | 16 | 2 |
| | 17 | 4 |
| | 18 | 4 |
| | 19 | 4 |
| | 20 | 2 |
| | 32 | 4 |
| | 33 | 2 |
| УК 26-1-1 | Арматурные изделия | |
| | 1 | 4 |
| | 2 | 44 |
| | 45 | 40 |
| | 52 | 2 |
| | 53 | 4 |
| | 58 | 1 |
| | 65 | 2 |
| | 66 | 1 |
| | 67 | 1 |

| Марка колонны | № поз. | Колич. шт. |
|---|---|---|
| УК 26-1-1 | 68 | 1 |
| | 79 | 4 |
| | Закладные детали | |
| | 1 | 2 |
| | 2 | 2 |
| | 3 | 2 |
| | 4 | 2 |
| | 15 | 2 |
| | 16 | 2 |
| | 17 | 4 |
| | 18 | 4 |
| | 19 | 4 |
| | 20 | 2 |
| | 32 | 4 |
| | 33 | 2 |
| | 41 | 1 |
| | 42 | 1 |
| | 43 | 8 |
| | 48 | 6 |
| УК 26-1-2 | Арматурные изделия | |
| | 1 | 4 |
| | 2 | 44 |
| | 45 | 40 |
| | 52 | 2 |
| | 53 | 4 |
| | 58 | 1 |
| | 65 | 2 |
| | 66 | 1 |
| | 67 | 1 |
| | 68 | 1 |

| Марка колонны | № поз. | Колич. шт. |
|---|---|---|
| УК 26-1-2 | 79 | 4 |
| | Закладные детали | |
| | 1 | 2 |
| | 2 | 2 |
| | 3 | 2 |
| | 4 | 2 |
| | 15 | 2 |
| | 16 | 2 |
| | 17 | 4 |
| | 18 | 4 |
| | 19 | 4 |
| | 20 | 2 |
| | 32 | 4 |
| | 33 | 2 |
| | 41 | 1 |
| | 42 | 1 |
| | 43 | 8 |
| | 48 | 6 |
| УК 26-1-3 | Арматурные изделия | |
| | 1 | 4 |
| | 2 | 44 |
| | 45 | 40 |
| | 52 | 2 |
| | 90 | 4 |
| | 58 | 1 |
| | 65 | 2 |
| | 66 | 1 |
| | 67 | 1 |
| | 68 | 1 |
| | 79 | 4 |

| Марка колонны | № поз. | Колич. шт. |
|---|---|---|
| УК 26-1-3 | Закладные детали | |
| | 2 | 2 |
| | 3 | 2 |
| | 4 | 2 |
| | 15 | 2 |
| | 16 | 2 |
| | 17 | 4 |
| | 18 | 4 |
| | 19 | 4 |
| | 20 | 2 |
| | 32 | 4 |
| | 33 | 2 |
| | 35 | 2 |
| | 36 | 2 |
| | 37 | 2 |
| | 38 | 2 |
| | 39 | 2 |
| | 40 | 2 |
| | 72 | 2 |
| | 73 | 2 |
| УК 26-2-1 | Арматурные изделия | |
| | 1 | 8 |
| | 2 | 44 |

| Марка колонны | № поз. | Колич. шт. |
|---|---|---|
| УК 26-2-1 | 45 | 40 |
| | 52 | 2 |
| | 58 | 1 |
| | 65 | 2 |
| | 66 | 1 |
| | 67 | 1 |
| | 68 | 1 |
| | 79 | 4 |
| | 90 | 4 |
| | Закладные детали | |
| | 1 | 2 |
| | 2 | 2 |
| | 3 | 2 |
| | 4 | 2 |
| | 15 | 2 |
| | 16 | 2 |
| | 17 | 4 |
| | 18 | 4 |
| | 19 | 4 |
| | 20 | 2 |
| | 32 | 4 |
| | 33 | 2 |
| | 41 | 1 |
| | 42 | 1 |

| Марка колонны | № поз. | Колич. шт. |
|---|---|---|
| 26-2-2 | 43 | 8 |
| | 48 | 6 |
| УК 26-2-2 | Арматурные изделия | |
| | 1 | 8 |
| | 2 | 44 |
| | 45 | 40 |
| | 52 | 2 |
| | 53 | 4 |
| | 58 | 1 |
| | 65 | 2 |
| | 66 | 1 |
| | 67 | 1 |
| | 68 | 1 |
| | 79 | 4 |
| | Закладные детали | |
| | 1 | 2 |
| | 2 | 2 |
| | 3 | 2 |
| | 4 | 2 |
| | 15 | 2 |
| | 16 | 2 |
| | 17 | 4 |
| | 18 | 4 |

| Марка колонны | № поз. | Колич. шт. |
|---|---|---|
| УК 26-2-2 | 19 | 4 |
| | 20 | 2 |
| | 32 | 4 |
| | 33 | 2 |
| | 41 | 1 |
| | 42 | 1 |
| | 43 | 8 |
| | 48 | 6 |
| УК 26-2-3 | Арматурные изделия | |
| | 1 | 8 |
| | 2 | 44 |
| | 45 | 40 |
| | 52 | 2 |
| | 58 | 1 |
| | 65 | 2 |
| | 66 | 1 |
| | 67 | 1 |
| | 68 | 1 |
| | 79 | 1 |
| | 90 | 4 |
| | Закладные детали | |
| | 2 | 2 |
| | 3 | 2 |

Примечание см. на листе 222.

| | | | |
|---|---|---|---|
| Шифр | | | |
| Марка-лист | | | |
| Инв. № | | | |
| Проверил | Михайлова | | |
| Гл. конструктор | Стирнов | | |
| Нач. отдела | Демченко | | |
| Нач. сектора | Чечелёва | | |
| Техник | Климакова | | |

| | | | |
|---|---|---|---|
| ТК 1972 | Перечень позиций на одну колонну | ИИ22-3/79 | |
| | | Лист | 223 |

# Перечень позиций на одну колонну

| Марка колонны | № поз. | Колич. шт. |
|---|---|---|
| ИК 27-2-1 | 45 | 3 |
| | 46 | 24 |
| | 47 | 18 |
| | 49 | 4 |
| | 51 | 4 |
| | 74 | 4 |
| | 75 | 8 |
| | 76 | 3 |
| ИК 27-3-1 | Арматурные изделия | |
| | 4 | 162 |
| | 5 | 8 |
| | 45 | 80 |
| | 52 | 2 |
| | 53 | 4 |
| | 54 | 4 |
| | 55 | 2 |
| | 56 | 2 |
| | 57 | 2 |
| | 58 | 2 |
| | 75 | 1 |
| | 79 | 12 |
| | Закладные детали | |
| | 3 | 2 |
| | 4 | 2 |
| | 11 | 2 |
| | 12 | 4 |
| | 8 | 2 |
| | 9 | 6 |
| | 15 | 2 |
| | 16 | 2 |

| Марка колонны | № поз | Колич шт. |
|---|---|---|
| ИК 27-3-1 | 17 | 4 |
| | 18 | 4 |
| | 19 | 4 |
| | 22 | 2 |
| | 23 | 6 |
| | 24 | 6 |
| | 25 | 6 |
| | 26 | 4 |
| | 27 | 4 |
| | 28 | 4 |
| | 29 | 4 |
| | 30 | 12 |
| | 31 | 6 |
| | 32 | 4 |
| | 33 | 2 |
| | 45 | 3 |
| | 46 | 24 |
| | 47 | 18 |
| | 49 | 4 |
| | 51 | 4 |
| | 74 | 4 |
| | 75 | 8 |
| | 76 | 3 |
| ИК 27-1-2 | Арматурные изделия | |
| | 4 | 128 |
| | 5 | 4 |
| | 45 | 80 |
| | 52 | 2 |
| | 53 | 4 |
| | 54 | 4 |

| Марка колонны | № поз. | Кол. шт. |
|---|---|---|
| ИК 27-1-2 | 55 | 2 |
| | 56 | 2 |
| | 57 | 2 |
| | 58 | 2 |
| | 75 | 1 |
| | 79 | 12 |
| | Закладные детали | |
| | 3 | 2 |
| | 4 | 2 |
| | 9 | 6 |
| | 11 | 2 |
| | 12 | 4 |
| | 15 | 2 |
| | 16 | 2 |
| | 17 | 4 |
| | 18 | 4 |
| | 19 | 4 |
| | 24 | 6 |
| | 25 | 6 |
| | 26 | 4 |
| | 27 | 4 |
| | 28 | 4 |
| | 29 | 4 |
| | 30 | 12 |
| | 31 | 6 |
| | 32 | 4 |
| | 33 | 2 |
| | 45 | 3 |
| | 46 | 24 |
| | 47 | 18 |
| | 49 | 4 |

| Марка колонны | № поз. | Колич. шт. |
|---|---|---|
| ИК 27-1-2 | 51 | 4 |
| | 53 | 2 |
| | 74 | 4 |
| | 75 | 8 |
| | 76 | 3 |
| ИК 27-2-2 | Арматурные изделия | |
| | 2 | 128 |
| | 6 | 8 |
| | 45 | 80 |
| | 52 | 2 |
| | 53 | 4 |
| | 54 | 4 |
| | 55 | 2 |
| | 56 | 2 |
| | 57 | 2 |
| | 58 | 2 |
| | 75 | 1 |
| | 79 | 12 |
| | Закладные детали | |
| | 3 | 2 |
| | 4 | 2 |
| | 9 | 6 |
| | 11 | 2 |

| Марка колонны | № поз. | Колич. шт. |
|---|---|---|
| ИК 27-2-2 | 12 | 4 |
| | 15 | 2 |
| | 16 | 2 |
| | 17 | 4 |
| | 18 | 4 |
| | 19 | 4 |
| | 24 | 6 |
| | 25 | 6 |
| | 26 | 4 |
| | 27 | 4 |
| | 28 | 4 |
| | 29 | 4 |
| | 30 | 12 |
| | 31 | 6 |
| | 32 | 4 |
| | 33 | 2 |
| | 45 | 3 |
| | 46 | 24 |
| | 47 | 18 |
| | 49 | 4 |
| | 51 | 4 |
| | 53 | 2 |
| | 74 | 4 |
| | 75 | 8 |

| Марка колонны | № поз. | Кол. шт. |
|---|---|---|
| | 76 | 3 |
| ИК 27-3-2 | Арматурные изделия | |
| | 4 | 162 |
| | 5 | 8 |
| | 45 | 80 |
| | 52 | 2 |
| | 53 | 4 |
| | 54 | 4 |
| | 55 | 2 |
| | 56 | 2 |
| | 57 | 2 |
| | 58 | 2 |
| | 75 | 1 |
| | 79 | 12 |
| | Закладные детали | |
| | 3 | 2 |
| | 4 | 2 |
| | 9 | 6 |
| | 11 | 2 |
| | 12 | 4 |
| | 15 | 2 |
| | 16 | 2 |
| | 17 | 4 |

| Марка колонны | № поз. | Колич. шт. |
|---|---|---|
| ИК 27-3-2 | 18 | 4 |
| | 19 | 4 |
| | 24 | 6 |
| | 25 | 6 |
| | 26 | 4 |
| | 27 | 4 |
| | 28 | 4 |
| | 29 | 4 |
| | 30 | 12 |
| | 31 | 6 |
| | 32 | 4 |
| | 33 | 2 |
| | 45 | 3 |
| | 46 | 24 |
| | 47 | 18 |
| | 49 | 4 |
| | 51 | 4 |
| | 53 | 2 |
| | 74 | 4 |
| | 75 | 8 |
| | 76 | 3 |
| | Арматурные изделия | |
| | 4 | 128 |

Примечание см. на листе 222.

| | | |
|---|---|---|
| ТК 1972 | Перечень позиций на одну колонну | ИИ22-3/70 |
| | | Лист 225 |

Шифр

Марка-лист

Инв №

ГСПИ-10

Проверил

ГСПИ-10

Констр ин-та Смирнов

Ч отдел Демченко

Ч сектора Чечелева

Техник Климакова

# Перечень позиций на одну колонну

| Марка колонны | № поз | Колич. шт |
|---|---|---|
| ИК 27-1-3 | 5 | 4 |
| | 45 | 80 |
| | 52 | 2 |
| | 53 | 4 |
| | 54 | 4 |
| | 55 | 2 |
| | 56 | 2 |
| | 57 | 2 |
| | 58 | 2 |
| | 75 | 1 |
| | 79 | 12 |
| | Закладные детали | |
| | 3 | 2 |
| | 4 | 2 |
| | 8 | 2 |
| | 9 | 6 |
| | 11 | 2 |
| | 12 | 4 |
| | 15 | 2 |
| | 16 | 2 |
| | 17 | 4 |
| | 18 | 4 |
| | 19 | 4 |
| | 22 | 2 |
| | 23 | 6 |
| | 24 | 6 |
| | 25 | 6 |
| | 26 | 4 |
| | 27 | 4 |
| | 28 | 4 |
| | 29 | 4 |

| Марка колонны | № поз. | Колич шт |
|---|---|---|
| ИК 27-1-3 | 30 | 12 |
| | 31 | 6 |
| | 32 | 4 |
| | 33 | 2 |
| | Арматурные изделия | |
| | 2 | 128 |
| | 6 | 8 |
| | 45 | 80 |
| | 52 | 2 |
| | 53 | 4 |
| | 54 | 4 |
| | 55 | 2 |
| | 56 | 2 |
| | 57 | 2 |
| | 58 | 2 |
| | 75 | 1 |
| | 79 | 12 |
| | Закладные детали | |
| | 3 | 2 |
| | 4 | 2 |
| | 8 | 2 |
| | 9 | 6 |
| | 11 | 2 |
| | 12 | 4 |
| | 15 | 2 |
| | 16 | 2 |
| | 17 | 4 |
| | 18 | 4 |
| | 19 | 4 |
| | 22 | 2 |

| Марка колонны | № поз. | Колич шт |
|---|---|---|
| ИК 27-2-3 | 23 | 6 |
| | 24 | 6 |
| | 25 | 6 |
| | 26 | 4 |
| | 27 | 4 |
| | 28 | 4 |
| | 29 | 4 |
| | 30 | 12 |
| | 31 | 6 |
| | 32 | 4 |
| | 33 | 2 |
| ИК 27-3-3 | Арматурные изделия | |
| | 4 | 166 |
| | 5 | 8 |
| | 45 | 80 |
| | 52 | 2 |
| | 53 | 4 |
| | 54 | 4 |
| | 55 | 2 |
| | 56 | 2 |
| | 57 | 2 |
| | 58 | 2 |
| | 75 | 1 |
| | 79 | 12 |
| | Закладные детали | |
| | 3 | 2 |
| | 4 | 2 |
| | 8 | 2 |
| | 9 | 6 |
| | 11 | 2 |

| Марка колонны | № поз. | Колич. шт. |
|---|---|---|
| ИК 27-3-3 | 12 | 4 |
| | 15 | 2 |
| | 16 | 2 |
| | 17 | 4 |
| | 18 | 4 |
| | 19 | 4 |
| | 22 | 2 |
| | 23 | 6 |
| | 24 | 6 |
| | 25 | 6 |
| | 26 | 4 |
| | 27 | 4 |
| | 28 | 4 |
| | 29 | 4 |
| | 30 | 4 |
| | 31 | 6 |
| | 32 | 4 |
| | 33 | 2 |
| ИК 27-1-4 | Арматурные изделия | |
| | 4 | 128 |
| | 5 | 4 |
| | 45 | 80 |
| | 52 | 2 |

| Марка колонны | № поз. | Колич. шт. |
|---|---|---|
| ИК 27-1-4 | 53 | 4 |
| | 54 | 4 |
| | 55 | 2 |
| | 56 | 2 |
| | 57 | 2 |
| | 58 | 2 |
| | 75 | 1 |
| | 79 | 12 |
| | Закладные детали | |
| | 3 | 2 |
| | 4 | 2 |
| | 9 | 6 |
| | 11 | 2 |
| | 12 | 4 |
| | 15 | 2 |
| | 16 | 2 |
| | 17 | 4 |
| | 18 | 4 |
| | 19 | 4 |
| | 24 | 6 |
| | 25 | 6 |
| | 26 | 4 |
| | 27 | 4 |
| | 28 | 4 |

| Марка колонны | № поз | Колич. шт. |
|---|---|---|
| ИК 27-1-4 | 29 | 4 |
| | 30 | 12 |
| | 31 | 6 |
| | 32 | 4 |
| | 33 | 2 |
| | 53 | 2 |
| ИК 27-2-4 | Арматурные изделия | |
| | 2 | 128 |
| | 6 | 8 |
| | 45 | 80 |
| | 52 | 2 |
| | 53 | 4 |
| | 54 | 4 |
| | 55 | 2 |
| | 56 | 2 |
| | 57 | 2 |
| | 58 | 2 |
| | 75 | 1 |
| | 79 | 12 |
| | Закладные детали | |
| | 3 | 2 |
| | 4 | 2 |
| | 9 | 6 |

| Марка колонны | № поз. | Колич. шт. |
|---|---|---|
| ИК 27-2-4 | 11 | 2 |
| | 12 | 4 |
| | 15 | 2 |
| | 16 | 2 |
| | 17 | 4 |
| | 18 | 4 |
| | 19 | 4 |
| | 24 | 6 |
| | 25 | 6 |
| | 26 | 4 |
| | 27 | 4 |
| | 28 | 4 |
| | 29 | 4 |
| | 30 | 12 |
| | 31 | 6 |
| | 32 | 4 |
| | 33 | 2 |
| | 53 | 2 |
| ИК 27-3-4 | Арматурные изделия | |
| | 4 | 162 |
| | 5 | 8 |
| | 45 | 80 |
| | 52 | 2 |

Примечание см. на листе 222.

ТК 1972 | Перечень позиций на одну колонну | ИИ22-3/70 | Лист 226

12195

# Перечень позиций на одну колонну

| Марка колонны | № поз. | Колич. шт. |
|---|---|---|
| УК 27-3-4 | 53 | 4 |
| | 54 | 4 |
| | 55 | 2 |
| | 56 | 2 |
| | 57 | 2 |
| | 58 | 2 |
| | 75 | 1 |
| | 79 | 12 |
| | Закладные детали | |
| | 3 | 2 |
| | 4 | 2 |
| | 9 | 6 |
| | 11 | 2 |
| | 12 | 4 |
| | 15 | 2 |
| | 16 | 2 |
| | 17 | 4 |
| | 18 | 4 |
| | 19 | 4 |
| | 24 | 6 |
| | 25 | 6 |
| | 26 | 4 |
| | 27 | 4 |
| | 28 | 4 |
| | 29 | 4 |
| | 30 | 12 |
| | 31 | 6 |
| | 32 | 4 |
| | 33 | 2 |
| | 53 | 2 |

| Марка колонны | № поз. | Колич. шт. |
|---|---|---|
| УК 28-1-1 | Арматурные изделия | |
| | 4 | 168 |
| | 5 | 8 |
| | 45 | 80 |
| | 52 | 4 |
| | 53 | 8 |
| | 58 | 2 |
| | 65 | 4 |
| | 66 | 2 |
| | 67 | 2 |
| | 68 | 2 |
| | 75 | 1 |
| | 79 | 12 |
| | Закладные детали | |
| | 3 | 2 |
| | 4 | 2 |
| | 5 | 6 |
| | 6 | 2 |
| | 15 | 4 |
| | 16 | 4 |
| | 17 | 8 |
| | 18 | 8 |
| | 19 | 8 |
| | 20 | 4 |
| | 32 | 4 |
| | 33 | 2 |
| | 45 | 3 |
| | 46 | 24 |
| | 47 | 18 |
| | 49 | 4 |
| | 50 | 4 |

| Марка колонны | № поз. | Колич. шт. |
|---|---|---|
| УК 28-1-2 | 51 | 4 |
| | 52 | 8 |
| | 76 | 3 |
| | Арматурные изделия | |
| | 4 | 168 |
| | 5 | 8 |
| | 45 | 80 |
| | 52 | 4 |
| | 53 | 8 |
| | 58 | 2 |
| | 65 | 4 |
| | 66 | 2 |
| | 67 | 2 |
| | 68 | 2 |
| | 75 | 1 |
| | 79 | 12 |
| | Закладные детали | |
| | 3 | 2 |
| | 4 | 2 |
| | 5 | 6 |
| | 6 | 2 |
| | 15 | 4 |
| | 16 | 4 |
| | 17 | 8 |
| | 18 | 8 |
| | 19 | 8 |
| | 20 | 4 |
| | 32 | 4 |
| | 33 | 2 |
| | 45 | 3 |

| Марка колонны | № поз. | Колич. шт. |
|---|---|---|
| УК 28-1-3 | 46 | 24 |
| | 47 | 18 |
| | 49 | 4 |
| | 50 | 4 |
| | 51 | 4 |
| | 52 | 8 |
| | 76 | 3 |
| | Арматурные изделия | |
| | 4 | 168 |
| | 5 | 8 |
| | 45 | 80 |
| | 52 | 4 |
| | 90 | 8 |
| | 58 | 2 |
| | 65 | 4 |
| | 66 | 2 |
| | 67 | 2 |
| | 68 | 2 |
| | 75 | 1 |
| | 79 | 12 |
| | Закладные детали | |
| | 3 | 2 |
| | 4 | 2 |

| Марка колонны | № поз. | Колич. шт. |
|---|---|---|
| УК 28-1-3 | 5 | 6 |
| | 6 | 2 |
| | 8 | 2 |
| | 9 | 4 |
| | 15 | 4 |
| | 16 | 4 |
| | 17 | 8 |
| | 18 | 8 |
| | 19 | 8 |
| | 20 | 4 |
| | 32 | 4 |
| | 33 | 2 |
| | 35 | 4 |
| | 36 | 4 |
| | 37 | 4 |
| | 38 | 4 |
| | 39 | 4 |
| | 40 | 4 |
| УК 28-1 | Арматурные изделия | |
| | 4 | 168 |
| | 5 | 8 |
| | 45 | 80 |
| | 52 | 4 |

| Марка колонны | № поз. | Колич. шт. |
|---|---|---|
| УК 28-1 | 53 | 8 |
| | 58 | 2 |
| | 65 | 4 |
| | 66 | 2 |
| | 67 | 2 |
| | 68 | 2 |
| | 75 | 1 |
| | 79 | 12 |
| | Закладные детали | |
| | 3 | 2 |
| | 4 | 2 |
| | 5 | 6 |
| | 6 | 2 |
| | 15 | 4 |
| | 16 | 4 |
| | 17 | 8 |
| | 18 | 8 |
| | 19 | 8 |
| | 20 | 4 |
| | 32 | 4 |
| | 33 | 2 |
| | Арматурные изделия | |
| | 2 | 128 |

| Марка колонны | № поз. | Колич. шт. |
|---|---|---|
| УК 29-1-1 | 7 | 4 |
| | 11 | 8 |
| | 15 | 4 |
| | 45 | 72 |
| | 46 | 20 |
| | 52 | 2 |
| | 53 | 4 |
| | 59 | 2 |
| | 60 | 1 |
| | 61 | 1 |
| | 62 | 2 |
| | 63 | 2 |
| | 64 | 2 |
| | 75 | 1 |
| | 77 | 58 |
| | 79 | 6 |
| | 81 | 6 |
| | Закладные детали | |
| | 3 | 2 |
| | 4 | 2 |
| | 8 | 2 |
| | 9 | 3 |
| | 10 | 3 |
| | 11 | 2 |

Примечание см. на листе 222.

Чертежи Климакова

Технич. Климакова

| | | |
|---|---|---|
| ТК 1972 | Перечень позиций на одну колонну | ИИ 22-3/70 Лист 227 |

# Перечень позиций на одну колонну.

| Марка колонны | № поз. | Колич. шт. |
|---|---|---|
| УК 29-4-3 | 16 | 2 |
| | 17 | 4 |
| | 18 | 4 |
| | 19 | 4 |
| | 22 | 2 |
| | 23 | 6 |
| | 24 | 6 |
| | 25 | 6 |
| | 26 | 4 |
| | 27 | 4 |
| | 28 | 4 |
| | 29 | 4 |
| | 30 | 12 |
| | 31 | 6 |
| | 32 | 4 |
| | 34 | 2 |
| УК 29-1-4 | Арматурные изделия | |
| | 2 | 128 |
| | 7 | 4 |
| | 11 | 8 |
| | 15 | 4 |
| | 45 | 72 |
| | 46 | 20 |
| | 52 | 2 |
| | 53 | 4 |
| | 59 | 2 |
| | 60 | 1 |
| | 61 | 1 |
| | 62 | 2 |
| | 63 | 2 |

| Марка колонны | № поз. | Колич. шт. |
|---|---|---|
| УК 29-1-4 | 64 | 2 |
| | 75 | 1 |
| | 77 | 58 |
| | 79 | 6 |
| | 81 | 6 |
| | Закладные детали | |
| | 3 | 2 |
| | 4 | 2 |
| | 9 | 3 |
| | 10 | 3 |
| | 11 | 2 |
| | 12 | 2 |
| | 13 | 2 |
| | 15 | 2 |
| | 16 | 2 |
| | 17 | 4 |
| | 18 | 4 |
| | 19 | 4 |
| | 24 | 6 |
| | 25 | 6 |
| | 26 | 4 |
| | 27 | 4 |
| | 28 | 4 |
| | 29 | 4 |
| | 30 | 12 |
| | 31 | 6 |
| | 32 | 4 |
| | 34 | 2 |
| | 53 | 2 |

| Марка колонны | № поз. | Колич. шт. |
|---|---|---|
| УК 29-2-4 | Арматурные изделия | |
| | 2 | 128 |
| | 6 | 4 |
| | 12 | 8 |
| | 16 | 4 |
| | 45 | 72 |
| | 46 | 20 |
| | 52 | 2 |
| | 53 | 4 |
| | 59 | 2 |
| | 60 | 1 |
| | 61 | 1 |
| | 62 | 2 |
| | 63 | 2 |
| | 64 | 2 |
| | 75 | 1 |
| | 77 | 58 |
| | 79 | 6 |
| | 81 | 6 |
| | Закладные детали | |
| | 3 | 2 |
| | 4 | 2 |
| | 9 | 3 |
| | 10 | 3 |
| | 11 | 2 |
| | 12 | 2 |
| | 13 | 2 |
| | 15 | 2 |
| | 16 | 2 |
| | 17 | 4 |
| | 18 | 4 |

| Марка колонны | № поз. | Колич. шт. |
|---|---|---|
| УК 29-2-4 | 19 | 4 |
| | 24 | 6 |
| | 25 | 6 |
| | 26 | 4 |
| | 27 | 4 |
| | 28 | 4 |
| | 29 | 4 |
| | 30 | 12 |
| | 31 | 6 |
| | 32 | 4 |
| | 34 | 2 |
| | 53 | 2 |
| УК 29-3-4 | Арматурные изделия | |
| | 4 | 164 |
| | 5 | 4 |
| | 13 | 8 |
| | 17 | 4 |
| | 45 | 72 |
| | 46 | 20 |
| | 52 | 2 |
| | 53 | 4 |
| | 59 | 2 |
| | 60 | 1 |

| Марка колонны | № поз. | Колич. шт. |
|---|---|---|
| УК 29-3-4 | 61 | 1 |
| | 62 | 2 |
| | 63 | 2 |
| | 64 | 2 |
| | 75 | 1 |
| | 78 | 74 |
| | 79 | 6 |
| | 81 | 6 |
| | Закладные детали | |
| | 3 | 2 |
| | 4 | 2 |
| | 9 | 3 |
| | 10 | 3 |
| | 11 | 2 |
| | 12 | 2 |
| | 13 | 2 |
| | 15 | 2 |
| | 16 | 2 |
| | 17 | 4 |
| | 18 | 4 |
| | 19 | 4 |
| | 24 | 6 |
| | 25 | 6 |
| | 26 | 4 |

| Марка колонны | № поз. | Колич. шт. |
|---|---|---|
| УК 29-3-4 | 27 | 4 |
| | 28 | 4 |
| | 29 | 4 |
| | 30 | 12 |
| | 31 | 6 |
| | 32 | 4 |
| | 34 | 2 |
| | 53 | 2 |
| УК 29-4-4 | Арматурные изделия | |
| | 4 | 164 |
| | 5 | 4 |
| | 13 | 4 |
| | 14 | 4 |
| | 17 | 4 |
| | 45 | 72 |
| | 46 | 20 |
| | 52 | 2 |
| | 53 | 4 |
| | 59 | 2 |
| | 60 | 1 |
| | 61 | 1 |
| | 62 | 2 |
| | 63 | 2 |

| Марка колонны | № поз. | Колич. шт. |
|---|---|---|
| УК 29-4-4 | 64 | 2 |
| | 75 | 1 |
| | 78 | 74 |
| | 79 | 6 |
| | 81 | 6 |
| | Закладные детали | |
| | 3 | 2 |
| | 4 | 2 |
| | 9 | 3 |
| | 10 | 3 |
| | 11 | 2 |
| | 12 | 2 |
| | 13 | 2 |
| | 15 | 2 |
| | 16 | 2 |
| | 17 | 4 |
| | 18 | 4 |
| | 19 | 4 |
| | 26 | 4 |
| | 27 | 4 |
| | 28 | 4 |
| | 29 | 4 |
| | 30 | 12 |
| | 31 | 6 |

Примечание см. на листе 222.

| | | | |
|---|---|---|---|
| Гл. конструктор | Стирина | | |
| Нач. отдела | Демченко | | |
| Нач. сектора | Чечелёва | | |
| Техник | Климакова | | |

ТК 1972 — Перечень позиций на одну колонну — ИИ 22-3/70 — Лист 231

# Перечень позиций на одну колонну.

| Марка колонны | № поз. | Колич. шт. |
|---|---|---|
| ИК 29-4-2 | 19 | 4 |
| | 24 | 6 |
| | 25 | 6 |
| | 26 | 4 |
| | 27 | 4 |
| | 28 | 4 |
| | 29 | 4 |
| | 30 | 12 |
| | 31 | 6 |
| | 32 | 4 |
| | 34 | 2 |
| | 45 | 3 |
| | 46 | 24 |
| | 47 | 18 |
| | 49 | 4 |
| | 51 | 4 |
| | 53 | 2 |
| | 74 | 4 |
| | 75 | 8 |
| | 76 | 3 |
| ИК 29-1-3 | Арматурные изделия | |
| | 2 | 128 |
| | 7 | 4 |
| | 11 | 8 |
| | 15 | 4 |
| | 45 | 72 |
| | 46 | 20 |
| | 52 | 2 |
| | 53 | 4 |
| | 59 | 2 |

| Марка колонны | № поз. | Колич. шт. |
|---|---|---|
| ИК 29-1-3 | 60 | 1 |
| | 61 | 1 |
| | 62 | 2 |
| | 63 | 2 |
| | 64 | 2 |
| | 75 | 1 |
| | 77 | 58 |
| | 79 | 6 |
| | 81 | 6 |
| | Закладные детали | |
| | 3 | 2 |
| | 4 | 2 |
| | 8 | 2 |
| | 9 | 3 |
| | 10 | 3 |
| | 11 | 2 |
| | 12 | 2 |
| | 13 | 2 |
| | 15 | 2 |
| | 16 | 2 |
| | 17 | 4 |
| | 18 | 4 |
| | 19 | 4 |
| | 22 | 2 |
| | 23 | 6 |
| | 24 | 6 |
| | 25 | 6 |
| | 26 | 4 |
| | 27 | 4 |
| | 28 | 4 |
| | 29 | 4 |

| Марка колонны | № поз. | Колич. шт. |
|---|---|---|
| ИК 29-1-3 | 30 | 12 |
| | 31 | 6 |
| | 32 | 4 |
| | 34 | 2 |
| ИК 29-2-3 | Арматурные изделия | |
| | 2 | 128 |
| | 6 | 4 |
| | 12 | 8 |
| | 16 | 4 |
| | 45 | 72 |
| | 46 | 20 |
| | 52 | 2 |
| | 53 | 4 |
| | 59 | 2 |
| | 60 | 1 |
| | 61 | 1 |
| | 62 | 2 |
| | 63 | 2 |
| | 64 | 2 |
| | 75 | 1 |
| | 77 | 58 |
| | 79 | 6 |
| | 81 | 6 |
| | Закладные детали | |
| | 3 | 2 |
| | 4 | 2 |
| | 8 | 2 |
| | 9 | 3 |
| | 10 | 3 |
| | 11 | 2 |

| Марка колонны | № поз. | Колич. шт. |
|---|---|---|
| ИК 29-2-3 | 12 | 2 |
| | 13 | 2 |
| | 15 | 2 |
| | 16 | 2 |
| | 17 | 4 |
| | 18 | 4 |
| | 19 | 4 |
| | 22 | 2 |
| | 23 | 6 |
| | 24 | 6 |
| | 25 | 6 |
| | 26 | 4 |
| | 27 | 4 |
| | 28 | 4 |
| | 29 | 4 |
| | 30 | 12 |
| | 31 | 6 |
| | 32 | 4 |
| | 34 | 2 |
| ИК 29-3-3 | Арматурные изделия | |
| | 4 | 167 |
| | 5 | 4 |
| | 13 | 8 |

| Марка колонны | № поз. | Колич. шт. |
|---|---|---|
| ИК 29-3-3 | 17 | 4 |
| | 45 | 72 |
| | 46 | 20 |
| | 52 | 2 |
| | 53 | 4 |
| | 59 | 2 |
| | 60 | 1 |
| | 61 | 1 |
| | 62 | 2 |
| | 63 | 2 |
| | 64 | 2 |
| | 75 | 1 |
| | 78 | 76 |
| | 79 | 6 |
| | 81 | 6 |
| | Закладные детали | |
| | 3 | 2 |
| | 4 | 2 |
| | 8 | 2 |
| | 9 | 3 |
| | 10 | 3 |
| | 11 | 2 |
| | 12 | 2 |
| | 13 | 2 |

| Марка колонны | № поз. | Колич. шт. |
|---|---|---|
| ИК 29-3-3 | 15 | 2 |
| | 16 | 2 |
| | 17 | 4 |
| | 18 | 4 |
| | 19 | 4 |
| | 22 | 2 |
| | 23 | 6 |
| | 24 | 6 |
| | 25 | 6 |
| | 26 | 4 |
| | 27 | 4 |
| | 28 | 4 |
| | 29 | 4 |
| | 30 | 12 |
| | 31 | 6 |
| | 32 | 4 |
| | 34 | 2 |
| ИК 29-4-3 | Арматурные изделия | |
| | 4 | 167 |
| | 5 | 4 |
| | 13 | 4 |
| | 14 | 4 |
| | 17 | 4 |

| Марка колонны | № поз. | Колич. шт. |
|---|---|---|
| ИК 29-4-3 | 45 | 72 |
| | 46 | 20 |
| | 52 | 2 |
| | 53 | 4 |
| | 59 | 2 |
| | 60 | 1 |
| | 61 | 1 |
| | 62 | 2 |
| | 63 | 2 |
| | 64 | 2 |
| | 75 | 1 |
| | 78 | 76 |
| | 79 | 6 |
| | 81 | 6 |
| | Закладные детали | |
| | 3 | 2 |
| | 4 | 2 |
| | 8 | 2 |
| | 9 | 3 |
| | 10 | 3 |
| | 11 | 2 |
| | 12 | 2 |
| | 13 | 2 |
| | 15 | 2 |

Примечание см. на листе 222.

| | | |
|---|---|---|
| ТК 1972 | Перечень позиций на одну колонну | ИИ22-3/70 |
| | | Лист 230 |

Климакова

Техник

# Перечень позиций на одну колонну.

| Марка колонны | № поз. | Колич. шт. |
|---|---|---|
| | 76 | 3 |
| | | |
| | Арматурные изделия | |
| | 2 | 128 |
| | 7 | 4 |
| | 11 | 8 |
| | 15 | 4 |
| | 45 | 72 |
| | 46 | 20 |
| | 52 | 2 |
| | 53 | 4 |
| | 59 | 2 |
| | 60 | 1 |
| | 61 | 1 |
| | 62 | 2 |
| | 63 | 2 |
| | 64 | 2 |
| | 75 | 1 |
| | 77 | 58 |
| | 79 | 6 |
| | 81 | 6 |
| | Закладные детали | |
| | 3 | 2 |
| | 4 | 2 |
| | 9 | 3 |
| | 10 | 3 |
| | 11 | 2 |
| | 12 | 2 |
| | 13 | 2 |
| | 15 | 2 |
| | 16 | 2 |

УК 29-1-2

| Марка колонны | № поз. | Колич. шт. |
|---|---|---|
| | 17 | 4 |
| | 18 | 4 |
| | 19 | 4 |
| | 24 | 6 |
| | 25 | 6 |
| | 26 | 4 |
| | 27 | 4 |
| | 28 | 4 |
| | 29 | 4 |
| | 30 | 12 |
| | 31 | 6 |
| | 32 | 4 |
| | 34 | 2 |
| | 45 | 3 |
| | 46 | 24 |
| | 47 | 18 |
| | 49 | 4 |
| | 51 | 4 |
| | 74 | 4 |
| | 75 | 8 |
| | 76 | 3 |
| | | |
| | Арматурные изделия | |
| | 2 | 128 |
| | 6 | 4 |
| | 12 | 8 |
| | 16 | 4 |
| | 45 | 72 |
| | 46 | 20 |
| | 52 | 2 |
| | 53 | 4 |

УК 29-1-2

УК 29-2-2

| Марка колонны | № поз. | Колич. шт. |
|---|---|---|
| | 59 | 2 |
| | 60 | 1 |
| | 61 | 1 |
| | 62 | 2 |
| | 63 | 2 |
| | 64 | 2 |
| | 75 | 1 |
| | 77 | 58 |
| | 79 | 6 |
| | 81 | 6 |
| | Закладные детали | |
| | 3 | 2 |
| | 4 | 2 |
| | 9 | 3 |
| | 10 | 3 |
| | 11 | 2 |
| | 12 | 2 |
| | 13 | 2 |
| | 15 | 2 |
| | 16 | 2 |
| | 17 | 4 |
| | 18 | 4 |
| | 19 | 4 |
| | 24 | 6 |
| | 25 | 6 |
| | 26 | 4 |
| | 27 | 4 |
| | 28 | 4 |
| | 29 | 4 |
| | 30 | 12 |
| | 31 | 6 |

УК 29-2-2

| Марка колонны | № поз. | Колич. шт. |
|---|---|---|
| | 32 | 4 |
| | 34 | 2 |
| | 45 | 3 |
| | 46 | 24 |
| | 47 | 18 |
| | 49 | 4 |
| | 51 | 4 |
| | 53 | 2 |
| | 74 | 4 |
| | 75 | 8 |
| | 76 | 3 |
| | | |
| | Арматурные изделия | |
| | 4 | 164 |
| | 5 | 4 |
| | 13 | 8 |
| | 17 | 4 |
| | 45 | 72 |
| | 46 | 20 |
| | 52 | 2 |
| | 53 | 4 |
| | 59 | 2 |
| | 60 | 1 |
| | 61 | 1 |

УК 29-2-2

УК 29-3-2

| Марка колонны | № поз. | Колич. шт. |
|---|---|---|
| | 62 | 2 |
| | 63 | 2 |
| | 64 | 2 |
| | 75 | 1 |
| | 79 | 6 |
| | 78 | 74 |
| | 81 | 6 |
| | Закладные детали | |
| | 3 | 2 |
| | 4 | 2 |
| | 9 | 3 |
| | 10 | 3 |
| | 11 | 2 |
| | 12 | 2 |
| | 13 | 2 |
| | 15 | 2 |
| | 16 | 2 |
| | 17 | 4 |
| | 18 | 4 |
| | 19 | 4 |
| | 24 | 6 |
| | 25 | 6 |
| | 26 | 4 |
| | 27 | 4 |

УК 29-3-2

| Марка колонны | № поз. | Колич. шт. |
|---|---|---|
| | 28 | 4 |
| | 29 | 4 |
| | 30 | 12 |
| | 31 | 6 |
| | 32 | 4 |
| | 34 | 2 |
| | 45 | 3 |
| | 46 | 24 |
| | 47 | 18 |
| | 49 | 4 |
| | 51 | 4 |
| | 53 | 2 |
| | 74 | 4 |
| | 75 | 8 |
| | 76 | 3 |
| | | |
| | Арматурные изделия | |
| | 4 | 164 |
| | 5 | 4 |
| | 13 | 4 |
| | 14 | 4 |
| | 17 | 4 |
| | 45 | 72 |
| | 46 | 20 |

УК 29-3-2

УК 29-4-2

| Марка колонны | № поз. | Колич. шт. |
|---|---|---|
| | 52 | 2 |
| | 53 | 4 |
| | 59 | 2 |
| | 60 | 1 |
| | 61 | 1 |
| | 62 | 2 |
| | 63 | 2 |
| | 64 | 2 |
| | 75 | 1 |
| | 78 | 74 |
| | 79 | 6 |
| | 81 | 6 |
| | Закладные детали | |
| | 3 | 2 |
| | 4 | 2 |
| | 9 | 3 |
| | 10 | 3 |
| | 11 | 2 |
| | 12 | 2 |
| | 13 | 2 |
| | 15 | 2 |
| | 16 | 2 |
| | 17 | 4 |
| | 18 | 4 |

УК 29-4-2

Примечание см. на листе 222.

| | | | |
|---|---|---|---|
| ТК 1972 | Перечень позиций на одну колонну | ИИ 22-3/70 | |
| | | Лист | 229 |

Шифр

Марка-лист

Инв. №

Проверил Михайлова

Смирнов

Демченко

Чечелёва

Климакова

Гл. инж. пр.

Нач. отдела

Гл. специалист

Техник

# Перечень позиций на одну колонну.

| Марка колонны | № поз. | Колич. шт. |
|---|---|---|
| ИК 29-1-1 | 12 | 2 |
| | 13 | 2 |
| | 15 | 2 |
| | 16 | 2 |
| | 17 | 4 |
| | 18 | 4 |
| | 19 | 4 |
| | 22 | 2 |
| | 23 | 6 |
| | 24 | 6 |
| | 25 | 6 |
| | 26 | 4 |
| | 27 | 4 |
| | 28 | 4 |
| | 29 | 4 |
| | 30 | 12 |
| | 31 | 6 |
| | 32 | 4 |
| | 34 | 2 |
| | 45 | 3 |
| | 46 | 24 |
| | 47 | 18 |
| | 49 | 4 |
| | 51 | 4 |
| | 74 | 4 |
| | 75 | 8 |
| | 76 | 3 |
| | Арматурные изделия | |
| | 2 | 128 |
| | 6 | 4 |

| Марка колонны | № поз. | Колич. шт. |
|---|---|---|
| ИК 29-2-1 | 12 | 8 |
| | 16 | 4 |
| | 45 | 72 |
| | 46 | 20 |
| | 52 | 2 |
| | 53 | 4 |
| | 59 | 2 |
| | 60 | 1 |
| | 61 | 1 |
| | 62 | 2 |
| | 63 | 2 |
| | 64 | 2 |
| | 77 | 58 |
| | 75 | 1 |
| | 79 | 6 |
| | 81 | 6 |
| | Закладные детали | |
| | 3 | 2 |
| | 4 | 2 |
| | 8 | 2 |
| | 9 | 3 |
| | 10 | 3 |
| | 11 | 2 |
| | 12 | 2 |
| | 13 | 2 |
| | 15 | 2 |
| | 16 | 2 |
| | 17 | 4 |
| | 18 | 4 |
| | 19 | 4 |
| | 22 | 2 |

| Марка колонны | № поз. | Колич. шт. |
|---|---|---|
| ИК 29-2-1 | 23 | 6 |
| | 24 | 6 |
| | 25 | 6 |
| | 26 | 4 |
| | 27 | 4 |
| | 28 | 4 |
| | 29 | 4 |
| | 30 | 12 |
| | 32 | 4 |
| | 31 | 6 |
| | 34 | 2 |
| | 45 | 3 |
| | 46 | 24 |
| | 47 | 18 |
| | 49 | 4 |
| | 51 | 4 |
| | 74 | 4 |
| | 75 | 8 |
| | 76 | 3 |
| ИК 29-3-1 | Арматурные изделия | |
| | 4 | 167 |
| | 5 | 4 |
| | 13 | 8 |
| | 17 | 4 |
| | 45 | 72 |
| | 46 | 20 |
| | 52 | 2 |
| | 53 | 4 |
| | 59 | 2 |
| | 60 | 1 |

| Марка колонны | № поз. | Колич. шт. |
|---|---|---|
| ИК 29-3-1 | 61 | 1 |
| | 62 | 2 |
| | 63 | 2 |
| | 64 | 2 |
| | 75 | 1 |
| | 78 | 76 |
| | 79 | 6 |
| | 81 | 6 |
| | Закладные детали | |
| | 3 | 2 |
| | 4 | 2 |
| | 8 | 2 |
| | 9 | 3 |
| | 10 | 3 |
| | 11 | 2 |
| | 12 | 2 |
| | 13 | 2 |
| | 15 | 2 |
| | 16 | 2 |
| | 17 | 4 |
| | 18 | 4 |
| | 19 | 4 |
| | 22 | 2 |
| | 23 | 6 |

| Марка колонны | № поз. | Колич. шт. |
|---|---|---|
| ИК 29-3-1 | 24 | 6 |
| | 25 | 6 |
| | 26 | 4 |
| | 27 | 4 |
| | 28 | 4 |
| | 29 | 4 |
| | 30 | 12 |
| | 31 | 6 |
| | 32 | 4 |
| | 34 | 2 |
| | 46 | 24 |
| | 45 | 3 |
| | 47 | 18 |
| | 49 | 4 |
| | 51 | 4 |
| | 74 | 4 |
| | 75 | 8 |
| | 76 | 3 |
| ИК 29-4-1 | Арматурные изделия | |
| | 4 | 167 |
| | 5 | 4 |
| | 13 | 4 |
| | 14 | 4 |

| Марка колонны | № поз. | Колич. шт |
|---|---|---|
| ИК 29-4-1 | 17 | 4 |
| | 45 | 72 |
| | 46 | 20 |
| | 52 | 2 |
| | 53 | 4 |
| | 59 | 2 |
| | 60 | 1 |
| | 61 | 1 |
| | 62 | 2 |
| | 63 | 2 |
| | 64 | 2 |
| | 75 | 1 |
| | 78 | 76 |
| | 79 | 6 |
| | 81 | 6 |
| | Закладные детали | |
| | 3 | 2 |
| | 4 | 2 |
| | 8 | 2 |
| | 9 | 3 |
| | 10 | 3 |
| | 11 | 2 |
| | 12 | 2 |
| | 13 | 2 |

| Марка колонны | № поз. | Колич. шт. |
|---|---|---|
| ИК 29-4-1 | 15 | 2 |
| | 16 | 2 |
| | 17 | 4 |
| | 18 | 4 |
| | 19 | 4 |
| | 22 | 2 |
| | 23 | 6 |
| | 24 | 6 |
| | 25 | 6 |
| | 26 | 4 |
| | 27 | 4 |
| | 28 | 4 |
| | 29 | 4 |
| | 30 | 12 |
| | 31 | 6 |
| | 32 | 4 |
| | 34 | 2 |
| | 45 | 3 |
| | 46 | 24 |
| | 47 | 18 |
| | 49 | 4 |
| | 51 | 4 |
| | 74 | 4 |
| | 75 | 8 |

Примечание см. на листе 222.

| | | |
|---|---|---|
| ТК 1972 | Перечень позиций на одну колонну | ИИ 22-3/70 |
| | | Лист 228 |

# Перечень позиций на одну колонну.

| Марка колонны | № поз. | Колич. шт. |
|---|---|---|
| УК 29-4-4 | 24 | 6 |
| | 25 | 6 |
| | 32 | 4 |
| | 34 | 2 |
| | 53 | 2 |
| УК 30-1 | Арматурные изделия | |
| | 2 | 128 |
| | 6 | 4 |
| | 12 | 8 |
| | 16 | 4 |
| | 45 | 72 |
| | 46 | 20 |
| | 52 | 4 |
| | 53 | 8 |
| | 63 | 2 |
| | 69 | 2 |
| | 70 | 1 |
| | 71 | 2 |
| | 72 | 2 |
| | 73 | 2 |
| | 75 | 1 |
| | 77 | 58 |
| | 79 | 6 |
| | 81 | 6 |
| | Закладные детали | |
| | 3 | 2 |
| | 4 | 2 |
| | 5 | 3 |
| | 6 | 2 |
| | 7 | 3 |

| Марка колонны | № поз. | Колич. шт. |
|---|---|---|
| УК 30-1 | 15 | 4 |
| | 16 | 4 |
| | 17 | 8 |
| | 18 | 8 |
| | 19 | 8 |
| | 20 | 2 |
| | 21 | 2 |
| | 32 | 4 |
| | 34 | 2 |
| УК 30-2 | Арматурные изделия | |
| | 4 | 168 |
| | 13 | 8 |
| | 16 | 4 |
| | 42 | 4 |
| | 45 | 72 |
| | 46 | 20 |
| | 52 | 4 |
| | 53 | 8 |
| | 63 | 2 |
| | 69 | 2 |
| | 70 | 1 |
| | 71 | 2 |
| | 72 | 2 |
| | 73 | 2 |
| | 75 | 1 |
| | 78 | 76 |
| | 79 | 6 |
| | 81 | 6 |
| | Закладные детали | |
| | 3 | 2 |

| Марка колонны | № поз. | Колич. шт. |
|---|---|---|
| УК 30-2 | 4 | 2 |
| | 5 | 3 |
| | 6 | 2 |
| | 7 | 3 |
| | 15 | 4 |
| | 16 | 4 |
| | 17 | 8 |
| | 18 | 8 |
| | 19 | 8 |
| | 20 | 2 |
| | 21 | 2 |
| | 32 | 4 |
| | 34 | 2 |
| УК 30-3, УК 30-4 | Арматурные изделия | |
| | 4 | 168 |
| | 14 | 8 |
| | 16 | 4 |
| | 42 | 4 |
| | 45 | 72 |
| | 46 | 20 |
| | 52 | 4 |
| | 53 | 8 |
| | 63 | 2 |
| | 69 | 2 |
| | 70 | 1 |
| | 71 | 2 |
| | 72 | 2 |
| | 73 | 2 |
| | 75 | 1 |
| | 78 | 79 |

| Марка колонны | № поз. | Колич. шт. |
|---|---|---|
| УК 30-3, УК 30-4 | 79 | 6 |
| | 81 | 6 |
| | Закладные детали | |
| | 3 | 2 |
| | 4 | 2 |
| | 5 | 3 |
| | 6 | 2 |
| | 7 | 3 |
| | 15 | 4 |
| | 16 | 4 |
| | 17 | 8 |
| | 18 | 8 |
| | 19 | 8 |
| | 20 | 2 |
| | 21 | 2 |
| | 32 | 4 |
| | 34 | 2 |
| УК 30-1-1 | Арматурные изделия | |
| | 2 | 128 |
| | 6 | 4 |
| | 12 | 8 |
| | 16 | 4 |
| | 45 | 72 |

| Марка колонны | № поз. | Колич. шт. |
|---|---|---|
| УК 30-1-1 | 46 | 20 |
| | 52 | 4 |
| | 53 | 8 |
| | 63 | 2 |
| | 69 | 2 |
| | 70 | 1 |
| | 71 | 2 |
| | 72 | 2 |
| | 73 | 2 |
| | 75 | 1 |
| | 77 | 58 |
| | 79 | 6 |
| | 81 | 6 |
| | Закладные детали | |
| | 3 | 2 |
| | 4 | 2 |
| | 5 | 3 |
| | 6 | 2 |
| | 7 | 3 |
| | 15 | 4 |
| | 16 | 4 |
| | 17 | 8 |
| | 18 | 8 |
| | 19 | 8 |

| Марка колонны | № поз. | Колич. шт. |
|---|---|---|
| УК 30-1-1 | 20 | 2 |
| | 21 | 2 |
| | 32 | 4 |
| | 34 | 2 |
| | 45 | 3 |
| | 46 | 24 |
| | 47 | 18 |
| | 49 | 4 |
| | 50 | 4 |
| | 51 | 4 |
| | 52 | 8 |
| | 76 | 3 |
| УК 30-2-1 | Арматурные изделия | |
| | 4 | 168 |
| | 13 | 8 |
| | 16 | 4 |
| | 42 | 4 |
| | 45 | 72 |
| | 46 | 20 |
| | 52 | 4 |
| | 53 | 8 |
| | 63 | 2 |
| | 69 | 2 |

| Марка колонны | № поз. | Колич. шт. |
|---|---|---|
| УК 30-2-1 | 70 | 1 |
| | 71 | 2 |
| | 72 | 2 |
| | 73 | 2 |
| | 75 | 1 |
| | 78 | 76 |
| | 79 | 6 |
| | 81 | 6 |
| | Закладные детали | |
| | 3 | 2 |
| | 4 | 2 |
| | 5 | 3 |
| | 6 | 2 |
| | 7 | 3 |
| | 15 | 4 |
| | 16 | 4 |
| | 17 | 8 |
| | 18 | 8 |
| | 19 | 8 |
| | 20 | 2 |
| | 21 | 2 |
| | 32 | 4 |
| | 34 | 2 |
| | 45 | 3 |

Примечание см. на листе 222.

| | | | |
|---|---|---|---|
| Шифр | | | |
| Марка-лист | | | |
| Инв. № | | | |
| Михайлова | | | |
| Проверил | | | |
| Гл. констр. ин. | Смирнов | | |
| Нач. отдела | Демченко | | |
| Нач. сектора | Чечелева | | |
| Техник | Климакова | | |

| | | |
|---|---|---|
| ТК 1972 | Перечень позиций на одну колонну. | ИИ 22-3/70 |
| | | Лист 232 |

# Перечень позиций на одну колонну.

| Марка колонны | № поз. | Колич. шт. |
|---|---|---|
| УК 30-2-1 | 46 | 24 |
| | 47 | 18 |
| | 49 | 4 |
| | 50 | 4 |
| | 51 | 4 |
| | 52 | 8 |
| | 76 | 3 |
| УК 30-3-1, УК 30-4-1 | Арматурные изделия | |
| | 4 | 168 |
| | 14 | 8 |
| | 16 | 4 |
| | 42 | 4 |
| | 45 | 72 |
| | 46 | 20 |
| | 52 | 4 |
| | 53 | 8 |
| | 63 | 2 |
| | 69 | 2 |
| | 70 | 1 |
| | 71 | 2 |
| | 72 | 2 |
| | 73 | 2 |
| | 75 | 1 |
| | 78 | 76 |
| | 79 | 6 |
| | 81 | 6 |
| | Закладные детали | |
| | 3 | 2 |
| | 4 | 2 |
| | 5 | 3 |

| Марка колонны | № поз. | Колич. шт. |
|---|---|---|
| УК 30-3-1, УК 30-4-1 | 6 | 1 |
| | 7 | 3 |
| | 15 | 4 |
| | 16 | 4 |
| | 17 | 8 |
| | 18 | 8 |
| | 19 | 8 |
| | 20 | 2 |
| | 21 | 2 |
| | 32 | 4 |
| | 34 | 2 |
| | 45 | 3 |
| | 46 | 24 |
| | 47 | 18 |
| | 49 | 4 |
| | 50 | 4 |
| | 51 | 4 |
| | 52 | 8 |
| | 76 | 3 |
| УК 30-1-2 | Арматурные изделия | |
| | 2 | 128 |
| | 6 | 4 |
| | 12 | 8 |
| | 16 | 4 |
| | 45 | 72 |
| | 46 | 20 |
| | 52 | 4 |
| | 53 | 8 |
| | 63 | 2 |
| | 69 | 2 |

| Марка колонны | № поз. | Колич. шт. |
|---|---|---|
| УК 30-1-2 | 70 | 1 |
| | 71 | 2 |
| | 72 | 2 |
| | 73 | 2 |
| | 75 | 1 |
| | 77 | 58 |
| | 79 | 6 |
| | 81 | 6 |
| | Закладные детали | |
| | 3 | 2 |
| | 4 | 2 |
| | 5 | 3 |
| | 6 | 2 |
| | 7 | 3 |
| | 15 | 4 |
| | 16 | 4 |
| | 17 | 8 |
| | 18 | 8 |
| | 19 | 8 |
| | 20 | 2 |
| | 21 | 2 |
| | 32 | 4 |
| | 34 | 2 |
| | 45 | 3 |
| | 46 | 24 |
| | 47 | 18 |
| | 49 | 4 |
| | 50 | 4 |
| | 51 | 4 |
| | 52 | 8 |
| | 76 | 3 |

| Марка колонны | № поз. | Колич. шт. |
|---|---|---|
| УК 30-2-2 | Арматурные изделия | |
| | 4 | 168 |
| | 13 | 8 |
| | 16 | 4 |
| | 42 | 4 |
| | 45 | 72 |
| | 46 | 20 |
| | 52 | 4 |
| | 53 | 8 |
| | 63 | 2 |
| | 69 | 2 |
| | 70 | 1 |
| | 71 | 2 |
| | 72 | 2 |
| | 73 | 2 |
| | 75 | 1 |
| | 78 | 76 |
| | 79 | 6 |
| | 81 | 6 |
| | Закладные детали | |
| | 3 | 2 |
| | 4 | 2 |
| | 5 | 3 |
| | 6 | 2 |

| Марка колонны | № поз. | Колич. шт. |
|---|---|---|
| УК 30-2-2 | 7 | 3 |
| | 15 | 4 |
| | 16 | 4 |
| | 17 | 8 |
| | 18 | 8 |
| | 19 | 8 |
| | 20 | 2 |
| | 21 | 2 |
| | 32 | 4 |
| | 34 | 2 |
| | 45 | 3 |
| | 46 | 24 |
| | 47 | 18 |
| | 49 | 4 |
| | 50 | 4 |
| | 51 | 4 |
| | 52 | 8 |
| | 76 | 3 |
| УК 30-3-2, УК 30-4-2 | Арматурные изделия | |
| | 4 | 168 |
| | 14 | 8 |
| | 16 | 4 |
| | 42 | 4 |

| Марка колонны | № поз. | Колич. шт. |
|---|---|---|
| УК 30-4-2 | 45 | 72 |
| | 46 | 20 |
| | 52 | 4 |
| | 53 | 8 |
| | 63 | 2 |
| | 69 | 2 |
| | 70 | 1 |
| | 71 | 2 |
| | 72 | 2 |
| | 73 | 2 |
| | 75 | 1 |
| | 78 | 76 |
| | 79 | 6 |
| | 81 | 6 |
| УК 30-3-2, | Закладные детали | |
| | 3 | 2 |
| | 4 | 2 |
| | 5 | 3 |
| | 6 | 2 |
| | 7 | 3 |
| | 15 | 4 |
| | 16 | 4 |
| | 17 | 8 |
| | 18 | 8 |

| Марка колонны | № поз. | Колич. шт. |
|---|---|---|
| УК 30-3-2, УК 30-4-2 | 19 | 8 |
| | 20 | 2 |
| | 21 | 2 |
| | 32 | 4 |
| | 34 | 2 |
| | 45 | 3 |
| | 46 | 24 |
| | 47 | 18 |
| | 49 | 4 |
| | 50 | 4 |
| | 51 | 4 |
| | 52 | 8 |
| | 76 | 3 |
| УК 30-1-3 | Арматурные изделия | |
| | 2 | 128 |
| | 6 | 4 |
| | 12 | 8 |
| | 16 | 4 |
| | 45 | 72 |
| | 46 | 20 |
| | 52 | 4 |
| | 90 | 8 |
| | 63 | 2 |

Примечание см. на листе 222.

| | | |
|---|---|---|
| ТК 1972 | Перечень позиций на одну колонну | ИИ 22-3/70 |
| | | Лист 233 |

# Перечень позиций на одну колонну.

| Марка колонны | № поз. | Колич. шт. |
|---|---|---|
| ИК 30-1-3 | 69 | 2 |
| | 70 | 1 |
| | 71 | 2 |
| | 72 | 2 |
| | 73 | 2 |
| | 75 | 1 |
| | 77 | 58 |
| | 79 | 6 |
| | 81 | 6 |
| | Закладные детали | |
| | 3 | 2 |
| | 4 | 2 |
| | 5 | 3 |
| | 6 | 1 |
| | 7 | 3 |
| | 8 | 2 |
| | 9 | 4 |
| | 15 | 4 |
| | 16 | 4 |
| | 17 | 8 |
| | 18 | 8 |
| | 19 | 8 |
| | 20 | 2 |
| | 21 | 2 |
| | 32 | 4 |
| | 34 | 2 |
| | 35 | 4 |
| | 36 | 4 |
| | 37 | 4 |
| | 38 | 4 |
| | 39 | 4 |

| Марка колонны | № поз. | Колич. шт. |
|---|---|---|
| ИК 30-2-3 | 40 | 4 |
| | Арматурные изделия | |
| | 4 | 168 |
| | 13 | 8 |
| | 16 | 4 |
| | 42 | 4 |
| | 45 | 72 |
| | 46 | 20 |
| | 52 | 4 |
| | 90 | 8 |
| | 63 | 2 |
| | 69 | 2 |
| | 70 | 1 |
| | 71 | 2 |
| | 72 | 2 |
| | 73 | 2 |
| | 75 | 1 |
| | 79 | 6 |
| | 78 | 76 |
| | 81 | 6 |
| | Закладные детали | |
| | 3 | 2 |
| | 4 | 2 |
| | 5 | 3 |
| | 6 | 2 |
| | 7 | 3 |
| | 8 | 2 |
| | 9 | 4 |
| | 15 | 4 |
| | 16 | 4 |

| Марка колонны | № поз. | Колич. шт. |
|---|---|---|
| ИК 30-3-3, ИК 30-4-3 | 17 | 8 |
| | 18 | 8 |
| | 19 | 8 |
| | 20 | 2 |
| | 21 | 2 |
| | 32 | 4 |
| | 34 | 2 |
| | 35 | 4 |
| | 36 | 4 |
| | 37 | 4 |
| | 38 | 4 |
| | 39 | 4 |
| | Арматурные изделия | |
| | 4 | 168 |
| | 14 | 8 |
| | 16 | 4 |
| | 42 | 4 |
| | 45 | 72 |
| | 46 | 20 |
| | 52 | 4 |
| | 90 | 8 |
| | 63 | 2 |
| | 69 | 2 |
| | 70 | 1 |
| | 71 | 2 |
| | 72 | 2 |
| | 73 | 2 |
| | 75 | 1 |
| | 78 | 76 |

| Марка колонны | № поз. | Колич. шт. |
|---|---|---|
| ИК 30-4-3 | 79 | 6 |
| | 81 | 6 |
| | Закладные детали | |
| | 3 | 2 |
| | 4 | 2 |
| | 5 | 3 |
| | 6 | 2 |
| | 7 | 3 |
| | 8 | 2 |
| | 9 | 4 |
| | 15 | 4 |
| | 16 | 4 |
| | 17 | 8 |
| | 18 | 8 |
| | 19 | 8 |
| | 20 | 2 |
| | 21 | 2 |
| | 32 | 4 |
| | 34 | 2 |
| | 35 | 4 |
| | 36 | 4 |
| | 37 | 4 |
| | 38 | 4 |
| | 39 | 4 |

| Марка колонны | № поз. | Колич. шт. |
|---|---|---|
| ИК 31-1-1 | 40 | 4 |
| | Арматурные изделия | |
| | 4 | 48 |
| | 18 | 4 |
| | 45 | 80 |
| | 52 | 1 |
| | 53 | 2 |
| | 54 | 2 |
| | 55 | 1 |
| | 56 | 1 |
| | 57 | 1 |
| | 58 | 1 |
| | 75 | 1 |
| | 79 | 6 |
| | Закладные детали | |
| | 3 | 2 |
| | 4 | 2 |
| | 8 | 1 |
| | 9 | 3 |
| | 11 | 1 |
| | 12 | 2 |
| | 15 | 1 |
| | 16 | 1 |

| Марка колонны | № поз. | Колич. шт. |
|---|---|---|
| ИК 31-1-1 | 17 | 2 |
| | 18 | 2 |
| | 19 | 2 |
| | 22 | 1 |
| | 23 | 3 |
| | 24 | 3 |
| | 25 | 3 |
| | 26 | 2 |
| | 27 | 2 |
| | 28 | 2 |
| | 29 | 2 |
| | 30 | 6 |
| | 31 | 3 |
| | 32 | 4 |
| | 33 | 2 |
| | 41 | 1 |
| | 42 | 1 |
| | 43 | 8 |
| | 45 | 1 |
| | 46 | 8 |
| | 47 | 6 |
| | 48 | 6 |
| | 76 | 1 |

| Марка колонны | № поз. | Колич. шт. |
|---|---|---|
| ИК 31-2-1 | Арматурные изделия | |
| | 2 | 48 |
| | 19 | 8 |
| | 52 | 1 |
| | 53 | 2 |
| | 54 | 2 |
| | 55 | 1 |
| | 56 | 1 |
| | 57 | 1 |
| | 58 | 1 |
| | 75 | 1 |
| | 79 | 6 |
| | Закладные детали | |
| | 3 | 2 |
| | 4 | 2 |
| | 8 | 1 |
| | 9 | 3 |
| | 11 | 1 |
| | 12 | 2 |
| | 15 | 1 |
| | 16 | 1 |
| | 17 | 2 |
| | 18 | 2 |
| | 19 | 2 |

Примечание см. на листе 222.

| | | |
|---|---|---|
| ТК 1972 | Перечень позиций на одну колонну. | ИИ22-3/70 Лист 234 |

Шифр
Марка лист
Инв. №
Проверил Шкарин
Разраб. Чечелева
Техник Имакова
Гл. спец. Ким

# Перечень позиций на одну колонну.

| Марка колонны | № поз | колич. шт. |
|---|---|---|
| ИК 31-2-1 | 22 | 1 |
| | 23 | 3 |
| | 24 | 3 |
| | 25 | 3 |
| | 26 | 2 |
| | 27 | 2 |
| | 28 | 2 |
| | 29 | 2 |
| | 30 | 6 |
| | 31 | 3 |
| | 32 | 4 |
| | 33 | 2 |
| | 41 | 1 |
| | 42 | 1 |
| | 43 | 8 |
| | 45 | 1 |
| | 46 | 8 |
| | 47 | 6 |
| | 48 | 6 |
| | 76 | 1 |
| ИК 31-3-1 | Арматурные изделия | |
| | 4 | 63 |
| | 18 | 8 |
| | 45 | 80 |
| | 52 | 1 |
| | 53 | 2 |
| | 54 | 2 |
| | 55 | 1 |
| | 56 | 1 |
| | 57 | 1 |

| Марка колонны | № поз | колич. шт |
|---|---|---|
| ИК 31-3-1 | 58 | 1 |
| | 75 | 1 |
| | 79 | 6 |
| | Закладные детали | |
| | 3 | 4 |
| | 4 | 4 |
| | 8 | 1 |
| | 9 | 3 |
| | 11 | 1 |
| | 12 | 2 |
| | 15 | 1 |
| | 16 | 1 |
| | 17 | 2 |
| | 18 | 2 |
| | 19 | 2 |
| | 22 | 1 |
| | 23 | 3 |
| | 24 | 3 |
| | 25 | 3 |
| | 26 | 2 |
| | 27 | 2 |
| | 28 | 2 |
| | 29 | 2 |
| | 30 | 6 |
| | 31 | 3 |
| | 32 | 4 |
| | 33 | 2 |
| | 41 | 1 |
| | 42 | 1 |
| | 43 | 8 |
| | 45 | 1 |

| Марка колонны | № поз. | колич. шт. |
|---|---|---|
| ИК 31-1-2 | 46 | 8 |
| | 47 | 6 |
| | 48 | 6 |
| | 76 | 1 |
| ИК 31-3-1 | Арматурные изделия | |
| | 4 | 48 |
| | 18 | 4 |
| | 45 | 80 |
| | 52 | 1 |
| | 53 | 2 |
| | 54 | 2 |
| | 55 | 1 |
| | 56 | 1 |
| | 57 | 1 |
| | 58 | 1 |
| | 75 | 1 |
| | 79 | 6 |
| | Закладные детали | |
| | 3 | 4 |
| | 4 | 4 |
| | 9 | 3 |
| | 11 | 1 |
| | 12 | 2 |
| | 15 | 1 |
| | 16 | 1 |
| | 17 | 2 |
| | 18 | 2 |
| | 19 | 2 |
| | 26 | 2 |
| | 27 | 2 |

| Марка колонны | № поз. | колич. шт. |
|---|---|---|
| ИК 31-1-2 | 28 | 2 |
| | 29 | 2 |
| | 24 | 3 |
| | 25 | 3 |
| | 30 | 6 |
| | 31 | 3 |
| | 32 | 4 |
| | 33 | 2 |
| | 41 | 1 |
| | 42 | 1 |
| | 43 | 1 |
| | 45 | 1 |
| | 46 | 8 |
| | 47 | 6 |
| | 48 | 6 |
| | 53 | 1 |
| | 76 | 1 |
| ИК 31-2-2 | Арматурные изделия | |
| | 2 | 48 |
| | 19 | 8 |
| | 45 | 80 |
| | 52 | 1 |
| | 53 | 2 |

| Марка колонны | № поз. | колич. шт. |
|---|---|---|
| ИК 31-2-2 | 54 | 2 |
| | 55 | 1 |
| | 56 | 1 |
| | 57 | 1 |
| | 58 | 1 |
| | 75 | 1 |
| | 79 | 6 |
| | Закладные детали | |
| | 3 | 4 |
| | 4 | 4 |
| | 9 | 3 |
| | 11 | 1 |
| | 12 | 2 |
| | 15 | 1 |
| | 16 | 1 |
| | 17 | 2 |
| | 18 | 2 |
| | 19 | 2 |
| | 24 | 3 |
| | 25 | 3 |
| | 26 | 2 |
| | 27 | 2 |
| | 28 | 2 |
| | 29 | 2 |

| Марка колонны | № поз. | колич. шт |
|---|---|---|
| ИК 31-2-2 | 30 | 6 |
| | 31 | 3 |
| | 32 | 4 |
| | 33 | 2 |
| | 41 | 1 |
| | 42 | 1 |
| | 43 | 8 |
| | 45 | 1 |
| | 46 | 8 |
| | 47 | 6 |
| | 48 | 6 |
| | 53 | 1 |
| | 76 | 1 |
| ИК 31-3-2 | Арматурные изделия | |
| | 4 | 61 |
| | 18 | 8 |
| | 45 | 80 |
| | 52 | 1 |
| | 53 | 2 |
| | 54 | 2 |
| | 55 | 1 |
| | 56 | 1 |
| | 57 | 1 |

| Марка колонны | № поз. | колич. шт |
|---|---|---|
| ИК 31-3-2 | 58 | 1 |
| | 75 | 1 |
| | 79 | 6 |
| | Закладные детали | |
| | 3 | 4 |
| | 4 | 4 |
| | 9 | 3 |
| | 11 | 1 |
| | 12 | 2 |
| | 15 | 1 |
| | 16 | 1 |
| | 17 | 2 |
| | 18 | 2 |
| | 19 | 2 |
| | 24 | 3 |
| | 25 | 3 |
| | 26 | 2 |
| | 27 | 2 |
| | 28 | 2 |
| | 29 | 2 |
| | 30 | 6 |
| | 31 | 3 |
| | 32 | 4 |
| | 33 | 2 |

Примечание см. на листе 222

| | | |
|---|---|---|
| ТК 1972 | Перечень позиций на одну колонну. | ИИ22-3/70 |
| | | Лист 235 |

# Перечень позиций на одну колонну.

| Марка колонны | № поз. | колич. шт. |
|---|---|---|
| УК 31-3-2 | 41 | 1 |
| | 42 | 1 |
| | 43 | 8 |
| | 45 | 1 |
| | 46 | 8 |
| | 47 | 6 |
| | 48 | 6 |
| | 53 | 1 |
| | 76 | 1 |
| УК 31-1-3 | Арматурные изделия | |
| | 4 | 48 |
| | 18 | 4 |
| | 45 | 80 |
| | 52 | 1 |
| | 53 | 2 |
| | 54 | 2 |
| | 55 | 1 |
| | 56 | 1 |
| | 57 | 1 |
| | 58 | 1 |
| | 75 | 1 |
| | 79 | 6 |
| | Закладные детали | |
| | 3 | 4 |
| | 4 | 4 |
| | 8 | 1 |
| | 9 | 3 |
| | 11 | 1 |
| | 12 | 2 |
| | 15 | 1 |

| Марка колонны | № поз. | колич. шт. |
|---|---|---|
| УК 31-1-3 | 16 | 1 |
| | 17 | 2 |
| | 18 | 2 |
| | 19 | 2 |
| | 22 | 1 |
| | 23 | 3 |
| | 24 | 3 |
| | 25 | 3 |
| | 26 | 2 |
| | 27 | 2 |
| | 28 | 2 |
| | 29 | 2 |
| | 30 | 6 |
| | 31 | 3 |
| | 32 | 4 |
| | 33 | 2 |
| УК 31-2-3 | Арматурные изделия | |
| | 2 | 48 |
| | 19 | 8 |
| | 45 | 80 |
| | 52 | 1 |
| | 53 | 2 |
| | 54 | 2 |
| | 55 | 1 |
| | 56 | 1 |
| | 57 | 1 |
| | 58 | 1 |
| | 75 | 1 |
| | 79 | 6 |

| Марка колонны | № поз. | колич. шт. |
|---|---|---|
| УК 31-2-3 | Закладные детали | |
| | 3 | 4 |
| | 4 | 4 |
| | 8 | 1 |
| | 9 | 3 |
| | 11 | 1 |
| | 12 | 2 |
| | 15 | 1 |
| | 16 | 1 |
| | 17 | 2 |
| | 18 | 2 |
| | 19 | 2 |
| | 22 | 1 |
| | 23 | 3 |
| | 24 | 3 |
| | 25 | 3 |
| | 26 | 2 |
| | 27 | 2 |
| | 28 | 2 |
| | 29 | 2 |
| | 30 | 6 |
| | 31 | 3 |
| | 32 | 4 |
| | 33 | 2 |
| УК 31-3-3 | Арматурные изделия | |
| | 4 | 63 |
| | 18 | 8 |
| | 45 | 80 |
| | 52 | 1 |
| | 53 | 2 |

| Марка колонны | № поз. | колич. шт. |
|---|---|---|
| УК 31-3-3 | 54 | 2 |
| | 55 | 1 |
| | 56 | 1 |
| | 57 | 1 |
| | 58 | 1 |
| | 75 | 1 |
| | 79 | 6 |
| | Закладные детали | |
| | 3 | 4 |
| | 4 | 4 |
| | 8 | 1 |
| | 9 | 3 |
| | 11 | 1 |
| | 12 | 2 |
| | 15 | 1 |
| | 16 | 1 |
| | 17 | 2 |
| | 18 | 2 |
| | 19 | 2 |
| | 22 | 1 |
| | 23 | 3 |
| | 24 | 3 |
| | 25 | 3 |
| | 26 | 2 |

| Марка колонны | № поз. | колич. шт. |
|---|---|---|
| УК 31-3-3 | 27 | 2 |
| | 28 | 2 |
| | 29 | 2 |
| | 30 | 6 |
| | 31 | 3 |
| | 32 | 4 |
| | 33 | 2 |
| УК 31-1-4 | Арматурные изделия | |
| | 4 | 48 |
| | 18 | 4 |
| | 45 | 80 |
| | 52 | 1 |
| | 53 | 2 |
| | 54 | 2 |
| | 55 | 1 |
| | 56 | 1 |
| | 57 | 1 |
| | 58 | 1 |
| | 75 | 1 |
| | 76 | 6 |
| | Закладные детали | |
| | 3 | 4 |
| | 4 | 4 |

| Марка колонны | № поз. | колич. шт. |
|---|---|---|
| УК 31-1-4 | 9 | 3 |
| | 11 | 1 |
| | 12 | 2 |
| | 15 | 1 |
| | 16 | 1 |
| | 17 | 2 |
| | 18 | 2 |
| | 19 | 2 |
| | 24 | 3 |
| | 25 | 3 |
| | 26 | 2 |
| | 27 | 2 |
| | 28 | 2 |
| | 29 | 2 |
| | 30 | 6 |
| | 31 | 3 |
| | 32 | 4 |
| | 33 | 2 |
| | 53 | 1 |
| УК 31-2-4 | Арматурные изделия | |
| | 2 | 48 |
| | 19 | 8 |
| | 45 | 80 |

| Марка колонны | № поз. | колич. шт. |
|---|---|---|
| УК 31-2-4 | 52 | 1 |
| | 53 | 2 |
| | 54 | 2 |
| | 55 | 1 |
| | 56 | 1 |
| | 57 | 1 |
| | 58 | 1 |
| | 75 | 1 |
| | 79 | 6 |
| | Закладные детали | |
| | 3 | 4 |
| | 4 | 4 |
| | 9 | 3 |
| | 11 | 1 |
| | 12 | 2 |
| | 15 | 1 |
| | 16 | 1 |
| | 17 | 2 |
| | 18 | 2 |
| | 19 | 2 |
| | 24 | 3 |
| | 25 | 3 |
| | 26 | 2 |
| | 27 | 2 |

Примечание см на листе 222

| | | | |
|---|---|---|---|
| Шифр | | | |
| Марка-лист | | | |
| Инв. № | | | |
| Ст.констр.инж. | Демченко | | |
| Нач.отдела | Чечелёва | | |
| Нач.сектора | Климкова | | |
| Техник | | | |

ТК 1972 — Перечень позиций на одну колонну — ИИ22-3/70 — Лист 236

# Перечень позиций на одну колонну.

| Марка колонны | № поз. | Колич. шт. |
|---|---|---|
| ИК 31-2-4 | 28 | 2 |
| | 29 | 2 |
| | 30 | 6 |
| | 31 | 3 |
| | 32 | 4 |
| | 33 | 2 |
| | 53 | 1 |
| ИК 31-3-4 | Арматурные изделия | |
| | 4 | 61 |
| | 18 | 8 |
| | 45 | 80 |
| | 52 | 1 |
| | 53 | 2 |
| | 54 | 2 |
| | 55 | 1 |
| | 56 | 1 |
| | 57 | 1 |
| | 58 | 1 |
| | 75 | 1 |
| | 79 | 6 |
| | Закладные детали | |
| | 3 | 4 |
| | 4 | 4 |
| | 9 | 3 |
| | 11 | 1 |
| | 12 | 2 |
| | 15 | 1 |
| | 16 | 1 |
| | 17 | 2 |
| | 18 | 2 |

| Марка колонны | № поз. | Колич. шт. |
|---|---|---|
| ИК 31-3-4 | 19 | 2 |
| | 24 | 3 |
| | 25 | 3 |
| | 26 | 2 |
| | 27 | 2 |
| | 28 | 2 |
| | 29 | 2 |
| | 30 | 6 |
| | 31 | 3 |
| | 32 | 4 |
| | 33 | 2 |
| | 53 | 1 |
| ИК 32-1-1 | Арматурные изделия | |
| | 4 | 48 |
| | 18 | 4 |
| | 45 | 80 |
| | 52 | 2 |
| | 53 | 4 |
| | 58 | 1 |
| | 65 | 2 |
| | 66 | 1 |
| | 67 | 1 |
| | 68 | 1 |
| | 75 | 1 |
| | 79 | 6 |
| | Закладные детали | |
| | 3 | 4 |
| | 4 | 4 |
| | 5 | 3 |
| | 6 | 1 |

| Марка колонны | № поз. | Колич. шт. |
|---|---|---|
| ИК 32-1-1 | 15 | 2 |
| | 16 | 2 |
| | 17 | 4 |
| | 18 | 4 |
| | 19 | 4 |
| | 20 | 2 |
| | 32 | 4 |
| | 33 | 2 |
| | 41 | 1 |
| | 42 | 1 |
| | 43 | 8 |
| | 45 | 1 |
| | 46 | 8 |
| | 47 | 6 |
| | 48 | 6 |
| | 76 | 1 |
| ИК 32-2-1 | Арматурные изделия | |
| | 2 | 48 |
| | 19 | 8 |
| | 45 | 80 |
| | 52 | 2 |
| | 53 | 4 |
| | 58 | 1 |
| | 65 | 2 |
| | 66 | 1 |
| | 67 | 1 |
| | 68 | 1 |
| | 75 | 1 |
| | 79 | 6 |

| Марка колонны | № поз. | Кол. шт. |
|---|---|---|
| ИК 32-2-1 | Закладные детали | |
| | 3 | 4 |
| | 4 | 4 |
| | 5 | 3 |
| | 6 | 1 |
| | 15 | 2 |
| | 16 | 2 |
| | 17 | 4 |
| | 18 | 4 |
| | 19 | 4 |
| | 20 | 2 |
| | 32 | 4 |
| | 33 | 2 |
| | 41 | 1 |
| | 42 | 1 |
| | 43 | 8 |
| | 45 | 1 |
| | 46 | 8 |
| | 47 | 6 |
| | 48 | 6 |
| | 76 | 1 |
| | Арматурные изделия | |
| | 4 | 64 |

| Марка колонны | № поз. | Колич. шт. |
|---|---|---|
| ИК 32-3-1 | 18 | 8 |
| | 45 | 80 |
| | 52 | 2 |
| | 53 | 4 |
| | 58 | 1 |
| | 65 | 2 |
| | 66 | 1 |
| | 67 | 1 |
| | 68 | 1 |
| | 75 | 1 |
| | 79 | 6 |
| | Закладные детали | |
| | 3 | 4 |
| | 4 | 4 |
| | 5 | 3 |
| | 6 | 1 |
| | 15 | 2 |
| | 16 | 2 |
| | 17 | 4 |
| | 18 | 4 |
| | 19 | 4 |
| | 20 | 2 |
| | 32 | 4 |
| | 33 | 2 |

| Марка колонны | № поз. | Колич. шт. |
|---|---|---|
| ИК 32-3-1 | 41 | 1 |
| | 42 | 1 |
| | 43 | 8 |
| | 45 | 1 |
| | 46 | 8 |
| | 47 | 6 |
| | 48 | 6 |
| | 76 | 1 |
| ИК 32-1 | Арматурные изделия | |
| | 4 | 48 |
| | 18 | 4 |
| | 45 | 80 |
| | 52 | 2 |
| | 53 | 4 |
| | 58 | 1 |
| | 65 | 2 |
| | 66 | 1 |
| | 67 | 1 |
| | 68 | 1 |
| | 75 | 1 |
| | 79 | 6 |
| | Закладные детали | |
| | 3 | 4 |

| Марка колонны | № поз. | Колич. шт. |
|---|---|---|
| ИК 32-1 | 4 | 4 |
| | 5 | 3 |
| | 6 | 1 |
| | 15 | 2 |
| | 16 | 2 |
| | 17 | 4 |
| | 18 | 4 |
| | 19 | 4 |
| | 20 | 2 |
| | 32 | 4 |
| | 33 | 2 |
| ИК 32-2 | Арматурные изделия | |
| | 2 | 48 |
| | 19 | 8 |
| | 45 | 80 |
| | 52 | 2 |
| | 53 | 2 |
| | 58 | 1 |
| | 65 | 2 |
| | 66 | 1 |
| | 67 | 1 |
| | 68 | 1 |
| | 75 | 1 |

Примечание см. на листе 222.

| | | |
|---|---|---|
| ТК 1972 | Перечень позиций на одну колонну | ИИ22-3/70 |
| | | Лист 237 |

# Перечень позиций на одну колонну.

| Марка колонны | № поз. | Колич. шт. |
|---|---|---|
| ИК 32-2 | 79 | 6 |
| | Закладные детали | |
| | 3 | 4 |
| | 4 | 4 |
| | 5 | 3 |
| | 6 | 1 |
| | 15 | 2 |
| | 16 | 2 |
| | 17 | 4 |
| | 18 | 4 |
| | 19 | 4 |
| | 20 | 2 |
| | 32 | 4 |
| | 33 | 2 |
| ИК 32-3 | Арматурные изделия | |
| | 4 | 64 |
| | 18 | 8 |
| | 45 | 80 |
| | 52 | 2 |
| | 53 | 4 |
| | 58 | 1 |
| | 65 | 2 |
| | 66 | 1 |
| | 67 | 1 |
| | 68 | 1 |
| | 75 | 1 |
| | 79 | 6 |
| | Закладные детали | |
| | 3 | 4 |
| | 4 | 4 |

| Марка колонны | № поз. | Колич. шт. |
|---|---|---|
| ИК 32-3 | 5 | 3 |
| | 6 | 1 |
| | 15 | 2 |
| | 16 | 2 |
| | 17 | 4 |
| | 18 | 4 |
| | 19 | 4 |
| | 20 | 2 |
| | 32 | 4 |
| | 33 | 2 |
| ИК 32-1-2 | Арматурные изделия | |
| | 4 | 48 |
| | 18 | 4 |
| | 45 | 8 |
| | 52 | 2 |
| | 53 | 4 |
| | 58 | 1 |
| | 65 | 2 |
| | 66 | 1 |
| | 67 | 1 |
| | 68 | 1 |
| | 75 | 1 |
| | 79 | 6 |
| | Закладные детали | |
| | 3 | 4 |
| | 4 | 4 |
| | 5 | 3 |
| | 6 | 1 |
| | 15 | 2 |
| | 16 | 2 |

| Марка колонны | № поз. | Колич. шт. |
|---|---|---|
| ИК 32-1-2 | 17 | 4 |
| | 18 | 4 |
| | 19 | 4 |
| | 20 | 2 |
| | 32 | 4 |
| | 33 | 2 |
| | 41 | 1 |
| | 42 | 1 |
| | 43 | 8 |
| | 45 | 1 |
| | 46 | 8 |
| | 47 | 6 |
| | 48 | 6 |
| | 76 | 1 |
| ИК 32-2-2 | Арматурные изделия | |
| | 2 | 48 |
| | 19 | 8 |
| | 45 | 80 |
| | 52 | 2 |
| | 53 | 4 |
| | 58 | 1 |
| | 65 | 2 |
| | 66 | 1 |
| | 67 | 1 |
| | 68 | 1 |
| | 75 | 1 |
| | 79 | 6 |
| | Закладные детали | |
| | 3 | 4 |
| | 4 | 4 |

| Марка колонны | № поз | Колич. шт. |
|---|---|---|
| ИК 32-2-2 | 5 | 3 |
| | 6 | 1 |
| | 15 | 2 |
| | 16 | 2 |
| | 17 | 4 |
| | 18 | 4 |
| | 19 | 4 |
| | 20 | 2 |
| | 32 | 4 |
| | 33 | 2 |
| | 41 | 1 |
| | 42 | 1 |
| | 43 | 8 |
| | 45 | 1 |
| | 46 | 8 |
| | 47 | 6 |
| | 48 | 6 |
| | 76 | 1 |
| ИК 32-3-2 | Арматурные изделия | |
| | 4 | 64 |
| | 18 | 8 |
| | 45 | 80 |
| | 52 | 2 |

| Марка колонны | № поз. | Колич. шт. |
|---|---|---|
| ИК 32-3-2 | 53 | 4 |
| | 58 | 1 |
| | 65 | 2 |
| | 66 | 1 |
| | 67 | 1 |
| | 68 | 1 |
| | 75 | 1 |
| | 79 | 6 |
| | Закладные детали | |
| | 3 | 4 |
| | 4 | 4 |
| | 5 | 3 |
| | 6 | 1 |
| | 15 | 2 |
| | 16 | 2 |
| | 17 | 4 |
| | 18 | 4 |
| | 19 | 4 |
| | 20 | 2 |
| | 32 | 4 |
| | 33 | 2 |
| | 41 | 1 |
| | 42 | 1 |
| | 43 | 8 |

| Марка колонны | № поз. | Колич. шт. |
|---|---|---|
| ИК 32-3-2 | 45 | 1 |
| | 46 | 8 |
| | 47 | 6 |
| | 48 | 6 |
| | 76 | 1 |
| ИК 32-1-3 | Арматурные изделия | |
| | 4 | 48 |
| | 18 | 4 |
| | 45 | 80 |
| | 52 | 2 |
| | 90 | 4 |
| | 58 | 1 |
| | 65 | 2 |
| | 66 | 1 |
| | 67 | 1 |
| | 68 | 1 |
| | 75 | 1 |
| | 79 | 6 |
| | Закладные детали | |
| | 3 | 4 |
| | 4 | 4 |
| | 5 | 3 |
| | 6 | 1 |

| Марка колонны | № поз. | Колич. шт. |
|---|---|---|
| ИК 32-1-3 | 8 | 1 |
| | 9 | 2 |
| | 15 | 2 |
| | 16 | 2 |
| | 17 | 4 |
| | 18 | 4 |
| | 19 | 4 |
| | 20 | 2 |
| | 32 | 4 |
| | 33 | 2 |
| | 35 | 2 |
| | 36 | 2 |
| | 37 | 2 |
| | 38 | 2 |
| | 39 | 2 |
| | 40 | 2 |
| ИК 32-2-3 | Арматурные изделия | |
| | 2 | 48 |
| | 19 | 8 |
| | 45 | 80 |
| | 52 | 2 |
| | 90 | 4 |
| | 58 | 1 |

Примечание см. на листе 222.

| | | | |
|---|---|---|---|
| ТК 1972 | Перечень позиций на одну колонну | ИИ 22-3/70 | |
| | | Лист | 238 |

Шифр
Марка-лист
Инв №
Чжаимова
Проверил
Смирнов
Демченко
Чечелева
Климакова
Гл. инж. пр.
Нач. отд.
Нач. сектор.
Техник

# Перечень позиций на одну колонну.

| Марка колонны | № поз. | Колич. шт. |
|---|---|---|
| УК 32-2-3 | 65 | 2 |
| | 66 | 1 |
| | 67 | 1 |
| | 68 | 1 |
| | 75 | 1 |
| | 79 | 6 |
| | Закладные детали | |
| | 3 | 4 |
| | 4 | 5 |
| | 5 | 3 |
| | 6 | 1 |
| | 8 | 1 |
| | 9 | 2 |
| | 15 | 2 |
| | 16 | 2 |
| | 17 | 4 |
| | 18 | 4 |
| | 19 | 4 |
| | 20 | 2 |
| | 32 | 4 |
| | 33 | 2 |
| | 35 | 2 |
| | 36 | 2 |
| | 37 | 2 |
| | 38 | 2 |
| | 39 | 2 |
| | 40 | 2 |
| | | |
| УК32-3-3 | Арматурные изделия | |
| | 4 | 64 |
| | 18 | 8 |

| Марка колонны | № поз. | Колич. шт. |
|---|---|---|
| УК 32-3-3 | 45 | 80 |
| | 52 | 2 |
| | 90 | 4 |
| | 58 | 1 |
| | 65 | 2 |
| | 66 | 1 |
| | 67 | 1 |
| | 68 | 1 |
| | 75 | 1 |
| | 79 | 6 |
| | Закладные детали | |
| | 3 | 4 |
| | 4 | 4 |
| | 5 | 3 |
| | 6 | 1 |
| | 8 | 1 |
| | 9 | 2 |
| | 15 | 2 |
| | 16 | 2 |
| | 17 | 4 |
| | 18 | 4 |
| | 19 | 4 |
| | 20 | 2 |
| | 32 | 4 |
| | 33 | 2 |
| | 35 | 2 |
| | 36 | 2 |
| | 37 | 2 |
| | 38 | 2 |
| | 39 | 2 |
| | 40 | 2 |

| Марка колонны | № поз. | Колич. шт. |
|---|---|---|
| УК 33-1-1 | Арматурные изделия | |
| | 2 | 140 |
| | 15 | 4 |
| | 20 | 4 |
| | 23 | 8 |
| | 45 | 72 |
| | 46 | 20 |
| | 52 | 2 |
| | 53 | 4 |
| | 59 | 2 |
| | 60 | 1 |
| | 61 | 1 |
| | 62 | 2 |
| | 63 | 2 |
| | 64 | 2 |
| | 75 | 1 |
| | 77 | 64 |
| | 79 | 6 |
| | 81 | 6 |
| | Закладные детали | |
| | 3 | 2 |
| | 4 | 2 |
| | 8 | 2 |
| | 9 | 3 |
| | 10 | 3 |
| | 11 | 2 |
| | 12 | 2 |
| | 13 | 2 |
| | 15 | 2 |
| | 16 | 2 |
| | 17 | 4 |

| Марка колонны | № поз. | Колич. шт. |
|---|---|---|
| УК 33-1-1 | 18 | 4 |
| | 19 | 4 |
| | 22 | 2 |
| | 23 | 6 |
| | 24 | 6 |
| | 25 | 6 |
| | 26 | 4 |
| | 27 | 4 |
| | 28 | 4 |
| | 29 | 4 |
| | 30 | 12 |
| | 31 | 6 |
| | 32 | 4 |
| | 34 | 2 |
| | 45 | 3 |
| | 46 | 24 |
| | 47 | 18 |
| | 49 | 4 |
| | 51 | 4 |
| | 74 | 4 |
| | 75 | 8 |
| | 76 | 3 |
| | | |
| | | |

| Марка колонны | № поз. | Колич. шт. |
|---|---|---|
| УК 33-2-1 | Арматурные изделия | |
| | 2 | 140 |
| | 16 | 4 |
| | 21 | 4 |
| | 24 | 8 |
| | 45 | 72 |
| | 46 | 20 |
| | 52 | 2 |
| | 53 | 4 |
| | 59 | 2 |
| | 60 | 1 |
| | 61 | 1 |
| | 62 | 2 |
| | 63 | 2 |
| | 64 | 2 |
| | 75 | 1 |
| | 77 | 64 |
| | 79 | 6 |
| | 81 | 6 |
| | Закладные детали | |
| | 3 | 2 |
| | 4 | 2 |
| | 8 | 2 |
| | 9 | 3 |

| Марка колонны | № поз. | Колич. шт. |
|---|---|---|
| УК 33-2-1 | 10 | 3 |
| | 11 | 2 |
| | 12 | 2 |
| | 13 | 2 |
| | 15 | 2 |
| | 16 | 2 |
| | 17 | 4 |
| | 18 | 4 |
| | 19 | 4 |
| | 22 | 2 |
| | 23 | 6 |
| | 24 | 6 |
| | 25 | 6 |
| | 26 | 4 |
| | 27 | 4 |
| | 28 | 4 |
| | 29 | 4 |
| | 30 | 12 |
| | 31 | 6 |
| | 32 | 4 |
| | 34 | 2 |
| | 45 | 3 |
| | 46 | 24 |
| | 47 | 18 |

| Марка колонны | № поз. | Колич. шт. |
|---|---|---|
| УК 33-2-1 | 43 | 4 |
| | 74 | 4 |
| | 75 | 8 |
| | 76 | 3 |
| | | |
| УК 33-3-1 | Арматурные изделия | |
| | 4 | 183 |
| | 17 | 4 |
| | 22 | 4 |
| | 25 | 8 |
| | 45 | 72 |
| | 46 | 20 |
| | 52 | 2 |
| | 53 | 4 |
| | 59 | 2 |
| | 60 | 1 |
| | 61 | 1 |
| | 62 | 2 |
| | 63 | 2 |
| | 64 | 2 |
| | 75 | 1 |
| | 78 | 84 |
| | 79 | 6 |
| | 81 | 6 |

Примечание см. на листе 222.

| | | |
|---|---|---|
| ТК 1972 | Перечень позиций на одну колонну | ИИ22-3/70 |
| | | Лист 239 |

Техник Климакова | Климакова

# Перечень позиций на одну колонну.

| Марка колонны. | № поз. | Колич. шт. |
|---|---|---|
| ИК 33-3-1 | Закладные детали | |
| | 3 | 2 |
| | 4 | 2 |
| | 8 | 2 |
| | 9 | 3 |
| | 10 | 3 |
| | 11 | 2 |
| | 12 | 2 |
| | 13 | 2 |
| | 15 | 2 |
| | 16 | 2 |
| | 17 | 4 |
| | 18 | 4 |
| | 19 | 4 |
| | 22 | 2 |
| | 23 | 6 |
| | 24 | 6 |
| | 25 | 6 |
| | 26 | 4 |
| | 27 | 4 |
| | 28 | 4 |
| | 29 | 4 |
| | 30 | 12 |
| | 31 | 6 |
| | 32 | 4 |
| | 34 | 2 |
| | 45 | 3 |
| | 46 | 24 |
| | 47 | 18 |
| | 49 | 4 |
| | 51 | 4 |

| Марка колонны. | № поз. | Колич. шт. |
|---|---|---|
| ИК 33-3-1 | 74 | 4 |
| | 75 | 8 |
| | 76 | 3 |
| | Арматурные изделия | |
| | 4 | 183 |
| | 17 | 4 |
| | 22 | 4 |
| | 25 | 4 |
| | 27 | 4 |
| | 45 | 72 |
| | 46 | 20 |
| | 52 | 2 |
| | 53 | 4 |
| | 59 | 2 |
| | 60 | 1 |
| | 61 | 1 |
| | 62 | 2 |
| | 63 | 2 |
| | 64 | 2 |
| | 75 | 1 |
| | 78 | 84 |
| | 79 | 6 |
| | 81 | 6 |
| | Закладные детали | |
| | 3 | 2 |
| | 4 | 2 |
| | 8 | 2 |
| | 9 | 3 |
| | 10 | 3 |
| | 11 | 2 |

| Марка колонны. | № поз. | Колич. шт. |
|---|---|---|
| ИК 33-4-1 | 12 | 2 |
| | 13 | 2 |
| | 15 | 2 |
| | 16 | 2 |
| | 17 | 4 |
| | 18 | 4 |
| | 19 | 4 |
| | 22 | 2 |
| | 23 | 6 |
| | 24 | 6 |
| | 25 | 6 |
| | 26 | 4 |
| | 27 | 4 |
| | 28 | 4 |
| | 29 | 4 |
| | 30 | 12 |
| | 31 | 6 |
| | 32 | 4 |
| | 34 | 2 |
| | 45 | 3 |
| | 46 | 24 |
| | 47 | 18 |
| | 49 | 4 |
| | 51 | 4 |
| | 74 | 4 |
| | 75 | 8 |
| | 76 | 3 |
| | Арматурные изделия | |
| | 2 | 140 |
| | 15 | 4 |

| Марка колонны. | № поз. | Колич. шт. |
|---|---|---|
| ИК 33-1-2 | 20 | 4 |
| | 23 | 8 |
| | 45 | 72 |
| | 46 | 20 |
| | 52 | 2 |
| | 53 | 4 |
| | 59 | 2 |
| | 60 | 1 |
| | 61 | 1 |
| | 62 | 2 |
| | 63 | 2 |
| | 64 | 2 |
| | 75 | 1 |
| | 77 | 64 |
| | 79 | 6 |
| | 81 | 6 |
| | Закладные детали | |
| | 3 | 2 |
| | 4 | 2 |
| | 9 | 3 |
| | 10 | 3 |
| | 11 | 2 |
| | 12 | 2 |
| | 13 | 2 |

| Марка колонны. | № поз. | Колич. шт. |
|---|---|---|
| ИК 33-1-2 | 15 | 2 |
| | 16 | 2 |
| | 17 | 4 |
| | 18 | 4 |
| | 19 | 4 |
| | 24 | 6 |
| | 25 | 6 |
| | 26 | 4 |
| | 27 | 4 |
| | 28 | 4 |
| | 29 | 4 |
| | 30 | 12 |
| | 31 | 6 |
| | 32 | 4 |
| | 34 | 2 |
| | 45 | 3 |
| | 46 | 24 |
| | 47 | 18 |
| | 49 | 4 |
| | 51 | 4 |
| | 53 | 2 |
| | 74 | 4 |
| | 75 | 8 |
| | 76 | 3 |

| Марка колонны. | № поз. | Колич. шт. |
|---|---|---|
| ИК 33-2-2 | Арматурные изделия | |
| | 2 | 140 |
| | 16 | 4 |
| | 21 | 4 |
| | 24 | 8 |
| | 45 | 72 |
| | 46 | 20 |
| | 52 | 2 |
| | 53 | 4 |
| | 59 | 2 |
| | 60 | 1 |
| | 61 | 1 |
| | 62 | 2 |
| | 63 | 2 |
| | 64 | 2 |
| | 75 | 1 |
| | 77 | 64 |
| | 79 | 6 |
| | 81 | 6 |
| | Закладные детали | |
| | 3 | 2 |
| | 4 | 2 |
| | 9 | 3 |
| | 10 | 3 |

| Марка колонны. | № поз. | Колич. шт. |
|---|---|---|
| ИК 33-2-2 | 11 | 2 |
| | 12 | 2 |
| | 13 | 2 |
| | 15 | 2 |
| | 16 | 2 |
| | 17 | 4 |
| | 18 | 4 |
| | 19 | 4 |
| | 24 | 6 |
| | 25 | 6 |
| | 26 | 4 |
| | 27 | 4 |
| | 28 | 4 |
| | 29 | 4 |
| | 30 | 12 |
| | 31 | 6 |
| | 32 | 4 |
| | 34 | 2 |
| | 45 | 3 |
| | 46 | 24 |
| | 47 | 18 |
| | 49 | 4 |
| | 51 | 4 |
| | 53 | 2 |

Примечание см. на листе 222.

| | | | |
|---|---|---|---|
| Гл. инженер проекта | Мирлов | Проверил | Михайлова |
| Нач. отдела | Демченко | | |
| Нач. сектора | Чечелева | | |
| Техник | Климакова | | |

| | | |
|---|---|---|
| ТК 1972 | Перечень позиций на одну колонну. | ИИ 22-3/70 |
| | | Лист 240 |

# Перечень позиций на одну колонну.

| Марка колонны | № поз. | Колич. шт. |
|---|---|---|
| ИК 33-2-2 | 74 | 4 |
| | 75 | 8 |
| | 76 | 3 |
| ИК 33-3-2 | Арматурные изделия | |
| | 4 | 183 |
| | 17 | 4 |
| | 22 | 4 |
| | 25 | 8 |
| | 45 | 72 |
| | 46 | 20 |
| | 52 | 2 |
| | 53 | 4 |
| | 59 | 2 |
| | 60 | 1 |
| | 61 | 1 |
| | 62 | 2 |
| | 63 | 2 |
| | 64 | 2 |
| | 75 | 1 |
| | 78 | 82 |
| | 79 | 6 |
| | 81 | 6 |
| | Закладные детали | |
| | 3 | 2 |
| | 4 | 2 |
| | 9 | 3 |
| | 10 | 3 |
| | 11 | 2 |
| | 12 | 2 |
| | 13 | 2 |

| Марка колонны | № поз. | Колич. шт |
|---|---|---|
| ИК 33-3-2 | 15 | 2 |
| | 16 | 2 |
| | 17 | 4 |
| | 18 | 4 |
| | 19 | 4 |
| | 24 | 6 |
| | 25 | 6 |
| | 26 | 4 |
| | 27 | 4 |
| | 28 | 4 |
| | 29 | 4 |
| | 30 | 12 |
| | 31 | 6 |
| | 32 | 4 |
| | 34 | 2 |
| | 45 | 3 |
| | 46 | 24 |
| | 47 | 18 |
| | 49 | 4 |
| | 51 | 4 |
| | 53 | 2 |
| | 74 | 4 |
| | 75 | 8 |
| | 76 | 3 |
| ИК 33-4-2 | Арматурные изделия | |
| | 4 | 183 |
| | 17 | 4 |
| | 22 | 4 |
| | 25 | 4 |
| | 27 | 4 |

| Марка колонны | № поз. | Колич. шт. |
|---|---|---|
| ИК 33-4-2 | 45 | 72 |
| | 46 | 20 |
| | 52 | 2 |
| | 53 | 4 |
| | 59 | 2 |
| | 60 | 1 |
| | 61 | 1 |
| | 62 | 2 |
| | 63 | 2 |
| | 64 | 2 |
| | 75 | 1 |
| | 78 | 82 |
| | 79 | 6 |
| | 81 | 6 |
| | Закладные детали | |
| | 3 | 2 |
| | 4 | 2 |
| | 9 | 3 |
| | 10 | 3 |
| | 11 | 2 |
| | 12 | 2 |
| | 13 | 2 |
| | 15 | 2 |
| | 16 | 2 |
| | 17 | 4 |
| | 18 | 4 |
| | 19 | 4 |
| | 24 | 6 |
| | 25 | 6 |
| | 26 | 4 |
| | 27 | 4 |

| Марка колонны | № поз. | Колич. шт. |
|---|---|---|
| ИК 33-4-2 | 28 | 4 |
| | 29 | 4 |
| | 30 | 12 |
| | 31 | 6 |
| | 32 | 4 |
| | 34 | 2 |
| | 45 | 3 |
| | 46 | 24 |
| | 47 | 18 |
| | 49 | 4 |
| | 51 | 4 |
| | 53 | 2 |
| | 74 | 4 |
| | 75 | 8 |
| | 76 | 3 |
| ИК 33-1-3 | Арматурные изделия | |
| | 2 | 140 |
| | 15 | 4 |
| | 20 | 4 |
| | 23 | 8 |
| | 45 | 72 |
| | 46 | 20 |
| | 52 | 2 |

| Марка колонны | № поз. | Колич. шт |
|---|---|---|
| ИК 33-1-3 | 53 | 4 |
| | 59 | 2 |
| | 60 | 1 |
| | 61 | 1 |
| | 62 | 2 |
| | 63 | 2 |
| | 64 | 2 |
| | 75 | 1 |
| | 77 | 64 |
| | 79 | 6 |
| | 81 | 6 |
| | Закладные детали | |
| | 3 | 2 |
| | 4 | 2 |
| | 8 | 2 |
| | 9 | 3 |
| | 10 | 3 |
| | 11 | 2 |
| | 12 | 2 |
| | 13 | 2 |
| | 15 | 2 |
| | 16 | 2 |
| | 17 | 4 |
| | 18 | 4 |

| Марка колонны | № поз. | Колич. шт. |
|---|---|---|
| ИК 33-1-3 | 19 | 4 |
| | 22 | 2 |
| | 23 | 6 |
| | 24 | 6 |
| | 25 | 6 |
| | 26 | 4 |
| | 27 | 4 |
| | 28 | 4 |
| | 29 | 4 |
| | 30 | 12 |
| | 31 | 6 |
| | 32 | 4 |
| | 34 | 2 |
| ИК 33-2-3 | Арматурные изделия | |
| | 2 | 140 |
| | 16 | 4 |
| | 21 | 4 |
| | 24 | 8 |
| | 45 | 72 |
| | 46 | 20 |
| | 52 | 2 |
| | 53 | 4 |
| | 59 | 2 |

| Марка колонны | № поз. | Колич. шт. |
|---|---|---|
| ИК 33-2-3 | 60 | 1 |
| | 61 | 1 |
| | 62 | 2 |
| | 63 | 2 |
| | 64 | 2 |
| | 75 | 1 |
| | 77 | 64 |
| | 79 | 6 |
| | 81 | 1 |
| | Закладные детали | |
| | 3 | 2 |
| | 4 | 2 |
| | 8 | 2 |
| | 9 | 3 |
| | 10 | 3 |
| | 11 | 2 |
| | 12 | 2 |
| | 13 | 2 |
| | 15 | 2 |
| | 16 | 2 |
| | 17 | 4 |
| | 18 | 4 |
| | 19 | 4 |
| | 22 | 2 |

Примечание см. на листе 222.

| | | |
|---|---|---|
| ТК 1972 | Перечень позиций на одну колонну | ИИ 22-3/70 |
| | | Лист 241 |

Техник | Климкайте | Климаков

## Перечень позиций на одну колонну.

| Марка колонны. | № поз. | Колич. шт. |
|---|---|---|
| ИК33-2-3 | 23 | 6 |
| | 24 | 6 |
| | 25 | 6 |
| | 26 | 4 |
| | 27 | 4 |
| | 28 | 4 |
| | 29 | 4 |
| | 30 | 12 |
| | 31 | 6 |
| | 32 | 4 |
| | 34 | 2 |
| ИК33-3-3 | Арматурные изделия. | |
| | 4 | 183 |
| | 17 | 4 |
| | 22 | 4 |
| | 25 | 8 |
| | 45 | 72 |
| | 46 | 20 |
| | 52 | 2 |
| | 53 | 4 |
| | 59 | 2 |
| | 60 | 1 |
| | 61 | 1 |
| | 62 | 2 |
| | 63 | 2 |
| | 64 | 2 |
| | 75 | 1 |
| | 78 | 84 |
| | 79 | 6 |
| | 81 | 6 |

| Марка колонны. | № поз. | Колич. шт. |
|---|---|---|
| ИК33-3-3 | Закладные детали | |
| | 3 | 2 |
| | 4 | 2 |
| | 8 | 2 |
| | 9 | 3 |
| | 10 | 3 |
| | 11 | 2 |
| | 12 | 2 |
| | 13 | 2 |
| | 15 | 2 |
| | 16 | 2 |
| | 17 | 4 |
| | 18 | 4 |
| | 19 | 4 |
| | 22 | 2 |
| | 23 | 6 |
| | 24 | 6 |
| | 25 | 6 |
| | 26 | 4 |
| | 27 | 4 |
| | 28 | 4 |
| | 29 | 4 |
| | 30 | 12 |
| | 31 | 6 |
| | 32 | 4 |
| | 34 | 2 |
| ИК33-4-3 | Арматурные изделия | |
| | 4 | 183 |
| | 17 | 4 |
| | 22 | 4 |

| Марка колонны. | № поз. | Колич. шт. |
|---|---|---|
| ИК33-4-3. | 25 | 4 |
| | 27 | 4 |
| | 45 | 72 |
| | 46 | 20 |
| | 52 | 2 |
| | 53 | 4 |
| | 59 | 2 |
| | 60 | 1 |
| | 61 | 1 |
| | 62 | 2 |
| | 63 | 2 |
| | 64 | 2 |
| | 75 | 1 |
| | 78 | 84 |
| | 79 | 6 |
| | 81 | 6 |
| | Закладные детали. | |
| | 3 | 2 |
| | 4 | 2 |
| | 8 | 2 |
| | 9 | 3 |
| | 10 | 3 |
| | 11 | 3 |
| | 12 | 2 |
| | 13 | 2 |
| | 15 | 2 |
| | 16 | 2 |
| | 17 | 4 |
| | 18 | 4 |
| | 19 | 4 |
| | 22 | 2 |

| Марка колонны. | № поз. | Колич. шт. |
|---|---|---|
| ИК33-4-3. | 23 | 6 |
| | 24 | 6 |
| | 25 | 6 |
| | 26 | 4 |
| | 27 | 4 |
| | 28 | 4 |
| | 29 | 4 |
| | 30 | 12 |
| | 31 | 6 |
| | 32 | 4 |
| | 34 | 2 |
| ИК33-1-4. | Арматурные изделия. | |
| | 2 | 140 |
| | 15 | 4 |
| | 20 | 4 |
| | 23 | 8 |
| | 45 | 72 |
| | 46 | 20 |
| | 52 | 2 |
| | 53 | 4 |
| | 59 | 2 |
| | 60 | 1 |
| | 61 | 1 |

| Марка колонны. | № поз. | Колич. шт. |
|---|---|---|
| ИК33-1-4. | 62 | 2 |
| | 63 | 2 |
| | 64 | 2 |
| | 75 | 1 |
| | 77 | 64 |
| | 79 | 6 |
| | 81 | 6 |
| | Закладные детали. | |
| | 3 | 2 |
| | 4 | 2 |
| | 9 | 3 |
| | 10 | 3 |
| | 11 | 2 |
| | 12 | 2 |
| | 13 | 2 |
| | 15 | 2 |
| | 16 | 2 |
| | 17 | 4 |
| | 18 | 4 |
| | 19 | 4 |
| | 24 | 6 |
| | 25 | 6 |
| | 26 | 4 |
| | 27 | 4 |

| Марка колонны. | № поз. | Колич. шт. |
|---|---|---|
| ИК33-2-4. | 28 | 4 |
| | 29 | 4 |
| | 30 | 12 |
| | 31 | 6 |
| | 32 | 4 |
| | 34 | 2 |
| | 53 | 2 |
| ИК33-2-4. | Арматурные изделия. | |
| | 2 | 140 |
| | 16 | 4 |
| | 21 | 4 |
| | 24 | 8 |
| | 45 | 72 |
| | 46 | 20 |
| | 52 | 2 |
| | 53 | 4 |
| | 59 | 2 |
| | 60 | 1 |
| | 61 | 1 |
| | 62 | 2 |
| | 63 | 2 |
| | 64 | 2 |
| | 75 | 1 |

| Марка колонны. | № поз. | Колич. шт. |
|---|---|---|
| ИК33-2-4 | 77 | 64 |
| | 79 | 6 |
| | 81 | 6 |
| | Закладные детали. | |
| | 3 | 2 |
| | 4 | 2 |
| | 9 | 3 |
| | 10 | 3 |
| | 11 | 2 |
| | 12 | 2 |
| | 13 | 2 |
| | 15 | 2 |
| | 16 | 2 |
| | 17 | 4 |
| | 18 | 4 |
| | 19 | 4 |
| | 24 | 6 |
| | 25 | 6 |
| | 26 | 4 |
| | 27 | 4 |
| | 28 | 4 |
| | 29 | 4 |
| | 30 | 12 |
| | 31 | 6 |

Примечание см. на листе 222.

| | | | |
|---|---|---|---|
| ТК 1972 | Перечень позиций на одну колонну. | ИИ22-3/70. | |
| | | Лист | 242 |

| | | |
|---|---|---|
| Гип | | |
| Марка-лист | | |
| Инв. № | | |
| Согласовано | Михайлова | |
| Проверил | | |
| Гспи-10 | Смирнов | |
| Инж. | Денченко | |
| Нач. отдела | Чечелева | |
| Нач. сектора | Климакова | |
| Техник | | |

## Перечень позиций на одну колонну.

| Марка колонны. | № поз. | Колич. шт. |
|---|---|---|
| ИК33-2-4. | 32 | 4 |
| | 34 | 2 |
| | 53 | 2 |
| ИК33-3-4. | Арматурные изделия. | |
| | 4 | 183 |
| | 17 | 4 |
| | 22 | 4 |
| | 25 | 8 |
| | 45 | 72 |
| | 46 | 20 |
| | 52 | 2 |
| | 53 | 4 |
| | 59 | 2 |
| | 60 | 1 |
| | 61 | 1 |
| | 62 | 2 |
| | 63 | 2 |
| | 64 | 2 |
| | 75 | 1 |
| | 78 | 82 |
| | 79 | 6 |
| | 81 | 6 |
| | Закладные детали. | |
| | 3 | 2 |
| | 4 | 2 |
| | 9 | 3 |
| | 10 | 3 |
| | 11 | 2 |
| | 12 | 2 |
| | 13 | 2 |

| Марка колонны. | № поз. | Колич. шт. |
|---|---|---|
| ИК33-3-4. | 15 | 2 |
| | 16 | 2 |
| | 17 | 4 |
| | 18 | 4 |
| | 19 | 4 |
| | 24 | 6 |
| | 25 | 6 |
| | 26 | 4 |
| | 27 | 4 |
| | 28 | 4 |
| | 29 | 4 |
| | 30 | 12 |
| | 31 | 6 |
| | 32 | 4 |
| | 34 | 2 |
| | 53 | 2 |
| ИК33-4-4. | Арматурные изделия. | |
| | 4 | 183 |
| | 17 | 4 |
| | 22 | 4 |
| | 25 | 4 |
| | 27 | 4 |
| | 45 | 72 |
| | 46 | 20 |
| | 52 | 2 |
| | 53 | 4 |
| | 59 | 2 |
| | 60 | 1 |
| | 61 | 1 |
| | 62 | 2 |

| Марка колонны. | № поз. | Колич. шт. |
|---|---|---|
| ИК33-4-4. | 63 | 2 |
| | 64 | 2 |
| | 75 | 1 |
| | 78 | 82 |
| | 79 | 6 |
| | 81 | 6 |
| | Закладные детали. | |
| | 3 | 2 |
| | 4 | 2 |
| | 9 | 3 |
| | 10 | 3 |
| | 11 | 2 |
| | 12 | 2 |
| | 13 | 2 |
| | 15 | 2 |
| | 16 | 2 |
| | 17 | 4 |
| | 18 | 4 |
| | 19 | 4 |
| | 24 | 6 |
| | 25 | 6 |
| | 26 | 4 |
| | 27 | 4 |
| | 28 | 4 |
| | 29 | 4 |
| | 30 | 12 |
| | 31 | 6 |
| | 32 | 4 |
| | 34 | 2 |
| | 53 | 2 |

| Марка колонны. | № поз. | Колич. шт. |
|---|---|---|
| ИК34-1-1. | Арматурные изделия. | |
| | 2 | 140 |
| | 16 | 4 |
| | 21 | 4 |
| | 24 | 8 |
| | 45 | 72 |
| | 46 | 20 |
| | 52 | 4 |
| | 53 | 8 |
| | 63 | 2 |
| | 69 | 2 |
| | 70 | 1 |
| | 71 | 2 |
| | 72 | 2 |
| | 73 | 2 |
| | 75 | 1 |
| | 77 | 64 |
| | 79 | 6 |
| | 81 | 6 |
| | Закладные детали. | |
| | 3 | 2 |
| | 4 | 2 |
| | 5 | 3 |
| | 6 | 2 |

| Марка колонны. | № поз. | Колич. шт. |
|---|---|---|
| ИК34-1-1. | 7 | 3 |
| | 15 | 4 |
| | 16 | 4 |
| | 17 | 8 |
| | 18 | 8 |
| | 19 | 8 |
| | 20 | 2 |
| | 21 | 2 |
| | 32 | 4 |
| | 34 | 2 |
| | 45 | 3 |
| | 46 | 24 |
| | 47 | 18 |
| | 49 | 4 |
| | 50 | 4 |
| | 51 | 4 |
| | 52 | 8 |
| | 76 | 3 |
| ИК34-2-1. | Арматурные изделия. | |
| | 4 | 184 |
| | 17 | 4 |
| | 25 | 12 |
| | 45 | 72 |

| Марка колонны. | № поз. | Колич. шт. |
|---|---|---|
| ИК34-2-1. | 46 | 20 |
| | 52 | 4 |
| | 53 | 8 |
| | 63 | 2 |
| | 69 | 2 |
| | 70 | 1 |
| | 71 | 2 |
| | 72 | 2 |
| | 73 | 2 |
| | 75 | 1 |
| | 78 | 84 |
| | 79 | 6 |
| | 81 | 6 |
| | Закладные детали. | |
| | 3 | 2 |
| | 4 | 2 |
| | 5 | 3 |
| | 6 | 2 |
| | 7 | 3 |
| | 15 | 4 |
| | 16 | 4 |
| | 17 | 8 |
| | 18 | 8 |
| | 19 | 8 |

| Марка колонны. | № поз. | Колич. шт. |
|---|---|---|
| ИК34-2-1. | 20 | 2 |
| | 21 | 2 |
| | 32 | 4 |
| | 34 | 2 |
| | 45 | 3 |
| | 46 | 24 |
| | 47 | 18 |
| | 49 | 4 |
| | 50 | 4 |
| | 51 | 4 |
| | 52 | 8 |
| | 76 | 3 |
| ИК34-3-1. | Арматурные изделия. | |
| | 4 | 184 |
| | 16 | 4 |
| | 25 | 8 |
| | 26 | 4 |
| | 45 | 72 |
| | 46 | 20 |
| | 52 | 4 |
| | 53 | 8 |
| | 63 | 2 |
| | 69 | 2 |

Примечание см. на листе 222.

| | | |
|---|---|---|
| Нач. отдела | Веселов | Чечелева |
| Нач. сектора | Климашова | Климатова |
| Техник | | |

| | | |
|---|---|---|
| ТК 1972 | Перечень позиций на одну колонну. | ИИ22-3/70 |
| | | Лист 243 |

# Перечень позиций на одну колонну.

| Марка колонны. | № поз. | Колич. шт. |
|---|---|---|
| ИК34-3-1. | 70 | 1 |
| | 71 | 2 |
| | 72 | 2 |
| | 73 | 2 |
| | 75 | 1 |
| | 78 | 84 |
| | 79 | 6 |
| | 81 | 6 |
| | Закладные детали. | |
| | 3 | 2 |
| | 4 | 2 |
| | 5 | 3 |
| | 6 | 2 |
| | 7 | 3 |
| | 15 | 4 |
| | 16 | 4 |
| | 17 | 8 |
| | 18 | 8 |
| | 19 | 8 |
| | 20 | 2 |
| | 21 | 2 |
| | 32 | 4 |
| | 34 | 2 |
| | 45 | 3 |
| | 46 | 24 |
| | 47 | 18 |
| | 49 | 4 |
| | 50 | 4 |
| | 51 | 4 |
| | 52 | 8 |
| | 76 | 3 |

| Марка колонны. | № поз. | Колич. шт. |
|---|---|---|
| ИК34-5-1. ИК34-4-1; | Арматурные изделия. | |
| | 4 | 184 |
| | 16 | 4 |
| | 26 | 4 |
| | 27 | 8 |
| | 45 | 72 |
| | 46 | 20 |
| | 52 | 4 |
| | 53 | 8 |
| | 63 | 2 |
| | 69 | 2 |
| | 70 | 1 |
| | 71 | 2 |
| | 72 | 2 |
| | 73 | 2 |
| | 75 | 1 |
| | 78 | 84 |
| | 79 | 6 |
| | 81 | 6 |
| | Закладные детали. | |
| | 3 | 2 |
| | 4 | 2 |
| | 5 | 3 |
| | 6 | 2 |
| | 7 | 3 |
| | 15 | 4 |
| | 16 | 4 |
| | 17 | 8 |
| | 18 | 8 |
| | 19 | 8 |
| | 20 | 2 |

| Марка колонны. | № поз. | Колич. шт. |
|---|---|---|
| ИК34-4-1; ИК34-5-1. | 21 | 2 |
| | 32 | 4 |
| | 34 | 2 |
| | 45 | 3 |
| | 46 | 24 |
| | 47 | 18 |
| | 49 | 4 |
| | 50 | 4 |
| | 51 | 4 |
| | 52 | 8 |
| | 76 | 3 |
| ИК34-1. | Арматурные изделия. | |
| | 2 | 140 |
| | 16 | 4 |
| | 21 | 4 |
| | 24 | 8 |
| | 45 | 72 |
| | 46 | 20 |
| | 52 | 4 |
| | 53 | 8 |
| | 63 | 2 |
| | 69 | 2 |
| | 70 | 1 |
| | 71 | 2 |
| | 72 | 2 |
| | 73 | 2 |
| | 75 | 1 |
| | 77 | 64 |
| | 79 | 6 |
| | 81 | 6 |

| Марка колонны. | № поз. | Колич. шт. |
|---|---|---|
| ИК34-1. | Закладные детали. | |
| | 3 | 2 |
| | 4 | 2 |
| | 5 | 3 |
| | 6 | 2 |
| | 7 | 3 |
| | 15 | 4 |
| | 16 | 4 |
| | 17 | 8 |
| | 18 | 8 |
| | 19 | 8 |
| | 20 | 2 |
| | 21 | 2 |
| | 32 | 4 |
| | 34 | 2 |
| ИК34-2. | Арматурные изделия. | |
| | 4 | 184 |
| | 17 | 4 |
| | 25 | 12 |
| | 45 | 72 |
| | 46 | 20 |
| | 52 | 4 |
| | 53 | 8 |

| Марка колонны. | № поз. | Колич. шт. |
|---|---|---|
| ИК34-2. | 63 | 2 |
| | 69 | 2 |
| | 70 | 1 |
| | 71 | 2 |
| | 72 | 2 |
| | 73 | 2 |
| | 75 | 1 |
| | 78 | 84 |
| | 79 | 6 |
| | 81 | 6 |
| | Закладные детали. | |
| | 3 | 2 |
| | 4 | 2 |
| | 5 | 3 |
| | 6 | 2 |
| | 7 | 3 |
| | 15 | 4 |
| | 16 | 4 |
| | 17 | 8 |
| | 18 | 8 |
| | 19 | 8 |
| | 20 | 2 |
| | 21 | 2 |
| | 32 | 4 |

| Марка колонны. | № поз. | Колич. шт. |
|---|---|---|
| | 34 | 2 |
| ИК34-3. | Арматурные изделия. | |
| | 4 | 184 |
| | 16 | 4 |
| | 25 | 8 |
| | 26 | 4 |
| | 45 | 72 |
| | 46 | 20 |
| | 52 | 4 |
| | 53 | 8 |
| | 63 | 2 |
| | 69 | 2 |
| | 70 | 1 |
| | 71 | 2 |
| | 72 | 2 |
| | 73 | 2 |
| | 75 | 1 |
| | 78 | 84 |
| | 79 | 6 |
| | 81 | 6 |
| | Закладные детали. | |
| | 3 | 2 |
| | 4 | 2 |

| Марка колонны. | № поз. | Колич. шт. |
|---|---|---|
| ИК34-3. | 5 | 3 |
| | 6 | 2 |
| | 7 | 3 |
| | 15 | 4 |
| | 16 | 4 |
| | 17 | 8 |
| | 18 | 8 |
| | 19 | 8 |
| | 20 | 2 |
| | 21 | 2 |
| | 32 | 4 |
| | 34 | 2 |
| ИК34-4; ИК34-5. | Арматурные изделия. | |
| | 4 | 184 |
| | 16 | 4 |
| | 26 | 4 |
| | 27 | 8 |
| | 45 | 72 |
| | 46 | 20 |
| | 52 | 4 |
| | 53 | 8 |
| | 63 | 2 |
| | 69 | 2 |

Примечание см. на листе 222.

| | | | |
|---|---|---|---|
| ТК 1972 | Перечень позиций на одну колонну. | ИИ22-3/70. | |
| | | Лист | 244 |

Гр. ин-та Смирнов
Нач. отдела Демченко
Нач. сектора Чечелева
Техник Климакова

Проверил
Инж. Михайлов
Гл. спец.
Гл. инж. проекта
Нач. отд.
Нач. сект.
Техн.

Инв. № подл. | Подпись и дата | Взам. инв. №

# Перечень позиций на одну колонну.

| Марка колонны | № поз. | колич. шт. |
|---|---|---|
| ИК 34-4, ИК 34-5 | 70 | 1 |
| | 71 | 2 |
| | 72 | 2 |
| | 73 | 2 |
| | 75 | 1 |
| | 78 | 84 |
| | 79 | 6 |
| | 81 | 6 |
| | Закладные детали | |
| | 3 | 2 |
| | 4 | 2 |
| | 5 | 3 |
| | 6 | 2 |
| | 7 | 3 |
| | 15 | 4 |
| | 16 | 4 |
| | 17 | 8 |
| | 18 | 8 |
| | 19 | 8 |
| | 20 | 2 |
| | 21 | 2 |
| | 32 | 4 |
| | 34 | 2 |
| ИК 34-1-2 | Арматурные изделия | |
| | 2 | 140 |
| | 16 | 4 |
| | 21 | 4 |
| | 24 | 8 |
| | 45 | 72 |
| | 46 | 20 |

| Марка колонны | № поз. | колич. шт. |
|---|---|---|
| ИК 34-1-2 | 52 | 4 |
| | 53 | 8 |
| | 63 | 2 |
| | 69 | 2 |
| | 70 | 1 |
| | 71 | 2 |
| | 72 | 2 |
| | 73 | 2 |
| | 75 | 1 |
| | 77 | 64 |
| | 79 | 6 |
| | 81 | 6 |
| | Закладные детали | |
| | 3 | 2 |
| | 4 | 2 |
| | 5 | 3 |
| | 6 | 2 |
| | 7 | 3 |
| | 15 | 4 |
| | 16 | 4 |
| | 17 | 8 |
| | 18 | 8 |
| | 19 | 8 |
| | 20 | 2 |
| | 21 | 2 |
| | 32 | 4 |
| | 34 | 2 |
| | 45 | 3 |
| | 46 | 24 |
| | 47 | 18 |
| | 49 | 4 |

| Марка колонны | № поз. | колич. шт. |
|---|---|---|
| ИК 34-1-2 | 50 | 4 |
| | 51 | 4 |
| | 52 | 8 |
| | 76 | 3 |
| ИК 34-2-2 | Арматурные изделия | |
| | 4 | 184 |
| | 17 | 4 |
| | 25 | 12 |
| | 45 | 72 |
| | 46 | 20 |
| | 52 | 4 |
| | 53 | 8 |
| | 63 | 2 |
| | 69 | 2 |
| | 70 | 1 |
| | 71 | 2 |
| | 72 | 2 |
| | 73 | 2 |
| | 75 | 1 |
| | 78 | 84 |
| | 79 | 6 |
| | 81 | 6 |
| | Закладные детали | |
| | 3 | 2 |
| | 4 | 2 |
| | 5 | 3 |
| | 6 | 2 |
| | 7 | 3 |
| | 15 | 4 |
| | 16 | 4 |

| Марка колонны | № поз. | колич. шт. |
|---|---|---|
| ИК 34-2-2 | 17 | 8 |
| | 18 | 8 |
| | 19 | 8 |
| | 20 | 2 |
| | 21 | 2 |
| | 32 | 4 |
| | 34 | 2 |
| | 45 | 3 |
| | 46 | 24 |
| | 47 | 18 |
| | 49 | 4 |
| | 50 | 4 |
| | 51 | 4 |
| | 52 | 8 |
| | 76 | 3 |
| ИК 34-3-2 | Арматурные изделия | |
| | 4 | 184 |
| | 16 | 4 |
| | 25 | 8 |
| | 26 | 4 |
| | 45 | 72 |
| | 46 | 20 |
| | 52 | 4 |

| Марка колонны | № поз. | колич. шт. |
|---|---|---|
| ИК 34-3-2 | 53 | 8 |
| | 63 | 2 |
| | 69 | 2 |
| | 70 | 1 |
| | 71 | 2 |
| | 72 | 2 |
| | 73 | 2 |
| | 75 | 1 |
| | 78 | 84 |
| | 79 | 6 |
| | 81 | 6 |
| | Закладные детали | |
| | 3 | 2 |
| | 4 | 2 |
| | 5 | 3 |
| | 6 | 2 |
| | 7 | 3 |
| | 15 | 4 |
| | 16 | 4 |
| | 17 | 8 |
| | 18 | 8 |
| | 19 | 8 |
| | 20 | 2 |
| | 21 | 2 |
| ИК 34-3-2 | 32 | 4 |
| | 34 | 2 |
| | 45 | 3 |
| | 46 | 24 |
| | 47 | 18 |
| | 49 | 4 |
| | 50 | 4 |
| | 51 | 4 |
| | 52 | 8 |
| | 76 | 3 |
| ИК 34-5-2, ИК 34-4-2 | Арматурные изделия | |
| | 4 | 184 |
| | 16 | 4 |
| | 26 | 4 |
| | 27 | 8 |
| | 45 | 72 |
| | 46 | 20 |
| | 52 | 4 |
| | 53 | 8 |
| | 63 | 2 |
| | 69 | 2 |
| | 70 | 1 |
| | 71 | 2 |

| Марка колонны | № поз. | колич. шт. |
|---|---|---|
| ИК 34-5-2, ИК 34-4-2, | 72 | 2 |
| | 73 | 2 |
| | 75 | 1 |
| | 78 | 84 |
| | 79 | 6 |
| | 81 | 6 |
| | Закладные детали | |
| | 3 | 2 |
| | 4 | 2 |
| | 5 | 3 |
| | 6 | 2 |
| | 7 | 3 |
| | 15 | 4 |
| | 16 | 4 |
| | 17 | 8 |
| | 18 | 8 |
| | 19 | 8 |
| | 20 | 2 |
| | 21 | 2 |
| | 32 | 4 |
| | 34 | 2 |
| | 45 | 3 |
| | 46 | 24 |
| | 47 | 18 |

Примечание см. на листе 222.

| | | |
|---|---|---|
| ТК 1972 | Перечень позиций на одну колонну. | ИИ 22-3/70 |
| | | Лист 245 |

Техник | Климанова | Климанова

# Перечень позиций на одну колонну.

| Марка колонны | № поз. | Колич. шт. |
|---|---|---|
| ИК 34-4-2; ИК 34-5-2 | 49 | 4 |
| | 50 | 4 |
| | 51 | 4 |
| | 52 | 8 |
| | 76 | 3 |
| ИК 34-1-3 | Арматурные изделия | |
| | 2 | 140 |
| | 16 | 4 |
| | 21 | 4 |
| | 24 | 8 |
| | 45 | 72 |
| | 46 | 20 |
| | 52 | 4 |
| | 90 | 8 |
| | 63 | 2 |
| | 69 | 2 |
| | 70 | 1 |
| | 71 | 2 |
| | 72 | 2 |
| | 73 | 2 |
| | 75 | 1 |
| | 77 | 64 |
| | 79 | 6 |
| | 81 | 6 |
| | Закладные детали | |
| | 3 | 2 |
| | 4 | 2 |
| | 5 | 3 |
| | 6 | 2 |
| | 7 | 3 |

| Марка колонны | № поз. | Колич. шт. |
|---|---|---|
| ИК 34-1-3 | 8 | 2 |
| | 9 | 4 |
| | 15 | 4 |
| | 16 | 4 |
| | 17 | 8 |
| | 18 | 8 |
| | 19 | 8 |
| | 20 | 2 |
| | 21 | 2 |
| | 32 | 4 |
| | 34 | 2 |
| | 35 | 4 |
| | 36 | 4 |
| | 37 | 4 |
| | 38 | 4 |
| | 39 | 4 |
| | 40 | 4 |
| ИК 34-2-3 | Арматурные изделия | |
| | 4 | 184 |
| | 17 | 4 |
| | 25 | 12 |
| | 45 | 72 |
| | 46 | 20 |
| | 52 | 4 |
| | 90 | 8 |
| | 63 | 2 |
| | 69 | 2 |
| | 70 | 1 |
| | 71 | 2 |
| | 72 | 2 |

| Марка колонны | № поз. | Колич. шт. |
|---|---|---|
| ИК 34-2-3 | 73 | 2 |
| | 75 | 1 |
| | 78 | 84 |
| | 79 | 6 |
| | 81 | 6 |
| | Закладные детали | |
| | 3 | 2 |
| | 4 | 2 |
| | 5 | 3 |
| | 6 | 2 |
| | 7 | 3 |
| | 15 | 4 |
| | 16 | 4 |
| | 17 | 8 |
| | 18 | 8 |
| | 19 | 8 |
| | 20 | 2 |
| | 21 | 2 |
| | 32 | 4 |
| | 34 | 2 |
| | 8 | 2 |
| | 9 | 4 |
| | 35 | 4 |
| | 36 | 4 |
| | 37 | 4 |
| | 38 | 4 |
| | 39 | 4 |
| | 40 | 4 |
| | Арматурные изделия | |
| | 4 | 184 |

| Марка колонны | № поз. | Колич. шт. |
|---|---|---|
| ИК 34-3-3 | 16 | 4 |
| | 25 | 8 |
| | 26 | 4 |
| | 45 | 72 |
| | 46 | 20 |
| | 52 | 4 |
| | 90 | 8 |
| | 63 | 2 |
| | 69 | 2 |
| | 70 | 1 |
| | 71 | 2 |
| | 72 | 2 |
| | 73 | 2 |
| | 75 | 1 |
| | 78 | 84 |
| | 79 | 6 |
| | 81 | 6 |
| | Закладные детали | |
| | 3 | 2 |
| | 4 | 2 |
| | 5 | 3 |
| | 6 | 2 |
| | 7 | 3 |
| | 8 | 2 |

| Марка колонны | № поз. | Колич. шт. |
|---|---|---|
| ИК 34-3-3 | 9 | 4 |
| | 15 | 4 |
| | 16 | 4 |
| | 17 | 8 |
| | 18 | 8 |
| | 19 | 8 |
| | 20 | 2 |
| | 21 | 2 |
| | 32 | 4 |
| | 34 | 2 |
| | 35 | 4 |
| | 36 | 4 |
| | 37 | 4 |
| | 38 | 4 |
| | 39 | 4 |
| | 40 | 4 |
| ИК 34-4-3, ИК 34-5-3 | Арматурные изделия | |
| | 4 | 184 |
| | 16 | 4 |
| | 25 | 8 |
| | 26 | 4 |
| | 45 | 72 |
| | 46 | 20 |

| Марка колонны | № поз. | Колич. шт. |
|---|---|---|
| ИК 34-5-3; ИК 34-4-3 | 52 | 4 |
| | 90 | 8 |
| | 63 | 2 |
| | 69 | 2 |
| | 70 | 1 |
| | 71 | 2 |
| | 72 | 2 |
| | 73 | 2 |
| | 75 | 1 |
| | 78 | 84 |
| | 79 | 6 |
| | 81 | 6 |
| | Закладные детали | |
| | 3 | 2 |
| | 4 | 2 |
| | 5 | 3 |
| | 6 | 2 |
| | 7 | 3 |
| | 8 | 2 |
| | 9 | 4 |
| | 15 | 4 |
| | 16 | 4 |
| | 17 | 8 |
| | 18 | 8 |

| Марка колонны | № поз. | Колич. шт. |
|---|---|---|
| ИК 34-4-3; ИК 34-5-4 | 19 | 8 |
| | 20 | 2 |
| | 21 | 2 |
| | 32 | 4 |
| | 34 | 2 |
| | 35 | 4 |
| | 36 | 4 |
| | 37 | 4 |
| | 38 | 4 |
| | 39 | 4 |
| | 40 | 4 |
| ИК 38-1 | Арматурные изделия | |
| | 2 | 124 |
| | 9 | 8 |
| | 45 | 40 |
| | 52 | 4 |
| | 53 | 8 |
| | 58 | 2 |
| | 65 | 4 |
| | 66 | 2 |
| | 67 | 2 |
| | 68 | 2 |
| | 79 | 10 |

Примечание см. на листе 222.

| | | |
|---|---|---|
| Гл. констр. ин. | Стирнов | |
| Нач. отдела | Демченко | |
| Нач. сектора | Чечелёва | |
| Техник | Климакова | |
| Проверил | Михайлова | |

| | | |
|---|---|---|
| ТК 1972 | Перечень позиций на одну колонну | ИИ 22-3/75 |
| | | Лист 246 |

# Перечень позиций на одну колонну.

| Марка колонны | № поз. | Колич. шт. |
|---|---|---|
| УК 38-1 | Закладные детали | |
| | 1 | 2 |
| | 2 | 2 |
| | 5 | 3 |
| | 6 | 1 |
| | 15 | 4 |
| | 16 | 4 |
| | 17 | 8 |
| | 18 | 8 |
| | 19 | 8 |
| | 20 | 4 |
| | 32 | 4 |
| | 33 | 2 |
| УК 38-2 | Арматурные изделия | |
| | 4 | 160 |
| | 28 | 8 |
| | 45 | 40 |
| | 52 | 4 |
| | 53 | 8 |
| | 58 | 2 |
| | 65 | 4 |
| | 66 | 2 |
| | 67 | 2 |
| | 68 | 2 |
| | 79 | 10 |
| | Закладные детали | |
| | 1 | 2 |
| | 2 | 2 |
| | 5 | 3 |
| | 6 | 1 |

| Марка колонны | № поз. | Колич. шт. |
|---|---|---|
| УК 38-2 | 15 | 4 |
| | 16 | 4 |
| | 17 | 8 |
| | 18 | 8 |
| | 19 | 8 |
| | 20 | 4 |
| | 32 | 4 |
| | 33 | 2 |
| УК 38-1-1 | Арматурные изделия | |
| | 2 | 124 |
| | 3 | 8 |
| | 45 | 40 |
| | 52 | 4 |
| | 53 | 8 |
| | 58 | 2 |
| | 65 | 4 |
| | 66 | 2 |
| | 67 | 2 |
| | 68 | 2 |
| | 79 | 10 |
| | Закладные детали | |
| | 1 | 2 |
| | 2 | 2 |
| | 5 | 3 |
| | 6 | 1 |
| | 15 | 4 |
| | 16 | 4 |
| | 17 | 8 |
| | 19 | 8 |
| | 20 | 4 |

| Марка колонны | № поз. | Колич. шт. |
|---|---|---|
| УК 38-1-1 | 32 | 4 |
| | 33 | 2 |
| | 41 | 1 |
| | 42 | 1 |
| | 43 | 8 |
| | 45 | 1 |
| | 46 | 8 |
| | 47 | 6 |
| | 48 | 6 |
| | 49 | 4 |
| | 50 | 4 |
| | 51 | 4 |
| | 52 | 8 |
| | 76 | 1 |
| УК 38-2-1 | Арматурные изделия | |
| | 4 | 160 |
| | 28 | 8 |
| | 45 | 40 |
| | 52 | 4 |
| | 53 | 8 |
| | 58 | 2 |
| | 65 | 4 |
| | 66 | 2 |
| | 67 | 2 |
| | 68 | 2 |
| | 79 | 10 |
| | Закладные детали | |
| | 1 | 2 |
| | 2 | 2 |
| | 5 | 3 |

| Марка колонны | № поз. | Колич. шт. |
|---|---|---|
| УК 38-2-1 | 6 | 1 |
| | 15 | 4 |
| | 16 | 4 |
| | 17 | 8 |
| | 18 | 8 |
| | 19 | 8 |
| | 20 | 4 |
| | 32 | 4 |
| | 33 | 2 |
| | 41 | 1 |
| | 42 | 1 |
| | 43 | 8 |
| | 45 | 1 |
| | 46 | 8 |
| | 47 | 6 |
| | 48 | 6 |
| | 49 | 4 |
| | 50 | 4 |
| | 51 | 4 |
| | 52 | 8 |
| | 76 | 1 |
| | Арматурные изделия | |
| | 2 | 124 |

| Марка колонны | № поз. | Колич. шт. |
|---|---|---|
| УК 38-1-2 | 9 | 8 |
| | 45 | 40 |
| | 52 | 4 |
| | 53 | 8 |
| | 58 | 2 |
| | 65 | 4 |
| | 66 | 2 |
| | 67 | 2 |
| | 68 | 2 |
| | 79 | 10 |
| | Закладные детали | |
| | 1 | 2 |
| | 2 | 3 |
| | 5 | 3 |
| | 6 | 1 |
| | 15 | 4 |
| | 16 | 4 |
| | 17 | 8 |
| | 18 | 8 |
| | 19 | 8 |
| | 20 | 4 |
| | 32 | 4 |
| | 33 | 2 |
| | 41 | 1 |

| Марка колонны | № поз. | Колич. шт. |
|---|---|---|
| УК 38-1-2 | 42 | 1 |
| | 43 | 8 |
| | 45 | 1 |
| | 46 | 8 |
| | 47 | 6 |
| | 48 | 6 |
| | 49 | 4 |
| | 50 | 4 |
| | 51 | 4 |
| | 52 | 8 |
| | 76 | 1 |
| УК 38-2-2 | Арматурные изделия | |
| | 4 | 160 |
| | 28 | 8 |
| | 45 | 40 |
| | 52 | 4 |
| | 53 | 8 |
| | 58 | 2 |
| | 65 | 4 |
| | 66 | 2 |
| | 67 | 2 |
| | 68 | 2 |
| | 79 | 10 |

| Марка колонны | № поз. | Колич. шт. |
|---|---|---|
| УК 38-2-2 | Закладные детали | |
| | 1 | 2 |
| | 2 | 2 |
| | 5 | 3 |
| | 6 | 1 |
| | 15 | 4 |
| | 16 | 4 |
| | 17 | 8 |
| | 18 | 8 |
| | 19 | 8 |
| | 20 | 4 |
| | 32 | 4 |
| | 33 | 2 |
| | 41 | 1 |
| | 42 | 1 |
| | 43 | 8 |
| | 45 | 1 |
| | 46 | 8 |
| | 47 | 6 |
| | 48 | 6 |
| | 49 | 4 |
| | 50 | 4 |
| | 51 | 4 |
| | 52 | 8 |

Примечание см. на листе 222.

| | | |
|---|---|---|
| ТК 1972 | Перечень позиций на одну колонну. | УУ 22-3/70 |
| | | Лист 247 |

Плезник | Климкова | Климкова

# Перечень позиций на одну колонну.

| Марка колонны | № поз. | Колич. шт. |
|---|---|---|
| ИК 40-1 | 76 | 1 |
| | Арматурные изделия | |
| | 2 | 124 |
| | 9 | 4 |
| | 10 | 4 |
| | 12 | 8 |
| | 45 | 32 |
| | 46 | 20 |
| | 52 | 4 |
| | 53 | 8 |
| | 63 | 2 |
| | 69 | 2 |
| | 70 | 1 |
| | 71 | 2 |
| | 72 | 2 |
| | 73 | 2 |
| | 77 | 58 |
| | 79 | 4 |
| | 81 | 6 |
| | Закладные детали | |
| | 1 | 2 |
| | 2 | 2 |
| | 6 | 1 |
| | 7 | 3 |
| | 15 | 4 |
| | 16 | 4 |
| | 17 | 8 |
| | 18 | 8 |
| | 19 | 8 |
| | 20 | 2 |

| Марка колонны | № поз. | Колич. шт. |
|---|---|---|
| ИК 40-1 | 21 | 2 |
| | 32 | 4 |
| | 34 | 2 |
| ИК 40-1-2, ИК 40-1-1 | Арматурные изделия | |
| | 2 | 124 |
| | 9 | 4 |
| | 10 | 4 |
| | 12 | 8 |
| | 45 | 32 |
| | 46 | 20 |
| | 52 | 4 |
| | 53 | 8 |
| | 63 | 2 |
| | 69 | 2 |
| | 70 | 1 |
| | 71 | 2 |
| | 72 | 2 |
| | 73 | 2 |
| | 77 | 58 |
| | 79 | 4 |
| | 81 | 6 |
| | Закладные детали | |
| | 1 | 2 |
| | 2 | 2 |
| | 6 | 1 |
| | 7 | 3 |
| | 15 | 4 |
| | 16 | 4 |
| | 17 | 8 |
| | 18 | 8 |

| Марка колонны | № поз. | Колич. шт. |
|---|---|---|
| ИК 40-1-2, ИК 40-1-1 | 19 | 8 |
| | 20 | 2 |
| | 21 | 2 |
| | 32 | 4 |
| | 34 | 2 |
| | 41 | 1 |
| | 42 | 1 |
| | 43 | 8 |
| | 45 | 1 |
| | 46 | 8 |
| | 47 | 6 |
| | 48 | 6 |
| | 49 | 4 |
| | 50 | 4 |
| | 51 | 4 |
| | 52 | 8 |
| | 76 | 1 |
| ИК 42-1-1 | Арматурные изделия | |
| | 2 | 56 |
| | 29 | 8 |
| | 45 | 80 |
| | Закладные детали | |
| | 3 | 2 |
| | 4 | 2 |
| | 19 | 1 |
| | 22 | 1 |
| | 23 | 3 |
| | 24 | 3 |
| | 25 | 3 |
| | 30 | 8 |

| Марка колонны | № поз. | Колич. шт. |
|---|---|---|
| ИК 42-1-1 | 31 | 4 |
| | 32 | 4 |
| | 33 | 2 |
| | 45 | 1 |
| | 46 | 8 |
| | 47 | 6 |
| | 57 | 6 |
| | 62 | 1 |
| | 63 | 2 |
| | 76 | 1 |
| ИК 42-1-3 | Арматурные изделия | |
| | 2 | 56 |
| | 29 | 8 |
| | 45 | 80 |
| | Закладные детали | |
| | 3 | 2 |
| | 4 | 2 |
| | 22 | 1 |
| | 19 | 1 |
| | 23 | 3 |
| | 24 | 3 |
| | 25 | 3 |
| | 30 | 8 |

| Марка колонны | № поз. | Колич. шт. |
|---|---|---|
| ИК 42-1-3 | 31 | 4 |
| | 32 | 4 |
| | 33 | 2 |
| | 57 | 6 |
| | 62 | 1 |
| | 63 | 2 |
| ИК 42-2-1 | Арматурные изделия | |
| | 2 | 56 |
| | 30 | 8 |
| | 45 | 80 |
| | Закладные детали | |
| | 3 | 2 |
| | 4 | 2 |
| | 19 | 1 |
| | 22 | 1 |
| | 23 | 3 |
| | 24 | 3 |
| | 25 | 3 |
| | 30 | 8 |
| | 31 | 4 |
| | 32 | 4 |
| | 33 | 2 |
| | 45 | 1 |

| Марка колонны | № поз. | Колич. шт. |
|---|---|---|
| ИК 42-2-1 | 46 | 8 |
| | 47 | 6 |
| | 57 | 6 |
| | 62 | 1 |
| | 63 | 2 |
| | 76 | 1 |
| ИК 42-2-3 | Арматурные изделия | |
| | 2 | 56 |
| | 29 | 8 |
| | 45 | 80 |
| | Закладные детали | |
| | 3 | 2 |
| | 4 | 2 |
| | 19 | 1 |
| | 22 | 1 |
| | 23 | 3 |
| | 24 | 3 |
| | 25 | 3 |
| | 30 | 8 |
| | 31 | 4 |
| | 32 | 4 |
| | 33 | 2 |
| | 57 | 6 |

| Марка колонны | № поз. | Колич. шт. |
|---|---|---|
| | 62 | 1 |
| | 63 | 2 |
| ИК 42-3-1 | Арматурные изделия | |
| | 4 | 76 |
| | 31 | 8 |
| | 45 | 80 |
| | Закладные детали | |
| | 3 | 2 |
| | 4 | 2 |
| | 19 | 1 |
| | 22 | 1 |
| | 23 | 3 |
| | 24 | 3 |
| | 25 | 3 |
| | 30 | 8 |
| | 31 | 4 |
| | 32 | 4 |
| | 33 | 2 |
| | 45 | 1 |
| | 46 | 8 |
| | 47 | 6 |
| | 57 | 6 |
| | 62 | 1 |

Примечание см. на листе 222.

| | | | |
|---|---|---|---|
| Шифр | | | |
| Марка лист | | | |
| Инв. № | | | |
| Гл. инженер ин | Стирнов | | |
| Нач. отдела | Демченко | | |
| Нач. сектора | Чечелева | | |
| Техник | Климкова | | |
| Проверил | | | |
| | Михайлова | | |

| | | |
|---|---|---|
| ТК 1972 | Перечень позиций на одну колонну | ИИ22-3/70 |
| | | Лист 248 |

# Перечень позиций на одну колонну.

| Марка колонны | № поз. | Колич. шт. |
|---|---|---|
| ИК-42-3-1 | 63 | 2 |
| | 76 | 1 |
| ИК 42-3-3 | Арматурные изделия | |
| | 4 | 76 |
| | 31 | 8 |
| | 45 | 80 |
| | Закладные детали | |
| | 3 | 2 |
| | 4 | 2 |
| | 19 | 1 |
| | 22 | 1 |
| | 23 | 3 |
| | 24 | 3 |
| | 25 | 3 |
| | 30 | 8 |
| | 31 | 4 |
| | 32 | 4 |
| | 33 | 2 |
| | 57 | 6 |
| | 62 | 1 |
| | 63 | 2 |
| ИК 43-1-2 | Арматурные изделия | |
| | 2 | 128 |
| | 8 | 12 |
| | 45 | 64 |
| | 46 | 40 |
| | 52 | 2 |
| | 53 | 4 |
| | 59 | 4 |

| Марка колонны | № поз. | Колич. шт. |
|---|---|---|
| ИК 43-1-2 | 60 | 2 |
| | 61 | 2 |
| | 62 | 2 |
| | 63 | 2 |
| | 76 | 1 |
| | 77 | 64 |
| | 81 | 12 |
| | Закладные детали | |
| | 3 | 2 |
| | 11 | 2 |
| | 13 | 4 |
| | 15 | 2 |
| | 16 | 2 |
| | 17 | 4 |
| | 18 | 4 |
| | 19 | 4 |
| | 24 | 6 |
| | 25 | 6 |
| | 26 | 4 |
| | 27 | 4 |
| | 28 | 4 |
| | 29 | 4 |
| | 30 | 12 |
| | 31 | 6 |
| | 32 | 4 |
| | 34 | 2 |
| | 45 | 6 |
| | 46 | 24 |
| | 47 | 18 |
| | 49 | 4 |
| | 50 | 4 |

| Марка колонны | № поз. | Колич. шт. |
|---|---|---|
| ИК 43-1-2 | 51 | 4 |
| | 52 | 8 |
| | 53 | 2 |
| | 54 | 6 |
| | 55 | 2 |
| | 76 | 3 |
| ИК 43-2-2 | Арматурные изделия | |
| | 2 | 128 |
| | 6 | 12 |
| | 45 | 64 |
| | 46 | 40 |
| | 52 | 2 |
| | 53 | 4 |
| | 59 | 4 |
| | 60 | 2 |
| | 61 | 2 |
| | 62 | 2 |
| | 63 | 2 |
| | 76 | 1 |
| | 77 | 64 |
| | 81 | 12 |
| | Закладные детали | |
| | 3 | 2 |
| | 11 | 2 |
| | 13 | 4 |
| | 15 | 2 |
| | 16 | 2 |
| | 17 | 4 |
| | 18 | 4 |
| | 19 | 4 |

| Марка колонны | № поз | Колич. шт. |
|---|---|---|
| ИК 43-2-2 | 24 | 6 |
| | 25 | 6 |
| | 26 | 4 |
| | 27 | 4 |
| | 28 | 4 |
| | 29 | 4 |
| | 30 | 12 |
| | 31 | 6 |
| | 32 | 4 |
| | 34 | 2 |
| | 45 | 3 |
| | 46 | 24 |
| | 47 | 18 |
| | 49 | 4 |
| | 50 | 4 |
| | 51 | 4 |
| | 52 | 8 |
| | 53 | 2 |
| | 54 | 6 |
| | 55 | 2 |
| | 76 | 3 |
| | Арматурные изделия | |
| | 2 | 128 |

| Марка колонны | № поз. | Колич. шт. |
|---|---|---|
| ИК 43А-2-2; ИК 43-3-2 | 6 | 12 |
| | 45 | 64 |
| | 46 | 40 |
| | 52 | 2 |
| | 53 | 4 |
| | 59 | 4 |
| | 60 | 2 |
| | 61 | 2 |
| | 62 | 2 |
| | 63 | 2 |
| | 76 | 1 |
| | 77 | 64 |
| | 81 | 12 |
| | Закладные детали | |
| | 3 | 2 |
| | 10 | 3 |
| | 11 | 2 |
| | 13 | 4 |
| | 15 | 2 |
| | 16 | 2 |
| | 17 | 4 |
| | 18 | 4 |
| | 19 | 4 |
| | 24 | 6 |

| Марка колонны | № поз. | Колич. шт. |
|---|---|---|
| ИК 43А-2-2; ИК 43-3-2 | 25 | 6 |
| | 26 | 4 |
| | 27 | 4 |
| | 28 | 4 |
| | 29 | 4 |
| | 30 | 12 |
| | 31 | 6 |
| | 32 | 4 |
| | 34 | 2 |
| | 45 | 3 |
| | 46 | 24 |
| | 47 | 18 |
| | 49 | 4 |
| | 50 | 4 |
| | 51 | 4 |
| | 52 | 8 |
| | 53 | 2 |
| | 54 | 3 |
| | 55 | 2 |
| | 76 | 3 |
| | Арматурные изделия | |
| | 4 | 144 |
| | 5 | 12 |

| Марка колонны | № поз. | Колич. шт. |
|---|---|---|
| ИК 43-4-2 | 45 | 64 |
| | 46 | 40 |
| | 52 | 2 |
| | 53 | 4 |
| | 59 | 4 |
| | 60 | 2 |
| | 61 | 2 |
| | 62 | 2 |
| | 63 | 2 |
| | 76 | 1 |
| | 78 | 80 |
| | 81 | 12 |
| | Закладные детали | |
| | 3 | 2 |
| | 11 | 1 |
| | 13 | 2 |
| | 15 | 2 |
| | 16 | 2 |
| | 17 | 4 |
| | 18 | 4 |
| | 19 | 4 |
| | 24 | 6 |
| | 25 | 6 |
| | 26 | 4 |

Примечание см. на листе 222

| | | |
|---|---|---|
| ТК 1972 | Перечень позиций на одну колонну | ИИ 22-3/70 |
| | | Лист 249 |



Техник Климанова Климанова

# Перечень позиций на одну колонну.

| Марка колонны. | № поз. | Колич. шт. |
|---|---|---|
| ШК 43-4-2 | 27 | 4 |
| | 28 | 4 |
| | 29 | 4 |
| | 30 | 12 |
| | 31 | 6 |
| | 32 | 4 |
| | 34 | 2 |
| | 45 | 6 |
| | 46 | 24 |
| | 47 | 18 |
| | 49 | 4 |
| | 50 | 4 |
| | 51 | 4 |
| | 52 | 8 |
| | 53 | 2 |
| | 54 | 6 |
| | 55 | 2 |
| | 76 | 3 |
| | | |
| ШК43А-4-2 | Арматурные изделия | |
| | 4 | 144 |
| | 5 | 12 |
| | 45 | 64 |
| | 46 | 40 |
| | 52 | 2 |
| | 53 | 4 |
| | 59 | 4 |
| | 60 | 2 |
| | 61 | 2 |
| | 62 | 2 |
| | 63 | 2 |

| Марка колонны. | № поз. | Колич. шт. |
|---|---|---|
| ШК43А-4-2 | 76 | 1 |
| | 78 | 80 |
| | 81 | 12 |
| | Закладные детали | |
| | 3 | 2 |
| | 11 | 2 |
| | 13 | 4 |
| | 15 | 2 |
| | 16 | 2 |
| | 17 | 4 |
| | 18 | 4 |
| | 19 | 4 |
| | 24 | 6 |
| | 25 | 6 |
| | 26 | 4 |
| | 27 | 4 |
| | 28 | 4 |
| | 29 | 4 |
| | 30 | 12 |
| | 31 | 6 |
| | 32 | 4 |
| | 34 | 2 |
| | 45 | 3 |
| | 46 | 24 |
| | 47 | 18 |
| | 49 | 4 |
| | 50 | 4 |
| | 51 | 4 |
| | 52 | 8 |
| | 53 | 2 |
| | 54 | 6 |

| Марка колонны. | № поз. | Колич. шт. |
|---|---|---|
| ШК43-1-4 | 55 | 2 |
| | 76 | 3 |
| | | |
| | Арматурные изделия | |
| | 2 | 128 |
| | 8 | 12 |
| | 45 | 64 |
| | 46 | 40 |
| | 52 | 2 |
| | 53 | 4 |
| | 59 | 4 |
| | 60 | 2 |
| | 61 | 2 |
| | 62 | 2 |
| | 63 | 2 |
| | 76 | 1 |
| | 77 | 64 |
| | 81 | 12 |
| | Закладные детали | |
| | 3 | 2 |
| | 11 | 2 |
| | 13 | 4 |
| | 15 | 2 |
| | 16 | 2 |
| | 17 | 4 |
| | 18 | 4 |
| | 19 | 4 |
| | 24 | 6 |
| | 25 | 6 |
| | 26 | 4 |
| | 27 | 4 |

| Марка колонны. | № поз. | Колич. шт. |
|---|---|---|
| ШК 43-1-4 | 28 | 4 |
| | 29 | 4 |
| | 30 | 12 |
| | 31 | 6 |
| | 32 | 4 |
| | 34 | 2 |
| | 53 | 2 |
| | 54 | 6 |
| | 55 | 2 |
| | | |
| ШК43-2-4 | Арматурные изделия | |
| | 2 | 128 |
| | 6 | 12 |
| | 45 | 64 |
| | 46 | 40 |
| | 52 | 2 |
| | 53 | 4 |
| | 59 | 4 |
| | 60 | 2 |
| | 61 | 2 |
| | 62 | 2 |
| | 63 | 2 |
| | 76 | 1 |
| | 77 | 64 |

| Марка колонны. | № поз. | Колич. шт. |
|---|---|---|
| ШК 43-2-4 | 81 | 12 |
| | Закладные детали | |
| | 3 | 2 |
| | 11 | 2 |
| | 13 | 4 |
| | 15 | 2 |
| | 16 | 2 |
| | 17 | 4 |
| | 18 | 4 |
| | 19 | 4 |
| | 24 | 6 |
| | 25 | 6 |
| | 26 | 4 |
| | 27 | 4 |
| | 28 | 4 |
| | 29 | 4 |
| | 30 | 12 |
| | 31 | 6 |
| | 32 | 4 |
| | 34 | 2 |
| | 53 | 2 |
| | 54 | 6 |
| | 55 | 2 |
| | | |

| Марка колонны. | № поз. | Колич. шт. |
|---|---|---|
| ШК43А-2-4, ШК43-3-4, | Арматурные изделия | |
| | 2 | 128 |
| | 6 | 12 |
| | 45 | 64 |
| | 46 | 40 |
| | 52 | 2 |
| | 53 | 4 |
| | 59 | 4 |
| | 60 | 2 |
| | 61 | 2 |
| | 62 | 2 |
| | 63 | 2 |
| | 76 | 1 |
| | 77 | 64 |
| | 81 | 12 |
| | Закладные детали | |
| | 3 | 2 |
| | 10 | 6 |
| | 11 | 2 |
| | 13 | 4 |
| | 15 | 2 |
| | 16 | 2 |
| | 17 | 4 |
| | 18 | 4 |

| Марка колонны. | № поз. | Колич. шт. |
|---|---|---|
| ШК43-3-4, ШК43А-2-4 | 19 | 4 |
| | 24 | 6 |
| | 25 | 6 |
| | 26 | 4 |
| | 27 | 4 |
| | 28 | 4 |
| | 29 | 4 |
| | 30 | 12 |
| | 31 | 6 |
| | 32 | 4 |
| | 34 | 2 |
| | 53 | 2 |
| | 54 | 3 |
| | 55 | 2 |
| | | |
| ШК43-4-4 | Арматурные изделия | |
| | 4 | 144 |
| | 5 | 12 |
| | 45 | 64 |
| | 46 | 40 |
| | 52 | 2 |
| | 53 | 4 |
| | 59 | 4 |
| | 60 | 2 |

Примечание см. на листе 222.

| | | | |
|---|---|---|---|
| Гл. инж. | | | |
| Провер. | | | |
| Гл. конструктор ЦНИИ | Смирнов | | |
| Нач. отдела | Демченко | | |
| Нач. сектора | Чечелева | | |
| Техник | Климакова | | |

ТК 1972 — Перечень позиций на одну колонну.

ШИ22-3/70 Лист 250

# Перечень позиций на одну колонну.

| Марка колонны. | № поз. | Колич. шт. |
|---|---|---|
| ШК 43-4-4 | 61 | 2 |
| | 62 | 2 |
| | 63 | 2 |
| | 76 | 1 |
| | 78 | 80 |
| | 81 | 12 |
| | Закладные детали | |
| | 11 | 2 |
| | 13 | 4 |
| | 15 | 2 |
| | 3 | 2 |
| | 16 | 2 |
| | 17 | 4 |
| | 18 | 4 |
| | 19 | 4 |
| | 24 | 6 |
| | 25 | 6 |
| | 26 | 4 |
| | 27 | 4 |
| | 28 | 4 |
| | 29 | 4 |
| | 30 | 12 |
| | 31 | 6 |
| | 32 | 4 |
| | 34 | 2 |
| | 53 | 2 |
| | 54 | 6 |
| | 55 | 2 |
| | | |
| | Арматурные изделия | |
| | 4 | 144 |

| Марка колонны. | № поз. | Колич. шт. |
|---|---|---|
| ШК 43А-4-4 | 5 | 12 |
| | 45 | 64 |
| | 46 | 40 |
| | 52 | 2 |
| | 53 | 4 |
| | 59 | 4 |
| | 60 | 2 |
| | 61 | 2 |
| | 62 | 2 |
| | 63 | 2 |
| | 76 | 1 |
| | 78 | 80 |
| | 81 | 12 |
| | Закладные детали | |
| | 3 | 2 |
| | 10 | 3 |
| | 11 | 2 |
| | 13 | 4 |
| | 15 | 2 |
| | 16 | 2 |
| | 17 | 4 |
| | 18 | 4 |
| | 19 | 4 |
| | 24 | 6 |
| | 25 | 6 |
| | 26 | 4 |
| | 27 | 4 |
| | 28 | 4 |
| | 29 | 4 |
| | 30 | 12 |
| | 31 | 6 |

| Марка колонны. | № поз. | Колич. шт. |
|---|---|---|
| ШК 43А-4-4 | 32 | 4 |
| | 34 | 2 |
| | 53 | 2 |
| | 54 | 3 |
| | 55 | 2 |
| | | |
| ШК 44-1-2 | Арматурные изделия | |
| | 2 | 60 |
| | 32 | 8 |
| | 45 | 80 |
| | Закладные детали | |
| | 3 | 2 |
| | 4 | 2 |
| | 22 | 1 |
| | 23 | 3 |
| | 24 | 3 |
| | 25 | 3 |
| | 30 | 8 |
| | 19 | 1 |
| | 31 | 4 |
| | 32 | 4 |
| | 33 | 2 |
| | 45 | 1 |
| | 46 | 8 |
| | 47 | 6 |
| | 57 | 6 |
| | 62 | 1 |
| | 63 | 2 |
| | 76 | 1 |
| | | |
| | | |

| Марка колонны. | № поз. | Колич. шт. |
|---|---|---|
| ШК 44-2-2 | Арматурные изделия | |
| | 2 | 60 |
| | 33 | 8 |
| | 45 | 80 |
| | Закладные детали | |
| | 3 | 2 |
| | 4 | 2 |
| | 19 | 1 |
| | 22 | 1 |
| | 23 | 3 |
| | 24 | 3 |
| | 25 | 3 |
| | 30 | 8 |
| | 31 | 4 |
| | 32 | 4 |
| | 33 | 2 |
| | 45 | 2 |
| | 46 | 8 |
| | 47 | 6 |
| | 57 | 6 |
| | 62 | 1 |
| | 63 | 2 |
| | 76 | 1 |
| | | |

| Марка колонны. | № поз. | Колич. шт. |
|---|---|---|
| ШК 44-3-2 | Арматурные изделия | |
| | 4 | 80 |
| | 34 | 8 |
| | 45 | 80 |
| | Закладные детали | |
| | 3 | 2 |
| | 4 | 2 |
| | 19 | 1 |
| | 22 | 1 |
| | 23 | 3 |
| | 24 | 3 |
| | 25 | 3 |
| | 30 | 8 |
| | 31 | 4 |
| | 32 | 4 |
| | 33 | 2 |
| | 45 | 1 |
| | 46 | 8 |
| | 47 | 6 |
| | 57 | 6 |
| | 62 | 1 |
| | 63 | 2 |
| | 76 | 1 |
| | | |

| Марка колонны. | № поз. | Колич. шт. |
|---|---|---|
| ШК 44-1-4 | Арматурные изделия | |
| | 2 | 60 |
| | 32 | 8 |
| | 45 | 80 |
| | Закладные детали | |
| | 3 | 2 |
| | 4 | 2 |
| | 19 | 1 |
| | 22 | 1 |
| | 23 | 3 |
| | 24 | 3 |
| | 25 | 3 |
| | 30 | 8 |
| | 31 | 4 |
| | 32 | 4 |
| | 33 | 2 |
| | 57 | 6 |
| | 62 | 1 |
| | 63 | 2 |
| | | |
| | Арматурные изделия | |
| | 2 | 60 |
| | 33 | 8 |
| | 45 | 80 |

| Марка колонны. | № поз. | Колич. шт. |
|---|---|---|
| ШК 44-2-4 | Закладные детали | |
| | 3 | 2 |
| | 4 | 2 |
| | 19 | 1 |
| | 22 | 1 |
| | 23 | 3 |
| | 24 | 3 |
| | 25 | 3 |
| | 30 | 8 |
| | 31 | 4 |
| | 32 | 4 |
| | 33 | 2 |
| | 57 | 6 |
| | 62 | 1 |
| | 63 | 2 |
| | | |
| ШК 44-3-4 | Арматурные изделия | |
| | 4 | 80 |
| | 34 | 8 |
| | 45 | 80 |
| | Закладные детали | |
| | 3 | 2 |
| | 4 | 2 |
| | 19 | 1 |

Примечание см. на листе 222.

Техник Климакова

| | | |
|---|---|---|
| ТК 1972 | Перечень позиций на одну колонну. | ИИ22-3/70 |
| | | Лист 251 |

# Перечень позиций на одну колонну.

| Марка колонны. | №° поз. | Колич. шт. |
|---|---|---|
| ШК44-3-4 | 22 | 1 |
| | 23 | 3 |
| | 24 | 3 |
| | 25 | 3 |
| | 30 | 8 |
| | 31 | 4 |
| | 32 | 4 |
| | 33 | 2 |
| | 57 | 6 |
| | 62 | 1 |
| | 63 | 2 |
| | Арматурные изделия | |
| | 2 | 48 |
| | 19 | 12 |
| | 45 | 64 |
| | 46 | 40 |
| | 52 | 1 |
| | 53 | 2 |
| | 59 | 2 |
| | 60 | 1 |
| | 61 | 1 |
| | 62 | 1 |
| | 63 | 1 |
| | 76 | 1 |
| | 77 | 24 |
| | 81 | 6 |
| | Закладные детали | |
| | 3 | 4 |
| | 11 | 1 |
| | 13 | 2 |

| Марка колонны. | №° поз. | Колич. шт. |
|---|---|---|
| ШК45-1-2 | 15 | 1 |
| | 16 | 1 |
| | 17 | 2 |
| | 18 | 2 |
| | 19 | 2 |
| | 24 | 3 |
| | 25 | 3 |
| | 26 | 2 |
| | 27 | 2 |
| | 28 | 2 |
| | 29 | 2 |
| | 30 | 6 |
| | 31 | 3 |
| | 32 | 4 |
| | 34 | 2 |
| | 41 | 1 |
| | 42 | 1 |
| | 43 | 8 |
| | 45 | 1 |
| | 46 | 8 |
| | 47 | 6 |
| | 48 | 6 |
| | 53 | 1 |
| | 54 | 3 |
| | 55 | 4 |
| | 76 | 1 |
| ШК45-2-2 | Арматурные изделия | |
| | 4 | 60 |
| | 18 | 12 |
| | 45 | 64 |

| Марка колонны. | №° поз. | Колич. шт. |
|---|---|---|
| ШК45-2-2 | 46 | 40 |
| | 52 | 1 |
| | 53 | 2 |
| | 59 | 2 |
| | 60 | 1 |
| | 61 | 1 |
| | 62 | 1 |
| | 63 | 1 |
| | 76 | 1 |
| | 78 | 30 |
| | 81 | 6 |
| | Закладные детали | |
| | 3 | 4 |
| | 11 | 1 |
| | 13 | 2 |
| | 15 | 1 |
| | 16 | 1 |
| | 17 | 2 |
| | 18 | 2 |
| | 19 | 2 |
| | 24 | 3 |
| | 25 | 3 |
| | 26 | 2 |
| | 27 | 2 |
| | 28 | 2 |
| | 29 | 2 |
| | 30 | 6 |
| | 31 | 3 |
| | 32 | 4 |
| | 34 | 2 |
| | 41 | 1 |

| Марка колонны. | №° поз. | Колич. шт. |
|---|---|---|
| ШК45-2-2 | 42 | 1 |
| | 43 | 8 |
| | 45 | 1 |
| | 46 | 8 |
| | 47 | 6 |
| | 48 | 6 |
| | 53 | 1 |
| | 54 | 3 |
| | 55 | 4 |
| | 76 | 1 |
| ШК45-1-4 | Арматурные изделия | |
| | 2 | 48 |
| | 19 | 12 |
| | 45 | 64 |
| | 46 | 40 |
| | 52 | 1 |
| | 53 | 2 |
| | 59 | 2 |
| | 60 | 1 |
| | 61 | 1 |
| | 62 | 1 |
| | 63 | 1 |
| | 76 | 1 |

| Марка колонны. | №° поз. | Колич. шт. |
|---|---|---|
| ШК45-1-4 | 77 | 24 |
| | 81 | 6 |
| | Закладные детали | |
| | 3 | 4 |
| | 11 | 1 |
| | 13 | 2 |
| | 15 | 1 |
| | 16 | 1 |
| | 17 | 2 |
| | 18 | 2 |
| | 19 | 2 |
| | 24 | 3 |
| | 25 | 3 |
| | 26 | 2 |
| | 27 | 2 |
| | 28 | 2 |
| | 29 | 2 |
| | 30 | 6 |
| | 31 | 3 |
| | 32 | 4 |
| | 34 | 2 |
| | 53 | 1 |
| | 54 | 3 |
| | 55 | 4 |

| Марка колонны. | №° поз. | Колич. шт. |
|---|---|---|
| ШК45-2-4 | Арматурные изделия | |
| | 4 | 60 |
| | 18 | 12 |
| | 45 | 64 |
| | 46 | 40 |
| | 52 | 1 |
| | 53 | 2 |
| | 59 | 2 |
| | 60 | 1 |
| | 61 | 1 |
| | 62 | 1 |
| | 63 | 1 |
| | 76 | 1 |
| | 78 | 30 |
| | 81 | 6 |
| | Закладные детали | |
| | 3 | 4 |
| | 11 | 1 |
| | 13 | 2 |
| | 15 | 1 |
| | 16 | 1 |
| | 17 | 2 |
| | 18 | 2 |
| | 19 | 2 |

| Марка колонны. | №° поз. | Колич. шт. |
|---|---|---|
| ШК45-2-4 | 24 | 3 |
| | 25 | 3 |
| | 26 | 2 |
| | 27 | 2 |
| | 28 | 2 |
| | 29 | 2 |
| | 30 | 6 |
| | 31 | 3 |
| | 32 | 4 |
| | 34 | 2 |
| | 53 | 1 |
| | 54 | 3 |
| | 55 | 4 |
| ШК46-1-2 | Арматурные изделия | |
| | 2 | 96 |
| | 35 | 4 |
| | 36 | 4 |
| | 37 | 4 |
| | 38 | 4 |
| | 45 | 72 |
| | 46 | 20 |
| | 47 | 4 |
| | 48 | 8 |

Примечание см. на листе 222.

| | | |
|---|---|---|
| Отдел | | |
| Нач. сектора | Чечелева | |
| Техник | Климакова | |

| | | |
|---|---|---|
| ТК 1972 | Перечень позиций на одну колонну | ШИ22-3/70 |
| | | Лист 252 |

# Перечень позиций на одну колонну.

| Марка колонны. | № поз. | Колич. шт. |
|---|---|---|
| ИК46-1-2. | 74 | 3 |
| | 77 | 32 |
| | 80 | 1 |
| | 82 | 1 |
| | 83 | 1 |
| | 84 | 1 |
| | 85 | 3 |
| | 86 | 1 |
| | 87 | 1 |
| | 88 | 1 |
| | 89 | 1 |
| | Закладные детали | |
| | 3 | 2 |
| | 19 | 3 |
| | 22 | 2 |
| | 23 | 6 |
| | 24 | 6 |
| | 25 | 6 |
| | 30 | 12 |
| | 31 | 6 |
| | 32 | 4 |
| | 33 | 1 |
| | 34 | 1 |
| | 41 | 2 |
| | 42 | 2 |
| | 43 | 16 |
| | 48 | 12 |
| | 55 | 2 |
| | 56 | 1 |
| | 57 | 16 |
| | 58 | 4 |

| Марка колонны | № поз. | Колич. шт. |
|---|---|---|
| ИК46-2-2. | 59 | 1 |
| | 60 | 2 |
| | 61 | 1 |
| | 62 | 1 |
| | 63 | 2 |
| | | |
| | Арматурные изделия. | |
| | 2 | 32 |
| | 4 | 76 |
| | 38 | 4 |
| | 39 | 4 |
| | 40 | 4 |
| | 41 | 4 |
| | 45 | 72 |
| | 46 | 20 |
| | 47 | 4 |
| | 48 | 8 |
| | 74 | 3 |
| | 78 | 32 |
| | 80 | 1 |
| | 82 | 1 |
| | 83 | 1 |
| | 84 | 1 |
| | 85 | 3 |
| | 86 | 1 |
| | 87 | 1 |
| | 88 | 1 |
| | 89 | 1 |
| | Закладные детали | |
| | 3 | 2 |
| | 19 | 3 |

| Марка колонны. | № поз. | Колич. шт. |
|---|---|---|
| ИК46-2-2. | 22 | 2 |
| | 23 | 6 |
| | 24 | 6 |
| | 25 | 6 |
| | 30 | 12 |
| | 31 | 6 |
| | 32 | 4 |
| | 33 | 1 |
| | 34 | 1 |
| | 41 | 2 |
| | 42 | 2 |
| | 43 | 16 |
| | 48 | 12 |
| | 55 | 2 |
| | 56 | 1 |
| | 57 | 16 |
| | 58 | 4 |
| | 59 | 1 |
| | 60 | 2 |
| | 61 | 1 |
| | 62 | 1 |
| | 63 | 2 |
| | | |
| ИК46-4 | Арматурные изделия. | |
| | 2 | 96 |
| | 35 | 4 |
| | 36 | 4 |
| | 37 | 4 |
| | 45 | 72 |
| | 46 | 20 |
| | 47 | 4 |

| Марка колонны. | № поз. | Колич. шт. |
|---|---|---|
| ИК46-1-4. | 48 | 8 |
| | 38 | 4 |
| | 74 | 3 |
| | 77 | 32 |
| | 82 | 1 |
| | 83 | 1 |
| | 84 | 1 |
| | 85 | 3 |
| | 86 | 1 |
| | 87 | 1 |
| | 88 | 1 |
| | 89 | 1 |
| | Закладные детали | |
| | 3 | 2 |
| | 19 | 3 |
| | 22 | 2 |
| | 23 | 6 |
| | 24 | 6 |
| | 25 | 6 |
| | 30 | 12 |
| | 31 | 6 |
| | 32 | 4 |
| | 33 | 1 |
| | 34 | 1 |

| Марка колонны. | № поз. | Колич. шт. |
|---|---|---|
| ИК46-2-4. | 55 | 2 |
| | 56 | 1 |
| | 57 | 16 |
| | 58 | 4 |
| | 59 | 1 |
| | 60 | 2 |
| | 63 | 2 |
| | 61 | 1 |
| | 62 | 1 |
| | | |
| | Арматурные изделия. | |
| | 2 | 32 |
| | 4 | 76 |
| | 38 | 4 |
| | 39 | 4 |
| | 40 | 4 |
| | 41 | 4 |
| | 45 | 72 |
| | 46 | 20 |
| | 47 | 4 |
| | 48 | 8 |
| | 74 | 3 |
| | 78 | 32 |
| | 80 | 1 |

| Марка колонны. | № поз. | Колич. шт. |
|---|---|---|
| ИК46-2-4. | 82 | 1 |
| | 83 | 1 |
| | 84 | 1 |
| | 85 | 3 |
| | 86 | 1 |
| | 87 | 1 |
| | 88 | 1 |
| | 89 | 1 |
| | Закладные детали. | |
| | 3 | 2 |
| | 19 | 3 |
| | 22 | 2 |
| | 23 | 6 |
| | 24 | 6 |
| | 25 | 6 |
| | 30 | 12 |
| | 31 | 6 |
| | 32 | 4 |
| | 33 | 1 |
| | 34 | 1 |
| | 55 | 2 |
| | 56 | 1 |
| | 57 | 16 |
| | 58 | 4 |

| Марка колонны. | № поз. | Колич. шт. |
|---|---|---|
| ИК46-2-4. | 59 | 1 |
| | 60 | 2 |
| | 61 | 1 |
| | 62 | 1 |
| | 63 | 2 |
| | | |
| ИК69-1-1. | Арматурные изделия. | |
| | 4 | 104 |
| | 43 | 4 |
| | 45 | 40 |
| | 52 | 2 |
| | 53 | 4 |
| | 54 | 4 |
| | 55 | 2 |
| | 56 | 2 |
| | 57 | 2 |
| | 58 | 2 |
| | 79 | 10 |
| | Закладные детали. | |
| | 1 | 2 |
| | 2 | 2 |
| | 3 | 2 |
| | 4 | 2 |
| | 8 | 1 |

Примечание см. на листе 222.

| | | |
|---|---|---|
| ТК 1972 | Перечень позиций на одну колонну. | ИИ22-3/70 |
| | | Лист 253 |

Техник Климакова. Климакова

# Перечень позиций на одну колонну.

| Марка колонны. | № поз. | Колич. шт. |
|---|---|---|
| ШК69-1-1 | 9 | 3 |
| | 11 | 2 |
| | 12 | 4 |
| | 15 | 2 |
| | 16 | 2 |
| | 17 | 4 |
| | 18 | 4 |
| | 19 | 4 |
| | 22 | 2 |
| | 23 | 6 |
| | 24 | 6 |
| | 25 | 6 |
| | 26 | 4 |
| | 27 | 4 |
| | 28 | 4 |
| | 29 | 4 |
| | 30 | 12 |
| | 31 | 6 |
| | 32 | 4 |
| | 33 | 2 |
| | 41 | 1 |
| | 42 | 1 |
| | 43 | 8 |
| | 48 | 6 |
| | | |
| ШК69-2-1 | Арматурные изделия | |
| | 2 | 104 |
| | 44 | 8 |
| | 45 | 40 |
| | 52 | 2 |
| | 53 | 4 |

| Марка колонны. | № поз. | Колич. шт. |
|---|---|---|
| ШК69-2-1 | 54 | 4 |
| | 55 | 2 |
| | 56 | 2 |
| | 57 | 2 |
| | 58 | 2 |
| | 79 | 10 |
| | Закладные детали | |
| | 1 | 2 |
| | 2 | 2 |
| | 3 | 2 |
| | 4 | 2 |
| | 8 | 1 |
| | 9 | 3 |
| | 11 | 2 |
| | 12 | 4 |
| | 15 | 2 |
| | 16 | 2 |
| | 17 | 4 |
| | 18 | 4 |
| | 19 | 4 |
| | 22 | 2 |
| | 23 | 6 |
| | 24 | 6 |
| | 25 | 6 |
| | 26 | 4 |
| | 27 | 4 |
| | 28 | 4 |
| | 29 | 4 |
| | 30 | 12 |
| | 31 | 6 |
| | 32 | 4 |

| Марка колонны. | № поз. | Колич. шт. |
|---|---|---|
| ШК69-2-1. | 33 | 2 |
| | 41 | 1 |
| | 42 | 1 |
| | 43 | 8 |
| | 48 | 6 |
| | | |
| ШК69-3-1 | Арматурные изделия | |
| | 4 | 135 |
| | 43 | 8 |
| | 45 | 40 |
| | 52 | 2 |
| | 53 | 4 |
| | 54 | 4 |
| | 55 | 2 |
| | 56 | 2 |
| | 57 | 2 |
| | 58 | 2 |
| | 79 | 10 |
| | Закладные детали | |
| | 1 | 2 |
| | 2 | 2 |
| | 3 | 2 |
| | 4 | 2 |
| | 8 | 1 |
| | 9 | 3 |
| | 11 | 2 |
| | 12 | 4 |
| | 15 | 2 |
| | 16 | 2 |
| | 17 | 4 |
| | 18 | 4 |

| Марка колонны. | № поз. | Колич. шт. |
|---|---|---|
| ШК69-3-1 | 19 | 4 |
| | 22 | 2 |
| | 23 | 6 |
| | 24 | 6 |
| | 25 | 6 |
| | 26 | 4 |
| | 27 | 4 |
| | 28 | 4 |
| | 29 | 4 |
| | 30 | 12 |
| | 31 | 6 |
| | 32 | 4 |
| | 33 | 2 |
| | 41 | 1 |
| | 42 | 1 |
| | 43 | 8 |
| | 48 | 6 |
| | | |
| ШК69-1-2 | Арматурные изделия | |
| | 4 | 104 |
| | 43 | 4 |
| | 45 | 40 |
| | 52 | 2 |
| | 53 | 4 |

| Марка колонны. | № поз. | Колич. шт. |
|---|---|---|
| ШК69-1-2 | 54 | 4 |
| | 55 | 2 |
| | 56 | 2 |
| | 57 | 2 |
| | 58 | 2 |
| | Закладные детали. | |
| | 1 | 2 |
| | 2 | 2 |
| | 3 | 2 |
| | 4 | 2 |
| | 9 | 3 |
| | 11 | 2 |
| | 12 | 4 |
| | 15 | 2 |
| | 16 | 2 |
| | 17 | 4 |
| | 18 | 4 |
| | 19 | 4 |
| | 24 | 3 |
| | 25 | 3 |
| | 26 | 2 |
| | 27 | 2 |
| | 28 | 2 |
| | 29 | 2 |

| Марка колонны. | № поз. | Колич. шт. |
|---|---|---|
| ШК69-1-2 | 30 | 12 |
| | 31 | 6 |
| | 32 | 4 |
| | 33 | 2 |
| | 41 | 1 |
| | 42 | 1 |
| | 43 | 8 |
| | 48 | 6 |
| | 53 | 1 |
| | | |
| ШК69-2-2 | Арматурные изделия | |
| | 2 | 104 |
| | 44 | 8 |
| | 45 | 40 |
| | 52 | 2 |
| | 53 | 4 |
| | 54 | 4 |
| | 55 | 2 |
| | 56 | 2 |
| | 57 | 2 |
| | 58 | 2 |
| | 79 | 10 |
| | Закладные детали | |
| | 1 | 2 |

| Марка колонны. | № поз. | Колич. шт. |
|---|---|---|
| ШК69-2-2 | 2 | 2 |
| | 3 | 2 |
| | 4 | 2 |
| | 9 | 3 |
| | 11 | 2 |
| | 12 | 4 |
| | 15 | 2 |
| | 16 | 2 |
| | 17 | 4 |
| | 18 | 4 |
| | 19 | 4 |
| | 24 | 3 |
| | 23 | 3 |
| | 26 | 2 |
| | 27 | 2 |
| | 28 | 2 |
| | 29 | 2 |
| | 30 | 12 |
| | 31 | 6 |
| | 32 | 4 |
| | 33 | 2 |
| | 41 | 1 |
| | 42 | 1 |
| | 43 | 8 |

Примечание см. на листе 222.

| | | | |
|---|---|---|---|
| Гл. инж-ра пр. | Мирнов | | |
| Гл. специалист | Дементко | | |
| Нач. отдела | Чечелева | | |
| Нач. сектора | Климакова | | |
| Техник | Климанова | | |

ТК 1972

Перечень позиций на одну колонну.

ШИ 22-3/70

Лист 254

# Перечень позиций на одну колонну.

| Марка колонны. | №° поз. | Колич. шт. |
|---|---|---|
| | 48 | 6 |
| | 53 | 1 |
| | | |
| | Арматурные изделия. | |
| | 4 | 135 |
| | 43 | 8 |
| | 45 | 40 |
| | 52 | 2 |
| | 53 | 4 |
| | 54 | 4 |
| | 55 | 2 |
| | 56 | 2 |
| | 57 | 2 |
| | 58 | 2 |
| | 79 | 10 |
| | Закладные детали. | |
| | 1 | 2 |
| | 2 | 2 |
| | 3 | 2 |
| | 4 | 2 |
| | 9 | 3 |
| | 11 | 2 |
| | 12 | 4 |
| | 15 | 2 |
| | 16 | 2 |
| | 17 | 4 |
| | 18 | 4 |
| | 19 | 4 |
| | 24 | 3 |
| | 25 | 3 |
| | 26 | 2 |
| ИК69-3-2. | | |

| Марка колонны. | №° поз. | Колич. шт. |
|---|---|---|
| | 27 | 2 |
| | 28 | 2 |
| | 29 | 2 |
| | 30 | 12 |
| | 31 | 6 |
| | 32 | 4 |
| | 33 | 2 |
| | 41 | 1 |
| | 42 | 1 |
| | 43 | 8 |
| | 48 | 6 |
| | 53 | 1 |
| ИК69-3-2. | | |
| | Арматурные изделия. | |
| | 4 | 104 |
| | 43 | 4 |
| | 45 | 40 |
| | 52 | 2 |
| | 53 | 4 |
| | 54 | 4 |
| | 55 | 2 |
| | 56 | 2 |
| | 57 | 2 |
| | 58 | 2 |
| | 79 | 10 |
| | Закладные детали. | |
| | 1 | 2 |
| | 2 | 2 |
| | 3 | 2 |
| | 4 | 2 |
| | 8 | 1 |
| ИК69-1-3. | | |

| Марка колонны. | №° поз. | Колич. шт. |
|---|---|---|
| | 9 | 3 |
| | 11 | 2 |
| | 12 | 4 |
| | 15 | 2 |
| | 16 | 2 |
| | 17 | 4 |
| | 18 | 4 |
| | 19 | 4 |
| | 22 | 2 |
| | 23 | 6 |
| | 24 | 6 |
| | 25 | 6 |
| | 26 | 4 |
| | 27 | 4 |
| | 28 | 4 |
| | 29 | 4 |
| | 30 | 12 |
| | 31 | 6 |
| | 32 | 4 |
| | 33 | 2 |
| ИК69-1-3. | | |
| | Арматурные изделия. | |
| | 2 | 104 |
| | 44 | 8 |
| | 45 | 40 |
| | 52 | 2 |
| | 53 | 4 |
| | 55 | 2 |
| | 54 | 4 |
| | 56 | 2 |
| | 57 | 2 |
| ИК69-2-3. | | |

| Марка колонны. | №° поз. | Колич. шт. |
|---|---|---|
| | 58 | 2 |
| | 79 | 10 |
| | Закладные детали. | |
| | 1 | 2 |
| | 2 | 2 |
| | 3 | 2 |
| | 4 | 2 |
| | 8 | 1 |
| | 9 | 3 |
| | 11 | 2 |
| | 12 | 4 |
| | 15 | 2 |
| | 16 | 2 |
| | 17 | 4 |
| | 18 | 4 |
| | 19 | 4 |
| | 22 | 2 |
| | 23 | 6 |
| | 24 | 6 |
| | 25 | 6 |
| | 26 | 4 |
| | 27 | 4 |
| | 28 | 4 |
| | 29 | 4 |
| ИК69-2-3. | | |

| Марка колонны | №° поз. | Колич. шт. |
|---|---|---|
| | 30 | 12 |
| | 31 | 6 |
| | 32 | 4 |
| | 33 | 2 |
| ИК69-2-3. | | |
| | Арматурные изделия. | |
| | 4 | 135 |
| | 43 | 8 |
| | 45 | 4 |
| | 52 | 2 |
| | 53 | 4 |
| | 54 | 4 |
| | 55 | 2 |
| | 56 | 2 |
| | 57 | 2 |
| | 58 | 2 |
| | 79 | 10 |
| | Закладные детали | |
| | 1 | 2 |
| | 2 | 2 |
| | 3 | 2 |
| | 4 | 2 |
| | 8 | 1 |
| | 9 | 3 |
| ИК69-3-3. | | |

| Марка колонны. | №° поз. | Колич. шт. |
|---|---|---|
| | 11 | 2 |
| | 12 | 4 |
| | 15 | 2 |
| | 16 | 2 |
| | 17 | 4 |
| | 18 | 4 |
| | 19 | 4 |
| | 22 | 2 |
| | 23 | 6 |
| | 24 | 6 |
| | 25 | 6 |
| | 26 | 4 |
| | 27 | 4 |
| | 28 | 4 |
| | 29 | 4 |
| | 30 | 12 |
| | 31 | 6 |
| | 32 | 4 |
| | 33 | 2 |
| ИК69-3-3. | | |
| | Арматурные изделия. | |
| | 4 | 104 |
| | 43 | 4 |
| | 45 | 40 |
| ИК69-1-4. | | |

| Марка колонны | №° поз. | Колич. шт. |
|---|---|---|
| | 52 | 2 |
| | 53 | 4 |
| | 54 | 4 |
| | 55 | 2 |
| | 56 | 2 |
| | 57 | 2 |
| | 58 | 2 |
| | 79 | 10 |
| | Закладные детали. | |
| | 1 | 2 |
| | 2 | 2 |
| | 3 | 2 |
| | 4 | 2 |
| | 9 | 3 |
| | 11 | 2 |
| | 12 | 4 |
| | 15 | 2 |
| | 16 | 2 |
| | 17 | 4 |
| | 18 | 4 |
| | 19 | 4 |
| | 24 | 3 |
| | 25 | 3 |
| | 26 | 2 |
| ИК69-1-4. | | |

Примечание см. на листе 222.

| | | |
|---|---|---|
| ТК 1972 | Перечень позиций на одну колонну. | ШИ22-3/70 |
| | | Лист 255 |

# Перечень позиций на одну колонну.

| Марка колонны. | № поз. | Колич. шт. |
|---|---|---|
| ИК69-1-4. | 27 | 2 |
| | 28 | 2 |
| | 29 | 2 |
| | 30 | 12 |
| | 31 | 6 |
| | 32 | 4 |
| | 33 | 2 |
| | 53 | 1 |
| ИК69-2-4. | Арматурные изделия. | |
| | 2 | 104 |
| | 44 | 8 |
| | 45 | 40 |
| | 52 | 2 |
| | 53 | 4 |
| | 54 | 4 |
| | 55 | 2 |
| | 56 | 2 |
| | 57 | 2 |
| | 58 | 2 |
| | 79 | 10 |
| | Закладные детали. | |
| | 1 | 2 |
| | 2 | 2 |
| | 3 | 2 |
| | 4 | 2 |
| | 9 | 3 |
| | 11 | 2 |
| | 12 | 4 |
| | 15 | 2 |
| | 16 | 2 |

| Марка колонны. | № поз. | Колич. шт. |
|---|---|---|
| ИК69-2-4. | 17 | 4 |
| | 18 | 4 |
| | 19 | 4 |
| | 24 | 3 |
| | 25 | 3 |
| | 26 | 2 |
| | 27 | 2 |
| | 28 | 2 |
| | 29 | 2 |
| | 30 | 12 |
| | 31 | 6 |
| | 32 | 4 |
| | 33 | 2 |
| | 53 | 1 |
| ИК69-3-4. | Арматурные изделия. | |
| | 4 | 135 |
| | 43 | 8 |
| | 45 | 40 |
| | 52 | 2 |
| | 53 | 4 |
| | 54 | 4 |
| | 55 | 2 |
| | 56 | 2 |
| | 57 | 2 |
| | 58 | 2 |
| | 79 | 10 |
| | Закладные детали. | |
| | 1 | 2 |
| | 2 | 2 |
| | 3 | 2 |

| Марка колонны. | № поз. | Колич. шт. |
|---|---|---|
| ИК69-3-4. | 4 | 2 |
| | 9 | 3 |
| | 11 | 2 |
| | 12 | 4 |
| | 15 | 2 |
| | 16 | 2 |
| | 17 | 4 |
| | 18 | 4 |
| | 19 | 4 |
| | 24 | 3 |
| | 25 | 3 |
| | 26 | 2 |
| | 27 | 2 |
| | 28 | 2 |
| | 29 | 2 |
| | 30 | 12 |
| | 31 | 6 |
| | 32 | 4 |
| | 33 | 2 |
| | 53 | 1 |
| ИК70-1. | Арматурные изделия. | |
| | 4 | 104 |
| | 43 | 4 |
| | 45 | 40 |
| | 52 | 4 |
| | 53 | 8 |
| | 58 | 2 |
| | 65 | 4 |
| | 66 | 2 |
| | 67 | 2 |

| Марка колонны. | № поз. | Колич. шт. |
|---|---|---|
| ИК70-1. | 68 | 2 |
| | 79 | 10 |
| | Закладные детали. | |
| | 1 | 2 |
| | 2 | 2 |
| | 3 | 2 |
| | 4 | 2 |
| | 5 | 3 |
| | 6 | 1 |
| | 15 | 4 |
| | 16 | 4 |
| | 17 | 8 |
| | 18 | 8 |
| | 19 | 8 |
| | 20 | 4 |
| | 32 | 4 |
| | 33 | 2 |
| ИК70-2. | Арматурные изделия. | |
| | 2 | 104 |
| | 44 | 8 |
| | 45 | 40 |
| | 52 | 4 |
| | 53 | 8 |

| Марка колонны. | № поз. | Колич. шт. |
|---|---|---|
| ИК70-2. | 58 | 2 |
| | 65 | 4 |
| | 66 | 2 |
| | 67 | 2 |
| | 68 | 2 |
| | 79 | 10 |
| | Закладные детали. | |
| | 1 | 2 |
| | 2 | 2 |
| | 3 | 2 |
| | 4 | 2 |
| | 5 | 3 |
| | 6 | 1 |
| | 15 | 4 |
| | 16 | 4 |
| | 17 | 8 |
| | 18 | 8 |
| | 19 | 8 |
| | 20 | 4 |
| | 32 | 4 |
| | 33 | 2 |
| ИК70-3 | Арматурные изделия. | |
| | 4 | 136 |

| Марка колонны. | № поз. | Колич. шт. |
|---|---|---|
| ИК70-3. | 43 | 8 |
| | 45 | 40 |
| | 52 | 4 |
| | 53 | 8 |
| | 58 | 2 |
| | 65 | 4 |
| | 66 | 2 |
| | 67 | 2 |
| | 68 | 2 |
| | 79 | 10 |
| | Закладные детали. | |
| | 1 | 2 |
| | 2 | 2 |
| | 3 | 2 |
| | 4 | 2 |
| | 5 | 3 |
| | 6 | 1 |
| | 15 | 4 |
| | 16 | 4 |
| | 17 | 8 |
| | 18 | 8 |
| | 19 | 8 |
| | 20 | 4 |
| | 32 | 4 |

| Марка колонны. | № поз. | Колич. шт. |
|---|---|---|
| ИК70-1-2. | 33 | 2 |
| ИК70-1-1; | Арматурные изделия. | |
| | 4 | 104 |
| | 43 | 4 |
| | 45 | 40 |
| | 52 | 4 |
| | 53 | 8 |
| | 58 | 2 |
| | 65 | 4 |
| | 66 | 2 |
| | 67 | 2 |
| | 68 | 2 |
| | 79 | 10 |
| | Закладные детали. | |
| | 1 | 2 |
| | 2 | 2 |
| | 3 | 2 |
| | 4 | 2 |
| | 5 | 3 |
| | 6 | 1 |
| | 15 | 4 |
| | 16 | 4 |
| | 17 | 8 |

Примечание см. на листе 222.

| | | | |
|---|---|---|---|
| Гл. инж. пр-та | Смирнов | | |
| Нач. отдела | Демченко | | |
| Нач. сектора | Чечелева | | |
| Инженер | Климкова | | |
| Проверил | | | |
| Рецензент | Михайлова | | |

| | | |
|---|---|---|
| ТК 1972 | Перечень позиций на одну колонну. | ИИ22-3/70 |
| | | Лист 256 |

# Перечень позиций на одну колонну.

| Марка колонны. | № поз. | Колич. шт. |
|---|---|---|
| УК70-1-1; УК70-1-2. | 18 | 8 |
| | 19 | 8 |
| | 20 | 4 |
| | 32 | 4 |
| | 33 | 2 |
| | 41 | 2 |
| | 42 | 2 |
| | 43 | 16 |
| | 48 | 12 |
| УК70-2-1; УК70-2-2. | Арматурные изделия | |
| | 2 | 104 |
| | 44 | 8 |
| | 45 | 40 |
| | 52 | 4 |
| | 53 | 8 |
| | 58 | 2 |
| | 65 | 4 |
| | 66 | 2 |
| | 67 | 2 |
| | 68 | 2 |
| | 79 | 10 |
| | Закладные детали. | |
| | 1 | 2 |
| | 2 | 2 |
| | 3 | 2 |
| | 4 | 2 |
| | 5 | 3 |
| | 6 | 1 |
| | 15 | 4 |
| | 16 | 4 |

| Марка колонны. | № поз. | Колич. шт. |
|---|---|---|
| УК70-2-1; УК70-2-2. | 17 | 8 |
| | 18 | 8 |
| | 19 | 8 |
| | 20 | 4 |
| | 32 | 4 |
| | 33 | 2 |
| | 41 | 2 |
| | 42 | 2 |
| | 43 | 16 |
| | 48 | 12 |
| УК70-3-1; УК70-3-2. | Арматурные изделия | |
| | 4 | 136 |
| | 43 | 8 |
| | 45 | 40 |
| | 52 | 4 |
| | 53 | 8 |
| | 58 | 2 |
| | 65 | 4 |
| | 66 | 2 |
| | 67 | 2 |
| | 68 | 2 |
| | 79 | 10 |
| | Закладные детали | |
| | 1 | 2 |
| | 2 | 2 |
| | 3 | 2 |
| | 4 | 2 |
| | 5 | 3 |
| | 6 | 1 |
| | 15 | 4 |

| Марка колонны. | № поз. | Колич. шт. |
|---|---|---|
| УК70-3-1; УК70-3-2. | 16 | 4 |
| | 17 | 8 |
| | 18 | 8 |
| | 19 | 8 |
| | 20 | 4 |
| | 32 | 4 |
| | 33 | 2 |
| | 41 | 2 |
| | 42 | 2 |
| | 43 | 16 |
| | 48 | 12 |
| УК70-1-3 | Арматурные изделия | |
| | 4 | 104 |
| | 43 | 4 |
| | 45 | 40 |
| | 52 | 4 |
| | 90 | 8 |
| | 58 | 2 |
| | 65 | 4 |
| | 66 | 2 |
| | 67 | 2 |
| | 68 | 2 |
| | 79 | 10 |
| | Закладные детали. | |
| | 1 | 2 |
| | 2 | 4 |
| | 3 | 2 |
| | 4 | 2 |
| | 5 | 3 |
| | 6 | 1 |

| Марка колонны. | № поз. | Колич. шт. |
|---|---|---|
| УК70-1-3. | 15 | 4 |
| | 16 | 4 |
| | 17 | 8 |
| | 18 | 8 |
| | 19 | 8 |
| | 20 | 4 |
| | 8 | 1 |
| | 9 | 3 |
| | 32 | 4 |
| | 33 | 2 |
| | 35 | 4 |
| | 36 | 4 |
| | 37 | 4 |
| | 38 | 4 |
| | 39 | 4 |
| | 40 | 4 |
| | 72 | 2 |
| | 73 | 2 |
| УК70-2-3. | Арматурные изделия. | |
| | 2 | 104 |
| | 44 | 8 |
| | 45 | 40 |
| | 52 | 4 |

| Марка колонны. | № поз. | Колич. шт. |
|---|---|---|
| УК70-2-3. | 90 | 8 |
| | 58 | 2 |
| | 65 | 4 |
| | 66 | 2 |
| | 67 | 2 |
| | 68 | 2 |
| | 79 | 10 |
| | Закладные детали | |
| | 1 | 2 |
| | 2 | 4 |
| | 3 | 2 |
| | 4 | 2 |
| | 5 | 3 |
| | 6 | 1 |
| | 8 | 1 |
| | 9 | 3 |
| | 15 | 4 |
| | 16 | 4 |
| | 17 | 8 |
| | 18 | 8 |
| | 19 | 8 |
| | 20 | 4 |
| | 32 | 4 |
| | 33 | 2 |

| Марка колонны. | № поз. | Колич. шт. |
|---|---|---|
| УК70-2-3 | 35 | 4 |
| | 36 | 4 |
| | 37 | 4 |
| | 38 | 4 |
| | 39 | 4 |
| | 40 | 4 |
| | 72 | 2 |
| | 73 | 2 |
| УК70-3-3. | Арматурные изделия. | |
| | 4 | 136 |
| | 43 | 8 |
| | 45 | 40 |
| | 52 | 4 |
| | 90 | 8 |
| | 58 | 2 |
| | 65 | 4 |
| | 66 | 2 |
| | 67 | 2 |
| | 68 | 2 |
| | 79 | 10 |
| | Закладные детали | |
| | 1 | 2 |
| | 2 | 4 |

| Марка колонны. | № поз. | Колич. шт. |
|---|---|---|
| УК70-3-3 | 3 | 2 |
| | 4 | 2 |
| | 5 | 3 |
| | 6 | 1 |
| | 8 | 1 |
| | 9 | 3 |
| | 15 | 4 |
| | 16 | 4 |
| | 17 | 8 |
| | 18 | 8 |
| | 19 | 8 |
| | 20 | 4 |
| | 32 | 4 |
| | 33 | 2 |
| | 35 | 4 |
| | 36 | 4 |
| | 37 | 4 |
| | 38 | 4 |
| | 39 | 4 |
| | 40 | 4 |
| | 72 | 2 |
| | 73 | 2 |

Примечание см. на листе 222.

| | | |
|---|---|---|
| ТК 1972 | Перечень позиций на одну колонну. | ШШ22-3/70 |
| | | Лист 257 |

Техник Климанова Климанова

## Выборка стали на одну колонну кг.

| Марка колонны | Арматурные изделия. Сталь ГОСТ 5781-61*. Класса А-I, ф мм. 12 | 10 | 8 | | | Итого | Класса А-III, ф мм. 32 | 28 | 25 | 22 | 20 | 16 | 12 | 10 | | | Итого | ГОСТ 380-71. Прокат ВСТ3. Профиль | | Итого | Итого |
|---|---|---|---|---|---|---|---|---|---|---|---|---|---|---|---|---|---|---|---|---|---|
| ИК 25-1-3 | 1,3 | | 10,9 | | | 12,2 | | | 75,4 | | | | 4,3 | 9,6 | | | 89,3 | | | | 101,5 |
| ИК 25-2 3 | 1,3 | 12,8 | 4,4 | | | 18,5 | | 189,6 | | | | | 4,3 | 9,6 | | | 203,5 | | | | 222,0 |
| ИК 25-1-4 | 1,3 | | 10,9 | | | 12,2 | | | 75,4 | | | | 4,3 | 9,6 | | | 89,3 | | | | 101,5 |
| ИК 25-2-4 | 1,3 | 12,8 | 4,4 | | | 18,5 | | | | | | | 4,3 | 9,6 | | | 203,5 | | | | 222,0 |
| ИК 26-1 | 1,3 | | 11,9 | | | 13,2 | | | 75,4 | | | | 8,6 | 9,6 | | | 93,6 | | | | 106,8 |
| ИК 26-2 | 1,3 | | 11,9 | | | 13,2 | | | 151,0 | | | | 8,6 | 9,6 | | | 169,2 | | | | 182,4 |
| ИК 26-3 | 1,3 | 12,8 | 5,4 | | | 19,5 | | 189,6 | | | | | 8,6 | 9,6 | | | 207,8 | | | | 227,3 |
| ИК 26-1-1 | 1,3 | | 11,9 | | | 13,2 | | | 75,4 | | | | 8,6 | 9,6 | | | 93,6 | | | | 106,8 |
| ИК 26-2 1 | 1,3 | | 11,9 | | | 13,2 | | | 151,0 | | | | 8,6 | 9,6 | | | 169,2 | | | | 182,4 |
| ИК 26-3-1 | 1,3 | 12,8 | 5,4 | | | 19,5 | | 189,6 | | | | | 8,6 | 9,6 | | | 207,8 | | | | 227,3 |

## Выборка стали на одну колонну кг. (продолжение).

| Марка колонны | Закладные элементы. ГОСТ 380-71. Прокат в ст3. Профиль: L 200×125×12 | L 140×90×10 | L 100×12 | L 63×40×8 | L 45×5 | δ=25 | δ=20 | δ=18 | δ=12 | δ=10 | δ=8 | Гайка М16 | Труба d=40 | | Итого | Сталь ГОСТ 5781-61*. Класса А-I: 20 | 12 | 8 | Итого | Класса А-III: 36 | 32 | 28 | 22 | 16 | 12 | | Итого | Итого | Всего |
|---|---|---|---|---|---|---|---|---|---|---|---|---|---|---|---|---|---|---|---|---|---|---|---|---|---|---|---|---|---|
| ИК 25-1-3 | 10,7 | 21,8 | | 4,6 | 2,6 | | 5,2 | | 31,3 | 17,4 | 5,1 | 0,1 | 3,0 | | 101,8 | | | 0,2 | 0,2 | | | 5,6 | | 6,6 | 2,0 | | 13,8 | 116,2 | 217,7 |
| ИК 25-2-3 | 10,7 | 21,8 | | 4,6 | 2,6 | | 5,2 | | 31,3 | 17,4 | 5,1 | 0,1 | 3,0 | | 101,8 | | | 0,2 | 0,2 | | | 5,6 | | 6,6 | 2,0 | | 13,8 | 116,2 | 338,2 |
| ИК 25-1-4 | 10,7 | 21,8 | | | | | 5,2 | | 22,3 | 9,6 | 5,1 | 0,1 | 3,0 | | 77,8 | | | 0,2 | 0,2 | | | 5,6 | | 3,0 | 2,0 | | 10,6 | 88,6 | 190,1 |
| ИК 25-2-4 | 10,7 | 21,8 | | | | | 5,2 | | 22,3 | 9,6 | 5,1 | 0,1 | 3,0 | | 77,8 | | | 0,2 | 0,2 | | | 5,6 | | 3,0 | 2,0 | | 10,6 | 88,6 | 310,6 |
| ИК 26-1 | 21,4 | 21,8 | | | | | | | 25,0 | | | 0,2 | 3,0 | | 71,4 | | | 0,4 | 0,4 | | 10,2 | | | 6,0 | 2,0 | | 18,2 | 90,0 | 196,8 |
| ИК 26-2 | 21,4 | 21,8 | | | | | | | 25,0 | | | 0,2 | 3,0 | | 71,4 | | | 0,4 | 0,4 | | 10,2 | | | 6,0 | 2,0 | | 18,2 | 90,0 | 272,4 |
| ИК 26-3 | 21,4 | 21,8 | | | | | | | 25,0 | | | 0,2 | 3,0 | | 71,4 | | | 0,4 | 0,4 | | 10,2 | | | 6,0 | 2,0 | | 18,2 | 90,4 | 317,3 |
| ИК 26-1-1 | 21,4 | 21,8 | | | | | | | 35,6 | | | 0,2 | 3,0 | | 82,0 | | | 0,4 | 0,4 | | 10,2 | | | 12,0 | 2,0 | | 24,2 | 106,6 | 213,4 |
| ИК 26-2-1 | 21,4 | 21,8 | | | | | | | 35,6 | | | 0,2 | 3,0 | | 82,0 | | | 0,4 | 0,4 | | 10,2 | | | 12,0 | 2,0 | | 24,2 | 106,6 | 289,0 |
| ИК 26-3-1 | 21,4 | 21,8 | | | | | | | 35,6 | | | 0,2 | 3,0 | | 82,0 | | | 0,4 | 0,4 | | 10,2 | | | 12,0 | 2,0 | | 24,2 | 106,6 | 333,9 |

Примечание.
Марка стали устанавливается в проекте конкретного объекта.

ФР. | Лист | Инв. № | Корнюшина | Гурьев | Проверил | Смирнов | Демченко | Чечелева | Михайлова | Гл. констр. ин | Нач. отдела | Нач. сек. | Ст. инженер

ТК 1972 | Выборка стали на одну колонну | ИИ 22-3/70 | Лист 258

## Выборка стали на одну колонну кг.

| Марка колонны | Арматурные изделия. Сталь ГОСТ 5781-61*. Класса А-I, ф мм. 12 | 10 | 8 | | | Итого | Класса А-III, ф мм. 32 | 28 | 25 | 22 | 20 | 16 | 12 | 10 | | | Итого | ГОСТ 380-71. Прокат Вст 3. Профиль δ=20 | | Итого | Итого |
|---|---|---|---|---|---|---|---|---|---|---|---|---|---|---|---|---|---|---|---|---|---|
| ИК 26-1-2 | 1,3 | | 11,9 | | | 13,2 | | | 75,4 | | | | 8,6 | 9,6 | | | 93,6 | | | | 106,8 |
| ИК 26-2-2 | 1,3 | | 11,9 | | | 13,2 | | | 151,0 | | | | 8,6 | 9,6 | | | 169,2 | | | | 182,4 |
| ИК 26-3-2 | 1,3 | 12,8 | 5,4 | | | 19,5 | | 189,6 | | | | | 8,6 | 9,6 | | | 207,8 | | | | 227,3 |
| ИК 26-1-3 | 1,3 | | 11,9 | | | 13,2 | | | 75,4 | | | | 8,6 | 9,6 | | | 93,6 | | | | 106,8 |
| ИК 26-2-3 | 1,3 | | 11,9 | | | 13,2 | | | 151,0 | | | | 8,6 | 9,6 | | | 169,2 | | | | 182,4 |
| ИК 26-3-3 | 1,3 | 12,8 | 5,4 | | | 19,5 | | 189,6 | | | | | 8,6 | 9,6 | | | 207,8 | | | | 227,3 |
| ИК 27-1-1 | 4,0 | 29,5 | 8,8 | | | 42,3 | | 263,2 | | | | | 8,6 | 19,2 | | | 291,0 | 3,1 | | 3,1 | 336,4 |
| ИК 27-2-1 | 4,0 | | 28,0 | | | 32,0 | | | 419,0 | | | | 8,6 | 19,2 | | | 446,8 | 3,1 | | 3,1 | 481,9 |
| ИК 27-3-1 | 4,0 | 37,0 | 8,8 | | | 49,8 | | 524,6 | | | | | 8,6 | 19,2 | | | 552,4 | 3,1 | | 3,1 | 605,3 |
| ИК 27-1-2 | 4,0 | 29,5 | 8,8 | | | 42,3 | | 263,2 | | | | | 8,6 | 19,2 | | | 291,0 | 3,1 | | 3,1 | 336,4 |

## Выборка стали на одну колонну кг. (продолжение)

| Марка колонны | Закладные элементы. ГОСТ 380-71. Прокат В Ст3. Профиль. L 200×125×12 | L 140×90×10 | L 100×12 | L 63×40×8 | L 45×5 | δ=25 | δ=20 | δ=18 | δ=16 | δ=12 | δ=10 | δ=8 | Гайка М16 | Труба d=40 | Итого | Сталь ГОСТ 5781-61*. Класса А-I. 20 | 12 | 8 | Итого | Класса А-III. 36 | 32 | 28 | 22 | 16 | 12 | | Итого | Итого | Всего |
|---|---|---|---|---|---|---|---|---|---|---|---|---|---|---|---|---|---|---|---|---|---|---|---|---|---|---|---|---|---|
| ИК 26-1-2 | 21,4 | 21,8 | | | | | | | | 35,6 | | | 0,2 | 3,0 | 82,0 | | | 0,4 | 0,4 | | 10,2 | | | 12,0 | 2,0 | | 24,2 | 106,6 | 213,4 |
| ИК 26-2-2 | 21,4 | 21,8 | | | | | | | | 35,6 | | | 0,2 | 3,0 | 82,0 | | | 0,4 | 0,4 | | 10,2 | | | 12,0 | 2,0 | | 24,2 | 106,6 | 289,0 |
| ИК 26-3-2 | 21,4 | 21,8 | | | | | | | | 35,6 | | | 0,2 | 3,0 | 82,0 | | | 0,4 | 0,4 | | 10,2 | | | 12,0 | 2,0 | | 24,2 | 106,6 | 333,9 |
| ИК 26-1-3 | 21,4 | 21,8 | 2,4 | | | 17,6 | | 8,4 | | 42,4 | | | 0,2 | 3,0 | 117,2 | | | 0,4 | 0,4 | 8,4 | 10,2 | | | 6,0 | 2,0 | | 26,6 | 144,2 | 251,0 |
| ИК 26-2-3 | 21,4 | 21,8 | 2,4 | | | 17,6 | | 8,4 | | 42,4 | | | 0,2 | 3,0 | 117,2 | | | 0,4 | 0,4 | 8,4 | 10,2 | | | 6,0 | 2,0 | | 26,6 | 144,2 | 326,6 |
| ИК 26-3-3 | 21,4 | 21,8 | 2,4 | | | 17,6 | | 8,4 | | 42,4 | | | 0,2 | 3,0 | 117,2 | | | 0,4 | 0,4 | 8,4 | 10,2 | | | 6,0 | 2,0 | | 26,6 | 144,2 | 371,5 |
| ИК 27-1-1 | 21,4 | 8,6 | | 9,2 | 5,2 | 22,0 | 10,4 | | 111,8 | 55,0 | 34,8 | 10,2 | 0,2 | 3,0 | 291,8 | | | 0,4 | 0,4 | 24,0 | | 11,2 | 36,0 | 12,6 | 2,0 | | 85,8 | 378,0 | 714,4 |
| ИК 27-2-1 | 21,4 | 8,6 | | 9,2 | 5,2 | 22,0 | 10,4 | | 111,8 | 55,0 | 34,8 | 10,2 | 0,2 | 3,0 | 291,8 | | | 0,4 | 0,4 | 24,0 | | 11,2 | 36,0 | 12,6 | 2,0 | | 85,8 | 378,0 | 859,9 |
| ИК 27-3-1 | 21,4 | 8,6 | | 9,2 | 5,2 | 22,0 | 10,4 | | 111,8 | 55,0 | 34,8 | 10,2 | 0,2 | 3,0 | 291,8 | | | 0,4 | 0,4 | 24,0 | | 11,2 | 36,0 | 12,6 | 2,0 | | 85,8 | 378,0 | 983,3 |
| ИК 27-1-2 | 21,4 | 8,6 | | 9,2 | 5,2 | 37,6 | 10,4 | | 111,8 | 37,0 | 34,8 | 10,2 | 0,2 | 3,0 | 289,4 | | | 0,4 | 0,4 | 24,0 | | 11,2 | 36,0 | 10,2 | 2,0 | | 83,4 | 373,2 | 709,6 |

Примечание см. на листе 258.

ТК 1972 — Выборка стали на одну колонну

ИИ 22-3/70 Лист 259

Инв. № подл. | Подпись и дата | Взам. инв. №

Шифр

Марка лист

1148 №

## Выборка стали на одну колонну. кг

| Марка колонны | Арматурные изделия. Сталь ГОСТ 5781-61*. Класса А-I, ф мм 12 | 10 | 8 | | | Итого | Класса А-III, ф мм 32 | 28 | 25 | 22 | 20 | 16 | 12 | 10 | | | Итого | ГОСТ 380-71. Прокат В Ст 3. Профиль δ=20 | | Итого | Итого |
|---|---|---|---|---|---|---|---|---|---|---|---|---|---|---|---|---|---|---|---|---|---|
| ИК 27-2-2 | 4,0 | | 28,0 | | | 32,0 | | | 419,0 | | | | 8,6 | 19,2 | | | 446,8 | 3,1 | | 3,1 | 481,9 |
| ИК 27-3-2 | 4,0 | 37,0 | 8,8 | | | 49,8 | | 524,6 | | | | | 8,6 | 19,2 | | | 552,4 | 3,1 | | 3,1 | 605,3 |
| ИК 27-1-3 | 4,0 | 29,5 | 8,8 | | | 42,3 | | 263,2 | | | | | 8,6 | 19,2 | | | 291,0 | 3,1 | | 3,1 | 336,4 |
| ИК 27-2-3 | 4,0 | | 28,0 | | | 32,0 | | | 419,0 | | | | 8,6 | 19,2 | | | 446,8 | 3,1 | | 3,1 | 481,9 |
| ИК 27-3-3 | 4,0 | 37,0 | 8,8 | | | 49,8 | | 524,6 | | | | | 8,6 | 19,2 | | | 552,4 | 3,1 | | 3,1 | 605,3 |
| ИК 27-1-4 | 4,0 | 29,5 | 8,8 | | | 42,3 | | 263,2 | | | | | 8,6 | 19,2 | | | 291,0 | 3,1 | | 3,1 | 336,4 |
| ИК 27-2-4 | 4,0 | | 28,0 | | | 32,0 | | | 419,0 | | | | 8,6 | 19,2 | | | 446,8 | 3,1 | | 3,1 | 481,9 |
| ИК 27-3-4 | 4,0 | 37,0 | 8,8 | | | 49,8 | | 524,6 | | | | | 8,6 | 19,2 | | | 552,4 | 3,1 | | 3,1 | 605,3 |
| ИК 28-1 | 4,0 | 38,4 | 10,8 | | | 53,2 | | 524,6 | | | | | 17,2 | 19,2 | | | 561,0 | 3,1 | | 3,1 | 617,3 |
| ИК 28-1-1 | 4,0 | 38,4 | 10,8 | | | 53,2 | | 524,6 | | | | | 17,2 | 19,2 | | | 561,0 | 3,1 | | 3,1 | 617,3 |

## Выборка стали на одну колонну кг. (продолжение)

| Марка колонны | Закладные элементы. ГОСТ 380-71. Прокат В ст 3. Профиль: L 200×125×12 | L 140×90×10 | L 75×8 | L 63×40×8 | L 45×5 | δ=25 | δ=20 | δ=18 | δ=16 | δ=12 | δ=10 | δ=8 | Гайка М16 | Труба d=40 | Итого | Сталь ГОСТ 5781-61*. Класса А-I: 20 | 12 | 8 | Итого | Класса А-III: 36 | 32 | 28 | 22 | 16 | 12 | | Итого | Итого | Всего |
|---|---|---|---|---|---|---|---|---|---|---|---|---|---|---|---|---|---|---|---|---|---|---|---|---|---|---|---|---|---|
| ИК 27-2-2 | 21,4 | 8,6 | | 9,2 | 5,2 | 37,6 | 10,4 | | 111,8 | 37,0 | 34,8 | 10,2 | 0,2 | 3,0 | 289,4 | | | 0,4 | 0,4 | 24,0 | | 11,2 | 36,0 | 10,2 | 2,0 | | 83,4 | 373,2 | 855,1 |
| ИК 27-3-2 | 21,4 | 8,6 | | 9,2 | 5,2 | 37,6 | 10,4 | | 111,8 | 37,0 | 34,8 | 10,2 | 0,2 | 3,0 | 289,4 | | | 0,4 | 0,4 | 24,0 | | 11,2 | 36,0 | 10,2 | 2,0 | | 83,4 | 373,2 | 978,5 |
| ИК 27-1-3 | 21,4 | 8,6 | | 9,2 | 5,2 | 22,0 | 10,4 | | | 34,2 | 34,8 | 10,2 | 0,2 | 3,0 | 159,2 | | | 0,4 | 0,4 | 24,0 | | 11,2 | | 12,6 | 2,0 | | 49,8 | 209,4 | 545,8 |
| ИК 27-2-3 | 21,4 | 8,6 | | 9,2 | 5,2 | 22,0 | 10,4 | | | 34,2 | 34,8 | 10,2 | 0,2 | 3,0 | 159,2 | | | 0,4 | 0,4 | 24,0 | | 11,2 | | 12,6 | 2,0 | | 49,8 | 209,4 | 691,3 |
| ИК 27-3-3 | 21,4 | 8,6 | | 9,2 | 5,2 | 32,2 | 10,4 | | | 34,2 | 34,8 | 10,2 | 0,2 | 3,0 | 159,2 | | | 0,4 | 0,4 | 24,0 | | 11,2 | | 12,6 | 2,0 | | 49,8 | 209,4 | 814,7 |
| ИК 27-1-4 | 21,4 | 8,6 | | 9,2 | 5,2 | 37,6 | 10,4 | | | 16,2 | 34,8 | 10,2 | 0,2 | 3,0 | 156,8 | | | 0,4 | 0,4 | 24,0 | | 11,2 | | 10,2 | 2,0 | | 47,4 | 204,6 | 541,0 |
| ИК 27-2-4 | 21,4 | 8,6 | | 9,2 | 5,2 | 37,6 | 10,4 | | | 16,2 | 34,8 | 10,2 | 0,2 | 3,0 | 156,8 | | | 0,4 | 0,4 | 24,0 | | 11,2 | | 10,2 | 2,0 | | 47,4 | 204,6 | 686,5 |
| ИК 27-3-4 | 21,4 | 8,6 | | 9,2 | 5,2 | 37,6 | 10,4 | | | 16,2 | 34,8 | 10,2 | 0,2 | 3,0 | 156,8 | | | 0,4 | 0,4 | 24,0 | | 11,2 | | 10,2 | 2,0 | | 47,4 | 204,6 | 809,9 |
| ИК 28-1 | 42,8 | 8,6 | 5,2 | | | | | | | 21,6 | | | 0,4 | 3,0 | 81,6 | | | 0,8 | 0,8 | 30,6 | 20,4 | | | 12,0 | 2,0 | | 65,0 | 147,4 | 764,7 |
| ИК 28-1-1 | 42,8 | 8,6 | 5,2 | | | | | | 119,4 | 44,0 | | | 0,4 | 3,0 | 223,4 | | | 0,8 | 0,8 | 30,6 | 20,4 | | 36,0 | 12,0 | 2,0 | | 101,0 | 325,2 | 942,5 |

Примечание см. на листе 258.

| | | | |
|---|---|---|---|
| ТК 1972 | Выборка стали на одну колонну | ИИ 22-3/70 | Лист 260 |

Гл. конструктор Корнюшина
Нач. отдела Кузин
Нач. сектора
Ст. инженер
Проверил
Смирнов
Демченко
Чечелева
Михайлова

## Выборка стали на одну колонну кг.

| Марка колонны | Арматурные изделия. Сталь ГОСТ 5781-61*. Класса А-I, ф мм 12 | 10 | 8 | | | Итого | Класса А-III, ф мм 32 | 28 | 25 | 22 | 20 | 16 | 12 | 10 | | | Итого | ГОСТ 380-71. Прокат I ст 3. Профиль δ=20 | | Итого | Итого |
|---|---|---|---|---|---|---|---|---|---|---|---|---|---|---|---|---|---|---|---|---|---|
| ИК 28-1-2 | 4,0 | 38,4 | 10,8 | | | 53,2 | | 524,6 | | | | | 17,2 | 19,2 | | | 561,0 | 3,1 | | 3,1 | 617,3 |
| ИК 28-1-3 | 4,0 | 38,4 | 10,8 | | | 53,2 | | 524,6 | | | | | 17,2 | 19,2 | | | 561,0 | 3,1 | | 3,1 | 617,3 |
| ИК 29-1-1 | 5,0 | | 41,5 | | | 46,5 | | | | 479,2 | | | 8,6 | 24,4 | | | 512,2 | 3,1 | | 3,1 | 561,8 |
| ИК 29-2-1 | 5,0 | | 41,5 | | | 46,5 | | | 618,1 | | | | 8,6 | 24,4 | | | 651,1 | 3,1 | | 3,1 | 700,7 |
| ИК 29-3-1 | 5,0 | 63,4 | 8,7 | | | 77,1 | | 775,1 | | | | | 8,6 | 24,4 | | | 808,1 | 3,1 | | 3,1 | 888,3 |
| ИК 29-4-1 | 5,0 | 63,4 | 8,7 | | | 77,1 | 298,4 | 546,7 | | | | | 8,6 | 24,4 | | | 878,1 | 3,1 | | 3,1 | 958,3 |
| ИК 29-1-2 | 5,0 | | 41,5 | | | 46,5 | | | | 479,2 | | | 8,6 | 24,4 | | | 512,2 | 3,1 | | 3,1 | 561,8 |
| ИК 29-2-2 | 5,0 | | 41,5 | | | 46,5 | | | 618,1 | | | | 8,6 | 24,4 | | | 651,1 | 3,1 | | 3,1 | 700,7 |
| ИК 29-3-2 | 5,0 | 63,4 | 8,7 | | | 77,1 | | 775,1 | | | | | 8,6 | 24,4 | | | 808,1 | 3,1 | | 3,1 | 888,3 |
| ИК 29-4-2 | 5,0 | 63,4 | 8,7 | | | 77,1 | 298,4 | 546,7 | | | | | 8,6 | 24,4 | | | 878,1 | 3,1 | | 3,1 | 958,3 |

## Выборка стали на одну колонну кг. (продолжение)

| Марка колонны | Закладные элементы. ГОСТ 380-71. Прокат В Ст 3. Профиль: L200×125×12 | L140×90×10 | L63×40×6 | L75×8 | L45×5 | δ=25 | δ=20 | δ=18 | δ=16 | δ=12 | δ=10 | δ=8 | δ=6 | Гайка М16 | Труба d=40 | Итого | Сталь ГОСТ 5781-61*. Класса А-I: 12 | 8 | Итого | Класса А-III: 36 | 32 | 28 | 22 | 16 | 12 | | Итого | Итого | Всего |
|---|---|---|---|---|---|---|---|---|---|---|---|---|---|---|---|---|---|---|---|---|---|---|---|---|---|---|---|---|---|
| ИК 28-1-2 | 42,8 | 8,6 | | 5,2 | | | | | 119,4 | 44,0 | | | | 0,4 | 3,0 | 223,4 | | 0,8 | 0,8 | 30,6 | 20,4 | | 36,0 | 12,0 | 2,0 | | 101,0 | 325,2 | [illegible] |
| ИК 28-1-3 | 42,8 | 8,6 | | 5,2 | | 57,2 | | 16,8 | 4,8 | 56,4 | | | | 0,4 | 3,0 | 195,2 | | 0,8 | 0,8 | 54,6 | 20,4 | | | 12,0 | 2,0 | | 89,0 | 285,0 | 902,3 |
| ИК 29-1-1 | 21,4 | 8,6 | 9,2 | | 5,2 | 22,0 | 10,4 | | 111,8 | 55,0 | 34,8 | 10,2 | | 0,2 | 4,6 | 293,4 | | 0,4 | 0,4 | 28,8 | | 13,2 | 36,0 | 12,6 | 2,0 | | 92,6 | 386,4 | 948,2 |
| ИК 29-2-1 | 21,4 | 8,6 | 9,2 | | 5,2 | 22,0 | 10,4 | | 111,8 | 55,0 | 34,8 | 10,2 | | 0,2 | 4,6 | 293,4 | | 0,4 | 0,4 | 28,8 | | 13,2 | 36,0 | 12,6 | 2,0 | | 92,6 | 386,4 | 1087,1 |
| ИК 29-3-1 | 21,4 | 8,6 | 9,2 | | 5,2 | 22,0 | 10,4 | | 111,8 | 55,0 | 34,8 | 10,2 | | 0,2 | 4,6 | 293,4 | | 0,4 | 0,4 | 28,8 | | 13,2 | 36,0 | 12,6 | 2,0 | | 92,6 | 386,4 | 1274,7 |
| ИК 29-4-1 | 21,4 | 8,6 | 9,2 | | 5,2 | 22,0 | 10,4 | | 111,8 | 55,0 | 34,8 | 10,2 | | 0,2 | 4,6 | 293,4 | | 0,4 | 0,4 | 28,8 | | 13,2 | 36,0 | 12,6 | 2,0 | | 92,6 | 386,4 | 1344,7 |
| ИК 29-1-2 | 21,4 | 8,6 | 9,2 | | 5,2 | 37,6 | 10,4 | | 53,6 | 37,0 | 34,8 | 10,2 | 58,2 | 0,2 | 4,6 | 291,0 | | 0,4 | 0,4 | 28,8 | | 13,2 | 36,0 | 10,2 | 2,0 | | 90,2 | 381,6 | 943,4 |
| ИК 29-2-2 | 21,4 | 8,6 | 9,2 | | 5,2 | 37,6 | 10,4 | | 53,6 | 37,0 | 34,8 | 10,2 | 58,2 | 0,2 | 4,6 | 291,0 | | 0,4 | 0,4 | 28,8 | | 13,2 | 36,0 | 10,2 | 2,0 | | 90,2 | 381,6 | 1082,3 |
| ИК 29-3-2 | 21,4 | 8,6 | 9,2 | | 5,2 | 37,6 | 10,4 | | 53,6 | 37,0 | 34,8 | 10,2 | 58,2 | 0,2 | 4,6 | 291,0 | | 0,4 | 0,4 | 28,8 | | 13,2 | 36,0 | 10,2 | 2,0 | | 90,2 | 381,6 | 1269,9 |
| ИК 29-4-2 | 21,4 | 8,6 | 9,2 | | 5,2 | 37,6 | 10,4 | | 53,6 | 37,0 | 34,8 | 10,2 | 58,2 | 0,2 | 4,6 | 291,0 | | 0,4 | 0,4 | 28,8 | | 13,2 | 36,0 | 10,2 | 2,0 | | 90,2 | 381,6 | 1339,9 |

Примечание см. на листе 258.

Ст инж-г Тер. | Мигунова | Макаров

| ТК 1972 | Выборка стали на одну колонну | ИИ22-3/70 Лист 261 |
|---|---|---|

## Выборка стали на одну колонну кг.

| Марка колонны | Арматурные изделия. Сталь ГОСТ 5781-61*. Класса А-I, ф мм: 12 | 10 | 8 | | | Итого | Класса А-III, ф мм: 32 | 28 | 25 | 22 | 20 | 16 | 12 | 10 | | | Итого | ГОСТ 380-71. Прокат В Ст3. Профиль: δ=20 | | Итого | Итого |
|---|---|---|---|---|---|---|---|---|---|---|---|---|---|---|---|---|---|---|---|---|---|
| ИК 29-1-3 | 5,0 | | 41,5 | | | 46,5 | | | | 479,2 | | | 8,6 | 24,4 | | | 512,2 | 3,1 | | 3,1 | 561,8 |
| ИК 29-2-3 | 5,0 | | 41,5 | | | 46,5 | | | 618,1 | | | | 8,6 | 24,4 | | | 651,1 | 3,1 | | 3,1 | 700,7 |
| ИК 29-3-3 | 5,0 | 63,4 | 8,7 | | | 77,1 | | 775,1 | | | | | 8,6 | 24,4 | | | 808,1 | 3,1 | | 3,1 | 888,3 |
| ИК 29-4-3 | 5,0 | 63,4 | 8,7 | | | 77,1 | 298,4 | 546,7 | | | | | 8,6 | 24,4 | | | 878,1 | 3,1 | | 3,1 | 958,3 |
| ИК 29-1-4 | 5,0 | | 41,5 | | | 46,5 | | | | 479,2 | | | 8,6 | 24,4 | | | 512,2 | 3,1 | | 3,1 | 561,8 |
| ИК 29-2-4 | 5,0 | | 41,5 | | | 46,5 | | | 618,1 | | | | 8,6 | 24,4 | | | 651,1 | 3,1 | | 3,1 | 700,7 |
| ИК 29-3-4 | 5,0 | 63,4 | 8,7 | | | 77,1 | | 775,1 | | | | | 8,6 | 24,4 | | | 808,1 | 3,1 | | 3,1 | 888,3 |
| ИК 29-4-4 | 5,0 | 63,4 | 8,7 | | | 77,1 | 298,4 | 546,7 | | | | | 8,6 | 24,4 | | | 878,1 | 3,1 | | 3,1 | 958,3 |
| ИК 30-1 | 5,0 | | 43,6 | | | 48,6 | | | 619,4 | | | | 17,2 | 24,4 | | | 661,0 | 3,1 | | 3,1 | 712,7 |
| ИК 30-2 | 5,0 | 65,1 | 11,2 | | | 81,3 | 343,0 | 456,8 | 44,6 | | | | 17,2 | 24,4 | | | 886,0 | 3,1 | | 3,1 | 970,4 |

## Выборка стали на одну колонну кг. (продолжение)

| Марка колонны | Закладные элементы. ГОСТ 380-71. Прокат В Ст3. Профиль: L 200×125×12 | L 140×90×10 | L 63×40×8 | L 75×8 | L 45×5 | δ=25 | δ=20 | δ=12 | δ=10 | δ=8 | Гайка М16 | | Труба d=40 | | Итого | Сталь ГОСТ 5781-61*. Класса А-I: 20 | 12 | 8 | Итого | Класса А-III: 36 | 32 | 28 | 22 | 16 | 12 | | Итого | Итого | Всего |
|---|---|---|---|---|---|---|---|---|---|---|---|---|---|---|---|---|---|---|---|---|---|---|---|---|---|---|---|---|---|
| ИК 29-1-3 | 21,4 | 8,6 | 9,2 | | 5,2 | 22,0 | 10,4 | 34,2 | 34,8 | 10,2 | 0,2 | | 4,6 | | 160,8 | | | 0,4 | 0,4 | 28,8 | — | 13,2 | — | 12,6 | 2,0 | | 56,6 | 217,8 | 779,6 |
| ИК 29-2-3 | 21,4 | 8,6 | 9,2 | | 5,2 | 22,0 | 10,4 | 34,2 | 34,8 | 10,2 | 0,2 | | 4,6 | | 160,8 | | | 0,4 | 0,4 | 28,8 | — | 13,2 | — | 12,6 | 2,0 | | 56,6 | 217,8 | 918,5 |
| ИК 29-3-3 | 21,4 | 8,6 | 9,2 | | 5,2 | 22,0 | 10,4 | 34,2 | 34,8 | 10,2 | 0,2 | | 4,6 | | 160,8 | | | 0,4 | 0,4 | 28,8 | — | 13,2 | | 12,6 | 2,0 | | 56,6 | 217,8 | 1106,1 |
| ИК 29-4-3 | 21,4 | 8,6 | 9,2 | | 5,2 | 22,0 | 10,4 | 34,2 | 34,8 | 10,2 | 0,2 | | 4,6 | | 160,8 | | | 0,4 | 0,4 | 28,8 | — | 13,2 | | 12,6 | 2,0 | | 56,6 | 217,8 | 1176,1 |
| ИК 29-1-4 | 21,4 | 8,6 | 9,2 | | 5,2 | 37,6 | 10,4 | 16,2 | 34,8 | 10,2 | 0,2 | | 4,6 | | 158,4 | | | 0,4 | 0,4 | 28,8 | — | 13,2 | | 10,2 | 2,0 | | 54,2 | 213,0 | 774,8 |
| ИК 29-2-4 | 21,4 | 8,6 | 9,2 | | 5,2 | 37,6 | 10,4 | 16,2 | 34,8 | 10,2 | 0,2 | | 4,6 | | 158,4 | | | 0,4 | 0,4 | 28,8 | — | 13,2 | | 10,2 | 2,0 | | 54,2 | 213,0 | 913,7 |
| ИК 29-3-4 | 21,4 | 8,6 | 9,2 | | 5,2 | 37,6 | 10,4 | 16,2 | 34,8 | 10,2 | 0,2 | | 4,6 | | 158,4 | | | 0,4 | 0,4 | 28,8 | — | 13,2 | | 10,2 | 2,0 | | 54,2 | 213,0 | 1101,3 |
| ИК 29-4-4 | 21,4 | 8,6 | 9,2 | | 5,2 | 37,6 | 10,4 | 16,2 | 35,0 | 10,2 | 0,2 | | 4,6 | | 158,4 | | | 0,4 | 0,4 | 28,8 | — | 13,2 | | 10,2 | 2,0 | | 54,2 | 213,0 | 1171,5 |
| ИК 30-1 | 42,8 | 8,6 | — | 5,2 | — | — | | 21,6 | — | — | 0,4 | — | 4,6 | — | 83,2 | | | 0,8 | 0,8 | 35,4 | 23,0 | — | — | 12,0 | 2,0 | | 72,4 | 156,4 | 869,1 |
| ИК 30-2 | 42,8 | 8,6 | | 5,2 | | | | 21,6 | | | 0,4 | | 4,6 | | 83,2 | | | 0,8 | 0,8 | 35,4 | 23,0 | | | 12,0 | 2,0 | | 72,4 | 156,4 | 1126,8 |

Примечание см. на листе 258.

ТК 1972 — Выборка стали на одну колонну

ИИ 22-3/70 Лист 262

Шифр. Марка-лист. Инв. №. Корнюшина. Кадин. Проверил. Стирнов. Демченко. Чечелева. Михайлова. Гл. конструктор ин. Нач. отдела. Нач. сект. Ст. инженер. Шахрова.

## Выборка стали на одну колонну кг.

| Марка колонны. | Арматурные изделия. Сталь ГОСТ 5781-61.* Класса А-I ф мм 12 | 10 | 8 | | | Итого | Класса А-III ф мм 32 | 28 | 25 | 22 | 20 | 16 | 12 | 10 | | | Итого | ГОСТ 380-71 Прокат ВСт3 Профиль δ=20 | | Итого | Итого |
|---|---|---|---|---|---|---|---|---|---|---|---|---|---|---|---|---|---|---|---|---|---|
| 2К30-3, 2К30-4 | 5.0 | 65.1 | 11.2 | | | 81.3 | 939.6 | | 44.6 | | | | 17.2 | 24.4 | | | 1025.8 | 3.1 | | 3.1 | 1110.2 |
| 2К30-1-1 | 5.0 | | 43.6 | | | 48.6 | | | 619.4 | | | | 17.2 | 24.4 | | | 661.0 | 3.1 | | 3.1 | 712.7 |
| 2К30-2-1 | 5.0 | 65.1 | 11.2 | | | 81.3 | 343.0 | 456.8 | 44.6 | | | | 17.2 | 24.4 | | | 886.0 | 3.1 | | 3.1 | 970.4 |
| 2К30-3-1, 2К30-4-1. | 5.0 | 65.1 | 11.2 | | | 81.3 | 939.6 | | 44.6 | | | | 17.2 | 24.4 | | | 1025.8 | 3.1 | | 3.1 | 1110.2 |
| 2К30-1-2 | 5.0 | | 43.6 | | | 48.6 | | | 619.4 | | | | 17.2 | 24.4 | | | 661.0 | 3.1 | | 3.1 | 712.7 |
| 2К30-2-2 | 5.0 | 65.1 | 11.2 | | | 81.3 | 343.0 | 456.8 | 44.6 | | | | 17.2 | 24.4 | | | 886.0 | 3.1 | | 3.1 | 970.4 |
| 2К30-3-2, 2К30-4-2 | 5.0 | 65.1 | 11.2 | | | 81.3 | 939.6 | | 44.6 | | | | 17.2 | 24.4 | | | 1025.8 | 3.1 | | 3.1 | 1110.2 |
| 2К30-1-3 | 5.0 | | 43.6 | | | 48.6 | | | 619.4 | | | | 17.2 | 24.4 | | | 661.0 | 3.1 | | 3.1 | 712.7 |
| 2К30-2-3 | 5.0 | 65.1 | 11.2 | | | 81.3 | 343.0 | 456.8 | 44.6 | | | | 17.2 | 24.4 | | | 886.0 | 3.1 | | 3.1 | 970.4 |
| 2К30-3-3, 2К30-4-3. | 5.0 | 65.1 | 11.2 | | | 81.3 | 939.6 | | 44.6 | | | | 17.2 | 24.4 | | | 1025.8 | 3.1 | | 3.1 | 1110.2 |

## Выборка стали на одну колонну кг (продолжение).

| Марка колонны. | Закладные детали. ГОСТ 380-71 Прокат В Ст3 Профиль L200×125×12 | L140×90×10 | L63×40×8 | L75×8 | L100×12 | δ=25 | δ=20 | δ=18 | δ=16 | δ=12 | | | Гайка М16 | Труба d=40 | Итого | Сталь ГОСТ 5781-61* Класса А-I 20 | 12 | 8 | Итого | Класса А-III 36 | 32 | 28 | 22 | 16 | 12 | | Итого | Итого | Всего |
|---|---|---|---|---|---|---|---|---|---|---|---|---|---|---|---|---|---|---|---|---|---|---|---|---|---|---|---|---|---|
| 2К30-3, 2К30-4 | 42.8 | 8.6 | | 5.2 | | | | | | 21.6 | | | 0.4 | 4.6 | 83.2 | | | 0.8 | 0.8 | 35.4 | 23.0 | | | 12.0 | 2.0 | | 72.4 | 156.4 | 1266.6 |
| 2К30-1-1 | 42.8 | 8.6 | | 5.2 | | | | | 119.4 | 44.0 | | | 0.4 | 4.6 | 225.0 | | | 0.8 | 0.8 | 35.4 | 23.0 | | 36.0 | 12.0 | 2.0 | | 108.4 | 334.2 | 1046.9 |
| 2К30-2-1 | 42.8 | 8.6 | | 5.2 | | | | | 119.4 | 44.0 | | | 0.4 | 4.6 | 225.0 | | | 0.8 | 0.8 | 35.4 | 23.0 | | 36.0 | 12.0 | 2.0 | | 108.4 | 334.2 | 1304.6 |
| 2К30-3-1, 2К30-4-1 | 42.8 | 8.6 | | 5.2 | | | | | 119.4 | 44.0 | | | 0.4 | 4.6 | 225.0 | | | 0.8 | 0.8 | 35.4 | 23.0 | | 36.0 | 12.0 | 2.0 | | 108.4 | 334.2 | 1444.4 |
| 2К30-1-2 | 42.8 | 8.6 | | 5.2 | | | | | 119.4 | 44.0 | | | 0.4 | 4.6 | 225.0 | | | 0.8 | 0.8 | 35.4 | 23.0 | | 36.0 | 12.0 | 2.0 | | 108.4 | 334.2 | 1046.9 |
| 2К30-2-2 | 42.8 | 8.6 | | 5.2 | | | | | 119.4 | 44.0 | | | 0.4 | 4.6 | 225.0 | | | 0.8 | 0.8 | 35.4 | 23.0 | | 36.0 | 12.0 | 2.0 | | 108.4 | 334.2 | 1304.6 |
| 2К30-3-2, 2К30-4-2 | 42.8 | 8.6 | | 5.2 | | | | | 119.4 | 44.0 | | | 0.4 | 4.6 | 225.0 | | | 0.8 | 0.8 | 35.4 | 23.0 | | 36.0 | 12.0 | 2.0 | | 108.4 | 334.2 | 1444.4 |
| 2К30-1-3 | 42.8 | 8.6 | | 5.2 | 4.8 | 57.2 | | 16.8 | | 56.4 | | | 0.4 | 4.6 | 196.8 | | | 0.8 | 0.8 | 59.4 | 23.0 | | | 12.0 | 2.0 | | 96.4 | 294.0 | 1006.7 |
| 2К30-2-3 | 42.8 | 8.6 | | 5.2 | 4.8 | 57.2 | | 16.8 | | 56.4 | | | 0.4 | 4.6 | 196.8 | | | 0.8 | 0.8 | 59.4 | 23.0 | | | 12.0 | 2.0 | | 96.4 | 294.0 | 1264.4 |
| 2К30-3-3, 2К30-4-3. | 42.8 | 8.6 | | 5.2 | 4.8 | 57.2 | | 16.8 | | 56.4 | | | 0.4 | 4.6 | 196.8 | | | 0.8 | 0.8 | 59.4 | 23.0 | | | 12.0 | 2.0 | | 96.4 | 294.0 | 1404.2 |

Примечание см. на листе 258.

Ст. инженер С. Михайлова

| ТК 1972 | Выборка стали на одну колонну. | 2ВГ 22-3/70 Лист 263 |
|---|---|---|

Шифр

Марка-лист

Инв. №

## Выборка стали на одну колонну кг.

| Марка колонны. | Арматурные изделия. Сталь ГОСТ 5781-61*. Класса А-I ф мм 12 | 10 | 8 | | | Итого | Класса А-III ф мм 32 | 28 | 25 | 22 | 20 | 16 | 12 | 10 | | | Итого | ГОСТ 380-71 Прокат В ст3 Профиль δ=20 | | Итого | Итого |
|---|---|---|---|---|---|---|---|---|---|---|---|---|---|---|---|---|---|---|---|---|---|
| УК31-1-1 | 2.0 | 10.9 | 4.4 | | | 17.3 | | 114.8 | | | | | 4.3 | 19.2 | | | 138.3 | 3.1 | | 3.1 | 158.7 |
| УК31-2-1 | 2.0 | | | | | 13.6 | | | 183.0 | | | | 4.3 | 19.2 | | | 206.5 | 3.1 | | 3.1 | 223.2 |
| УК31-3-1 | 2.0 | 13.9 | 4.4 | | | 20.3 | | 232.2 | | | | | 4.3 | 19.2 | | | 255.7 | 3.1 | | 3.1 | 279.1 |
| 2УК31-1-2 | 2.0 | 10.9 | 4.4 | | | 17.3 | | 114.8 | | | | | 4.3 | 19.2 | | | 138.3 | 3.1 | | 3.1 | 158.7 |
| УК31-2-2 | 2.0 | | | | | 13.6 | | | 183.0 | | | | 4.3 | 19.2 | | | 206.5 | 3.1 | | 3.1 | 223.2 |
| УК31-3-2 | 2.0 | 13.9 | 4.4 | | | 20.3 | | 232.2 | | | | | 4.3 | 19.2 | | | 255.7 | 3.1 | | 3.1 | 279.1 |
| УК31-1-3 | 2.0 | 10.9 | 4.4 | | | 17.3 | | 114.8 | | | | | 4.3 | 19.2 | | | 138.3 | 3.1 | | 3.1 | 158.7 |
| УК31-2-3 | 2.0 | | | | | 13.6 | | | 183.0 | | | | 4.3 | 19.2 | | | 206.5 | 3.1 | | 3.1 | 223.2 |
| УК31-3-3 | 2.0 | 13.9 | 4.4 | | | 20.3 | | 232.2 | | | | | 4.3 | 19.2 | | | 255.7 | 3.1 | | 3.1 | 279.1 |
| УК31-1-4 | 2.0 | 10.9 | 4.4 | | | 17.3 | | 114.8 | | | | | 4.3 | 19.2 | | | 138.3 | 3.1 | | 3.1 | 158.7 |

## Выборка стали на одну колонну кг (продолжение).

| Марка колонны. | Закладные детали. ГОСТ 380-71 Прокат В ст3 Профиль L200×125×12 | L140×90×10 | L63×40×8 | L45×6 | δ=25 | δ=20 | δ=16 | δ=12 | δ=10 | δ=8 | Гайка М16 | Ст-40 d=40 | | | Итого | Сталь ГОСТ 5781-61* Класса А-I 20 | 12 | 8 | Итого | Класса А-III 36 | 32 | 28 | 22 | 16 | 12 | | Итого | Итого | Всего |
|---|---|---|---|---|---|---|---|---|---|---|---|---|---|---|---|---|---|---|---|---|---|---|---|---|---|---|---|---|---|
| 2УК31-1-1 | 10.7 | 17.2 | 4.6 | 2.6 | 11.0 | 5.2 | 19.4 | 43.9 | 17.4 | 5.1 | 0.1 | 3.0 | | | 140.2 | | | 0.2 | 0.2 | 12.0 | | 5.6 | 12.0 | 12.3 | 2.0 | | 43.9 | 184.3 | 343.0 |
| 2УК31-2-1 | 10.7 | 17.2 | 4.6 | 2.6 | 11.0 | 5.2 | 19.4 | 43.9 | 17.4 | 5.1 | 0.1 | 3.0 | | | 140.2 | | | 0.2 | 0.2 | 12.0 | | 5.6 | 12.0 | 12.3 | 2.0 | | 43.9 | 184.3 | 407.5 |
| 2УК31-3-1 | 10.7 | 17.2 | 4.6 | 2.6 | 11.0 | 5.2 | 19.4 | 43.9 | 17.4 | 5.1 | 0.1 | 3.0 | | | 140.2 | | | 0.2 | 0.2 | 12.0 | | 5.6 | 12.0 | 12.3 | 2.0 | | 43.9 | 184.3 | 463.4 |
| 2УК31-1-2 | 10.7 | 17.2 | 4.6 | 2.6 | 18.8 | 5.2 | 19.4 | 34.9 | 17.4 | 5.1 | 0.1 | 3.0 | | | 139.0 | | | 0.2 | 0.2 | 12.0 | | 5.6 | 12.0 | 11.1 | 2.0 | | 42.7 | 181.9 | 340.6 |
| 2УК31-2-2 | 10.7 | 17.2 | 4.6 | 2.6 | 18.8 | 5.2 | 19.4 | 34.9 | 17.4 | 5.1 | 0.1 | 3.0 | | | 139.0 | | | 0.2 | 0.2 | 12.0 | | 5.6 | 12.0 | 11.1 | 2.0 | | 42.7 | 181.9 | 405.1 |
| 2УК31-3-2 | 10.7 | 17.2 | 4.6 | 2.6 | 18.8 | 5.2 | 19.4 | 34.9 | 17.4 | 5.1 | 0.1 | 3.0 | | | 139.0 | | | 0.2 | 0.2 | 12.0 | | 5.6 | 12.0 | 11.1 | 2.0 | | 42.7 | 181.9 | 461.0 |
| 2УК31-1-3 | 10.7 | 17.2 | 4.6 | 2.6 | 11.0 | 5.2 | | 33.3 | 17.4 | 5.1 | 0.1 | 3.0 | | | 110.2 | | | 0.2 | 0.2 | 12.0 | | 5.6 | | 6.3 | 2.0 | | 25.9 | 136.3 | 295.0 |
| 2УК31-2-3 | 10.7 | 17.2 | 4.6 | 2.6 | 11.0 | 5.2 | | 33.3 | 17.4 | 5.1 | 0.1 | 3.0 | | | 110.2 | | | 0.2 | 0.2 | 12.0 | | 5.6 | | 6.3 | 2.0 | | 25.9 | 136.3 | 359.5 |
| 2УК31-3-3 | 10.7 | 17.2 | 4.6 | 2.6 | 11.0 | 5.2 | — | 33.3 | 17.4 | 5.1 | 0.1 | 3.0 | | | 110.2 | | | 0.2 | 0.2 | 12.0 | | 5.6 | | 6.3 | 2.0 | | 25.9 | 136.3 | 415.4 |
| 2УК31-1-4 | 10.7 | 17.2 | 4.6 | 2.6 | 18.8 | 5.2 | — | 24.3 | 17.4 | 5.1 | 0.1 | 3.0 | | | 109.0 | | | 0.2 | 0.2 | 12.0 | | 5.6 | | 5.1 | 2.0 | | 24.7 | 133.9 | 292.6 |

Примечание см. на листе 258.

Корнашина — Проверил

Смирнов — Демченко — Чечелева — Михайлова

Гл. конструктор ин-та — Нач. отдела — Нач. сектора — Ст. инженер

ТК 1972

Выборка стали на одну колонну.

ШУ22-3/70 Лист 264

## Выборка стали на одну колонну кг.

| Марка колонны. | Арматурные изделия. Сталь ГОСТ 5781-61.* Класса А-I ф мм 12 | 10 | 8 | | | Итого | Класса А-III ф мм 32 | 28 | 25 | 22 | 20 | 16 | 12 | 10 | | | Итого | ГОСТ 380-71 Прокат в ст 3 Профиль б=20 | | Итого | Итого |
|---|---|---|---|---|---|---|---|---|---|---|---|---|---|---|---|---|---|---|---|---|---|
| УК31-2-4 | 2.0 | | 11.6 | | | 13.6 | | | 183.0 | | | | 4.3 | 19.2 | | | 206.5 | 3.1 | | 3.1 | 223.2 |
| УК31-3-4 | 2.0 | 13.9 | 4.4 | | | 20.3 | | 232.2 | | | | | 4.3 | 19.2 | | | 255.7 | 3.1 | | 3.1 | 279.1 |
| УК32-1 | 2.0 | 10.9 | 5.4 | | | 18.3 | | 114.8 | | | | | 8.6 | 19.2 | | | 142.6 | 3.1 | | 3.1 | 164.0 |
| УК32-2 | 2.0 | | 12.6 | | | 14.6 | | | 183.0 | | | | 8.6 | 19.2 | | | 210.8 | 3.1 | | 3.1 | 228.5 |
| УК32-3 | 2.0 | 14.6 | 5.4 | | | 22.0 | | 232.2 | | | | | 8.6 | 19.2 | | | 260.0 | 3.1 | | 3.1 | 285.1 |
| УК32-1-1 | 2.0 | 10.9 | 5.4 | | | 18.3 | | 114.8 | | | | | 8.6 | 19.2 | | | 142.6 | 3.1 | | 3.1 | 164.0 |
| УК32-2-1 | 2.0 | | 12.6 | | | 14.6 | | | 183.0 | | | | 8.6 | 19.2 | | | 210.8 | 3.1 | | 3.1 | 228.5 |
| УК32-3-1 | 2.0 | 14.6 | 5.4 | | | 22.0 | | 232.2 | | | | | 8.6 | 19.2 | | | 260.0 | 3.1 | | 3.1 | 285.1 |
| УК32-1-2 | 2.0 | 10.9 | 5.4 | | | 18.3 | | 114.8 | | | | | 8.6 | 19.2 | | | 142.6 | 3.1 | | 3.1 | 164.0 |
| УК32-2-2 | 2.0 | | 12.6 | | | 14.6 | | | 183.0 | | | | 8.6 | 19.2 | | | 210.8 | 3.1 | | 3.1 | 228.5 |

## Выборка стали на одну колонну кг (продолжение)

| Марка колонны | Закладные детали. ГОСТ 380-71 Прокат в Ст3 Профиль L200×125×12 | L140×90×10 | L63×40×8 | L45×5 | δ=25 | δ=20 | δ=16 | δ=12 | δ=10 | δ=8 | Гайка М16 | Труба d=40 | L75×8 | | Итого | Сталь ГОСТ 5781-61* класса А-I 20 | 12 | 8 | Итого | класса А-III 36 | 32 | 28 | 22 | 16 | 12 | | Итого | Итого | Всего |
|---|---|---|---|---|---|---|---|---|---|---|---|---|---|---|---|---|---|---|---|---|---|---|---|---|---|---|---|---|---|
| УК31-2-4 | 10.7 | 17.2 | 4.6 | 2.6 | 18.8 | 5.2 | | 24.3 | 17.4 | 5.1 | 0.1 | 3.0 | | | 109.0 | | | 0.2 | 0.2 | 12.0 | | 5.6 | | 5.1 | 2.0 | | 24.7 | 133.9 | 357.1 |
| УК31-3-4 | 10.7 | 17.2 | 4.6 | 2.6 | 18.8 | 5.2 | | 24.3 | 17.4 | 5.1 | 0.1 | 3.0 | | | 109.0 | | | 0.2 | 0.2 | 12.0 | | 5.6 | | 5.1 | 2.0 | | 24.7 | 133.9 | 413.0 |
| УК32-1 | 21.4 | 17.2 | | | | | | 27.0 | | | 0.1 | 3.0 | 2.6 | | 71.3 | | | 0.4 | 0.4 | 15.3 | 10.2 | | | 8.0 | | | 33.5 | 105.2 | 269.2 |
| УК32-2 | 21.4 | 17.2 | | | | | | 27.0 | | | 0.1 | 3.0 | 2.6 | | 71.3 | | | 0.4 | 0.4 | 15.3 | 10.2 | | | 8.0 | | | 33.5 | 105.2 | 333.7 |
| УК32-3 | 21.4 | 17.2 | | | | | | 27.0 | | | 0.1 | 3.0 | 2.6 | | 71.3 | | | 0.4 | 0.4 | 15.3 | 10.2 | | | 8.0 | | | 33.5 | 105.2 | 390.3 |
| УК32-1-1 | 21.4 | 17.2 | | | | | 19.4 | 37.6 | | | 0.1 | 3.0 | 2.6 | | 101.3 | | | 0.4 | 0.4 | 15.3 | 10.2 | | 12.0 | 14.0 | | | 51.5 | 153.2 | 317.2 |
| УК32-2-1 | 21.4 | 17.2 | | | | | 19.4 | 37.6 | | | 0.1 | 3.0 | 2.6 | | 101.3 | | | 0.4 | 0.4 | 15.3 | 10.2 | | 12.0 | 14.0 | | | 51.5 | 153.2 | 381.7 |
| УК32-3-1 | 21.4 | 17.2 | | | | | 19.4 | 37.6 | | | 0.1 | 3.0 | 2.6 | | 101.3 | | | 0.4 | 0.4 | 15.3 | 10.2 | | 12.0 | 14.0 | | | 51.5 | 153.2 | 438.3 |
| УК32-1-2 | 21.4 | 17.2 | | | | | 19.4 | 37.6 | | | 0.1 | 3.0 | 2.6 | | 101.3 | | | 0.4 | 0.4 | 15.3 | 10.2 | | 12.0 | 14.0 | | | 51.5 | 153.2 | 317.2 |
| УК32-2-2 | 21.4 | 17.2 | | | | | 19.4 | 37.6 | | | 0.1 | 3.0 | 2.6 | | 101.3 | | | 0.4 | 0.4 | 15.3 | 10.2 | | 12.0 | 14.0 | | | 51.5 | 153.2 | 381.7 |

Примечание см. на листе 258.

Ст инженер Тиздилова
Инженер Учаева

Шифр

Марка-лист

Инв №

## Выборка стали на одну колонну кг.

| Марка колонны. | Арматурные изделия. Сталь ГОСТ 5781-61.* Класса А-I ф мм 12 | 10 | 8 | | | Итого | Класса А-III ф мм 32 | 28 | 25 | 22 | 20 | 16 | 12 | 10 | | | Итого | ГОСТ 380-71 Прокат ВСТ3 Профиль | | Итого | Итого |
|---|---|---|---|---|---|---|---|---|---|---|---|---|---|---|---|---|---|---|---|---|---|
| УК32-3-2 | 2.0 | 14.6 | 5.4 | | | 22.0 | | 232.0 | | | | | 8.6 | 19.2 | | | 260.0 | 3.1 | | 3.1 | 285.1 |
| УК32-1-3 | 2.0 | 10.9 | 5.4 | | | 18.3 | | 114.8 | | | | | 8.6 | 19.2 | | | 142.6 | 3.1 | | 3.1 | 164.0 |
| УК32-2-3 | 2.0 | | 12.6 | | | 14.6 | | | 183.0 | | | | 8.6 | 19.2 | | | 210.8 | 3.1 | | 3.1 | 228.5 |
| УК32-3-3 | 2.0 | 14.6 | 5.4 | | | 22.0 | | 232.0 | | | | | 8.6 | 19.2 | | | 260.0 | 3.1 | | 3.1 | 285.1 |
| УК33-1-1 | 5.0 | | 44.5 | | | 49.5 | | | | 522.3 | | | 8.6 | 24.4 | | | 555.3 | 3.1 | | 3.1 | 607.9 |
| УК33-2-1 | 5.0 | | 44.5 | | | 49.5 | | | 673.7 | | | | 8.6 | 24.4 | | | 706.7 | 3.1 | | 3.1 | 759.0 |
| УК33-3-1 | 5.0 | 71.3 | 8.7 | | | 85.0 | | 844.9 | | | | | 8.6 | 24.4 | | | 877.9 | 3.1 | | 3.1 | 966.0 |
| УК33-4-1 | 5.0 | 71.3 | 8.7 | | | 85.0 | 328.6 | 593.3 | | | | | 8.6 | 24.4 | | | 954.9 | 3.1 | | 3.1 | 1043.0 |
| УК33-1-2 | 5.0 | | 44.5 | | | 49.5 | | | | 522.3 | | | 8.6 | 24.4 | | | 555.3 | 3.1 | | 3.1 | 607.9 |
| УК33-2-2 | 5.0 | | 44.5 | | | 49.5 | | | 673.7 | | | | 8.6 | 24.4 | | | 706.7 | 3.1 | | 3.1 | 759.0 |

## Выборка стали на одну колонну кг (продолжение)

| Марка колонны. | Закладные детали. ГОСТ 380-71 Прокат в СТ3 Профиль: L200×125×12 | L140×90×10 | L63×40×8 | L100×12 | L75×8 | L45×5 | δ=25 | δ=20 | δ=18 | δ=16 | δ=12 | δ=10 | δ=8 | Гайка М16 | Труба d=40 | Итого | Сталь ГОСТ 5781-61.* Класса А-I 12 | 8 | Итого | Класса А-III 36 | 32 | 28 | 22 | 16 | 12 | | Итого | Итого | Всего |
|---|---|---|---|---|---|---|---|---|---|---|---|---|---|---|---|---|---|---|---|---|---|---|---|---|---|---|---|---|---|
| УК32-3-2 | 21.4 | 17.2 | | | 2.6 | | | | | 19.4 | 37.6 | | | 0.1 | 3.0 | 101.3 | | 0.4 | 0.4 | 15.3 | 10.2 | | 12.0 | 14.0 | | | 51.5 | 153.2 | 438.3 |
| УК32-1-3 | 21.4 | 17.2 | | 2.4 | 2.6 | | 28.6 | | 5.6 | | 42.6 | | | 0.1 | 3.0 | 123.5 | | 0.4 | 0.4 | 23.3 | 10.2 | | | 8.0 | | | 45.5 | 165.4 | 329.4 |
| УК32-2-3 | 21.4 | 17.2 | | 2.4 | 2.6 | | 28.6 | | 5.6 | | 42.6 | | | 0.1 | 3.0 | 123.5 | | 0.4 | 0.4 | 23.3 | 10.2 | | | 8.0 | | | 45.5 | 165.4 | 393.9 |
| УК32-3-3 | 21.4 | 17.2 | | 2.4 | 2.6 | | 28.6 | | 5.6 | | 42.6 | | | 0.1 | 3.0 | 123.5 | | 0.4 | 0.4 | 23.3 | 10.2 | | | 8.0 | | | 45.5 | 165.4 | 450.5 |
| УК33-1-1 | 21.4 | 8.6 | 9.2 | | | 5.2 | 22.0 | 10.4 | | 111.8 | 53.0 | 34.8 | 10.2 | 0.2 | 4.6 | 291.4 | | 0.4 | 0.4 | 28.8 | | 13.2 | 36.0 | 12.6 | 2.0 | | 92.6 | 384.4 | 992.3 |
| УК33-2-1 | 21.4 | 8.6 | 9.2 | | | 5.2 | 22.0 | 10.4 | | 111.8 | 53.0 | 34.8 | 10.2 | 0.2 | 4.6 | 291.4 | | 0.4 | 0.4 | 28.8 | | 13.2 | 36.0 | 12.6 | 2.0 | | 92.6 | 384.4 | 1143.4 |
| УК33-3-1 | 21.4 | 8.6 | 9.2 | | | 5.2 | 22.0 | 10.4 | | 111.8 | 53.0 | 34.8 | 10.2 | 0.2 | 4.6 | 291.4 | | 0.4 | 0.4 | 28.8 | | 13.2 | 36.0 | 12.6 | 2.0 | | 92.6 | 384.4 | 1550.4 |
| УК33-4-1 | 21.4 | 8.6 | 9.2 | | | 5.2 | 22.0 | 10.4 | | 111.8 | 53.0 | 34.8 | 10.2 | 0.2 | 4.6 | 291.4 | | 0.4 | 0.4 | 28.8 | | 13.2 | 36.0 | 12.6 | 2.0 | | 92.6 | 384.4 | 1427.4 |
| УК33-1-2 | 21.4 | 8.6 | 9.2 | | | 5.2 | 37.6 | 10.4 | | 111.8 | 37.0 | 34.8 | 10.2 | 0.2 | 4.6 | 291.0 | | 0.4 | 0.4 | 28.8 | | 13.2 | 36.0 | 10.2 | 2.0 | | 90.2 | 381.6 | 989.5 |
| УК33-2-2 | 21.4 | 8.6 | 9.2 | | | 5.2 | 37.6 | 10.4 | | 111.8 | 37.0 | 34.8 | 10.2 | 0.2 | 4.6 | 291.0 | | 0.4 | 0.4 | 28.8 | | 13.2 | 36.0 | 10.2 | 2.0 | | 90.2 | 381.6 | 1140.6 |

Примечание см. на листе 258.

Корнюшина

Карпин

Проверил

ГСПИ-10

Смирнов — Зак констр ин-та

Демченко — Нач отд зла

Чечелева — Нач сектора

Михайлова — Ст инженер

ТК 1972.

Выборка стали на одну колонну.

ИШ22-3/70

Лист 266

## Выборка стали на одну колонну кг.

| Марка колонны. | Арматурные изделия. Сталь ГОСТ 5781-61.* Класса А-I. ф мм 12 | 10 | 8 | | | Итого | Класса А-III. ф мм 32 | 28 | 25 | 22 | 20 | 16 | 12 | 10 | | | Итого | ГОСТ 380-71 Прокат в СТ3 Профиль 8=20 | | Итого | Итого |
|---|---|---|---|---|---|---|---|---|---|---|---|---|---|---|---|---|---|---|---|---|---|
| УК33-3-2 | 5.0 | 70.6 | 8.7 | | | 84.3 | | 844.9 | | | | | 8.6 | 24.4 | | | 877.9 | 3.1 | | 3.1 | 965.3 |
| УК33-4-2 | 5.0 | 70.6 | 8.7 | | | 84.3 | 328.6 | 593.3 | | | | | 8.6 | 24.4 | | | 954.9 | 3.1 | | 3.1 | 1042.3 |
| УК33-1-3 | 5.0 | | 44.5 | | | 49.5 | | | | 522.3 | | | 8.6 | 24.4 | | | 555.3 | 3.1 | | 3.1 | 607.9 |
| УК33-2-3 | 5.0 | | 44.5 | | | 49.5 | | | 673.7 | | | | 8.6 | 24.4 | | | 706.7 | 3.1 | | 3.1 | 759.0 |
| УК33-3-3 | 5.0 | 71.3 | 8.7 | | | 85.0 | | 844.9 | | | | | 8.6 | 24.4 | | | 877.9 | 3.1 | | 3.1 | 966.0 |
| УК33-4-3 | 5.0 | 71.3 | 8.7 | | | 85.0 | 328.6 | 593.3 | | | | | 8.6 | 24.4 | | | 954.9 | 3.1 | | 3.1 | 1043.0 |
| УК33-1-4 | 5.0 | | 44.5 | | | 49.5 | | | | 522.3 | | | 8.6 | 24.4 | | | 555.3 | 3.1 | | 3.1 | 607.9 |
| УК33-2-4 | 5.0 | | 44.5 | | | 49.5 | | | 673.7 | | | | 8.6 | 24.4 | | | 706.7 | 3.1 | | 3.1 | 759.0 |
| УК33-3-4 | 5.0 | 70.6 | 8.7 | | | 84.3 | | 844.9 | | | | | 8.6 | 24.4 | | | 877.9 | 3.1 | | 3.1 | 965.3 |
| УК33-4-4 | 5.0 | 70.6 | 8.7 | | | 84.3 | 328.6 | 593.3 | | | | | 8.6 | 24.4 | | | 954.9 | 3.1 | | 3.1 | 1042.3 |

## Выборка стали на одну колонну кг (продолжение)

| Марка колонны. | Закладные детали. ГОСТ 380-71 Прокат в СТ3 Профиль L200х125х12 | L140х90х10 | L63х40х8 | L45х5 | δ=25 | δ=20 | δ=16 | δ=12 | δ=10 | δ=8 | гайка М16 | труба d=40 | | | Итого | Сталь ГОСТ 5781-61.* Класса А-I. 20 | 12 | 8 | Итого | Класса А-III. 36 | 32 | 28 | 22 | 16 | 12 | | Итого | Итого | Всего |
|---|---|---|---|---|---|---|---|---|---|---|---|---|---|---|---|---|---|---|---|---|---|---|---|---|---|---|---|---|---|
| УК33-3-2 | 21.4 | 8.6 | 9.2 | 5.2 | 37.6 | 10.4 | 111.8 | 37.0 | 34.8 | 10.2 | 0.2 | 4.6 | | | 291.0 | | | 0.4 | 0.4 | 28.8 | | 13.2 | 36.0 | 10.2 | 2.0 | | 90.2 | 381.6 | 1346.9 |
| УК33-4-2 | 21.4 | 8.6 | 9.2 | 5.2 | 37.6 | 10.4 | 111.8 | 37.0 | 34.8 | 10.2 | 0.2 | 4.6 | | | 291.0 | | | 0.4 | 0.4 | 28.8 | | 13.2 | 36.0 | 10.2 | 2.0 | | 90.2 | 381.6 | 1423.9 |
| УК33-1-3 | 21.4 | 8.6 | 9.2 | 5.2 | 22.0 | 10.4 | | 34.2 | 34.8 | 10.2 | 0.2 | 4.6 | | | 160.8 | | | 0.4 | 0.4 | 28.8 | | 13.2 | | 12.6 | 2.0 | | 56.6 | 217.8 | 825.7 |
| УК33-2-3 | 21.4 | 8.6 | 9.2 | 5.2 | 22.0 | 10.4 | | 34.2 | 34.8 | 10.2 | 0.2 | 4.6 | | | 160.8 | | | 0.4 | 0.4 | 28.8 | | 13.2 | | 12.6 | 2.0 | | 56.6 | 217.8 | 976.8 |
| УК33-3-3 | 21.4 | 8.6 | 9.2 | 5.2 | 22.0 | 10.4 | | 34.2 | 34.8 | 10.2 | 0.2 | 4.6 | | | 160.8 | | | 0.4 | 0.4 | 28.8 | | 13.2 | | 12.6 | 2.0 | | 56.6 | 217.8 | 1183.8 |
| УК33-4-3 | 21.4 | 8.6 | 9.2 | 5.2 | 22.0 | 10.4 | | 34.2 | 34.8 | 10.2 | 0.2 | 4.6 | | | 160.8 | | | 0.4 | 0.4 | 28.8 | | 13.2 | | 12.6 | 2.0 | | 56.6 | 217.8 | 1260.8 |
| УК33-1-4 | 21.4 | 8.6 | 9.2 | 5.2 | 37.6 | 10.4 | | 16.2 | 34.8 | 10.2 | 0.2 | 4.6 | | | 158.4 | | | 0.4 | 0.4 | 28.8 | | 13.2 | | 10.2 | 2.0 | | 54.2 | 213.0 | 820.9 |
| УК33-2-4 | 21.4 | 8.6 | 9.2 | 5.2 | 37.6 | 10.4 | | 16.2 | 34.8 | 10.2 | 0.2 | 4.6 | | | 158.4 | | | 0.4 | 0.4 | 28.8 | | 13.2 | | 10.2 | 2.0 | | 54.2 | 213.0 | 972.0 |
| УК33-3-4 | 21.4 | 8.6 | 9.2 | 5.2 | 37.6 | 10.4 | | 16.2 | 34.8 | 10.2 | 0.2 | 4.6 | | | 158.4 | | | 0.4 | 0.4 | 28.8 | | 13.2 | | 10.2 | 2.0 | | 54.2 | 213.0 | 1178.3 |
| УК33-4-4 | 21.4 | 8.6 | 9.2 | 5.2 | 37.6 | 10.4 | | 16.2 | 34.8 | 10.2 | 0.2 | 4.6 | | | 158.4 | | | 0.4 | 0.4 | 28.8 | | 13.2 | | 10.2 | 2.0 | | 54.2 | 213.0 | 1255.3 |

Примечание см. на листе 258.

ТК 1972

Выборка стали на одну колонну.

УЧ 22-3/70

Лист 267

Инв. № подл. | Подпись и дата | Взам. инв. №

12195 284

## Выборка стали на одну колонну кг.

| Марка колонны | Арматурные изделия. Сталь ГОСТ 5781-61.* Класса А-I. ф мм 12 | 10 | 8 | | | Итого | Класса А-III. ф мм 32 | 28 | 25 | 22 | 20 | 16 | 12 | 10 | | | Итого | ГОСТ 380-71 Прокат в СТ3 Профиль | | Итого | Итого |
|---|---|---|---|---|---|---|---|---|---|---|---|---|---|---|---|---|---|---|---|---|---|
| УК34-1-1 | 5.0 | | 47.0 | | | 52.0 | | | 667.0 | | | | 17.2 | 24.4 | | | 708.6 | 3.1 | | 3.1 | 763.7 |
| УК34-2-1 | 5.0 | 71.4 | 11.2 | | | 87.6 | | 811.2 | | | | | 17.2 | 24.4 | | | 852.8 | 3.1 | | 3.1 | 943.5 |
| УК34-3-1 | 5.0 | 71.4 | 11.2 | | | 87.6 | 373.4 | 503.2 | 44.6 | | | | 17.2 | 24.4 | | | 962.8 | 3.1 | | 3.1 | 1053.5 |
| УК34-4-1, УК34-5-1 | 5.0 | 71.4 | 11.2 | | | 87.6 | 1030.6 | | 44.6 | | | | 17.2 | 24.4 | | | 1116.8 | 3.1 | | 3.1 | 1207.5 |
| УК34-1 | 5.0 | | 47.0 | | | 52.0 | | | 667.0 | | | | 17.2 | 24.4 | | | 708.6 | 3.1 | | 3.1 | 763.7 |
| УК34-2 | 5.0 | 71.4 | 11.2 | | | 87.6 | | 811.2 | | | | | 17.2 | 24.4 | | | 852.8 | 3.1 | | 3.1 | 943.5 |
| УК34-3 | 5.0 | 71.4 | 11.2 | | | 87.6 | 373.4 | 503.2 | 44.6 | | | | 17.2 | 24.4 | | | 962.8 | 3.1 | | 3.1 | 1053.5 |
| УК34-4; УК34-5 | 5.0 | 71.4 | 11.2 | | | 87.6 | 1030.6 | | 44.6 | | | | 17.2 | 24.4 | | | 1116.8 | 3.1 | | 3.1 | 1207.5 |
| УК34-1-2 | 5.0 | | 47.0 | | | 52.0 | | | 667.0 | | | | 17.2 | 24.4 | | | 708.6 | 3.1 | | 3.1 | 763.7 |
| УК34-2-2 | 5.0 | 71.4 | 11.2 | | | 876 | | 811.2 | | | | | 17.2 | 24.4 | | | 852.8 | 3.1 | | 3.1 | 943.5 |

## Выборка стали на одну колонну кг (продолжение)

| Марка колонны | Закладные детали. ГОСТ 380-71 Прокат в СТ3 Профиль L200x125x12 | L140x90x10 | L100x12 | L75x8 | δ=25 | δ=18 | δ=16 | δ=12 | Труба d=40 | Гайка М16 | | | | | Итого | Сталь ГОСТ 5781-61* класса А-I 20 | 12 | 8 | Итого | класса А-III 36 | 32 | 28 | 22 | 16 | 12 | | Итого | Итого | Всего |
|---|---|---|---|---|---|---|---|---|---|---|---|---|---|---|---|---|---|---|---|---|---|---|---|---|---|---|---|---|---|
| УК34-1-1 | 42.8 | 8.6 | | 5.2 | | | 119.4 | 44.0 | 4.6 | 0.4 | | | | | 225.0 | | | 0.8 | 0.8 | 35.4 | 23.0 | | 36.0 | 12.0 | 2.0 | | 108.4 | 334.2 | 1097.9 |
| УК34-2-1 | 42.8 | 8.6 | | 5.2 | | | 119.4 | 44.0 | 4.6 | 0.4 | | | | | 225.0 | | | 0.8 | 0.8 | 35.4 | 23.0 | | 36.0 | 12.0 | 2.0 | | 108.4 | 334.2 | 1277.7 |
| УК34-3-1 | 42.8 | 8.6 | | 5.2 | | | 119.4 | 44.0 | 4.6 | 0.4 | | | | | 225.0 | | | 0.8 | 0.8 | 35.4 | 23.0 | | 36.0 | 12.0 | 2.0 | | 108.4 | 334.2 | 1387.7 |
| УК34-4-1; УК34-5-1 | 42.8 | 8.6 | | 5.2 | | | 119.4 | 44.0 | 4.6 | 0.4 | | | | | 225.0 | | | 0.8 | 0.8 | 35.4 | 23.0 | | 36.0 | 12.0 | 2.0 | | 108.4 | 334.2 | 1541.7 |
| УК34-1 | 42.8 | 8.6 | | 5.2 | | | | 21.6 | 4.6 | 0.4 | | | | | 83.3 | | | 0.8 | 0.8 | 35.4 | 23.0 | | | 12.0 | 2.0 | | 72.4 | 156.5 | 920.2 |
| УК34-2 | 42.8 | 8.6 | | 5.2 | | | | 21.6 | 4.6 | 0.4 | | | | | 83.3 | | | 0.8 | 0.8 | 35.4 | 23.0 | | | 12.0 | 2.0 | | 72.4 | 156.5 | 1100.0 |
| УК34-3 | 42.8 | 8.6 | | 5.2 | | | | 21.6 | 4.6 | 0.4 | | | | | 83.3 | | | 0.8 | 0.8 | 35.4 | 23.0 | | | 12.0 | 2.0 | | 72.4 | 156.5 | 1210.0 |
| УК34-4; УК34-5 | 42.8 | 8.6 | | 5.2 | | | | 21.6 | 4.6 | 0.4 | | | | | 83.3 | | | 0.8 | 0.8 | 35.4 | 23.0 | | | 12.0 | 2.0 | | 72.4 | 156.5 | 1364.0 |
| УК34-1-2. | 42.8 | 8.6 | | 5.2 | | | 119.4 | 44.0 | 4.6 | 0.4 | | | | | 225.0 | | | 0.8 | 0.8 | 35.4 | 23.0 | | 36.0 | 12.0 | 2.0 | | 108.4 | 334.5 | 1098.2 |
| УК34-2-2. | 42.8 | 8.6 | | 5.2 | | | 119.4 | 44.0 | 4.6 | 0.4 | | | | | 225.0 | | | 0.8 | 0.8 | 35.4 | 23.0 | | 36.0 | 12.0 | 2.0 | | 108.4 | 334.2 | 1277.7 |

Примечание см. на листе 258.

ТК 1972 — Выборка стали на одну колонну. — ШИ22-3/70. Лист 268

Шифр
Экз-лист
Инв №
Корнюшина
К. дн.
Проверил
Смирнов
Демченко
Чечелева
Михайлова
Гл. конструктор ин-та
Нач. отдела
Нач. сек.
Ст. инженер

## Выборка стали на одну колонну кг.

| Марка колонны. | Арматурные изделия. Сталь ГОСТ 5781-61.* класса А-I ф мм 12 | 10 | 8 | | | Итого | класса А-III ф мм 32 | 28 | 25 | 22 | 20 | 16 | 12 | 10 | | | Итого | ГОСТ 380-71 Прокат в ст3 Профиль δ=20 | | Итого | Итого |
|---|---|---|---|---|---|---|---|---|---|---|---|---|---|---|---|---|---|---|---|---|---|
| УК34-3-2 | 5.0 | 71.4 | 11.2 | | | 87.6 | 373.4 | 503.2 | 44.6 | | | | 17.2 | 24.4 | | | 962.8 | 3.1 | | 3.1 | 1053.5 |
| УК34-4-2; УК34-5-2 | 5.0 | 71.4 | 11.2 | | | 87.6 | 1030.6 | | 44.6 | | | | 17.2 | 24.4 | | | 1116.8 | 3.1 | | 3.1 | 1207.5 |
| УК34-1-3. | 5.0 | | 47.0 | | | 52.0 | | | 667.0 | | | | 17.2 | 24.4 | | | 708.6 | 3.1 | | 3.1 | 763.7 |
| УК34-2-3. | 5.0 | 71.4 | 11.2 | | | 87.6 | | 811.2 | | | | | 17.2 | 24.4 | | | 852.8 | 3.1 | | 3.1 | 943.5 |
| УК34-3-3 | 5.0 | 71.4 | 11.2 | | | 87.6 | 373.4 | 503.2 | 44.6 | | | | 17.2 | 24.4 | | | 962.8 | 3.1 | | 3.1 | 1053.5 |
| УК34-4-3; УК34-5-3 | 5.0 | 71.4 | 11.2 | | | 87.6 | 1030.6 | | 44.6 | | | | 17.2 | 24.4 | | | 1116.8 | 3.1 | | 3.1 | 1207.5 |
| УК38-1-1 | 3.3 | | 29.5 | | | 32.8 | | | 386.6 | | | | 17.2 | 9.6 | | | 413.4 | | | | 446.2 |
| УК38-2-1. | 3.3 | 36.6 | 10.8 | | | 50.7 | | | 485.0 | | | | 17.2 | 9.6 | | | 511.8 | | | | 562.5 |
| УК38-1-2. | 3.3 | | 29.5 | | | 32.8 | | | 386.6 | | | | 17.2 | 9.6 | | | 1113.4 | | | | 446.2 |
| УК38-2-2. | 3.3 | 36.6 | 10.8 | | | 50.7 | | | 485.0 | | | | 17.2 | 9.6 | | | 511.8 | | | | 562.5 |

## Выборка стали на одну колонну кг (продолжение)

| Марка колонны. | Закладные детали. ГОСТ 380-71 Прокат в СТ3 Профиль L200x125x12 | L140x90x10 | L100x12 | L75x8 | δ=25 | δ=18 | δ=16 | δ=12 | Труба d=40 | Гайка М16 | | | | | Итого | Сталь ГОСТ 5781-61.* класса А-I 20 | 12 | 8 | Итого | класса А-III 36 | 32 | 28 | 22 | 16 | 12 | | Итого | Итого | Всего |
|---|---|---|---|---|---|---|---|---|---|---|---|---|---|---|---|---|---|---|---|---|---|---|---|---|---|---|---|---|---|
| УК34-3-2 | 42.8 | 8.6 | | 5.2 | | | 119.4 | 44.0 | 4.6 | 0.4 | | | | | 225.0 | | | 0.8 | 0.8 | 35.4 | 23.0 | — | 36.0 | 12.0 | 2.0 | | 108.4 | 334.2 | 1387.7 |
| УК34-4-2; УК34-5-2. | 42.8 | 8.6 | | 5.2 | | | 119.4 | 44.0 | 4.6 | 0.4 | | | | | 225.0 | | | 0.8 | 0.8 | 35.4 | 23.0 | | 36.0 | 12.0 | 2.0 | | 108.4 | 334.2 | 1541.7 |
| УК34-1-3. | 42.8 | 8.6 | 4.8 | 5.2 | 57.2 | 11.2 | | 52.8 | 4.6 | 0.4 | | | | | 187.6 | | | 0.8 | 0.8 | 51.4 | 23.0 | | | 12.0 | 2.0 | | 88.4 | 276.8 | 1040.5 |
| УК34-2-3 | 42.8 | 8.6 | 4.8 | 5.2 | 57.2 | 11.2 | | 52.8 | 4.6 | 0.4 | | | | | 187.6 | | | 0.8 | 0.8 | 51.4 | 23.0 | | | 12.0 | 2.0 | | 88.4 | 276.8 | 1220.3 |
| УК34-3-3 | 42.8 | 8.6 | 4.8 | 5.2 | 57.2 | 11.2 | | 52.8 | 4.6 | 0.4 | | | | | 187.6 | | | 0.8 | 0.8 | 51.4 | 23.0 | | | 12.0 | 2.0 | | 88.4 | 276.8 | 1330.3 |
| УК34-4-3, УК34-5-3 | 42.8 | 8.6 | 4.8 | 5.2 | 57.2 | 11.2 | | 52.8 | 4.6 | 0.4 | | | | | 187.6 | | | 0.8 | 0.8 | 51.4 | 23.0 | | | 12.0 | 2.0 | | 88.4 | 276.8 | 1484.3 |
| УК38-1-1. | 59.6 | 13.20 | | 2.6 | | | 80.6 | 35.8 | 3.0 | 0.4 | | | | | 195.2 | | | 0.8 | 0.8 | 15.3 | 20.4 | | 12.0 | 18.0 | 2.0 | | 67.7 | 263.7 | 709.9 |
| УК38-2-1. | 59.6 | 13.20 | | 2.6 | | | 80.6 | 35.8 | 3.0 | 0.4 | | | | | 195.2 | | | 0.8 | 0.8 | 15.3 | 20.4 | | 12.0 | 18.0 | 2.0 | | 67.7 | 263.7 | 826.2 |
| УК38-1-2. | 59.6 | 13.20 | | 2.6 | | | 80.6 | 35.8 | 3.0 | 0.4 | | | | | 195.2 | | | 0.8 | 0.8 | 15.3 | 20.4 | | 12.0 | 18.0 | 2.0 | | 67.7 | 263.7 | 709.9 |
| УК38-2-2. | 59.6 | 13.20 | | 2.6 | | | 80.6 | 35.8 | 3.0 | 0.4 | | | | | 195.2 | | | 0.8 | 0.8 | 15.3 | 20.4 | | 12.0 | 18.0 | 2.0 | | 67.7 | 263.7 | 826.2 |

Примечание см. на листе 258.

ТК 1972

Выборка стали на одну колонну.

УШ22-3/70

Лист 269

## Выборка стали на одну колонну кг.

| Марка колонны. | Арматурные изделия. Сталь ГОСТ 5781-61* Класса А-I ф мм 12 | 10 | 8 | | | Итого | Класса А-III ф мм 32 | 28 | 25 | 22 | 20 | 16 | 12 | 10 | | | Итого | ГОСТ 380-71 Прокат Вст3 Профиль | | Итого | Итого |
|---|---|---|---|---|---|---|---|---|---|---|---|---|---|---|---|---|---|---|---|---|---|
| 2К38-1 | 3.3 | | 29.5 | | | 32.8 | | | 386.6 | | | | 17.2 | 9.6 | | | 413.4 | | | | 446.2 |
| 2К38-2 | 3.3 | 36.6 | 10.8 | | | 50.7 | | 485.0 | | | | | 17.2 | 9.6 | | | 511.8 | | | | 562.5 |
| 2К40-1-1; 2К40-1-2 | 4.4 | | 43.2 | | | 47.6 | | | 583.4 | | | | 17.2 | 14.8 | | | 615.4 | | | | 663.0 |
| 2К40-1 | 4.4 | | 43.2 | | | 47.6 | | | 583.4 | | | | 17.2 | 14.8 | | | 615.4 | | | | 663.0 |
| 2К42-1-1 | | | 8.4 | | | 8.4 | | | | 149.6 | | | | 19.2 | | | 168.8 | | | | 177.2 |
| 2К42-2-1 | | | 8.4 | | | 8.4 | | | 193.2 | | | | | 19.2 | | | 212.4 | | | | 220.8 |
| 2К42-3-1 | | 17.6 | | | | 17.6 | | 243.2 | | | | | | 19.2 | | | 262.4 | | | | 280.0 |
| 2К42-1-3 | | | 8.4 | | | 8.4 | | | | 149.6 | | | | 19.2 | | | 168.8 | | | | 177.2 |
| 2К42-2-3 | | | 8.4 | | | 8.4 | | | 193.2 | | | | | 19.2 | | | 212.4 | | | | 220.8 |
| 2К42-3-3 | | 17.6 | | | | 17.6 | | 243.2 | | | | | | 19.2 | | | 262.4 | | | | 280.0 |

## Выборка стали на одну колонну кг (продолжение)

| Марка колонны. | Закладные детали. ГОСТ 380-71 Прокат Вст3 Профиль L200х125х12 | L140х50х10 | L100х12 | L75х8 | δ=25 | δ=18 | δ=16 | δ=12 | Труба ø32х40 | Гайка М16 | δ=10 | δ=8 | | | Итого | Сталь ГОСТ 5781-61* Класса А-I 20 | 12 | 8 | Итого | Класса А-III 36 | 32 | 28 | 22 | 16 | 12 | | Итого | Итого | Всего |
|---|---|---|---|---|---|---|---|---|---|---|---|---|---|---|---|---|---|---|---|---|---|---|---|---|---|---|---|---|---|
| 2К38-1 | 42.8 | 13.2 | | 2.6 | | | | 19.6 | 3.0 | 0.4 | | | | | 91.6 | | | 0.8 | 0.8 | 15.3 | 20.4 | | | 12.0 | 2.0 | | 49.7 | 132.1 | 578.3 |
| 2К38-2 | 42.8 | 13.2 | | 2.6 | | | | 19.6 | 3.0 | 0.4 | | | | | 91.6 | | | 0.8 | 0.8 | 15.3 | 20.4 | | | 12.0 | 2.0 | | 49.7 | 132.1 | 694.6 |
| 2К40-1-1; 2К40-1-2 | 42.8 | 13.2 | | 2.6 | | | 80.6 | 52.6 | 4.6 | 0.4 | | | | | 196.8 | | | 0.8 | 0.8 | 20.1 | 23.0 | | 12.0 | 18.0 | 2.0 | | 75.1 | 272.7 | 935.7 |
| 2К40-1 | 42.8 | 13.2 | | 2.6 | | | | 19.6 | 4.6 | 0.4 | | | | | 83.2 | | | 0.8 | 0.8 | 20.1 | 23.0 | | | 12.0 | 2.0 | | 57.1 | 141.1 | 804.1 |
| 2К42-1-1 | | 8.6 | | | | | 19.4 | 19.8 | 3.0 | 0.1 | 22.8 | 6.8 | | | 80.5 | 0.8 | | | 0.8 | | | | 12.0 | 3.3 | 3.8 | | 19.1 | 100.4 | 277.6 |
| 2К42-2-1 | | 8.6 | | | | | 19.4 | 19.8 | 3.0 | 0.1 | 22.8 | 6.8 | | | 80.5 | 0.8 | | | 0.8 | | | | 12.0 | 3.3 | 3.8 | | 19.1 | 100.4 | 321.2 |
| 2К42-3-1 | | 8.6 | | | | | 19.4 | 19.8 | 3.0 | 0.1 | 22.8 | 6.8 | | | 80.5 | 0.8 | | | 0.8 | | | | 12.0 | 3.3 | 3.8 | | 19.1 | 100.4 | 380.4 |
| 2К42-1-3 | | 8.6 | | | | | | 19.8 | 3.0 | 0.1 | 22.8 | 6.8 | | | 61.1 | 0.8 | | | 0.8 | | | | | 3.3 | 3.8 | | 7.1 | 69.0 | 246.2 |
| 2К42-2-3 | | 8.6 | | | | | | 19.8 | 3.0 | 0.1 | 22.8 | 6.8 | | | 61.1 | 0.8 | | | 0.8 | | | | | 3.3 | 3.8 | | 7.1 | 69.0 | 289.8 |
| 2К42-3-3 | | 8.6 | | | | | | 19.8 | 3.0 | 0.1 | 22.8 | 6.8 | | | 61.1 | 0.8 | | | 0.8 | | | | | 3.3 | 3.8 | | 7.1 | 69.0 | 349.0 |

Примечание см. на листе 258.

Корнишина

Проверил Корнишина

Смирнов Демченко Чечелева Михайлова

Гл. конструктор Нач. отдела Нач. сектора Ст. инженер

ТК 1972

Выборка стали на одну колонну.

2/2/22-3/70

Лист 270

## Выборка стали на одну колонну кг.

| Марка колонны. | Арматурные изделия. Сталь ГОСТ 5781-61.* Класса А-I ф мм 12 | 10 | 8 | | | Итого | Класса А-III ф мм 32 | 28 | 25 | 22 | 20 | 16 | 12 | 10 | | | Итого | ГОСТ 380-71 Прокат Вст3 Профиль 8=20 | | Итого | Итого |
|---|---|---|---|---|---|---|---|---|---|---|---|---|---|---|---|---|---|---|---|---|---|
| УК43-1-2 | 6.1 | | 44.9 | | | 51,0 | | | | | 403.2 | | 8.6 | 29.6 | | | 441.4 | 4.0 | | 4.0 | 496.4 |
| УК43-2-2 | 6.1 | | 44.9 | | | 51.0 | | | 628.4 | | | | 8.6 | 29.6 | | | 666.6 | 4.0 | | 4.0 | 721.6 |
| УК43-3-2;УК43А-2-2 | 6.1 | | 44.9 | | | 51,0 | | | 628.4 | | | | 8.6 | 29.6 | | | 666.6 | 4.0 | | 4.0 | 721.6 |
| УК43-4-2 | 6.1 | 61.0 | 11.0 | | | 78.1 | | 787.8 | | | | | 8.6 | 29.6 | | | 826.0 | 4.0 | | 4.0 | 908.1 |
| УК43А-4-2 | 6.1 | 61.0 | 11.0 | | | 78.1 | | 787.8 | | | | | 8.6 | 29.6 | | | 826.0 | 4.0 | | 4.0 | 908.1 |
| УК43-1-4 | 6.1 | | 44.9 | | | 51,0 | | | | | 403.2 | | 8.6 | 29.6 | | | 441.4 | 4.0 | | 4.0 | 496.4 |
| УК43-2-4 | 6.1 | | 44.9 | | | 51,0 | | | 628.4 | | | | 8.6 | 29.6 | | | 666.6 | 4.0 | | 4.0 | 721.6 |
| УК43-3-4;УК43А-2-4 | 6.1 | | 44.9 | | | 51,0 | | | 628.4 | | | | 8.6 | 29.6 | | | 666.6 | 4.0 | | 4.0 | 721.6 |
| УК43-4-4 | 6.1 | 61.0 | 11.0 | | | 78,1 | | 787.8 | | | | | 8.6 | 29.6 | | | 826.0 | 4.0 | | 4.0 | 908.1 |
| УК43А-4-4 | 6.1 | 61.0 | 11.0 | | | 78,1 | | 787.8 | | | | | 8.6 | 29.6 | | | 826.0 | 4.0 | | 4.0 | 908.1 |

## Выборка стали на одну колонну кг (продолжение).

| Марка колонны. | Закладные детали. ГОСТ 380-71 Прокат Вст3 Профиль L200x125x12 | L140x90x10 | L63x40x8 | L45x5 | δ=25 | δ=20 | δ=16 | δ=12 | δ=10 | δ=8 | Труба d=40 | Гайка М16 | | | Итого | Сталь ГОСТ 5781-61.* Класса А-I 20 | 12 | 8 | Итого | Класса А-III 36 | 32 | 28 | 22 | 16 | 12 | | Итого | Итого | Всего |
|---|---|---|---|---|---|---|---|---|---|---|---|---|---|---|---|---|---|---|---|---|---|---|---|---|---|---|---|---|---|
| УК43-1-2 | 21.4 | 15.6 | 9.2 | 5.2 | 37.6 | 10.4 | 119.4 | 38.6 | 34.8 | 10.2 | 4.6 | 0.2 | | | 307.2 | | | 0.4 | 0.4 | 36.0 | | 15.2 | 36.0 | 10.2 | 2.0 | | 99.4 | 407.2 | 903.4 |
| УК43-2-2 | 21.4 | 15.6 | 9.2 | 5.2 | 37.6 | 10.4 | 119.4 | 38.6 | 34.8 | 10.2 | 4.6 | 0.2 | | | 307.2 | | | 0.4 | 0.4 | 36.0 | | 15.2 | 36.0 | 10.2 | 2.0 | | 99.4 | 407.0 | 1128.6 |
| УК43-3-2;УК43А-2-2 | 21.4 | 15.6 | 9.2 | 5.2 | 37.6 | 10.4 | 119.4 | 38.6 | 34.8 | 10.2 | 4.6 | 0.2 | | | 307.2 | | | 0.4 | 0.4 | 34.8 | | 15.2 | 36.0 | 10.2 | 2.0 | | 98.2 | 405.8 | 1127.4 |
| УК43-4-2 | 21.4 | 15.6 | 9.2 | 5.2 | 37.6 | 10.4 | 119.4 | 38.6 | 34.8 | 10.2 | 4.6 | 0.2 | | | 307.2 | | | 0.4 | 0.4 | 36.0 | | 15.2 | 36.0 | 10.2 | 2.0 | | 99.4 | 407.0 | 1315.1 |
| УК43А-4-2 | 21.4 | 15.6 | 9.2 | 5.2 | 37.6 | 10.4 | 119.4 | 38.6 | 34.8 | 10.2 | 4.6 | 0.2 | | | 307.2 | | | 0.4 | 0.4 | 34.8 | | 15.2 | 36.0 | 10.2 | 2.0 | | 98.2 | 405.8 | 1313.9 |
| УК43-1-4 | 21.4 | 15.6 | 9.2 | 5.2 | 37.6 | 10.4 | | 16.2 | 34.8 | 10.2 | 4.6 | 0.2 | | | 165.4 | | | 0.4 | 0.4 | 36.0 | | 15.2 | | 10.2 | 2.0 | | 63.4 | 229.2 | 725.6 |
| УК43-2-4 | 21.4 | 15.6 | 9.2 | 5.2 | 37.6 | 10.4 | | 16.2 | 34.8 | 10.2 | 4.6 | 0.2 | | | 165.4 | | | 0.4 | 0.4 | 36.0 | | 15.2 | | 10.2 | 2.0 | | 63.4 | 229.2 | 950.8 |
| УК43-3-4;УК43А-2-4 | 21.4 | 15.6 | 9.2 | 5.2 | 37.6 | 10.4 | | 16.2 | 34.8 | 10.2 | 4.6 | 0.2 | | | 165.4 | | | 0.4 | 0.4 | 34.8 | | 15.2 | | 10.2 | 2.0 | | 62.2 | 228.0 | 949.6 |
| УК43-4-4 | 21.4 | 15.6 | 9.2 | 5.2 | 37.6 | 10.4 | | 16.2 | 34.8 | 10.2 | 4.6 | 0.2 | | | 165.4 | | | 0.4 | 0.4 | 36.0 | | 15.2 | | 10.2 | 2.0 | | 63.4 | 229.2 | 1137.3 |
| УК43А-4-4 | 21.4 | 15.6 | 9.2 | 5.2 | 37.6 | 10.4 | | 16.2 | 34.8 | 10.2 | 4.6 | 0.2 | | | 165.4 | | | 0.4 | 0.4 | 34.8 | | 15.2 | | 10.2 | 2.0 | | 62.2 | 228.0 | 1136.1 |

Примечание см. на листе 258

ТК 1972

Выборка стали на одну колонну.

УШ22-3/70

лист 271

Ст.инжен. Шмидт Тихонова

## Выборка стали на одну колонну кг.

| Марка колонны. | Арматурные изделия. Сталь ГОСТ 5781-61.* Класса А-I ф мм 12 | 10 | 8 | | | Итого | Класса А-III ф мм 32 | 28 | 25 | 22 | 20 | 16 | 12 | 10 | | | Итого | ГОСТ 380-71 Прокат В СТ3 Профиль б=4 | | Итого | Итого |
|---|---|---|---|---|---|---|---|---|---|---|---|---|---|---|---|---|---|---|---|---|---|
| УК44-1-2 | | | 8.9 | | | 8.9 | | | | 160.2 | | | | 19.2 | | | 179.4 | | | | 188.3 |
| УК44-2-2 | | | 8.9 | | | 8.9 | | | 206.6 | | | | | 19.2 | | | 225.8 | | | | 234.7 |
| УК44-3-2 | | 18.4 | | | | 18.4 | | 257.8 | | | | | | 19.2 | | | 277.0 | | | | 295.4 |
| УК44-1-4 | | | 8.9 | | | 8.9 | | | | 160.2 | | | | 19.2 | | | 179.4 | | | | 188.3 |
| УК44-2-4 | | | 8.9 | | | 8.9 | | | 206.6 | | | | | 19.2 | | | 225.8 | | | | 234.7 |
| УК44-3-4 | | 18.4 | | | | 18.4 | | 257.8 | | | | | | 19.2 | | | 277.0 | | | | 295.4 |
| УК45-1-2 | 3.1 | | 18.2 | | | 21.3 | | | 274.4 | | | | 4.3 | 29.6 | | | 308.3 | 4.0 | | 4.0 | 333.6 |
| УК45-2-2 | 3.1 | 24.1 | 5.5 | | | 32.7 | | 348.0 | | | | | 4.3 | 29.6 | | | 381.9 | 4.0 | | 4.0 | 418.6 |
| УК45-1-4 | 3.1 | | 18.2 | | | 21.3 | | | 274.4 | | | | 4.3 | 29.6 | | | 308.3 | 4.0 | | 4.0 | 233.6 |
| УК45-2-4 | 3.1 | 24.1 | 5.5 | | | 32.7 | | 348.0 | | | | | 4.3 | 29.6 | | | 381.9 | 4.0 | | 4.0 | 418.6 |

## Выборка стали на одну колонну кг (продолжение).

| Марка колонны. | Закладные детали. ГОСТ 380-71 Прокат В СТ3 Профиль. L200x125x12 | L140x90x10 | L63x40x8 | L45x5 | δ=25 | δ=20 | δ=16 | δ=12 | δ=10 | δ=8 | Труба d=10 | Болт М16 | | | Итого | Сталь ГОСТ 5781-61* Класса А-I 20 | 12 | 8 | Итого | Класса А-III 36 | 32 | 28 | 22 | 16 | 12 | | Итого | Итого | Всего |
|---|---|---|---|---|---|---|---|---|---|---|---|---|---|---|---|---|---|---|---|---|---|---|---|---|---|---|---|---|---|
| УК44-1-2 | | 8.6 | | | | | 19.4 | 19.8 | 22.8 | 6.8 | 3.0 | 0.1 | | | 80.5 | | | 0.8 | 0.8 | | | | 12.0 | 3.3 | 3.8 | | 19.1 | 100.4 | 288.7 |
| УК44-2-2 | | 8.6 | | | | | 19.4 | 19.8 | 22.8 | 6.8 | 3.0 | 0.1 | | | 80.5 | | | 0.8 | 0.8 | | | | 12.0 | 3.3 | 3.8 | | 19.1 | 100.4 | 335.1 |
| УК44-3-2 | | 8.6 | | | | | 19.4 | 19.8 | 22.8 | 6.8 | 3.0 | 0.1 | | | 80.5 | | | 0.8 | 0.8 | | | | 12.0 | 3.3 | 3.8 | | 19.1 | 100.4 | 395.8 |
| УК44-1-4 | | 8.6 | | | | | | 19.8 | 22.8 | 6.8 | 3.0 | 0.1 | | | 61.1 | | | 0.8 | 0.8 | | | | | 3.3 | 3.8 | | 7.1 | 69.0 | 257.3 |
| УК44-2-4 | | 8.6 | | | | | | 19.8 | 22.8 | 6.8 | 3.0 | 0.1 | | | 61.1 | | | 0.8 | 0.8 | | | | | 3.3 | 3.8 | | 7.1 | 69.0 | 303.7 |
| УК44-3-4 | | 8.6 | | | | | | 19.8 | 22.8 | 6.8 | 3.0 | 0.1 | | | 61.1 | | | 0.8 | 0.8 | | | | | 3.3 | 3.8 | | 7.1 | 69.0 | 364.4 |
| УК45-1-2 | 10.7 | 31.2 | 4.6 | 2.6 | 18.8 | 5.2 | 19.4 | 34.9 | 17.4 | 5.1 | 4.6 | 0.1 | | | 154.6 | | | 0.2 | 0.2 | 18.0 | | 7.6 | 12.0 | 11.1 | 2.0 | | 50.7 | 205.5 | 539.1 |
| УК45-2-2 | 10.7 | 31.2 | 4.6 | 2.6 | 18.8 | 5.2 | 19.4 | 34.9 | 17.4 | 5.1 | 4.6 | 0.1 | | | 154.6 | | | 0.2 | 0.2 | 18.0 | | 7.6 | 12.0 | 11.1 | 2.0 | | 50.7 | 205.5 | 624.1 |
| УК45-1-4 | 10.7 | 31.2 | 4.6 | 2.6 | 18.8 | 5.2 | — | 24.3 | 17.4 | 5.1 | 4.6 | 0.1 | | | 124.6 | | | 0.2 | 0.2 | 18.0 | | 7.6 | — | 5.1 | 2.0 | | 32.7 | 157.5 | 491.1 |
| УК45-2-4 | 10.7 | 31.2 | 4.6 | 2.6 | 18.8 | 5.2 | — | 24.3 | 17.4 | 5.1 | 4.6 | 0.1 | | | 124.6 | | | 0.2 | 0.2 | 18.0 | | 7.6 | — | 5.1 | 2.0 | | 32.7 | 157.5 | 576.1 |

Примечание см. на листе 258.

Гл. инженер-та Кирилин
Нач. отдела Ананьев
Нач. сектора Звягин
Ст. инженер Минкин
Проверил Чиж
Инж. Смирнов Нежиненко Мирзоева

ТК 1972

Выборка стали на одну колонну.

ШУ22-3/70 Лист 272

## Выборка стали на одну колонну кг.

| Марка колонны | Арматурные изделия. Сталь ГОСТ 5781-61* Класса А-I. ф мм 12 | 10 | 8 | | | Итого | Класса А-III ф мм 32 | 28 | 25 | 22 | 20 | 16 | 12 | 10 | | | Итого | ГОСТ 380-71 Прокат в ст3 Профиль δ=12 | | Итого | Итого |
|---|---|---|---|---|---|---|---|---|---|---|---|---|---|---|---|---|---|---|---|---|---|
| УК46-1-2 | 5.3 | | 28.2 | | | 33,5 | | | 334.2 | | 66.6 | 9,6 | | 27.6 | | | 438,0 | 3.4 | | 3.4 | 474.9 |
| УК46-2-2 | 5.3 | 28.7 | 11,3 | | | 45,3 | | 418.9 | | | 66.6 | 9,6 | | 27.6 | | | 522,7 | 3.4 | | 3.4 | 571.4 |
| УК46-1-4 | 5,3 | | 28,2 | | | 33,5 | | | 334.2 | | 66.6 | 9,6 | | 27.6 | | | 438.0 | 3,4 | | 3.4 | 474.9 |
| УК46-2-4 | 5.3 | 28.7 | 11.3 | | | 45,3 | | 418.9 | | | 66.6 | 9,6 | | 27.6 | | | 522,7 | 3.4 | | 3.4 | 571.4 |
| УК69-1-1 | 3.3 | 23.8 | 8.8 | | | 35,9 | | 210.6 | | | | | 8.6 | 9.6 | | | 228.8 | | | | 264.7 |
| УК69-2-1 | 3.3 | | 24.2 | | | 27,5 | | | 335.8 | | | | 8.6 | 9.6 | | | 354.0 | | | | 381.5 |
| УК69-3-1 | 3.3 | 30.9 | 8.8 | | | 43,0 | | 421.2 | | | | | 8.6 | 9.6 | | | 439.4 | | | | 482,4 |
| УК69-1-2 | 3,3 | 23.8 | 8.8 | | | 35,9 | | 210.6 | | | | | 8,6 | 9.6 | | | 228.8 | | | | 264.7 |
| УК69-2-2 | 3.3 | | 24.2 | | | 27,5 | | | 335.8 | | | | 8.6 | 9.6 | | | 354.0 | | | | 381.5 |
| УК69-3-2 | 3.3 | 30.9 | 8.8 | | | 43,0 | | 421.2 | | | | | 8.6 | 9.6 | | | 439.4 | | | | 482,4 |

## Выборка стали на одну колонну кг (продолжение.)

| Марка колонны. | Закладные детали. ГОСТ 380-71 Прокат в СТ3 Профиль ∠200×125×12 | ∠140×90×10 | | ∠63×40×8 | ∠45×5 | δ=25 | δ=20 | | δ=12 | δ=10 | δ=8 | гайка М12 | гайка М16 | Труба d=40 | Итого | Сталь ГОСТ 5781-61* Класса А-I 20 | 12 | 8 | Итого | Класса А-III 36 | 32 | 28 | 22 | 16 | 12 | | Итого | Итого | Всего |
|---|---|---|---|---|---|---|---|---|---|---|---|---|---|---|---|---|---|---|---|---|---|---|---|---|---|---|---|---|---|
| УК46-1-2 | | 15.6 | | | | | | | 50.0 | 52.6 | 10.2 | 0.1 | 0.2 | 3.8 | 132.5 | 6.0 | | | 6.0 | | | | | 18.6 | 6.8 | | 25.4 | 163.9 | 638.8 |
| УК46-2-2 | | 15.6 | | | | | | | 50.0 | 52.6 | 10.2 | 0.1 | 0.2 | 3.8 | 132.5 | 6.0 | | | 6.0 | | | | | 18.6 | 6.8 | | 25.4 | 163.9 | 735.3 |
| УК46-1-4 | | 15.6 | | | | | | | 28.8 | 52.6 | 10.2 | 0.1 | 0.2 | 3.8 | 111.3 | 6.0 | | | 6.0 | | | | | 6.6 | 6.8 | | 13.4 | 130.7 | 605.5 |
| УК46-2-4 | | 15.6 | | | | | | | 28.8 | 52.6 | 10.2 | 0.1 | 0.2 | 3.8 | 111.3 | 6.0 | | | 6.0 | | | | | 6.6 | 6.8 | | 13.4 | 130.7 | 702.1 |
| УК69-1-1 | 21.4 | 21.8 | | 9.2 | 5.2 | 11.0 | 10.4 | | 53.6 | 34.8 | 10.2 | | 0.2 | 3.0 | 180.8 | | | 0.4 | 0.4 | 12.0 | | 11.2 | | 18.6 | 2.0 | | 43.8 | 225.0 | 489.7 |
| УК69-2-1 | 21.4 | 21.8 | | 9.2 | 5.2 | 11.0 | 10.4 | | 53.6 | 34.8 | 10.2 | | 0.2 | 3.0 | 180.8 | | | 0.4 | 0.4 | 12.0 | | 11.2 | | 18.6 | 2.0 | | 43.8 | 225.0 | 606,5 |
| УК69-3-1 | 21.4 | 21.8 | | 9.2 | 5.2 | 11.0 | 10.4 | | 53.6 | 34.8 | 10.2 | | 0.2 | 3.0 | 180.8 | | | 0.4 | 0.4 | 12.0 | | 11.2 | | 18.6 | 2.0 | | 43.8 | 225.0 | 707.4 |
| УК69-1-2 | 21.4 | 21.8 | | 4.6 | 2.6 | 18.8 | 10.4 | | 35.6 | 27.0 | 10.2 | | 0.2 | 3.0 | 155.6 | | | 0.4 | 0.4 | 12.0 | | 11.2 | | 14.1 | 2.0 | | 39.3 | 195.3 | 450.0 |
| УК69-2-2 | 21.4 | 21.8 | | 4.6 | 2.6 | 18.8 | 10.4 | | 35.6 | 27.0 | 10.2 | | 0.2 | 3.0 | 155.6 | | | 0.4 | 0.4 | 12.0 | | 11.2 | | 14.1 | 2.0 | | 39.3 | 195.3 | 576.8 |
| УК69-3-2 | 21.4 | 21.8 | | 4.6 | 2.6 | 18.8 | 10.4 | | 35.6 | 27.0 | 10.2 | | 0.2 | 3.0 | 155.6 | | | 0.4 | 0.4 | 12.0 | | 11.2 | | 14.1 | 2.0 | | 39.3 | 195.3 | 677.7 |

Примечание см. на листе 258.

ТК 1972

Выборка стали на одну колонну.

УШ22-3/70 лист 273

## Выборка стали на одну колонну кг.

| Марка колонны. | Арматурные изделия. Сталь ГОСТ 5781-61* Класса А-I ф мм 12 | 10 | 8 | | | Итого | Класса А-III ф мм 32 | 28 | 25 | 22 | 20 | 16 | 12 | 10 | | | Итого | ГОСТ 380-71 Прокат ВСТ3 Профиль | | Итого | Итого |
|---|---|---|---|---|---|---|---|---|---|---|---|---|---|---|---|---|---|---|---|---|---|
| УК69-1-3 | 3.3 | 23.8 | 8.8 | | | 35.9 | | 210.6 | | | | | 8.6 | 9.6 | | | 228.8 | | | | 264.7 |
| УК69-2-3 | 3.3 | | 24.2 | | | 27.5 | | | 335.8 | | | | 8.6 | 9.6 | | | 354.0 | | | | 381.5 |
| УК69-3-3 | 3.3 | 30.9 | 8.8 | | | 43.0 | | 421.2 | | | | | 8.6 | 9.6 | | | 439.4 | | | | 482.4 |
| УК69-1-4 | 3.3 | 23.8 | 8.8 | | | 35.9 | | 210.6 | | | | | 8.6 | 9.6 | | | 228.8 | | | | 264.7 |
| УК69-2-4 | 3.3 | | 24.2 | | | 27.5 | | | 335.8 | | | | 8.6 | 9.6 | | | 354.0 | | | | 381.5 |
| УК69-3-4 | 3.3 | 30.9 | 8.8 | | | 43.0 | | 421.2 | | | | | 8.6 | 9.6 | | | 439.4 | | | | 482.4 |
| УК70-1-1 | 3.3 | 23.8 | 10.8 | | | 37.9 | | 210.6 | | | | | 17.2 | 9.6 | | | 237.4 | | | | 275.3 |
| УК70-2-1 | 3.3 | | 26.2 | | | 29.5 | | | 335.8 | | | | 17.2 | 9.6 | | | 362.6 | | | | 392.1 |
| УК70-3-1 | 3.3 | 31.1 | 10.8 | | | 45.2 | | 421.2 | | | | | 17.2 | 9.6 | | | 448.0 | | | | 493.2 |
| УК70-1 | 3.3 | 23.8 | 10.8 | | | 37.9 | | 210.6 | | | | | 17.2 | 9.6 | | | 237.4 | | | | 275.3 |

## Выборка стали на одну колонну кг (продолжение.)

| Марка колонны. | Закладные детали. ГОСТ 380-71 Прокат В СТ3 Профиль 1200х125х12 | L140х90х10 | L63х40х8 | L45х5 | δ=25 | δ=20 | δ=12 | δ=10 | δ=8 | Гайка М12 | Гайка М16 | Труба d=40 | L75х8 | | Итого | Сталь ГОСТ 5781-61* Класса А-I 20 | 12 | 8 | Итого | Класса А-III 36 | 32 | 28 | 22 | 16 | 12 | | Итого | Итого | Всего |
|---|---|---|---|---|---|---|---|---|---|---|---|---|---|---|---|---|---|---|---|---|---|---|---|---|---|---|---|---|---|
| УК69-1-3 | 21.4 | 21.8 | 9.2 | 5.2 | 11.0 | 10.4 | 43.0 | 34.8 | 10.2 | | 0.2 | 3.0 | | | 170.2 | | | 0.4 | 0.4 | 12.0 | | 11.2 | | 12.6 | 2.0 | | 37.8 | 208.4 | 473.1 |
| УК69-2-3 | 21.4 | 21.8 | 9.2 | 5.2 | 11.0 | 10.4 | 43.0 | 34.8 | 10.2 | | 0.2 | 3.0 | | | 170.2 | | | 0.4 | 0.4 | 12.0 | | 11.2 | | 12.6 | 2.0 | | 37.8 | 208.4 | 589.9 |
| УК69-3-3 | 21.4 | 21.8 | 9.2 | 5.2 | 11.0 | 10.4 | 43.0 | 34.8 | 10.2 | | 0.2 | 3.0 | | | 170.2 | | | 0.4 | 0.4 | 12.0 | | 11.2 | | 12.6 | 2.0 | | 37.8 | 208.4 | 690.8 |
| УК69-1-4 | 21.4 | 21.8 | 4.6 | 2.6 | 18.8 | 10.4 | 25.0 | 27.0 | 10.2 | | 0.2 | 3.0 | | | 145.0 | | | 0.4 | 0.4 | 12.0 | | 11.2 | | 8.1 | 2.0 | | 33.3 | 178.7 | 443.4 |
| УК69-2-4 | 21.4 | 21.8 | 4.6 | 2.6 | 18.8 | 10.4 | 25.0 | 27.0 | 10.2 | | 0.2 | 3.0 | | | 145.0 | | | 0.4 | 0.4 | 12.0 | | 11.2 | | 8.1 | 2.0 | | 33.3 | 178.7 | 560.2 |
| УК69-3-4 | 21.4 | 21.8 | 4.6 | 2.6 | 18.8 | 10.4 | 25.0 | 27.0 | 10.2 | | 0.2 | 3.0 | | | 145.0 | | | 0.4 | 0.4 | 12.0 | | 11.2 | | 8.1 | 2.0 | | 33.3 | 178.7 | 661.1 |
| УК70-1-1 | 42.8 | 21.8 | — | — | — | — | 51.6 | | | | 0.4 | 3.0 | 2.6 | | 122.2 | | | 0.8 | 0.8 | 15.3 | 20.4 | | | 24.0 | 2.0 | | 61.7 | 184.7 | 460.0 |
| УК70-2-1 | 42.8 | 21.8 | | | | | 51.6 | | | | 0.4 | 3.0 | 2.6 | | 122.2 | | | 0.8 | 0.8 | 15.3 | 20.4 | | | 24.0 | 2.0 | | 61.7 | 184.7 | 576.8 |
| УК70-3-1 | 42.8 | 21.8 | | | | | 51.6 | | | | 0.4 | 3.0 | 2.6 | | 122.2 | | | 0.8 | 0.8 | 15.3 | 20.4 | | | 24.0 | 2.0 | | 61.7 | 184.7 | 677.9 |
| УК70-1 | 42.8 | 21.8 | — | — | — | | 30.4 | | | | 0.4 | 3.0 | 2.6 | | 101.0 | | | 0.8 | 0.8 | 15.3 | 20.4 | | | 12.0 | 2.0 | | 49.7 | 151.5 | 426.8 |

Примечание см. на листе 258.

ТК 1972

Выборка стали на одну колонну.

УУ22-3/70

Лист 274

Инв. №

Подп. и дата

Инв. № подл.

ГСПИ-10 Стирнов Демченко Чечелева Михайлова

ГСПИ-10 Гл. констр. ин-та Нач. отдела Нач. сектора Ст. инженер

## Выборка стали на одну колонну кг.

| Марка колонны. | Арматурные изделия. Сталь ГОСТ 5781-61. Класса А-I ф мм 12 | 10 | 8 | | | Итого | Класса А-III ф мм 32 | 28 | 25 | 22 | 20 | 16 | 12 | 10 | | | Итого | ГОСТ 380-71 Прокат ВСТ3 Профиль | | Итого | Итого |
|---|---|---|---|---|---|---|---|---|---|---|---|---|---|---|---|---|---|---|---|---|---|
| УК70-2 | 3.3 | | 26.2 | | | 29.5 | | | 335.8 | | | | 17.2 | 9.6 | | | 362.6 | | | | 392.1 |
| УК70-3 | 3.3 | 31.1 | 10.8 | | | 45.2 | | 421.2 | | | | | 17.2 | 9.6 | | | 448.0 | | | | 493.2 |
| УК70-1-2 | 3.3 | 23.8 | 10.8 | | | 37.9 | | 210.6 | | | | | 17.2 | 9.6 | | | 237.4 | | | | 275.3 |
| УК70-2-2 | 3.3 | | 26.2 | | | 29.5 | | | 335.8 | | | | 17.2 | 9.6 | | | 362.6 | | | | 392.1 |
| УК70-3-2 | 3.3 | 31.1 | 10.8 | | | 45.2 | | 421.2 | | | | | 17.2 | 9.6 | | | 448.0 | | | | 493.2 |
| УК70-1-3 | 3.3 | 23.8 | 10.8 | | | 37.9 | | 210.6 | | | | | 17.2 | 9.6 | | | 237.4 | | | | 275.3 |
| УК70-2-3 | 3.3 | | 26.2 | | | 29.5 | | | 335.8 | | | | 17.2 | 9.6 | | | 362.6 | | | | 392.1 |
| УК70-3-3 | 3.3 | 31.1 | 10.8 | | | 45.2 | | 421.2 | | | | | 17.2 | 9.6 | | | 448.0 | | | | 493.2 |

## Выборка стали на одну колонну кг (продолжение)

| Марка колонны. | Закладные детали. ГОСТ 380-71 Прокат в СТ3 Профиль L200х125х12 | L140х90х10 | L75х8 | L100х12 | δ=25 | δ=18 | δ=12 | δ=8 | | | | | Гайка М16 | Труба d=40 | Итого | Сталь ГОСТ 5781-61* Класса А-I 20 | 12 | 8 | Итого | Класса А-III 36 | 32 | 28 | 22 | 16 | 12 | | Итого | Итого | Всего |
|---|---|---|---|---|---|---|---|---|---|---|---|---|---|---|---|---|---|---|---|---|---|---|---|---|---|---|---|---|---|
| УК70-2 | 42.8 | 21.8 | 2.6 | | | | 30.4 | | | | | | 0.4 | 3.0 | 101.0 | | | 0.8 | 0.8 | 15.3 | 20.4 | | | 12.0 | 2.0 | | 49.7 | 151.5 | 543.6 |
| УК70-3 | 42.8 | 21.8 | 2.6 | | | | 30.4 | | | | | | 0.4 | 3.0 | 101.0 | | | 0.8 | 0.8 | 15.3 | 20.4 | | | 12.0 | 2.0 | | 49.7 | 151.5 | 644.7 |
| УК70-1-2 | 42.8 | 21.8 | 2.6 | | | | 51.6 | | | | | | 0.4 | 3.0 | 122.2 | | | 0.8 | 0.8 | 15.3 | 20.4 | | | 24.0 | 2.0 | | 61.7 | 184.7 | 460.0 |
| УК70-2-2 | 42.8 | 21.8 | 2.6 | | | | 51.6 | | | | | | 0.4 | 3.0 | 122.2 | | | 0.8 | 0.8 | 15.3 | 20.4 | | | 24.0 | 2.0 | | 61.7 | 184.7 | 576.8 |
| УК70-3-2 | 42.8 | 21.8 | 2.6 | | | | 51.6 | | | | | | 0.4 | 3.0 | 122.2 | | | 0.8 | 0.8 | 15.3 | 20.4 | | | 24.0 | 2.0 | | 61.7 | 184.7 | 677.9 |
| УК70-1-3 | 42.8 | 21.8 | 2.6 | 4.8 | 46.2 | 11.2 | 61.6 | | | | | | 0.4 | 3.0 | 194.4 | | | 0.8 | 0.8 | 27.7 | 20.4 | | | 12.0 | 2.0 | | 70.1 | 257.3 | 532.6 |
| УК70-2-3 | 42.8 | 21.8 | 2.6 | 4.8 | 46.2 | 11.2 | 61.6 | | | | | | 0.4 | 3.0 | 194.4 | | | 0.8 | 0.8 | 27.7 | 20.4 | | | 12.0 | 2.0 | | 70.1 | 257.3 | 649.4 |
| УК70-3-3 | 42.8 | 21.8 | 2.6 | 4.8 | 46.2 | 11.2 | 61.6 | | | | | | 0.4 | 3.0 | 194.4 | | | 0.8 | 0.8 | 27.7 | 20.4 | | | 12.0 | 2.0 | | 70.1 | 257.3 | 750.5 |

Примечание см. на листе 258.

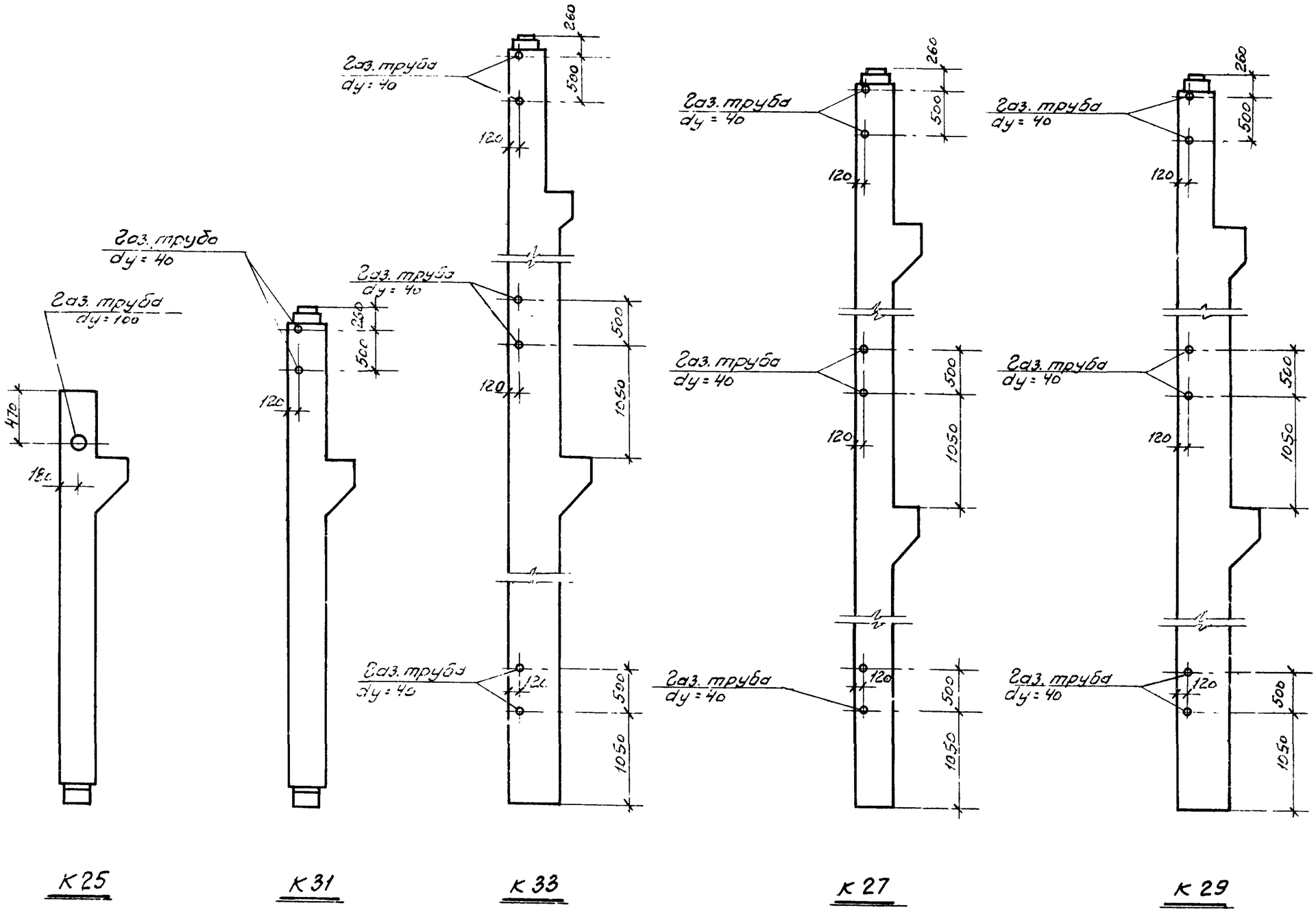


| | | | |
|---|---|---|---|
| ТК 1972 | Примеры устройства отверстий для пропуска труб отопления в колоннах типоразмеров К25, К27, К29, К31, К33 при перекрытиях типа 1. | ИИ 22-3/70 | |
| | | Лист | 276 |

Шифр

Инв. №

Главный инженер проекта Михайлова

Гл. инженер Отдела Сидунов

Гл. инж. мастерской Демченко

Гл. инж. проекта Чечелёва

Инженер Колтакова

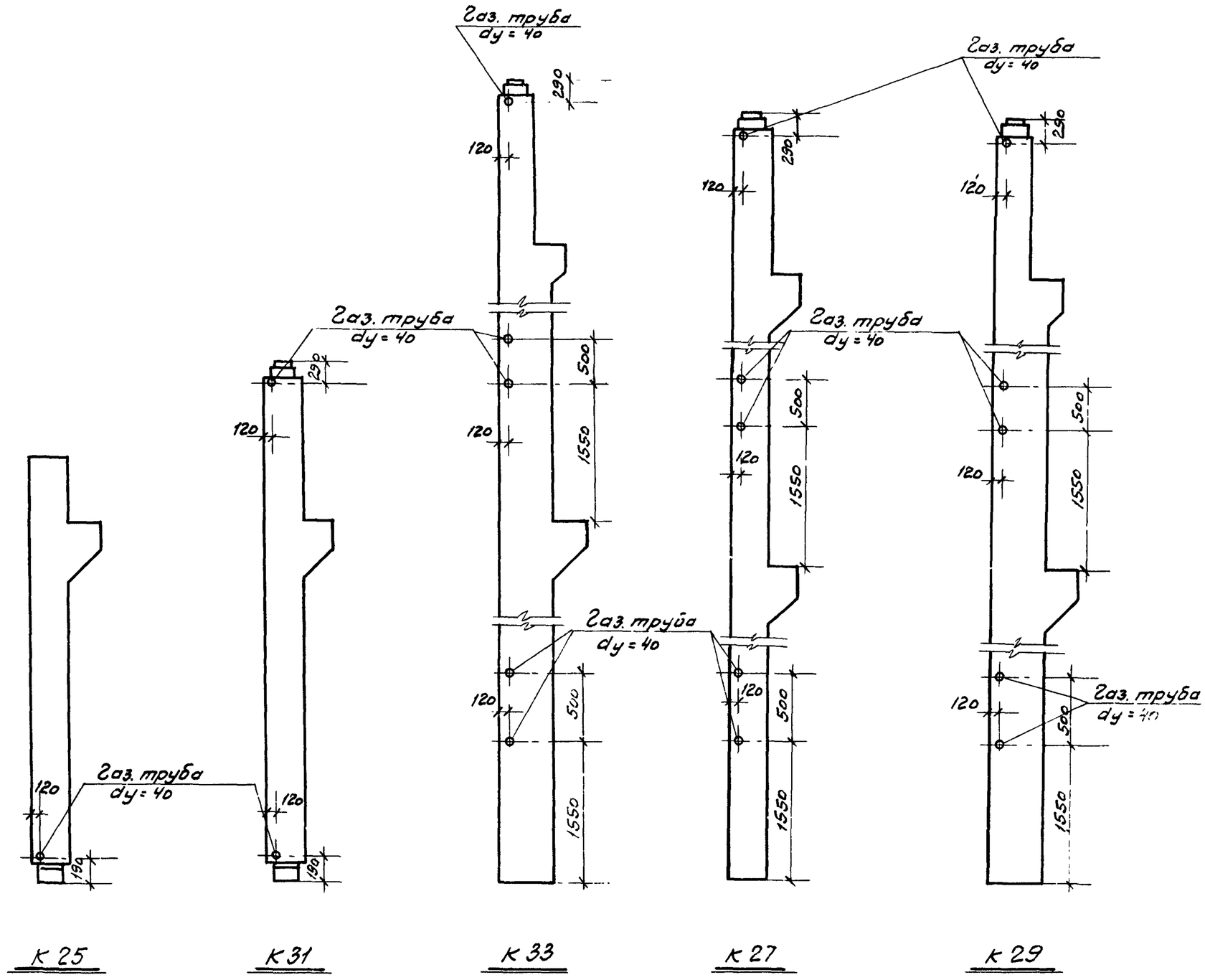


| | | |
|---|---|---|
| ТК 1972 | Примеры устройства отверстий для пропуска труб отопления в колоннах типоразмеров К 25, К 27, К 29, К 31, К 33 при перекрытиях типа 2. | УИ 22-3/70 |
| | | Лист 277 |

Ст. инженер Калинков

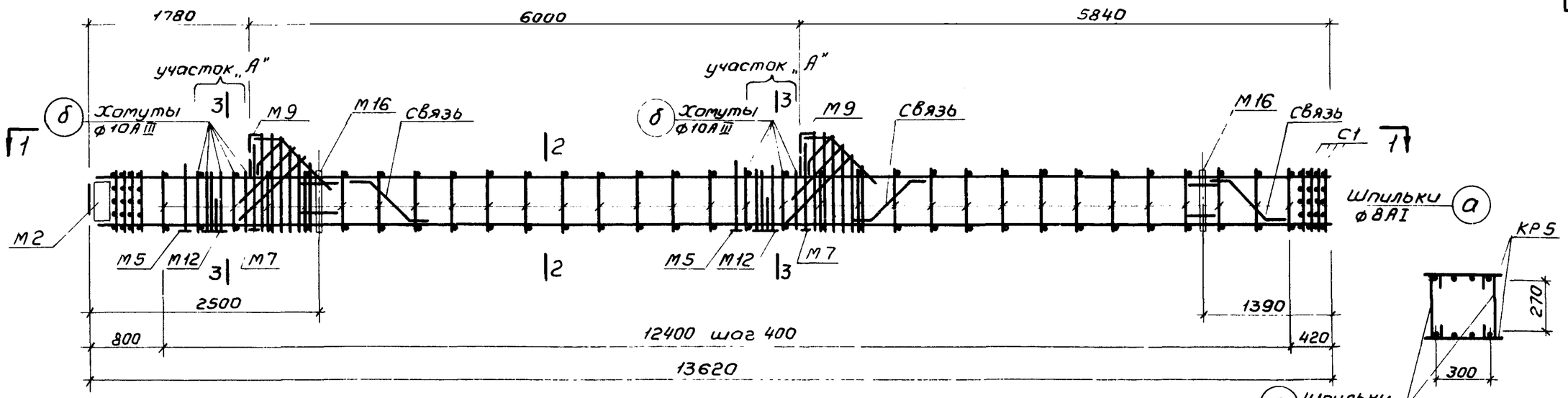


ПК 7-3

2-2

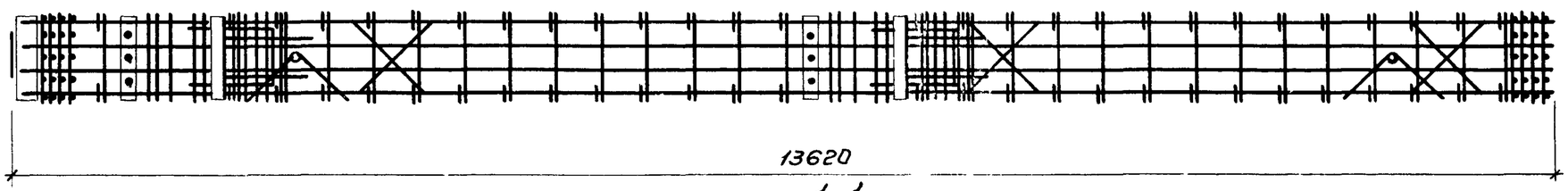


1-1

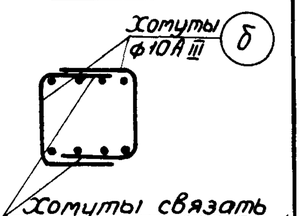


3-3

## Спецификация марок арматурных изделий и закладных деталей на один пространственный каркас

| Марка пространственного каркаса | Марка изделия или закладной детали | Колич-во шт. | № листа |
|---|---|---|---|
| ПК7-3 | КР5 | 2 | 194 |
| | С1 | 8 | 202 |
| | М2 | 1 | 205 |
| | М5 | 2 | 206 |
| | М7 | 2 | |
| | М9 | 2 | 207 |
| | М12 | 2 | 208 |
| | М13 | 2 | |
| | М14 | 2 | |
| | М15 | 6 | |
| | М16 | 2 | 209 |
| | а | 56 | 280 |
| | б | 20 | |

| Марка пространственного каркаса | Марка изделия или закладной детали | Колич-во шт. | № листа |
|---|---|---|---|
| ПК7-3 (продолжение) | Связь | 3 | 281 |
| | 52 | 2 | 203 |
| | 53 | 4 | |
| | 54 | 4 | |
| | 55 | 2 | |
| | 56 | 2 | |
| | 57 | 2 | |
| | 58 | 2 | |
| | 75 | 1 | 204 |
| | | | |
| | | | |
| | | | |
| | Вес ПК7-3 | 706,7 кг | |

## Примечания:

1. При отсутствии необходимого сварочного оборудования плоские каркасы объединяются в пространственные с помощью соединительных стержней шпилек поз. „а", которые крепятся к плоским каркасам вязальной проволокой. Применение дуговой сварки при образовании пространственного каркаса в местах пересечения стержней запрещается. Перечень каркасов, изготовляемых таким способом, приведен на листе 282
2. На листе дан пример откорректированного чертежа и спецификация арматурных изделий и закладных деталей на пространственный каркас ПК 7-3.
3. На участке „А" поз. 2 и поз. 79 с учащенным шагом заменяются замкнутыми хомутами ф 10 А III (поз. б).
4. Для придания каркасу при транспортировании необходимой пространственной жесткости предусмотрена установка связей (см. лист 281).
5. Узел каркаса, связи, спецификацию и выборку стали на дополнительные арматурные изделия см. на листах 280, 281.

| | | |
|---|---|---|
| ТК 1972 | Пример изготовления вязаного пространственного каркаса при помощи шпилек | ИИ 22-3/70 Лист 278 |

Гл. констр. ин-та Смирнов
Нач. отдела Детченко
Нач. ст. ктора Чечелева
Ст. инженер Калмыкова
Проверил
Корнюшина
Инв. №
Лист
ИИ-70

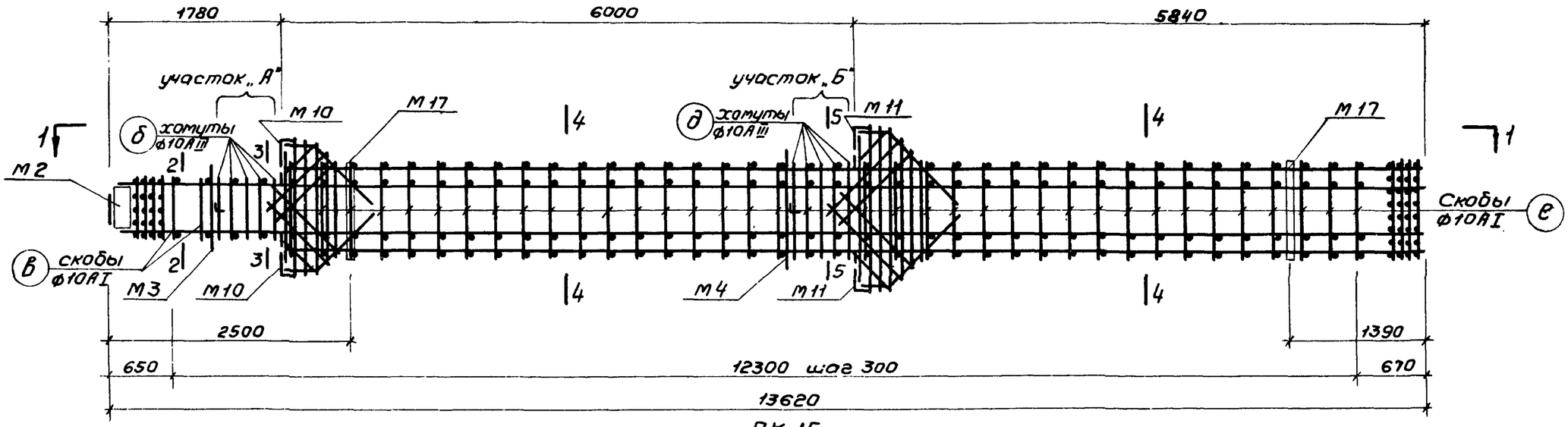


ПК 15

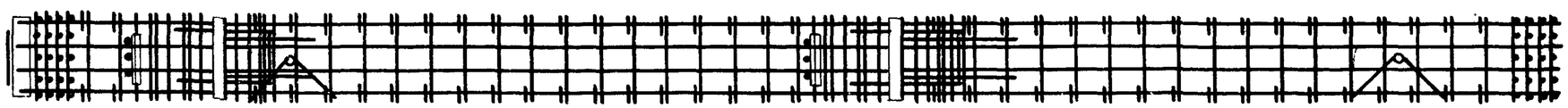

1-1

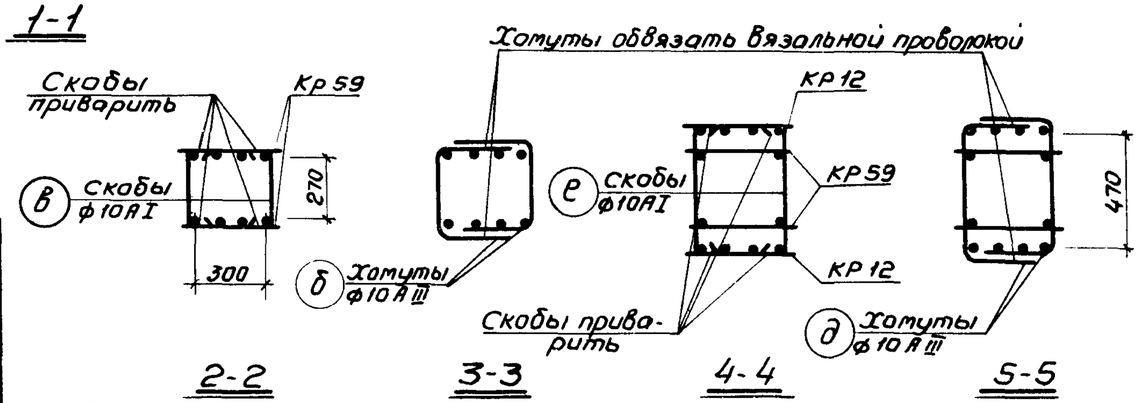


## Спецификация марок арматурных изделий и закладных деталей на один пространственный каркас

| Марка пространственного каркаса | Марка изделия или закладной детали | Кол-во шт. | № листа |
|---|---|---|---|
| ПК 15 | КР 12 | 2 | 194 |
| | КР 59 | 2 | 201 |
| | С1 | 4 | 202 |
| | С2 | 4 | |
| | М2 | 1 | 205 |
| | М3 | 1 | |
| | М4 | 1 | |
| | М10 | 2 | 207 |
| | М11 | 2 | |
| | М17 | 2 | 209 |
| | б | 10 | 280 |
| | в | 4 | |
| | д | 10 | |

| Марка пространственного каркаса | Марка изделия или закладной детали | Кол-во шт. | № листа |
|---|---|---|---|
| ПК 15 (продолжение) | е | 72 | 280 |
| | 52 | 4 | 203 |
| | 53 | 8 | |
| | 63 | 2 | |
| | 69 | 2 | 204 |
| | 70 | 1 | |
| | 71 | 2 | |
| | 72 | 2 | |
| | 73 | 2 | |
| | 75 | 1 | |
| | | | |
| | | | |
| | Вес ПК 15 - 1128,3 кг | | |

Примечания:

1. При отсутствии необходимого сварочного оборудования плоские каркасы объединяются в пространственные с помощью соединительных скоб ф10АI, которые привариваются к поперечным стержням плоских каркасов дуговой сваркой. Перечень пространственных каркасов, изготовляемых таким способом, приведен на листе 282.
2. На листе дан пример откорректированного чертежа и спецификация арматурных изделий и закладных деталей на пространственный каркас ПК-15
3. На участках „А" и „Б" позиции 4, 78, 79, 81 с учащенным шагом заменяются замкнутыми хомутами ф10АIII (позиции „б" и „д")
4. Сварку скоб поз. „в" с поперечными стержнями плоских каркасов выполнять электродами типа Э42-Т.
5. Узел каркаса, спецификацию и выборку стали на дополнительные арматурные изделия см. на листах 280, 281.

| | | | |
|---|---|---|---|
| ТК 1972 | Пример изготовления пространственного каркаса при помощи скоб | ИИ 22-3/70 | |
| | | Лист | 279 |

Ст. инженер Калмыкова

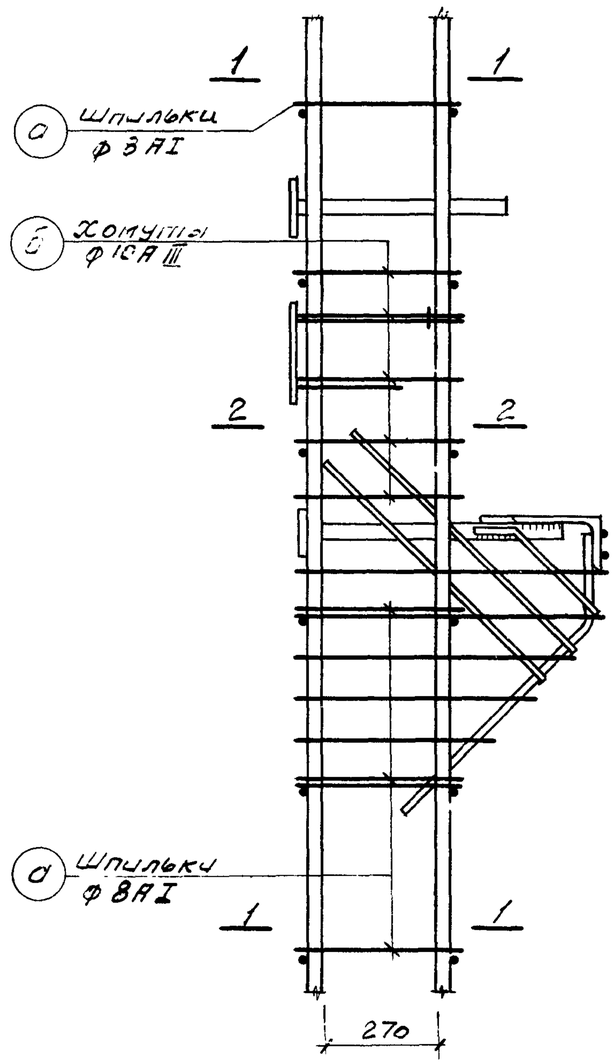


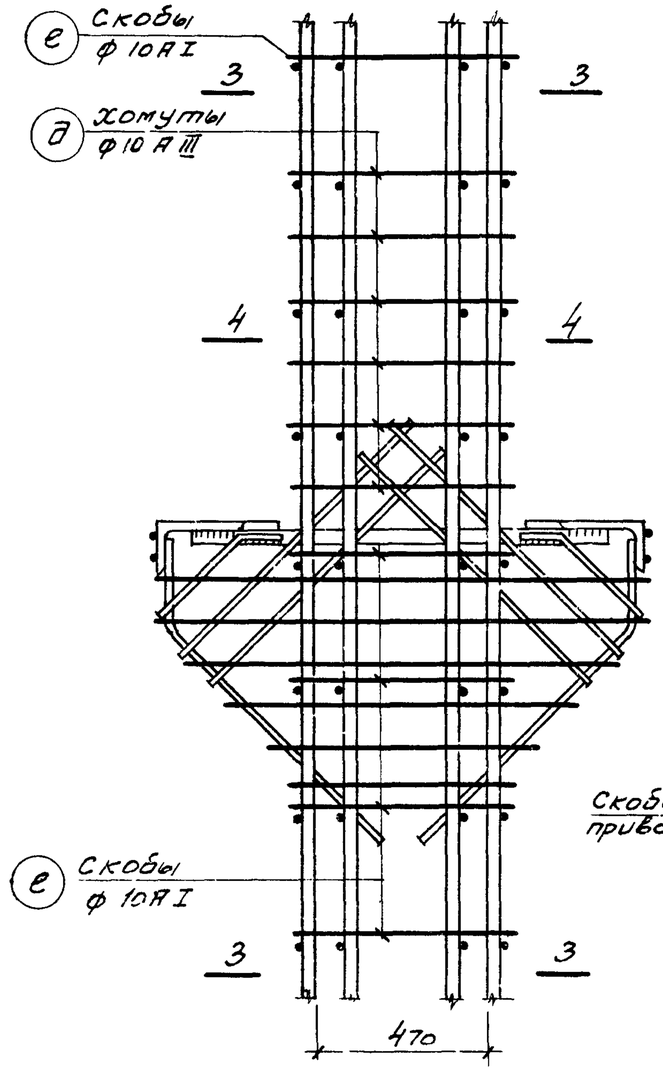


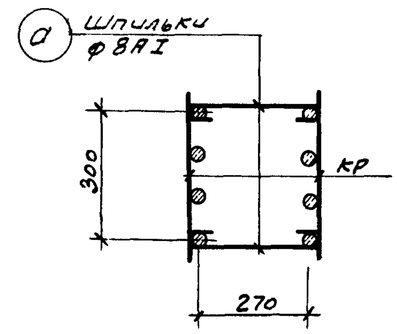


1-1

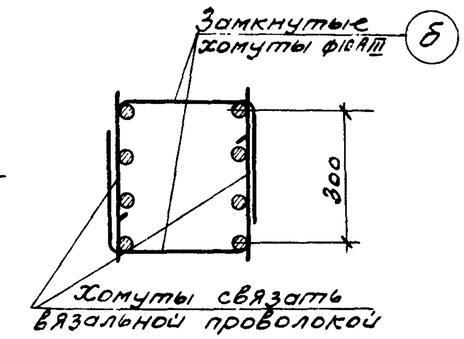


2-2

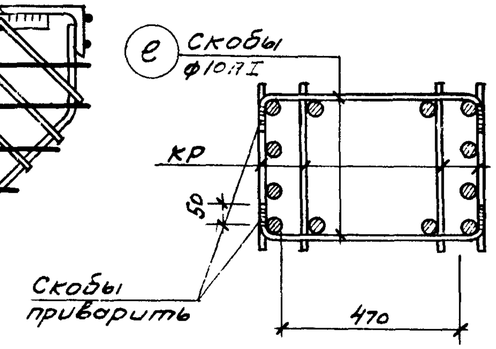


3-3

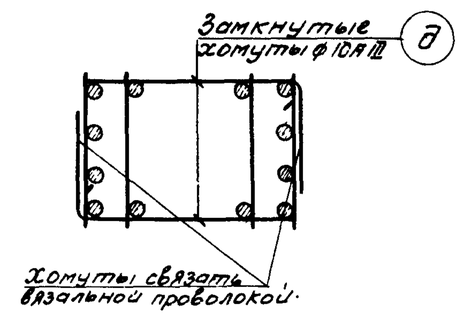


4-4

## Спецификация и выборка стали на одно дополнительное арматурное изделие.

| Сечение колонны | Наименование изделия | № поз. | Эскиз | ф мм | Длина мм | Кол. шт. | Общая длина м. | Выборка стали ф мм. | Длина м. | Вес кг. |
|---|---|---|---|---|---|---|---|---|---|---|
| 40×40 | Шпилька | а | R-14, 325 | 8 AI | 450 | 1 | 0,4 | 8 AI | 0,4 | 0,2 |
| | Хомут | б | 300, R=14, 300, 300 | 10 A III | 950 | 1 | 1,0 | 10 A III | 1,0 | 0,6 |
| | Скоба | в | 80, R=16, 300, 80 | 10 AI | 510 | 1 | 0,5 | 10 AI | 0,5 | 0,3 |
| 40×60 | Шпилька | г | R=16, 525 | 8 AI | 650 | 1 | 0,7 | 8 AI | 0,7 | 0,3 |
| | Хомут | д | 300, 500, 300 | 10 A III | 1150 | 1 | 1,2 | 10 A III | 1,2 | 0,7 |
| | Скоба | е | 80, 500, 80 | 10 AI | 710 | 1 | 0,7 | 10 AI | 0,7 | 0,4 |

## Примечания:

1. Пространственные каркасы ПК 7-3, ПК 15 см. на листах 278, 279
2. На листе дана спецификация дополнительных арматурных изделий для случаев образования пространственных каркасов при помощи шпилек или скоб.

| | | | |
|---|---|---|---|
| ТК 1972 | Узлы пространственных каркасов ПК 7-3, ПК 15 | ИИ 22-3/70 | |
| | | Лист | 280 |

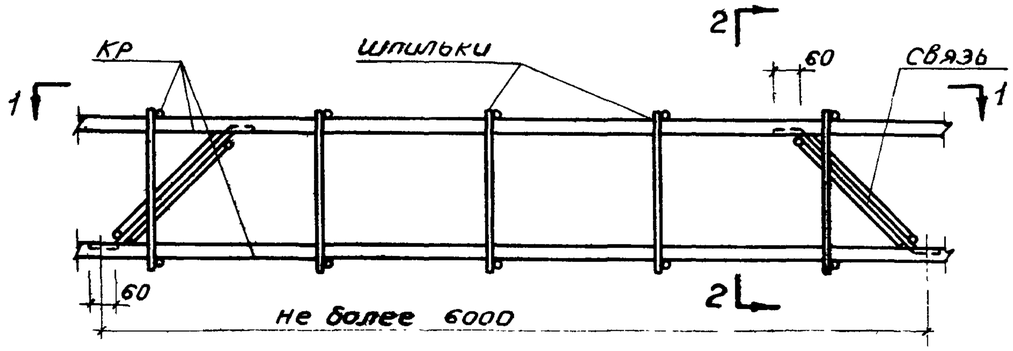


Пространственный каркас для колонн 400х400

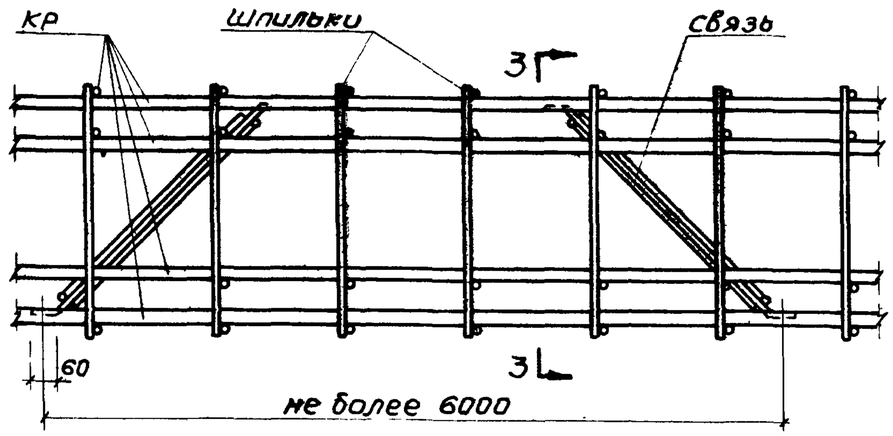


Пространственный каркас для колонн 400х600

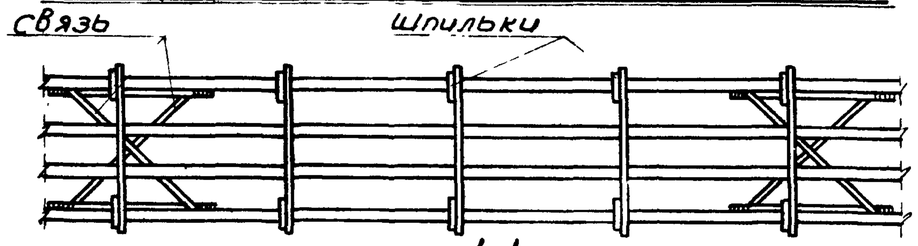


1-1

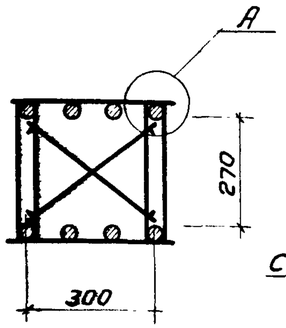


2-2

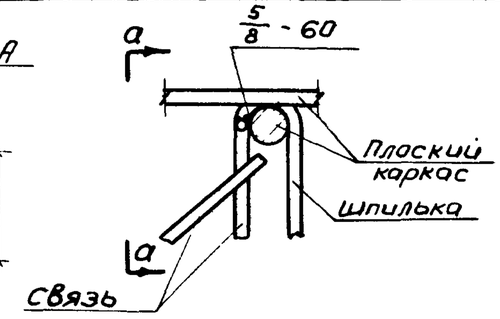


Деталь „А"

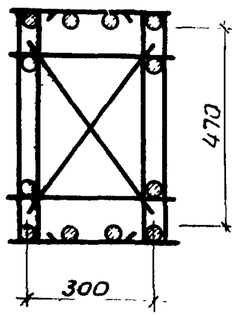


3-3

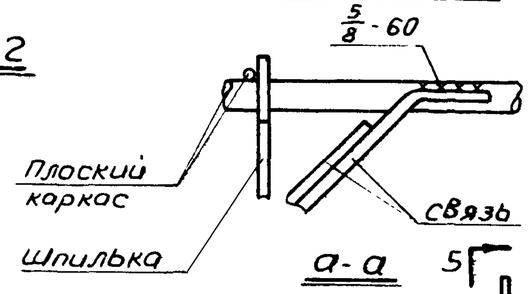


а-а

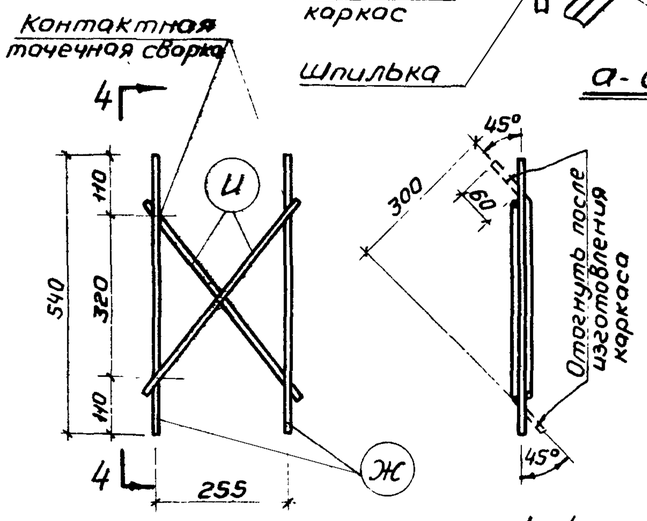


4-4

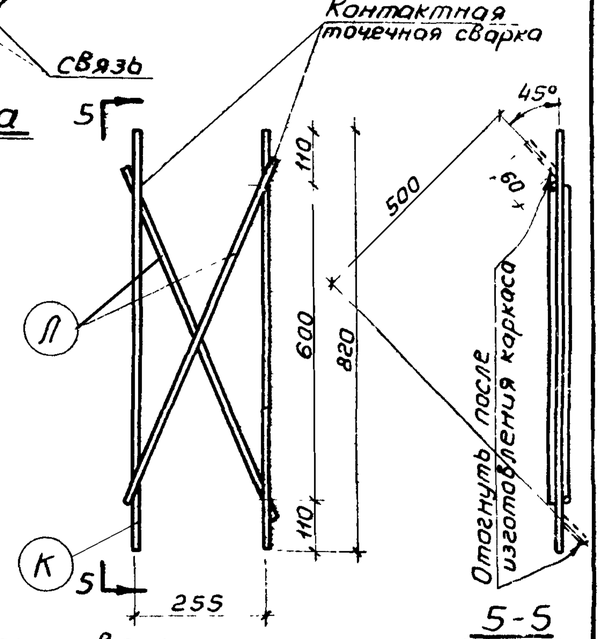


5-5

Сварные каркасы связь

## Спецификация и выборка стали на одну связь

| Марка изделия | № поз. | Эскиз | ф мм | Длина мм | Кол. шт. | Общая длина м | Выборка стали ф мм | Выборка стали длина м | Выборка стали вес кг. |
|---|---|---|---|---|---|---|---|---|---|
| Связь для колонн сеч. 400х400 | Ж | | 12АI | 540 | 2 | 1,1 | 12АI | 2,0 | 1,8 |
| | И | | 12АI | 460 | 2 | 0,9 | Итого: | | 1,8 |
| Связь для колонн сеч. 400х600 | К | | 12АI | 820 | 2 | 1,6 | 12АI | 3,0 | 2,7 |
| | Л | | 12АI | 700 | 2 | 1,4 | Итого: | | 2,7 |

Примечания:

1. В пространственном каркасе, образованном с помощью шпилек (ст. лист 278) следует предусматривать связи для придания каркасу необходимой пространственной жесткости при транспортировании. Связи привариваются дуговой сваркой к крайним продольным стержням плоских каркасов на расстоянии не реже 6 м. и не менее двух на один пространственный каркас.
2. Связи изготовляются с помощью контактной точечной сварки из стержней ф 12АI.
3. Связи приварить к рабочей арматуре плоских каркасов электродами типа Э50А-Ф.

| | | | |
|---|---|---|---|
| ТК 1972 | Устройство связей в пространственном каркасе, образованном с помощью шпилек | ИИ22-3/70 | Лист 281 |

Ст. инженер Кадыков | Колтыкова

| Способ изготовления пространственного каркаса при помощи скоб. | | | | |
|---|---|---|---|---|
| Наименование пространственных каркасов. | Количество скоб и хомутов, необходимых для замены арматурных изделий поз. 4, 78, 79, 81. | | | |
| | Для сечения колонны 40х40 | | Для сечения колонны 40х60 | |
| | Скоба (в) | Хомут (д) | Скоба (е) | Хомут (ж) |
| ПК2-3, ПК2-4 | 24 | 8 | — | — |
| ПК5, ПК5-1, ПК5-2, ПК5-3 | 24 | 8 | — | — |
| ПК6-1, ПК6-2, ПК6-3, ПК6-4 | 56 | 20 | — | — |
| ПК8-1, ПК8-2, ПК8-3, ПК8-4 | 72 | 20 | — | — |
| ПК9, ПК9-1, ПК9-2, ПК9-3 | 76 | 20 | — | — |
| ПК12-1, ПК12-2, ПК12-3, ПК12-4 | 4 | 10 | 72 | 10 |
| ПК13-1, ПК13-2, ПК13-3, ПК13-4 | 4 | 10 | 72 | 10 |
| ПК15, ПК15-1, ПК15-2, ПК15-3 | 4 | 10 | 72 | 10 |
| ПК16, ПК16-1, ПК16-2, ПК16-3 | 4 | 10 | 72 | 10 |
| ПК18-1, ПК18-2, ПК18-3, ПК18-4 | 20 | 10 | — | — |
| ПК20-1, ПК20-2, ПК20-3, ПК20-4 | 26 | 10 | — | — |
| ПК21, ПК21-1, ПК21-2, ПК21-3 | 20 | 10 | — | — |
| ПК23, ПК23-1, ПК23-2, ПК23-3 | 28 | 10 | — | — |
| ПК26-1, ПК26-2, ПК26-3, ПК26-4 | 4 | 10 | 80 | 10 |
| ПК27-1, ПК27-2, ПК27-3, ПК27-4 | 4 | 10 | 80 | 10 |
| ПК29, ПК29-1, ПК29-2, ПК29-3 | 4 | 10 | 80 | 10 |
| ПК30, ПК30-1, ПК30-2, ПК30-3 | 4 | 10 | 80 | 10 |
| ПК31, ПК31-1, ПК31-2, ПК31-3 | 4 | 10 | 80 | 10 |
| ПК33, ПК33-1, ПК33-2 | 72 | 18 | — | — |
| ПК37-2, ПК37-4, ПК37а-2, ПК37а-4 | — | — | 72 | 20 |
| ПК39-2, ПК39-4 | — | — | 26 | 10 |
| ПК42-1, ПК42-3 | 36 | — | — | — |
| ПК45-2, ПК45-4 | 40 | — | — | — |
| ПК47-2, ПК47-4 | 22 | — | 32 | — |
| ПК48-1, ПК48-2, ПК48-3, ПК48-4 | 44 | 18 | — | — |
| ПК50-1, ПК50-2, ПК50-3, ПК50-4 | 60 | 18 | — | — |
| ПК51, ПК51-1, ПК51-2, ПК51-3 | 44 | 18 | — | — |
| ПК53, ПК53-1, ПК53-2, ПК53-3 | 60 | 18 | — | — |

| Способ изготовления вязаного пространственного каркаса при помощи шпилек. | | | | | | |
|---|---|---|---|---|---|---|
| Наименование пространственных каркасов. | Количество шпилек и хомутов, необходимых для замены арматурных изделий поз. 2, 77, 79, 81 и дополнительных арматурных изделий (связи). | | | | | |
| | Для сечения колонны 40х40 | | | Для сечения колонны 40х60 | | |
| | Шпилька (а) | Хомут (б) | Связь (и, ж) | Шпилька (г) | Хомут (д) | Связь (к, л) |
| ПК1-3, ПК1-4 | 18 | 8 | 2 | — | — | — |
| ПК3, ПК3-1, ПК3-2, ПК3-3 | 18 | 8 | 2 | — | — | — |
| ПК4, ПК4-1, ПК4-2, ПК4-3 | 18 | 8 | 2 | — | — | — |
| ПК7-1, ПК7-2, ПК7-3, ПК7-4 | 56 | 20 | 3 | — | — | — |
| ПК10-1, ПК10-2, ПК10-3, ПК10-4 | 2 | 10 | — | 54 | 10 | 3 |
| ПК11-1, ПК11-2, ПК11-3, ПК11-4 | 2 | 10 | — | 54 | 10 | 3 |
| ПК14, ПК14-1, ПК14-2, ПК14-3 | 2 | 10 | — | 54 | 10 | 3 |
| ПК19-1, ПК19-2, ПК19-3, ПК19-4 | 20 | 10 | 2 | — | — | — |
| ПК22, ПК22-1, ПК22-2, ПК22-3 | 20 | 10 | 2 | — | — | — |
| ПК24-1, ПК24-2, ПК24-3, ПК24-4 | 2 | 10 | — | 60 | 10 | 3 |
| ПК25-1, ПК25-2, ПК25-3, ПК25-4 | 2 | 10 | — | 60 | 10 | 3 |
| ПК28, ПК28-1, ПК28-2, ПК28-3 | 2 | 10 | — | 60 | 10 | 3 |
| ПК32, ПК32-1, ПК32-2 | 54 | 18 | 3 | — | — | — |
| ПК34, ПК34-1, ПК34-2 | — | 8 | — | 54 | 10 | 3 |
| ПК35-2, ПК35-4 | — | — | — | 56 | 20 | 3 |
| ПК36-2, ПК36а-2, ПК36-4, ПК36а-4 | — | — | — | 56 | 20 | 3 |
| ПК38-2, ПК38-4 | — | — | — | 20 | 10 | 2 |
| ПК40-1, ПК40-3 | 28 | — | 2 | — | — | — |
| ПК41-1, ПК41-3 | 28 | — | 2 | — | — | — |
| ПК43-2, ПК43-4, ПК44-2, ПК44-4 | 30 | — | — | — | — | — |
| ПК46-2, ПК46-4 | 16 | — | 1 | 32 | — | 2 |
| ПК49-1, ПК49-2, ПК49-3, ПК49-4 | 44 | 18 | 3 | — | — | — |
| ПК52, ПК52-1, ПК52-2, ПК52-3 | 44 | 18 | 3 | — | — | — |

ТК 1972

Перечень пространственных каркасов, изготовляемых различными способами, в случае отсутствия необходимого сварочного оборудования.

ИИ22-3/70

Лист 282

Шифр

Марка-лист

Инв. №

Корнюшина

Гудрич

Проверил

Смирнов

Демченко

Чечелева

Калмыкова

Гл. констр. ин-та

Нач. отдела

Нач. сектора

Ст. инженер

Калинкова

12195

ЦЕНТРАЛЬНЫЙ ИНСТИТУТ ТИПОВОГО ПРОЕКТИРОВАНИЯ
ГОССТРОЯ СССР

Москва, А-445, Смольная ул., 22

Сдано в печать 1975 года

Заказ № 2954 Тираж 600 экз.