ТИПОВОЙ ПРОЕКТ

903-2-34.90

МАЗУТОНАСОСНАЯ Q=13 И 3,25/13 м³/ч. ЗДАНИЕ ИЗ ЛЕГКИХ МЕТАЛЛИЧЕСКИХ КОНСТРУКЦИЙ

АЛЬБОМ 7

ОВ ОТОПЛЕНИЕ И ВЕНТИЛЯЦИЯ стр.3...8

ВК ВНУТРЕННИЕ ВОДОПРОВОД И КАНАЛИЗАЦИЯ стр.9...13

ТС ТЕПЛОВЫЕ СЕТИ стр. 14...17

24967-06

Отпускная цена на момент реализации указана в счет-накладной

ТИПОВОЙ ПРОЕКТ 903-2-34.90
МАЗУТОНАСОСНАЯ Q=13 И 3.25/13 м³/ч
ЗДАНИЕ ИЗ ЛЕГКИХ МЕТАЛЛИЧЕСКИХ КОНСТРУКЦИЙ

АЛЬБОМ 7

СОСТАВ ПРОЕКТА

АЛЬБОМ 1		ПЗ	Пояснительная записка
АЛЬБОМ 2		МС1	Мазутоснабжение (Q=13м³/ч)
АЛЬБОМ 3		МС2	Мазутоснабжение (Q=3,25/13м³/ч)
АЛЬБОМ 4		МС3	Мазутоснабжение, блоки оборудования (из ТП 903-2-30.90)
АЛЬБОМ 4		АР	Решения архитектурные КЖ Конструкции железобетонные
АЛЬБОМ 5		КМ	Конструкции металлические
АЛЬБОМ 7	часть 1	АТМ	Автоматизация АП Пожарная сигнализация / Q=13м³/ч / из ТП 903-2-30.90)
АЛЬБОМ 7	часть 2	АТМ	Автоматизация АП Пожарная сигнализация / Q = 3,25 / 13 м³/ч/ (из ТП 903-2-3090)
АЛЬБОМ 8	часть 1		Щиты автоматики и КИП. Задание заводу-изготовителю (Q=13 м³/ч) (из ТП 903-2-30.90)
АЛЬБОМ 8	часть 2		Щиты автоматики и КИП. Задание заводу-изготовителю (Q=3,25/13 м³/ч) (из ТП 903-2-30.90)
АЛЬБОМ 9		ЭМ	Силовое электрооборудование ЭО Внутреннее освещение СС Связь и сигнализация (из ТП 903-2-30.90)
АЛЬБОМ 10			Низковольтные комплектные устройства. Задание заводу-изготовителю (из ТП 903-2-30.90)
АЛЬБОМ 7		ОВ	Отопление и вентиляция ВК Внутренние водопровод и канализация ТС Тепловые сети.
АЛЬБОМ 12			Металлоконструкции вспомогательного оборудования (из ТП 903-2-30.90).
АЛЬБОМ 8		СО	Спецификации оборудования
АЛЬБОМ 9		ВМ	Ведомости потребности в материалах.
АЛЬБОМ 10	КН1,2,3	С	Сметы
АЛЬБОМ 15	КН2,4,6	С	Сметы (из ТП 903-2-30.90)

Утвержден ГПКНИИ „Сантехниипроект"
Протокол № 23 от 1.04.91г.

Разработан
проектным институтом
„ЛАТГИПРОПРОМ"
Главный инженер института /В. Архипов/
Главный инженер проекта /Я. Нидбальский/

				Привязан
Инв.№				

Содержание альбома

Лист	Наименование	Стр.
	Отопление и Вентиляция ОВ	
1	Общие данные (начало)	3
2	Общие данные (продолжение)	4
3	Общие данные (окончание)	5
4	Планы на отметке 0,000 – 4,000	6
5	Схемы систем отопления и теплоснабжения установки П1. Схемы систем П1; В1; В2; ВЕ1; ВЕ2	7
6	Установка системы П1	8
	Внутренние водопровод и канализация ВК	
1	Общие данные (начало)	9
2	Общие данные (продолжение)	10
3	Общие данные (окончание)	11

Лист	Наименование	Стр.
4	План на отметке 0.000	12
5	Схемы систем В1 и К13	13
	Тепловые сети ТС	
1	Общие данные (начало)	14
2	Общие данные (продолжение)	15
3	Индивидуальный тепловой пункт План. Разрез 1-1	16
4	Индивидуальный тепловой пункт Схема узла теплоснабжения	17

Альбом 7

Ведомость рабочих чертежей основного комплекта

Лист	Наименование	Примечание
1.	Общие данные (начало).	
2.	Общие данные (продолжение).	
3.	Общие данные (окончание).	
4.	План на отм. 0.000; -4.000.	
5.	Схемы систем отопления и теплоснабжения	
	установки П1. Схемы систем П1; В1; В2; ВЕ1; ВЕ2	
6.	Установка системы П1.	

Ведомость ссылочных и прилагаемых документов

Обозначение	Наименование	Примечание
	Ссылочные документы	
1.469-7	Покрытия зданий с крышными	
в.3, в.4, в.5	вентиляторами.	
4.904-25	Подставки под калориферы	
4.904-69	Детали крепления санитарно-	
	технических приборов и трубо-	
	проводов.	
5.903-2 в.0, в.1	Воздухосборники для систем отоп-	
	ления и теплоснабжения.	
5.904-1 в.0, в.1	Детали крепления воздуховодов.	
5.904-4	Двери и люки венткамер.	
5.904-38	Гибкие вставки к центробежным	
	вентиляторам.	
5.904-45	Узлы прохода вентиляционных	
	вытяжных шахт через покры-	
	тия промышленных зданий.	
5.904-51 в.1	Зонты и дефлекторы вентиля-	
	ционных систем.	
7.903.9-2 в.1	Тепловая изоляция трубопроводов	
	с положительными температурами	
	Прилагаемые документы	
ОВ.СО	Спецификация оборудования	
ОВ.ВМ	Ведомость потребности в мате-	
	риалах	

Типовой проект разработан в соответствии с действующими нормами и правилами и предусматривает мероприятия, обеспечивающие взрывную, взрывопожарную и пожарную безопасность при эксплуатации здания.

Главный инженер проекта Я. Нидбальский

Инв. № подл. | Подпись и дата | Взам. инв. №

ГИП	Нидбальский		
Нач.отд.	Лерх		
Н.контр.	Шморгон		
Гл.спец.	Гринева		
Нач.гр.	Шморгон		
Инжен.	Пилат		

Инв. №

Привязан

ТП 903-2-34.90-ОВ.

Мазутонасосная Q=13м3,25/13м³/ч. Здание из легких металлических конструкций.

Стадия	Лист	Листов
Р	1	6

Общие данные (начало)

ЛАТГИПРОПРОМ

Общие указания.

1. Исходными данными для разработки чертежей отопления и вентиляции являются: технологическое задание и строительные чертежи.
2. Основные показатели по чертежам приведены в таблице.

Наименование здания (сооружения) помещения	Объем $м^3$	Период года при tн, °С	Расход тепла, Вт (ккал/ч) на отопление	на вентиляцию	на горячее водоснабжение	Общий	Расход холода Вт (ккал/ч)	Установленная мощность электродвигателей кВт
Мазутонасосная		-20	4190	60790	—	64980	—	2.50
			(3600)	(52270)		(55870)		
		-30	5480	81100	—	86580	—	2.50
			(4710)	(69700)		(74410)		
		-40	6780	101320	—	108100	—	2.50
			(5830)	(87120)		(92950)		

3. Расчетные температуры воздуха для холодного периода года приняты минус 20°, 30°, 40°, в теплый период года 22°С.
4. Внутренние температуры в мазутонасосной 10°С, в помещении хранения пожарного инвентаря 5°С, в электрощитовой 18°С.
5. Теплоносителем для систем отопления и вентиляции служит перегретая вода Т=150°-70°С
6. Вентиляция мазутонасосной принята приточно-вытяжная с механическим побуждением согласно СНиП II-35-76 п 16.11
7. Неизолированные трубопроводы, нагревательные приборы, вентиляционное оборудование и воздуховоды окрасить масляной краской за 2 раза.
8. Металлические части вентсистем заземлить.
9. Воздуховоды вентиляционных систем выполнить из тонколистовой кровельной стали класса Н.
10. Монтаж внутренних санитарно-технических устройств должен производиться в соответствии со СНиП 3.05.01-85.
11. Привязку вентиляционных отверстий и шахт см. чертежи АР и КЖ.
12. Подающий трубопровод теплоснабжения установки П1 покрыть антикоррозийным лаком БТ-177, изолировать теплоизоляционным шнуром из минеральной ваты марки М200 и обернуть лакостеклотканью.
13. Потери давления в трубопроводах составляют: системы отопления 152 Па (15,5 кгс/м²) системы теплоснабжения установок 1489 Па (152,4 кгс/м²)
14. Трубопроводы для систем отопления теплоснабжения вентустановки П1 приняты по ГОСТ 3262-75*.

ГИП	Нидбальский		
Нач. отд.	Лерх		
Н. контр.	Шморгон		
Гл. спец.	Гринева		
Нач. гр.	Шморгон		
Инжен.	Пилат		

Привязан

Инв. №

ТП 903-2-34.90-ОВ

Мазутонасосная Q=13и3,25/13н-7/4 Здание из легких металлических конструкций

Стадия	Лист	Листов
Р	2	

Общие данные (продолжение)

ЛАТГИПРОПРОМ

Инв. № подл. | Подпись и дата | Взам. инв. №

Копировал: Бе

24967-06 5 Формат А3

Альбом 7

Характеристика отопительно вентиляционных систем

Обозначение системы	Кол. систем	Наименование обслуживаемого помещения (технологического оборудования)	Тип установки	Вентилятор: Тип, исполнен. взрывозащите	Вентилятор: №	Вентилятор: Схема исполнения	Вентилятор: Положение	Вентилятор: L, м³/ч	Вентилятор: P, Па / кгс/м²	Вентилятор: n, об/мин	Электродвигатель: Тип, исполнение по взрывозащите	Электродвигатель: N, кВт	Электродвигатель: n, об/мин	Воздухонагреватель: Тип	Воздухонагреватель: N°	Воздухонагреватель: Кол.	Воздухонагреватель: Т-ра нагрева, °С от	Воздухонагреватель: Т-ра нагрева, °С до	Воздухонагреватель: Расход тепла Вт / ккал/ч	Воздухонагреватель: ΔP, Па / кгс/м²	Примечание
П1	1	Мазутонасосная		В-Ц4-75	6,3	1	Пр0°	6050	519	935	4А90L6	1,5	935	КВСБ	7	1	-20	10	60790	95	Дн
									(53)										(52270)	(9,7)	
														КВСБ	9	1	-30	10	81100	58	
																			(69700)	(5,9)	
														КВСБ	10	1	-40	10	101320	40	
																			(87120)	(4,1)	
В1	1	Мазутонасосная		ВКР45°	5	1	-	4030	250	915	4А80А6	0,75	915	–	–	–	–	–	–	–	
									(26)												
В2	1	Мазутонасосная		ВКР25°	4	1	-	2020	90	890	4АА63В6	0,25	890	–	–	–	–	–	–	–	
									(10)												

План схема

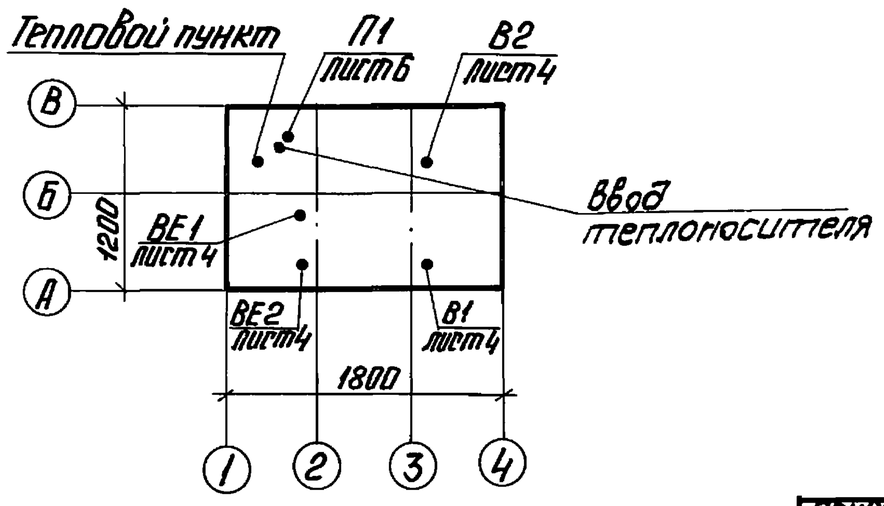

ГИП	Кидбальский		
Нач.отд.	Лерх		
Н.контр.	Шморгон		
Гл.спец.	Гринева		
Нач.гр.	Шморгон		
Инжен.	Пилат		

Привязан

Инв. №

ТП 903-2-34.90 ОВ

Мазутонасосная Q=13 и 3,25/13 м³/ч
Здание из легких металлических конструкций.

Стадия	Лист	Листов
Р	3	

Общие данные (окончание)

ЛАТГИПРОПРОМ

Инв.№ подл. | Подп. и дата | Взам.инв.№

Копировал: 24967-06 6 Формат А3

Альбом 7

План на отм. 0,000

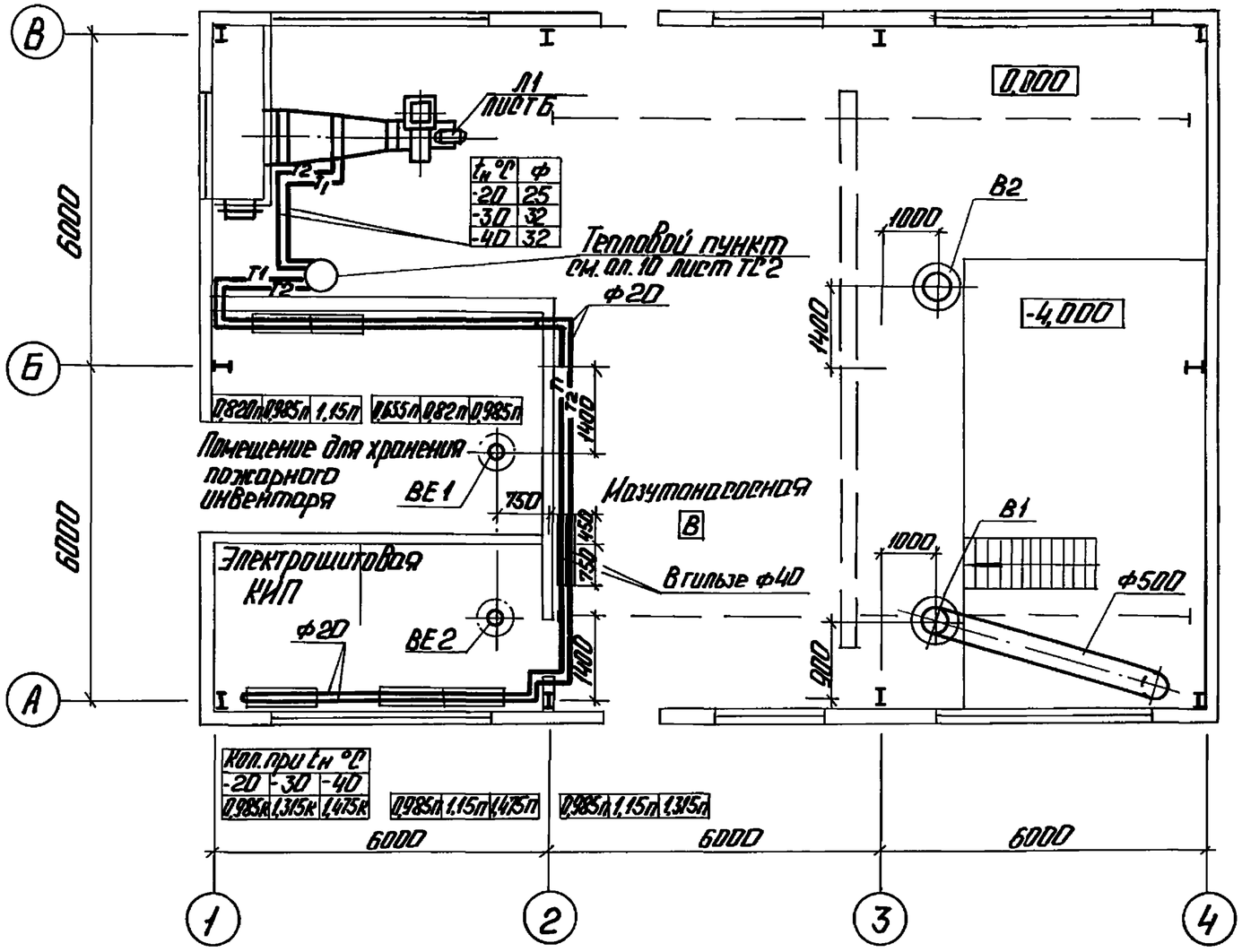

План на отм. -4,000

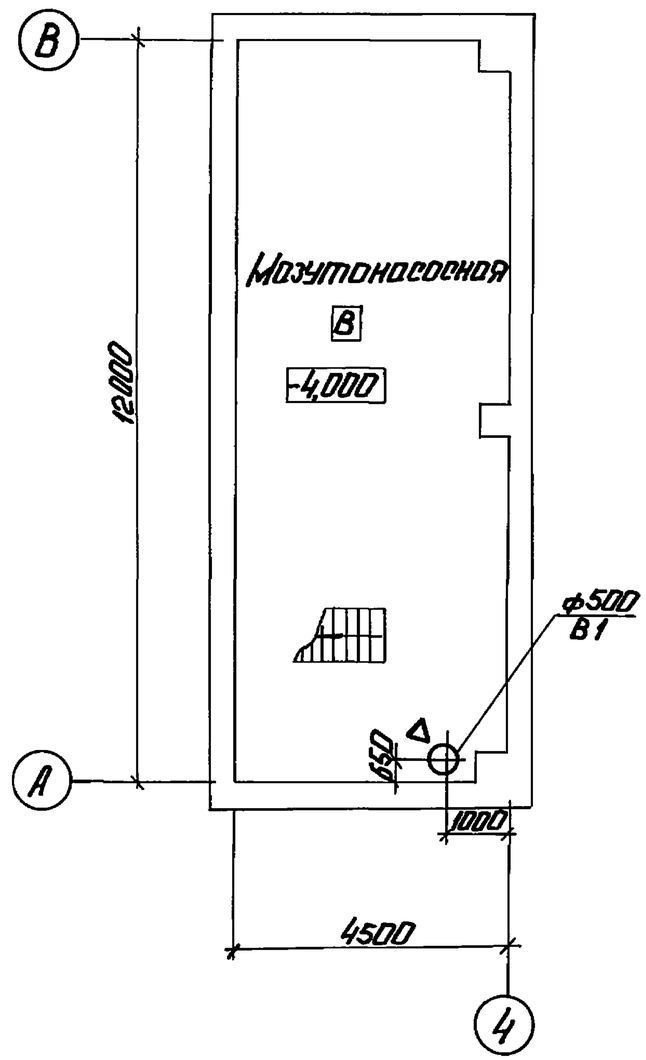

				ТП 903-2 - 34.90 ОВ			
Привязан				Мазутонасосная Q=13и3,25/13 м³/ч. Здание из легких металлических конструкций.	Стадия	Лист	Листов
					Р	4	
Инв. №				Планы на отм. 0,000; -4,000	ЛАТГИПРОПРОМ		

ГИП	Нидбальский	
Нач.отд.	Лерх	
Н.контр.	Шморгон	
Гл.спец.	Гринева	
Нач.гр.	Шморгон	
Инжен.	Пилот	

Инв. № подл. | Подп. и дата | Взам. инв. №

Копировал: Ф.

24967-06 7 Формат А3

Альбом 7.

Система отопления

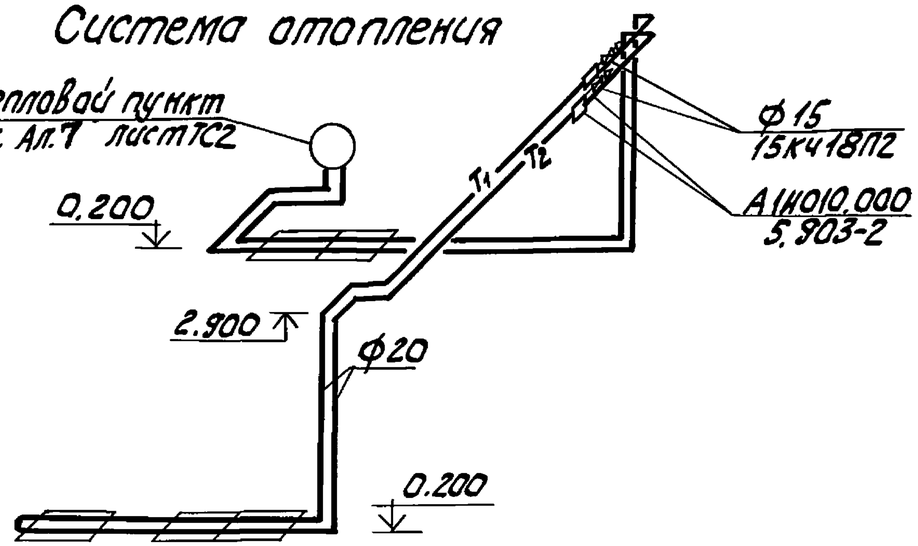

Система теплоснабжения установки П1

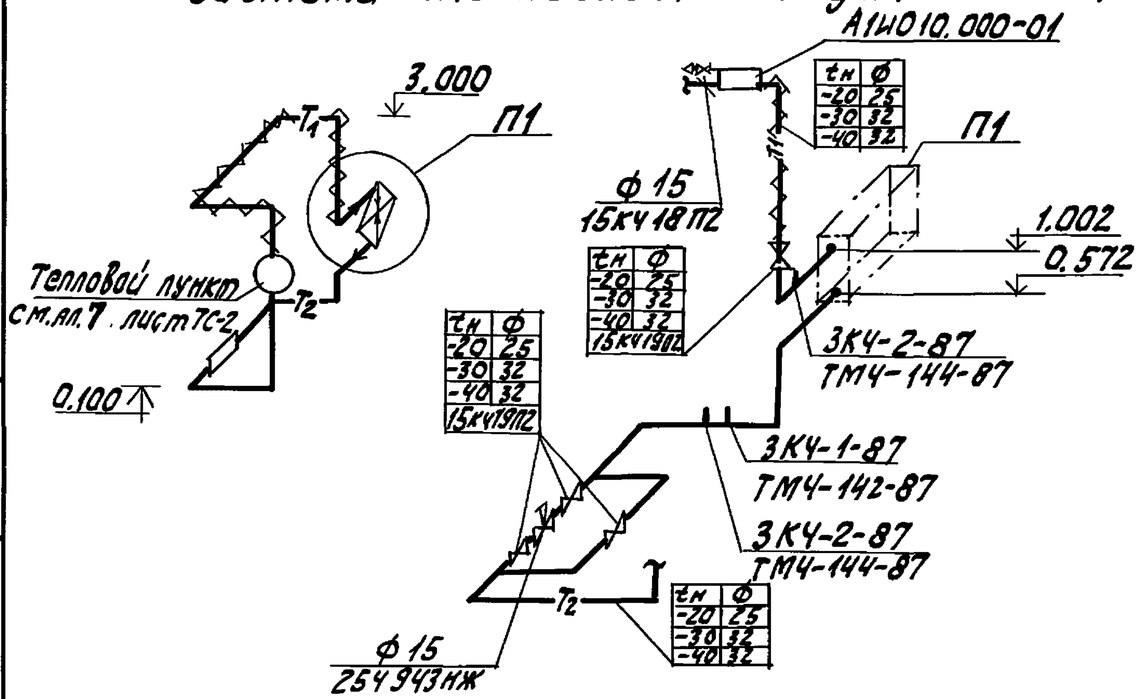

В1

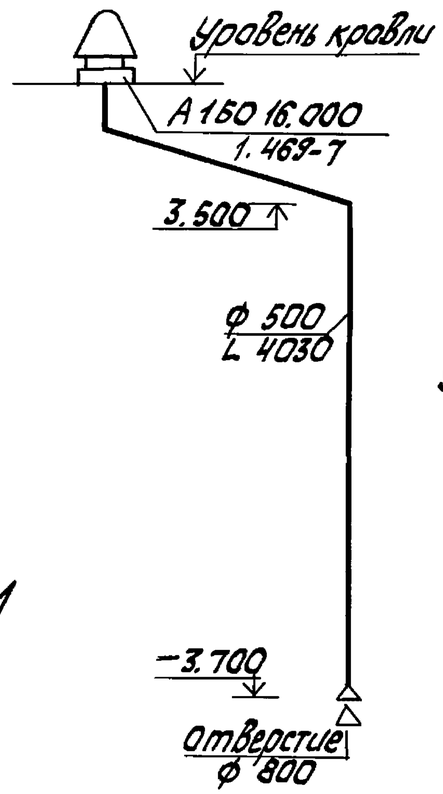

П1

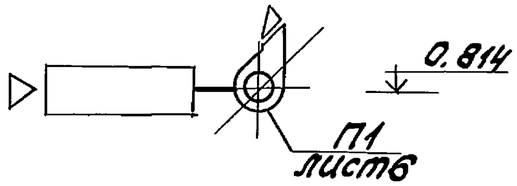

В2

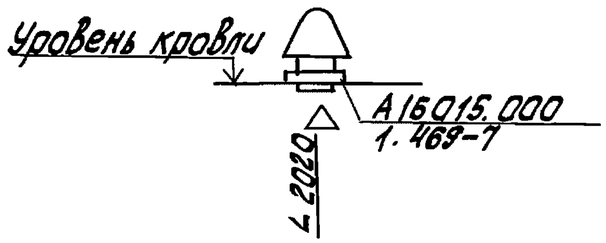

ВЕ1

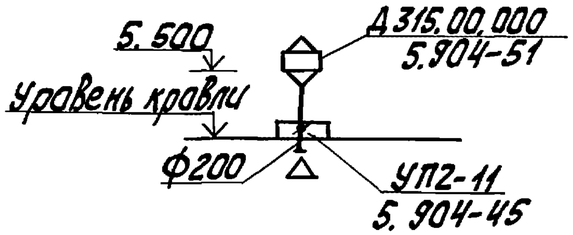

ВЕ2

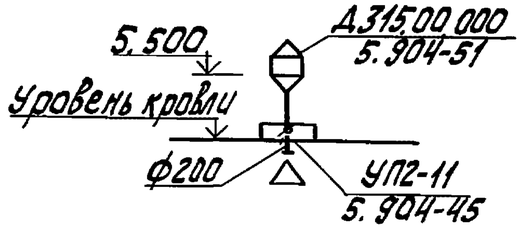

ГИП	Нидбальский		
Нач.отд.	Лерх		
Н.контр.	Шморгон		
Гл.спец.	Гринева		
Нач.гр.	Шморгон		
Инжен.	Пилат		

привязан

Инв. №

ТП 903-2-34.90 -ОВ

Мазутонасосная Q=13 и 325/13 м³/ч
Здание из легких металлических конструкций.

Стадия	Лист	Листов
Р	5	

Схемы систем отопления и теплоснабжения установки П1. Схемы систем П1; В1; В2; ВЕ1; ВЕ2

ЛАТГИПРОПРОМ

Копировал Ж/ 24967-06 8 формат А3

Инв. № подл. | Подп. и дата | Взам. инв. №

Альбом 7

Спецификация отопительно - вентиляционных установок

Марка поз.	Обозначение	Наименование	Кол.	Масса ед., кг	Примечание
		П1			
П1.1		Вентилятор радиальный			
		В-Ц4-75-6,3 исполнение 1,			
		Пр 0°, диаметр колеса 1 Дн			
		с электродвигателем			
		4А90L6, 935 об/м, 1,5 квт	1	171,7	
П1.2	5.904-38	Вставка гибкая В.00.00-12	1	2.09	
П1.3		Переход из тонколистовой			
		стали δ=1,0; ℓ=800			
		$t_н$=-20° разм. Ф630÷703×551			
		$t_н$=-30° разм. Ф630÷953×551			
		$t_н$=-40° разм. Ф630÷1203×551			
П1.4		Калорифер $t_н$=-20° КВСБ-7,			
		$t_н$=-30° КВСБ-9, $t_н$=-40 КВСБ-10	1		
П1.5		Переход из тонколисто-			
		вой стали δ=1,0; ℓ=800			
		$t_н$=-20° разм. 703×551÷1000×600			
		$t_н$=-30° разм. 953×551÷1000×600			
		$t_н$=-40° разм. 1203×551÷1000×600	1		
П1.6		Клапан воздушный утепленный			
		типа КВУ600×1000б с исполни-			
		тельным механизмом М3016/63-025	1	44	
П1.7	4.904-25	Подставка под калорифер	4		
П1.8	5.904-4	Дверь утепленная Дус 0,5×1,25	1	33,6	
П1.9	ГОСТ 3826-82	Сетка металлическая			
		441×441 №10	1	0,23	

Разрез 1-1

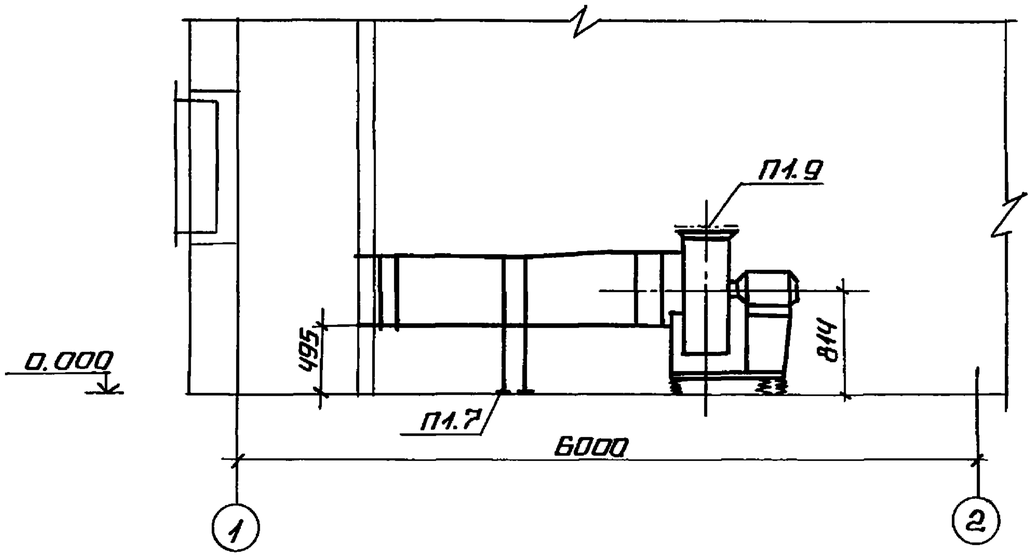

План на отм. 0.000

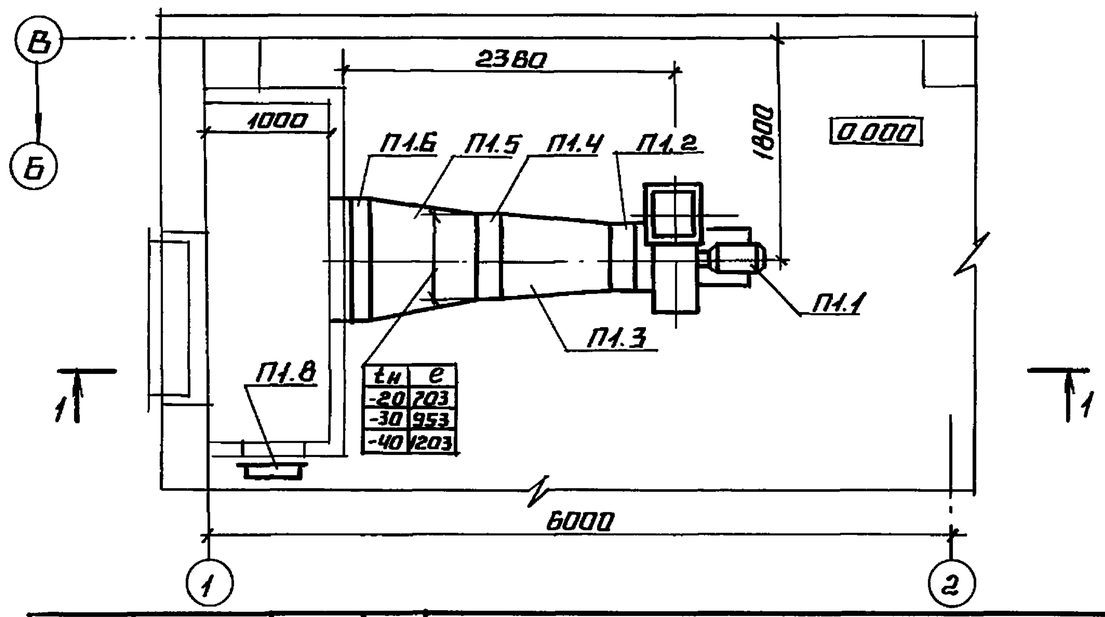

ГИП	Индбальский		
Нач.отд.	Лерх		
Н.контр.	Шморгон		
Гл.спец.	Гриева		
Нач.гр.	Шморгон		
Инж.кат.	Пилат		

Привязан

Инв. №

ТП 903-2-34.90 - ОВ

Мазутонасосная Q=13 и 3,25/13 м³/ч. Здание из легких металлических конструкций.

Стадия	Лист	Листов
Р	6	

Установка системы П1.

ЛАТ ГИПРОПРОМ

Инв. № подл. | Подпись и дата | Взам. инв. №

Альбом 7

Ведомость чертежей основного комплекта марки ВК

Лист	Наименование	Примечание
1	Общие данные (начало)	
2	Общие данные (продолжение)	
3	Общие данные (окончание)	
4	План на отм. 0,000	
5	Схемы систем В1 и К13	Последний лист

Ведомость ссылочных и прилагаемых документов

Обозначение	Наименование	Примечание
	Ссылочные документы	
Серия 4.904-69	Детали крепления сантех изделий и трубопроводов	
ТП902-09-46.88**	Камеры и колодцы дождевой канализации	
Серия 3.001.1-3	Упоры на наружных напорных трубопроводах водопровода и канализации	
	Прилагаемые документы	
ТП903-2-34.90 ВК.СО	Спецификация оборудования	
ТП903-2-34.90 ВК.ВМ	Ведомость потребности в материалах	

Типовой проект разработан в соответствии с действующими нормами и правилами и предусматривает мероприятия, обеспечивающие взрывную и пожарную безопасность при эксплуатации здания.
Главный инженер проекта (Жидбольский)

Основные показатели по чертежам водопровода и канализации

Наименование системы	Потребный напор на вводе м. вод. ст.	Расчетный расход м³/сут	м³/ч	л/с	противопожарное л/с	Установленная мощн. электродвигателей, кВт	Примечание
Водопровод хозяйственно-питьевой	13				5,2		Внутреннее пожаротуш.
		0,91	0,91	0,3			мойка уборка пола и полив территории
		0,91	0,91	0,3	5,2		Всего
Канализация замазученных стоков		0,06	0,06	0,7			

Условные обозначения

—— В1 —— Водопровод хозяйственно-питьевой-производственно-противопожарный

—— К15 —— Канализация замазученных стоков

				Привязан			
Инв. №							
				ТП 903-2-34.90 ВК			
ГИП	Жидбольский			Мазутонасосная Q=13 т; 3,25 (13 м³/ч) Здание из легких металлических конструкций.	Стадия	Лист	Листов
Нач.отд.	Кольшаков				Р	1	5
Н.контр.	Толстая						
Гл.спец.	Моргуль			Общие данные (начало)	ЛАТГИПРОПРОМ		
Нач.гр.	Толстая						
Инж.	Коголопова						

Инв. № подл. | Подп. и дата | Взам. инв. №

Копировал: Ф.Б 24967-06 10 Формат А3

Альбом 7

Указания по антикоррозийной защите.

Наименование технологического аппарата, газохода, трубопровода; габаритные размеры, мм; номер позиции; номер чертежа заказчика или типового проекта	Условия эксплуатации (состав среды: температура, °С, давление, МПа; коэффициент заполнения; место установки и др.)	Конструкция антикоррозионного покрытия	Технические требования по производству работ
Стальные трубопроводные системы	Относительная влажность воздуха 50÷75% t воздуха 16÷18°С Размещены внутри здания	Покрытие в 3 слоя, 1 слой грунтовки ГФ-021 ГОСТ 25129-82*, 2 слоя эмали ПФ-133 ГОСТ 926-82*	Окраску производить по техническим требованиям ГОСТ 926-82*, ГОСТ 25129-82*
Чугунные трубопроводы систем К1, К2	Относительная влажность воздуха 50÷75% t воздуха 16°÷18°С Размещены внутри здания	Битумная краска БТ-177 в 2 слоя (смесь лака БТ-577 ГОСТ 5631-79* с пудрой ПАП-2 ГОСТ 5494-71)*	Окраску производить по техническим требованиям ГОСТ 5631-79*

Общие указания (начало)

Проект внутреннего водопровода и канализации разработан на основании заданий ГИПа и смежных отделов института „Латгипропром." Здание мазутонасосной с защищенными металлоконструкциями относится ко II степени огнестойкости, категория производства по пожарной опасности „В." Кубатура здания мазутонасосной составляет V = 1164 м.³

Привязан

Инв. №

ТП 903-2-34.90 ВК			
ГИП Недбальский	Мазутонасосная Q=13и3,25/13м³/ч Здание из лёгких металлических конструкций	Стадия	Лист	Листов
Нач. отд. Большаков		Р	2	
Н. контр. Толстая				
Гл. спец. Маргуль	Общие данные (продолжение)	ЛАТГИПРОПРОМ		
Нач. гр. Толстая				
Инж. Косолапова				

Инв. № подл. | Подп. и дата | Взам. инв. №

Альбом 7

Общие указания (окончание)

На чертежах даны относительные отметки. Отметка 0,000 соответствует абсолютной отметке.

Требуемый расход на наружное пожаротушение здания составляет 10 л/с согласно СНиП 2.04.02-84 п.2.14.

Для нужд внутреннего пожаротушения предусмотрены пожарные краны из расчета: две пожарные струи производительносью 2,6 л/с каждая согласно СНиП II-35-76 п.17,5; 17,6 и СНиП 2.04.01-85 п. 6.1

Для „мокрой" уборки пола мазутонасосной предусмотрен поливочный кран согласно СНиП 2.04.01-85 п. 10.12. Для приема сточных вод от мытья пола предусмотрен трап с последующим отводом в сеть канализации замазученных стоков согласно СНиП 2.04.01-85 п. 16.8 и СНиП II-106-79 п.9.20.

Для приема дождевых сточных вод на площадке теплообменников предусмотрен дождеприемник. Сброс сточных вод предусмотрен в канализацию замазученных стоков согласно СНиП II-106-76 п.9.20.

Водопровод хозяйственно-питьевой запроектирован из труб стальных водогазопроводных оцинкованных по ГОСТ 3262-75, канализация замазученных стоков из чугунных канализационных по ГОСТ 6942.3-80.

В помещении хранения пожарного инвентаря находится оборудование и арматура для передвижной установки пожаротушения мазутного хозяйства.

Привязан

Инв.№

Инв.№подл. | Подп. и дата | Взам.инв.№

ГИП	Нибальский		
Нач. отд.	Большаков		
Н.контр.	Толстая		
Гл.спец.	Моргуль		
Нач.гр.	Толстая		
Инж.	Косолапова		

ТП 903-2-34.90 ВК

Мазутонасосная Q=13м3,25/13м3/4 Здание из лёгких металлических конструкций

Стадия	Лист	Листов
Р	3	

Общие данные (окончание)

ЛАТГИПРОПРОМ

Альбом 7

План на отм. 0.000

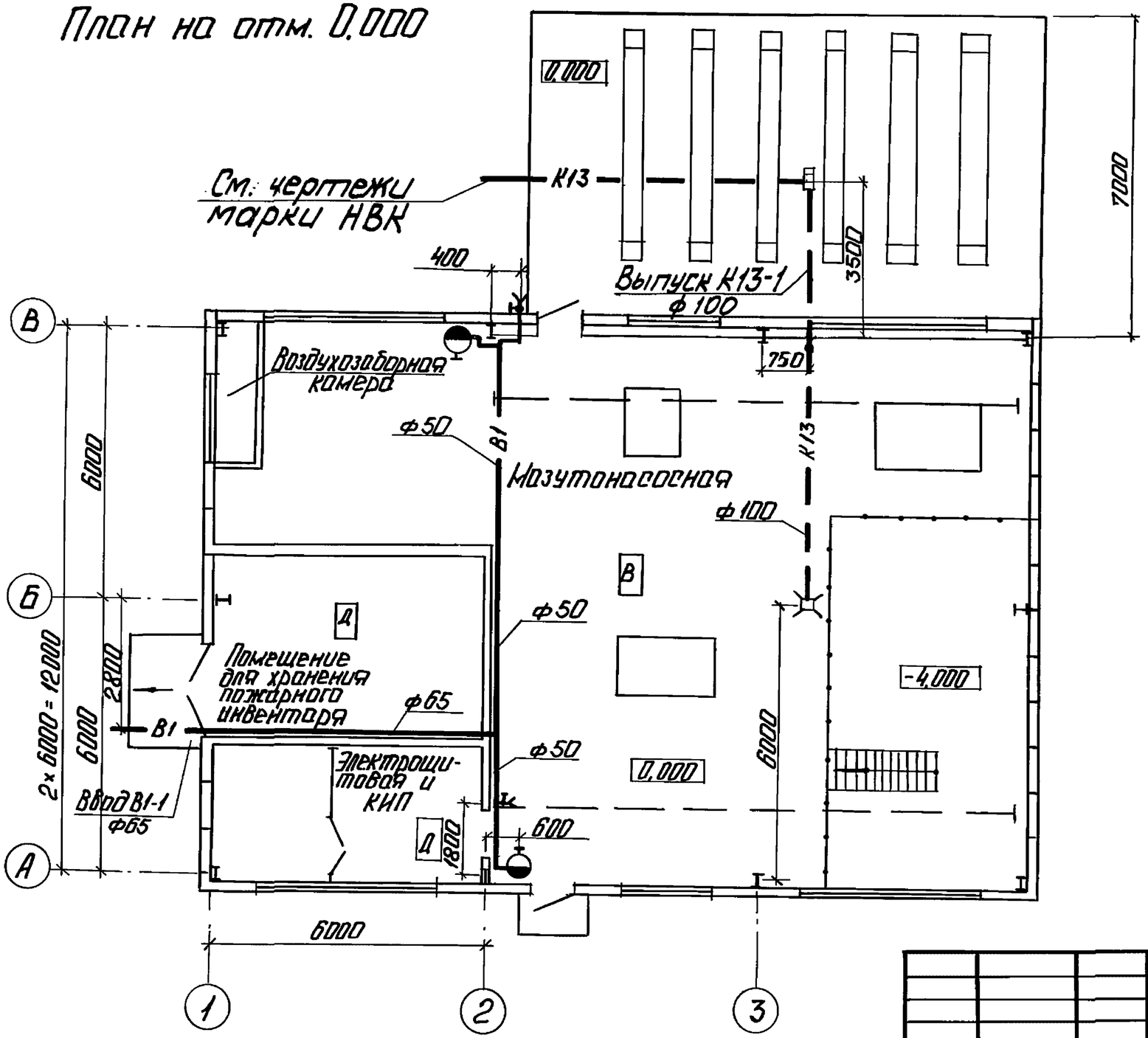

Привязан

Инв. №

ТП 903-2-34.90 ВК					
ГИП	Нидбальский	Мазутонасосная Q=13и3,25/13м³/ч Здание из лёгких металлических конструкций	Стадия	Лист	Листов
Нач.отд.	Большаков		Р	4	
Н.контр.	Толстая				
Гл.спец.	Моргуль	План на отм. 0.000	ЛАТГИПРОПРОМ		
Нач.гр.	Толстая				
Инж.	Коголанова				

Отдел ТМ Дрейя
ЭО Шитерштейн
КОП Крауле
ТС Сурай
СО-1 Чуревич

Инв.№ подл. | Подп. и дата | Взам.инв.№

Копировал:

24967-06 13 Формат А2

Альбом 7

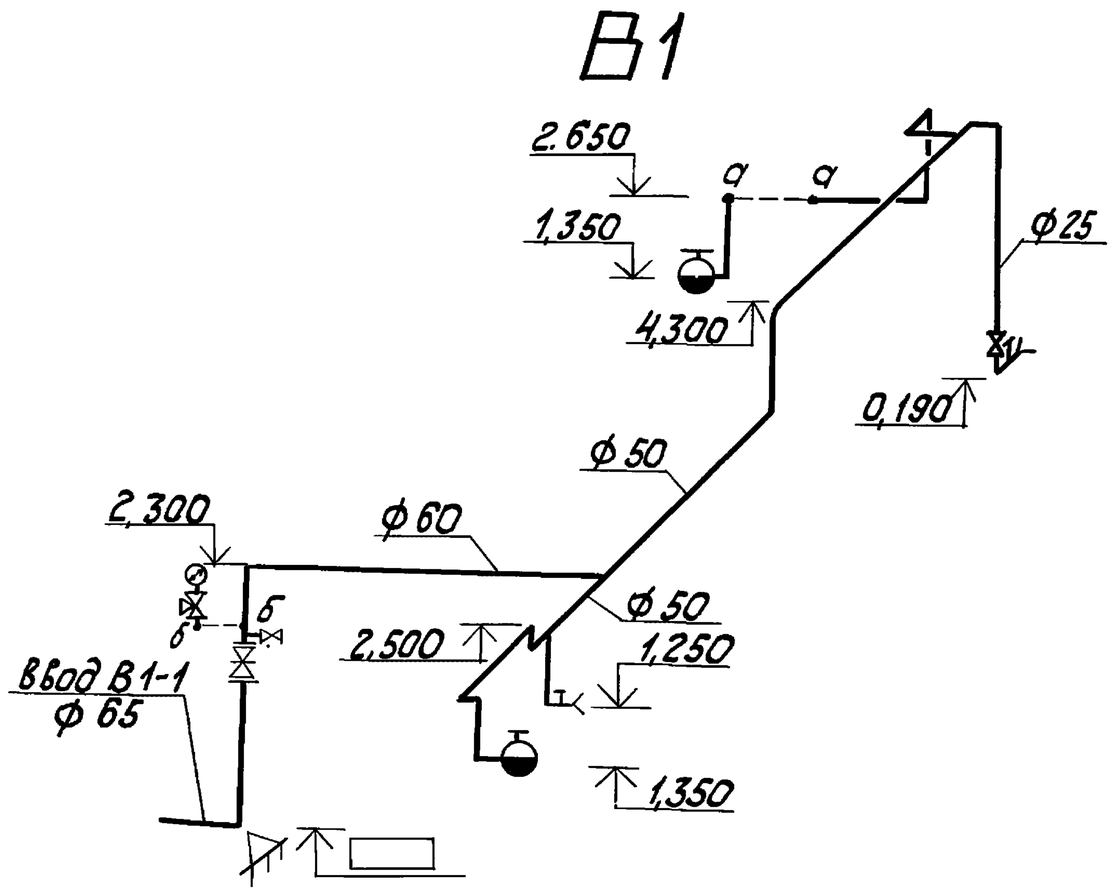

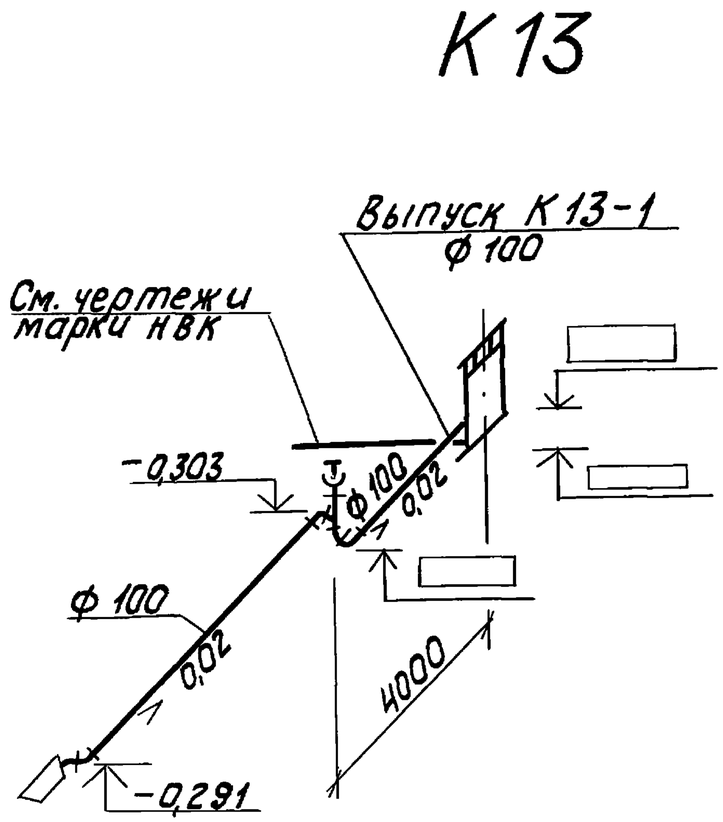

1. Расположение сетей в плане см. ВК-
2. Отметки на чертеже даны для водопровода по оси, для канализации - по лоткам трубопроводов.

привязан			
Инв. №			

			ТП 903-2-34.90 ВК			
Нач.отд.	Большаков		Мазутонасосная Q=13и 3,25/13м³/ч Здание из лёгких металлических конструкций	Стадия	Лист	Листов
Н.контр.	Толстая			Р	5	
Гл.спец.	Моргуль		Схемы систем В1 и К13	ЛАТГИПРОПРОМ		
Нач.гр.	Толстая					
Инж.	Косолапова					

Копировал № -24967-06 14 Формат А3

Инв.№ подл. | Подпись и дата | Взам.инв.№

Альбом 7

Ведомость рабочих чертежей основного комплекта

Лист	Наименование	Примечание
1	Общие данные (начало).	
2	Общие данные (продолжение).	
3	Индивидуальный тепловой пункт.	
	План. Разрез 1-1.	
4	Индивидуальный тепловой пункт.	
	Схема узла теплоснабжения.	

Ведомость ссылочных и прилагаемых документов

Обозначение	Наименование	Примечание
	Ссылочные документы	
Серия 4.903-10; Вып. 1	Детали трубопроводов.	
Серия 4.903-10; Вып. 3	Установка контрольно-	
	измерительных приборов.	
Серия 4.903-10; Вып. 8	Грязевики	
Серия 4.903-10; Вып. 4	Опоры неподвижные.	
Серия 4.903-10; Вып. 5	Опоры скользящие.	
Серия 7.903.9-3	Конструкции тепловой изоляции трубопроводов надземной и подземной прокладки	
Вып. 0; Вып. 1, ч. 1; 2	водяных тепловых сетей паропроводов и конденсатопроводов	
Серия 7.903.9-2	Тепловая изоляция трубопроводов с положительными температурами.	
	Прилагаемые документы	
ТС2.СО альбом 13	Спецификация оборудования.	
ТС2.ВМ альбом 6	Ведомость потребности	
	в материалах.	

Типовой проект разработан в соответствии с действующими нормами и правилами и предусматривает мероприятия, обеспечивающие взрывную, взрывопожарную и пожарную безопасность при эксплуатации зданий.

Главный инженер проекта /Нидбальский/

Общие указания

1. Теплоносителем для систем отопления и вентиляции служит горячая вода с параметрами 150-70°С.
2. Тепловая изоляция:
   - 2.1. Трубопроводы и арматура очищаются от ржавчины и грязи и покрываются краской БТ-177 в два слоя по грунтовке ГФ-021 в один слой.
   - 2.2. Теплоизоляционный слой выполняется из полотна холстопрошивного. Толщина теплоизоляционного слоя для Ду 32; Ду25-30 мм.
   - 2.3. Покровный слой - стеклопластик рулонный РСТ.
   - 2.4. Все горячие поверхности фланцевых соединений и другой арматуры должны быть теплоизолированы.
   - 2.5. Монтаж и пуск в эксплуатацию трубопроводов тепловых сетей необходимо выполнить согласно действующим нормам „Правилам устройства и безопасной эксплуатации трубопроводов пара и горячей воды" (1970г.) и СНиП 3.05.03-85.

Инв. № подл. | Подп. и дата | Взам. инв. №

Привязан							
Инв. №							
ТП 903-2-34.90				ТС2			
ГИП	Нидбальский		Мурутонасосная Q=1303.25/13 м³/ч Здание из легких металлических конструкций.	Стадия	Лист	Листов	
Нач. отд.	Уличев			Р	1	4	
Н. контр.	Сурай						
Гл. спец.	Ширако		Общие данные (начало)	ЛАТГИПРОПРОМ			
Рук. гр.	Тарасов						
Вед. инж.	Сурай						

Копировал: 24967-06 15 Формат А3

Альбом 7

Сводная таблица максимально-часового потребления теплоты (ккал) Вт при разных температурах наружного воздуха

№ п/п	Наименование потребителей	Всего			В том числе на: Отопление			Вентиляцию			Примечание
		−20	−30	−40	−20	−30	−40	−20	−30	−40	
1	Мазутонасосная здание из ЛМК	(55870)	(74410)	(92950)	(3600)	(4710)	(5830)	(52270)	(69700)	(87120)	—
		64980	86580	108100	4190	5480	6780	60790	81100	101320	—
2	Очистные сооружения замазученных сточных вод (ТП 902-2-410.86)	(1940)	(2900)	(3880)	(1940)	(2900)	(3880)	—	—	—	—
		2256	3373	4512	2256	3373	4512	—	—	—	—

План-схема

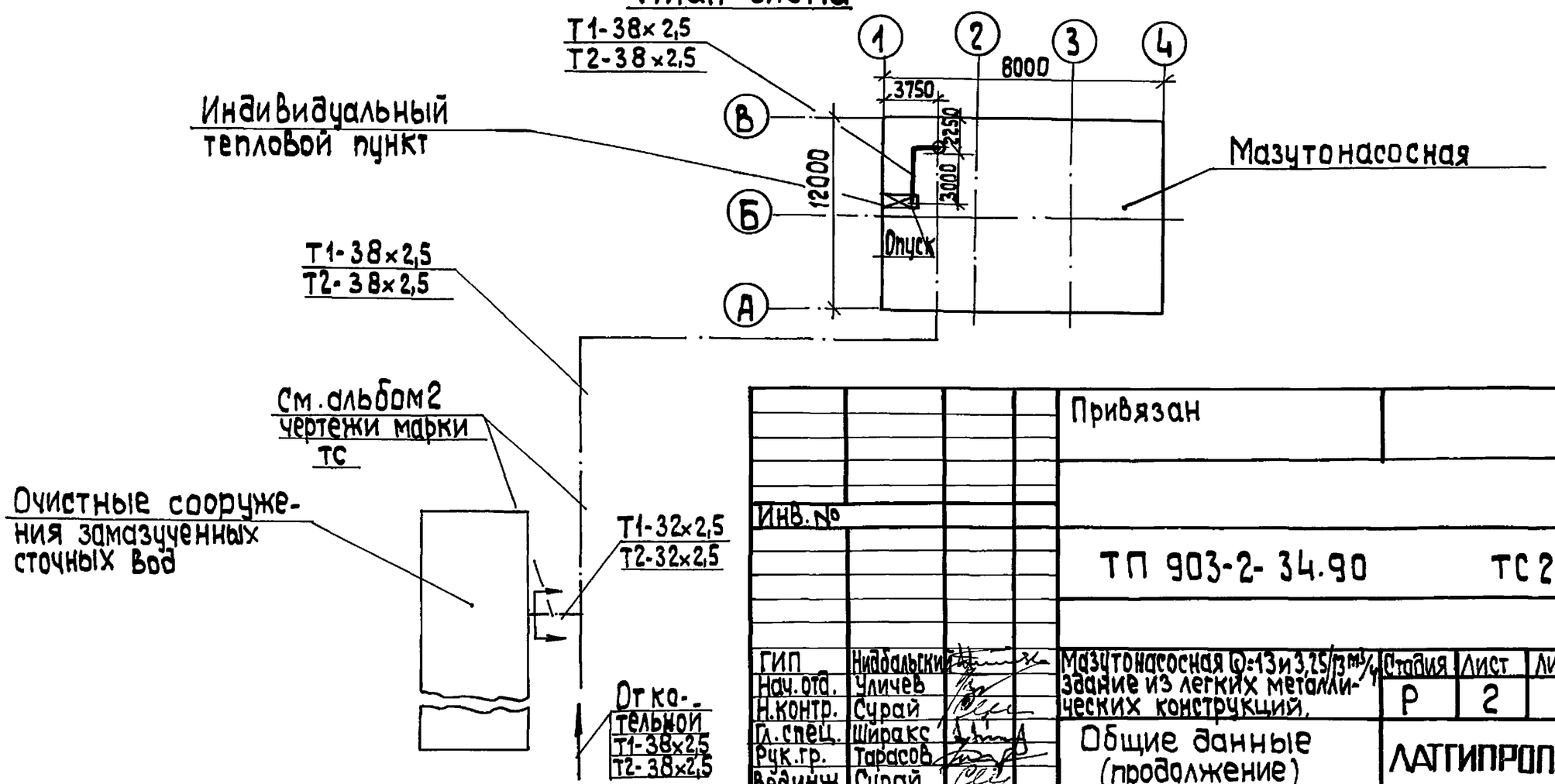

Взам. инв. № | Подп. и дата | Инв. № подл. | Подп. | Шморгун | Морчуль | ОВ | ВК

Привязан

Инв. №

ТП 903-2-34.90 ТС 2

ГИП	Нидбальский		
Нач. отд.	Уличев		
Н. контр.	Сурай		
Гл. спец.	Ширакс		
Рук. гр.	Тарасов		
Вед. инж.	Сурай		

Мазутонасосная Q=13 и 3,25/13 м³/ч здание из легких металлических конструкций.

Стадия	Лист	Листов
Р	2	

Общие данные (продолжение)

ЛАТГИПРОПРОМ

Альбом 7

План
М 1:50

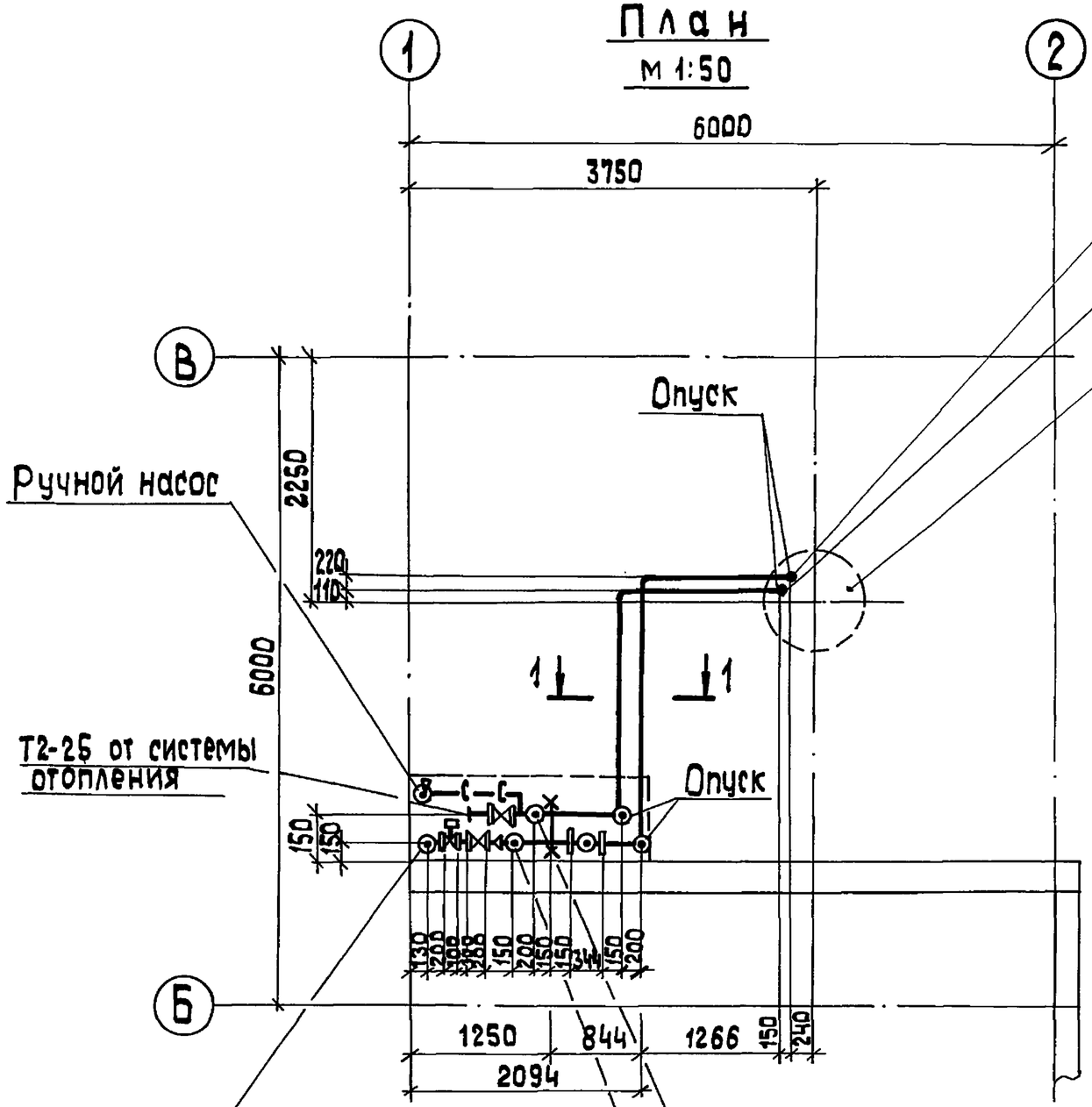

Разрез 1-1
М 1:20

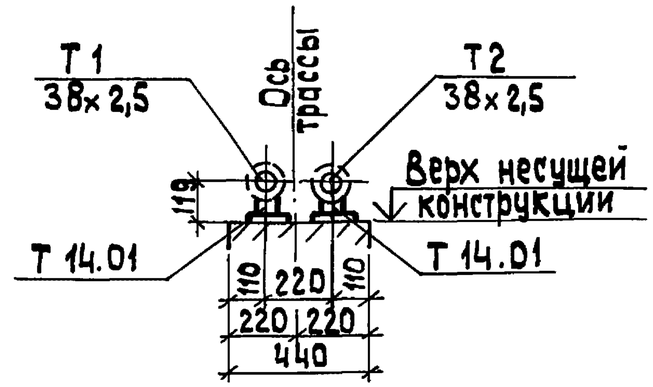

1. Трубопроводы в плане показаны условно отодвинутыми от стены.
2. Крепление трубопроводов см. чертежи марки КЖ альбом 4 лист 6.

Согласовано
СО-1 Гуревич
КИП Кравуле
ТМ Дрейя

Инв. № подл. | Подп. и дата | Взам. инв. №

Привязан

Инв. №

ГИП	Нидбальский		
Нач. отд.	Уличев		
Н. контр.	Сурай		
Гл. спец.	Ширакс		
Рук. гр.	Тарасов		
Вед. инж.	Сурай		

ТП 903-2-34.90 ТС 2

Мазутонасосная Q=13и3,25/13 м³/ч
Здание из легких металлических конструкций

Стадия	Лист	Листов
Р	3	

Индивидуальный тепловой пункт. План. Разрез 1-1.

ЛАТГИПРОПРОМ

Копировал 24967-06 17 формат А3

Альбом 7

Схема узла теплоснабжения

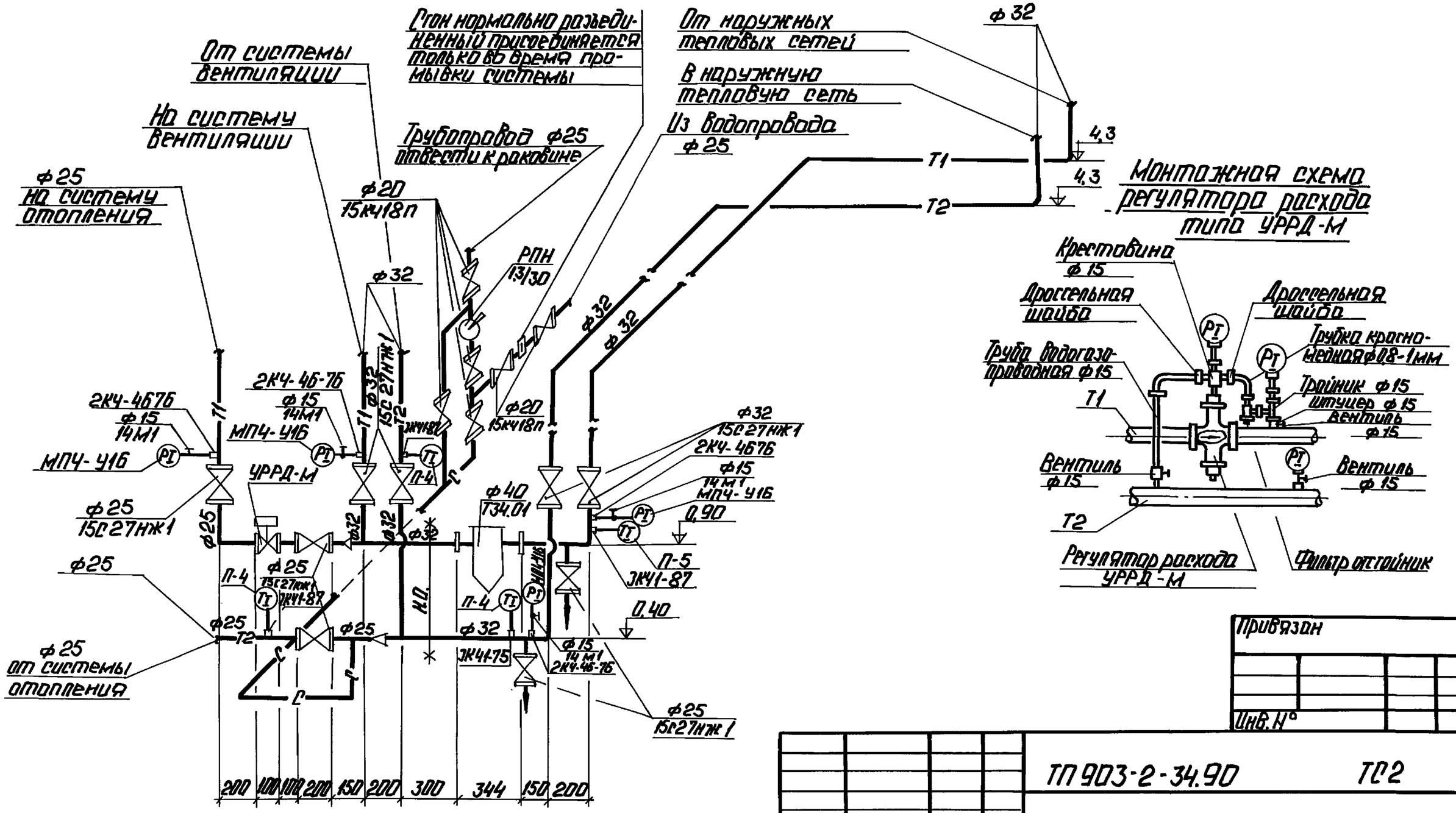

Привязан			
Инв. №			

				ТП 903-2-34.90		ТС2	
ГИП	Нидольский		Мазутонасосная Q=1,3 и 3,25/1,3 м³/ч	Стадия	Лист	Листов	
Нач.отд.	Уличев		Здание из легких металлических конструкций.	Р	4		
Н.контр.	Сурай		Индивидуальный тепловой пункт. Схема узла теплоснабжения.	ЛАТГИПРОПРОМ			
Гл.спец.	Ширакс						
Рук.гр.	Тарасов						
Вед.инж.	Сурай						

Инв.№ подл. | Подп. и дата | Взам.инв.№

Копировал: 24967-06

Формат А3