Типовой проект
807-10-68.84

Ветеринарная лаборатория для птицефабрик
(полносборное здание)

Альбом I

Пояснительная записка. Технология производства. Архитектурные решения. Конструкции железобетонные. Отопление и вентиляция. Внутренние водопровод и канализация. Электротехническая часть. Автоматизация отопления и вентиляции. Связь и сигнализация

19578-01
цена

				Привязан
Инв. №				

Типовой проект
807-10-68.84
Ветеринарная лаборатория для птицефабрик

/полносборное здание/

Состав проекта:

Альбом I – Пояснительная записка. Технология производства. Архитектурные решения. Конструкции железобетонные. Отопление и вентиляция. Внутренние водопровод и канализация. Электротехническая часть. Автоматизация отопления и вентиляции. Связь и сигнализация.

Альбом II – Изделия индустриального изготовления.

Альбом III – Спецификации оборудования

Альбом IV – Сметы

Альбом V – Ведомости потребности в материалах

Альбом I

Разработан
проектным институтом
„ЦИТЭПсельхоз"

Утвержден Главсельстройпроектом МСХСССР
сводным заключением № 103 от 1.12.83г.
Введен в действие ЦИТЭПсельхозом
Приказом № 28 от 6.02.84г.

Главный инженер института /Болонкин/
Главный инженер проекта /Борисов/

				Привязан
Инв.№				

19578-01 2

пров: Смирнов 30.12.84г. контр. Кузнецов

Альбом I

Типовой проект

СОДЕРЖАНИЕ АЛЬБОМА

№№ п.п.	Наименование листов	Марка листа	№ стр.
1	Содержание альбома	лист	2
2	Пояснительная записка	ПЗ-1	3
3	Пояснительная записка	ПЗ-2	4
4	Пояснительная записка	ПЗ-3	5
5	Пояснительная записка	ПЗ-4	6
6	Общие данные. План		
	на отм. 0.000.	ТХ-1	7
7	Общие данные (начало)	АР-1	8
8	Общие данные (окончание)	АР-2	9
9	План на отм. 0.000. Разрез 1-1.	АР-3	10
10	Фасады. Схемы заполнения		
	оконных проемов.	АР-4	11
11	План полов на отм. 0.000	АР-5	12
12	Общие данные.	КЖ-1	13
13	Схема расположения		
	элементов фундаментов	КЖ-2	14
14	Виды 3-3, 4-4. Сечения 5-5÷9-9	КЖ-3	15
15	Схемы расположения		
	элементов каркаса и		
	плит покрытия	КЖ-4	16
16	Схема расположения		
	Элементов стеновых		
	Панелей	КЖ 5	17
17	Узлы А, Б	КЖ-6	18
18	Схема расположения элементов		
	перегородок	КЖ-7	19
19	Схема расположения		
	элементов входа	КЖ-8	20
20	Общие данные (начало)	ОВ-1	21
21	Общие данные (окончание)	ОВ-2	22
22	План на отм. 0,000	ОВ-3	23
23	Схемы систем отопления		
	теплоснабжения установок		
	П1; П2; вентиляции П1, П2, В1,		
	В2, ВЕ4, ВЕ6, ВЕ7. Узел		
	управления	ОВ-4	24
24	Установки П1, П2	ОВ-5	25
25	Общие данные	ВК-1	26
26	План на отм. 0.000	ВК-2	27
27	Схемы систем ВО; Т3; К1; К3		
	К13; К14	ВК-3	28
28	Сифон групповой одиноч-		
	ный прямой.	ВКН.01; 02	29
29	Общие данные.	ЭМ-1	30
30	Силовое электрооборудование.		
	План на отм. 0.000	ЭМ-2	31
31	Силовое электрооборудование		
	Расчетная схема (начало)	ЭМ-3	32
32	Силовое электрооборудование.		
	Расчетная схема (продолжение)	ЭМ-4	33
33	Электрическое освещение.		
	План на отм. 0.000	ЭМ-5	34
34	Электрическое освещение.		
	Спецификация	ЭМ-6	35
35	Общие данные. План.	СС-1	36
36	Общие данные. Система		
	П1 (П2). Схемы функциональная		
	и электрическая		
	принципиальная	АОВ-1	37
37	Система П1 (П2). Схема		
	внешних проводок. План		
	расположения.	АОВ-2	38

Инв. №подл. | Подпись и дата | Взамин. №

пров: Оникиев 30.11.84г констр. Нур

Альбом I

Типовой проект

1. Назначение и область применения

1.1. Типовой проект „Ветеринарной лаборатории для птицефабрик" разработан на основании задания на проектирование, утвержденного Главсельстройпроектом МСХ. СССР 11 февраля 1983 года.

1.2. Ветеринарная лаборатория предназначена для проведения лабораторно-диагностических работ на птицефабриках, для определения качества кормов, для организации контроля за состоянием воздушной среды птичников.

1.3. Область применения – I; III климатические районы – с обычными геологическими условиями:

расчетные температуры наружного воздуха -20°; -30°С (основное решение);

Вес снегового покрова – для III географического района,

скоростной напор ветра – для I географического района;

сейсмичность до 6 баллов;

грунты непучинистые, непросадочные со следующими нормативными характеристиками: нормативный угол внутреннего трения $\varphi^н = 0{,}49$ рад или 28°, нормативное удельное сцепление $C^н = 2$ кПа (0,02 кгс/см²); модуль деформации нескальных грунтов $E = 14{,}7$ мПа (150 кгс/см²); плотность грунта $\gamma = 1{,}8$ т/м³, коэффициент безопасности по грунту $K_\gamma = 1$.

2. Основные решения по технологии производства

2.1. Технологический процесс.

2.1.1. В состав ветеринарной лаборатории для птицефабрик входят помещения:

бактериологическое,
серологическое,
подготовительное,
для отгонки протеина,
приготовления питательных сред;
стерилизационная,
посудомоечная,
аналитическая (две комнаты – для взвешивания и для исследования кормов).

Кроме того предусмотрены вспомогательные помещения:

аптека;
комната персонала;
кабинет заведующего лабораторией;
бытовые помещения.

2.1.2. Пробы кормов поступают в здание ветеринарной лаборатории через главный вход.

2.1.3. В помещении по анализу кормов проводят: высушивание, измельчение проб, взвешивание материала и испытание его. Контроль распространяется как на зерно, продукты помола, сухую растительную муку и т.п. так и на готовый смешанный корм, выпускаемый комбикормовыми цехами.

2.1.4. Трупы вскрывают в подготовительном помещении на столе поз. 22. Испытуемый патологический материал (органы, ткани, кровь) направляют для дальнейшего диагностирования в бактериологическое, серологическое и другие помещения ветеринарной лаборатории.

2.1.5. Патологический материал после исследования обезвреживают и вывозят (при соблюдении ветеринарно-санитарных правил для утилизации) в места, согласованные с ветеринарно-санитарным надзором.

2.1.6. Питательные среды готовят в помещении приготовления питательных сред в зависимости от характера испытания. Готовые питательные среды хранят в холодильнике.

2.1.7. Лабораторную посуду стерилизуют в автоклаве.

2.2. Режим работы и штаты.

2.2.1. Режим работы – односменный, 253 рабочих дня в году. Продолжительность рабочего дня сотрудников определяется „Правилами внутреннего трудового распорядка", согласованными с местным комитетом профсоюза.

2.2.2. Работы, проводимые в лаборатории, разделены функционально под управлением двух руководящих сотрудников: один руководит работой по биологическим исследованиям, другой контролирует аналитические исследования. Штаты приведены в таблице 1.

Таблица 1

Наименование	Разряд	Группа производственных процессов	Количество
1. Ветеринарный врач – бактериолог (Заведующий лабораторией).		Iа	1
2. Старший ветеринарный врач – биохимик.		Iа	1
3. Инженер-химик		Iа	1
4. Ветеринарный техник		Iа	2
5. Техник – химик		Iа	2
6. Лаборант	III	Iа	1
7. Подсобный рабочий		Iа	1
Итого:			9

2.3. Техника безопасности и охрана труда. Противопожарные мероприятия

2.3.1. При работе в ветеринарной лаборатории следует руководствоваться „Правилами работы и охраны труда в ветеринарных лабораториях," утвержденными МСХ СССР 14 января 1975 года.

2.3.2. Все работники ветеринарной лаборатории обеспечиваются спецодеждой в соответствии с нормами.

2.3.3. Для работников ветеринарной лаборатории предусмотрены бытовые помещения.

2.3.4. В соответствии с нормами пожарной безопасности в ветеринарной лаборатории предусмотрена установка в определенных местах огнетушителей.

Проект разработан в соответствии с действующими нормами и правилами и предусматривает мероприятия, обеспечивающие взрывобезопасность и пожаробезопасность при эксплуатации здания.

Главный инженер проекта (Борисов Ю.М.)

Нач. отд. ВК	Потапов		
Рук. гр.	Евдокимов		
Нач. отд. ЭК	Федоров		
Рук. гр.	Новикова		

Взам. инв. № | Подпись и дата | Инв. № подл.

ГИП	Борисов		
Н. контр.	Чеботарев		
Нач. отд.	Бузунов		
Рук. гр.	Седова		
Нач. отд. АС	Яновская		
Рук. гр.	Феськова		
Нач. отд. ОВ	Синева		
Рук. гр.	Цыганов		

Т.П. 807-10-68.84 ПЗ

Пояснительная записка

Стадия	Лист	Листов
Р	1	4

ЦИТЭП сельхоз Владимир

19578-01 4

Пров. Ошурков 15.08.86 Коп.

2.4. Ветеринарно-санитарные мероприятия.

В проекте предусмотрены следующие мероприятия:

1) В подготовительном помещении (пом. 11) предусмотрен дезинфекционный коврик, в боксе (пом. 12) предусмотрены бактерицидные лампы.

2) Для персонала, работающего в лаборатории, предусмотрены бытовые помещения.

3) Стоки от поз. 13 (моечная), от поз. 17а раковины (подготовительное помещение), от раковины (помещение серологических исследований, бактериологических исследований и аптеки) перед спуском в общую канализацию обезвреживают путем хлорирования (см. ВК). Хранение хлорной извести и приготовление раствора осуществляется в инвентарной (пом. 7).

4) Патологический материал после исследования обезвреживают и вывозят (при соблюдении ветеринарно-санитарных правил) для утилизации в места, согласованные с ветеринарно-санитарным надзором.

5) Во всех производственных помещениях предусмотрена влажная уборка полов, стен с применением дезинфицирующих средств.

2.5. Электроснабжение и электрооборудование

Электроснабжение электроприемников предусматривается от наружных сетей напряжением 380/220 в. Проектом разработаны два варианта ввода: воздушный и кабельный. Выбор варианта ввода определяется при привязке проекта.

В отношении обеспечения надежности электроснабжения электроприемники ветлаборатории относятся к III категории по ПУЭ-76 п. 1-2-17.

Основные показатели силового электрооборудования и электрического освещения:

Установленная мощность электрооборудования, квт - 87,95, в том числе электроосвещения, квт - 8,53;

Расчетная мощность электрооборудования, квт - 56, в том числе электроосвещения, квт - 7,7.

Годовой расход электроэнергии, дж. (тыс. квт·час) - $337,7 \cdot 10^9$ (93,81), в том числе на электроосвещение, дж. (тыс. квт. час) - $27,72 \cdot 10^9$ (7,7);

Средневзвешенный $\cos\varphi = 0,97$.

Расчет электрических нагрузок выполнен в соответствии с „Указаниями по определению электрических нагрузок в промышленных установках (Нормаль ВНИПИ Тяжпромэлектропроекта М 145-67).

Учет электроэнергии предусматривается на трансформаторной подстанции.

Ввиду незначительной потребной мощности конденсаторной батареи (< 25 квар) повышение коэффициента мощности не предусматривается.

2.5.1. Силовое электрооборудование.

Питание электроприемников ветлаборатории осуществляется от силовых шкафов ШР11 и осветительного щитка ОП-12. В качестве пусковой аппаратуры приняты магнитные пускатели ПМЛ с встроенными кнопочными постами.

Магистральные и распределительные сети запроектированы кабелем АВВГ; прокладываемым открыто по стене на скобах и проводом АПВ в полиэтиленовых трубах, прокладываемых в подготовке пола и винипластовых трубах по стене.

2.5.2. Электрическое освещение.

Электроосвещение запроектировано светильниками с люминесцентными лампами и лампами накаливания.

Освещенность в помещениях принята в соответствии с „Отраслевыми нормами освещения сельскохозяйственных предприятий зданий и сооружений" и СНиП-II-4-79 „Естественное и искусственное освещение. Нормы проектирования".

Питание светильников осуществляется от осветительного щитка типа ОП-12. Групповая осветительная сеть выполняется кабелем АВВГ на скобах по стене открыто.

2.5.3. Молниезащита здания не предусматривается в соответствии СН305-77 при II степени огнестойкости табл. 1 п. 4.

2.5.4. Мероприятия по технике безопасности, обеспечивающие безопасность обслуживающего персонала от поражения электрическим током, предусматривают зануление всех металлических частей электрического оборудования, нормально не находящихся под напряжением. Занулению подлежат: корпуса электродвигателей, кожухи шкафов, щитков, электроустановок, пусковой аппаратуры и т. д. В качестве проводников зануления использовать нулевую жилу кабеля, провода и специально проложенный проводник.

2.6. Автоматизация

Проект автоматизации приточных систем П1 (П2) предусматривает:

1) защиту калорифера от замораживания;

2) контроль температуры воздуха и теплоносителя;

3) сигнализацию аварийного отключения системы.

Для защиты калорифера от замораживания используется термометр манометрический сигнализирующий ТПГ-СК. При понижении температуры ниже 30°С в обратном трубопроводе теплоносителя автоматически отключается приточный вентилятор, подается звуковой сигнал.

Аппаратура управления и сигнализации работы систем П1 (П2) устанавливается по месту. Сигнал об аварийном отключении системы П1 (П2) выносится в коридор.

Внешние соединения выполнены кабелем АКВВГ по ГОСТ 1508-78*Е.

2.7. Связь и сигнализация

Проектом предусматривается установить в ветлаборатории три телефонных аппарата и шесть абонентских громкоговорителей.

Подключение сетей телефонизации и радиофикации к наружным сетям птицефабрики или министерства связи решается при привязке проекта.

3. Строительные решения

3.1. Архитектурно-строительные решения.

3.1.1. Здание лаборатории одноэтажное прямоугольное в плане с размерами в осях 12,0 × 24,0 м высота до низа несущих конструкций покрытия - 2,4 м.

3.1.2. Здание решено с неполным железобетонным каркасом, с самонесущими стенами, в полносборном варианте.

Фундаменты - под колонны сборные железобетонные по ГОСТ 24022-80, под стены - ленточные из бетонных блоков по ГОСТ 13579-78.

Колонны - сборные железобетонные по серии 1.823-1, вып. 1.

Балки - сборные железобетонные по серии 1.462.1-10/80, вып. 1.

Стены - керамзитобетонные панели с $\gamma = 900$ кг/м³ по серии 1.832.1-9, вып. 1.

Перегородки - сборные железобетонные, с использованием материалов ин-та ГИПРОНИИсельхоз.

Покрытие - сборные железобетонные плиты по серии 1.865.1-4/80, вып. 1 и по серии 1.865-1-11, вып. 1.

Инв. № подл. | Подпись и дата | Взам. инв. №

19578-01 5
Копировал Завьялова Формат А2

Ограждающие конструкции приняты для строительства в районах с расчетной зимней температурой t=-20,-30°С.

3.1.3. Освещенность рабочих помещений выполнена в соответствии со СНиП II-4-79.

3.1.4. Для бытового обслуживания работающих предусмотрен гардероб. Бытовые помещения оборудованы в соответствии с требованиями СНиП II-92-76. Группа производственной характеристики I а.

3.1.5. Планировка здания обеспечивает пожаробезопасность в соответствии с требованиями СНиП II-2-80.

3.2. Водоснабжение и канализация

3.2.1. Водопровод запроектирован объединенный хозяйственно-питьевой, противопожарный и производственный с одним вводом из чугунных водопроводных труб ф100 с источником водоснабжения от существующих сетей водопровода.

Водоснабжение решено в соответствии со СНиП II-30-76.

Расчетный расход воды составляет:

1. На хозяйственно-питьевые нужды-0,126 м³/сут; 0,045 м³/ч; 0,67 л/с;
2. На производственные нужды- 4,54 м³/сут; 1,58 м³/ч; 0,82 л/с;
3. На внутреннее пожаротушение 2,5 л/с из расчета действия одной пожарной струи;
4. На наружное пожаротушение (СНиП II-31-74), 10 л/с (строительные конструкции здания - II степени огнестойкости, категория производства по взрыво и пожароопасности - В, строительный объем - 1062,5 м³).

Требуемый напор на вводе при бесперебойной работе сети во время пожара составляет 16,0 м.

Магистральные трубопроводы и разводящие участки сети прокладываются с уклоном 0,002-0,005 в сторону водоразборных точек.

3.2.2. Горячее водоснабжение решено в соответствии со СНиП II-34-76.

Расход горячей воды составляет:

1. На хозяйственно-питьевые нужды-0,10 м³/сут; 0,04 м³/ч; 0,49 л/с;
2. На производственные нужды-0,83 м³/сут; 0.61 м³/ч; 0,59 л/с.

Подача горячей воды предусматривается к санитарным прибором и технологическому оборудованию.

3.2.3. Внутри здания запроектирована раздельная канализация объединенная и производственная.

В сеть объединенной канализации поступают стоки от санитарных приборов и оборудования.

В сеть производственной канализации поступают стоки от умывальников, технологического оборудования и от уборки помещений. Стоки проходят дезинфекцию в специально предназначенных для этого колодцах К2 и К3 хлорной водой. Доза хлора и время контакта его со сточной жидкостью устанавливается органами санитарного надзора, но не менее 10 г/м³ активного хлора. Для лучшего контакта стоков с хлором, стоки барботируются сжатым воздухом посредством передвижного компрессора. Для хлорной воды предусматривается стальной эмалированный мерник емкостью 10 литров. После дезинфекции стоки сбрасываются в канализацию. Объем колодцев рассчитан на пятисуточный сброс стоков.

Внутренние сети объединенной и производственной канализации выполняются из чугунных канализационных труб ф 50-100 мм прокладываемых напольно, в полу.

Расход стоков составляет: 1. Объединенных - 4.46 м³/сут, 1.40 м³/ч, 1.31 л/с
2. Производственных - 0, 68 м³/сут, 0.55 м³/ч, 2.41 л/с.

При привязке проекта к местным условиям предусмотреть мероприятия в колодцах-нейтрализаторах в соответствии со СНиП II-28-73*.

3.3. Отопление и теплоснабжение

3.3.1. Сведения общего характера и назначение проектируемого здания приведены в технологической части проекта.

Проект отопления и вентиляции выполнен в соответствии со СНиП II-33-75, СНиП II-92-76, ОНТП-СХ. 8-81.

3.3.2. Расчетные параметры наружного воздуха приняты:

а) для проектирования отопления -20; -30°С
б) для проектирования вентиляции соответственно:
зимние -20; -30°С
летние 22; 22°С

Средняя температура отопительного периода соответственно принята -0,7; -6,3°С

Продолжительность отопительного периода в сутках: 187; 232

3.3.3. Источником теплоснабжения служит котельная птицефабрики по т.п. № 903-1-143.

Теплоносители приняты для систем отопления и теплоснабжения вентустановок-вода Т1-Т2=150-70°С.

3.3.4. Температуры внутреннего воздуха в помещениях приняты в соответствии с технологическим заданием и приведены в таблице воздухообменов по помещениям.

В здании запроектирована водяная, однотрубная горизонтальная, регулируемая, с замыкающими участками система отопления. Расчетная температура воды в системе отопления принята 105-70°С.

В качестве нагревательных приборов приняты радиаторы М 140-АО.

4.3.5. Присоединение местных систем отопления и теплоснабжения к внешним тепловым сетям проектируется через автоматизированный узел управления, предназначенный для постоянного поддержания заданных температур в помещениях ветлаборатории.

Автоматическое поддержание заданных температур обеспечивается установкой регулятора РТКЦ подмешивающегося насоса ЦВЦ. Установка клапана УРРД обеспечивает постоянство расхода сетевой воды на нужды отопления и вентиляции.

Горячее водоснабжение централизованное от внешних сетей.

3.4. Вентиляция

3.4.1. Вентиляция помещений ветлаборатории проектируется приточно-вытяжная с механическим побуждением и естественная.

Воздухообмены в помещениях для отгонки протеина и аналитической лаборатории определены из расчета компенсации воздуха удаляемого местными отсосами, в остальных помещениях воздухообмены приняты по кратностям.

3.4.2. Приток механический от двух систем, раздельно для помещений категорий „В" и „Д".

Вытяжка из помещений предусмотрена естественная через шахты на покрытий.

Копировал Лукьянова Формат А2

Инв. № подл. | Подпись и дата | Взам. инв. №

Альбом I

Типовой проект

3.5. Автоматика и регулирование.

Проектом предусматривается автоматическое поддержание температуры приточного воздуха от системы П1, П2 при помощи регулятора РТ-ДО и защита калориферов от замораживания.

Управление вентсистемами и запроектировано местное из венткамер и для вытяжных систем-дистанционное из обслуживаемых помещений.

3.6. Мероприятия по шумоглушению.

Все вентиляционное оборудование установлено в изолированных помещениях на виброизоляторах. Соединение воздуховодов с центробежными вентиляторами осуществляется через гибкие вставки.

3.7. Организация строительства.

3.7.1. Продолжительность строительства объекта принята 3 месяца и включает время подготовительного периода 0,5 месяца.

3.7.2. До начала подготовительного периода заключается договор на строительство с генподрядной организацией, оформляется финансирование и решаются вопросы обеспечения строительства материалами, конструкциями, деталями, устанавливаются заказы на поставку оборудования, производится в натуре отвод территории для строительства.

3.7.3 В подготовительный период выполняются работы, обеспечивающие нормальное развитие строительства: создание заказчиком опорной геодезической сети, расчистка территории, устройство временных зданий и сооружений, первоочередные работы по планировке территории в объемах, обеспечивающих временный сток поверхностных вод, устройство постоянных или временных автомобильных дорог, сетей водоснабжения и энергоснабжения, устройство телефонной и радиосвязи.

3.7.4. Строительная площадка, во избежание доступа посторонних лиц ограждается. Устанавливаются указатели проходов и проездов, а в зонах опасных для движения,- хорошо видимые предупредительные знаки.

Траншеи, колоды и шурфы ограждаются или закрываются. Территорию стройплощадки, проходы к складам стройматериалов и участки работ в ночное время необходимо освещать. Должны быть обеспечены безопасная разгрузка и складирование стройдеталей и материалов.

3.7.5. Временные здания и сооружения должны в полной мере удовлетворять санитарно-гигиеническим требованиям.

3.7.6. Разработка траншей и котлованов осуществляется экскаватором-обратная лопата с ковшом емкостью 0,5 м³.

Планировочные работы обратная засыпка пазух фундаментов производятся бульдозером мощностью 73,5 квт (100 л.с.)

Уплотнение грунта в пазухах фундаментов выполняется пневмотрамбовками.

3.7.7. Здание ветлаборатории для птицефабрик каркасно-панельное. Размеры в плане 12×24 метра. Высота 3,6 метра. Фундаменты ленточные сборные железобетонные. Наибольшая масса конструктивного элемента 4,0 тонны (стеновая панель).

3.7.8. Бетонная смесь для монолитных конструкций доставляется на строительную площадку в автомобилях-самосвалах и к месту укладки подается в бадьях емкостью 0,6 ÷ 0,8 м³ пневмоколесным краном КС-4361. Уплотнение ведется глубинными и площадочными вибраторами.

3.7.9. Монтаж сборных бетонных и железобетонных конструкций ведется пневмоколесным краном КС-4361 с максимальной грузоподъемностью 16 тонн.

3.7.10. На подсобных погрузочно-разгрузочных работах используется автокран.

3.7.11. При устройстве кровли применяется легкий кран типа „Пионер".

3.7.12. Отделочные работы ведутся с применением средств малой механизации на основе нормокомплектов.

3.7.13. При производстве основных видов строительно-монтажных работ в зимних условиях предусматривается производить: разработку грунта методом предварительного рыхления дизель-молотом С-222 на тракторе-погрузчике С-107. Устройство монолитных конструкций с применением метода термоса, замоноличивание стыков-с применением электропрогрева.

14. Строительно-монтажные работы выполняются в соответствии с требованиями СНиП часть III „Правила производства и приемки работ."

4. Охрана окружающей среды.

4.1. Ветеринарная лаборатория для птицефабрик не имеет вредных выбросов загрязняющих воды, атмосферу и почву.

4.2. Основными вредностями в выбрасываемом воздухе являются тепловыделения. В удаляемом воздухе из химического шкафа №33 выделяются следы химреактивов. Вследствие незначительного расхода и утечки химреактивов специальных мероприятий по очистке воздуха не предусматривается.

5. Научно-технические достижения

Типовой проект ветеринарной лаборатории для птицефабрик разработан как конструктивный (полносборный) вариант типового проекта 807-10-19, с целью улучшения конструктивных решений, позволивших сократить трудозатраты и обеспечить индустриальность при возведении здания.

Сравнительная таблица.

Наименование	Показатели	
	Данный проект	Тип.пр. 807-10-19
Общая площадь, м²	283,20	256,32
Строительный объем, м³	1056,18	1286,58
Общая сметная стоимость, тыс.руб	64,50	71,93
в т.ч. строительно-монтажных работ,	43,37	37,79
оборудования	21,23	34,14
Стоимость строительно-монтажных работ на 1м² общей площади, руб.	168,09	147,43
Стоимость строительно-монтажных работ 1м³ здания, руб.	41,07	29,31
Трудовые построечные затраты чел.дн.	1159	1185
Расход основных строительных материалов:		
цемент, т	62,77	54,09
сталь, т	11,18	7,18
бетон и железобетон, м³	245,02	89,65
в т.ч. сборного	198,60	37,42
лесоматериалы, м³	20,18	35,79
кирпич, тыс. шт.	1,38	21,68

Инв. № подл. | Подпись и дата | Взам. инв. №

Альбом I

Типовой проект

Ведомость основных комплектов

Обозначение	Наименование	Примечание
ТХ	Технология производства	
АР	Архитектурные решения	
КЖ	Конструкции железобетонные	
ОВ	Отопление и вентиляция	
ВК	Внутренние водопровод и	
	канализация	
ЭМ	Электротехническая часть	
АОВ	Автоматизация отопления и	
	вентиляции	
СС	Связь и сигнализация	

Ведомость ссылочных и прилагаемых документов

Обозначение	Наименование	Примечание
	Прилагаемые документы	
ТХ.СС	Спецификация оборудования	

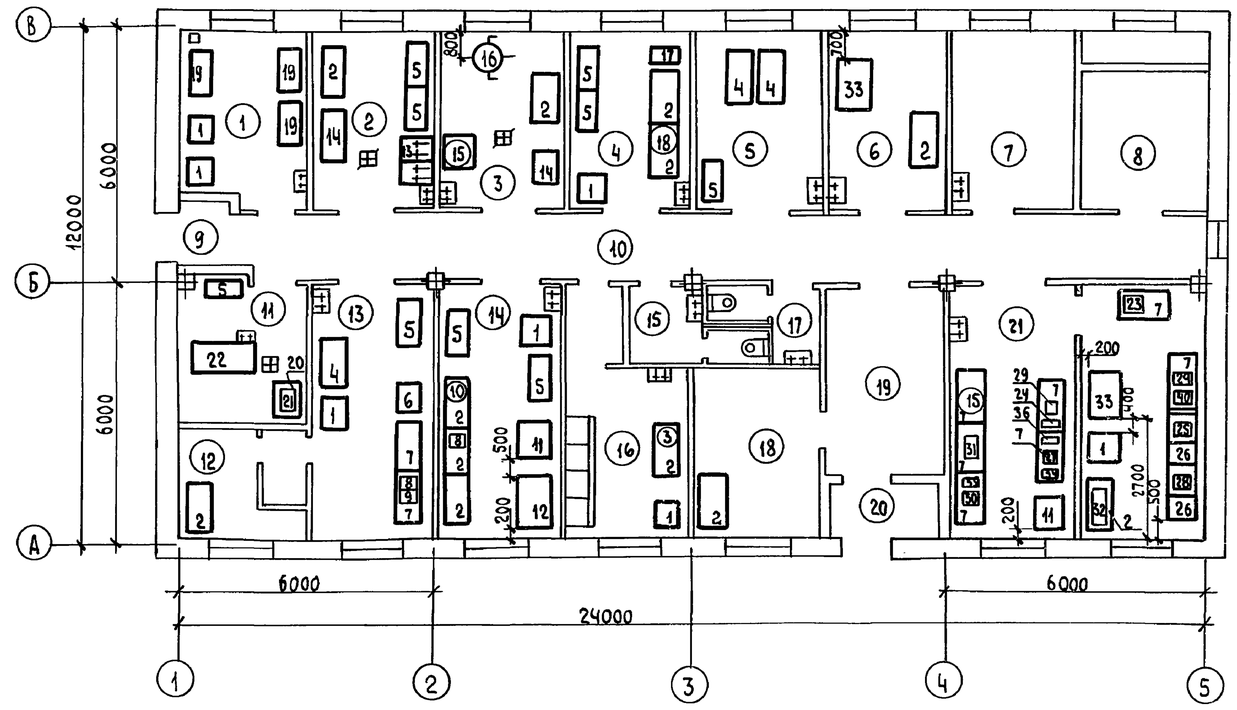

Экспликация помещений

№	Наименование	Кат. производства по взрыво- и пож. опасн.
1	Аптека	В
2	Моечная	Д
3	Стерилизационная	Д
4	Помещение питательных сред	Д
5	Кабинет зав. лабораторией	
6	Помещение для отгонки	
	протеина	Д
7	Инвентарная	
8	Венткамера	
9	Тамбур	
10	Коридор	
11	Подготовительное помещение	Д
12	Бокс	В
13	Помещение бактериологических	
	исследований	В
14	Помещение серологических	
	исследований	В

Продолжение

№	Наименование	Кат. производства по взрыво- и пож. опасн.
15	Женская уборная	
16	Комната персонала	
17	Мужская уборная	
18	Гардероб	
19	Вестибюль	
20	Тамбур	
21	Аналитическая лаборатория	В

Проект разработан в соответствии с действующими нормами и правилами и предусматривает мероприятия, обеспечивающие взрывобезопасность и пожаробезопасность при эксплуатации здания.

Главный инженер проекта (Борисов)

Гл.спец. Глузмин; Гл.спец. ОВиСТ Москвин; Гл.спец. ЭМиС Матвеев

Взам. инв. №; Подпись и дата; Инв. № подл.

Привязан

Инв. №

Т.п. 807-10-68.84 ТХ

ГИП	Борисов		9.12.83
Н.контр.	Козлов		23.11.83
Нач.отд.	Бузунов		23.11.83
Гл.спец.	Беляков		22.11
Рук.гр.	Седова		22.11
Ст.инж.	Полянская		22.11.83
Инж.	Малова		22.11.83

Ветеринарная лаборатория для птицефабрик

Стадия	Лист	Листов
Р	1	1

Общие данные. План на отм. 0,000

ЦИТЭП сельхоз Владимир

19578-01 8

Копировал Лукьянова Формат А2

Альбом I

Типовой проект

Ведомость основных комплектов рабочих чертежей

Обозначение	Наименование	Примечание
ТХ	Технология производства	
АР	Архитектурные решения	
КЖ	Конструкции железобетонные	
ОВ	Отопление и вентиляция	
ВК	Внутренние водопровод и канализация	
ЭМ	Электротехническая часть	
АОВ	Автоматизация отопления и вентиляции	
СС	Связь и сигнализация	

Ведомость рабочих чертежей основного комплекта

Лист	Наименование	Примечание
1	Общие данные (начало)	
2	Общие данные (окончание)	
3	План на отм. 0,000. Разрез 1-1	
4	Фасады. Схемы заполнения оконных проемов	
5	План полов на отм. 0,000	

Спецификация гардеробного оборудования

Марка, поз.	Обозначение	Наименование	Кол.	Масса ед. кг	Примечание
	ГОСТ 22415-77	Шкаф деревянный ДД-33.2	4		
		со скамьей			

Проект разработан в соответствии с действующими нормами и правилами и предусматривает мероприятия, обеспечивающие взрывобезопасность и пожаробезопасность при эксплуатации здания.

Главный инженер проекта (Борисов)

Ведомость ссылочных и прилагаемых документов

Обозначение	Наименование	Примечание
	Ссылочные документы	
ГОСТ 12506-81	Окна деревянные для производственных зданий	
ГОСТ 17324-71	Двери деревянные для животноводческих и птицеводческих зданий	
ГОСТ 22415-77	Шкафы деревянные для хранения одежды в санитарно-бытовых помещениях промышленных предприятий	
2.830-3, вып.1	Узлы самонесущих стен из двухслойных легкобетонных панелей для одноэтажных сельскохозяйственных зданий	
2.260-1, вып.3	Детали покрытий общественных зданий	
2.460-15, вып.1	Типовые узлы покрытий промышленных зданий в местах установки крышных вентиляторов	
2.460-18, вып.1	Узлы покрытий одноэтажных производственных зданий с рулонными кровлями и железобетонными плитами.	
	Прилагаемые документы	
ВМ	Ведомость материалов	

Ведомость спецификаций

Лист	Наименование	Примечание
2	Спецификация элементов заполнения проемов	
2	Спецификация элементов на кровлю	

Проект разработан в традиционных строительных конструкциях без применения научно-технических достижений в строительных решениях

Главный инженер проекта (Борисов)

Общие указания

1. За условную отм. 0,000 принят уровень чистого пола здания, соответствующий абсолютной отметке ____
2. Здание относится к II степени огнестойкости
3. Наружные ограждения выполнены из керамзитобетонных панелей с $\gamma = 900$ кг/м^3.
4. Кирпичные перегородки выполнить из обыкновенного глиняного кирпича (ГОСТ 530-80) М100 на растворе М25
5. Наружные панели поступают на строительную площадку с офактуренной поверхностью.
6. Столярные изделия и металлоконструкции окрасить масляной краской за 2 раза.
7. Вокруг здания выполнить асфальтовую отмостку шириной 0,7м по щебеночному основанию.
8. Горизонтальную гидроизоляцию выполнить из цементного раствора состава 1:2 толщиной 30мм на отметке - 0,030.
9. При производстве всех видов работ в зимних условиях руководствоваться требованиями нормативных документов СНиП III-17-78, СНиП III-15-76, СНиП III-20-74.

Гл.спец. М.Ю.	Беляков		1.12.83
Гл.спец. Заис	Матвеев		1.12.83
Гл.спец. Вик	Кузьмин		1.12.83

Инв.№ подл. | Подпись и дата | Взам.инв.№

Привязан

Инв. №

Т.п. 807-10-68.84 АР

ГИП	Борисов		2.12.83
Н.контр.	Козлов		30.11.83
Нач.отд.	Яновская		30.11.83
Гл.спец.	Фролова		30.11.83
Рук.гр.	Феськова		30.11.83
Ст.инж.	Карасева		30.11.83

Ветеринарная лаборатория для птицефабрик

Стадия	Лист	Листов
Р	1	5

Общие данные (начало)

ЦИТЭПсельхоз Владимир

Копировал Ящук Формат А2 19578-01 9

Альбом I

Типовой проект

Ведомость отделки помещений (площадь м²)

Наименование или номер помещения	Потолок		Стены или перегородки		Низ стен или перегородок (панель)			Примечание
	площадь	вид отделки	площадь	вид отделки	площадь	вид отделки	высота мм	
1; 5; 18	34.2.	Затирка швов клеевая	123,7	Затирка швов клеевая		—		
7; 9; 10; 19; 20; 16	83,5	Затирка швов клеевая	165,8	Затирка швов клеевая	119,3	Затирка швов масляная	1500	
2; 3; 15; 17	28,8	Затирка швов клеевая	61,6	Затирка швов клеевая	52,6	Затирка швов глазурованная плитка	1500	
4; 6; 12; 13; 14	66,0	Затирка швов клеевая	214,2	Затирка швов масляная		—		
8	11,9	Затирка швов известковая	50	Затирка швов известковая		—		
11	9,1	Затирка швов клеевая	34,2	Затирка швов глазурованная плитка		—		
21	34,5	Затирка швов клеевая	47,7	Затирка швов масляная	47,1	Затирка швов глазурованная плитка	1500	
Отделка улучшенная								

Спецификация элементов на кровлю

Марка, поз.	Обозначение	Наименование	Кол.	Масса ед. кг	Примечание
П7д-3	3.006-2, вып. 2-2	Плита П7д-3	7	150,0	
МС28	2.460-18, вып. 3	Фартук МС28		34,0	
МС32	2.460-18, вып. 3	Костыль МС32		40,0	
МС55	2.460-18, вып. 3	То же МС55		80,0	
МС56	2.460-18, вып. 3	Фартук МС56		25,6	
КР2	2.460-15, вып. 1	Козырек КР2	2	6,51	
ФЭ2	2.460-15, вып. 1	ФЭ2	2	9,10	
ПП2	2.460-15, вып. 1	ПП2	2	1,69	
ММ4	2.260-1, вып. 3	ММ4	2	30,3	

Спецификация элементов заполнения проемов

Марка, поз.	Обозначение	Наименование	Кол.	Масса ед. кг	Примечание
		Дверные блоки			
1	ГОСТ 17324-71	Д72	2		
2	ГОСТ 17324-71	Д68-П	3		
3	ГОСТ 17324-71	Д69-П	8		
4	ГОСТ 17324-71	Д69-Л	8		
5	ГОСТ 17324-71	Д70-П	2		
6	ГОСТ 17324-71	Д70-Л	3		
		Оконные блоки			
1	ГОСТ 12506-81	СВД 12-18	15		
2	ГОСТ 12506-81	СВД 9-12	1		
		Изделия закладные			
Р1	1.400-15, вып. 1	МН713-1	1	9,1	
Р2	1.400-15, вып. 1	МН556	3,7	5,4	м

Инв. № подл. | Подпись и дата | Взам. инв. №

Привязан

Инв. №

Т.п. 807-10-68.84 АР

ГИП	Борисов		23.02.84	
Н.контр.	Козлов		23.02.84	
Нач.отд.	Яновская		23.02.84	
Гл.спец.	Фролова		23.02.84	
Рук.гр.	Феськова		23.02.84	
Ст.инж.	Карасева		23.02.84	

Ветеринарная лаборатория для птицефабрик

Общие данные (окончание)

Стадия	Лист	Листов
Р	2	

ЦИТЭП сельхоз Владимир

19578-01 10

Копировал Завьялова Формат А2

Альбом I

Типовой проект

План на отм. 0,000

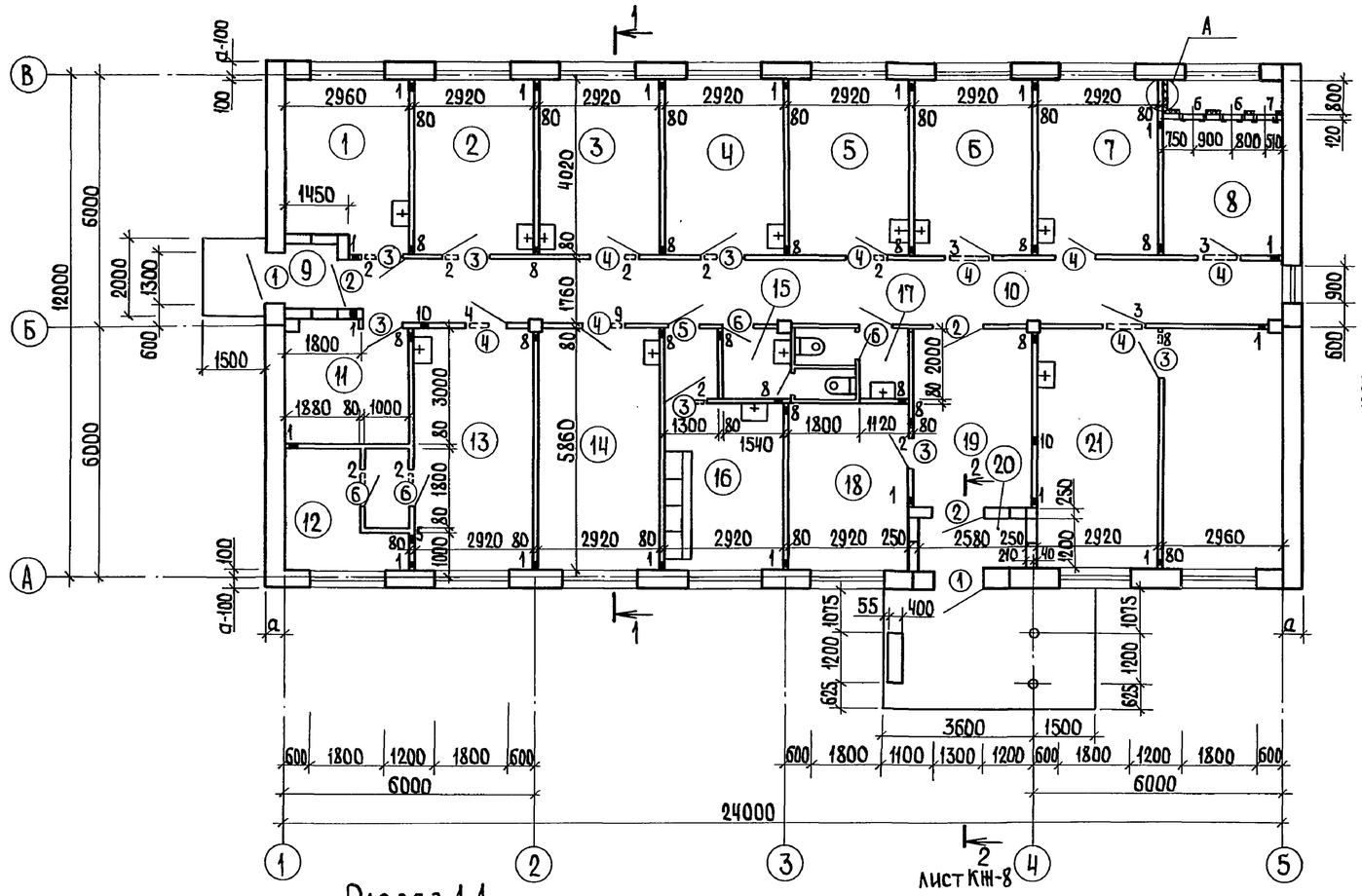

Разрез 1-1

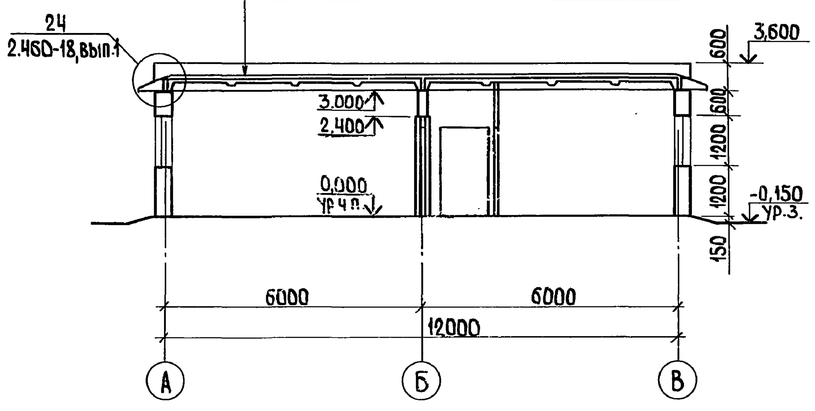

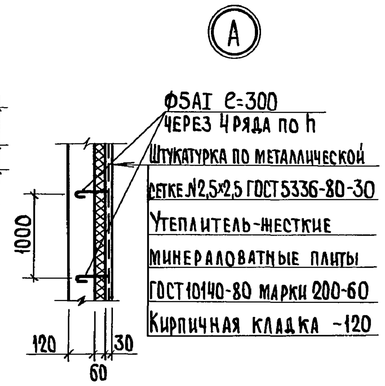

Экспликация помещений

Номер по плану	Наименование	Площадь м²	Категория производства по взрывной, взрыво-пожарной и пожарной опасности
1	Аптека	11,14	В
2	Моечная	11,74	Д
3	Стерилизационная	11,74	Д
4	Помещение питательных сред	11,74	Д
5	Кабинет заведующей лабораторией	11,74	
6	Помещение для отгонки протеина	11,74	Д
7	Инвентарная	11,74	
8	Венткамера	11,74	
9	Тамбур	2,04	
10	Коридор	39,48	
11	Подготовительное помещение	3,95	Д
12	Бокс	6,31	В
13	Помещение бактериологических исследований	17,11	В
14	Помещение серологических исследований	17,11	В
15	Женская уборная	3,08	
16	Комната персонала	11,04	
17	Мужская уборная	2,24	
18	Гардероб	11,04	
19	Вестибюль	12,88	
20	Тамбур	3,96	
21	Аналитическая лаборатория	34,46	В

Таблица толщин стеновых панелей и утеплителя

Расчетная зимняя наружная t воздуха в °С	Толщина стеновых панелей из керамзитобетона γ=900 кг/м³ „а" мм	Утеплитель кровли пенобетон γ=400 кг/м³	Примечания
-20	300	80	
-30	400	100	

Ведомость проемов ворот и дверей

Марка поз.	Размер проема в кладке, мм
1	1300×2400
2	1220×2080
3,4	1020×2080
5,6	820×2080

Ведомость отверстий

№	Размеры b×h	Отметка	Назначение	Примечание
1	100×100	0,030	ОВ	
2	250×250	2,780	ОВ	
3	1000×250	2,100	ОВ	
4	500×250	2,100	ОВ	
5	150×150	2,190	ОВ	
6	620×590	0,290	ОВ	Р1

Продолжение

№	Размеры b×h	Отметка отв.	Назначение	Примечание
7	505×1250	0,300	ОВ	Р2
8	150×150	2,190	ВК	
9	250×250	2,100	ОВ	
10	100×100	2,190	ВК	

Привязан

Инв. №

ГИП	Борисов		9.12.83
Н.контр.	Козлов		30.11.83
Нач.отд.	Яновская		30.11.83
Гл.спец.	Фролова		30.11.83
Рук.гр.	Феськова		30.11.83
Инж.	Баринова		30.11.83

Т. п. 807-10-68.84 АР

Ветеринарная лаборатория для птицефабрик

Стадия	Лист	Листов
Р	3	

План на отм. 0,000. Разрез 1-1

ЦИТЭПсельхоз Владимир

Копировал Ящук Формат А2 19578-01 11

Инв. № подл. | Подпись и дата | Взам. инв. №

Альбом I

Типовой проект

Фасад 1-5

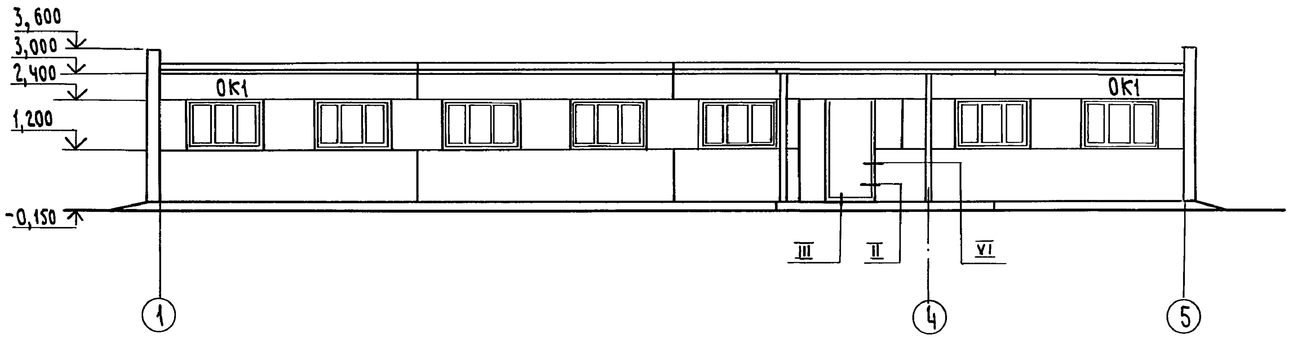

Фасад А-В

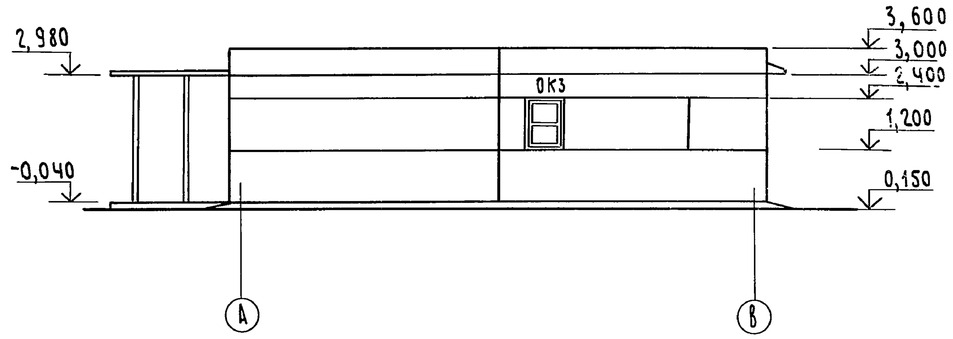

Фасад 5-1

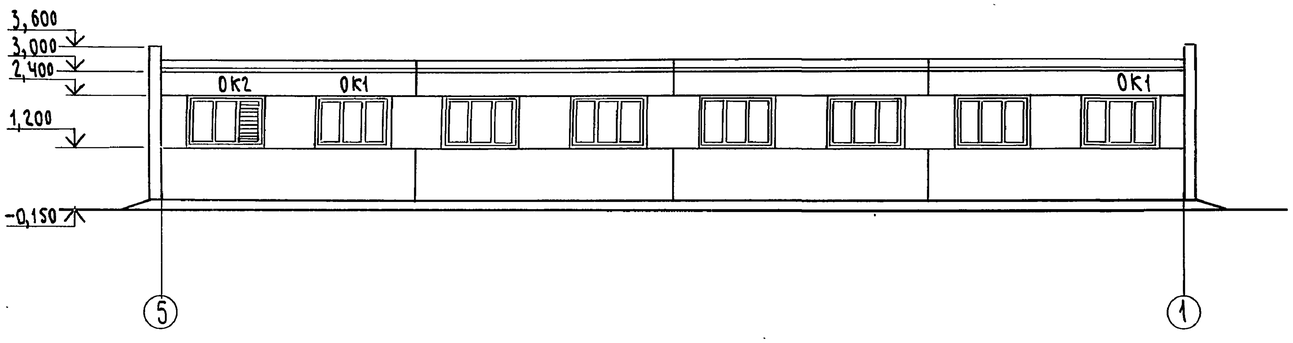

Фасад В-А

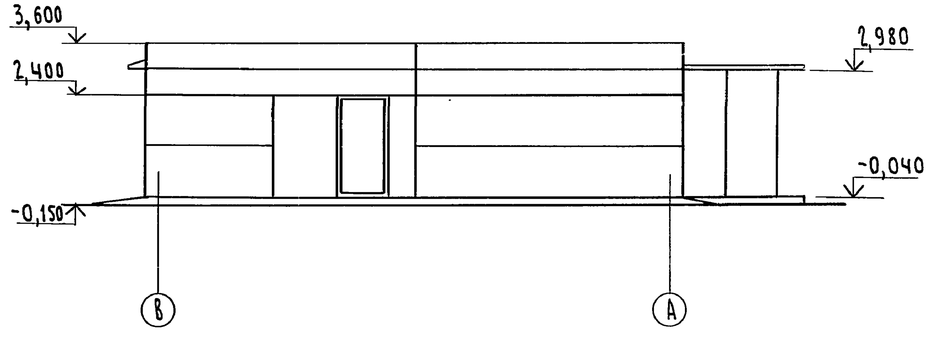

Схема заполнения оконных проемов

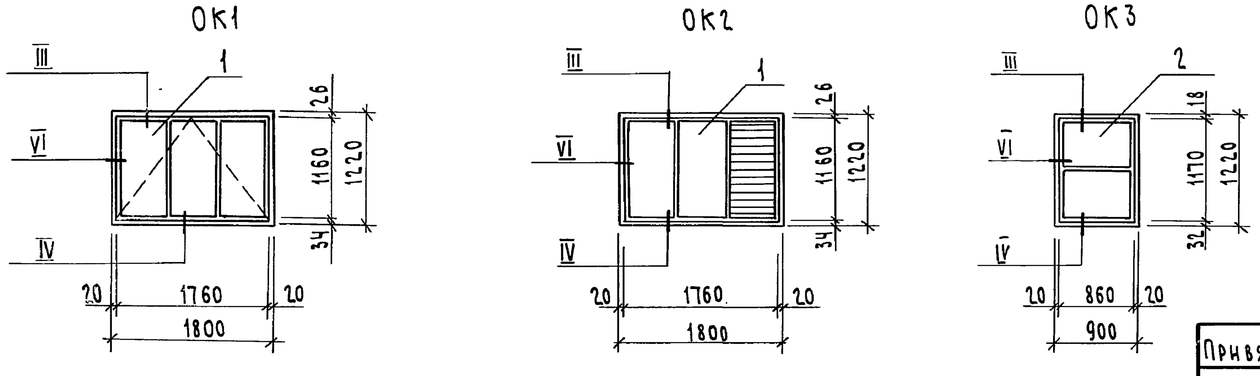

1. Узлы крепления оконных и дверных блоков приняты по серии 2.830-3, вып.1
2. Узел примыкания элементов входа со зданием разработан на листе КЖ-8

Привязан				Т. п. 807-10-68.84 АР		
				Ветеринарная лаборатория для птицефабрик	Стадия: Р	Лист: 4	Листов:
Инв. №				Фасады. Схемы заполнения оконных проемов	ЦИТЭП сельхоз Владимир	

ГИП	Борисов		9.12.85
Н.контр.	Козлов		30.11.85
Нач. отд.	Яновская		30.11.85
Гл. спец.	Фролова		30.11.85
Рук. гр.	Феськова		30.11.85
Ст. инж.	Карасева		30.11.85

Копировал Семахина Формат А2 13578-01 12

Инв. № подл. | Подпись и дата | Взам. инв. №

Альбом I

Типовой проект

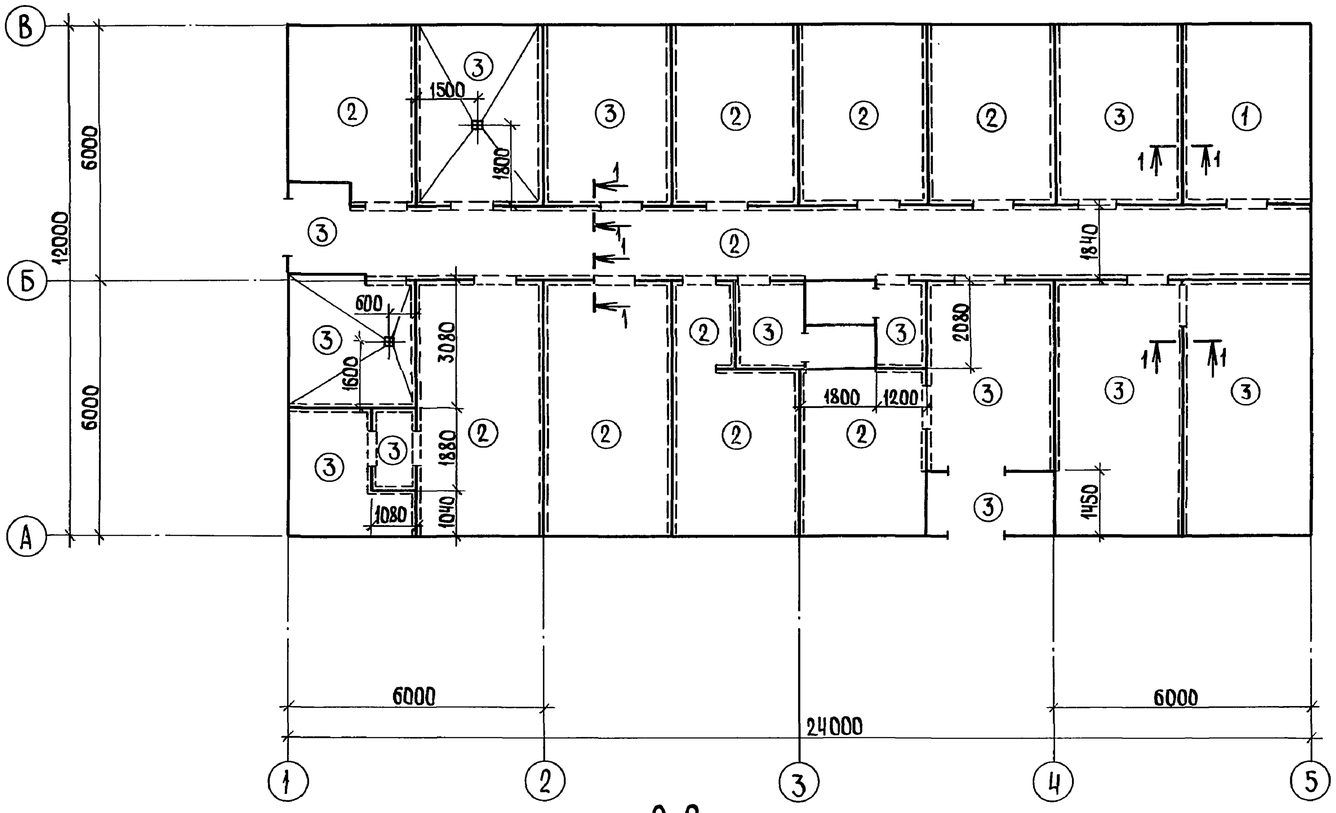

2-2

Экспликация полов

Наименование или номер помещения по проекту	Тип пола по проекту	Схема пола или номер узла по СНиП II-В 8-71	Элементы пола и их толщина	Площадь пола м²
8	1	П-10а	Покрытие-цементно-песчаное М 200 -20мм Подстилающий слой- бетон М 100 -100мм Основание- уплотненный грунт	11,90
1,4,5,6,10, 13,14,16,18	2	П-71а	Покрытие-линолеум по ГОСТ 7251-66 -5мм Прослойка-холодная мастика на водостойких вяжущих -1мм Стяжка-легкий бетон М 50 -20мм Подстилающий слой - бетон М 100 -100мм Основание- уплотненный грунт	144,70
2,3,7,11, 12,19,21	3	П-50а	Покрытие-керамическая плитка по ГОСТ 6787-69 -13мм Прослойка и заполнение швов-битумная мастика -3мм Гидроизоляционный слой-2слоя гидроизола на битумной мастике Подстилающий слой- бетон М 100 -100 мм Основание- уплотненный грунт	110,80

1.Грунт под основание пола уплотнить с доведением плотности грунта до 1,6 т/м³.

2.Устройство полов выполнять после прокладки всех инженерных коммуникаций.

3.Уклон полов к трапам принять i=0,01 и выполнить его за счет грунта основания. Трапы установить по СНиП II-В. 8-71 (деталь установки- Д-37).

4.При устройстве полов выполнить основание под сборные перегородки по сечению 1-1.

5.Для утепления предусмотреть укладку по грунту основания под конструкцию пола на ширину 1,5м от наружных стен слоя керамзита толщиной 150мм (кроме тамбуров и венткамеры).

План кровли

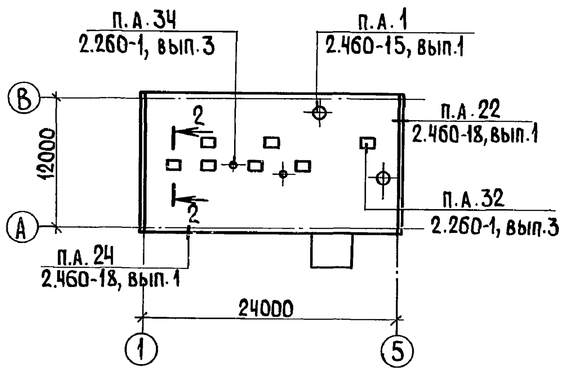

1-1

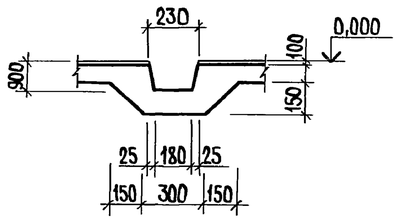

3-3

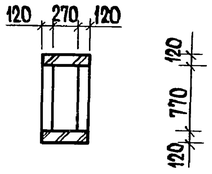

Привязан	ГИП	Борисов		9.12.83	Т. п. 807-10-68.84 АР		
	Н. контр.	Козлов		30.11.83	Ветеринарная лаборатория для птицефабрик	Стадия	Лист	Листов
	Нач. отд.	Яновская		30.11.83		Р	5	
	Гл. спец.	Фролова		30.11.83				
	Рук. гр.	Феськова		30.11.83	План полов на отм. 0,000	ЦИТЭП сельхоз Владимир		
Инв. №	Ст. инж.	Карасева		30.11.83				

Копировал Ящук Формат А2 19578-01 13

Инв. № подл. | Подпись и дата | Взам. инв. №

Альбом I

Типовой проект

Ведомость рабочих чертежей основного комплекта

Лист	Наименование	Примечание
1	Общие данные	
2	Схема расположения элементов фундаментов	
3	Виды 3-3 4-4, Сечения 5-5 ÷ 9-9	
4	Схемы расположения элементов каркаса и плит покрытия	
5	Схема расположения элементов стеновых панелей	
6	Узлы А, Б	
7	Схема расположения элементов перегородок	
8	Схема расположения элементов входа	

Ведомость спецификаций

Лист	Наименование	Примечание
2	Спецификация к схеме расположения элементов фундаментов	
3	Спецификация к схеме расположения элементов каркаса и плит покрытия	
4.5	Спецификация к схеме расположения элементов стеновых панелей	
6	Спецификация к схеме расположения элементов перегородок	

Ведомость объемов сборных железобетонных конструкций

Строки	Наименование группы элементов конструкций	Код	Кол. м3	Примечание
1	Фундаменты стаканного типа и башмаки	581200	3,1	
2	Фундаментные блоки	581100	27,3	
3	Колонны	582100	1,7	
4	Балки стропильные	582200	1,8	
5	Перемычки	582800	0,1	
6	Панели стеновые наружные	583100	91	
7	Перегородки	583300	24,6	
8	Плиты покрытий	584100	15,1	
9	Плиты перекрытий	584200	5,1	

Проект разработан в традиционных строительных конструкциях без применения научно-технических достижений в строительных решениях

Главный инженер проекта (Борисов)

Проект разработан в соответствии с действующими нормами и правилами и предусматривает мероприятия, обеспечивающие взрывобезопасность и пожаробезопасность при эксплуатации здания.

Главный инженер проекта (Борисов)

Ведомость ссылочных и прилагаемых документов

Обозначение	Наименование	Примечание
	Ссылочные документы	
ГОСТ 24022-80	Фундаменты железобетонные сборные под колонны сельскохозяйственных зданий	
ГОСТ 13579-78	Блоки бетонные для стен подвалов	
3.006-2, вып. II-1, II-2	Сборные железобетонные каналы и тоннели из лотковых элементов	
1.138-10, вып. 2	Перемычки железобетонные для зданий с кирпичными стенами	
3.400-6/76	Унифицированные закладные детали сборных железобетонных конструкций инженерных сооружений промышленных предприятий	
1.823-1, вып. 1	Железобетонные колонны для производственных зданий сельского хозяйства	
1.800-4	Стальные изделия для крепления конструкций одноэтажных сельскохозяйственных зданий	
2.820-1	Типовые узлы каркасов одноэтажных сельскохозяйственных зданий	
2.860-1, доп к вып.1	Типовые узлы покрытий одноэтажных сельскохозяйственных зданий	
1.462.1-10/80, вып.1	Балки стропильные железобетонные для покрытий зданий с пролетами 6 и 9 м	
1.494-24, вып.1	Стаканы для крепления крышных вентиляторов, дефлекторов и зонтов	
4.903-14, вып. III	Типовые детали крепления технологических трубопроводов для котельных установок	
1.865.1-4/80. вып.1	Железобетонные предварительно напряженные плиты покрытий длиной 6 м для сельскохозяйственных зданий	

Продолжение

Обозначение	Наименование	Примечание
1.865.1-11, вып. 1	Плиты комплексные железобетонные для покрытий сельскохозяйственных зданий с рулонной кровлей	
2.460-15, вып. 0	Типовые узлы покрытий промышленных зданий в местах установки крышных вентиляторов	
1.832.1-9, вып.1	Стеновые двухслойные панели из легких бетонов для сельскохозяйственных зданий	
1.432-14, вып.2	Стеновые панели отапливаемых производственных зданий с шагом колонн 6 м	
2.830-3, вып. 1.2	Узлы самонесущих стен из двухслойных легкобетонных панелей для одноэтажных сельскохозяйственных зданий	
1.188-3, вып.1	Кабины раздельного типа для строительства жилых зданий до 9 этажей	
	Прилагаемые документы	
КЖИ	Изделия индустриального изготовления	
ВМ	Ведомость материалов	

1. Материалы на изготовление сборных бетонных и железобетонных конструкций учтены в ведомости потребности в материалах и отдельно не учитываются.
2. Необетонированные стальные закладные детали и соединительные элементы следует защитить горячим цинковым покрытием толщиной 50-60 мкм в соответствии со СНиП II-28-73*.
3. Антикоррозионное покрытие, нарушенное в процессе монтажа, должно быть восстановлено.
4. Временное крепление сборных перегородок вести в соответствии с нормативными документами („Средства малой механизации для монтажа крупнопанельных зданий", вып. 1)

Гл. спец. Тросв. 1.12.83
Гл. спец. Москвин 1.12.83
Гл. спец. Матвеев 1.12.83
Гл. спец. Вих Кузьмин 1.12.83

Инв. № подл. | Подпись и дата | Взам. инв. №

Привязан

Инв. №

Т.п. 807-10-68.84 КЖ

ГИП	Борисов		9.12.87
Н. контр.	Козлов		30.11.87
Нач. отд.	Яновская		30.11.87
Гл. спец.	Фролова		30.11.87
Рук. гр.	Феськова		30.11.87
Ст. инж.	Карасева		30.11.87

Ветеринарная лаборатория для птицефабрик

Стадия	Лист	Листов
Р	1	8

Общие данные

ЦИТЭПСельхоз Владимир

Копировал

Формат А2

19578-01 14

Альбом I

Типовой проект

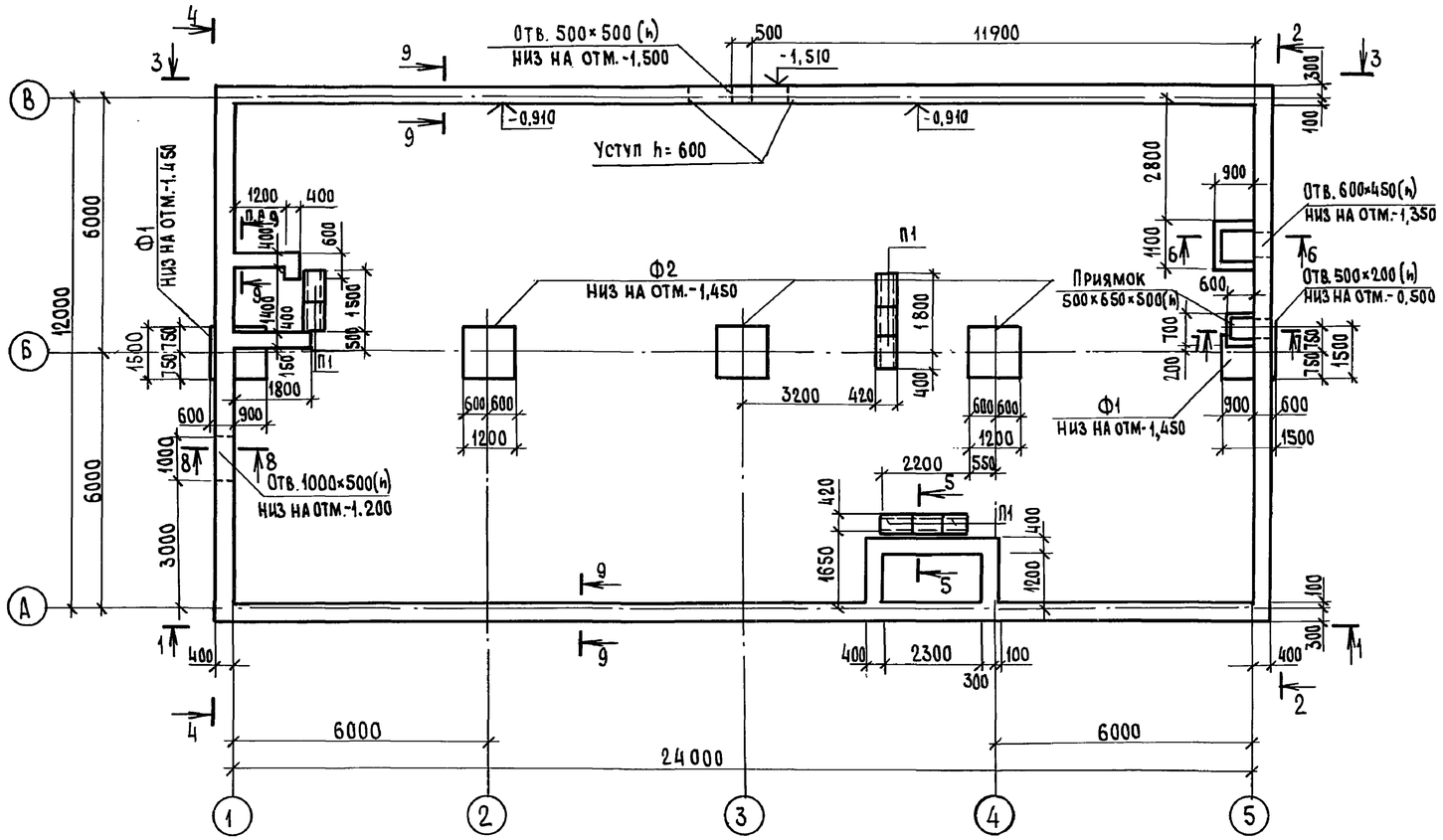

Вид 1-1

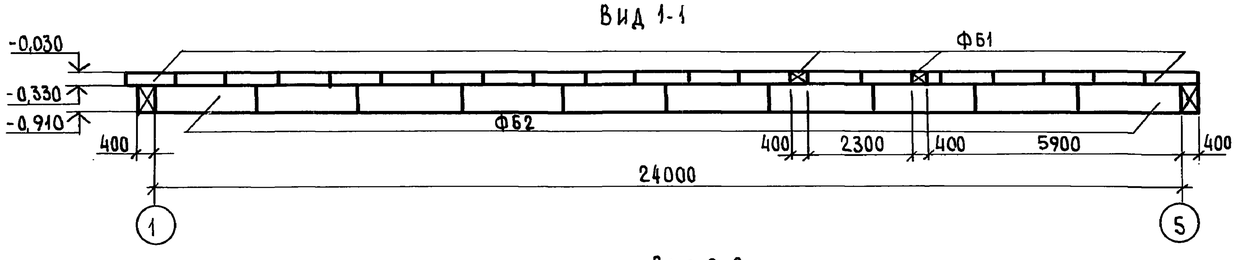

Вид 2-2

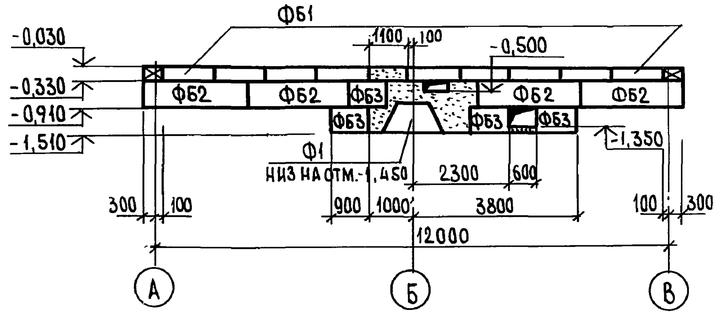

Спецификация к схеме расположения элементов фундаментов

Марка, поз.	Обозначение	Наименование	Кол.	Масса ед. кг.	Примечание
		Фундаменты			
Ф1	ГОСТ 24022-80	2Ф15.15-2	2	2000	
Ф2	ГОСТ 24022-80	1Ф12.12-2	3	1500	
		Фундаментные блоки			
ФБ1	ГОСТ 13579-78	ФБС 12.4.3-Т	68	310	
ФБ2	ГОСТ 13579-78	ФБС 24.4.6-Т	27	1300	
ФБ3	ГОСТ 13579-78	ФБС 9.4.6-Т	19	390	
Л1	3.006-2, вып. II-1	Лоток Л 1д-8	8	110	
П1	3.006-2, вып. II-2	Плита П1-8	8	40	
	1.138-10, вып.2	Перемычка 2ПР72-14.38.22ч	1	295	
		Изделия металлические			
МИ4-46	3.400-6/76	Закладная деталь МИ4-46	2,44		м
		Крышка 710×710 лист			
		ромб К-ПУ-5 БСТ3СП ГОСТ 8568-77*	1	21,32	
		Крышка 510×810. Лист			
		ромб К-ПУ-5 БСТ3СП ГОСТ 8568-77*	1	17,4	
1		Скоба Ф16АI ГОСТ 2590-71* L=1100	4	1,74	
		Материалы			
		Бетон марки 200	0,96		м³
		Бетон марки 100	2,20		м³

1. Фундаменты разработаны как вариант для сухих непучинистых грунтов со следующими характеристиками $\varphi=28°$; $C=0{,}002$ МПа; $E=15$ МПа; $\gamma=1{,}8$ тс/м³.
2. За отм. 0,000 принят уровень чистого пола помещения, что соответствует абсолютной отметке.
3. Производство работ вести в соответствии со СНиП III-16-80.
4. Обратную засыпку пазух фундаментов производить местным непучинистым грунтом с уплотнением слоями не более 200 мм до $\gamma_{ск}=1{,}65$ тс/м³.
5. Монолитные участки ленточных фундаментов выполнить из бетона марки 100.
6. Поверхности каналов и приямков, соприкасающиеся с грунтом, обмазать горячим битумом за 2 раза.

Инв. № подл. | Подпись и дата | Взам. инв. №

Привязан

Инв. №

ГИП	Борисов		9.12.83
Н. контр.	Козлов		30.11.83
Нач. отд.	Яновская		30.11.83
Гл. спец.	Фролова		30.11.83
Рук. гр.	Феськова		30.11.83

Т. п. 807-10-68.84 КЖ

Ветеринарная лаборатория для птицефабрик

Стадия	Лист	Листов
Р	2	

Схема расположения элементов фундаментов

Цитэпсельхоз Владимир

Копировал | Формат А2

19578-01 15

Альбом I

Типовой проект

Вид 3-3

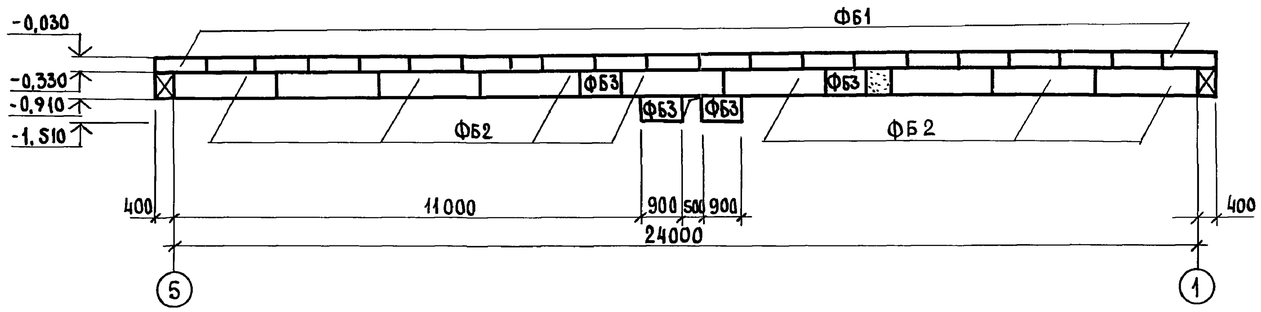

Вид 4-4

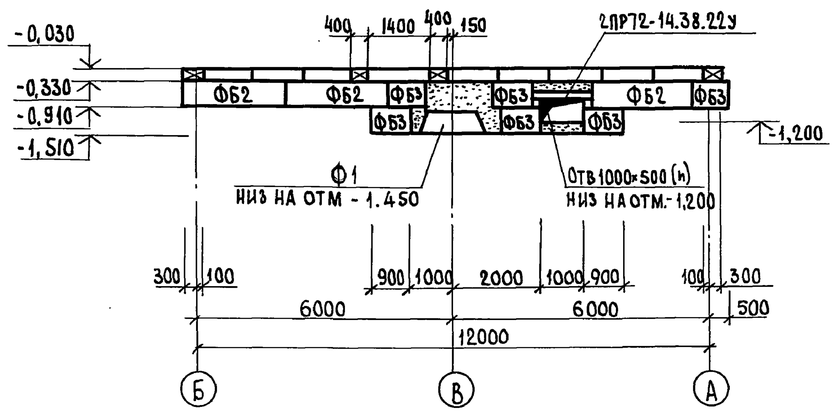

5-5

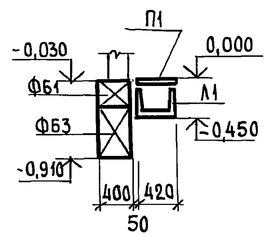

6-6

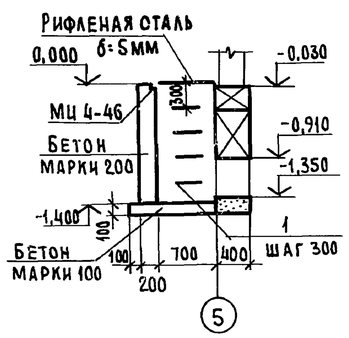

7-7

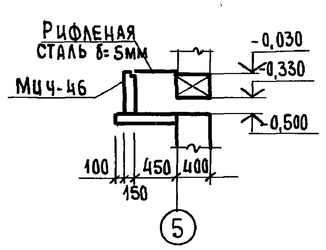

8-8

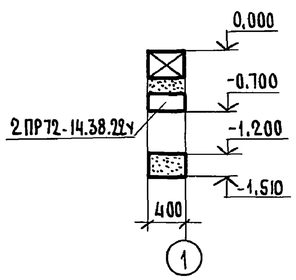

9-9

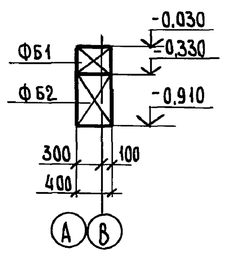

Расчетные нагрузки на обрез фундаментов

$t_н$°C	Марка и ось фундаментов	Снег 100 кгс/м² / Ветер 27 кгс/м²				
		N, кН (тс)	Mx, кНм (тсм)	Qx, кН	My, кНм (тсм)	Qy, кН
-20	Ф1	227,4 (22.74)	35,3 (3,53)	4,0 (0,4)	73,7 (7.37)	3,1 (0,31)
	Ф2	219,5 (21,65)	7,2 (0,72)	1,6 (0,16)	—	—
-30	Ф1	219,7 (21,97)	41,2 (4,12)	4,0 (0,4)	88,5 (8,85)	3,1 (0,31)
	Ф2	219,5 (21,65)	7,2 (0,72)	1,6 (0,16)	—	—
-20	Оси А, В	30,7 (3,07)	—	—	—	—
	Оси 1,5					
-30	Оси А, В	33,9 (3,39)	—	—	—	—
	Оси 1,5					

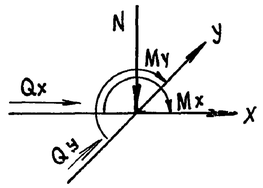

1. Нагрузки указаны расчетные с коэффициентом перегрузки n=1 на уровне верха фундамента без учета собственного веса грунта на его обрезах.
2. Нагрузки указаны для расчета по несущей способности и прочности.

Инв. № подл. | Подпись и дата | Взам. инв. №

Привязан	ГИП	Борисов		9.12.83	Т. п. 807-10-68.84 КЖ
	Н. контр.	Козлов		30.11.83	Ветеринарная лаборатория для птицефабрик — Стадия Р, Лист 3, Листов
	Нач. отд.	Яновская		30.11.83	Виды 3-3, 4-4; Сечения 5-5 ÷ 9-9
	Гл. спец.	Фролова		30.11.83	ЦИТЭПСельхоз Владимир
Инв. №	Рук. гр.	Феськова		30.11.83	

Копировал Формат А2

19578-01 16

Альбом I

Типовой проект

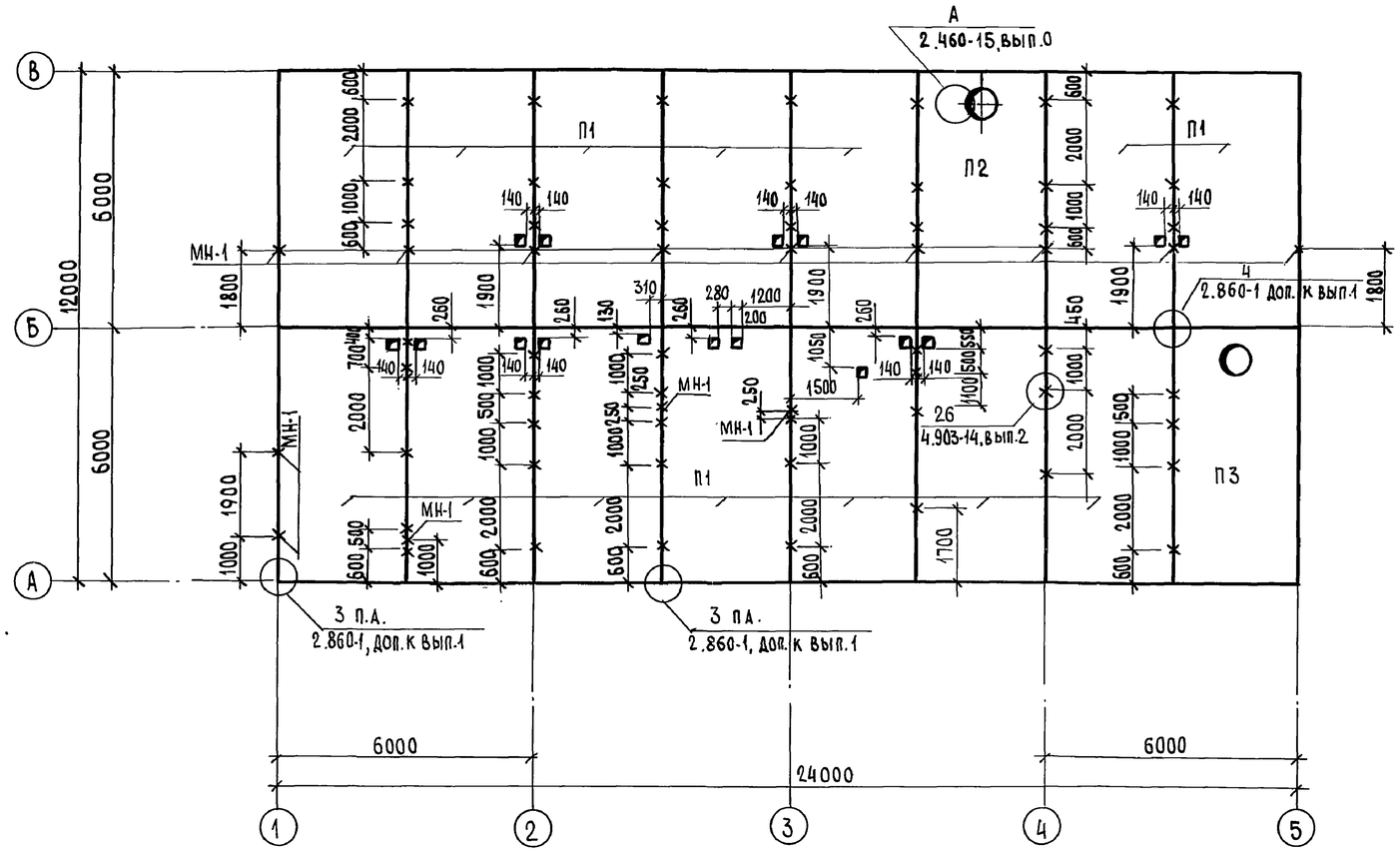

Схема расположения элементов каркаса

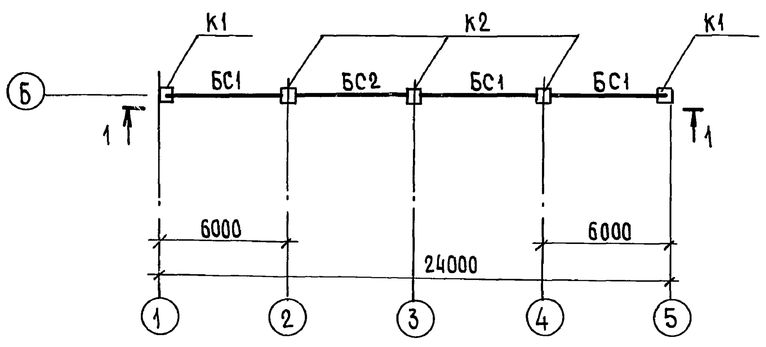

1-1

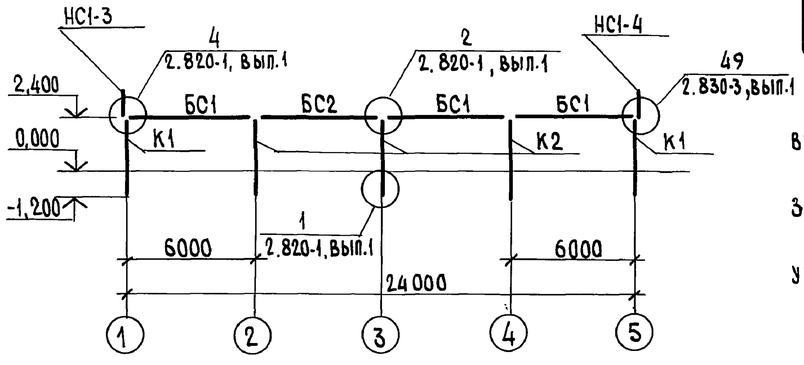

Спецификация к схеме расположения элементов каркаса и плит покрытия

Марка, поз.	Обозначение	Наименование	Кол.	Масса ед. кг.	Примечание
		Колонны			
К1	КЖИ-01.00	К1	2	810	
К2	1.823-1, вып.1	СКТ3-36-1	3	905	
		Балки			
БС1	КЖИ-02.00	БС1	3	1150	
БС2	КЖИ-03.00	БС2	1	1150	
		Соединительные элементы			
МД1-9	1.800-4	МД1-9	3	1,5	
МД1-10	1.800-4	МД1-10	2	2,4	
		Насадка стальная			
НС1-3	2.830-3, вып.1	НС1-3	1	26,5	ℓ=200 между поз.4
НС1-4	2.830-3, вып.1	НС1-4	1	26,5	
		Плиты покрытия для $t_н$=-20°С			
П1	КЖИ-44.00	П1	14	2250	
П2	КЖИ-45.00	П2	1	2850	
П3	КЖИ-46.00	П3	1	2850	
		Плиты покрытия для $t_н$=-30°С			
П1	КЖИ-47.00	П1	14	2250	
П2	КЖИ-48.00	П2	1	2850	
П3	КЖИ-49.00	П3	1	2850	
		Стакан			
СБ7А-3	1.494-24, вып.1	СБ7А-3	2	310	
		Закладные изделия			
1		Полоса $\frac{Б\text{-}10\times200\ ГОСТ\ 103\text{-}76}{ВСТ3кп2\ ГОСТ\ 535\text{-}79}$ ℓ=250	50		
МН1	4.903-14, вып. III	МН1	14		
МС1	2.460-15, вып. II	МС1	8		

1. Монтаж колонн, балок и плит покрытия вести в соответствии с сериями.
2. Швы между плитами заделать бетоном марки 100 на мелком заполнителе.
3. Отверстия в плитах покрытия размером 200×200 сверлить по месту, утеплитель и пароизоляцию восстановить.
4. Все незамаркированные закладные детали поз.1

ГИП	Борисов		9.12.87
Н. контр.	Козлов		30.11.83
Нач. отд.	Яновская		30.11.83
Гл. спец.	Фролова		30.11.83
Рук. гр.	Феськова		30.11.83
Ст. инж.	Карасева		30.11.83
Ст. инж.	Цаева		30.11.83

Т.п. 807-10-68.84 КЖ

Ветеринарная лаборатория для птицефабрик

Схемы расположения элементов каркаса и плит покрытия

Стадия	Лист	Листов
Р	4	

ЦИТЭПСельхоз Владимир

Привязан

Инв. №

Инв. № подл. | Подпись и дата | Взам. инв. №

Копировал

Формат А2

19578-01 17

Альбом I

Типовой проект

Схема расположения элементов стеновых панелей

по оси А

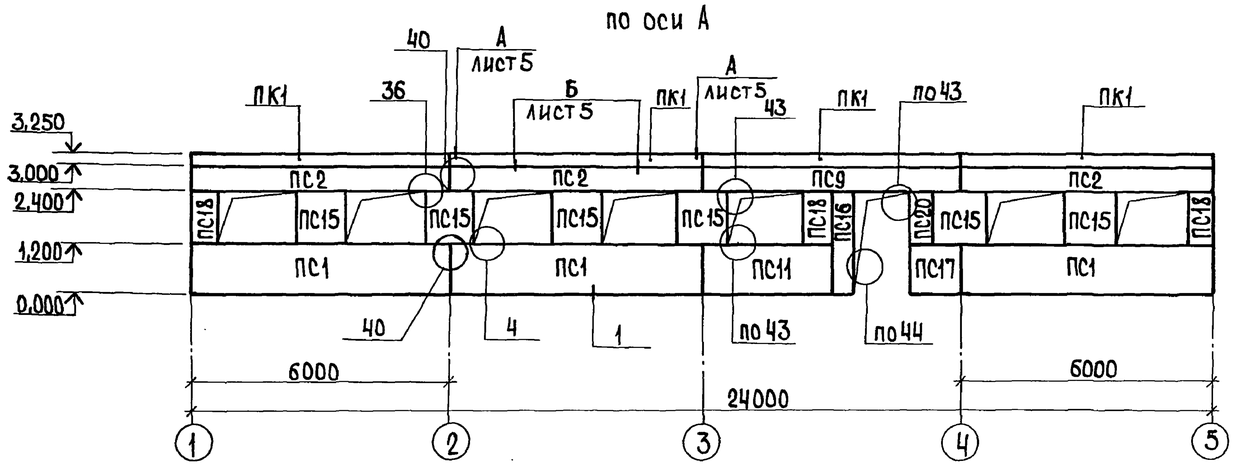

по оси В

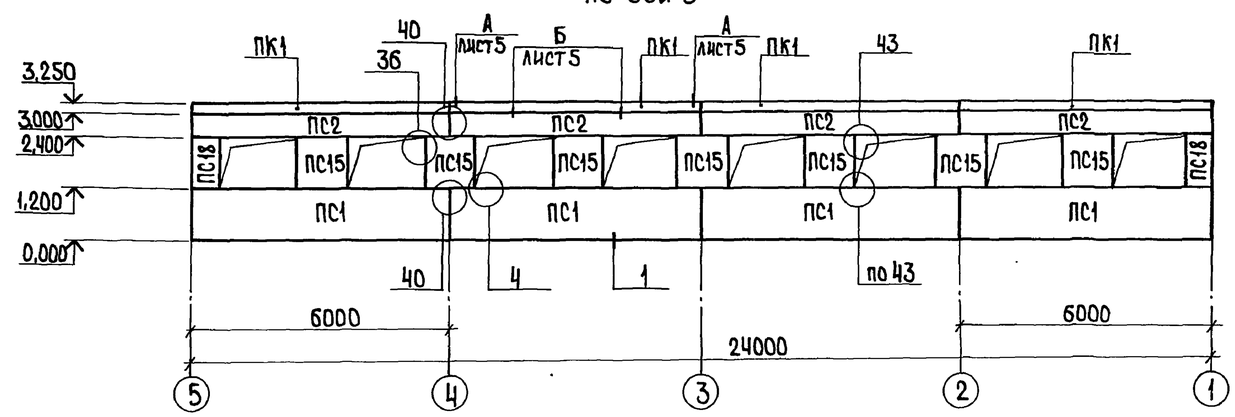

по оси 5

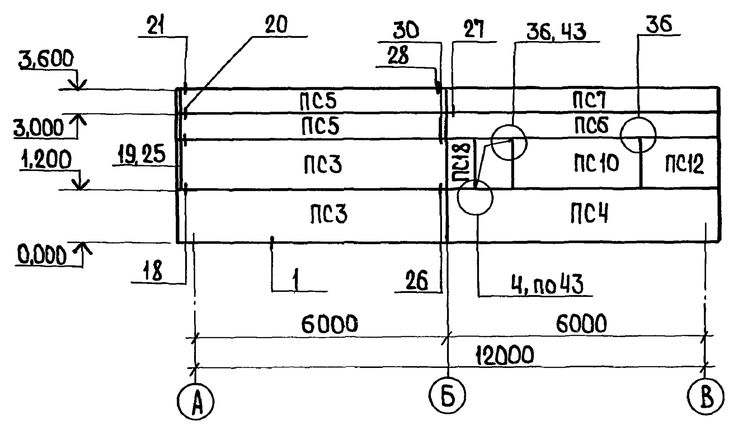

по оси 1

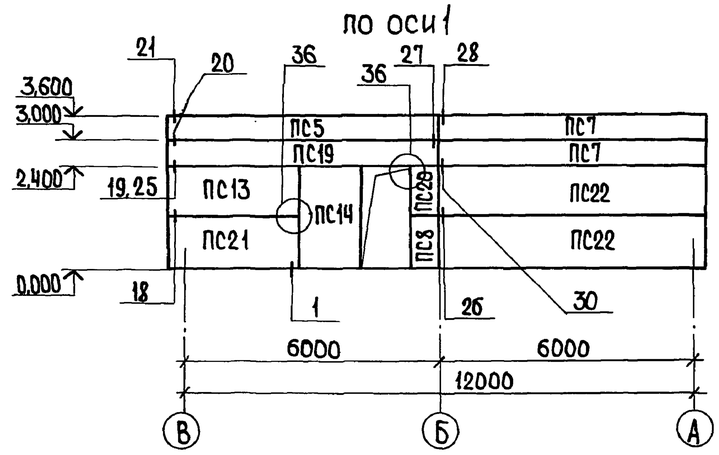

Спецификация к схеме расположения элементов стеновых панелей

Марка, поз.	Обозначение	Наименование	Кол.	Масса ед.кг	Примечание
		Для tн=-20°С			
		Стеновая панель:			
ПС1	КЖИ-04.00	ПС1	7	3000	
ПС2	КЖИ-05.00	ПС2	7	1500	
ПС3	1.832.1-9, вып.1	ПСД60.12.30-П-У	2	3100	
ПС4	КЖИ-06.00	ПС4	1	3100	
ПС5	1.832.1-9, вып.1	ПСД60.6.30-П-У	3	1500	
ПС6	КЖИ-07.00	ПС6	1	1500	
ПС7	1.832.1-9, вып.1	ПСД60.6.30-П-УП	3	1500	
ПС8	КЖИ-08.00	ПС8	1	290	
ПС9	КЖИ-09.00	ПС9	1	1500	
ПС10	КЖИ-10.00	ПС10	1	1500	
ПС11	КЖИ-11.00	ПС11	1	1500	
ПС12	КЖИ-12.00	ПС12	1	890	
ПС13	КЖИ-13.00	ПС13	1	1500	
ПС14	КЖИ-14.00	ПС14	1	1720	
ПС15	1.832.1-9, вып.1	ПСД12.12.30-П	13	580	
ПС16	КЖИ-15.00	ПС16	1	510	
ПС17	КЖИ-16.00	ПС17	1	580	
ПС18	1.832.1-9, вып.1	ПСД6.12.30-П	6	290	
ПС19	КЖИ-17.00	ПС19	1	1500	
ПС20	КЖИ-18.00	ПС20	2	290	
ПС21	КЖИ-19.00	ПС21	1	1500	
ПС22	1.832.1-9, вып.1	ПСД60.12.30-П-УП	2	3100	
		Карнизная панель:			
ПК1	1.432-14, вып.2	ПК6.75-П	8	1400	

Все узлы обозначены по серии 2.830-3, вып.1

Т. п. 807-10-68.84 КЖ

ГИП	Борисов		20.2.84
Н.контр.	Козлов		20.2.84
Нач.отд.	Яновская		20.2.84
Гл.спец.	Фролова		20.2.84
Рук.гр.	Феськова		20.2.84
Ст.инж.	Карасева		20.2.84

Ветеринарная лаборатория для птицефабрик

Схема расположения элементов стеновых панелей

Стадия	Лист	Листов
Р	5	

ЦИТЭПсельхоз Владимир

Привязан

Инв. №

Инв. № подл. | Подпись и дата | Взам. инв. №

Копировал Ящук Формат А2 19578-01 18

Альбом I

Типовой проект

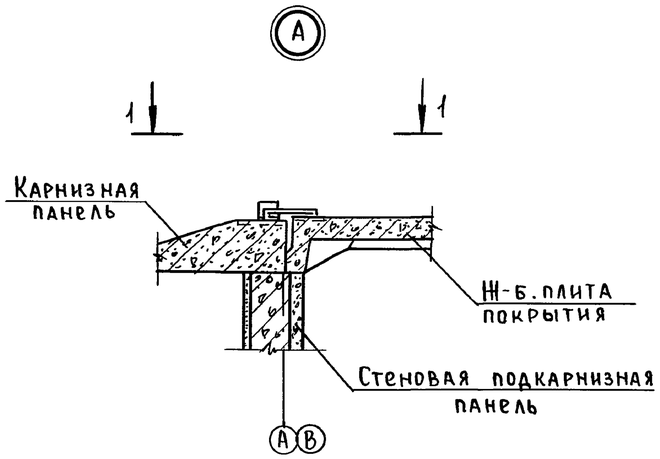

1 — 1

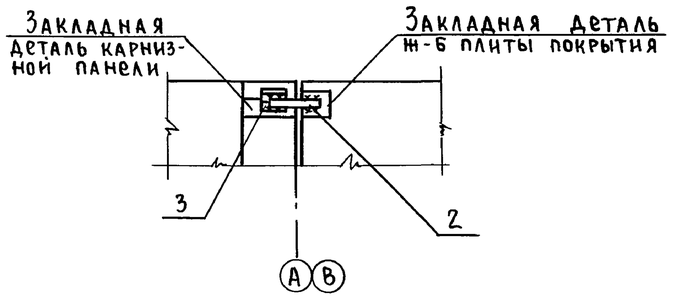

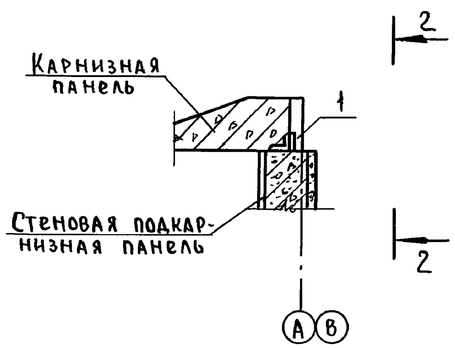

2 — 2

Спецификация к схеме расположения элементов стеновых панелей

Марка, поз.	Обозначение	Наименование	Кол	Масса ед. кг.	Примечание
		Для tн=-30°С			
		Стеновая панель			
ПС1	КЖИ-20.00	ПС1	7	3800	
ПС2	КЖИ-21.00	ПС2	7	1800	
ПС3	1.832.1-9, вып.1	ПСД60.12.40-П-4	2	4000	
ПС4	КЖИ-22.00	ПС4	1	4000	
ПС5	1.832.1-9, вып.1	ПСД60.6.40-П-4	3	2000	
ПС6	КЖИ-23.00	ПС6	1	2000	
ПС7	1.832.1-9. вып.1	ПСД60.6.40-П-4П	3	2000	
ПС8	КЖИ-24.00	ПС8	2	370	
ПС9	КЖИ-25.00	ПС9	1	1800	
ПС10	КЖИ-26.00	ПС10	1	1900	
ПС11	КЖИ-27.00	ПС11	1	1900	
ПС12	КЖИ-28.00	ПС12	1	1200	
ПС13	КЖИ-29.00	ПС13	1	1900	
ПС14	КЖИ-30.00	ПС14	1	1760	
ПС15	1.832.1-9, вып.1	ПСД 12.12.40-П	13	740	
ПС16	КЖИ-31.00	ПС16	1	550	
ПС17	КЖИ-32.00	ПС17	1	740	
ПС18	1.832.1-9, вып.1	ПСД6.12.40-П	6	370	
ПС19	КЖИ-33.00	ПС19	1	2000	
ПС20	КЖИ-34.00	ПС20	2	370	
ПС21	КЖИ-35.00	ПС21	1	1900	
ПС-22	1.832.1-9, вып.1	ПСД60.12.40-П-4П	2	4000	
		Карнизная панель			
ПК1	1.432-14, вып.2	ПК 6.75-П	8	1400	

Продолжение

Марка, поз.	Обозначение	Наименование	Кол.	Масса ед. кг.	Примечание
		Соединительные изделия			
		Для tн=-20°, -30°С			
МС1-1	2.830-3, вып.2	МС1-1	4		
МС3	2.830-3, вып.2	МС3	20		
МС6	2.830-3, вып.2	МС6	82		
МС12	2.830-3, вып.2	МС12	4		
СУ1	2.830-3, вып.2	СУ1	4		
		Уголок Б-90х90х7 ГОСТ 8509-72* / ВСт3кп2-1 ГОСТ 535-79			
	2.830-3, вып.1	ℓ=40	8		
	2.830-3, вып.1	ℓ=60	49		
3	2.830-3, вып.1	ℓ=120	28		
	2.830-3, вып.1	Уголок Б-90х56х5,5 ГОСТ 8510-72* / ВСт3кп2-1 ГОСТ 535-79 ℓ=100	4		
1	2.830-3, вып.1	Полоса Б-6х70 ГОСТ 103-76 / ВСт3кп2-1 ГОСТ 535-79 ℓ=140	48		
2	2.830-3, вып.1	Полоса Б-6х70 ГОСТ 103-76 / ВСт3кп2-1 ГОСТ 535-79 ℓ=230	16		
	2.830-3, вып.1	Полоса Б-8х60 ГОСТ 103-76 / ВСт3кп2-1 ГОСТ 535-79 ℓ=300	14		

Т.П.807-10-68.84 КЖ

ГИП	Борисов	подп.	
Н.контр.	Козлов	"	
Нач.отд.	Яновская	"	
Гл.спец.	Фролова	"	
Рук.гр.	Феськова	"	
Ст.инж.	Карасева	"	

Привязан:

Инв. №

Ветеринарная лаборатория для птицефабрик

Стадия	Лист	Листов
Р	6	

Узлы А, Б.

ЦИТЭП сельхоз Владимир.

Взам.инв.№ | Подп.и дата | Инв.№ подл.

Пров. Жарий 27.12.90г Коп. Петрук

19578-01 19

Альбом I

Типовой проект

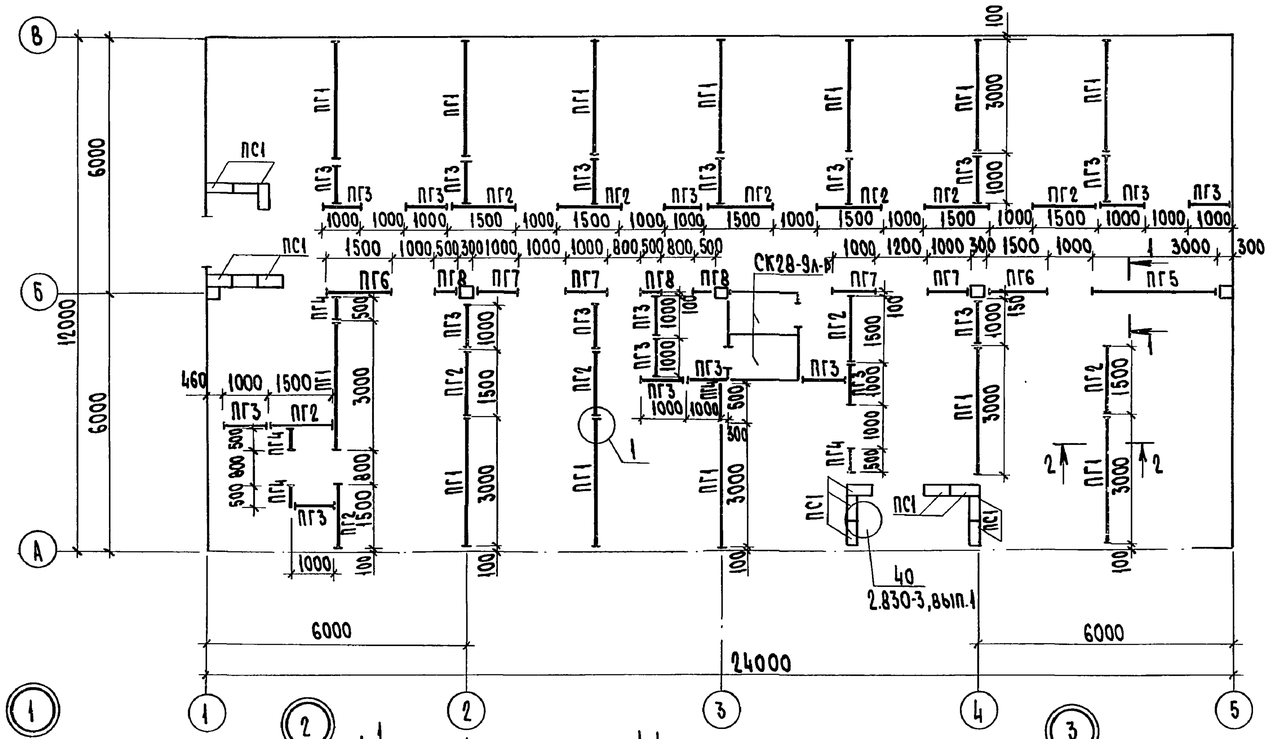

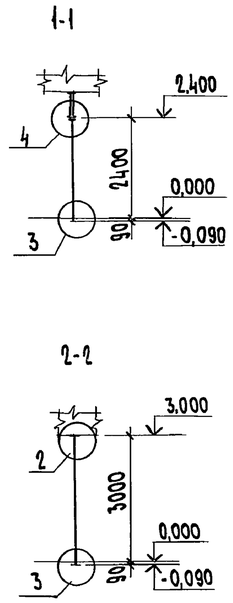

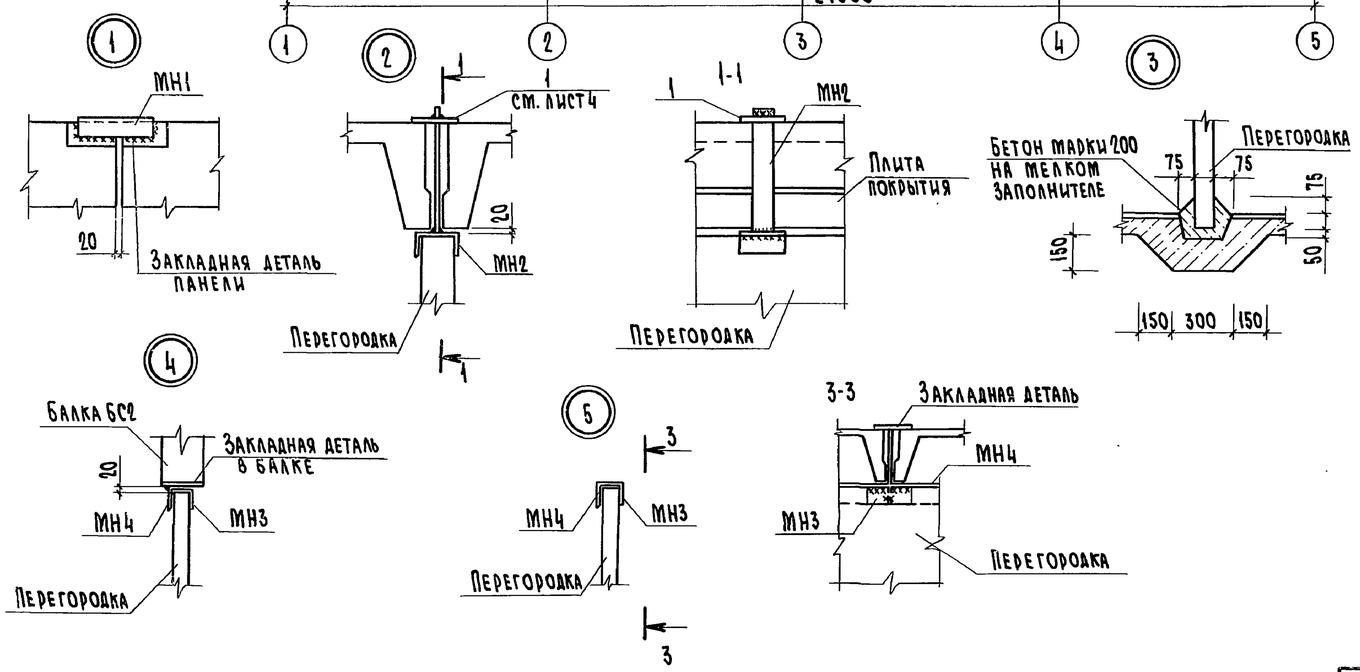

Спецификация к схеме расположения элементов перегородок

Марка, поз.	Обозначение	Наименование	Кол.	Масса ед.кг	Примечание
		Перегородки			
ПГ1	КЖИ-36.00	ПГ1	13	1830	
ПГ2	КЖИ-37.00	ПГ2	12	900	
ПГ3	КЖИ-38.00	ПГ3	24	600	
ПГ4	КЖИ-39.00	ПГ4	5	300	
ПГ5	КЖИ-40.00	ПГ5	1	1420	
ПГ6	КЖИ-41.00	ПГ6	2	670	
ПГ7	КЖИ-42.00	ПГ7	4	470	
ПГ8	КЖИ-43.00	ПГ8	3	240	
ПС1	1.832.1-9	ПСД 30.6.25	13	590	
		Сантехкабина			
	1.188-3, вып.1	СК28-9л-р	2	1650	
		Изделия металлические			
МН1	ГОСТ 8278-75*	ГНС100×70×4 ℓ=180	22		
МН2	КЖИ-52.00	МН2	50		
МН3		Полоса $\frac{Б\text{-}6\times100\ ГОСТ\ 103\text{-}76\ ℓ=200}{ВСТ3кп2\ ГОСТ\ 535\text{-}79}$	41		
МН4		Уголок $\frac{Б\text{-}110\times8\ ГОСТ\ 8509\text{-}72^*}{ВСТ3кп2\ ГОСТ\ 535\text{-}79}$	64		м
	2.830-3, вып.1	Полоса $\frac{Б\text{-}8\times60\ ГОСТ\ 103\text{-}76\ ℓ=300}{ВСТ3кп2\text{-}1\ ГОСТ\ 535\text{-}79}$	13		

1. Перегородки разработаны с применением крупноразмерных железобетонных панелей, устанавливаемых до монтажа плит покрытия.
2. Зазоры между панелями и плитами покрытия заполняются кирпичом марки 100 на растворе марки 25.
3. Участки между панелями перегородок над дверными проемами обшить сухой штукатуркой по деревянному каркасу с последующей окраской согласно ведомости отделки помещений.
4. ПС1 приварить через монтажный элемент к стеновым панелям.
5. Закладные детали поз.1 приварить к МН2 после монтажа плит покрытия.

Т. п. 807-10-68.84 КЖ

ГИП	Борисов		9.12.83	Ветеринарная лаборатория для птицефабрик	Стадия	Лист	Листов
Н.контр.	Козлов		30.11.83		Р	7	
Нач.отд.	Яновская		30.11.83				
Гл.спец.	Фролова		30.11.83	Схема расположения элементов перегородок.	ЦИТЭПсельхоз Владимир		
Рук.гр.	Феськова		30.11.83				
Ст.инж.	Чаева		30.11.83				

Привязан

Инв. №

Взам. инв. № | Подпись и дата | Инв. № подл.

Копировал Балакирева Формат А2

19578-01 20

Альбом I

Типовой проект

Разрез 2-2

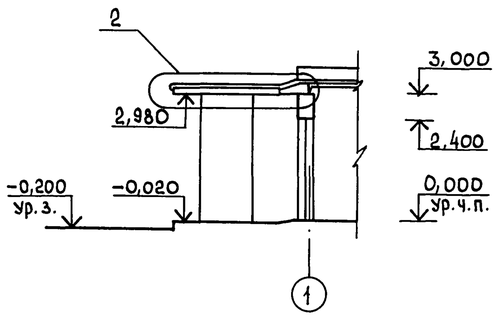

Защитный слой из гравия б=10мм, втопленного в битумную мастику МБК-Г-55(65) ГОСТ 2889-80
4 слоя рубероида РМД-350 на антисептированной битумной горячей мастике марки МБК-Г-55(65)
Стяжка из цементно-песчанного раствора М50 б=10мм
Ж.Б. плита
Кровельная оцинкованная сталь
Костыль через 750 приварить к закладной детали в плите
Компенсатор из оцинкованной стали

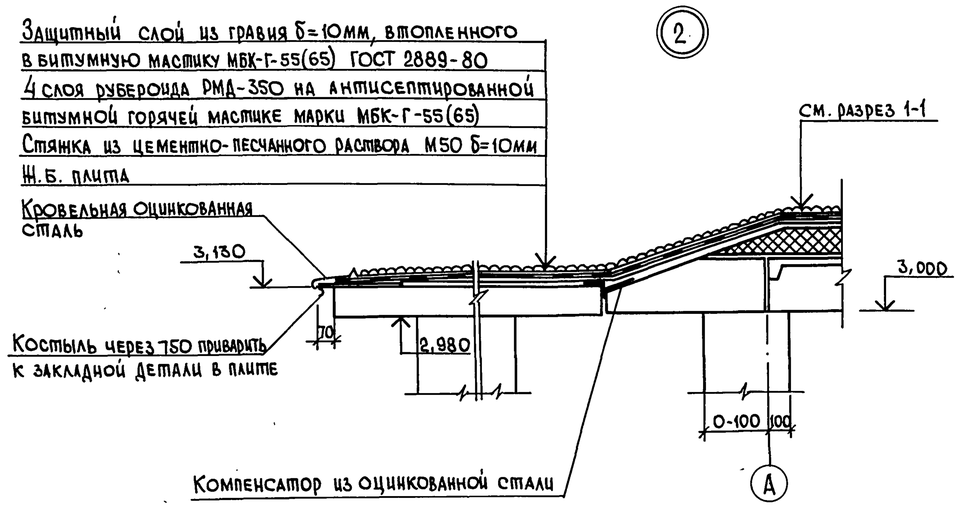

Спецификация к схеме расположения элементов навеса

Марка, поз.	Обозначение	Наименование	Кол.	Масса ед. кг	Примечание
		Плиты			
П4	КЖИ-51.00	П4	1	4900	
П5	КЖИ-52.00	П5	1	4900	
ПС23	КЖИ-53.00	Панель стеновая ПС23	1	1900	
		Стойки металлические			
К5		Труба ф 114 S=6мм	2	48	
		ℓ=3000, ГОСТ 8732-70			

Схема расположения элементов навеса над входом

План плиты на отм. 0,020

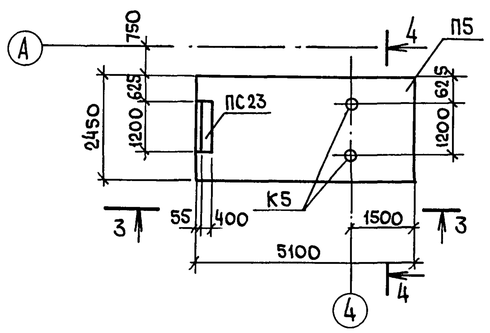

3-3

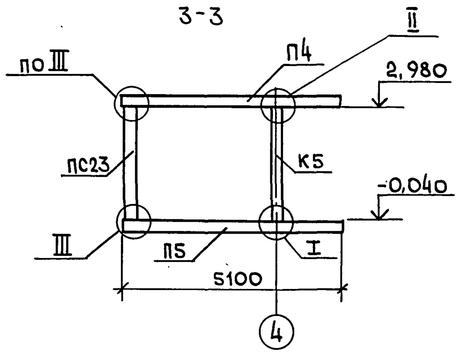

1. Все металлические соединения защитить от коррозии в соответствии с указаниями на листе КЖ-1.
2. Плиту П5 установить на песчаную подготовку толщиной 200мм.

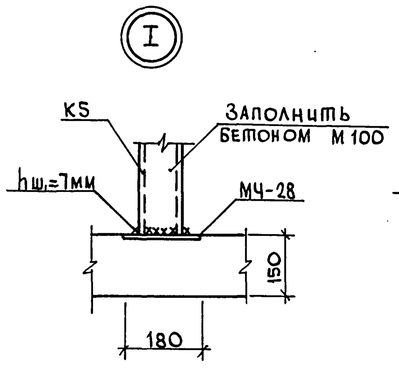

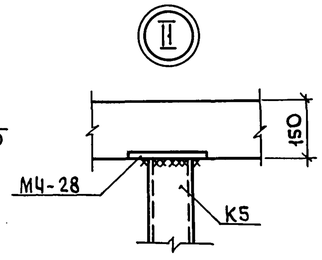

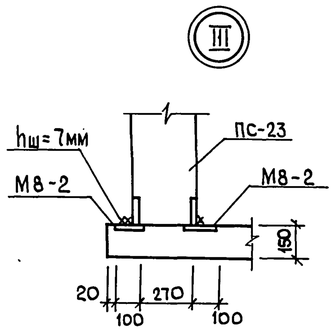

4-4

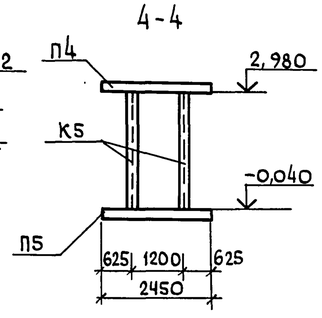

Т.п. 807-10-68.84 КЖ							
Привязан	ГИП	Борисов		4.12.83	Ветеринарная лаборатория для птицефабрик	Стадия	Лист	Листов
	Н.контр.	Козлов		30.11.83		Р	8	
	Нач.отд.	Яновская		30.11.83				
	Гл.спец.	Фролова		30.11.83	Схема расположения элементов входа	ЦИТЭПсельхоз Владимир		
	Рук.гр.	Феськова		30.11.83				
Инв. №	Ст.инж.	Чаева		30.11.83				

Инв. № подл. | Подпись и дата | Взам. инв. №

Копировал МКоб

19578-01 21

Альбом I

Типовой проект

Ведомость чертежей основного комплекта

Лист	Наименование	Примечание
1	Общие данные (начало)	
2	Общие данные (окончание)	
3	План на отм. 0,000	
4	Схемы систем отопления; теплоснабжения	
	установок П1, П2; вентиляции П1, П2, В1, В2, ВЕ 1 – ВЕ7	
	Узел управления	
5	Установки П1, П2	

Ведомость ссылочных и прилагаемых документов

Обозначение	Наименование	Примечание
	Ссылочные документы	
2.190-1/72, вып. 1,2	Узлы и детали инженерного оборудования жилых и общественных зданий	
	для сельского строительства	
4.903-10, вып. 8	Изделия и детали трубопроводов	
	для тепловых сетей	
5.903-2, вып. 0	Воздухосборники для систем отопления и теплоснабжения вентустановок	
5.904-4	Двери и люки для вентиляционных шахт	
5.904-5	Гибкие вставки к центробежным	
	вентиляторам	
1.494-25	Подставки под калориферы	
1.494-27, вып. 1,7	Воздухоприемные устройства с подвесными утепленными клапанами	
1.494-10	Решетки щелевые регулирующие. Тип Р	
1.494-21	Крепление решеток воздухоприточных	
	типа „РР" и щелевых регулирующих	
	типа „Р" к воздуховодам и строительным	
	конструкциям	
1.494-28	Клапаны обратные общего	
	назначения	
4.903-14, вып. 4	Типовые детали крепления технологических	
	трубопроводов для котельных установок	

Проект разработан в соответствии с действующими нормами и правилами и предусматривает мероприятия, обеспечивающие взрывобезопасность и пожаробезопасность при эксплуатации здания

Главный инженер проекта (Борисов)

Продолжение

Обозначение	Наименование	Примечание
4.904-69	Детали крепления санитарно-техни-	
	ческих приборов и трубопроводов	
2.400-4, вып. 1,2	Детали тепловой изоляции промышлен-	
	ных объектов с положительными	
	температурами	
	Прилагаемые документы	
ал. ОВВМ	Ведомость потребности в материалах	
ал. ОВСО	Спецификация оборудования	

Условные обозначения

Т1 Трубопровод горячей воды 150°С подающий
Т2 Трубопровод горячей воды 70°С обратный
Т3 Трубопровод горячей воды 55°С подающий
Т4 Трубопровод горячей воды 40°С обратный
Радиатор на плане

Общие указания

1. Проект разработан для строительства в районах нормального климата с расчетными температурами наружного воздуха в холодный период года (параметры Б) $t_н^р$ = -20; -30°С.

2. Расчетные данные для проектирования вентиляции:

зимний период: $t_н^р$ °С (параметры А) -9,5 -19
летний период: $t_н^р$ °С (параметры А) +22 +22

3. Проект отопления и вентиляции разработан в соответствии со СНиП II-33-75* „Отопление, вентиляция и кондиционирование воздуха"; СНиП II-92-76 „Вспомогательные здания и помещения промышленных предприятий"; НТП-СХ.8-81 „Нормы технологического проектирования ветеринарных объектов."

4. Проект разработан с учетом повышающих коэффициентов на сопротивление теплопередаче ограждающих конструкций в соответствии с письмом Госстроя СССР №89-А от 25.08.80г.

5. Теплоснабжение – от котельной птицефабрики. Теплоносители: для систем отопления и вентиляции – вода с параметрами Т1-Т2=150-70°С, для системы горячего водоснабжения – вода Т3 = 55°С.

6. Система отопления рассчитана на поддержание заданных внутренних температур. Принятые температуры внутреннего воздуха в помещениях приведены в „Таблице воздухообменов по помещениям."

7. Расходы и потери давления в системах составляют:

Наименование системы	Расход тепла Вт (ккал/ч) при $t_н$°С		Потери давления Па (кгс/м²) при $t_н$°С	
	-20	-30	-20	-30
Располагаемое давление на вводе	—	—	100000(10000)	100000 (10000)
Система отопления	35264(30400)	41180(35500)	11260(1126)	15350 (1535)
Система теплоснабжения установок П1, П2	29500(25330)	37200(32060)	2040 (204)	3100 (310)

8. Температура теплоносителя в системе отопления Т1-Т2=105-70°С.

9. Трубопроводы отопления прокладываются над полом, при пересечении дверного проема – в подпольном канале.

10. При монтаже трубопроводов теплоснабжения предусматриваются закладные конструкции для установки КИП и автоматики.

11. Трубопроводы, проложенные в подпольном канале, трубопроводы узла управления, магистральные и подающие трубопроводы теплоснабжения изолируются шнуром теплоизоляционным из минеральной ваты с покрытием рулонным стеклопластиком δизол.=40мм.

12. Перед изоляцией трубы очищаются от ржавчины и покрываются антикоррозионным лаком. Трубы и арматура, не подлежащие изоляции, радиаторы покрываются масляной краской за 2 раза.

13. Воздуховоды вентиляционных систем из асбоцементных коробов приняты по серии 2.190-1/72, вып. 2.

14. Монтаж систем отопления и вентиляции производить в соответствии с „Правилами производства и приемки работ" СНиП III-28-75.

Гл. спец. АСО Фролова; Гл. спец. МТО Беляков; Гл. спец. ЗАИС Матвеев; Гл. спец. тех. отд. Никина; Гл. спец. ОВиКВ Ефимов; Инв. № подл. | Подпись и дата | Взам. инв. №

Инв. №				Привязан	
				Т.п. 807-10-68.84 ОВ	
ГИП	Борисов		23.11.83	Ветеринарная лаборатория для птицефабрик	Стадия: Р; Лист: 1; Листов: 5
Н. контр.	Чеботарева		22.2.84		
Нач. отд.	Синева		23.11.83		
Гл. спец.	Москвин		23.11.83	Общие данные (начало)	ЦИТЭПсельхоз Владимир
Рук. гр.	Цыганов		23.11.83		
Инженер	Фролова		23.11.83		

Копировал МКоб — Формат А2 19578-01 22

Альбом I

Типовой проект

Характеристика отопительно-вентиляционных систем

Обозначение системы	Кол. систем	Наименование обслуживаемого помещения (технологического оборудования)	Тип установки	Вентилятор: Тип, исполнение по взрывозащите	Вентилятор: №	Вентилятор: Схема исполнения	Вентилятор: Положение	Вентилятор: L, м³/ч	Вентилятор: P, Па (кгс/м²)	Вентилятор: n, об/мин	Электродвигатель: Тип, исполнение по взрывозащите	Электродвигатель: N, кВт	Электродвигатель: n, об/мин	Воздухонагреватель: Тип	Воздухонагреватель: №	Воздухонагреватель: Кол. шт.	Тр-ра нагрева: от	Тр-ра нагрева: до	Расход тепла Вт (ккал/ч)	ΔP, Па (кгс/м²)	Примечание
П1	1	Помещения ветлабора-	А3.2105-1	ВЦ4-70	3,15	1	Пр0°	1024	380	1400	4АА63В4	0,37	1400	КВСАП	6	1	-20	+18	13100(11210)	13	
		тории (кат. Д)							(38)								-30	+18	16400(14160)	(1,3)	
П2	1	Помещения ветлабора-	А3.2105-1	ВЦ4-70	3,15	1	Пр0°	1290	380	1400	4АА63В4	0,37	1400	КВСАП	6	1	-20	+18	16400(14120)	13	
		тории (кат. В)							(38)								-30	+18	20800(17900)	(1,3)	
В1	1	Помещение для отгонки		КЦ3-90	4			720	170	910	4А71А6У2*	0,37	910								
		протеина (отсос от поз.33)							(17)												
В2	1	Аналитическая лабо-		КЦ3-90	4			1040	170	910	4А71А6У2*	0,37	910								
		ратория (отсос от поз.33)							(17)												

Таблица воздухообмена по помещениям

Наименование помещений	Кубатура м³	Внутренняя температура °С	Вытяжка: Кратность	Вытяжка: Объем м³/ч	Вытяжка: № системы	Приток: Кратность	Приток: Объем м³/ч	Приток: № системы	Примечание
Аптека	38	18	—	—	—	1	38	П2	
Моечная	38	20	3	114	ВЕ1	2	76	П1	
Стерилизационная	38	16	3	114	ВЕ1	2	76	П1	
Помещение питатель-									
ных сред	38	16	3	114	ВЕ2	3	114	П1	
Кабинет зав. лабораторией	38	20	1	38	ВЕ2	—	—	—	
Помещение для отгонки									ВЕ3 - 38 м³/ч
протеина	38	18	20	758	ВЕ3, В1	20	758	П1	В1 - 720 м³/ч
Инвентарная	38	5	1	38	ВЕ3	—	—	—	
Аналитическая лаборатория	108	18	9,5	1040	В2	8,5	936	П2	
Гардероб	33	23	1	33	ВЕ6	—	—	—	
Женская уборная		16	50 м³/ч на 1 унит.	50	ВЕ7	—	—	—	
Мужская уборная		16	50 м³/ч на 1 унит.	50	ВЕ6	—	—	—	
Комната персонала	33	20	1,5	50	ВЕ7	—	—	—	
Помещение серологичес-									
ких исследований	54	18	3	162	ВЕ5	2	108	П2	
Помещение бактериологи-									
ческих исследований	54	18	3	162	ВЕ5	2	108	П2	
Подготовительное									
помещение	30	16	3	90	ВЕ4	—	—	—	
Бокс	20	16	5	100	ВЕ4	5	100	П2	

Основные показатели по чертежам отопления и вентиляции

Наименование здания (сооружения) помещения	Объем, м³	Периоды года при $t_н$ °С	Расход тепла, Вт (ккал/ч): На отопление	На вентиляцию	На горячее водоснабжение	Общий расход тепла	Удельные расходы тепла Вт/м²·°С (ккал/м²·ч·°С): На отопление	На вентиляцию	Расход холода Вт (ккал/ч)	Установленная мощность электродвигателей, кВт
Ветеринарная	1056,18	-20	35264 (30400)	29500 (25330)	2170 (1870)	66934 (57640)	3,46 (2,98)	2,88 (2,49)	—	1,48
лаборатория для		-30	41180 (35500)	37200 (32060)	2170 (1870)	80530 (69430)	4,04 (3,48)	3,65 (3,14)	—	1,48
птицефабрик										

План-схема

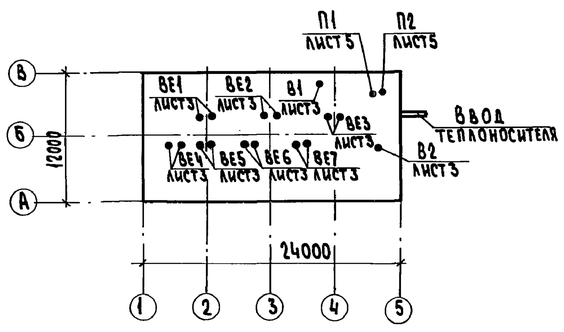

Привязан				Т.п. 807-10-68.84 ОВ			

Альбом I

Типовой проект

План на отм. 0,000

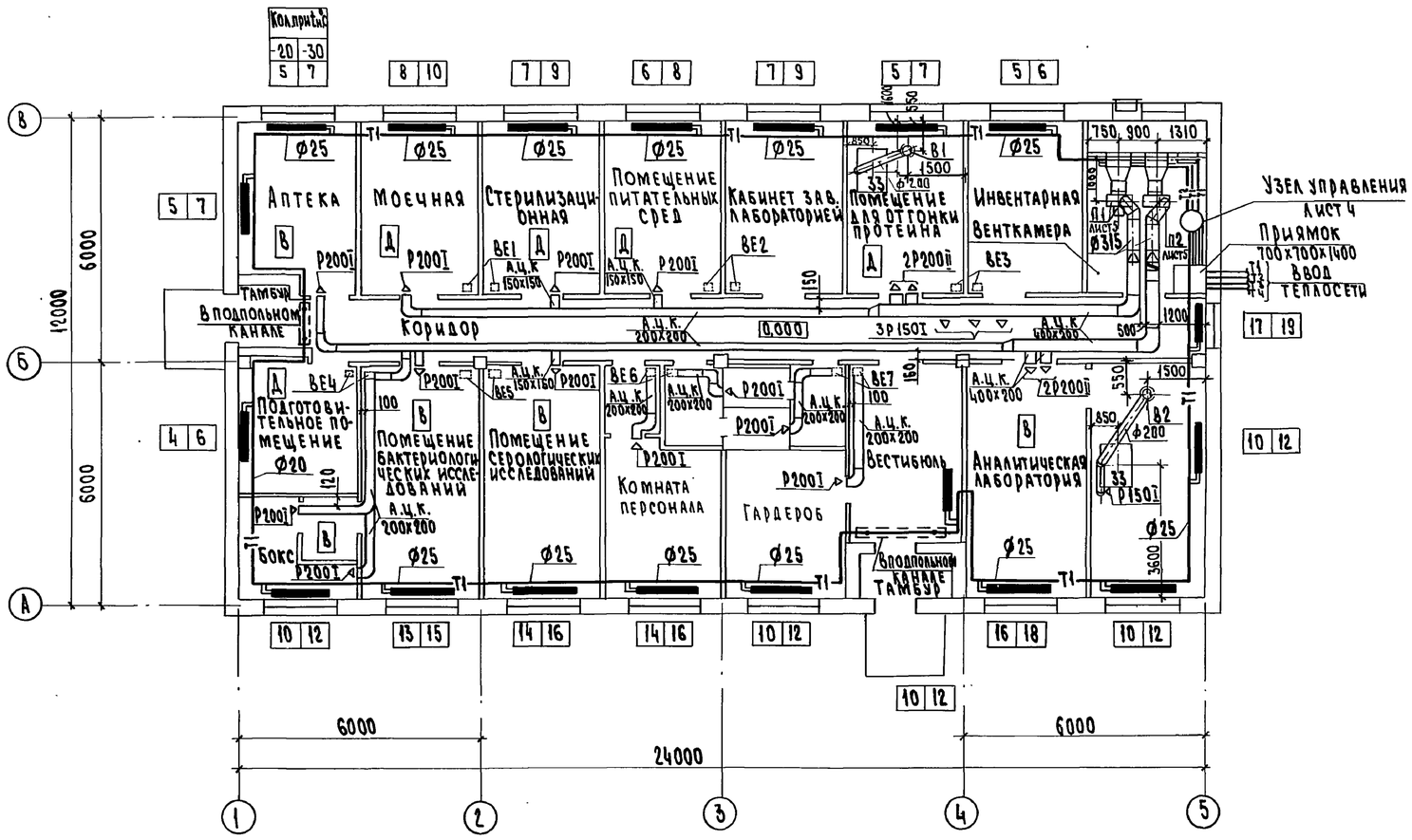

Местные отсосы от технологического оборудования

Технологическое оборудование			Характеристика выделяющихся вредностей	Объём вытяжки, м³/ч		Характеристика местного отсоса		Обозначение системы	Примечание
Поз.	Наименование	Кол.		На ед. оборуд.	Всего	Обозначение	Применяемые документы		
33	Шкаф универсальный лабораторный ШУВ-1	2	Пары химреактивов	720	720	Шкаф	Встроенный отсос	В1, В2	

Т п. 807-10-68.84 ОВ

ГИП	Борисов			
Н.контр.	Чеботарева		23.11.83	
Нач.отд.	Синева		23.11.83	
Гл.спец.	Москвин		23.11.83	
Рук.гр.	Цыганов		23.11.83	
Инженер	Фролова		23.11.83	

Привязан

Инв. №

Ветеринарная лаборатория для птицефабрик

Стадия	Лист	Листов
Р	3	

План на отм. 0,000

ЦИТЭП сельхоз Владимир

Инв. № подл. | Подпись и дата | Взам. инв. №

Копировал Балакирева Формат А2

19578-01 24

Альбом I

Типовой проект

Система отопления

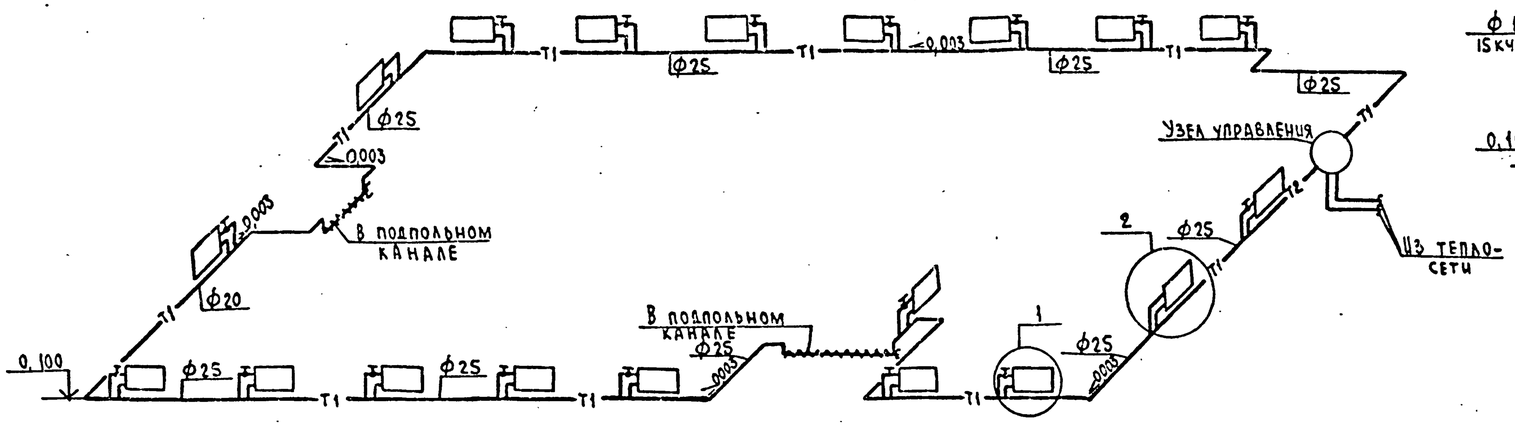

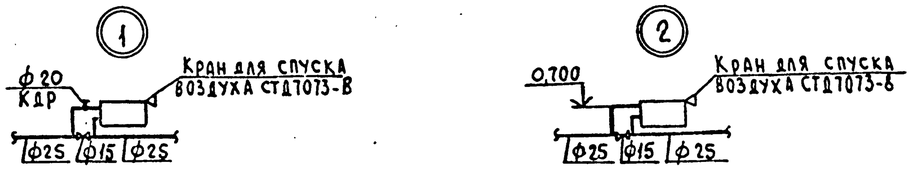

Система теплоснабжения установок П1-П2

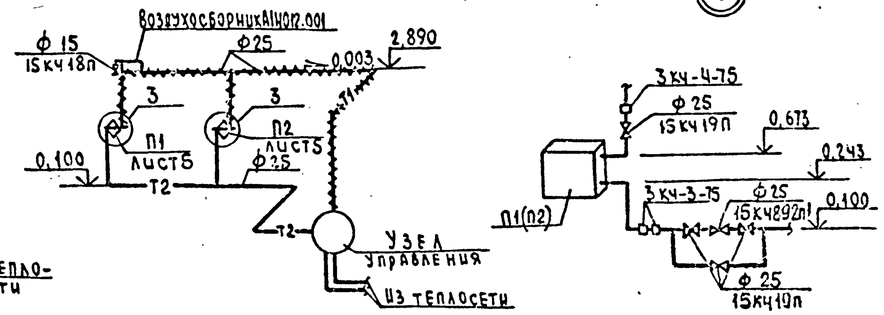

Узел управления

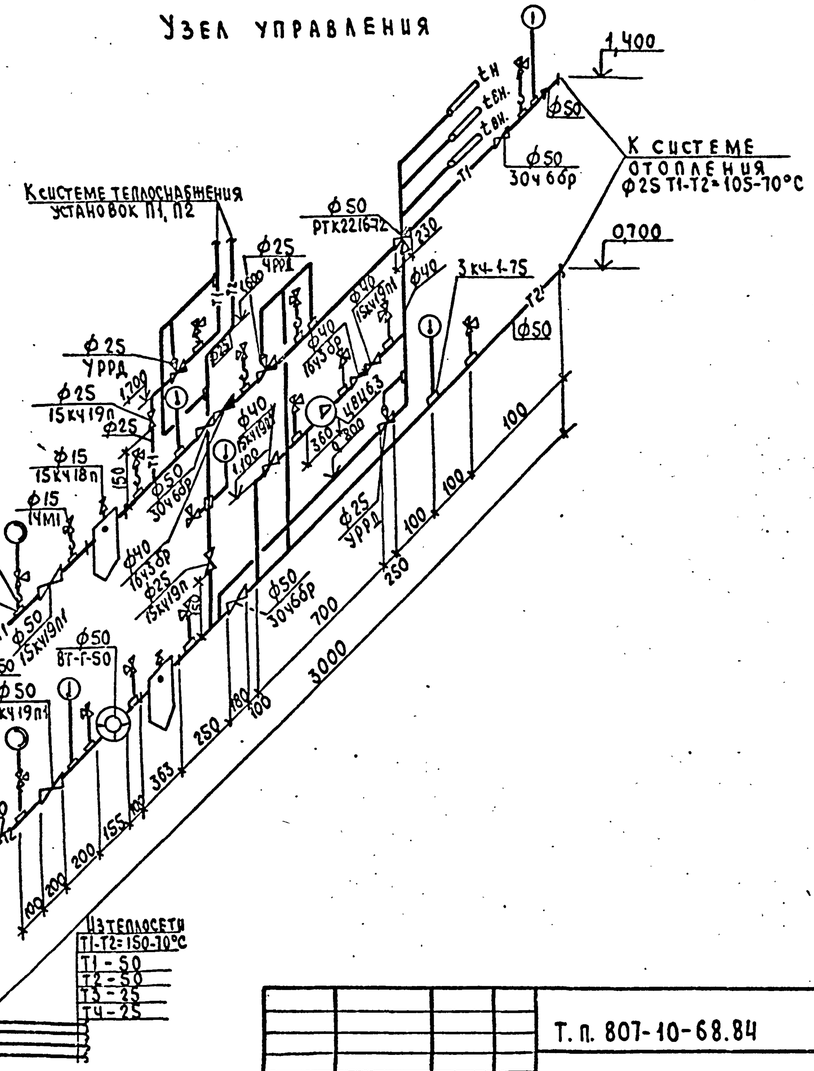

П1

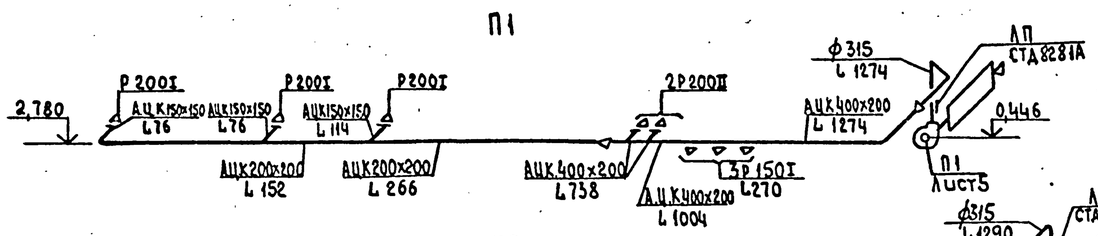

П2

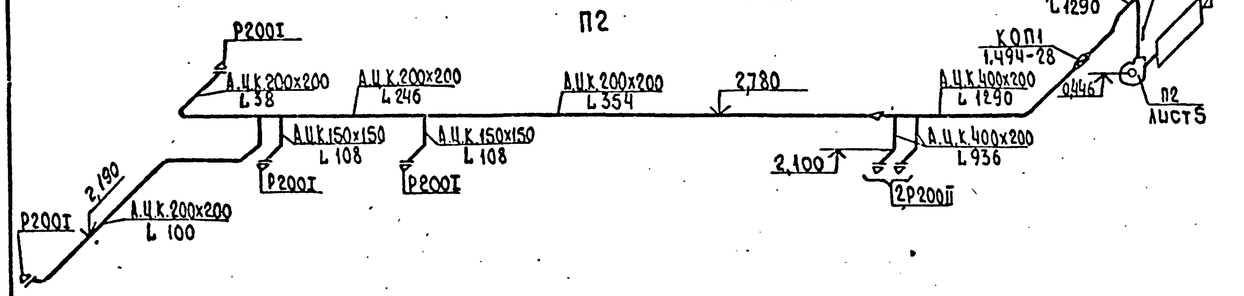

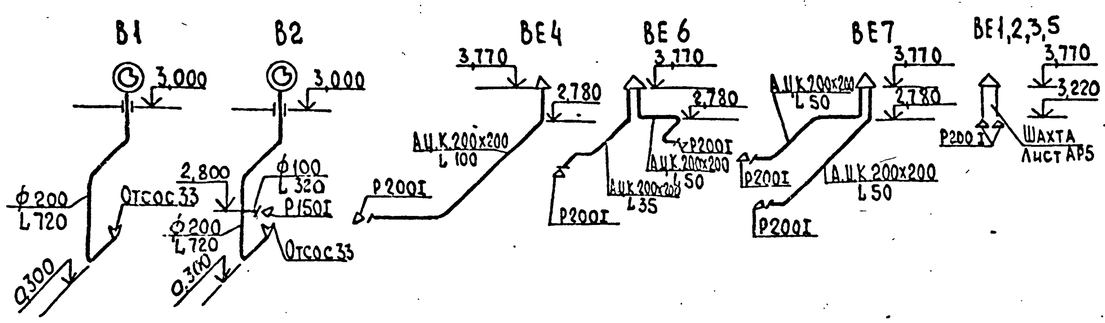

Привязан				Т.п. 807-10-68.84 ОВ			
				ГИП Борисов 9.11.83	Ветеринарная лаборатория для птицефабрик	Стадия	Лист	Листов
				Н.контр. Чеботарева 23.11.83		Р	4	
				Нач.отд. Синева 23.11.83				
				Гл.спец. Москвин 23.11.83	Схемы систем отопления, теплоснабжения установок П1; П2; вентиляции П1 П2 31 82 ВЕ1-ВЕ7. Узел управления	ЦИТЭП сельхоз Владимир		
Инв. №				Рук.гр. Цыганов 23.11.83				
				Инженер Фролова 23.11.83				

Инв. № подл. | Подпись и дата | Взам. инв. №

19578-01 25

Копировал Лукьянова Формат А2

Альбом I

Типовой проект

План

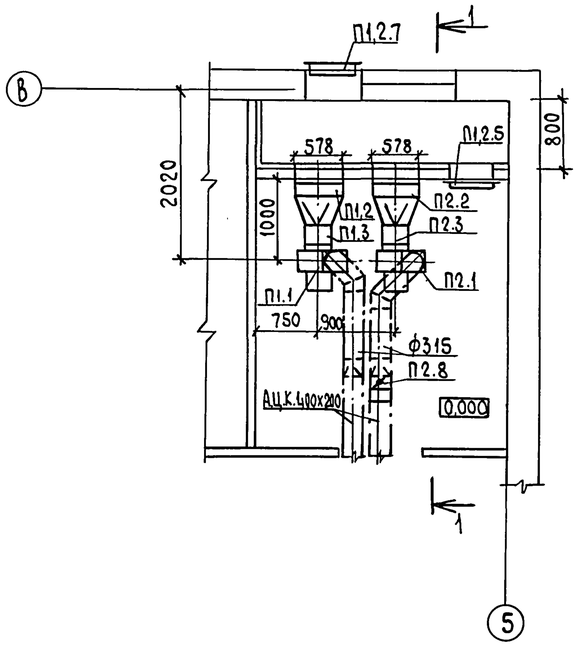

Разрез 1-1

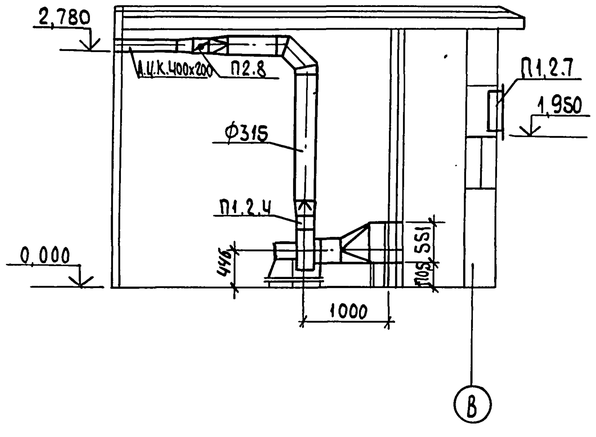

Спецификация отопительно-вентиляционных установок

Марка, поз.	Обозначение	Наименование	Кол.	Масса ед. кг	Примечание
		П1, П2			
П1,2.1	Учреждение УЮ-400/4	Агрегат вентиляторный			
	г. Плавск Тульской обл.	А3,2 105-1, компл.:	2	42	
		а. Вентилятор центробежный			
		ВЦ4-70 №3,15, исполнение 1,			
		положение ПРО°			
		б. Электродвигатель			
		4АА63В4, 1400 об/мин.,			
		0,37 кВт			
П1,2.2	Учреждение ИХ-385/4	Калорифер КВС6А-П	2	56,2	
П1,2.3	5.904-5	Гибкая вставка ВВ18	2		
П1,2.4		ВН11	2		
П1,2.5	5.904-4	Дверь герметическая			
		утеплённая Дус 1.25х0,5	1		
П1,2.6	1.494-25	Подставка под кало-			
		риферы П-00	8		
П1,2.7	1.494-27, вып. 1,7	Устройство воздухопри-			
		ёмное 5С1Н.000.00, компл.	1		
П2.8	1.494-28	Клапан обратный			
		общего назначения			
		КОП1	1		

Привязан	ГИП	Борисов		9.12.87	Т. п. 807-10-68.84 ОВ
	Н. контр.	Чеботарёва		23.11.83	
	Нач. отд.	Синева		23.11.83	Ветеринарная лаборатория для птицефабрик
	Гл. спец.	Москвин		23.11.83	Установки П1, П2
	Рук. гр.	Цыганов		23.11.83	
Инв. №	Инженер	Фролова		23.11.83	

Стадия	Лист	Листов
Р	5	

ЦИТЭП сельхоз Владимир

Инв. № подл. | Подпись и дата | Взам. инв. №

Копировал Лукьянова Формат А2

19578-01 26

Альбом I

Типовой проект

Ведомость чертежей основного комплекта

Лист	Наименование	Примечание
1	Общие данные	
2	План на отм 0,000	
3	Схемы систем ВО; Т3; К1; К3, К13; К14	

Ведомость ссылочных и прилагаемых документов

Обозначение	Наименование	Примечание
	Ссылочные документы	
2.400-4, выпуск I	Детали тепловой изоляции промышленных объектов с положительными температурами	
	Тепловая изоляция трубопроводов	
4.904 - 69	Детали и крепления санитарно-технических приборов и трубопроводов	
901- 9-8, вып.I	Колодцы водопроводные из сборного железобетона	
	Прилагаемые документы	
Ал. ВК ВМ	Ведомость потребности в материалах	
ВКН-01	Сифон групповой одиночный прямой	
ВК СО	Спецификация оборудования	

Основные показатели по чертежам водопровода и канализации

Наименование системы	Потребный напор на вводе, м	Расчетный расход м³/сут	м³/ч	л/с	при пожаре, л/с	Установленная мощн электродвигателей, квт	Примечание
Объединенный хоз-							
питьевой, противо-							
пожарный и производ							
ственный водопровод	16,0	4,67	1,62	1,49	3,99		ВО
(вт.ч. бытовые нужды)		0,126	0,045	0,67			
Горячее							
водоснабжение	10,0	0,93	0,65	1,08			Т3
(вт.ч. бытовые нужды)		0,10	0,04	0,49			
Канализация							
объединенная		4,46	1,40	4,56			К1
(вт.ч. бытовые нужды)		0,23	0,09	3,83			
Канализация							
производственная		0,68	0,55	2,41			К3

Данные по производственному водопотреблению и водоотведению

№ потребителя по плану	Наименование потребителя	Количество потребителей	Количество часов работы в сутки	Водопотребление: Требования к качеству воды	Потребный напор у потребителя, м	Режим водопотребления	Расход воды на одного потребителя, м³/ч	Из хозяйственно-питьевого водопровода м³/сут	м³/ч	л/с	Из производственного водопровода м³/сут	м³/ч	л/с	Водоотведение: Характеристика сточных вод	Режим водоотведения	В объединенную канализацию м³/сут.	м³/ч	л/с	В производственную канализацию м³/сут	м³/ч	л/с.	Концентрация загрязнений сточных вод после локальных очистных сооружений мг/л	Примечание
3	Кипятильник КНЭ-25	1	1	Питьев	2,0	Периодич	0,03	0,025	0,025	0,07	—	—	—	—	—	—	—	—	—	—	—		
13	Ванна моечная ВМ см-2	1	1	"	3,0	Периодич.	0,30	0,20	0,20	0,14	0,10	0,10	0,14	Соли натрия до 10 мг/л	Периодич.	—	—	—	0,30	0,30	2.0		Дезенфицируются по требованию органа
15	Дистиллятор Д-25	2	4	"	2,0	Постоянный	0,40	3,20	0,80	0,20	—	—	—	—	Постоянный	2,96	0,74	0,2	—	—	—		ветсаннадзора
16	Стерилизатор горизонталь-																						
	ный ГК-100-2	1	2	"	2 0	Постоянный	0,10	0,20	0,10	0,02	—	—	—	—	—	—	—	—	—	—	—	Сточные воды подвергаются	
22	Стол производственный													БПК20=250 мг/л								полной биологической ов-	
	СП- 1470А	1	1	"	3,0	Периодич	0,20	0,10	0,10	0,14	0,10	0,10	0,10	ВЗВ веществ- -200 мг/л pH=6,5÷8,5	Периодич.	—	—	—	0,2	0,2	0,24	работке на очистных со-	Дезенфицируются по требованию орга-
33	Шкаф универсальный																					орушениях. поселка	нов ветсан-
	лабораторный ШУВ-1	2	2	"	3,0	Периодич.	0,25	0,60	0,30	0,14	0,40	0,20	0,14	БПК20=250 мг/л pH=6,5÷8,5	"	1,24	0,5	0,28	—	—	—		надзора
	Умывальники	10		"	2,0	"	0,12	0,22	0,06	0,21	0,23	0,06	0,21	—		0,27	0,07	0,25	0,18	0,05	0,17		Дезинфицируются по требо-
	Итого							4,54	1,58	0,82	0,83	0,61	0,59			4,46	1,31	0,73	0,68	0,55	2,41		ванию органов ветсаннадзора

Общие указания.

1. Расчет систем водопровода и канализации произведен в соответствии со СНиП II-30-76, горячего водоснабжения - СНиП II-34-76.
2. Крепление трубопроводов производить по серии 4904-69.
3. Чугунные трубопроводы после монтажа и испытаний окрасить кузбасслаком.

Проект разработан в соответствии с действующими нормами и правилами и предусматривает мероприятия, обеспечивающие взрывобезопасность и пожаробезопасность при эксплуатации здания

Главный инженер проекта (Борисов)

Гл. спец АСОУ Фролова; Гл. спец. МТО Беляков; Гл. спец. ТСиВ Москвин; Гл. спец. ТехнОС Макаров

Инв. № подл. | Подпись и дата | Взам. инв. №

Привязан

Инв №

Т. п. 807-10-68.84 ВК

ГИП	Борисов		11.84
Н. контр.	Чеботарева		11.84
Нач. отд.	Потапов		11.84
Гл. спец.	Кузьмин		11.84
Рук. гр.	Евдокимов		11.84
Инж.	Голованова		11.84

Ветеринарная лаборатория для птицефабрик

Общие данные

Стадия	Лист	Листов
Р	1	3

ЦИТЭПсельхоз Владимир

Копировал Формат А2 19578-01 27

Альбом I

Типовой проект

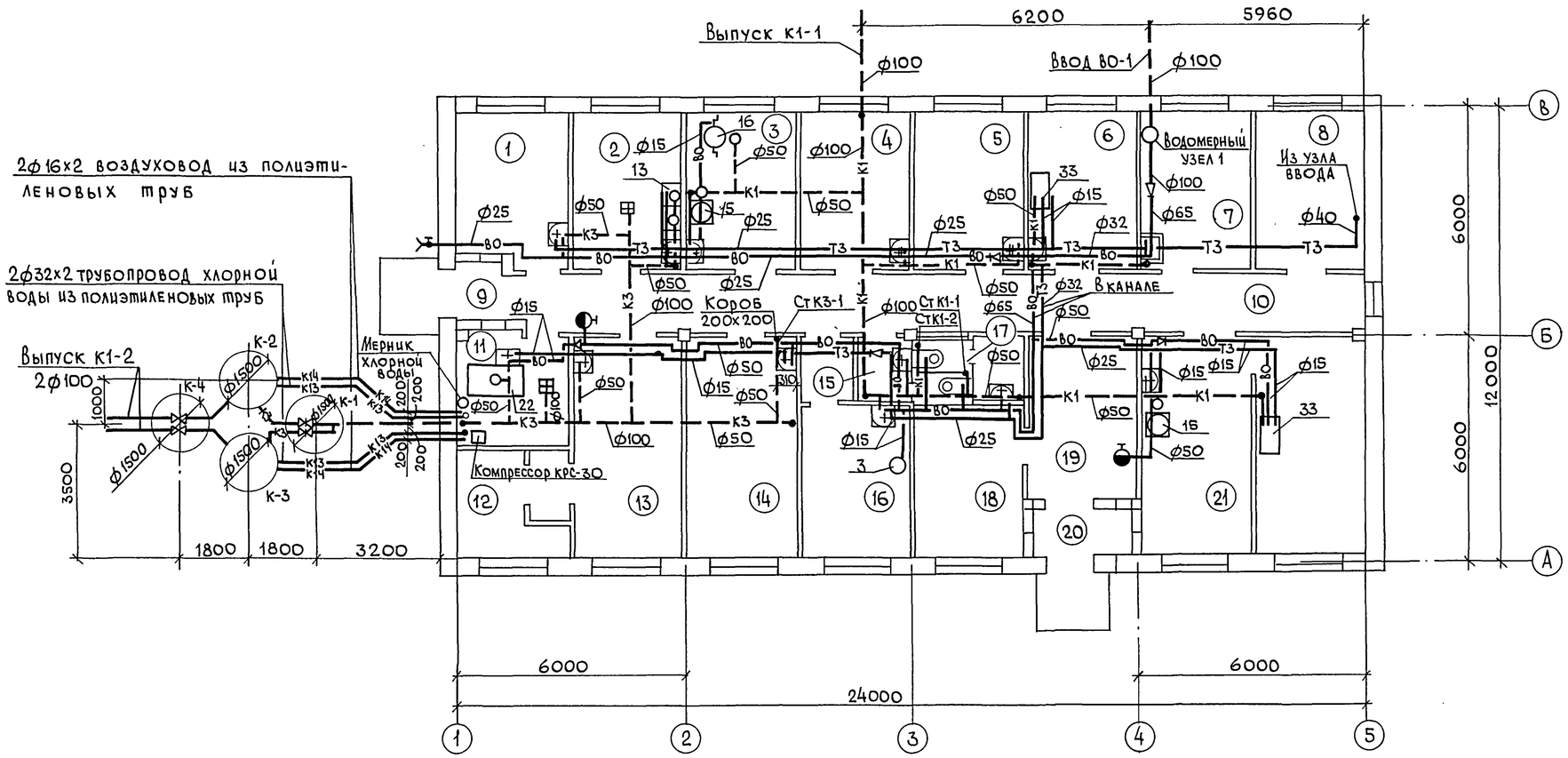

Экспликация помещений

Номер по плану	Наименование	Площадь м²	Категория производства по взрывной, взрывопожарной и пожарной опасности
1	Аптека		В
2	Моечная		Д
3	Стерилизационная		Д
4	Помещение питательных сред		Д
5	Кабинет зав. лабораторией		
6	Помещение для отгонки протеина		Д
7	Инвентарная		
8	Венткамера		
9	Тамбур		
10	Коридор		
11	Подготовительное помещение		Д
12	Бокс		В
13	Помещение бактериологических исследований		В
14	Помещение серологических исследований		В
15	Женская уборная		
16	Комната персонала		
17	Мужская уборная		
18	Гардероб		
19	Вестибюль		
20	Тамбур		
21	Аналитическая лаборатория		В

Ст К1-2 – заглушить.

Спецификация сантехкабин см. листы КЖ-7.

Т. п. 807-10-68.84 ВК

ГИП	Борисов		9.12.85
Н. контр.	Чеботарева		28.11.85
Нач. отд.	Потапов		28.11.85
Гл. спец.	Кузьмин		28.11.85
Рук. гр.	Евдокимов		28.11.85
Инж.	Голованова		28.11.85

Привязан

Инв. №

Ветеринарная лаборатория для птицефабрик

Стадия	Лист	Листов
Р	2	

План на отм. 0,000

ЦИТЭПсельхоз Владимир

Копировал МКобр

Формат А2 19578-01 28

Инв. № подл. | Подпись и дата | Взам. инв. №

Альбом I

Типовой проект

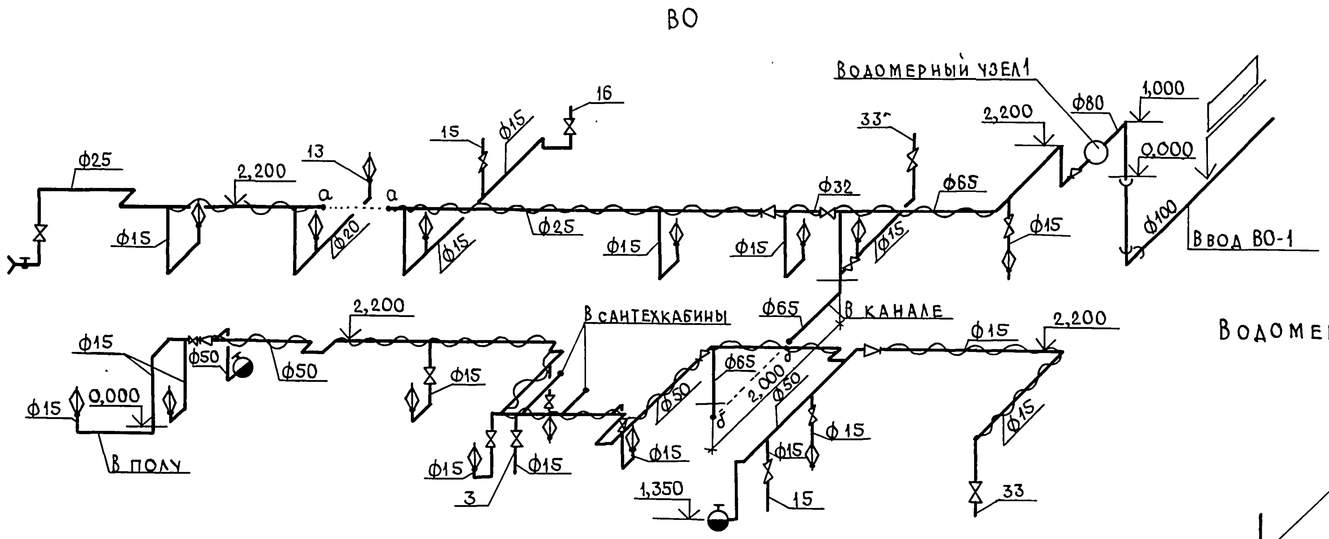

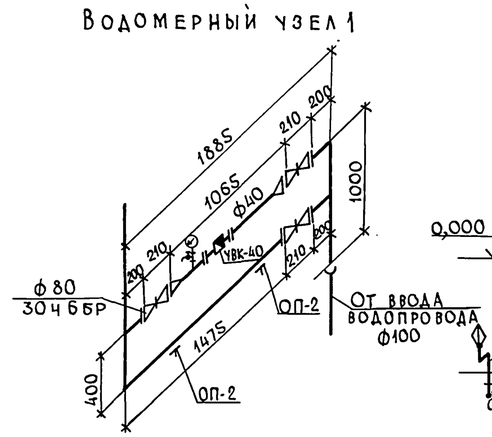

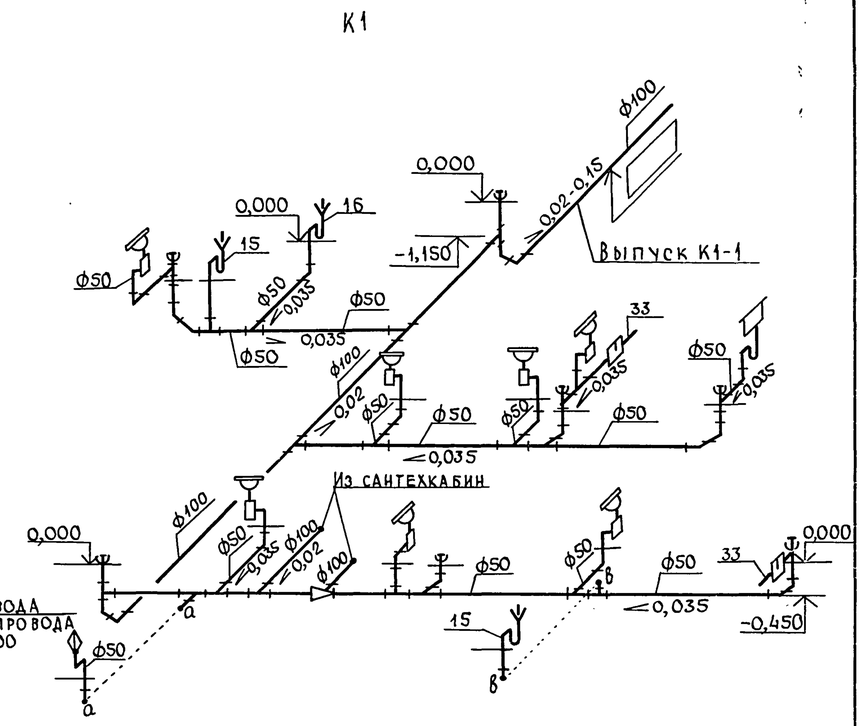

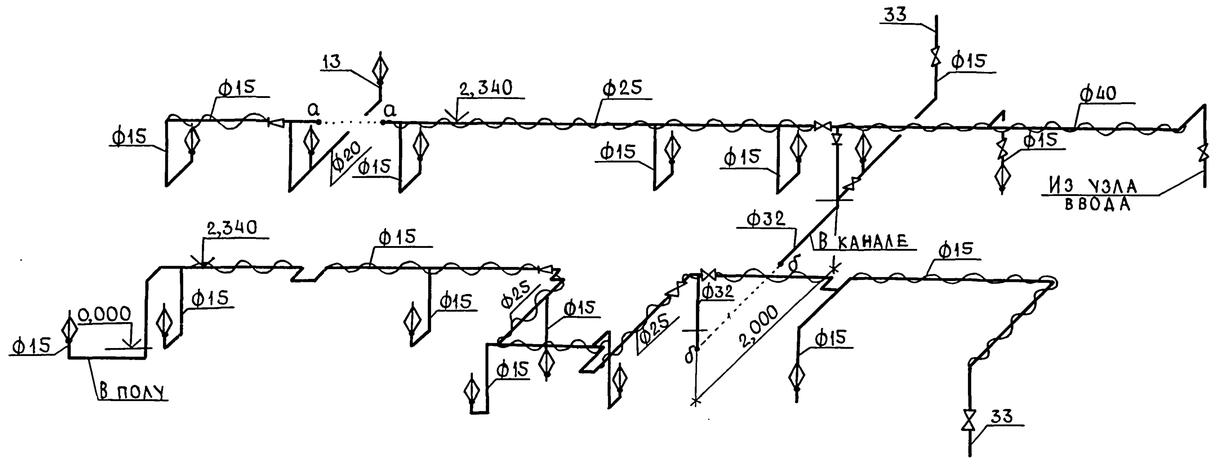

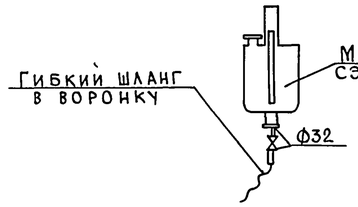

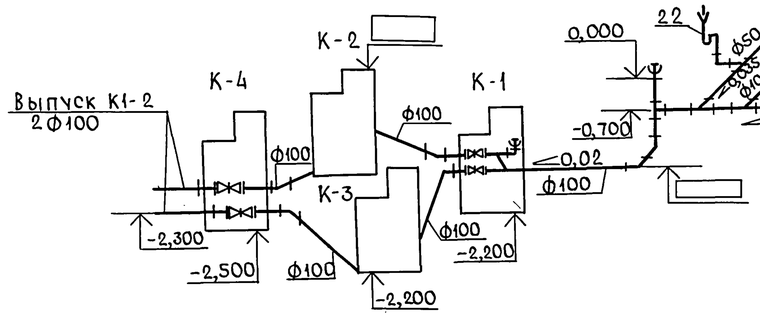

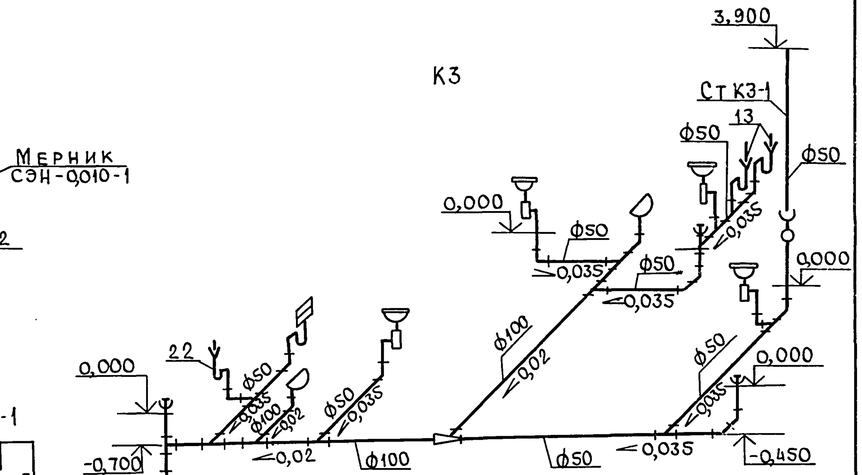

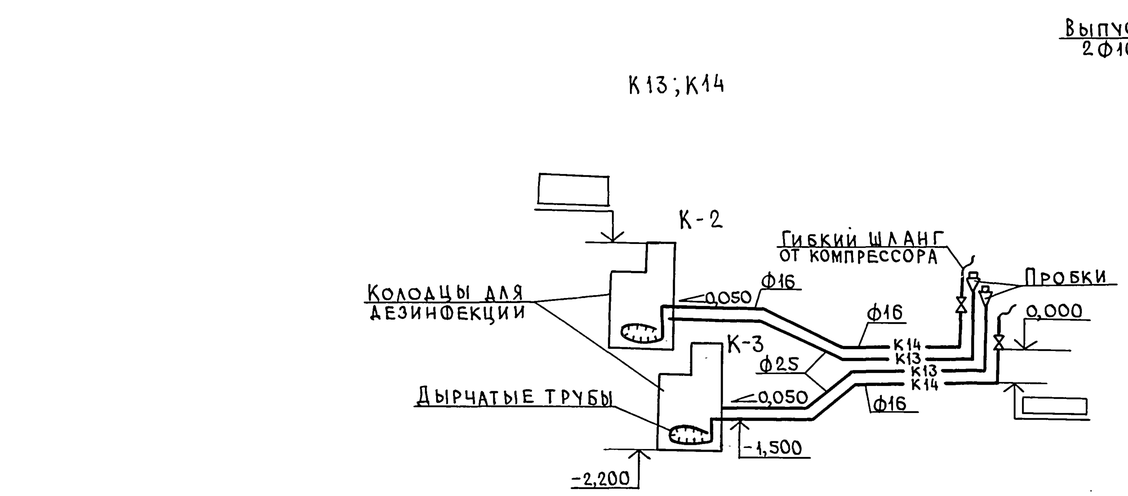

						Т. п. 807-10-68.84 ВК			
Привязан			ГИП	Борисов	9.12.88	Ветеринарная лаборатория для птицефабрик	Стадия	Лист	Листов
			Н.контр.	Чеботарева	28.11.88		Р	3	
			Нач.отд.	Потапов	28.11.88				
			Гл.спец.	Кузьмин	28.11.88	Схемы систем ВО; Т3; К1; К3; К13; К14	ЦИТЭПсельхоз Владимир		
			Рук.гр.	Евдокимов	28.11.88				
Инв. №			Инж.	Голованова	28.11.88				

Инв. № подл. | Подпись и дата | Взам. инв. №

Копировал Завьялова Формат А2

19578-01 29

Альбом

Типовой проект

Типовой проект

807-10-68.84

Ветеринарная лаборатория для птицефабрик

Альбом

Эскизных чертежей общих видов нетиповых конструкций

Привязан

Инв. №

Обозначение	Наименование	Примечание
ВКН-01	Сифон групповой	
	одиночный	
ВКН-02	Крышка, прокладка	

Привязан

Т. п. 807-10-68.84

Инв. №

ГИП	Борисов	17.02.84
Н. контр.	Чеботарева	17.02.84
Нач. отд.	Потапов	17.02.84
Гл. спец.	Кузьмин	17.02.84
Рук. гр.	Евдокимов	17.02.84

Содержание

Стадия	Лист	Листов
Р	1	3

ЦИТЭПСельхоз Владимир

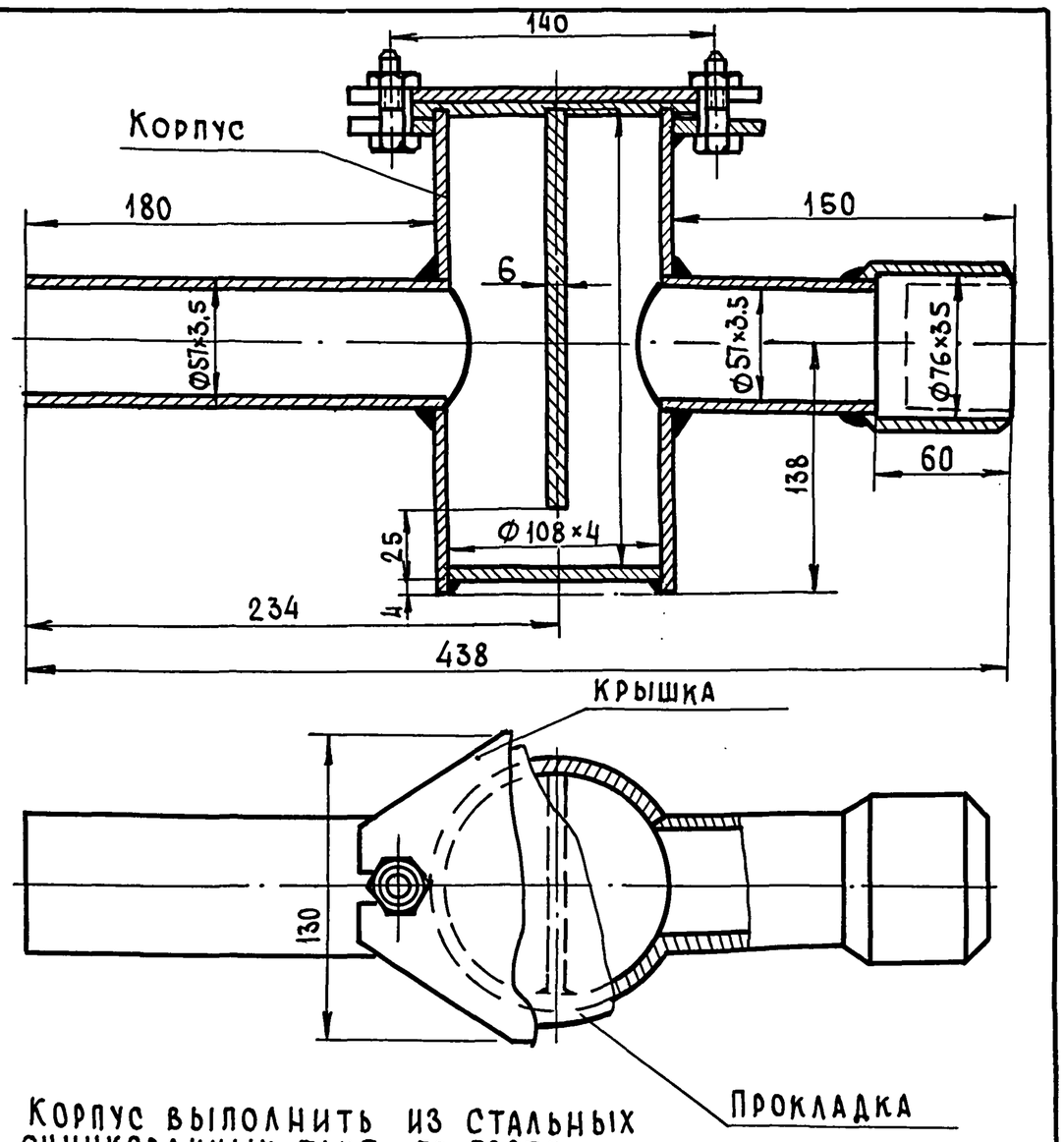

Корпус выполнить из стальных оцинкованных труб по ГОСТу 3262-75*. Соединения принять сварными. Сварку производить электродом Э42 ГОСТ 9467-70. Крышку и дно корпуса выполнить из ст.3 ГОСТ 380-71* толщиной 6 мм.

Привязан

Инв. №

Т. п. 807-10-68.84 ВКН-01

ГИП	Борисов	17.02.84
Н. контр.	Чеботарева	17.02.84
Нач. отд.	Потапов	17.02.84
Гл. спец.	Кузьмин	17.02.84
Рук. гр.	Евдокимов	17.02.84

Сифон групповой одиночный

Стадия	Лист	Листов
Р	2	3

ЦИТЭПСельхоз Владимир

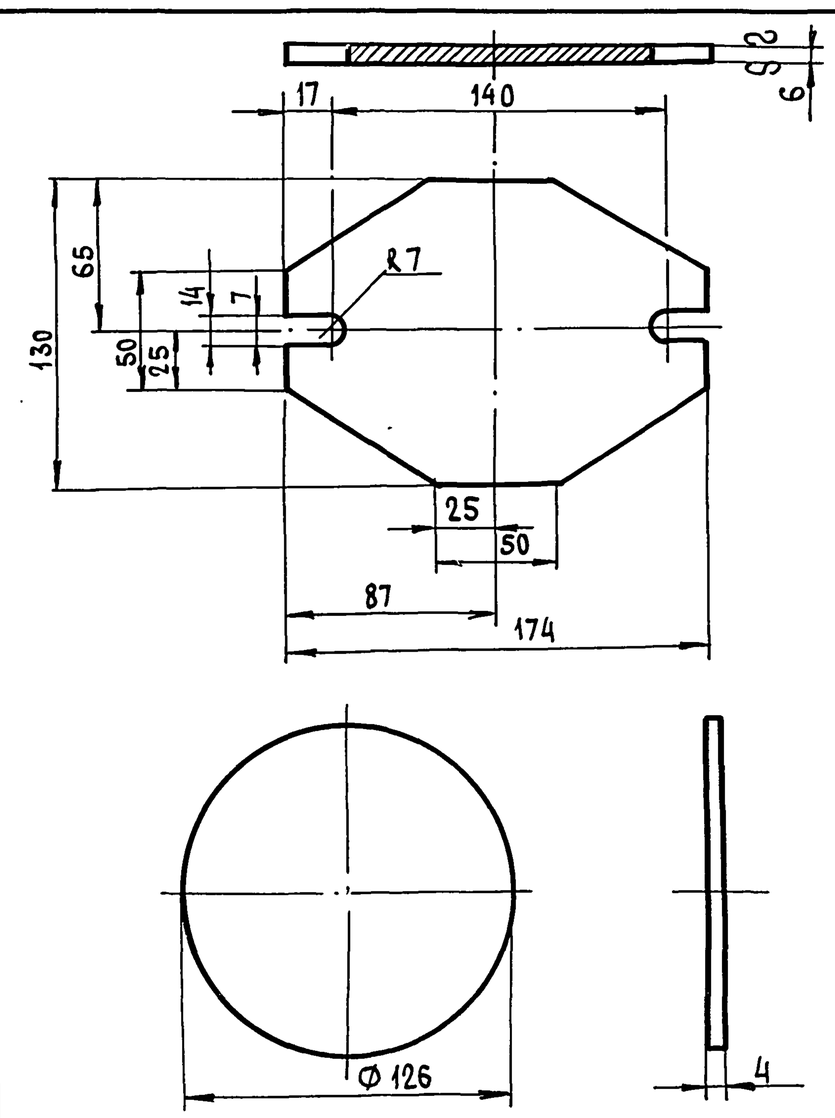

Привязан

Инв. №

Т. п. 807-10-68.84 ВКН-02

ГИП	Борисов	17.02.84
Н. контр.	Чеботарева	17.02.84
Нач. отд.	Потапов	17.02.84
Гл. спец.	Кузьмин	17.02.84
Рук. гр.	Евдокимов	17.02.84

Крышка, прокладка

Стадия	Лист	Листов
Р	3	3

ЦИТЭПСельхоз Владимир

Инв. № подл. | Подпись и дата | Взам. инв. №

19578-01

Альбом I

Типовой проект

Ведомость чертежей основного комплекта

Лист	Наименование	Примечание
1	Общие данные	
2	Силовое электрооборудование.	
	План на отм. 0,000	
3	Силовое электрооборудование.	
	Расчетная схема (начало)	
4	Силовое электрооборудование.	
	Расчетная схема (продолжение)	
5	Электрическое освещение.	
	План на отм. 0,000	
6	Электрическое освещение. Спецификация	

Ведомость ссылочных и прилагаемых документов

Обозначение	Наименование	Примечание
	Ссылочные документы	
4.407-235	Установка одиночных ящиков с рубильниками, автоматов, кнопок ПКЕ ПКУ и сигнальных аппаратов	
4.407-265	Установка навесных и протяжных ящиков клеммных коробок щитков освещения и токоподводы	
5.407-19	Установка одиночных светильников с лампами накаливания	
5.407-23	Прокладка проводов и кабелей в винипластовых трубах	
5.407-24	Прокладка проводов и кабелей в полиэтиленовых трубах	
3.407-82	Вводы линий электропередачи до 1кВ в здания	
	Прилагаемые документы	
ЭМ СО	Спецификация оборудования	
ЭМ ВМ	Ведомость потребности в материалах	

Ведомость спецификаций

Лист	Наименование	Примечание
2	Спецификация на силовое электрооборудование	
6	Спецификация на электрическое освещение	

Проект разработан в соответствии с действующими нормами и правилами и предусматривает мероприятия, обеспечивающие взрывобезопасность и пожаробезопасность при эксплуатации

Главный инженер проекта (Борисов)

Ведомость объемов электромонтажных и строительных работ

№ п.п.	Наименование работ	Ед. изм.	Кол.	Примечание
	Силовое электрооборудование			
1	Установка магнитного пускателя	шт.	4	
2	Установка кнопочного поста		2	
3	Установка однофидерного ящика		3	
4	Установка силового шкафа		3	
5	Установка осветительного щитка		1	
6	Установка штепсельных розеток		24	
7	Прокладка кабеля открыто сеч. до 16мм²	100м	4,80	
8	Прокладка кабеля открыто сеч. более 16мм²		0,05	
9	Прокладка полиэтиленовой трубы с проводом сеч. до 16мм²		2,20	
10	Прокладка стальной трубы ГОСТ 3262-75* с проводом АПВ сечением более 16мм²		0,10	
11	Прокладка винипластовой трубы с проводом АПВ сечением до 16мм²		0,33	
12	Установка автоматического выключателя	шт.	1	
	Электрическое освещение			
1	Установка осветительного щитка	шт.	1	
2	Установка ящика с понижающим трансформатором		1	
3	Установка светильников с лампами накаливания		12	
4	Установка светильников с люминесцентными лампами		69	
5	Установка выключателей и штепсельных розеток		66	
6	Открытая прокладка кабелей сечением до 16 мм²	100м	15,00	

Условные обозначения

- □ Магнитный пускатель
- 300лк Нормируемая минимальная освещенность, лк
- ▭ Ящик с рубильником
- В25 Прокладка в винипластовой трубе по стене
- П25 Прокладка в полиэтиленовой трубе в полу
- Т65 Прокладка в стальной трубе

Ведомость изделий и материалов для изготовления изделий МЭЗ

№ п.п.	Наименование и техническая характеристика изделия, материала	Тип, марка	Ед. изм.	Потребность по проекту
1	Щиток осветительный на 12 групп с автоматами АЕ-1000. Ток расцепителей автоматов 12х16А	ОП-12	шт.	2
2	Ящик однофидерный с рубильником и предохранителями ПР-2. Ток плавких вставок 125А	ЯВ3-32		1
3	Ящик однофидерный с рубильником на 100А	ЯВ3-31-1		2
4	Светильник подвесной пылевлагозащищенный для ламп накаливания мощностью: 100 Вт	НСП21-100-001		2
5	200 Вт	НСП21-200-003		1
6	Полоса 4х30 ГОСТ 103-76 L=600			4
7	Полоса 4х40 ГОСТ 103-76 L=630			4
8	Профиль зетовый L=360	К239		4
9	Уголок	УСЭК60		3
10	Прокладка	УСЭК75		3

Ведомость изделий мастерских электромонтажных заготовок

Обозначение чертежа	Наименование	Кол.	Примеч.
4.407-265-57 исп.	Настенная установка осветительного щитка серии ОП	2	
4.407-235-005 исп.4	Настенная установка однофидерного ящика серии ЯВ3 на 200А	1	
4.407-235-005 исп.7	То же на 100А	2	
5.407-19 л.6	Установка светильников на крюке под перекрытием	3	

Общие указания

1. Проектом разработаны два варианта ввода: воздушный и кабельный. Выбор варианта ввода определяется при привязке проекта.
2. При возникновении пожара предусматривается отключение вентсистем кнопкой управления установленной в вестибюле.
3. В проекте приняты традиционные электротехнические решения.

ГИП	Борисов		9.12.83
Н.контр.	Чеботарева		19.08.84
Нач.отд.	Федоров		17.08.83
Гл.спец.	Матвеев		17.08.83
Рук.гр.	Новикова		16.08.83
Инж.	Короткова		16.08.83

Привязан

Инв. №

Т. п. 807-10-68.84 ЭМ

Ветеринарная лаборатория для птицефабрик

Стадия	Лист	Листов
Р	1	6

Общие данные

ЦИТЭП сельхоз Владимир

Копировал Ящук Формат А2 19578-01 31

Гл.спец. АСО Фролова; Гл.спец. МТО Беляков; Гл.спец. ОВиТ Москвин; Гл.спец. ВА Кузьмина; Гл.спец. ЭС Борисов

Взам. инв. № | Подпись и дата | Инв. № подл.

Альбом I

Типовой проект

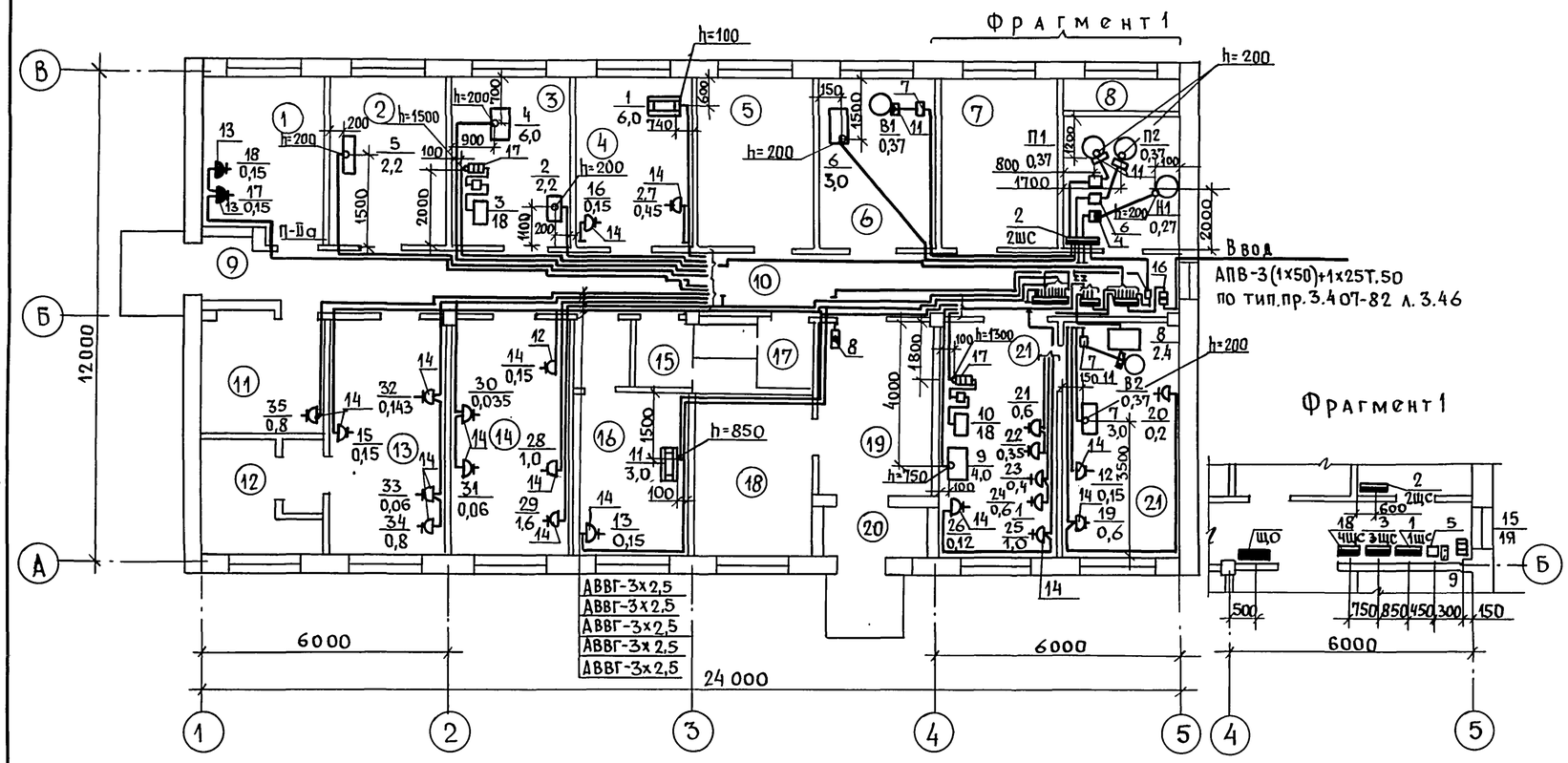

Спецификация

Марка, поз.	Обозначение	Наименование	Кол.	Масса ед.кг	Примечание
		Электрооборудование			
1		Шкаф силовой распределительный с рубильником			
		на вводе на 8 групп с			
		предохранителями НПН-60			
		типа ШР11-73504-22У2			
		Ток плавких вставок			
		4х16А;1х20А;1х25А;1х40А;1х63А	1		1щс
2		То же, 5х6А; 2х16А; 1х20А	1		2щс
3		То же на 5 групп типа			
		ШР11-73701-22У2, Ток плавких			
		вставок 2х16А; 2х20А; 1х63А	1		3щс
4		Автоматический выключатель			
		АП50Б-3МТ. Ток расц. автом. 1,6А	1		
5		Магнитный пускатель ПМЛ-			
		211002, 380В БЕЗ РЕЛЕ	1		
6		Магнитный пускатель ПМЛ-			
		122002, 380В. Ток реле 1,6А	2		
7		Магнитный пускатель ПМА-			
		123002, 380В, ток реле 1,6А	2		

Продолжение

Марка, поз.	Обозначение	Наименование	Кол.	Масса, ед.кг	Примечание
8		Кнопочный пост управления			
		ПКЕ-222-1 с надписью „стоп"	1		
9		Кнопочный пост управления			
		ПКЕ-222-2 „пуск", „стоп"	1		
		Изделия заводов ГЭМ			
10		Ввод гибкий, К 1081	4		
11		Коробка клеммная У614	4		
12		Профиль зетовый К238	1м		
13		Розетка штепсельная			
		двухполюсная 220В,10Ас			
		третьим заземляющим кон-			
		тактом в герметическом			
		исполнении индекс 05.12-17	2		
14		То же в нормальном испол-			
		нении индекс 05.2.2-02	22		
15		Коробка ответвительная КОР-73	5		

Окончание

Марка, поз.	Обозначение	Наименование	Кол.	Масса ед. кг	Примечание
		Сборочные единицы			
16	4.407-235-005 исп.4	Настенная установка одно-			
		фидерного ящика серии			
		ЯВЗ на 200А	1		
17	4.407-235-005 исп.7	То же; на 100А	2		
18		Настенная установка осве-			
		тительного щитка серии ОП	1		4щс
		Материалы			
19		Полоса 4х40 ГОСТ 103-76	1м		
20		Труба 50х32 ГОСТ 3262-75*	10		
21		Труба ПВД (ПНП) 20С ГОСТ 18599-75	100		
22		25С	80		
23		40С	40		
24		Труба ПВХ-В-Р ЭП 20У ТУ6-			
		19-051-249-79	15		
25		25У	8		
26		40У	10		
27		Провод АПВ-660 ГОСТ 6323-79			
		сечением 2,5	720		
28		4,0	35		
29		6,0	135		
30		10	140		
31		25	10		
32		50	30		
33		Провод ПВ1-660 ГОСТ 6323-79			
		сечением 1,5	20		
34		Кабель АВВГ-660 ГОСТ 16442-80			
		сечением 3х2,5	390		
35		3х4+1х2,5	55		
36		3х6+1х4	15		
37		3х16+1х10	20		
38		3х50+1х25	5		

Взам. инв.№ | Подп. и дата | Инв.N подл.

Привязан

Инв.№

ГИП	Борисов	подп.	
Н.контр.	Чебатарова	"	
Нач.отд.	Федоров	"	
Гл.спец.	Матвеев	"	
Рук.гр.	Новикова	"	
Инж.	Короткова	"	

Т.п. 807-10-68.84 ЭМ

Ветеринарная лаборатория для птицефабрик

Стадия	Лист	Листов
Р	2	

Силовое электрооборудование План на отм. 0,000

ЦИТЭП сельхоз Владимир

Пров. 14.5.92г Кон.

Альбом I

Типовой проект

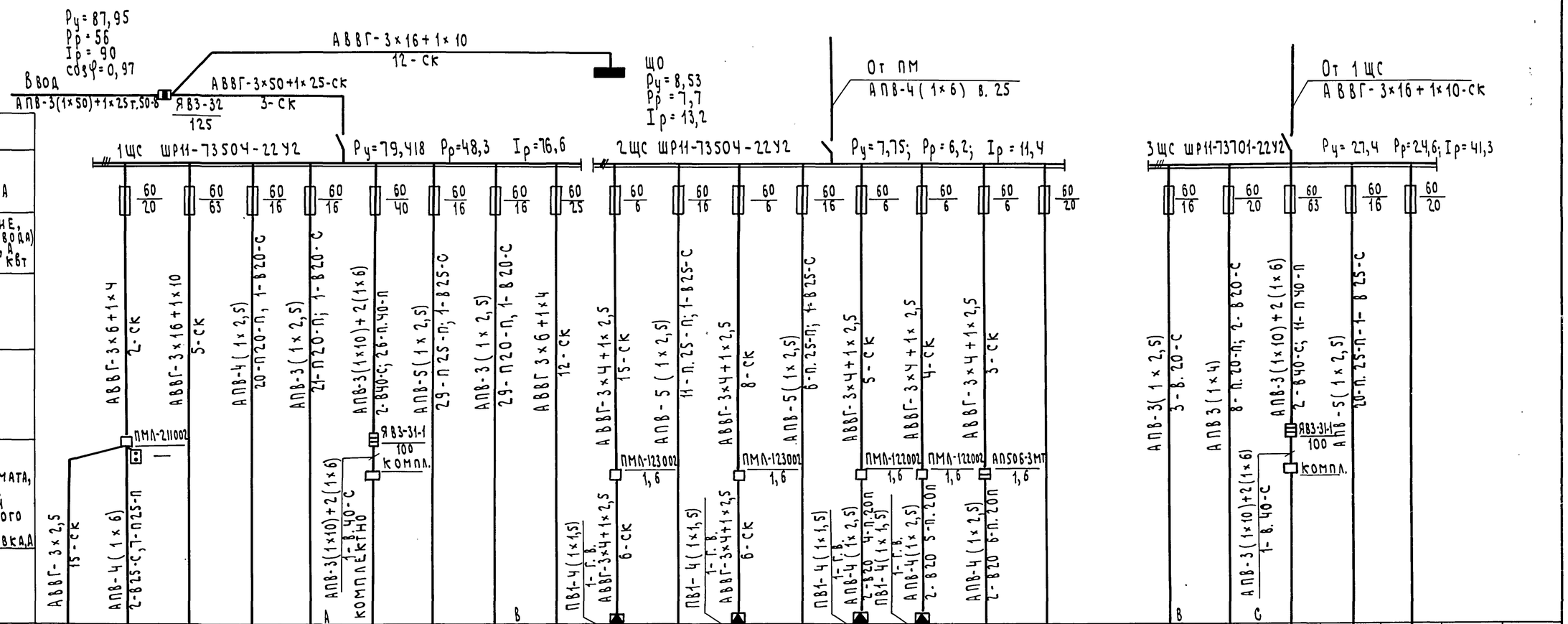

Электроприемник

Условное обозначение на плане																									
Номер по плану			2ЩС	3ЩС	1	2	3	4	5	4ЩС	В1	6	В2	7	П1	П2	Н1			8	9	10	11			
Тип		ПКЕ-222-1	ШР11-73504	ШР11-73701						ОП-12	4А71А6		4А71А6		4АА63В4	4АА63В4										
Рн, квт			6,2	24,6	6,0	2,2	18	6,0	2,2	7,35	0,37	3,0	0,37	3,0	0,37	0,37	0,27			2,4	4,0	18	3,0			
Ток, А	Iн		11,4	41,3	13,9	10	29	13,9	10	12,24	1,26	5,3	1,26	5,3	1,2	1,2	1,04			10,9	18,1	29	7,8			
	Iп		25,12							—	9,82									—	—	—	—			
Наименование механизма по плану		Кнопка управления	Щит силовой	Щит силовой	Плита электрическая ПЭСМ-2	Шкаф сушильный ШСС-80П	Аквадистиллятор АЭ-25	Стерилизатор ГК-100-2	Шкаф сушильный ШСС-80П	Щит силовой	Вентилятор	Шкаф универс. лаборат. ШУВ-1	Вентилятор	Шкаф универс. лаборат. ШУВ-1	Вентилятор	Вентилятор	Насос ЦВЦ	Резерв		Электрический шкаф СНОЛ-3,5	Бидистиллятор БД-2	Аквадистиллятор АЭ-25	Кипятильник КНЭ-25М	Резерв		

* Только для воздушного ввода

Привязан

Инв. №

ГИП	Борисов		9.12.85
Н. контр.	Чеботарева		10.12.85
Нач. отд.	Федоров		17.12.85
Гл. спец.	Матвеев		17.12.85
Рук. гр.	Новикова		16.12.85
Инж.	Короткова		16.12.85

Т. п. 807-10-68.84 ЭМ

Ветеринарная лаборатория для птицефабрик

Стадия	Лист	Листов
Р	3	

Силовое электрооборудование
Расчетная схема (начало)

ЦИТЭП сельхоз Владимир

Инв. № подл. | Подпись и дата | Взам. инв. №

Копировал Семахина Формат А2 19578-01 33

Альбом I

Типовой проект

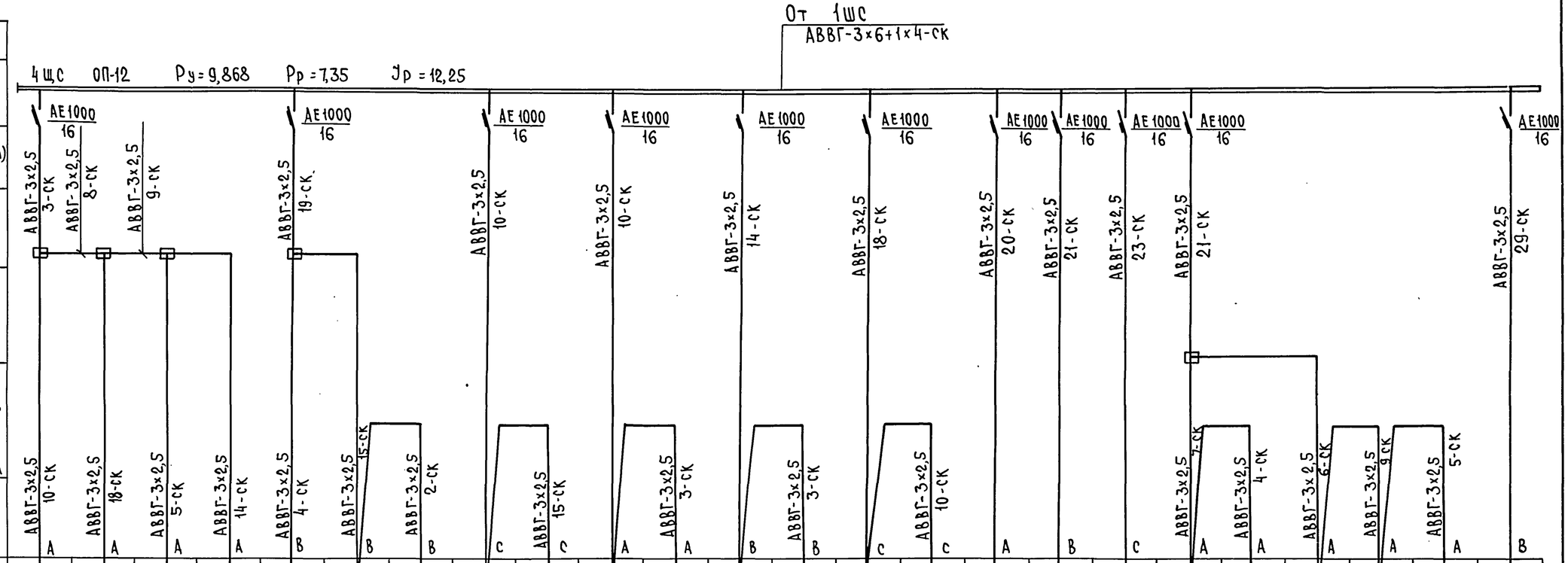

Электроприемник																									
Данные питающей сети: Шинопровод распред. пункт — Тип, Ун, А, Расцепитель, А																									
Шинопровод распред. пункт — Тип, напряжение, сечение (шинопровода), Расчетный ток, А, Устан. мощность, кВт																									
Аппарат отходящей линии — Тип, Ун, А																									
Марка и сечение проводника	АВВГ-3×2,5	АВВГ-3×2,5	АВВГ-3×2,5	АВВГ-3×2,5	АВВГ-3×2,5	АВВГ-3×2,5	АВВГ-3×2,5	АВВГ-3×2,5	АВВГ-3×2,5	АВВГ-3×2,5	АВВГ-3×2,5	АВВГ-3×2,5	АВВГ-3×2,5	АВВГ-3×2,5	АВВГ-3×2,5	АВВГ-3×2,5	АВВГ-3×2,5	АВВГ-3×2,5	АВВГ-3×2,5	АВВГ-3×2,5	АВВГ-3×2,5	АВВГ-3×2,5	АВВГ-3×2,5	АВВГ-3×2,5	АВВГ-3×2,5
Маркировка или длина участка сети	10-СК	18-СК	5-СК	14-СК	4-СК	15-СК	2-СК	15-СК	3-СК	3-СК	10-СК	7-СК	4-СК	6-СК	9-СК	5-СК	29-СК								
Пусковой аппарат: Тип, Ун, А, Расцепитель автомата, установка, А, Нагревательный элемент теплового реле, Т-тепловой, уставка, А																									
Фаза	A	A	A	A	B	B	B	C	C	A	A	B	B	C	C	A	B	C	A	A	A	A	A	A	B
Электроприемник: Условное обозначение на плане																									
Номер по плану	12	13	14	15	16	17	18	19	20	21	22	23	24	25	26	27	28	29	30	31	32	33	34	35	
Тип																									
Рн, кВт	0,15	0,15	0,15	0,15	0,15	0,15	0,15	0,6	0,2	0,6	0,35	0,4	0,6	1,0	0,12	0,45	1,0	1,6	0,035	0,06	0,143	0,06	0,8	0,8	
Ток, А: Ун	0,68	0,68	0,68	0,68	0,68	0,68	0,68	2,73	0,91	2,73	1,56	1,82	2,73	4,5	0,54	2,04	4,5	7,2	0,16	0,27	0,65	0,27	3,63	3,6	
Ток, А: Ip																									
Наименование механизма по плану	Холодильник КШ-260	Холодильник КШ-260	Холодильник КШ-260	Холодильник КШ-260	Холодильник КШ-260	Холодильник КШ-260	Холодильник КШ-260	Спектрофотометр СФ-26	Магнитная мешалка ММ-3	Мельница для размола проб МРП-1м	Флуорометр электронный ЭФ-3МА	Измельчитель проб ИПР-1	Аппарат для встряхивания АВБ-4П	Электрическая водяная баня ВБ2	Фотоэлектрический колориметр ФЭК-60	Мясорубка электрическая „Страуме-3"	Электрическая водяная баня ВБ2	Термостат электрический ТЭС-1	Центрифуга лабораторная ОПН-3	Микроскоп Р-17	Термостат водяной ТК-37	Микроскоп Р-17	Люминесцентный микроскоп МЛД-1	Кипятильник Э-34	

Инв. № подл. | Подпись и дата | Взам. инв. №

Т.п. 807-10-68.84 ЭМ					
Привязан	ГИП	Борисов	9.12.83	Ветеринарная лаборатория для птицефабрик	Стадия: Р; Лист: 4; Листов:
	Н. контр.	Чеботарева	20.08.83		
	Нач. отд.	Федоров	17.08.83		
	Гл. спец.	Матвеев	17.08.83	Силовое электрооборудование. Расчетная схема (продолжение)	ЦИТЭП сельхоз Владимир
	Рук. гр.	Новикова	16.08.83		
Инв. №	Инж.	Короткова	16.08.83		

Копировал Реброва Формат А2

19578-01 . 34

Альбом I

Типовой проект

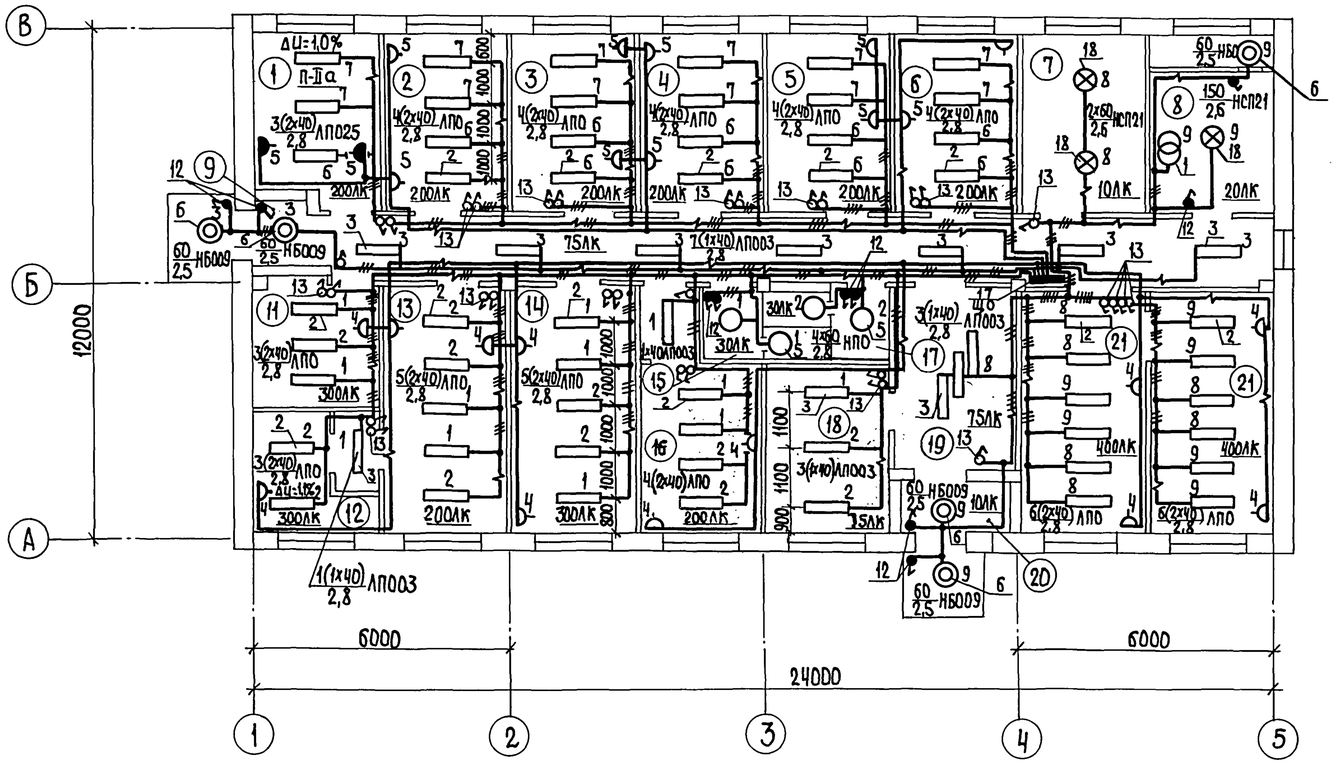

Экспликация помещений

Номер по плану	Наименование	Площадь м²	Характеристика среды по ПУЭ
1	Аптека	11,14	П-IIа
2	Моечная	11,74	Влажная
3	Стерилизационная	11,74	"
4	Помещение питательных сред	11,74	Нормальная
5	Кабинет зав.лабораторией	11,74	"
6	Помещение для отгонки протеина	11,74	"
7	Инвентарная	11,74	"
8	Венткамера	11,74	"
9	Тамбур	2,04	"
10	Коридор	39,48	"
11	Подготовительное помещение	3,95	"
12	Бокс	6,31	"
13	Помещение бактериологических исследований	17,11	"
14	Помещение серологических исследований	17,11	"
15	Женская уборная	3,08	"
16	Комната персонала	11,04	"
17	Мужская уборная	2,24	"
18	Гардероб	11,04	"
19	Вестибюль	12,88	"
20	Тамбур	3,96	"
21	Аналитическая лаборатория	34,46	"

Таблица щитков

Распределительный пункт			№ автоматов				Расцепитель автомата, А
			Занятые		Резервные		
№ по плану	Тип	Установ. мощность, кВт	Однофазные	Трехфазные	Однофазные	Трехфазные	
ЩО	ОП-12	8,53	1÷9	—	10;11;12	—	15

Инв.№подл. | Подпись и дата | Взам.инв.№

Привязан

Инв.№

ГИП	Борисов		9.12.83
Н.контр.	Чеботарева		18.07.83
Нач.отд.	Федоров		17.08.83
Гл.спец.	Матвеев		17.08.83
Рук.гр.	Новикова		16.08.83
Инж.	Короткова		16.08.83

Т.п. 807-10-68.84 ЭМ

Ветеринарная лаборатория для птицефабрик

Стадия	Лист	Листов
Р	5	

Электрическое освещение. План на отм. 0,000

ЦИТЭП сельхоз Владимир

Копировал Ящук

Формат А2 19578-01 35

Альбом I

Типовой проект

Спецификация

Марка, поз.	Обозначение	Наименование	Кол.	Масса ед.кг	Примечание
1		Электрооборудование			
		Ящик ЯТП-0,25с понижающим трансформатором			
		на напряжение 220/36В			
		мощностью 250 ВА	1		
2		Светильник ЛП002-2×40/П-01			
		потолочный с двумя люминес-			
		центными лампами 40 Вт	51		
3		Светильник ЛП003×40/Н-03, по-			
		толочный с одной люминес-			
		центной лампой 40Вт	15		
4		Светильник ЛП025-2×40/П54-0144			
		потолочный с двумя люми-			
		несцентными лампами 40Вт	3		
5		Светильник НП019×60/Р20-0144			
		потолочный пылевлагонепро-			
		ницаемый с лампой накали-			
		вания мощностью 60Вт	4		
6		Светильник НБ009×60/Р53-			
		0144 настенный пылевла-			
		гонепроницаемый с лам-			
		пой накаливания мощ-			
		ностью до 60 Вт	5		
		Лампа накаливания об-			
		щего назначения 220В			
		мощностью:			
7		60 Вт Б220-60	11		
8		150 Вт Б220-150	1		
9		Люминесцентная лампа			
10		белого цвета 220В, ЛБ-40			
		мощностью 40 Вт	123		
11		Стартер 80/СК-220	123		
		Изделия заводов ГЭМ			
12		Выключатель однополюсный			
		брызгозащищенный 220В,6А			

Продолжение

Марка, поз.	Обозначение	Наименование	Кол.	Масса ед.кг	Примечание
		индекс 02.1.1-03	10		
13		Выключатель однополюсный			
		в нормальном исполнении			
		220В,6А индекс 02.1.1-02	32		
14		Розетка штепсельная в нор-			
		мальном исполнении 220В,10А			
		индекс 05.1.2-02	22		
15		Розетка штепсельная в гер-			
		метическом исполнении			
		220В 6А индекс 05.1.2-18	2		
16		Коробка ответвительная			
		КОР-73	130		
		Сборочные единицы			
17		Настенная установка ос-			
	4.407-265-57 исп. 2	ветительного щитка се-			ЩО
		рии ОП	1		
18	5.407-19, л. 6	Установка светильников			
		на крюке под перекрытием	3		
		Материалы			
19		Кабель АВВГ-660 ГОСТ16442-80			
		сечением: 2×2,5	1000		
20		3×2,5	500		

Инв. № подл. | Подпись и дата | Взам. инв. №

Привязан

Инв. №

ГИП	Борисов		9.12.83
Н.контр.	Чеботарева		18.08.83
Нач. отд.	Федоров		17.08.83
Гл. спец.	Матвеев		17.08.83
Рук. гр.	Новикова		16.08.83
Инж.	Короткова		16.08.83

Т.п. 807-10-68.84 ЭМ

Ветеринарная лаборатория для птицефабрик

Стадия	Лист	Листов
Р	6	

Электрическое освещение. Спецификация

ЦИТЭП сельхоз Владимир

Копировал Семахина Формат А4

19578-01 36

Альбом I

Типовой проект

Ведомость ссылочных и прилагаемых документов

Обозначение	Наименование	Примечание
	Прилагаемые документы	
ССОО	Спецификация оборудования	

Спецификация

Поз.	Обозначение	Наименование	Кол.	Примеч.
		Телефонизация		
	ГОСТ 9686-68	Аппарат телефонный ТАН-70-1	3	
	ГОСТ 20575-75*Е	Провод ТРП-2х0,5	180	
	ГОСТ 8525-78*	Коробка КРТП-10	1	
		Радиофикация		
	ГОСТ 5961-76	Громкоговоритель абонентский	6	
	ГОСТ 10254-75*Е	Провод ПТПЖ-2х1,2	120	
	ГОСТ 10040-75*	Коробка УК-2П	2	
	ГОСТ 10040-75*	Коробка УК-2Р	5	
	ТУ 45.1041-72	Радиорозетка РШР-1	6	

План на отм. 0,000

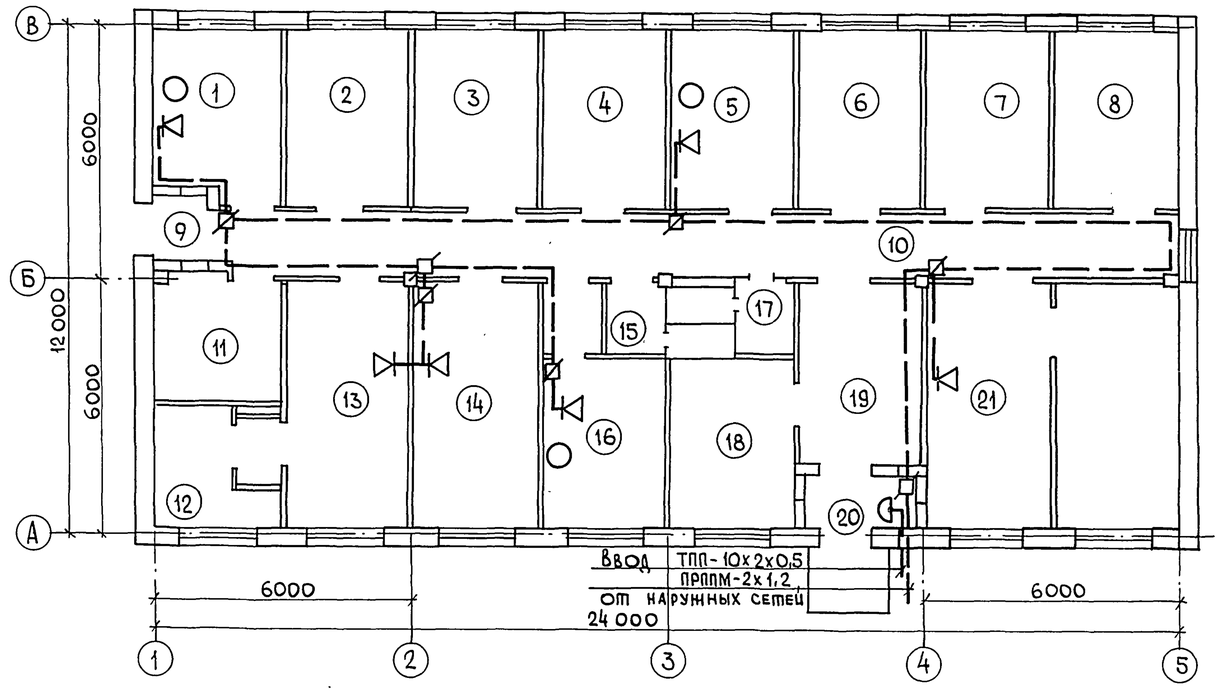

Экспликация помещений

№	Наименование	Кат. производства по взрыво- и пож. опасн
1	Аптека	В
2	Моечная	Д
3	Стерилизационная	Д
4	Помещение питательных сред	Д
5	Кабинет зав. лабораторией	
6	Помещение для отгонки протеина	Д
7	Инвентарная	
8	Венткамера	
9	Тамбур	
10	Коридор	
11	Подготовительное помещение	Д
12	Бокс	В

Экспликация помещений

№	Наименование	Кат. производства по взрыво- и пож. опасн.
13	Помещение бактериологических исследований	В
14	Помещение серологических исследований	В
15	Женская уборная	
16	Комната персонала	
17	Мужская уборная	
18	Гардероб	
19	Вестибюль	
20	Тамбур	
21	Аналитическая лаборатория	В

Общие указания

Телефонизацию и радиофикацию ветлаборатории осуществить от наружных сетей.

Телефонный ввод выполнить кабелем ТПП-10х2х0,5 через наружную стену на отм. 2,5м с защитой его уголком на стене. Абонентскую сеть выполнить проводом ТРП-2х0,5 скрыто под слоем штукатурки.

Радиоввод осуществить кабелем ПРППМ-2х1,2 аналогично телефонному вводу. Абонентскую сеть проложить проводом ПТПЖ-2х1,2 скрыто под слоем штукатурки.

Все работы по монтажу слаботочных сетей выполнить в соответствии с действующими правилами и нормами.

Проект разработан в соответствии с действующими нормами и правилами и предусматривает мероприятия, обеспечивающие взрывобезопасность и пожаробезопасность при эксплуатации здания.

Главный инженер проекта (Борисов)

Гл. спец. АСО Фролова 30.11.83
Гл. спец. МТО Беляков

Инв. № подл. | Подпись и дата | Взам. инв. №

Привязан

Инв. №

Т.п. 807-10-68.84 СС

ГИП	Борисов		9.12.83
Н.контр.	Едаков		29.11.83
Нач.отд.	Федоров		29.11.83
Рук. гр.	Едаков		29.11.83
Ст. техн.	Варламова		29.11.83

Ветеринарная лаборатория для птицефабрик

Стадия	Лист	Листов
Р		1

Общие данные. План

ЦИТЭПСельхоз Владимир

19578-01 37

Копировал МКоз Формат А2

Альбом I

Ведомость чертежей основного комплекта

Лист	Наименование	Примеч.
1	Общие данные. Система П1(П2). Схемы	
	функциональная и электрическая	
	принципиальная	
2	Система П1(П2). Схема внешних проводок.	
	План расположения	

Типовой проект

Ведомость ссылочных и прилагаемых документов

Обозначение	Наименование	Примеч.
	Ссылочные документы	
РМ4-2-78	Системы автоматизации технологических	
	процессов. Схемы функциональные.	
	Методика выполнения	
РМ4-106-77	Схемы электрические принципиальные	
	систем автоматизации. Требования	
	к выполнению	
	Прилагаемые документы	
АОВ.СО	Спецификация оборудования	
АОВ.ВМ	Ведомость потребности в материалах	

Схема функциональная

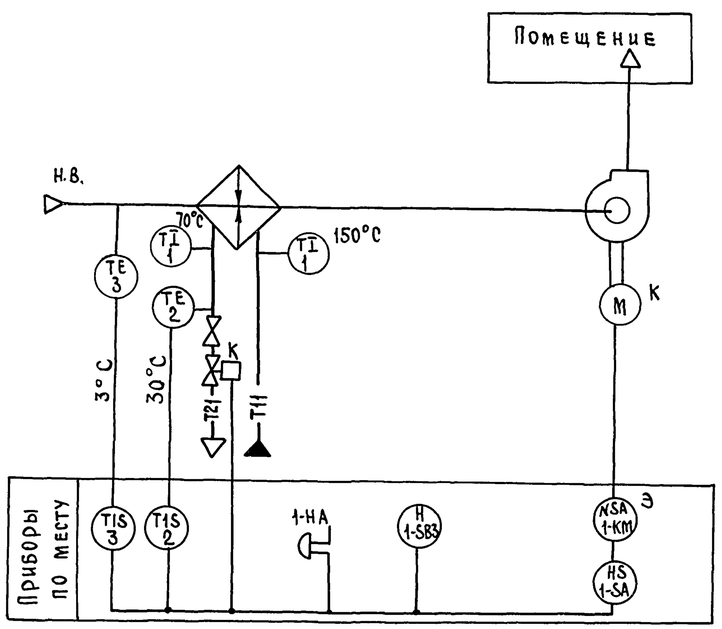

Поз.	Наименование	Кол.	Примеч.
	По месту		
1-SK1	Термометр манометрический газовый		
	сигнализирующий ТПГ-СК; 0-150°С		
	6 м; 250мм	1	
1-SA	Универсальный переключатель УП5402-		
	С225 ТУ16. 524-074-75	1	
1К1, 1-К2	Пускатель ПМЛ-111002~220В ТУ16-526.437-78	2	
	Приставка контактная ПКЛ-2204 ТУ16-523.554-78	2	
1-SB3	Пост управления ПКЕ-212-1У3. Исполне-		
	ние 2. ГОСТ 2492-77	1	
1-SF	Выключатель автоматический ~380В		
	АП50-2МУ3; Iр=1.6А; ТУ16-522.066-75	1	
1-НА	Звонок электрический ЗП-220		
	~220В; ГОСТ 7220-80*Е	1	
1-КМ	Пускатель магнитный	1	См. чертежи ЭМ
		1	
1-SK2	Термометр манометрический сигнализи-		
	рующий ТПГ-СК -50-+50°С; 2,5м; 250мм	1	
1-У	Вентиль запорный 15кч 892П1	1	См. чертежи ОВ

1. Схемы выполнены для системы П1 и аналогичны для системы П2, с заменой индекса „1" в обозначении аппаратуры на индекс „2".
2. Перечень элементов дан на одну систему.
3. Проект автоматизации выполнен в соответствии со следующими нормативными документами:
„Указания по проектированию электроустановок систем автоматизации производственных процессов $\frac{\text{МСН-205-69}}{\text{ММСС-СССР}}$
„Временная инструкция по монтажу защитного заземления электроустановок систем автоматизации $\frac{\text{ВСН 296-72"}}{\text{ММСС-СССР}}$.
4. Аппаратура, у которой вместо номера позиции проставлена буква „К", поставляется комплектно с сантехническим оборудованием, буква „Э" – заказывается в части силового электрооборудования.

Диаграммы работы контактов

Избиратель управления 1-SA

УП5402 - С225

№ секции	№ контакта	Л	П	Деблокированное 1 (-45°)	Л	П	Отключено 2 (0)	Л	П	Сблокированное 3 (+45°)	Л	П
I	1	2		╳								
II	3	4		╳								╳

Термометр манометрический 1-SK1

ТПГ-СК

Обозначение контакта	Температура обратного теплоносителя 0°С 30°С 150°С
1	

* - не используется

Термометр манометрический 1-SK2

ТПГ-СК

Обозначение контакта	Температура воздуха перед калорифером -50°С +3°С +50°С
1	

Схема электрическая принципиальная

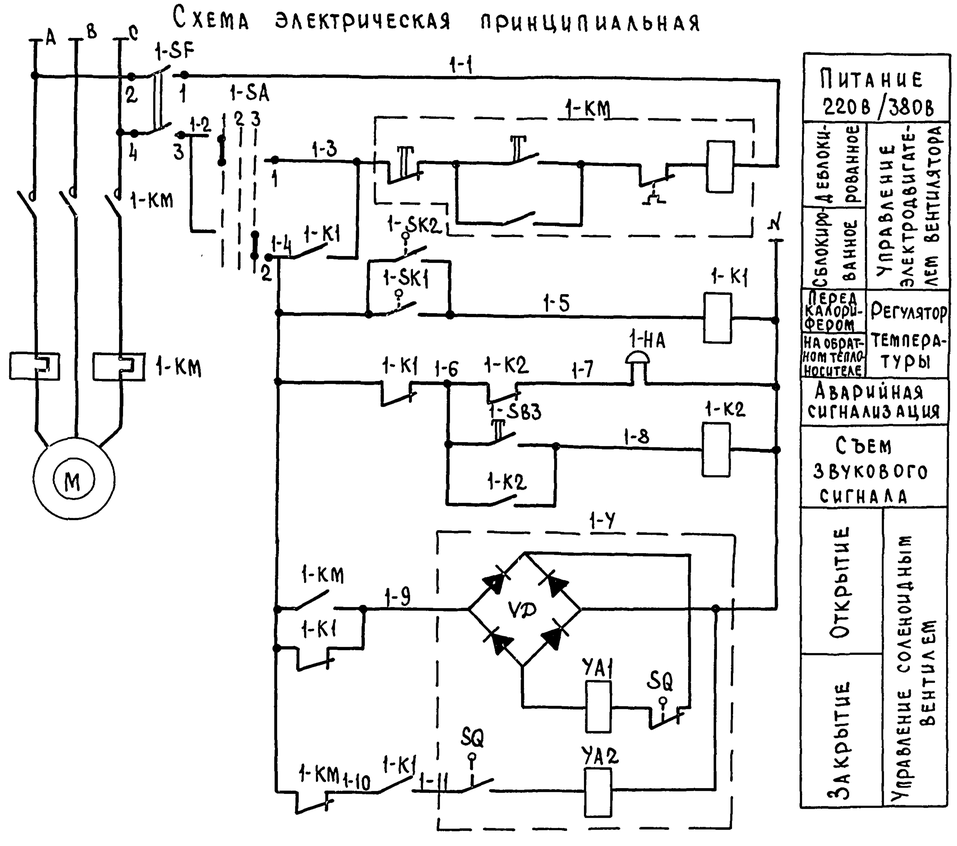

Проект разработан в соответствии с действующими нормами и правилами и предусматривает мероприятия, обеспечивающие взрывобезопасность и пожаробезопасность при эксплуатации

Главный инженер проекта (Борисов)

Инв. №				Привязан
				Т.п. 807-10-68.84 АОВ
ГИП	Борисов		14.3.84	Ветеринарная лаборатория для птицефабрик
Н.контр.	Чеботарева		13.3.84	
Нач.отд.	Федоров		13.3.84	
Гл.спец.	Горин		13.3.84	Общие данные. Система П1(П2). Схемы функциональная и электрическая принципиальная
Рук.гр.	Мельникова		13.3.84	
Инж.	Моденова		13.3.84	

Стадия	Лист	Листов
Р	1	2

ЦИТЭП сельхоз Владимир

Инв. № подл. | Подпись и дата | Взам. инв. № | Гл.спец.ТГСиВ Москвин

19578-01 38

Копировал Реброва Формат А2

Агрегат	Приточная система П1 (П2)											
Наименование параметра и место отбора импульса	Выключатель автоматический	Переключатель универсальный	Пускатель магнитный	Регулятор температуры	Вентиль запорный	Пускатель магнитный	Регулятор температуры	Пост управления	Пускатель магнитный	Звонок электрический	Температура	
											Трубопровод прямого теплоносителя	Трубопровод обратного теплоносителя
Обозначение монтажного чертежа	На стене	ТКЧ-1221-70	См. чертежи ЭМ	ТМЧ-170-75	См. чертежи ОВ	На стене	ТМЧ-170-75	На стене			ТМЧ-144-75	ТМЧ-144-75
Обозначение по схеме (позиция)	1-SF	1-SA	1-KM	1-SK2	1-У	1-K1	1-SK1	1-SB3	1-K2	1-HA	1	1

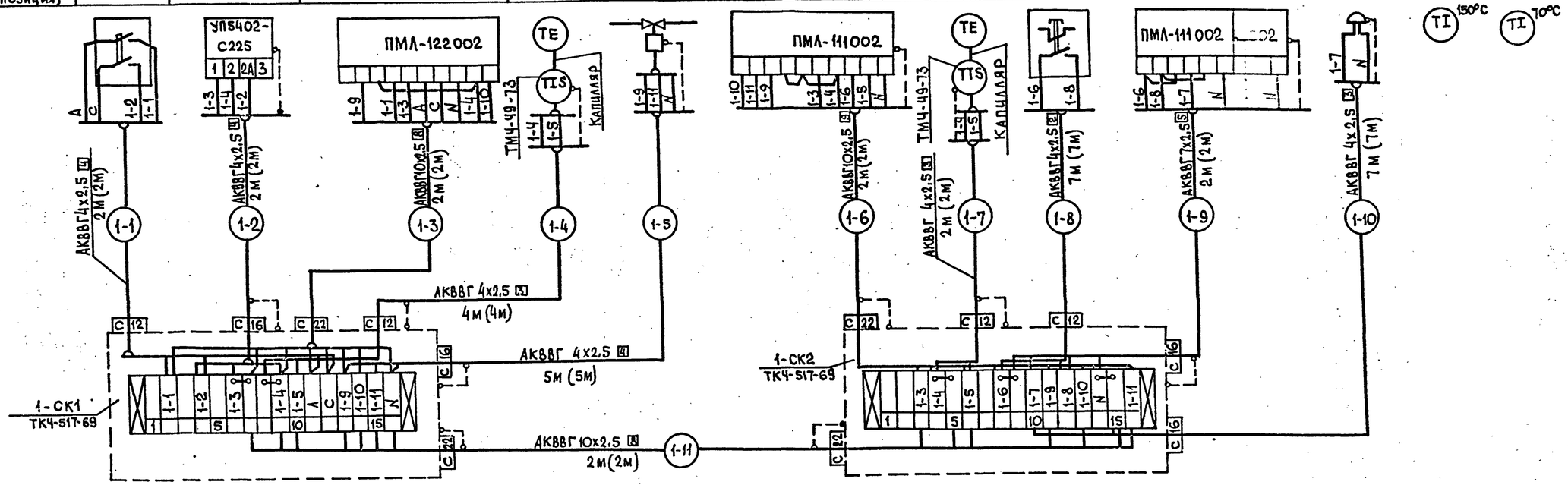

План на отм. 0,000

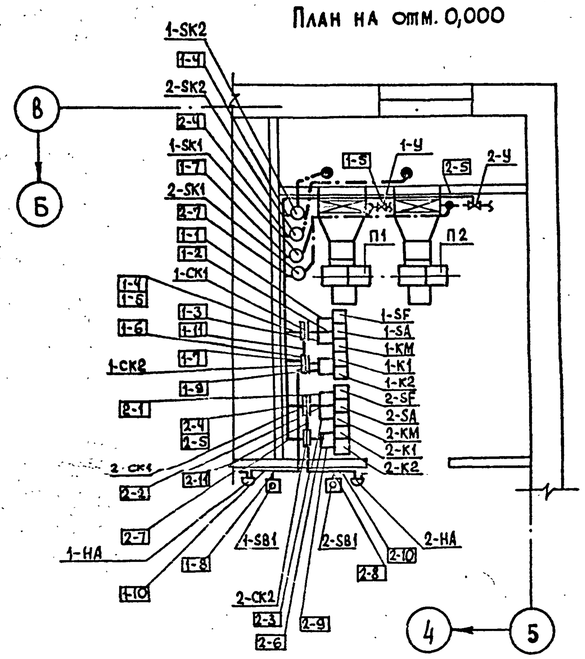

1. Схема внешних проводок выполнена для системы П1 и аналогична для системы П2 с заменой индекса „1" в обозначении аппаратуры и маркировке кабелей на индекс „2".
2. Спецификация основных монтажных изделий и материалов дана для систем П1 и П2.
3. В скобках указана длина кабелей для системы П2.

Спецификация основных монтажных материалов и изделий

Обозначение	Наименование	Кол.	Примечание
	Кабель АКВВГ 4х2,5 ГОСТ1508-78*Е	58	м
	Кабель АКВВГ 7х2,5 ГОСТ 1508-78*Е	4	м
	Кабель АКВВГ 10х2,5 ГОСТ 1508-78*Е	12	м
	Коробка соединительная КСК-16		
	ТУ36. 1753-75	4	
	Швеллер перфорированный ШП60х35		
	ТУ36.1113-75	20	

Привязан						Т. п. 807-10-68.84 АОВ		
			ГИП	Борисов	1.3.84	Ветеринарная лаборатория для птицефабрик	Стадия	Лист	Листов
			Н.контр.	Чеботарева	1.3.84		Р	2	
			Нач.отд.	Федоров	1.3.84				
			Гл.спец.	Горин	1.3.84	Система П1(П2). Схема внешних проводок. План расположения	ЦИТЭПсельхоз Владимир		
			Рук.гр.	Мельникова	1.3.84				
Инв. №			Инж.	Моденова	1.3.84				

Копировал Формат А2

19578-01