ГОСУДАРСТВЕННЫЙ КОМИТЕТ ПО ГРАЖДАНСКОМУ СТРОИТЕЛЬСТВУ И АРХИТЕКТУРЕ ПРИ ГОССТРОЕ СССР

ТИПОВЫЕ КОНСТРУКЦИИ И ДЕТАЛИ ЗДАНИЙ И СООРУЖЕНИЙ

СЕРИЯ 1.269-2

СТАКАНЫ И ПОДСТАКАННИКИ ЖЕЛЕЗОБЕТОННЫЕ СТУПЕНИ ЖЕЛЕЗОБЕТОННЫЕ

СТАКАНЫ И ПОДСТАКАННИКИ ЖЕЛЕЗОБЕТОННЫЕ ДЛЯ УСТАНОВКИ КРЫШНЫХ ВЕНТИЛЯТОРОВ СТУПЕНИ ЖЕЛЕЗОБЕТОННЫЕ НАРУЖНЫХ КРЫЛЕЦ ПЛОСКИЕ ДЛИНОЙ 150 И 210 СМ

РАБОЧИЕ ЧЕРТЕЖИ

13809
ЦЕНА 0-39

ГОСУДАРСТВЕННЫЙ КОМИТЕТ ПО ГРАЖДАНСКОМУ СТРОИТЕЛЬСТВУ И АРХИТЕКТУРЕ ПРИ ГОССТРОЕ СССР

ТИПОВЫЕ КОНСТРУКЦИИ И ДЕТАЛИ ЗДАНИЙ И СООРУЖЕНИЙ

СЕРИЯ 1.269-2

СТАКАНЫ И ПОДСТАКАННИКИ ЖЕЛЕЗОБЕТОННЫЕ СТУПЕНИ ЖЕЛЕЗОБЕТОННЫЕ

СТАКАНЫ И ПОДСТАКАННИКИ ЖЕЛЕЗОБЕТОННЫЕ ДЛЯ УСТАНОВКИ КРЫШНЫХ ВЕНТИЛЯТОРОВ СТУПЕНИ ЖЕЛЕЗОБЕТОННЫЕ НАРУЖНЫХ КРЫЛЕЦ ПЛОСКИЕ ДЛИНОЙ 150 И 210СМ

РАБОЧИЕ ЧЕРТЕЖИ

РАЗРАБОТАНЫ
ЦНИИЭП УЧЕБНЫХ ЗДАНИЙ

УТВЕРЖДЕН ГОСГРАЖДАНСТРОЕМ
И ВВЕДЕНЫ В ДЕЙСТВИЕ
С 1 МАРТА 1976
ПРИКАЗ № 40 ОТ 2.02.76

ЦНИИЭП УЧЕБНЫХ ЗДАНИЙ Г. МОСКВА

ПРОВЕРИЛ САНОФРИЕВА

13809 2

	Лист	Стр.
Содержание выпуска. Пояснительная записка.		1; 2.
Номенклатура стаканов и подстаканников.	1	3
Номенклатура ступеней наружных крылец.	2	4
Стакан СШ-7-7. Опалубочный чертеж Армирование	3	5
Подстаканник ПС-12-12. Опалубочный чертеж. Армирование.	4	6
Стакан СШ-7-7 и подстаканник ПС-12-12. Арматурные сетки С-1 и С-2. Закладная деталь М-1.	5	7
Ступень наружных крылец. СНК6-15-3.5 Опалубочный чертеж Армирование	6	8
Ступень наружных крылец. СНК6-21-3.5. Опалубочный чертеж Армирование.	7	9
Ступени наружных крылец СНК6-15-3.5 и СНК6-21-3.5. Сетки С-3, С-4; Закладная деталь М-2, Петля П-1.	8	10

Настоящий альбом рабочих чертежей разработан на основании технических решений, одобренных письмом Госстройдстроя №4 1715 от 7 октября 1974 года.

Индустриальные изделия данной серии предназначены для применения при проектировании и строительстве общественных и административно-бытовых зданий.

В состав альбома вошли сборные железобетонные плоские плиты-ступени наружных крылец, ребристые плиты-подстаканники и цилиндрической формы стаканы для крепления вентиляторов на кровле зданий. Изделия рассчитаны и спроектированы в соответствии со СНиП II-В. 1-62.*

Нагрузки и пролеты, принятые при расчете плит-ступеней, приведены в таблицах 1, 2.

Таблица 1

Вид нагрузки кг/м²	Тип плиты — ступени	
	СНК6-15-3,5	СНК6-21-3,5
Унифицированная нагрузка без учета собственного веса /СН 382-67/		
Расчетная	600	
Нормативная	500	
В том числе нормативная длительно действующая	350	
Нагрузка от собственного веса		
Расчетная	385	
Нормативная	350	

Гл. инженер Ю. Рифтин
Проверил С. Анофриева
Копировал
Гл. инж. проекта Б. Кузнецов
г. Москва

Таблица 2.

Марка ступени	Расчетный пролет мм.
СНК6–15–3,5	1500
СНК6–21–3,5	2100

Для армирования изделий арматурные стали применять с учетом требований СН-390-69.

Плоские плиты–ступени армируются сварными сетками из стальной низкоуглеродистой холоднотянутой проволоки класса В-I. /ГОСТ 6727-53*/ в соответствии с требованиями ГОСТ 10922-64.

Для подъемных петель предусматривается горячекатанная сталь класса AI /ГОСТ 5781-61 и ГОСТ 380-71/ марки Вст3сп2. Допускается применение для монтажных петель стали марки Вст3пс2 только при условии, что монтаж будет вестись при температуре воздуха выше –40°С.

В соответствии со СНиП II-28-73 для сборных железобетонных стаканов и плоских плит–ступеней принята марка бетона по водонепроницаемости В-6 с водоцементным отношением /в/ц/ не более 0,55.

Лицевая поверхность плит–ступеней должна быть зажелезненой на глубину не менее 5 мм. либо офактуренной морозостойкой керамической плиткой с шероховатой поверхностью. Выбор фактурной плитки должен производиться с учетом ее способности к сопротивлению на истирание.

Прочность бетона к моменту отпуска изделий с завода-изготовителя должна быть следующей: в зимнее время–100%; в остальных случаях–не менее 70% проектной при условии, что завод–изготовитель гарантирует достижение 100% проектной прочности бетона в двадцативосьмидневном возрасте.

Марки изделий состоят из буквенных и цифровых обозначений, имеющих следующие значения:

Буквенные: СШ – индекс стаканов
ПС – индекс подстаканников
СНК – индекс плоских плит-ступеней.

Цифровые: для стаканов – „7" – диаметр изделия в дм.
„7" – высота изделия в дм.
для подстаканников – „12–12" – габариты изделия в плане в дм.
для ступеней – „6" – величина унифицированной расчетной нагрузки в сотнях кг/м²
„15; 21" – длина в дм.
„3, 5" – ширина в дм.

Марки изделий проставляются в спецификациях, в заказах заводам-изготовителям и несмываемой краской на торцах готовых изделий. Внесение изменений в обозначение марок не допускается.

Подъем изделий должен осуществляться с помощью траверс, обеспечивающих вертикальность строп „паучков" с углом наклона строп к горизонту не менее 60°.

Монтаж изделий производить в соответствии со СНиП III-В.3-62*.

Изготовление, приемку, паспортизацию, хранение и транспортировку изделий производить в соответствии с требованиями ГОСТ 13015-67, ГОСТ 12767-67, СНиП I-В.5-62; СНиП I-В.51-62

Схема опирания ступеней.

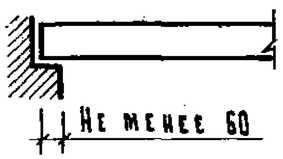

Т.К.	Стаканы и подстаканники железобетонные. Ступени железобетонные.	Серия 1.269–2	
1975	Пояснительная записка.	Выпуск	Лист —

ЦНИИЭП учебных зданий г. Москва

Гл. инж. ин-та А. Дяхович
Гл. инж. мест. В. Маргулец
Гл. инж. пр-та В. Яхофриев
Проверил С. Яхофриева
Конструкт. Колкрвал
В. Кузнецова

13809 4

N N п/п	Марка изделия	Эскиз	Размеры мм: Дв / Дн	в	h	Масса изделия т	Марка бетона	Расход материалов: Бетон $м^3$	Стали кг: всего	на 1 $м^3$ бетона	на 1 $м^2$ изделия	Лист
1.	СШ-7-7	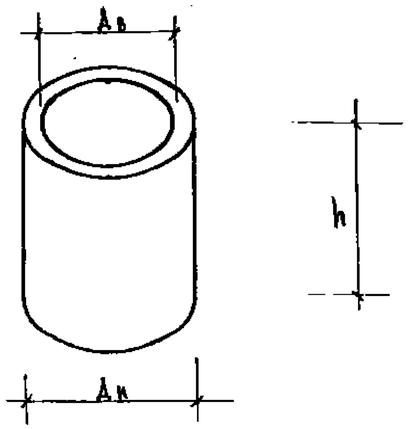	700 820	-	700	0,252	200	0,101	8,30	82,2	-	3; 5
2.	ПС-12-12	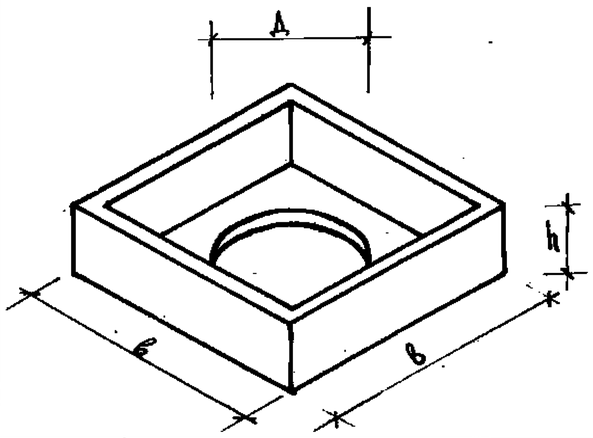	700	1240	350	0,485	200	0,194	8,26	42,6	-	4; 5

Гл. инженер проекта Р. Удалова
Разработал В. Залыбина

г. Москва

Т.К. 1975	Стаканы и подстаканники железобетонные. Ступени железобетонные. Номенклатура стаканов и подстаканников.	Серия 1.269-2 Выпуск Лист 1

NN п.п.	Марка изделия	Эскиз	Размеры мм l	b	h	Масса изделия т	Марка бетона	Расход материалов: Бетон м³	Сталь кг: всего	на 1 м³ бетона	на 1 м² ступени	Лист
1.	СНК6-15-3,5		1500	350	140	0,181	200	0,0725	4,788	66,0	9,10	6,8
2.	СНК6-21-3,5		2100	350	140	0,254	200	0,102	5,268	52,0	7,17	7,8

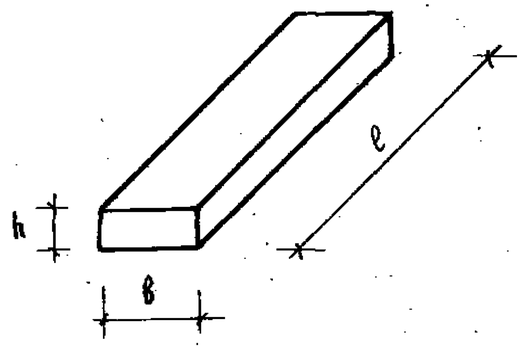

Гл. инж. инст.	А. Ляхович	
Гл. инж. маст.	В. Маргулец	
Гл. инж. пр-та	В. Анофриев	
Ст. инженер	В. Уваров	
Разработал	В. Залыбина	
Проверил	Л. Волохова	С. Иофриева
Согласовано		

ЦНИИЭП учебных зданий г. Москва

Т.К. 1975	Стаканы и подстаканники железобетонные. Ступени железобетонные. Номенклатура ступеней наружных крылец.	Серия 1.269-2 Выпуск — Лист 2

СШ - 7-7

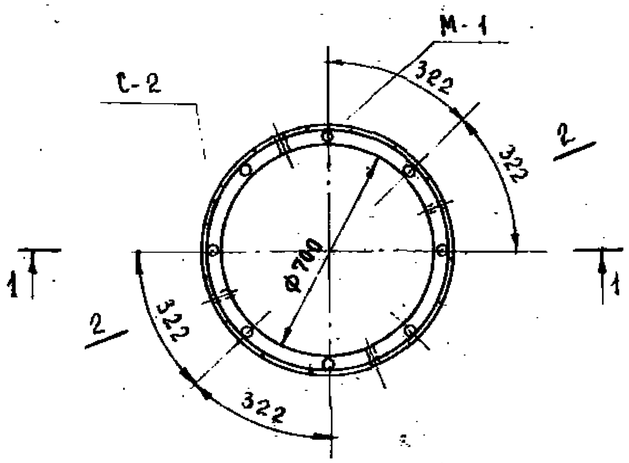

1 - 1

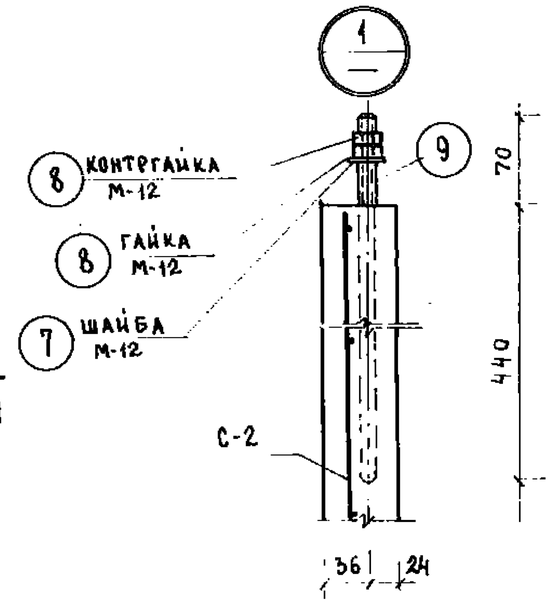

2 - 2

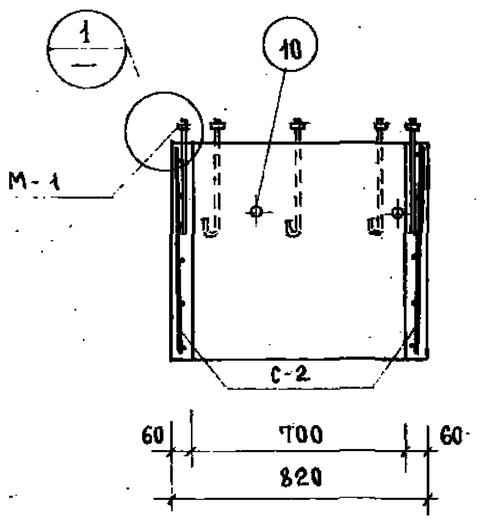

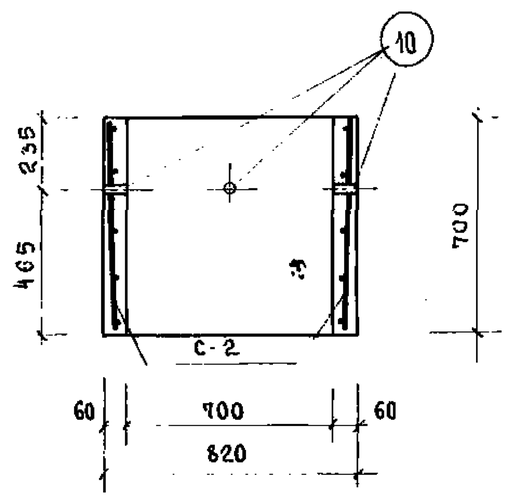

Характеристика изделия			
Марка изделия			СШ-7-7
Масса изделия		кг	252
Объем изделия		$м^3$	0,101
Расход материалов	Бетона	$м^3$	0,101
	Стали — всего	кг	8,30
	Стали — на $1 м^3$ бетона	кг	82,20
Проектная марка бетона			200
Кубиковая прочность бетона к моменту отпуска изделия с завода не менее		$кг/см^2$	140

Спецификация арматурных изделий на стакан

Марка	Наимен. изделий	Марка изделия	Кол-во	Масса кг
СШ-7-7	Сетка	С-2	1	3,80
	Закладн. деталь	М-1	8	3,92
	Труба газовая	$Д_н$=33,5	4	0,58
	Итого.			8,30

Выборка стали на стакан

Марка	Сечение мм	Длина м	Масса кг	ГОСТ	$R_н$ $кг/см^2$
СШ-7-7	Ф12АI	4,08	3,6	5781-61*	2100
	Ф5ВI	24,70	3,8	6727-53*	3400
	$Д_н$=33,5	0,24	0,58	3262-62	—
	Гайка М12	—	0,24	5915-70	—
	Шайба М12	—	0,08	18123-72	—

Разработал В. Залывина

Т.К.	Стаканы и подстаканники железобетонные. Ступени железобетонные.	Серия 1.269-2	
1975	Стакан СШ-7-7 Опалубочный чертеж. Армирование.	Выпуск	Лист 3

ПС - 12-12

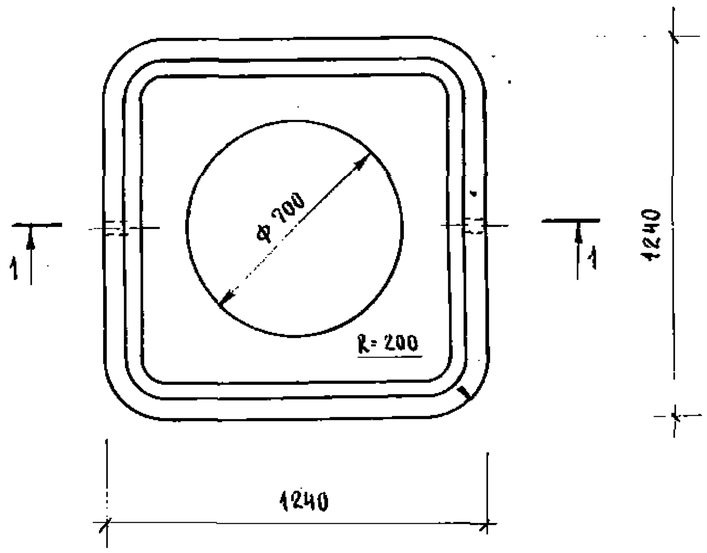

1 - 1

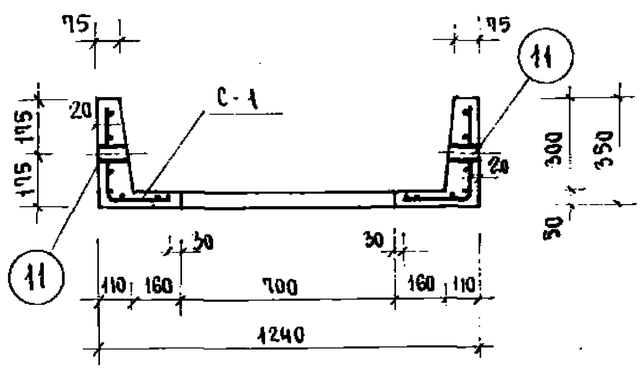

ХАРАКТЕРИСТИКА ИЗДЕЛИЯ			
МАРКА ИЗДЕЛИЯ			ПС - 12-12
МАССА ИЗДЕЛИЯ		кг	485
ОБЪЕМ ИЗДЕЛИЯ		$м^3$	0,194
РАСХОД МАТЕРИАЛОВ	БЕТОНА	$м^3$	0,194
	СТАЛИ ВСЕГО	кг	8,26
	СТАЛИ НА 1$м^3$ БЕТОНА	кг	42,60
ПРОЕКТНАЯ МАРКА БЕТОНА			200
КУБИКОВАЯ ПРОЧНОСТЬ БЕТОНА К МОМЕНТУ ОТПУСКА ИЗДЕЛИЯ С ЗАВОДА НЕ МЕНЕЕ		кг/$см^2$	140

СПЕЦИФИКАЦИЯ АРМАТУРНЫХ ИЗДЕЛИЙ НА ПОДСТАКАННИК

МАРКА	НАИМЕН. ИЗДЕЛИЙ	МАРКА ИЗДЕЛИЯ	КОЛ-ВО	МАССА кг
ПС-12-12	СЕТКИ	С-1	1	7,78
	ГАЗОВАЯ ТРУБА	—	2	0,48
	ИТОГО:			8,26

ВЫБОРКА СТАЛИ НА ПОДСТАКАННИК

МАРКА	СЕЧЕНИЕ мм	ДЛИНА м	МАССА кг	ГОСТ	Rи кг/$см^2$
ПС-12-12	ф 58 I	50,46	7,78	6727-53	3150
	$Д_н$=33,5	0,2	0,48	3262-62	—

ПРИМЕЧАНИЕ:

РАЗМЕРЫ ЗАЩИТНЫХ СЛОЕВ ДАНЫ ДО КРАЯ РАБОЧЕЙ АРМАТУРЫ.

Т.К.	СТАКАНЫ И ПОДСТАКАННИКИ ЖЕЛЕЗОБЕТОННЫЕ. СТУПЕНИ ЖЕЛЕЗОБЕТОННЫЕ.	СЕРИЯ 1.269-2	
1975	ПОДСТАКАННИК ПС-12-12.0 ПАЛУБОЧНЫЙ ЧЕРТЕЖ. АРМИРОВАНИЕ.	ВЫПУСК	ЛИСТ 4

ЦНИИЭП УЧЕБНЫХ ЗДАНИЙ Г. МОСКВА

ГЛ. ИНЖ. МАСТ.	В. МАРГУЛЕЦ	
ГЛ. ИНЖ. ПР-ТА	В. АНОФРИЕВ	
СТ. ИНЖЕНЕР	В. УВАРОВ	
РАЗРАБОТАЛ	В. ЗАЛЫБИНА	
	КОПИРОВАЛ	Л. ВОЛОХОВА

13809 8

С-1

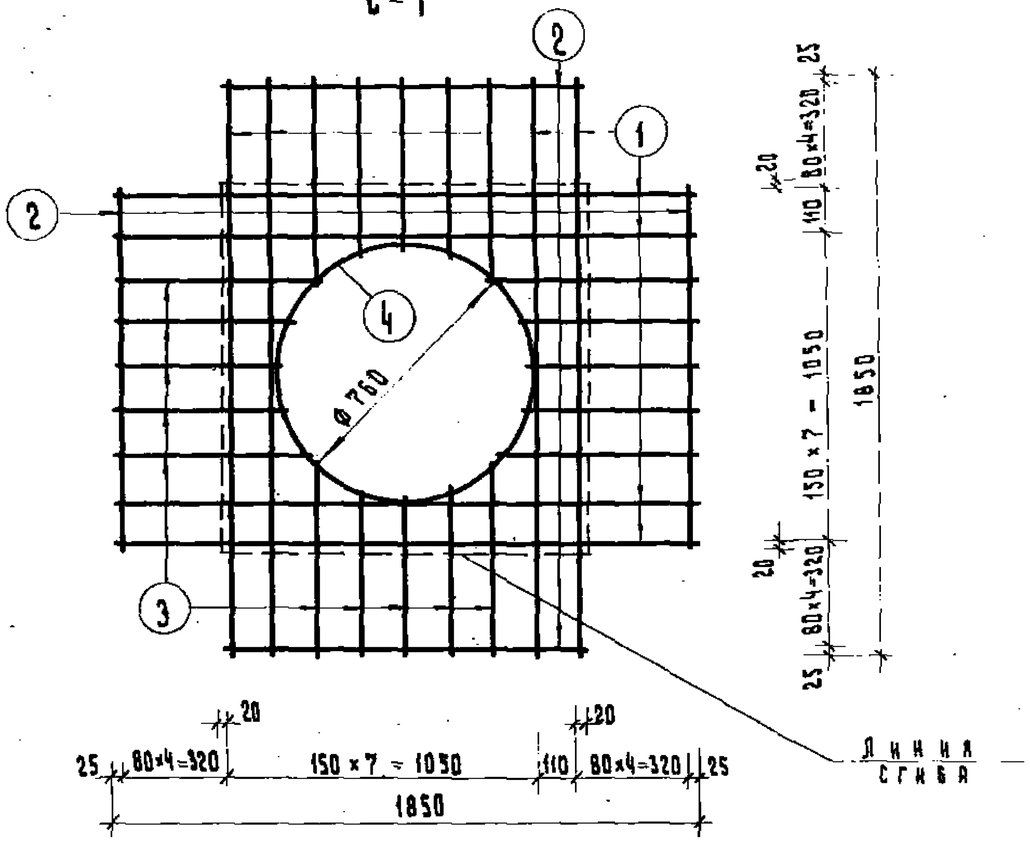

М-1

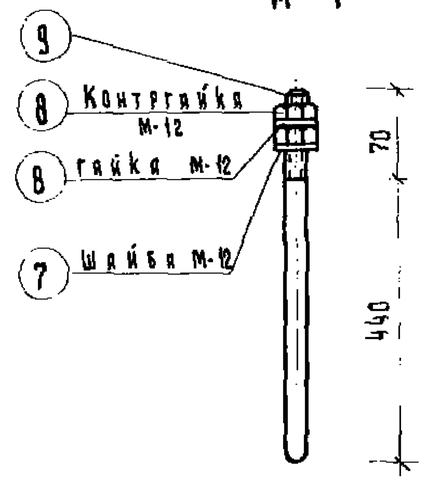

С-2

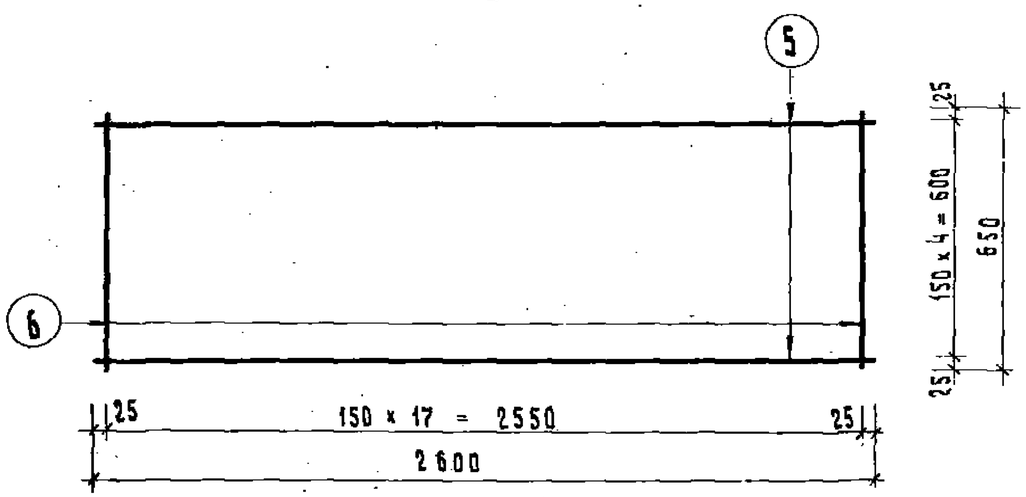

Спецификация метала на изделие							
Марка изделия	№№ поз.	Сечение мм.	Длина мм.	Кол. шт.	Масса кг. позиции	Масса кг. всех	Масса кг. изделия
С-1	1	ф5 ВI	1900	8	0,29	2,34	7,78
	2	ф5 ВI	1200	16	0,18	2,96	
	3	ф5 ВI	680	20	0,10	2,09	
	4	ф5 ВI	2460	1	0,39	0,39	
С-2	5	ф5 ВI	2600	5	0,40	2,00	3,80
	6	ф5 ВI	650	18	0,10	1,80	
М-1	7	шайба М-12	—	1	0,01	0,01	0,49
	8	гайка М-12	—	2	0,015	0,03	
	9	ф12 АI	510	1	0,45	0,45	
Труба газовая	10	$Д_н$=33,5	60	1	0,143	0,143	0,143
	11	$Д_н$=33,5	100	1	0,239	0,239	0,239

Разработал Кузнецова
Проверил Зайцева
Копировал
Утверждена
г. Москва

Т.К.	Стаканы и подстаканники железобетонные. Ступени железобетонные.	Серия 1.269-2	
1975	Стакан СШ-7-7. и подстаканник ПС-12-12. Арматурные сетки С-1 и С-2. Закладная деталь М-1.	Выпуск	Лист 5

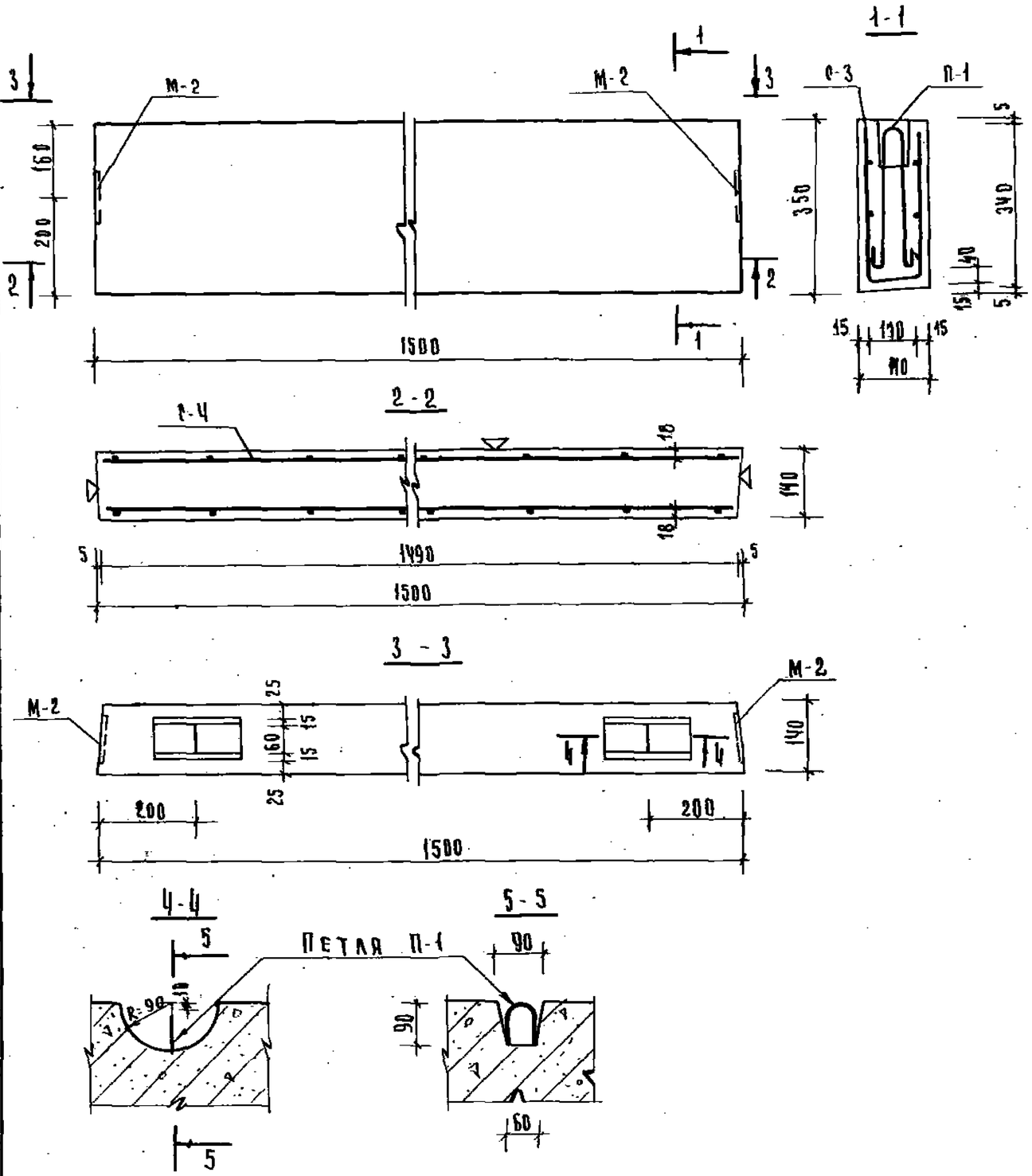

Характеристика изделия			
Марка изделия			СНКБ-15-3,5
Масса изделия		кг	181
Объем изделия		м³	0.0725
Расход материалов	Бетона	м³	0.0725
	Стали — всего	кг	4.788
	Стали — на 1 м³ бетона	кг	66.0
Проектная марка бетона			200
Кубиковая прочность бетона к моменту отпуска изделия с завода не менее		кг/см²	140
Нагрузки приложенные к изделию	Расчетная	кг/м²	600
	Нормативная	кг/м²	500
	Норм. длит. действующая	кг/м²	350

Спецификация арматурных изделий на ступень

Марка ступени	Наименование изделий	Марка изделия	Кол. во	Масса кг.
СНКБ-15-3,5	Сетка	С-3	1	1.20
	Петля	П-1	2	0.68
	Закладная деталь	М-2	2	2.908
	Итого: 4.788			

Выборка стали на ступень

Марка ступени	Сечение мм.	Длина м	Масса кг	ГОСТ	Rа кг/см²
СНКБ-15-3,5	ф10АII	2.68	1.65	5781-61	3400
	ф8АI	1.72	0.68		2100
	ф14ВI	8.76	0.87	6727-53	3150
	ф3ВI	6.08	0.33		
	-100х6	0.20	1.256	103-57*	2100

Примечания:

1. Плоскость, отмеченная ▽ должна быть гладкой.
2. Петлю П-1 привязать к продольной ар-ре сетки С-3.
3. Размеры защитных слоев даны, до края арматуры.

Т.К.	Стаканы и подстаканники железобетонные. Ступени железобетонные.	Серия 1.269-2	
1975	Ступень наружных крылец СНКБ-15-3,5. Опалубочный чертеж. Армирование.	Выпуск	Лист 6

ЦНИИЭП учебных зданий г. Москва

ГА. ИНЖ. КН-ТА	А. Ахдович	
ГА. ИНЖ. МАСТ.	В. Маргулец	
ГА. ИНЖ. ПР-ТА	В. Анофриев	
СТ. ИНЖЕНЕР	В. Уваров	
РАЗРАБОТАН	В. Залыбина	

Проверил (С. Анофриева)

13809 10

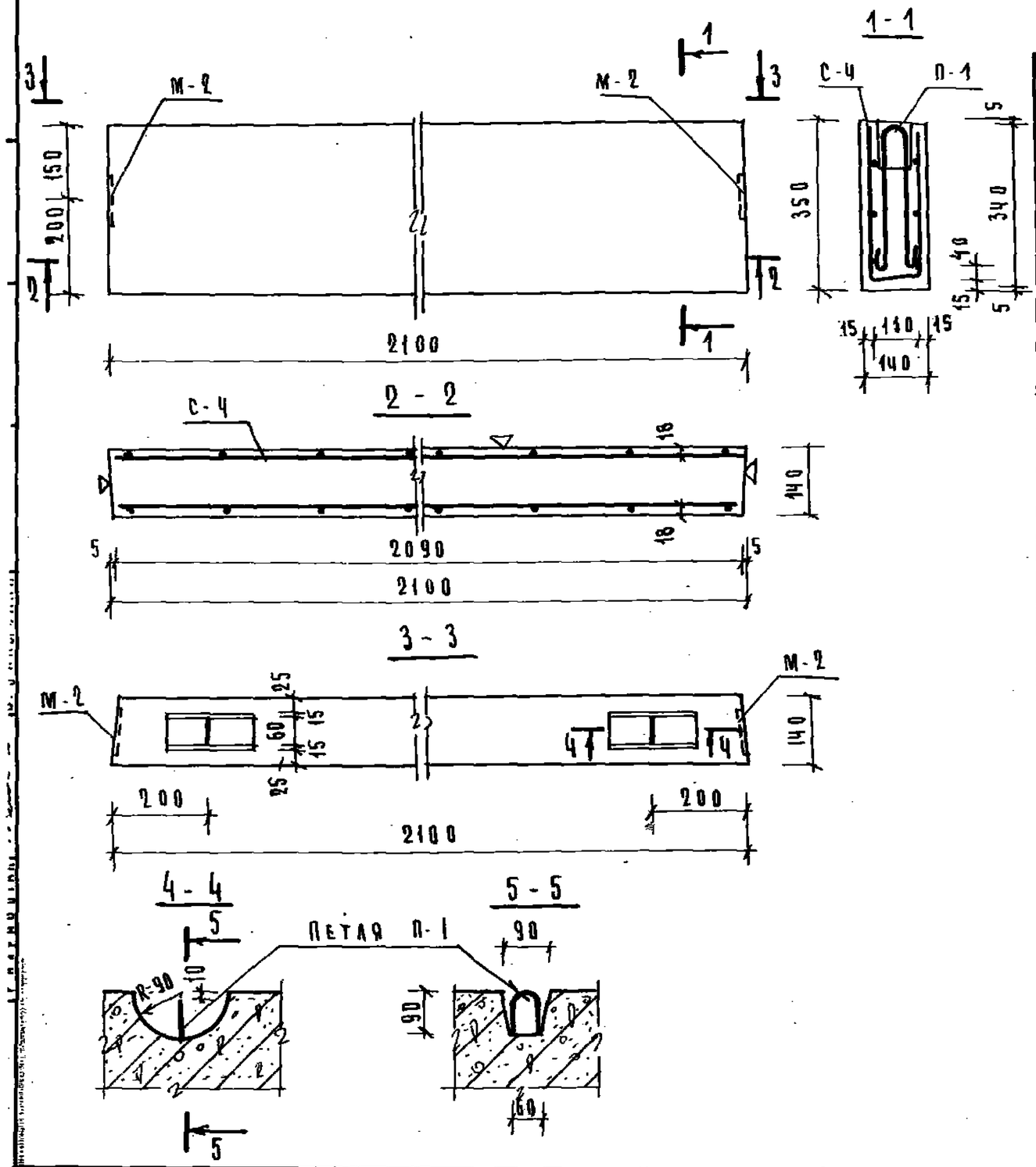

Характеристика изделия			
Марка изделия			СНК6-21-3,5
Масса изделия		Кг	254
Объем изделия		$м^3$	0,102
Расход материалов	Бетона	$м^3$	0,102
	Стали — В сего	Кг	5,268
	Стали — На 1 $м^3$ бетона		52,0
Проектная марка бетона			200
Кубиковая прочность бетона к моменту отпуска изделия с завода не менее		$Кг/см^2$	140
Нагрузки приложен. к изделию	Расчетная	$Кг/м^2$	600
	Нормативная		500
	Норм. длит. действующая		350

Спецификация арматурных изделий на ступень

Марка ступени	Наимен. изделия	Марка изделия	Кол. шт	Масса кг
СНК6-21-3,5	Сетка	С-4	1	1.68
	Петля	П-1	2	0.68
	Закладн. деталь	М-2	2	2.908
	Итого			5,268

Выборка стали на ступень

Марка ступени	Сечение мм	Длина м.	Масса кг	ГОСТ	Rа $кг/см^2$
СНК6-21-3,5	Ф10 АIII	2.68	1.65	5781-61	3400
	Ф8 АI	1.72	0.68		2100
	Ф4 ВI	12.36	1.22	6727-53	3150
	Ф3 ВI	8.36	0.46		
	-100×6	0.20	1.256	103-57*	2100

Примечания:

1. Плоскость, отмеченная ▽ должна быть гладкой
2. Петлю П-1 привязать к продольной ар-ре сетки С-4
3. Размеры защитных слоев даны до края арматуры.

Т.К.	Стаканы и подстаканники железобетонные. Ступени железобетонные.	Серия 1.269-2	
1975	Ступень наружных крылец СНК6-21-3,5 Опалубочный чертеж. Армирование.	Выпуск	Лист 7

С-3; С-4

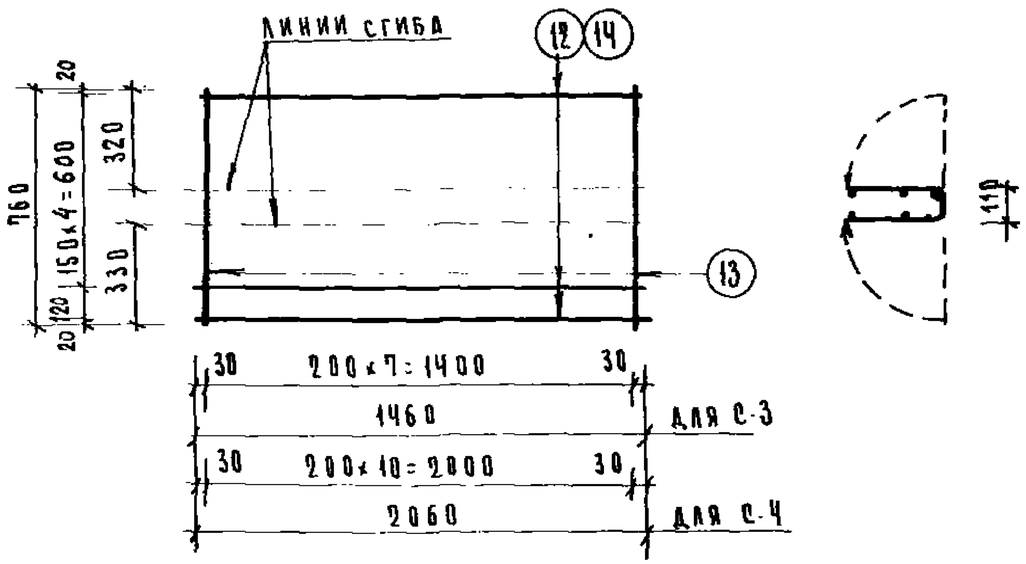

СПЕЦИФИКАЦИЯ СТАЛИ НА ИЗДЕЛИЕ							
МАРКА ИЗДЕЛИЯ	NN ПОЗ	СЕЧЕНИЕ мм.	ДЛИНА мм.	КОЛ. ШТ	МАССА КГ. ПОЗИЦИИ	ВСЕХ	ИЗДЕЛИЯ
С-3	12	ф4 ВI	1460	6	0.14	0.87	1.20
	13	ф3 ВI	760	8	0.042	0.33	
С-4	13	ф3 ВI	760	11	0.042	0.46	1.68
	14	ф4 ВI	2060	6	0.200	1.22	
М-2	15	-100×8	100	1	0.628	0.628	1.454
	16	ф10 АIII	300	4	0.185	0.740	
	17	ф10 АIII	70	2	0.043	0.086	
П-1	18	ф8 АI	860	1	0,34	0.34	0,34

М-2

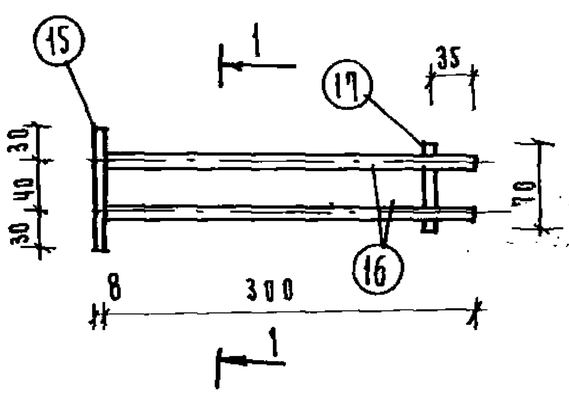

1-1

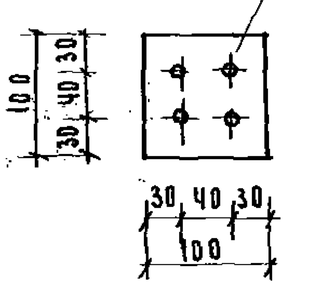

П-1

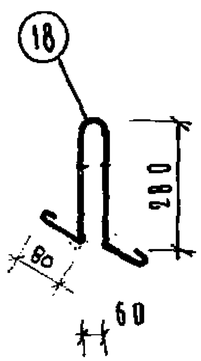

Т.К.	Стаканы и подстаканники железобетонные. Ступени железобетонные	Серия 1.269-2	
1975	Ступени наружных крылец СНК6-15-3,5 и СНК6-21-3,5. Сетки С-3; С-4; Закладная деталь М-2; петля П-1.	Выпуск	Лист 8

Гл. инж. инст.	А. Пяхович		
Гл. инж. маст.	В. Маргулец	Проверил	
Гл. инж. пр-та	В. Анофриев		
Ст. инженер	В. Чубаров		
Ст. инженер	С. Анофриева		С. Анофриева

ЦНИИЭП учебных зданий г. Москва

13809 (12)