Главное Архитектурно-планировочное Управление г. Москвы
Ордена Трудового Красного Знамени Управление по проектированию
жилищно-гражданского и коммунального строительства
МОСПРОЕКТ-1

ПОСОБИЕ ПО ПРОЕКТИРОВАНИЮ ЖИЛЫХ И ГРАЖДАНСКИХ ЗДАНИЙ

Раздел 16

Водоснабжение, канализация, газоснабжение, водостоки

Серия 7

Колодцы для сетей водопровода

Альбом 1. Технологическая часть

1983

Арх 575752 ч.1 (1)

15/255
Л-1

Главное Архитектурно-планировочное управление г. Москвы
Ордена Трудового Красного Знамени Управление по проектированию
жилищно-гражданского и коммунального строительства
Мосспроект-1

ПОСОБИЕ ПО ПРОЕКТИРОВАНИЮ ЖИЛЫХ И ГРАЖДАНСКИХ ЗДАНИЙ

Раздел 16

Водоснабжение, канализация, газоснабжение, водостоки.

Серия 7

Колодцы для сетей водопровода

Альбом 1. Технологическая часть

Начальник Управления	В. В. Стейскал
Главный инженер Управления	В. Б. Карганов
Зам. главного инженера Управления	Е. А. Рыбников
Начальник технического отдела	В. С. Александровский
Начальник отдела типизации и унификации	А. Н. Лавренов
Главный специалист Управления по ВК	Н. Чернышев

Согласовано
Главный инженер Производственно-эксплуатационного Управления треста Мосводопровод /С. В. Храменков/

1983

Введен в действие приказом по Управлению Мосспроект-1 № 408 от 14 декабря 1983 г.

Арх. 576952 на 10 л. Л-2

Стр.	Наименование	Примечание
2	Содержание технологической части альбома. Пояс-	
	нительная записка.	
3	Узел №1 на два ввода водопровода из чугунных труб с	
	задвижками в колодце ВКН-15	
4	Узел №2 на два ввода водопровода из чугунных труб с	
	задвижками и дисковым затвором в колодце ВКН-16.	
5	Узел №3 на два ввода водопровода из чугунных труб с	
	дисковыми затворами в колодце ВКН-16.	
6	Узел №4 на один ввод водопровода из чугунных труб с	
	задвижкой в колодце ВКН-17 или ВКН-18.	
7	Узел №5 на один ввод водопровода из чугунных труб	
	с дисковым затвором в колодце ВКН-17	
8	Узел №6 на один ввод водопровода из стальных	
	труб с задвижкой в колодце ВКН-19	
9	Узел №7 на один ввод водопровода из стальных	
	труб с дисковым затвором в колодце ВКН-19.	
	Принципиальная схема установки КИП	

Состав ПП:

Альбом 1. Технологическая часть.

Альбом 2. Строительная часть.

Настоящее пособие разработано для применения при проектировании внутриквартальных сетей водопровода в г. Москве.

Технологическая часть разработана на один и два ввода водопровода диаметром от 100 до 250 мм.

При назначении внутренних габаритов колодцев расстояния ~ внутренних поверхностей колодцев до стенок труб, фланцев, края раструбов и т.д. принимались в соответствии с требованиями СНиП II-31-74, часть II глава 31 „Водоснабжение. Наружные сети и сооружения."

Водопроводные узлы разработаны для водопроводных сетей из стальных или чугунных труб с применением в зависимости от диаметра трубопровода чугунных или стальных сварных фасонных частей, дисковых поворотных затворов или задвижек, соединяемых через резиновые прокладки толщиной 2,5 - 3,0 мм. Строительная длина задвижек типа 30ч6бр принята по ГОСТ 8437-75.
Вариант, рассчитанный на чугунные трубы, может быть применен и для поливинилхлоридных (ПВХ) труб.

При врезке в трубопроводы из стальных труб в узлах № 1, 2, 3 на магистральной линии устанавливается один патрубок.

Контрольные пункты в колодцах для измерения электрических потенциалов на вводах принимаются в соответствии с листом СЭК-9 альбома 4.900-5/74 „Узлы и детали электрозащиты подземных инженерных сетей от коррозии." Выпуск 1 института Мосгазпроект. Схему установки КИП см лист 8.

При диаметре магистрального трубопровода ⌀400 тройник с пожарной подставкой должен быть сварным.

Арх 576952 на 10л Л-3

Нач отд.	Лавренов		ПП 16-7 Альбом 1
Гл. констр	Ростованов		
Н контр.	Королёв		
ГИП	Королёв		
Рук. группы	Пурыхина		Содержание технологической части альбома. Пояснительная записка
Исполнил	Пурыхина		
Проверил	Королёв		

Стадия	Лист	Листов
Р	1	8

Моспроект-1 ОТУ

Копировал:

Формат: А5

План

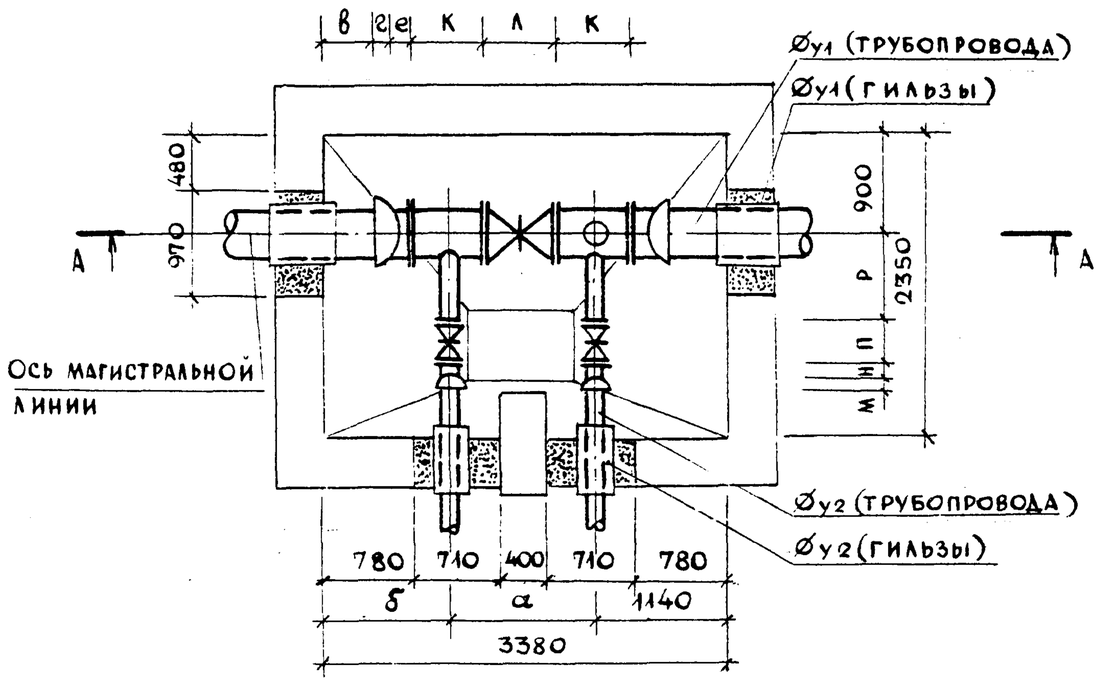

А-А

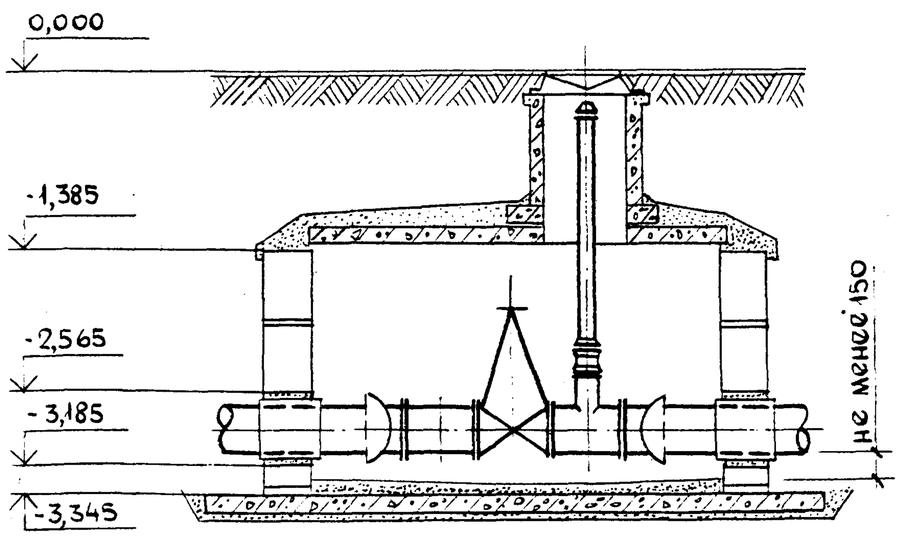

Таблица размеров

Тип колодца	Трубопровод Øу1	Трубопровод Øу2	Гильза Øу1	Гильза Øу2	а	б	в	г	е	к	л	м	н	п	р
ВКН-15	400	250	500	350	1200	1040	490	100	150	600	600	90	150	450	350
То же	400	200	500	300	1200	1040	490	100	150	600	600	85	100	330	350
"	400	150	500	250	1200	1040	490	100	150	600	600	85	100	280	325
"	400	100	500	200	1200	1040	490	100	150	600	600	80	100	230	325
"	300	250	400	350	1100	1140	595	95	150	600	500	90	150	450	300
"	300	200	400	300	1100	1140	595	95	150	600	500	85	100	330	300
"	300	150	400	250	1100	1140	595	95	150	600	500	85	100	280	550*
"	300	100	400	200	1100	1140	595	95	150	600	500	80	100	230	550*
"	250	200	350	300	1050	1190	650	90	150	600	450	85	100	330	275
"	250	150	350	250	1050	1190	650	90	150	600	450	85	100	280	250
"	250	100	350	200	1050	1190	650	90	150	600	450	80	100	230	530*
"	200	150	300	250	930	1310	825	85	100	600	330	85	100	280	225
"	200	100	300	200	930	1310	825	85	100	600	330	80	100	230	225

*-Учтены переходы 200×150 или 150×100 длиной 250 мм

Расстояние от края раструба до внутренней поверхности колодца для труб Øу1 = 400 и Øу2 = 250-100 принимается равным 490мм.

На магистральных трубопроводах из стальных труб устанавливается один патрубок, из чугунных труб - два патрубка.

Арх 576952 на 10л л-4

Нач.отд.	Авренов	
Гл.констр.	Ростованов	
Н.контр.	Королев	
ГИП	Королев	
Рук.гр.инж.	Пурыхина	
Исполнил	Пурыхина	
Проверил	Королев	

ПП 16-7 Альбом 1

Узел №1 на два ввода водопровода из чугунных труб с задвижками в колодце ВКН-15

Стадия	Лист	Листов
Р	2	

Моспроект-1 ОТУ

Копировал: Формат: А3

План

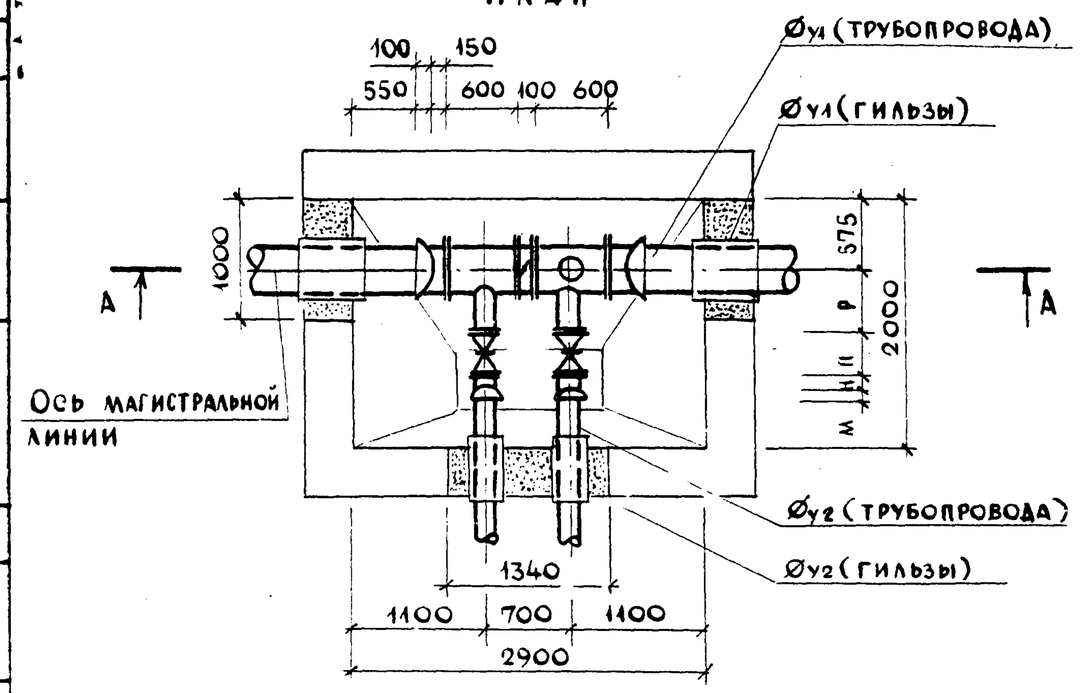

А - А

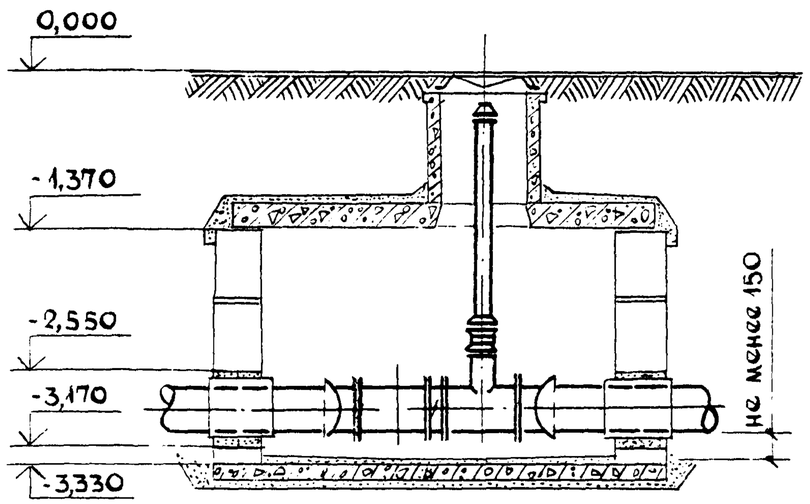

Таблица размеров

Тип колодца	Трубопровод Ø у1	Трубопровод Ø у2	Гильза Ø у1	Гильза Ø у2	М	Н	П	Р
ВКН-16	400	250	500	350	90	150	450	350
То же	400	200	500	300	85	100	330	350
"	400	150	500	250	85	100	280	325
"	400	100	500	200	80	100	230	325

Расстояние от края раструба до внутренней поверхности колодца для труб Ø у1 = 400 и Ø у2 = 250 принимается равным 385мм.

На магистральных трубопроводах из стальных труб устанавливается один патрубок, из чугунных труб – два патрубка.

Арх. 576952 ч.1/0л 1-5

Нач.отд.	Лавренов	
Гл.констр.	Ростованов	
Н. контр.	Королёв	
ГИП	Королёв	
Рук.гр.инж.	Пурыхина	
Исполнил	Пурыхина	
Проверил	Королёв	

ПП 16-7 Альбом 1

Узел №2 на два ввода водопровода из чугунных труб с задвижками и дисковым затвором в колодце ВКН-16

Стадия	Лист	Листов
Р	3	

Моспроект-1 ОТУ

Копировал: Формат: А3

ПЛАН

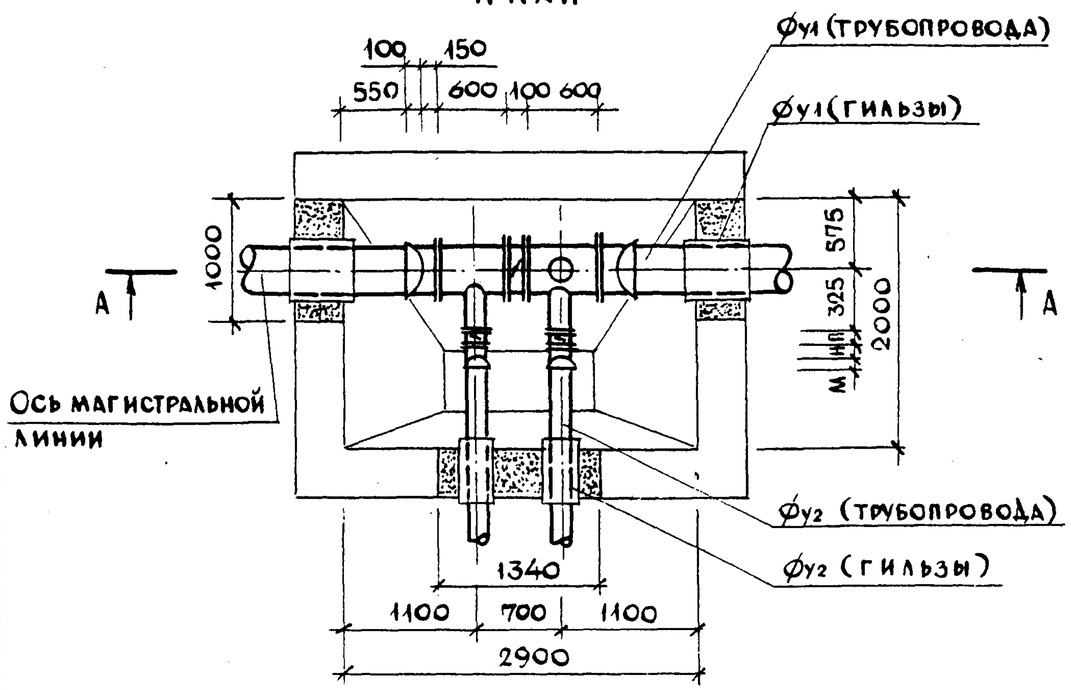

А - А

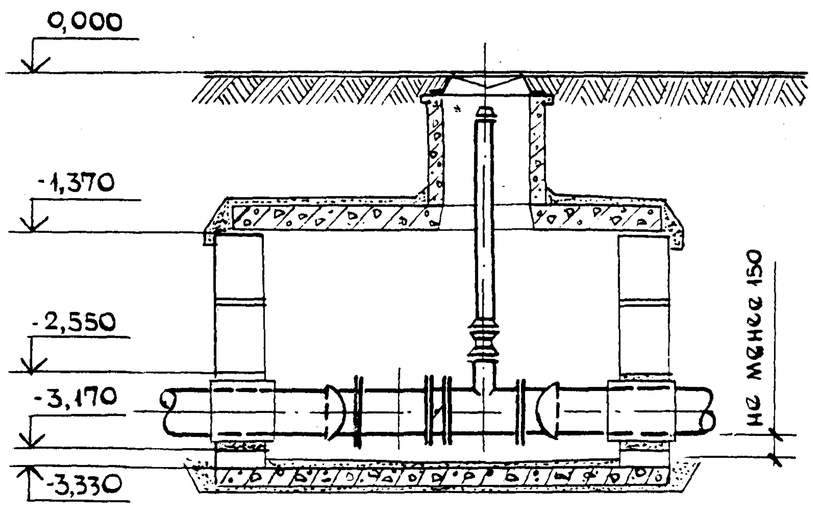

ТАБЛИЦА РАЗМЕРОВ							
Тип колодца	Трубопровод		Гильза		М	Н	П
	Ду1	Ду2	Ду1	Ду2			
ВКН-16	400	150	500	250	85	100	62
То же	400	100	500	200	80	100	52

На магистральных трубопроводах из стальных труб устанавливается один патрубок, из чугунных труб - два патрубка.

Арх 576952 кат.01 1-6

Нач.отд.	Лавренов	
Гл.констр.	Ростованов	
Н.контр.	Королев	
ГИП	Королев	
Рук.гр.инж	Пурыхина	
Исполнил	Пурыхина	
Проверил	Королев	

ПП 16-7 Альбом 1

Узел №3 на два ввода водопровода из чугунных труб с дисковыми затворами в колодце ВКН-16

Стадия	Лист	Листов
Р	4	

Моспроект-1 ОТУ

Копировал: Формат: А3

План

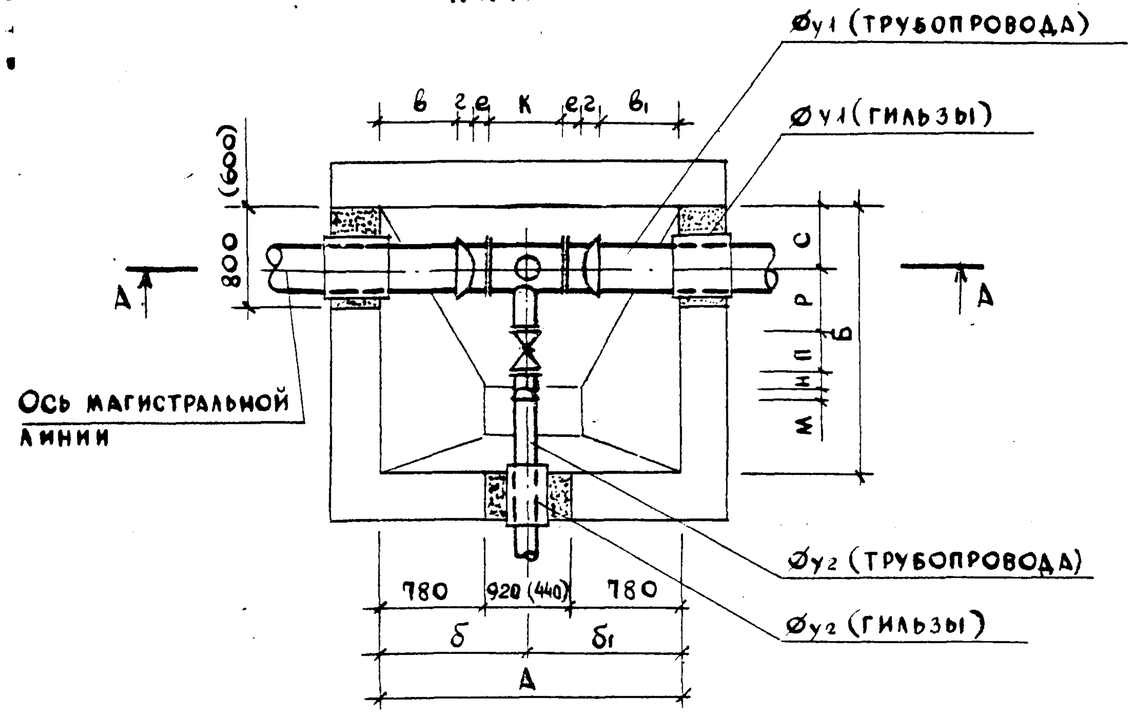

А - А

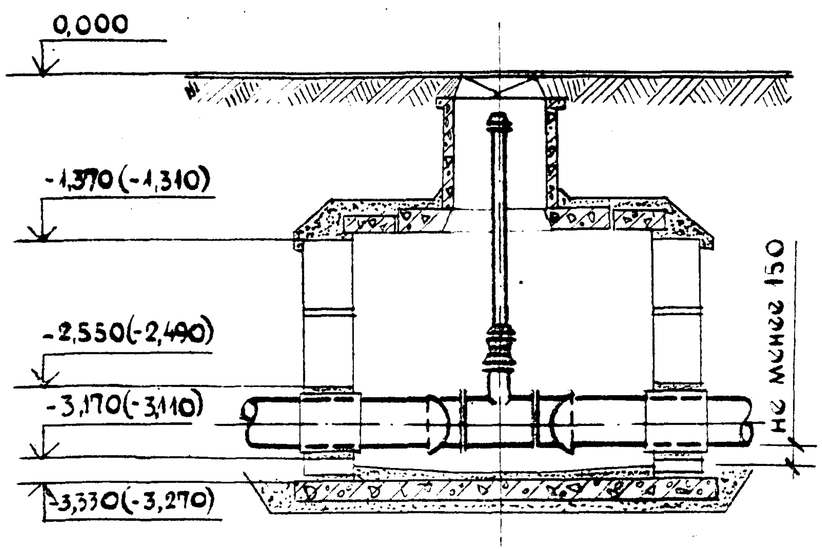

Таблица размеров

Тип колодца	Трубопровод Ø у1	Трубопровод Ø у2	Гильза Ø у1	Гильза Ø у2	А	Б	б	б1	в	в1	г	е	к	м	н	п	р	с
ВКН-17	400	250	500	350	2480	2000	1340	1140	790	590	100	150	600	90	150	450	350	510
То же	400	200	500	300	2480	2000	1340	1140	790	590	100	150	600	85	100	330	350	510
"	400	150	500	250	2480	2000	1340	1140	790	590	100	150	600	85	100	280	325	510
"	400	100	500	200	2480	2000	1340	1140	790	590	100	150	600	80	100	230	325	510
"	300	250	400	350	2480	2000	1340	1140	795	595	95	150	600	90	150	450	300	510
"	300	200	400	300	2480	2000	1340	1140	795	595	95	150	600	85	100	330	300	510
"	300	150	400	250	2480	2000	1340	1140	795	595	95	150	600	85	100	280	550*	510
"	300	100	400	200	2480	2000	1340	1140	795	595	95	150	600	80	100	230	550*	510
"	250	200	350	300	2480	2000	1340	1140	800	600	90	150	600	85	100	330	275	510
"	250	150	350	250	2480	2000	1340	1140	800	600	90	150	600	85	100	280	250	510
"	250	100	350	200	2480	2000	1340	1140	800	600	90	150	600	80	100	230	530*	510
ВКН-18	200	150	300	250	2000	1800	1000	1000	515	515	85	100	600	85	100	280	225	400
То же	200	100	300	200	2000	1800	1000	1000	515	515	85	100	600	80	100	230	225	400

* - Учтены переходы 200×150 или 150×100 длиной 250 мм

В скобках указаны размеры и отметки колодца ВКН—18

Арх. 576952 чертёж Л-7

Нач.отд.	Лавренов	
Гл.констр.	Ростованов	
Н.контр.	Королев	
ГИП	Королев	
Рук.гр.инж.	Пурыхина	
Исполнил	Пурыхина	
Проверил	Королев	

ПП 16-7 Альбом 1

Узел № 4 на один ввод водопровода из чугунных труб с задвижкой в колодце ВКН-17 или ВКН-18

Стадия	Лист	Листов
Р	5	

Моспроект-1 ОТУ

Копировал:

Формат: А3

План

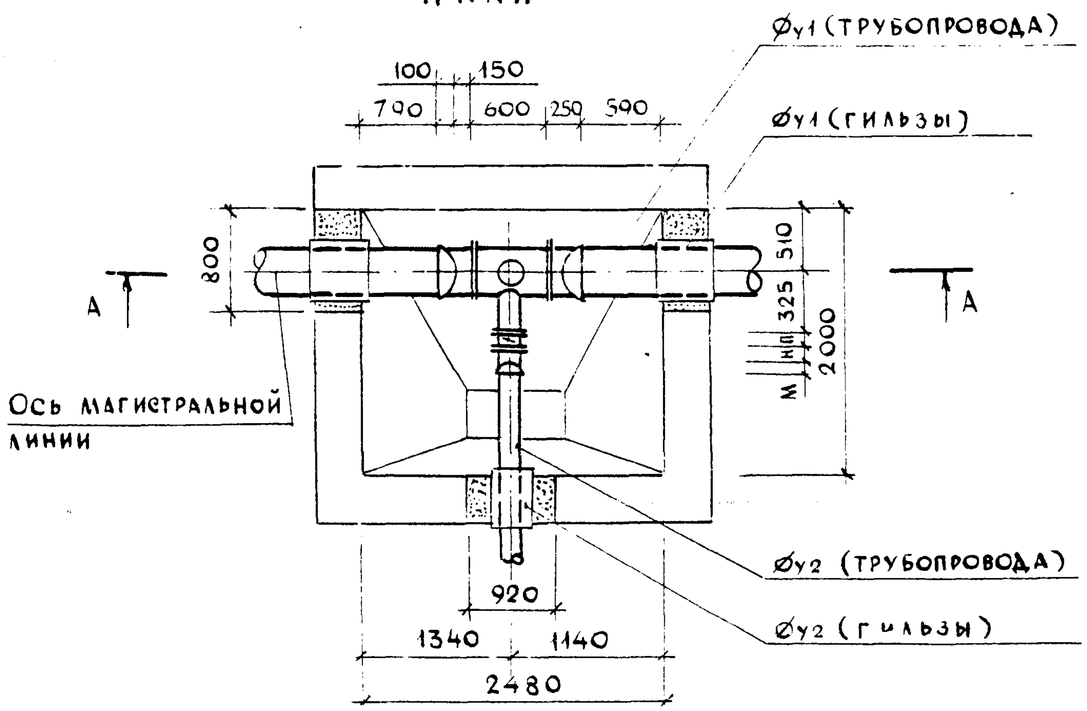

А - А

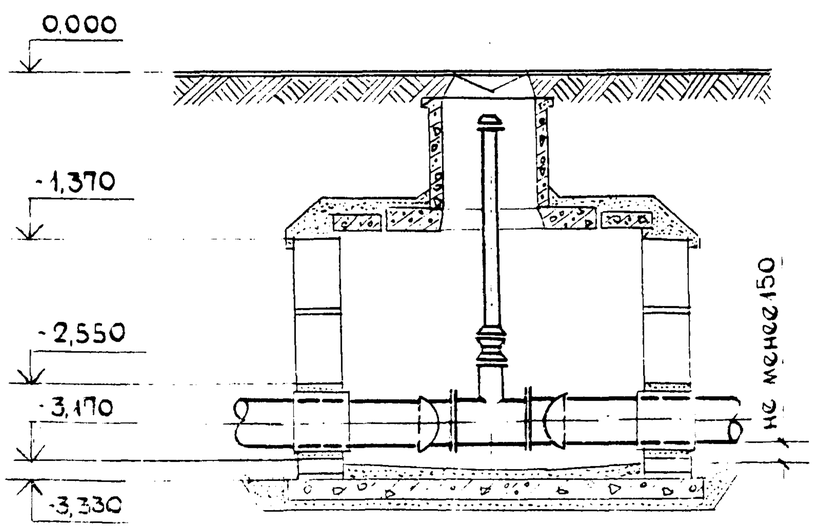

Таблица размеров

Тип колодца	Трубопровод		Гильза		М	Н	П
	Ø у1	Ø у2	Ø у1	Ø у2			
ВКН - 17	400	150	500	250	85	100	62
То же	400	100	500	200	80	100	52

Ф. 576952 сп10. 1-8

Нач.отд.	Лавренов	
Гл.конст.	Ростованов	
Н.контр.	Королев	
ГИП	Королев	
Рук.гр.инж.	Пурыхина	
Исполнил	Пурыхина	
Проверил	Королев	

ПП 16-7 Альбом 1

Узел № 5 на один ввод водопровода из чугунных труб с дисковым затвором в колодце ВКН - 17

Стадия	Лист	Листов
Р	6	

Мосгипроинжпроект ОТУ

Копировал

Формат А3

План

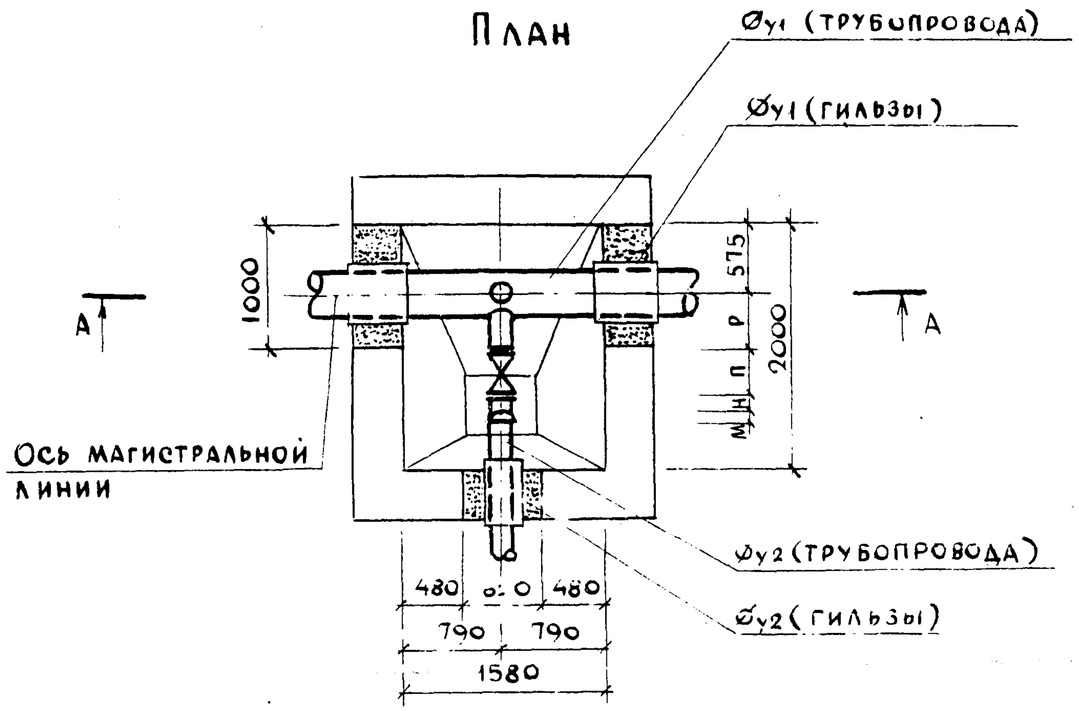

А-А

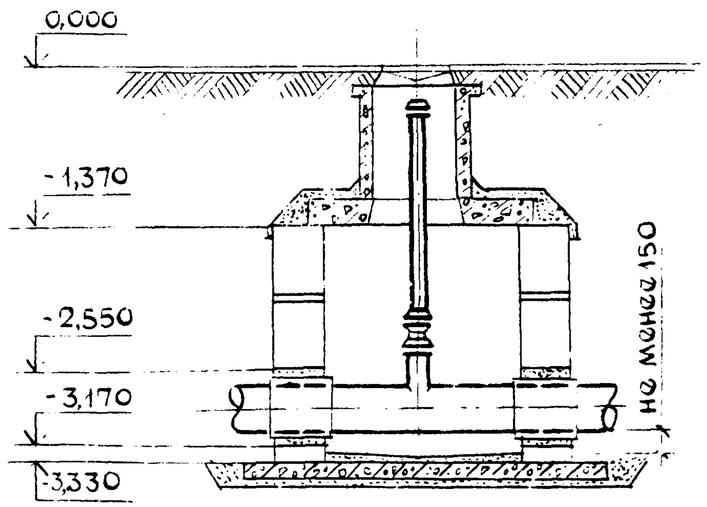

Таблица размеров

Тип колодца	Трубопровод Ду1	Трубопровод Ду2	Гильза Ду1	Гильза Ду2	М	Н	П	Р
ВКН-19	400	250	500	350	90	150	450	350
То же	400	200	500	300	85	100	330	350
"	400	150	500	250	85	100	280	325
"	400	100	500	200	80	100	230	325
"	300	250	400	350	90	150	450	300
"	300	200	400	300	85	100	330	300
"	300	150	400	250	85	100	280	550*
"	300	100	400	200	80	100	230	550*
"	250	200	350	300	85	100	330	275
"	250	150	350	250	85	100	280	250
"	250	100	350	200	80	100	230	530*
"	200	150	300	250	85	100	280	225
"	200	100	300	200	80	100	230	225

*-Учтены переходы 200×150 или 150×100 длиной 250 мм.

Расстояние от края раструба до внутренней поверхности колодца для труб $Ду_1 = 400$ и $Ду_2 = 250$ принимается равным 385 мм.

Инв. 576952 16/01 Л-9

Нач.отд.	Лавренов		
Гл.констр.	Ростованов		
Н.контр.	Королев		
ГИП	Королев		
Рук.группы	Пурыхина		
Исполнил	Пурыхина		
Проверил	Королев		

ПП 16-7 Альбом 1

Узел №6 на один ввод водопровода из стальных труб с задвижкой в колодце ВКН-19

Стадия	Лист	Листов
Р	7	

Моспроект-1 ОТУ

Копировал: Формат: А3

План

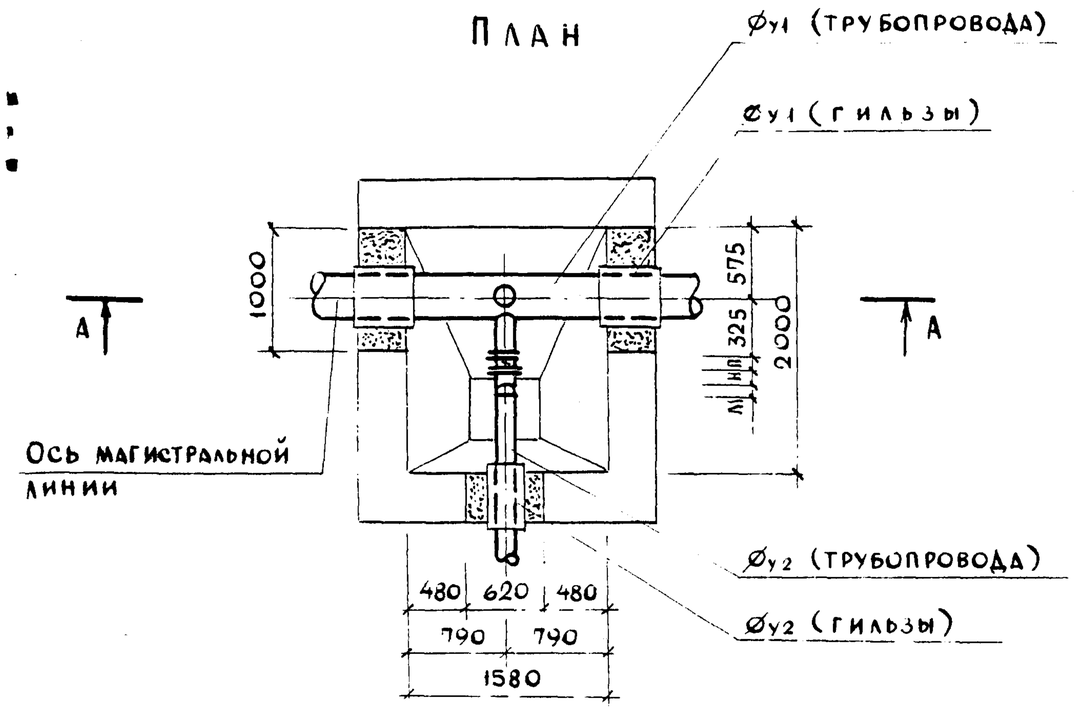

А-А

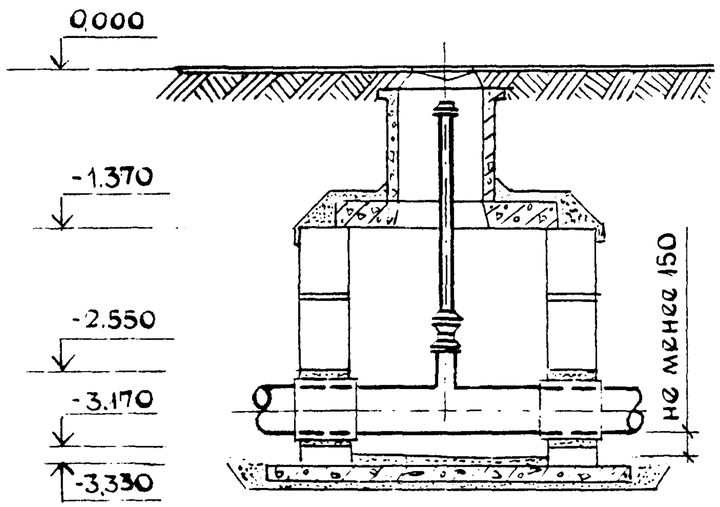

Таблица размеров							
Тип колодца	Трубопровод		Гильза		М	Н	П
	Ø у1	Ø у2	Ø у1	Ø у2			
ВКИ-19	400	150	500	250	85	100	62
То же	400	100	500	200	80	100	52

Принципиальная схема установки контрольных пунктов на вводах водопровода

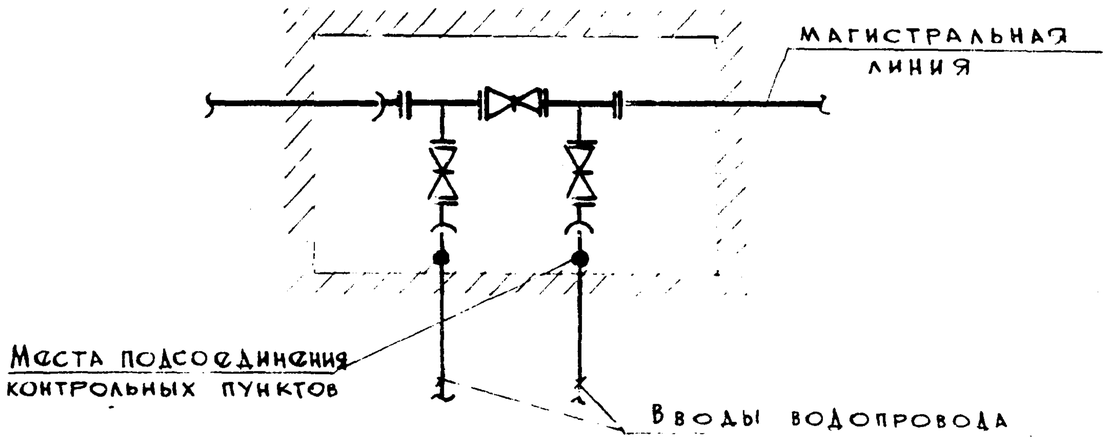

Установка контрольных пунктов в колодцах для измерения электрических потенциалов на вводах осуществляется в соответствии с листом СЭК-9 альбома 4.900-5/74 института Мосгазпроект.

Подсоединение контрольных пунктов на вводах водопровода осуществляется после отключающей запорной арматуры по ходу движения воды.

Арх. 576952 на 10л л-10

Нач. отд.	Лавренов		ПП 16-7 Альбом 1
Гл. констр.	Ростованов		
Н. контр.	Королёв		Узел №7 на один ввод водопровода из стальных труб с дисковым затвором в колодце ВКИ-19. Принципиальная схема установки КИП
ГИП	Королёв		Стадия: Р; Лист: 8; Листов:
Рук. гр. инж.	Пурыхина		Моспроект-1 ОТУ
Исполнил	Пурыхина		
Проверил	Королёв		

Копировал: Формат: А3