ТИПОВОЙ ПРОЕКТ
902-9-6

БЛОК ПРОИЗВОДСТВЕННЫХ И БЫТОВЫХ ПОМЕЩЕНИЙ

ДЛЯ СТАНЦИИ БИОЛОГИЧЕСКОЙ ОЧИСТКИ СТОЧНЫХ ВОД ПРОИЗВОДИТЕЛЬНОСТЬЮ ОТ 40 ТЫС. ДО 100 ТЫС. $м^3$/СУТКИ

Альбом IV

16396-04

ЦЕНТРАЛЬНЫЙ ИНСТИТУТ ТИПОВОГО ПРОЕКТИРОВАНИЯ
ГОССТРОЯ СССР

Москва А-445 Смольная ул., 22

Сдано в печать 1979 года

Заказ № 12707 Тираж 730 экз.

ТИПОВОЙ ПРОЕКТ
902-9-6

БЛОК ПРОИЗВОДСТВЕННЫХ И БЫТОВЫХ ПОМЕЩЕНИЙ ДЛЯ СТАНЦИЙ БИОЛОГИЧЕСКОЙ ОЧИСТКИ СТОЧНЫХ ВОД ПРОИЗВОДИТЕЛЬНОСТЬЮ ОТ 40 тыс. ДО 100 тыс. м³/сутки

СОСТАВ ПРОЕКТА:

АЛЬБОМ I. АРХИТЕКТУРНО-СТРОИТЕЛЬНАЯ ЧАСТЬ (СТЕНЫ ПАНЕЛЬНЫЕ)
АЛЬБОМ II. АРХИТЕКТУРНО-СТРОИТЕЛЬНАЯ ЧАСТЬ (СТЕНЫ КИРПИЧНЫЕ)
АЛЬБОМ III. СТРОИТЕЛЬНЫЕ ИЗДЕЛИЯ
АЛЬБОМ IV. САНИТАРНО-ТЕХНИЧЕСКАЯ ЧАСТЬ
АЛЬБОМ V. ТЕХНОЛОГИЧЕСКАЯ И ЭЛЕКТРОТЕХНИЧЕСКАЯ ЧАСТИ
АЛЬБОМ VI. ЗАКАЗНЫЕ СПЕЦИФИКАЦИИ
АЛЬБОМ VII. СМЕТЫ (СТЕНЫ ПАНЕЛЬНЫЕ)
АЛЬБОМ VIII. СМЕТЫ (СТЕНЫ КИРПИЧНЫЕ)

АЛЬБОМ IV

РАЗРАБОТАН:
Государственным проектным институтом
СОЮЗВОДОКАНАЛПРОЕКТ

Главный инженер института (САМОХИН В.Н.)
Главный инженер проекта (НИКОЛАЕВА М.П.)

УТВЕРЖДЕН
ПРОТОКОЛОМ ТЕХНИЧЕСКОГО СОВЕТА
ИНСТИТУТА СОЮЗВОДОКАНАЛПРОЕКТ
от 25. 06 1979 г. № 31
ВВЕДЕН В ДЕЙСТВИЕ
В/О СОЮЗВОДОКАНАЛНИИПРОЕКТ
с 30 11. 1979 г.
Приказ № 235 от 16. 11. 1979 г.

СОДЕРЖАНИЕ АЛЬБОМА IУ

Марка	Наименование	Стр.
	Содержание	2
ВК-I	Общие данные (начало)	3
ВК-2	Общие данные (окончание)	4
ВК-3	План на отм. 0.000 (стены панельные)	5
ВК-4	План на отм. 0.000 (стены кирпичные)	6
ВК-5	План на отм. 3.300 (стены панельные)	7
ВК-6	План на отм. 3.300 (стены кирпичные)	8
ВК-7	Схема системы В I	9
ВК-8	Схема системы Т 3	I0
ВК-9	Схемы систем К I; К 4	II
ВК-I0	План кровли. Схема системы К 2. Прочистка в лючке	I2
ВК-II	Гигиенический женский душ. Схема. Спецификация	I3
ВК-I2	Гигиенический женский душ. План. Разрез	I4
ВК-I3	Гигиенический женский душ. Локтевой пуск воды.Спецификация	I5
ВК-I4	Гигиенический женский душ. Локтевой пуск воды.	
	Разрез. Узлы. Детали	I6
ВК-I5	Гигиенический душ. Узлы. Детали. Спецификация	I7
ОВ-I	Общие данные (начало)	I8
ОВ-2	Общие данные (продолжение)	I9
ОВ-3	Общие данные (продолжение)	20
ОВ-4	Общие данные (продолжение)	2I
ОВ-5	Общие данные (продолжение)	22
ОВ-6	Общие данные (продолжение)	23
ОВ-7	Общие данные (окончание)	24
ОВ-8	План на отм. 0.000 (стены панельные)	25
ОВ-9	План на отм. 0.000 (стены кирпичные)	26
ОВ-I0	План на отм. 3.300 (стены панельные)	27
ОВ-II	План на отм. 3.300 (стены кирпичные)	28
ОВ-I2	Схемы систем П I, П 2, В 3, В 7	29
ОВ-I3	Схемы систем В I, В 2, В 4, В 5, В 6	30
ОВ-I4	Система отопления (стены панельные)	3I
ОВ-I5	Система отопления (стены кирпичные)	32
ОВ-I6	Система теплоснабжения установок П I, П 2.	
	Спецификация П I	33
ОВ-I7	Установка системы П I (стены панельные)	34
ОВ-I8	Установка системы П I (стены кирпичные)	35
ОВ-I9	Установка системы П 2 (стены панельные)	36
ОВ-20	Установка системы П 2 (стены кирпичные)	37
ОВ-2I	Установка систем ВI, В 3, В 4, В 5, В 6	
	(стены панельные)	38
ОВ-22	Установка систем В I, В 3, В 4, В 5, В 6.	
	(стены кирпичные)	39
ОВ-23	Установка систем В 2, В 7. Спецификация В 2, В 5, В 7	
	(стены панельные)	40
ОВ-24	Установка систем В 2, В 7. Спецификация В 2, В 5, В 7	
	(стены кирпичные)	4I
ОВ-25	Узел управления. План на отм. 0.000, схема узла	
	управления вводом	42
ОВ-26	Узел управления. Разрез I-I; 2-2. Вид А	43
ОВ-27	Узел управления. Спецификация	44

ВЕДОМОСТЬ ЧЕРТЕЖЕЙ ОСНОВНОГО КОМПЛЕКТА

Лист	Наименование	Примечание
I	Общие данные (начало)	
2	Общие данные (окончание)	
3	План на отм. 0.000 (стены панельные)	
4	План на отм. 0.000 (стены кирпичные)	
5	План на отм. 3.300 (стены панельные)	
6	План на отм. 3.300 (стены кирпичные)	
7	Схема системы В I	
8	Схема системы Т 3	
9	Схемы систем К I; К 4	
I0	План кровли. Схема системы К 2 Прочистка в лючке	
II	Гигиенический женский душ. Схема. Спецификация	
I2	Гигиенический женский душ. План. Разрез	
I3	Гигиенический женский душ. Локтевой пуск воды. Спецификация	
I4	Гигиенический женский душ. Локтевой пуск воды. Разрез. Узлы. Детали.	
I5	Гигиенический душ. Корзина. Узлы, детали. Спецификация	

ВЕДОМОСТЬ ОСНОВНЫХ КОМПЛЕКТОВ РАБОЧИХ ЧЕРТЕЖЕЙ

Обозначение	Наименование	Примечание
902-9 - АР	Архитектурно-строительные	Альбом
	решения	I, II, III
902-9 - КЖ	Конструкции железобетонные	То же
902-9 - ВК	Внутренние водопровод	
	и канализация	Альбом IУ
902-9 - ОВ	Отопление и вентиляция	То же
902-9 - МК	Технологическая	
	часть	Альбом У
902-9 - ЭЛ	Электротехническая	
	часть	То же

Проект разработан в соответствии с действующими нормами и правилами проектирования и предусматривает мероприятия в строительной части, обеспечивающие взрывопожаробезопасность здания при соблюдении установленных правил безопасности во время его эксплуатации.

Мероприятия предусмотрены на основании технологических заданий и категорий производств, полученных от _____

Главный инженер проекта (КИСЕЛЕВА) 10.05.79
дата

СВОДНАЯ СПЕЦИФИКАЦИЯ СИСТЕМ ВОДОПРОВОДА И КАНАЛИЗАЦИИ

Марка	Обозначение	Наименование	Колич.	Примеч.
		СИСТЕМА ВI		
	ГОСТ 3262-75	I.Трубы водогазопроводные оцинкованные легкие		
		Ø I5	I20	п.м
		Ø 25	35	"
		Ø 32	25	"
		Ø 40	5	"
		Ø 50	30	"
		Ø 80	I0	"
	ГОСТ 9583-75	2.Трубы напорные класса "А"		
		Ø I00	I2	"
	I5ч8р	3.Вентиль муфтовый Ру I0		
		Ø I5	I5	шт
		Ø 25	7	"
		Ø 32	3	"
		Ø 40	I	"
	30ч6бр	4.Задвижка на Ру I0 Ø 80	3	"
	ГОСТ 8625-69	5. Манометр общего назначения ОБМI-100хI0 класс точности 2,5 Ру I0	I	"
	ВТ-50	6. Счетчик воды Ø 50	I	"
	I0Б86кI	7. Кран пробно-спускной Ру I0 Ø I5	I	"
		8. Поливочный кран Ø 25		
		в том числе:		
	I5ч3к	а) вентиль муфтовый на Ру I0 Ø 25	4	шт
	ГОСТ I8698-73	б) рукав напорный В(П)-I0-25У	80	п.м
	ГОСТ 5525-6I	9. Колено УРГ Ø I00	I	шт
	ГОСТ 5525-6I	I0.Патрубок ПФГ Ø I00	I	"
	Серия 4.904-69 ТП-3	II.Материал для крепления трубопроводов - сталь 3	20	кг
	ЕР-3	I2.Электрополотенце	3	шт
	ТУ-2I-26-I04-75	I3.Питьевой фонтанчик Фт-I7	I	"
		СИСТЕМА ТЗ		
	ГОСТ 3262-75	I. Трубы водогазопроводные легкие		
		Ø I5	I20	п.м
		Ø 20	I0	"
		Ø 25	30	"
		Ø 32	20	"
	I5ч8п2	2. Вентиль муфтовый на Ру I6 Ø I5	6	шт
		Ø 20	2	"
		Ø 25	2	"
		Ø 32	2	"
		Ø 40	I	"
	ГОСТ I9874-74	3. Смеситель для душевых установок	8	"
		4. Поливочный кран Ø 25		
		в том числе:		
	I5ч8п2	а) вентиль муфтовый на Ру I6 Ø 25	2	шт
	ГОСТ I8698-73	б) рукав напорный В(П)-I0-25У	40	п.м
		СИСТЕМА К4		
	ГОСТ I0704-76	I. Трубы стальные электросварные Ø 57х3	5	п.м
	ГОСТ 6942.3-69	2. Трубы чугунные канализационные Ø 50	23	"
		Ø I00	35	"
	ГОСТ 6942.8-69	3. Отвод I35° Ø 50	I4	шт
		Ø I00	6	"
	ГОСТ 6942.I7-69	4. Тройник прямой Ø 50х50	5	"
		Ø I00х50	6	"
		Ø I00хI00	5	"
	ГОСТ 6942.30-69	5. Ревизия Ø I00	I	"
	Изготовить на месте сталь 3	6. Прочистка пробковая Ø I00	3	"
	См.лист ВК-I0	7. Прочистка в лючке	I	"
	ГОСТ 863I-75 6924-73 I9802-74	8. Раковина с сифоном-ревизией и смесителем	I	"

Изм.	Лист	№ докум.	Подпись	Дата
Ст.инж.		Ларионов		
Рук.гр.		Косминская		
Гл.спец.		Голец		12.05.79
Нач.отд.		Евтушенко		10.05.79
Гл.инж.пр.		Киселева		
Гл.инж.пр.		Никитин		10.05.79

ТП 902 - 9 - 6 ВК

БЛОК ПРОИЗВОДСТВЕННЫХ И БЫТОВЫХ ПОМЕЩЕНИЙ ДЛЯ СТАНЦИИ Q = от 40 тыс. до 100 тыс.м³/сут.

Лит.	Лист	Листов
Р	I	I5

Общие данные (начало)

ГОССТРОЙ СССР ГОСХИМПРОЕКТ г. Москва

СВОДНАЯ СПЕЦИФИКАЦИЯ СИСТЕМ ВОДОПРОВОДА И КАНАЛИЗАЦИИ

Марка	Обозначение	Наименование	Колич.	Примеч.
		СИСТЕМА К I		
	ГОСТ I0704-76	I. Трубы стальные электросварные Ø 57х3	5	п.м
	ГОСТ 6942.3-69	2. Трубы чугунные канализационные Ø 50	55	"
		Ø I00	85	"
		Ø I50	25	"
	ГОСТ 6942.8-69	3. Колено Ø 50	7	шт
		Ø I00	I	"
	ГОСТ 6942.I2-69	4. Отвод I35° Ø 50	36	"
		Ø I00	26	"
		Ø I50	2	"
	ГОСТ 6942 I7-69	5. Тройник прямой Ø 50х50	6	"
		Ø I00хI00	I3	"
		Ø I00х50	I5	"
		Ø I50хI00	3	"
		Ø I50х50	2	"
		Ø I50хI50	2	"
	ГОСТ 6942.30-69	6. Ревизия Ø I00	3	"
		Ø I50	2	"
	Изготовить на месте	7. Прочистка пробковая Ø 50	3	"
		Ø I00	7	"
	См.лист ВК-10 СТАЛЬ 3	8. Прочистка в лючке Ø 50	I	"
		Ø I00	2	"
	ГОСТ I4360-69 23289-78 I9802-74	9.Умывальник I гр. с бутылочным сифоном и смесителем	I0	шт
	ГОСТ 863I-75 6924-73 I9802-74	I0.Раковина с сифон-ревизией и смесителем	2	"
	ГОСТ 22847-77 2I485.0-76	II.Унитаз с косым выпуском и высокорасполагаемым бачком	3	"
	ГОСТ 755-72 6924-73	I2.Писсуар с сифон-ревизией	I	"
	ГОСТ I8II-73	I3.Трап косой Ø 50	I	"
		Ø I00	3	"
	См.лист ВК-II+ВК-I5	I4.Гигиенический женский душ	I	"
		СИСТЕМА К2		
	ГОСТ 3262-75	I.Трубы стальные водогазопроводные Ø 32	6	п.м
	ГОСТ 6942.3-69	2.Трубы чугунные канализационные Ø I00	20	"
	ГОСТ 6924-73	3.Сифон-ревизия чугунная двухоборотная	2	шт
	ГОСТ 6942.5-69	4.Патрубок компенсационный Ø I00	I	"
	ГОСТ 6942.8-69	5.Колено Ø I00	3	"
	ГОСТ 6942.I2-69	6.Отвод I35° Ø I00	I2	"
	ГОСТ 6942.I7-69	7.Тройник прямой Ø 50хI00	I	"
	ГОСТ 6942.I9-69	8.Тройник прямой низкий I00хI00	I	"
	ГОСТ 6942.30-69	9.Ревизия Ø I00	I	"
	ГОСТ 6942.28-69	I0.Муфта чугунная Ø I00	I	"
	II ч6бк	II.Кран сальниковый муфтовый Ø 32	I	"
	Вр-I ТУ 36 УССР-696-75	I2.Воронка водосточная	2	"

ОСНОВНЫЕ ПОКАЗАТЕЛИ ПО ЧЕРТЕЖАМ ВОДОПРОВОДА И КАНАЛИЗАЦИИ

Наименование системы	Потребный напор на вводе, м	Расчетные расходы				Установочн. мощность эл.двиг., квт	Примечание
		м³/сут	м³/ч	л/с	при пожаре, л/с		
Хозяйственно-питьевой водопровод	30,00	30,70	I0,80	4,92	-	4,8 квт - на электрополотенца	
Водопровод горячей воды	-	-	4,I4	I,86	-		
Бытовая канализация	-	I3,70	I0,0I	6,65	-		
Дождевая канализация	-	-	-	3,46	-		При q_{20}= 80 л/с
Производственная канализация	-	I7,00	2,I3	2,I2	-		Сточные воды отводятся в сеть хоз-фекальной канализации.

ОБЩИЕ УКАЗАНИЯ

I. Относительная отметка 0.000 соответствует абсолютной отм. [redacted]

2. Монтаж, устройство и приемку внутренних водопроводных и канализационных сетей производить в соответствии со СНиП Ш-28-75.

3. Опоры и средства крепления трубопроводов выполняются в соответствии с альбомом чертежей серии 4.904-69.

4. Отработанные реактивы из лабораторий перед спуском их в канализацию должны быть обезврежены средствами лабораторий, при этом pH сточных вод должно быть от 6,5 до 8,5.

5. Длины, уклоны и отметки ввода и выпуска канализации уточняются при привязке типового проекта.

6. Стальные трубопроводы, прокладываемые по конструкциям здания, окрасить масляной краской за два раза.

7. В целях предотвращения высыхания воды в трапе, трап, установленный в узле ввода, накрыть резиновым ковриком.

8. Вентиль, предусмотренный на отводной линии талых вод от стояков дождевой канализации, должен быть открыт только в весенне-осенний период.

9. Лаборатория предназначена для анализа хоз-фекальных сточных вод, проходящих через очистные сооружения. Характер загрязнений отводимых от лаборатории сточных вод соответствует бытовым сточным водам.

I0. В производственных помещениях кат. "Д", а также, в соответствии с пунктом 3.I0 СНиП П-30-76, во вспомогательных зданиях объемом менее 5000 м³ внутреннее пожаротушение не предусматривается.

УСЛОВНЫЕ ОБОЗНАЧЕНИЯ ПО ПРОЕКТУ

—— ВI ——	Система хоз-питьевого водопровода
—— ТЗ ——	Система водопровода горячей воды
—— КI ——	Система бытовой канализации
—— К2 ——	Система дождевой канализации
—— К4 ——	Система производственной канализации

Изм	Лист	№ докум.	Подпись	Дата
Ст.инж.		Ларионов		
Рук.гр.		Косминская		
Гл.спец.		Голец		10.05.89
Нач.отд.		Евтушенко		10.05.89
Гл.инж.пр.		Киселева		
Гл.инж.ин.		Никитин		10.05.89

ТП 902-9-6 ВК

БЛОК ПРОИЗВОДСТВЕННЫХ И БЫТОВЫХ ПОМЕЩЕНИЙ ДЛЯ СТАНЦИИ Q = от 40 тыс. до 100 тыс.м³/сут.

лит.	лист	листов
Р	2	I5

Общие данные (окончание)

ГОССТРОЙ СССР ГОСХИМПРОЕКТ г. Москва

ЦИТП Инв № 0103 Копировал 16396-04 5 Формат 22

План на отм. 0.000

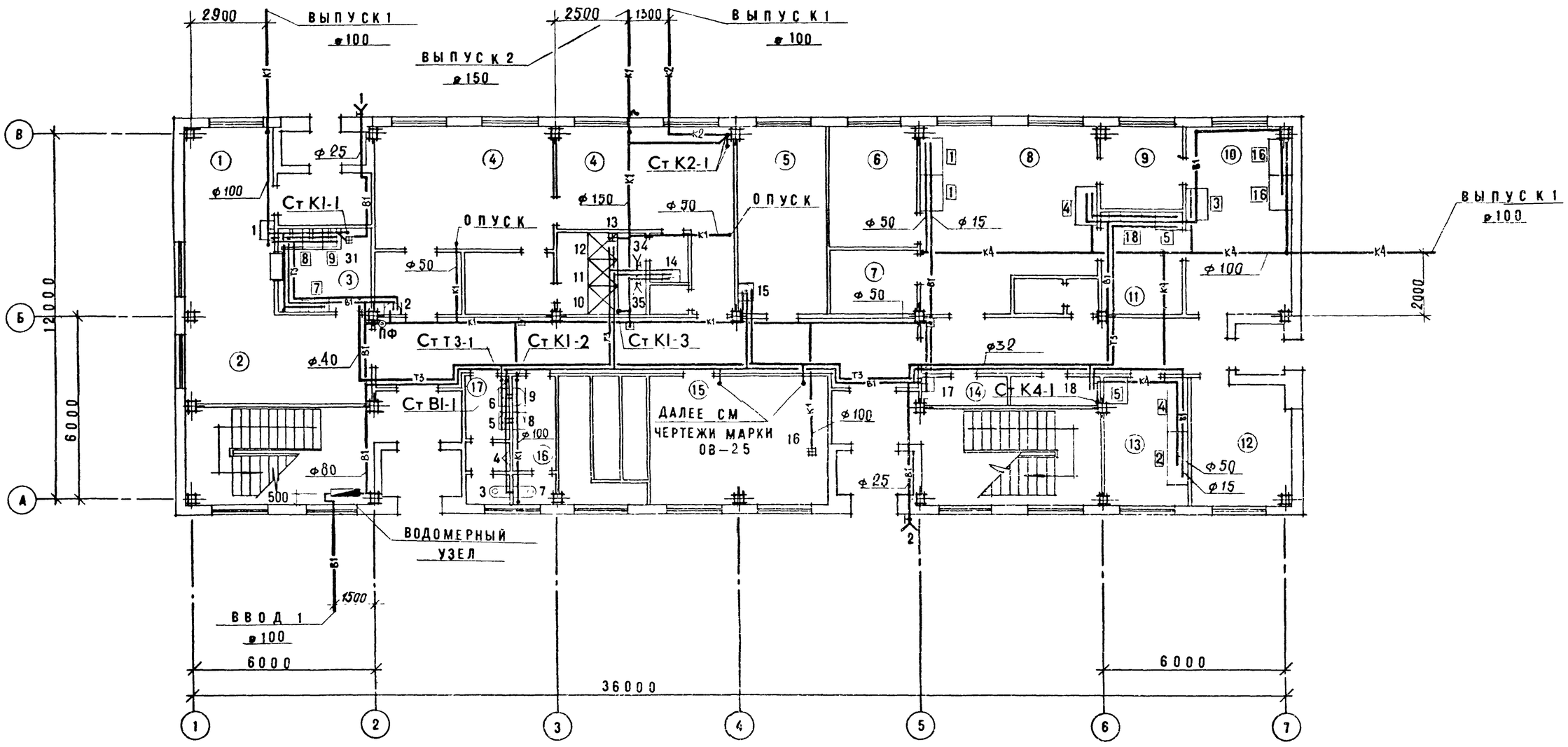

ЭКСПЛИКАЦИЯ ПОМЕЩЕНИЙ

1. Подсобное помещение
2. Буфет I2 п.м
3. Мойка
4. Мужской гардероб уличной, домашней и специальной одежды
5. Помещение отдыха дежурной смены
6. Начальник смены
7. Помещение отдыха дежурной смены
8. Физико-химическая лаборатория
9. Весовая
10. Бактериологическая лаборатория
11. Моечная, автоклавная
12. Хранение посуды и реактивов
13. Физико-химическая лаборатория
14. Кладовая уборочного инвентаря
15. П В К
16. Женский санузел
17. Мужской санузел

Изм	Лист	№ докум.	Подпись	Дата	ТП 902-9-6 ВК		
					БЛОК ПРОИЗВОДСТВЕННЫХ И БЫТОВЫХ ПОМЕЩЕНИЙ ДЛЯ СТАНЦИИ Q = от 40 тыс. до 100 тыс.м³/сут.		
Ст.инж.		Ларионов				лит.	лист	листов
Рук.гр.		Косминская				Р	3	I5
Гл.спец.		Голец		10.05.88	План на отм. 0.000 (стены панельные)	ГОССТРОЙ СССР ГОСХИМПРОЕКТ г. Москва	
Нач.отд.		Евтушенко		10.05.88			
Гл.инж.пр.		Киселева					
Гл.инж.пр.		Никитин		23.5.88			

ЦИТП Инв. № 0103 Копировал 16396-04 6 Формат 22

План на отм. 0.000

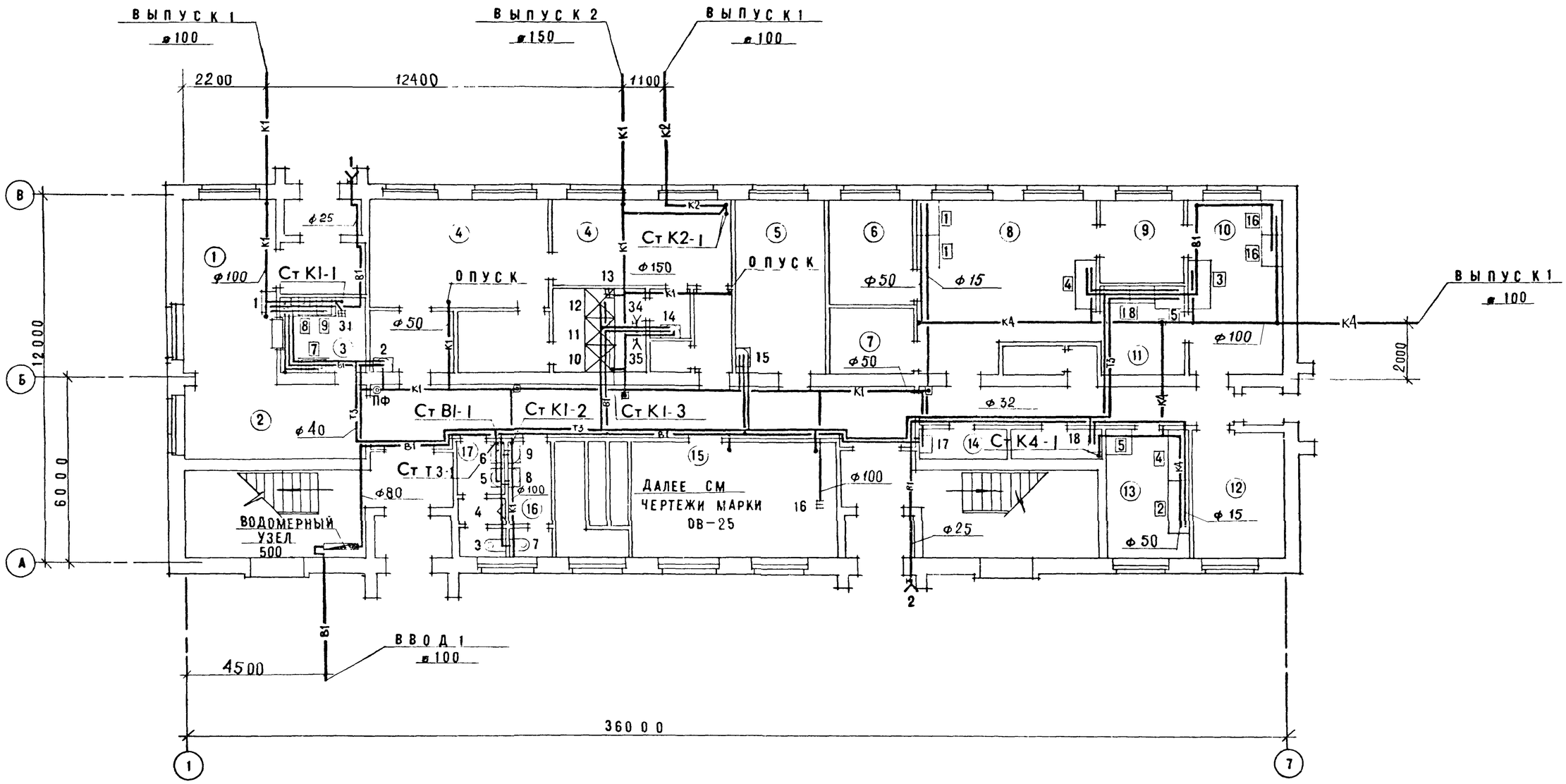

ЭКСПЛИКАЦИЯ ПОМЕЩЕНИЙ

1. Подсобное помещение
2. Буфет I2 п.с
3. Мойка
4. Мужской гардероб уличной, домашней и специальной одежды
5. Помещение отдыха дежурной смены
6. Начальник смены
7. Помещение отдыха дежурной смены
8. Физико-химическая лаборатория
9. Весовая
10. Бактериологическая лаборатория
11. Моечная, автоклавная
12. Хранение посуды и реактивов
13. Физико-химическая лаборатория
14. Кладовая уборочного инвентаря
15. П В К
16. Женский санузел
17. Мужской санузел

Изм	Лист	№ докум.	Подпись	Дата
Ст.инж.		Ларионов		
Рук.гр.		Косминская		
Гл.спец.		Голец		10.05.2
Нач.отд.		Евтушенко		10.05.2
Гл.инж.пр.		Киселева		
Гл.инж.кн.		Никитин		10.5.2

ТП 902-9-6 ВК

БЛОК ПРОИЗВОДСТВЕННЫХ И БЫТОВЫХ ПОМЕЩЕНИЙ ДЛЯ СТАНЦИИ Q = от 40 тыс. до 100 тыс.м³/сут.

лит.	лист	листов
Р	4	I5

План на отм. 0.000
(стены кирпичные)

ГОССТРОЙ СССР
ГОСХИМПРОЕКТ
г. Москва

План на отм. 3.300

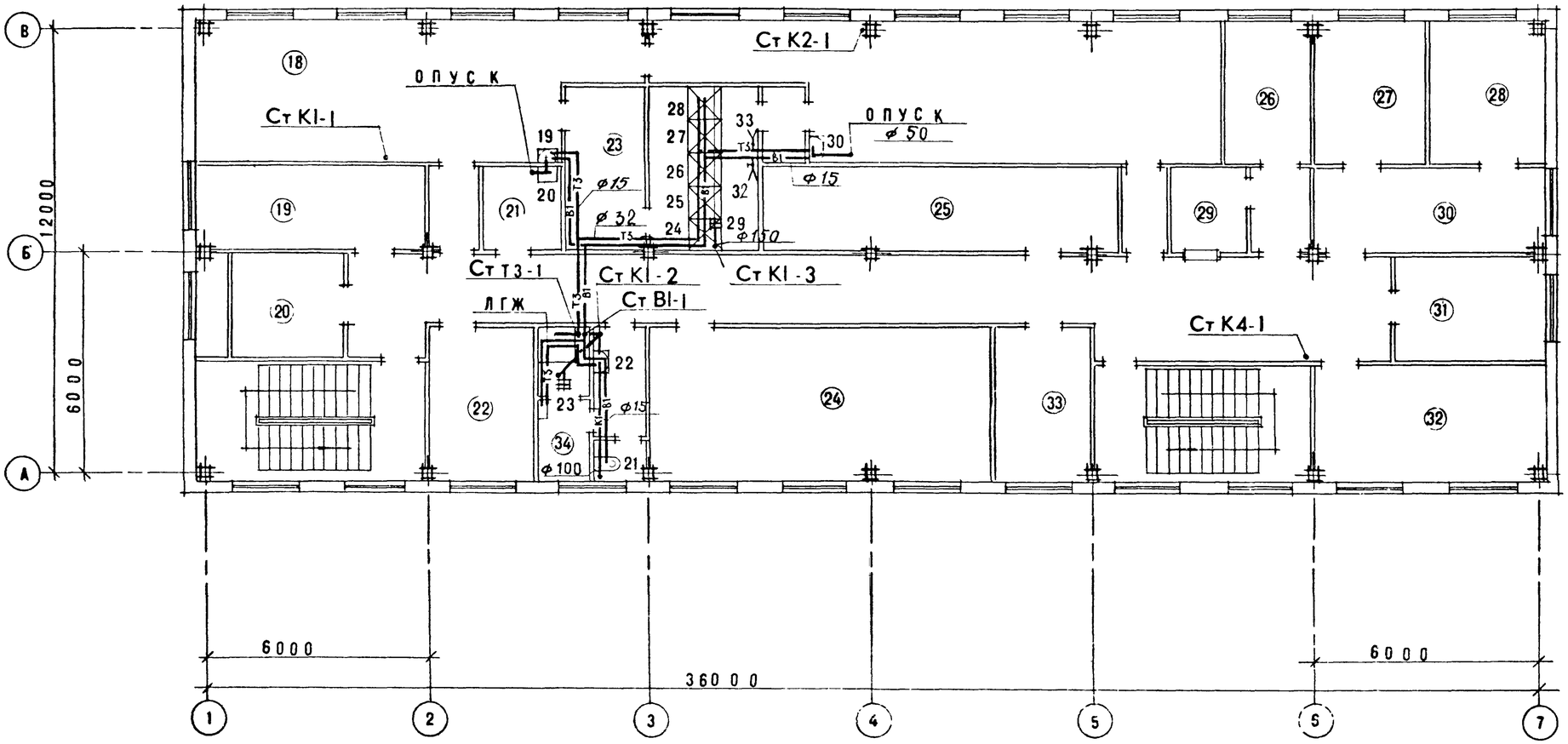

ЭКСПЛИКАЦИЯ ПОМЕЩЕНИЙ

18. Женский гардероб уличной, домашней и специальной одежды
19. В К
20. П В К
21. Кладовая уборочного инвентаря
22. Общественная организация
23. Обтирочная
24. Красный уголок и зал совещаний
25. В К
26. Бухгалтерия
27. Начальник станции
28. Главный инженер
29. Касса
30. Секретарь
31. Отдел кадров
32. Производственный отдел
33. Библиотека, архив
34. Личная гигиена женщин

Изм.	Лист	№ докум.	Подпись	Дата
Ст.инж.		Ларионов		
Рук.гр.		Косминская		
Гл.спец.		Голец		10.05.78
Нач.отд.		Евтушенко		10.05.78
Гл.инж.пр.		Киселева		

ТП 902-9-6 ВК

БЛОК ПРОИЗВОДСТВЕННЫХ И БЫТОВЫХ ПОМЕЩЕНИЙ ДЛЯ СТАНЦИИ Q = от 40 тыс. до 100 тыс.м³/сут.

лит.	лист	листов
Р	5	15

План на отм. 3.300 (стены панельные)

ГОССТРОЙ СССР
ГОСХИМПРОЕКТ
г. Москва

ЦИТП Инв № 0103 Копировал 16396-04 8 Формат 22

Альбом 13

План на отм. 3.300

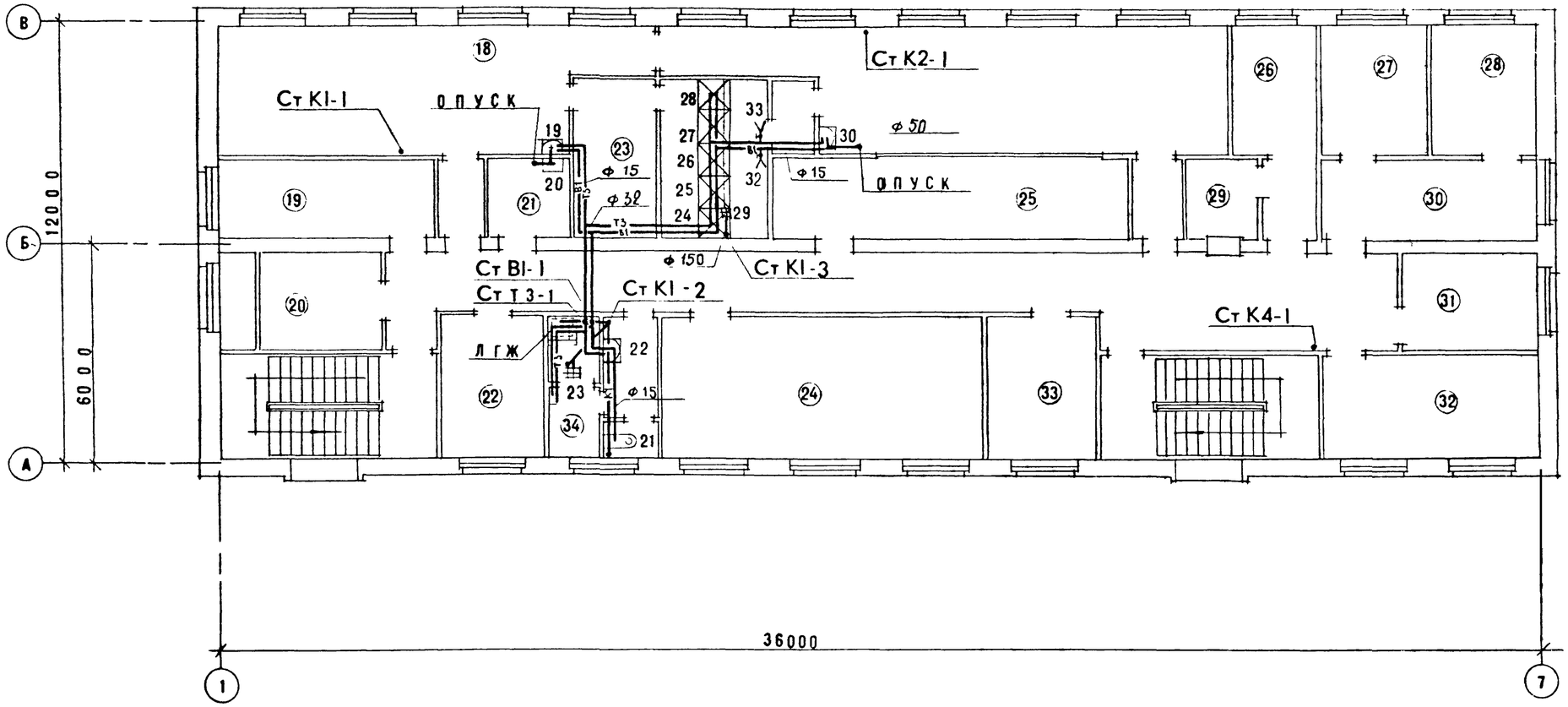

ЭКСПЛИКАЦИЯ ПОМЕЩЕНИЙ

18. Женский гардероб уличной, домашней и специальной одежды
19. В К
20. П В К
21. Кладовая уборочного инвентаря
22. Общественная организация
23. Обтирочная
24. Красный уголок и зал совещаний
25. В К
26. Бухгалтерия
27. Начальник станции
28. Главный инженер
29. Касса
30. Секретарь
31. Отдел кадров
32. Производственный отдел
33. Библиотека, архив
34. Личная гигиена женщин

Изм	Лист	№ докум.	Подпись	Дата
Ст.инж.		Ларионов		
Рук.гр.		Косминская		
Гл.спец.		Голец		10.05.87
Нач.отд.		Евтушенко		10.05.87
Гл.инж.пр.		Киселева		

ТП 902-9-6 ВК

БЛОК ПРОИЗВОДСТВЕННЫХ И БЫТОВЫХ ПОМЕЩЕНИЙ ДЛЯ СТАНЦИИ Q = от 40 тыс. до 100 тыс.м³/сут.

лит.	лист	листов
Р	6	15

План на отм. 3.300 (стены кирпичные)

ГОССТРОЙ СССР ГОСХИМПРОЕКТ г. Москва

ЦИТП Инв № 0103 Копировал 16396-04 9 Формат 22

BI

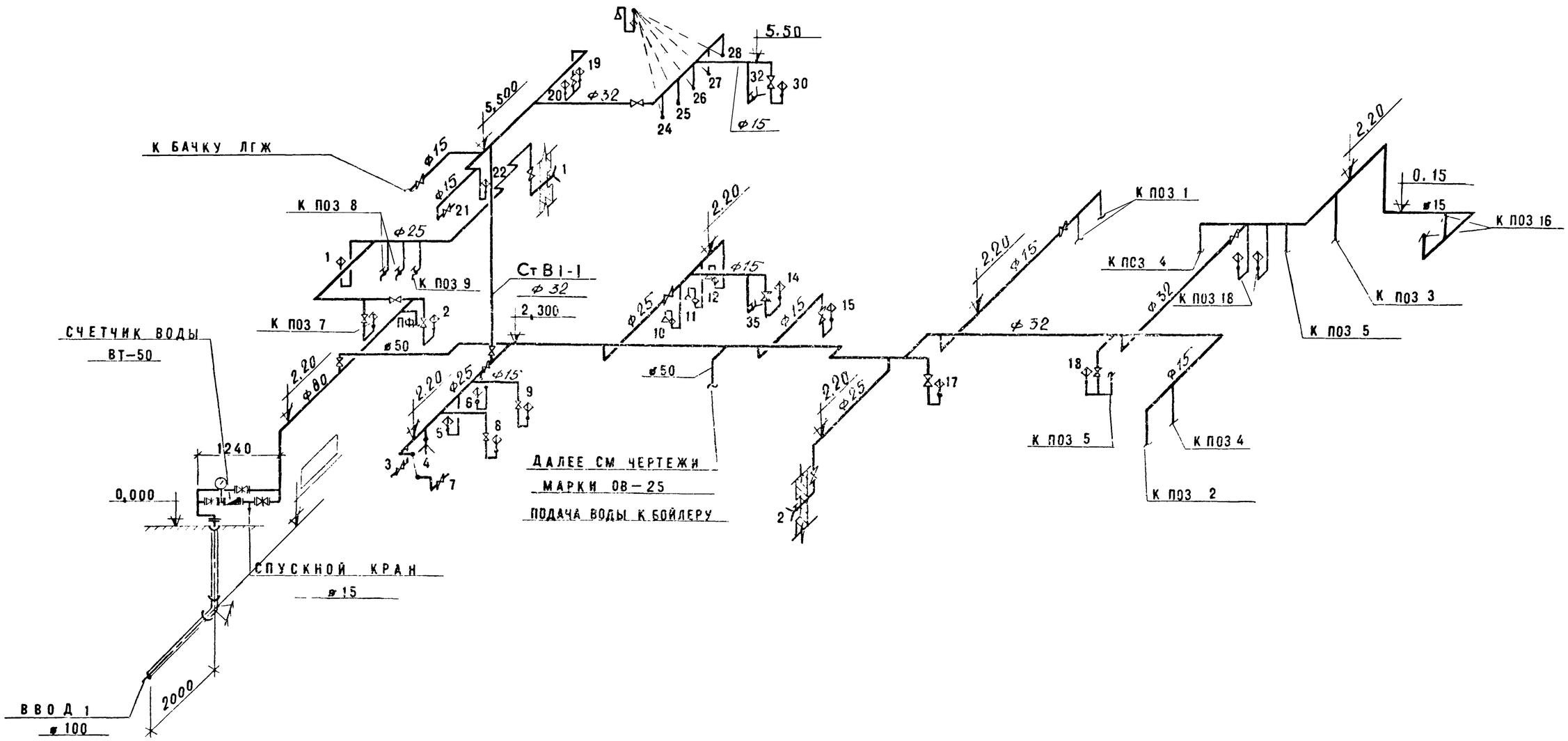

Оборудование буфета (поз.7; 8; 9) и лаборатории (поз.I; 2; 3; 4; 5; I6; I8), а также запорную арматуру на подводках к ним см.в частях проекта, выполняемых соответственно институтами "Гипроторг" и "Союзводоканалпроект".

Изм.	Лист	№ докум.	Подпись	Дата
Инж.		Ерина		
Ст.инж.		Ларионов		
Рук.гр.		Косминская		
Гл.спец.		Голец		12.05.
Нач.отд.		Евтушенко		12.05.12
Гл.инж.пр.		Киселева		

ТП 902-9-6 ВК

БЛОК ПРОИЗВОДСТВЕННЫХ И БЫТОВЫХ ПОМЕЩЕНИЙ ДЛЯ СТАНЦИИ Q = от 40 тыс. до 100 тыс.м³/сут.

лит.	лист	листов
Р	7	I5

Схема системы В I

ГОССТРОЙ СССР
ГОСХИМПРОЕКТ
г. Москва

ЦИТП Инв. № 0103 Копировал 16396-04 10 Формат 22

Т3

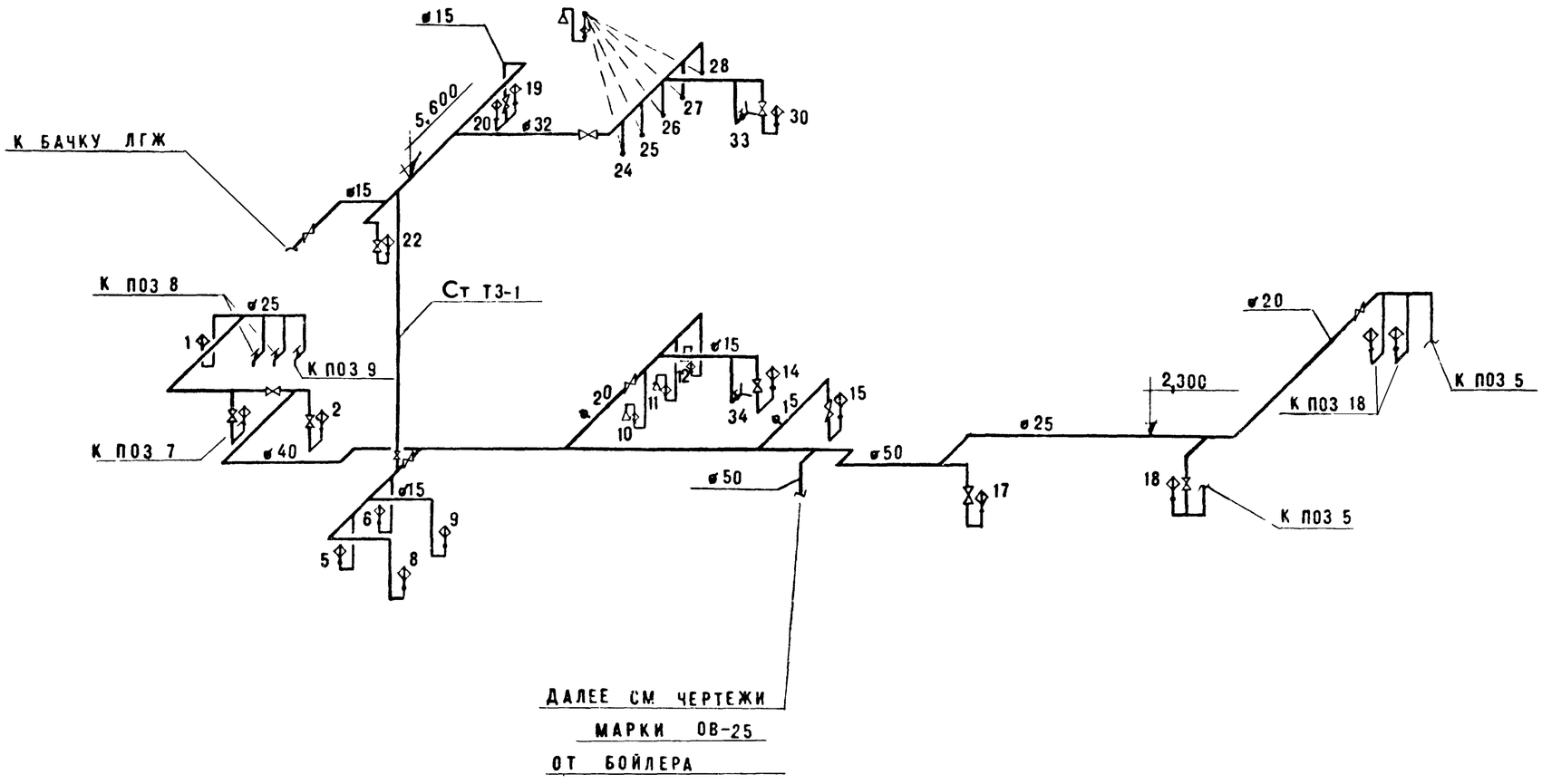

Изм.	Лист	№ докум.	Подпись	Дата
Инж.		Ерина		
Ст.инж.		Ларионов		
Рук.гр.		Косминская		
Гл.спец.		Голец		10.05.89
Нач.отд.		Евтушенко		10.05.89
Гл.инж.пр.		Киселева		

ТП 902 - 9 - 6 ВК

БЛОК ПРОИЗВОДСТВЕННЫХ И БЫТОВЫХ ПОМЕЩЕНИЙ ДЛЯ СТАНЦИИ Q = от 40 тыс. до 100 тыс.м³/сут.

Стадия	Лист	Листов
Р	8	15

Схема системы Т 3

ГОССТРОЙ СССР
ГОСХИМПРОЕКТ
г. Москва

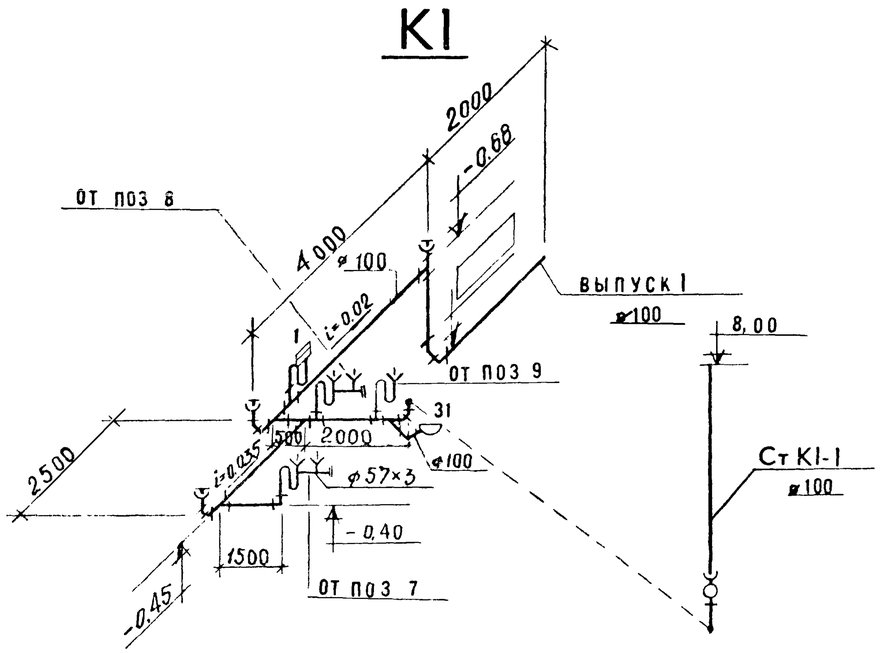

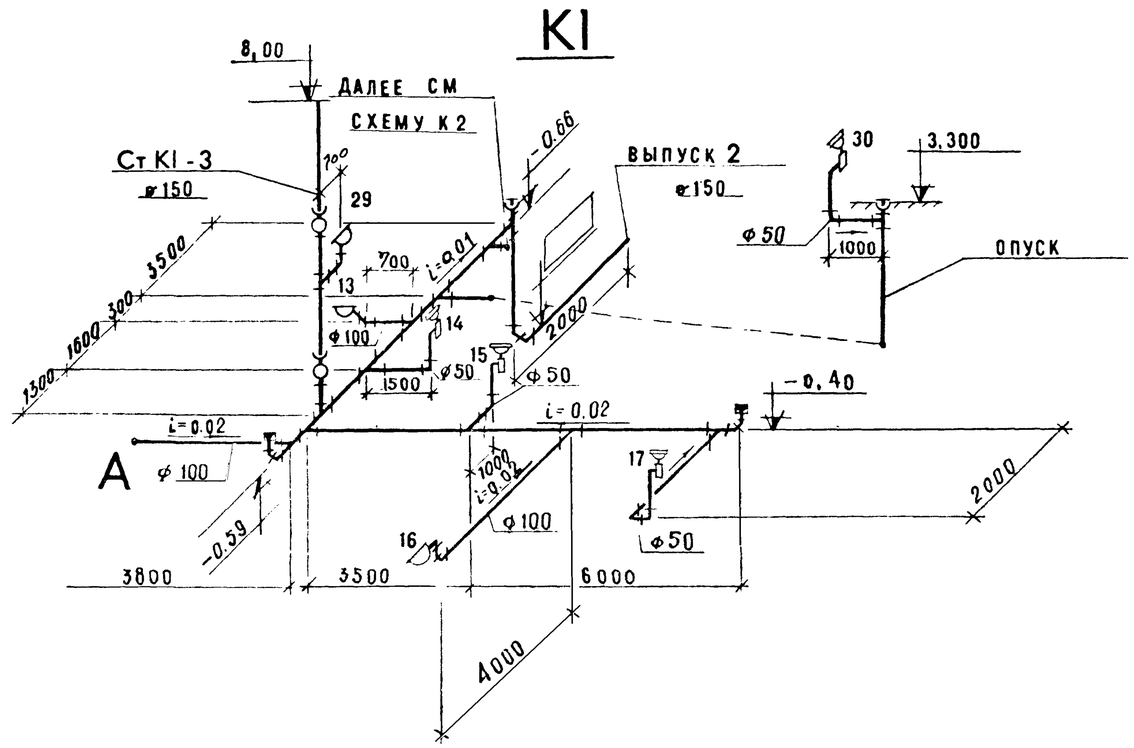

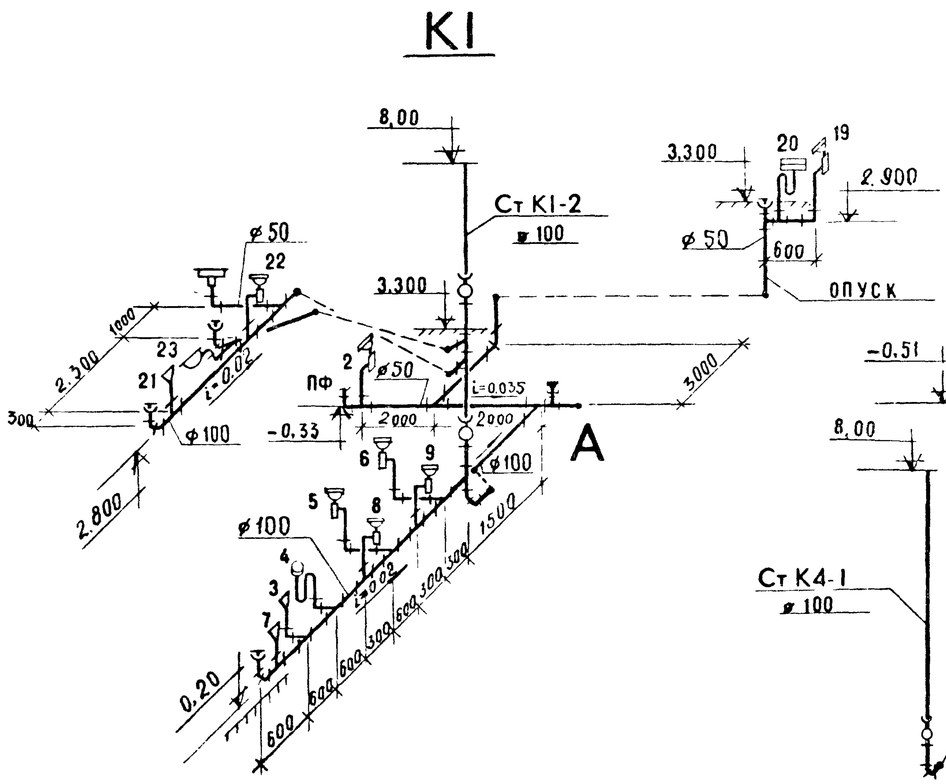

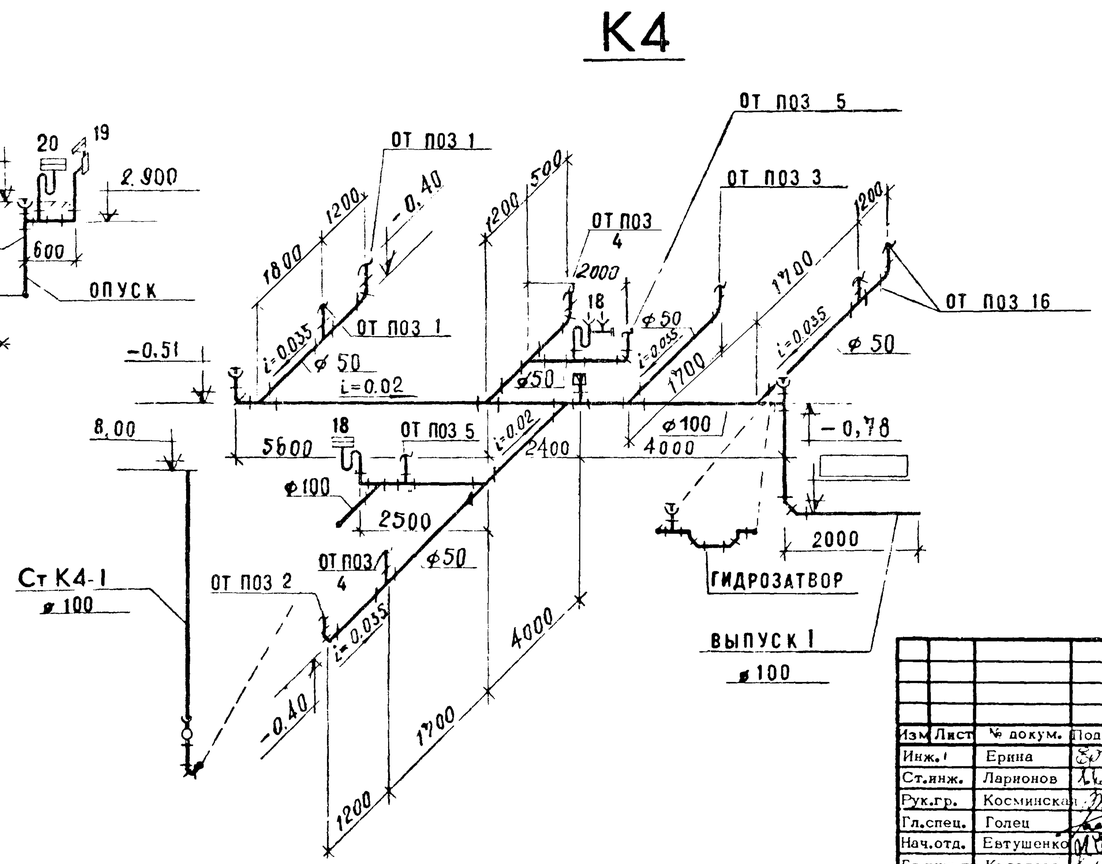

Изм	Лист	№ докум.	Подпись	Дата
Инж.1		Ерина		
Ст.инж.		Ларионов		
Рук.гр.		Косминская		
Гл.спец.		Голец		10.05.91
Нач.отд.		Евтушенко		10.05.91
Гл.инж.пр.		Киселева		

ТП 902-9-6 ВК

БЛОК ПРОИЗВОДСТВЕННЫХ И БЫТОВЫХ ПОМЕЩЕНИЙ ДЛЯ СТАНЦИИ Q = от 40 тыс. до 100 тыс.м³/сут.

лит.	лист	листов
Р	9	15

Схемы систем К I; К 4

ГОССТРОЙ СССР
ГОСХИМПРОЕКТ
г. Москва

ЦИТП Инв. № 0103 Копировал 16396-04 12 Формат 22

ПЛАН КРОВЛИ

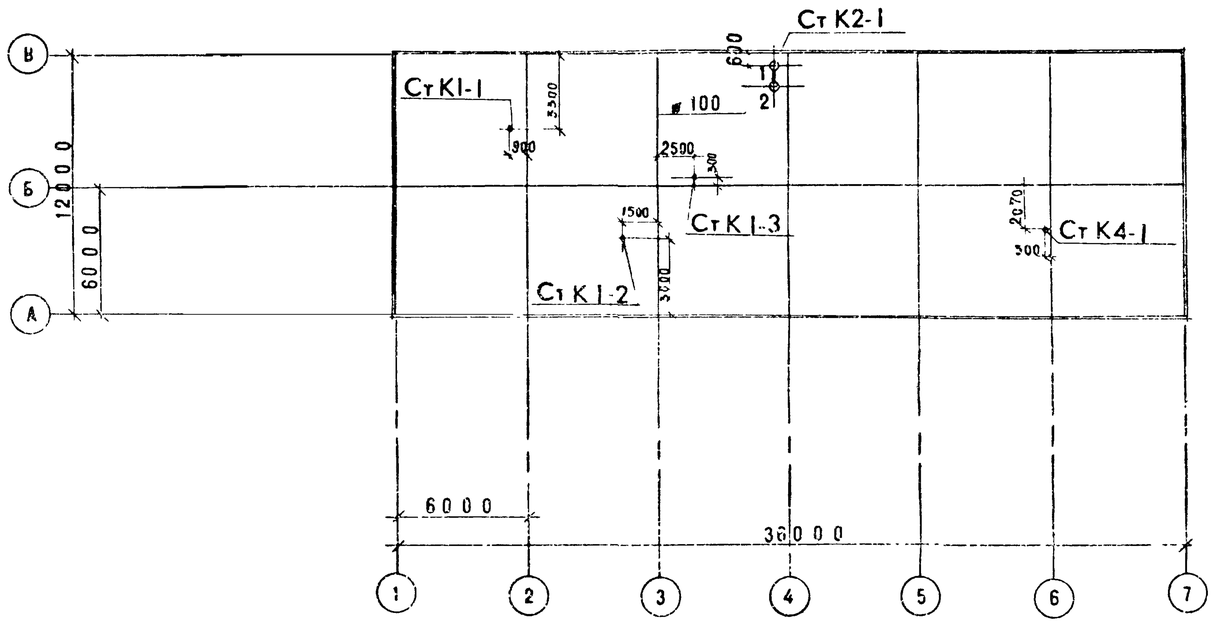

Разрез 1-1

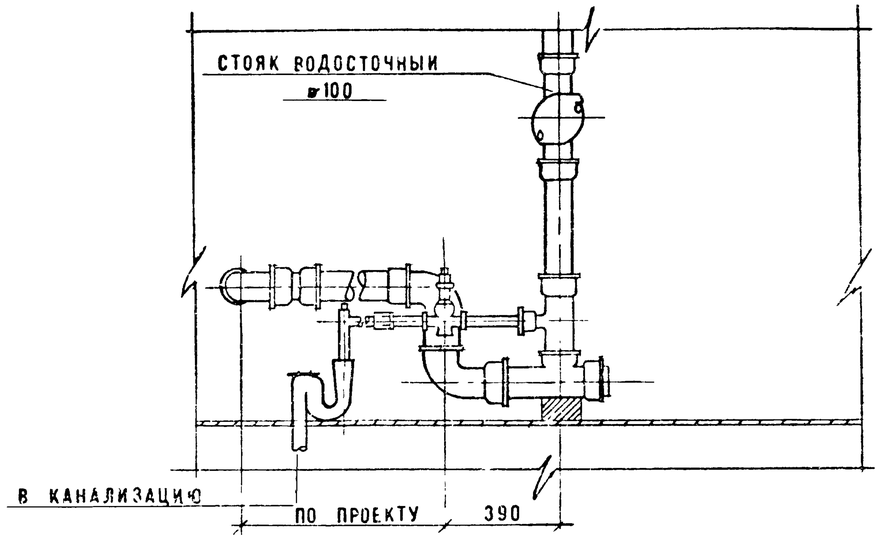

К2

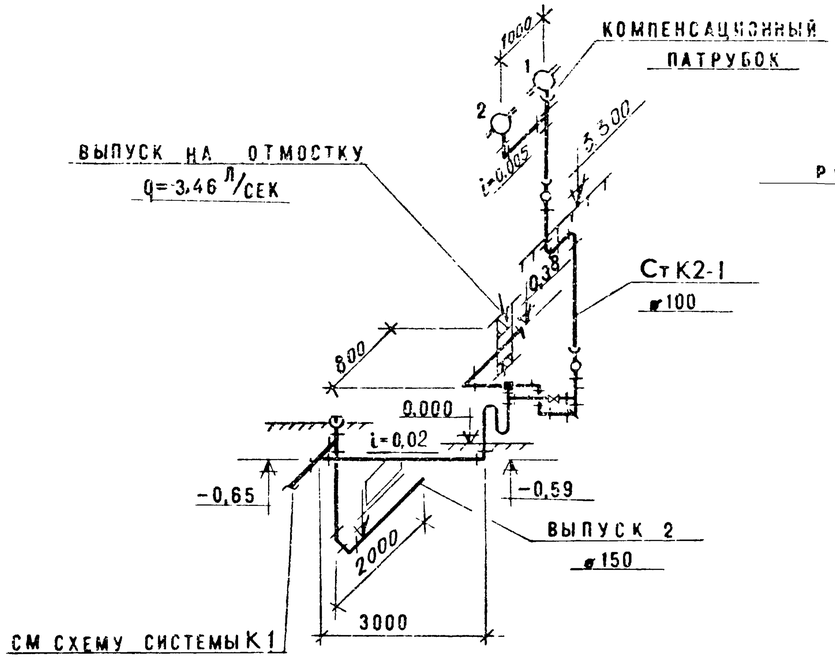

ПРОЧИСТКА В ЛЮЧКЕ

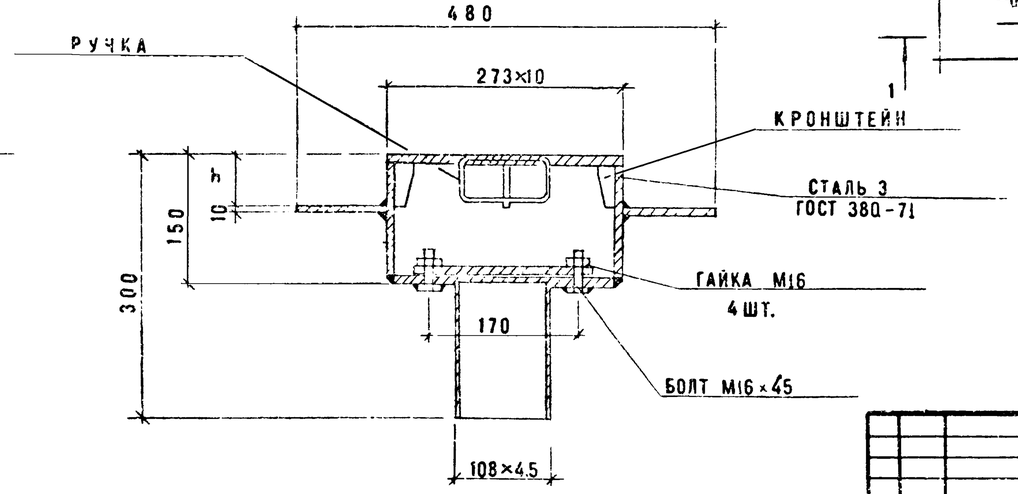

План

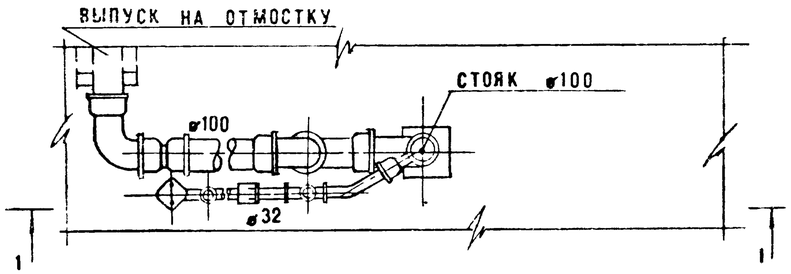

					ТП 902-9-6 ВК		
Изм	Лист	№ докум.	Подпись	Дата	БЛОК ПРОИЗВОДСТВЕННЫХ И БЫТОВЫХ ПОМЕЩЕНИЙ ДЛЯ СТАНЦИИ Q = от 40 тыс. до 100 тыс.м³/сут.		
Ст.инж.		Ларионов				лит.	лист	листов
Рук.гр.		Ермолаев				Р	10	15
Рук.гр.		Косминская						
Гл.спец.		Голец		10.05	План кровли. Схема системы К 2. Прочистка в лючке	ГОССТРОЙ СССР ГОСХИМПРОЕКТ г. Москва	
Нач.отд.		Евтушенко		10.05.70			
Гл.инж.пр.		Киселева					

СХЕМА ОБВЯЗКИ

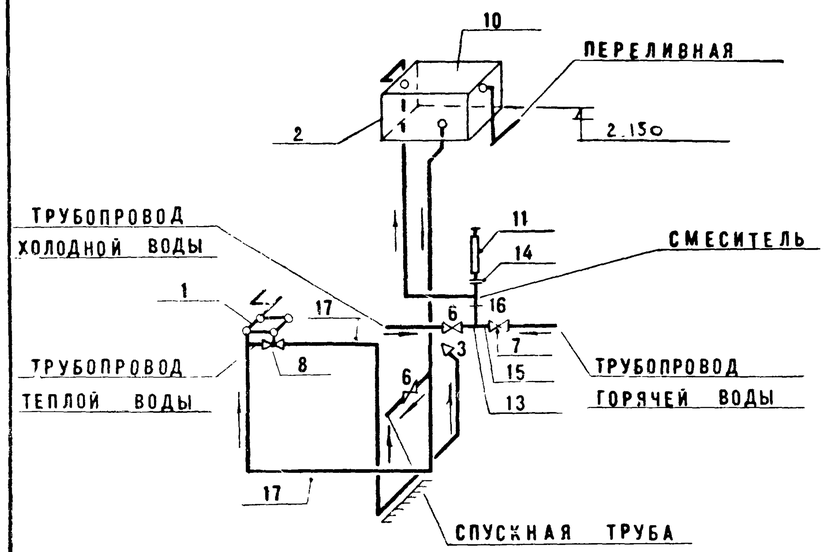

Формат	Зона	Поз.	Обозначение	Наименование	Кол.	Примечание
				Сборочные единицы		
		I		Локтевой пуск воды	I	
		2		Корзина	I	3 кг
				Детали		
		3		Конусная насадка	I	
БЧ		4		Площадка под ноги из		
				листовой рифленой стали		
				5х250х900		
				ГОСТ 8568-77	2	I8,6 кг
БЧ		5		Анкер Ø I4 l=I50		
				ГОСТ 2590-7I	4	0,8 кг
				Стандартные изделия		
		6		Вентиль Ду I5 Ру I0	2	Тип I5ч8р
		7		Вентиль Ду I5 Ру I6	I	Тип I5ч8п
		8		Кран Ду I5 Ру I0	I	Тип II чобк
		9		Поддон душевой мелкий		
				с сифоном		
				ГОСТ I0I6I-73		
				ГОСТ II52-65	I	
		I0		Бачок смывной керамиче-		
				ский		
				ГОСТ I4285-69	I	
		II		Термометр в стальной		
				оправе Ду 20		
				ГОСТ 2823-73		
				ГОСТ 3029-75	I	

Формат	Зона	Поз.	Обозначение	Наименование	Кол.	Примечание
		I2		Петля дверная		
				ГОСТ 5088-72	4	
		I3		Тройник Ду 32х32 Ру I6		
				ГОСТ 8948-75	2	
		I4		Футорка Ду 32х20 Ру I6		
				ГОСТ 8960-75	I	
		I5		Футорка Ду 32хI5 Ру I6		
				ГОСТ 8960-75	3	
		I6		Ниппель Ду 32 Ру I6		
				ГОСТ 8958-75	I	
				Материалы		
		I7		Труба стальная		
				водогазопроводная оцин-		
				кованная легкая		
				Ду I5 ГОСТ 3262-75		
				l = I0 м		II,0 кг
		I8		Лист 5 ГОСТ I9903-74		
				Ст 3 ГОСТ I4637-69	2	3,5 кг
		I9		Лист 5 ГОСТ I9903-74		
				Ст 3 ГОСТ I4637-69	2	7,0 кг

В спецификации указан общий вес изделий.

ДЕТАЛЬ ПОЗ 3

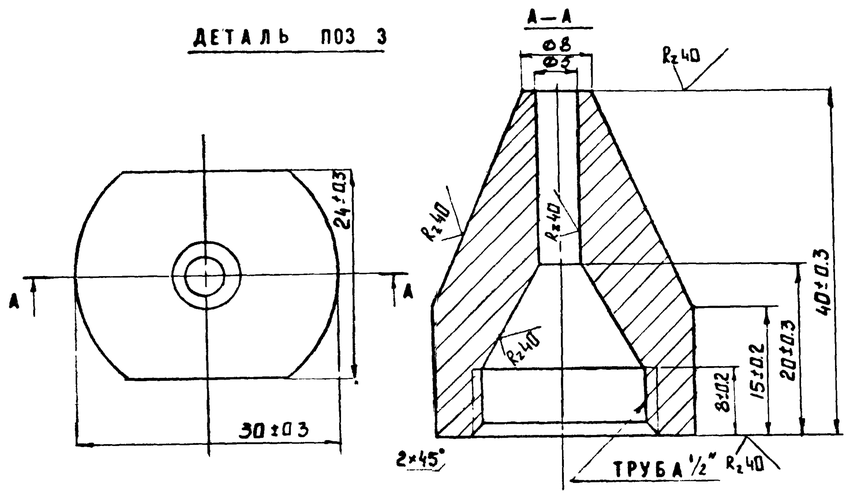

1. Регулировка температуры смешанной воды (T°C – не выше 35° + 37°C), поступающей в бачок, а затем к конусной насадке, производится перед началом процедуры.

2. Уравнитель электрического потенциала между корпусом поддона и стальной водопроводной трубой должен соответствовать ГОСТ I0I6I-73.

3. Все стальные поверхности деталей и труб окрасить по грунту (железный сурик на олифе) масляной краской за два раза.

Изм.	Лист	№ докум.	Подпись	Дата
Ст.инж.		Ларионов		
Рук.гр.		Ермолаев		
Рук.гр.		Косминская		
Гл.спец.		Голец		10.05
Нач.отд.		Евтушенко		10.05.78
Гл.инж.пр.		Киселева		

ТП 902-9-6 ВК

БЛОК ПРОИЗВОДСТВЕННЫХ И БЫТОВЫХ ПОМЕЩЕНИЙ ДЛЯ СТАНЦИИ Q = от 40 тыс. до 100 тыс.м³/сут.

Лит.	Лист	Листов
Р	II	I5

Гигиенический женский душ. Схема. Спецификация

ГОССТРОЙ СССР ГОСХИМПРОЕКТ г. Москва

План

/повернуто на 90°/

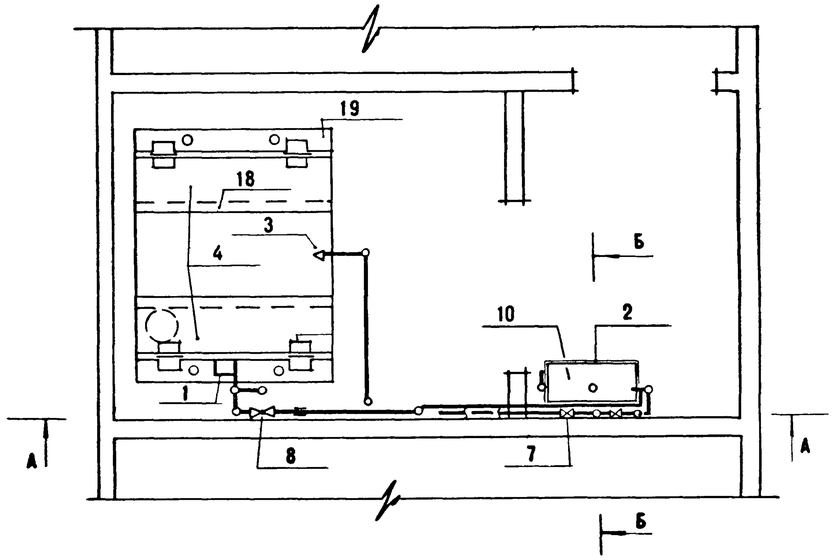

А-А

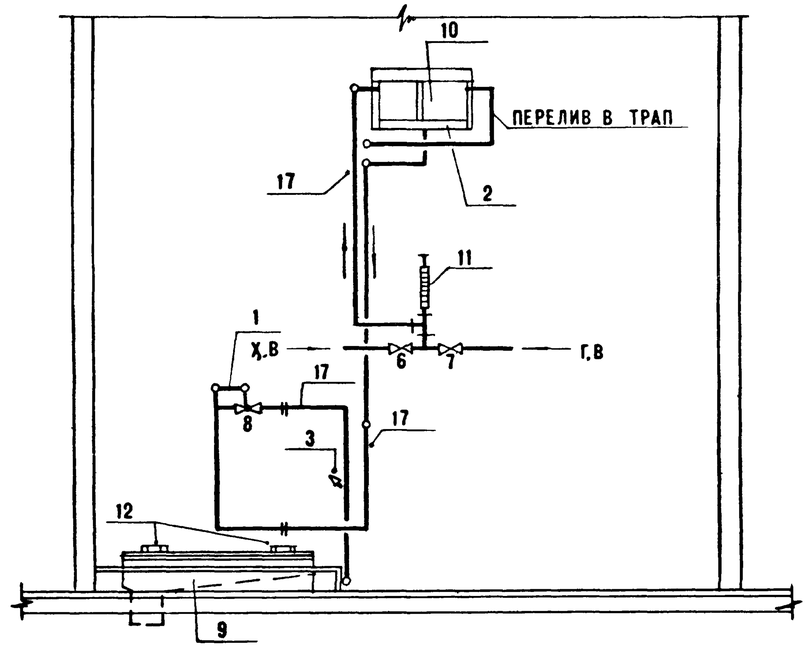

Б-Б

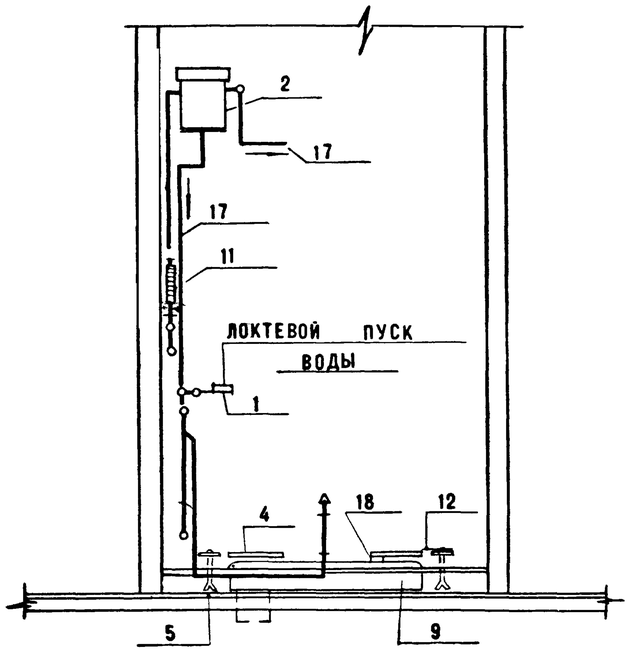

Изм	Лист	№ докум.	Подпись	Дата
Ст.инж.		Ларионов		
Рук.гр.		Ермолаев		
Рук.гр.		Косминская		
Гл.спец.		Голец		10.05
Нач.отд.		Евтушенко		10.05
Гл.инж.пр.		Киселева		

ТП 902-9-6 ВК

БЛОК ПРОИЗВОДСТВЕННЫХ И БЫТОВЫХ ПОМЕЩЕНИЙ ДЛЯ СТАНЦИИ Q = от 40 тыс. до 100 тыс.м³/сут.

лит.	лист	листов
Р	12	15

Гигиенический женский душ. План. Разрез

ГОССТРОЙ СССР
ГОСХИМПРОЕКТ
г. Москва

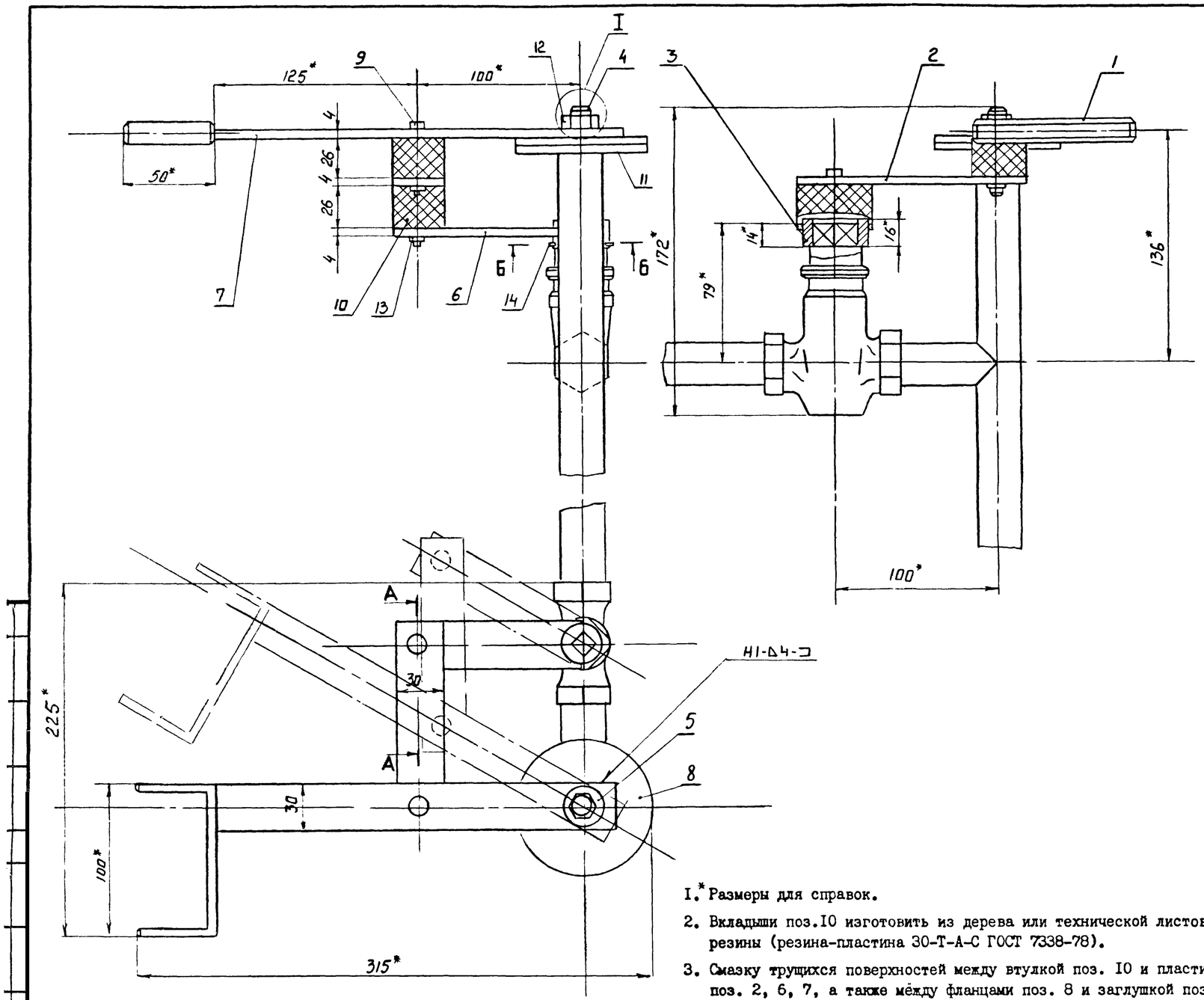

1.* Размеры для справок.

2. Вкладыши поз.10 изготовить из дерева или технической листовой резины (резина-пластина 30-Т-А-С ГОСТ 7338-78).

3. Смазку трущихся поверхностей между втулкой поз. 10 и пластинами поз. 2, 6, 7, а также между фланцами поз. 8 и заглушкой поз. 11 осуществлять порошком графита или солидолом с ГОСТ 4366-76.

4. Гайку поз.12 плотно не затягивать.

5. Сварные швы по ГОСТ 5264-69.

6. Неуказанные предельные отклонения размеров: отверстий по A_7; валов - по B_7; остальных по CM_7.

Формат	Зона	Поз.	Обозначение	Наименование	Кол.	Примечание
				Детали		
		I		**Локтевой упор**		
				Лист $\frac{4\ ГОСТ\ 19903-74}{Ст\ 3\ ГОСТ\ 14637-69}$	I	0,72 кг
		2		Полоса		
				Лист $\frac{4\ ГОСТ\ 19903-74}{Ст\ 3\ ГОСТ\ 14637-69}$	I	0,12 кг
		3		Втулка		
				Круг $\frac{25\ ГОСТ\ 2590-71}{Ст\ 3\ ГОСТ\ 535-58}$	I	0,05 кг
		4		Болт		
				Круг $\frac{8\ ГОСТ\ 2590-71}{Ст\ 3\ ГОСТ\ 535-58}$	I	0,008 кг
		5		Втулка		
				Круг $\frac{24\ ГОСТ\ 2590-71}{Ст\ 3\ ГОСТ\ 535-58}$	I	0,05 кг
		6		Полоса		
				Лист $\frac{4\ ГОСТ\ 14903-74}{Ст\ 3\ ГОСТ\ 14637-69}$	I	0,11 кг
		7		Полоса		
				Лист $\frac{4\ ГОСТ\ 19903-74}{Ст\ 3\ ГОСТ\ 14637-69}$	I	0,2 кг
		8		**Фланец**		
				Лист $\frac{4\ ГОСТ\ 19903-74}{Ст\ 3\ ГОСТ\ 14637-69}$	I	0,2 кг
		9		Штифт		
				Круг $\frac{14\ ГОСТ\ 2590-71}{Ст\ 3\ ГОСТ\ 535-58}$	2	0,02 кг
БЧ		10		Вкладыш		
				Резина-пластина		
				30-Т-А-С ГОСТ 7338-78	2	0,01 кг
БЧ		11		Заглушка		
				Лист $\frac{4\ ГОСТ\ 19903-74}{Ст\ 3\ ГОСТ\ 14637-69}$	I	0,3 кг
				Стандартные изделия		
		12		Гайка М8.4.05 ГОСТ5915-70	I	
		13		Шайба 08.36.05ГОСТ6958-68	2	
		14		Шплинт 2х30		
				ГОСТ 397-66	3	

Изм	Лист	№ докум.	Подпись	Дата
Ст.инж.		Ларионов		
Рук.гр.		Ермолаев		
Рук.гр.		Косминская		
Гл.спец.		Голец		10.05
Нач.отд.		Евтушенко		10.05
Гл.инж.пр.		Киселева		

ТП 902-9-6 ВК

БЛОК ПРОИЗВОДСТВЕННЫХ И БЫТОВЫХ ПОМЕЩЕНИЙ ДЛЯ СТАНЦИИ Q = от 40 тыс. до 100 тыс.м³/сут.

лит.	лист	листов
Р	I3	I5

Гигиенический женский душ. Локтевой пуск воды. Спецификация

ГОССТРОЙ СССР ГОСХИМПРОЕКТ г. Москва

ЦИТП Инв. № 0103 Копировал 16396-04 16 Формат 22

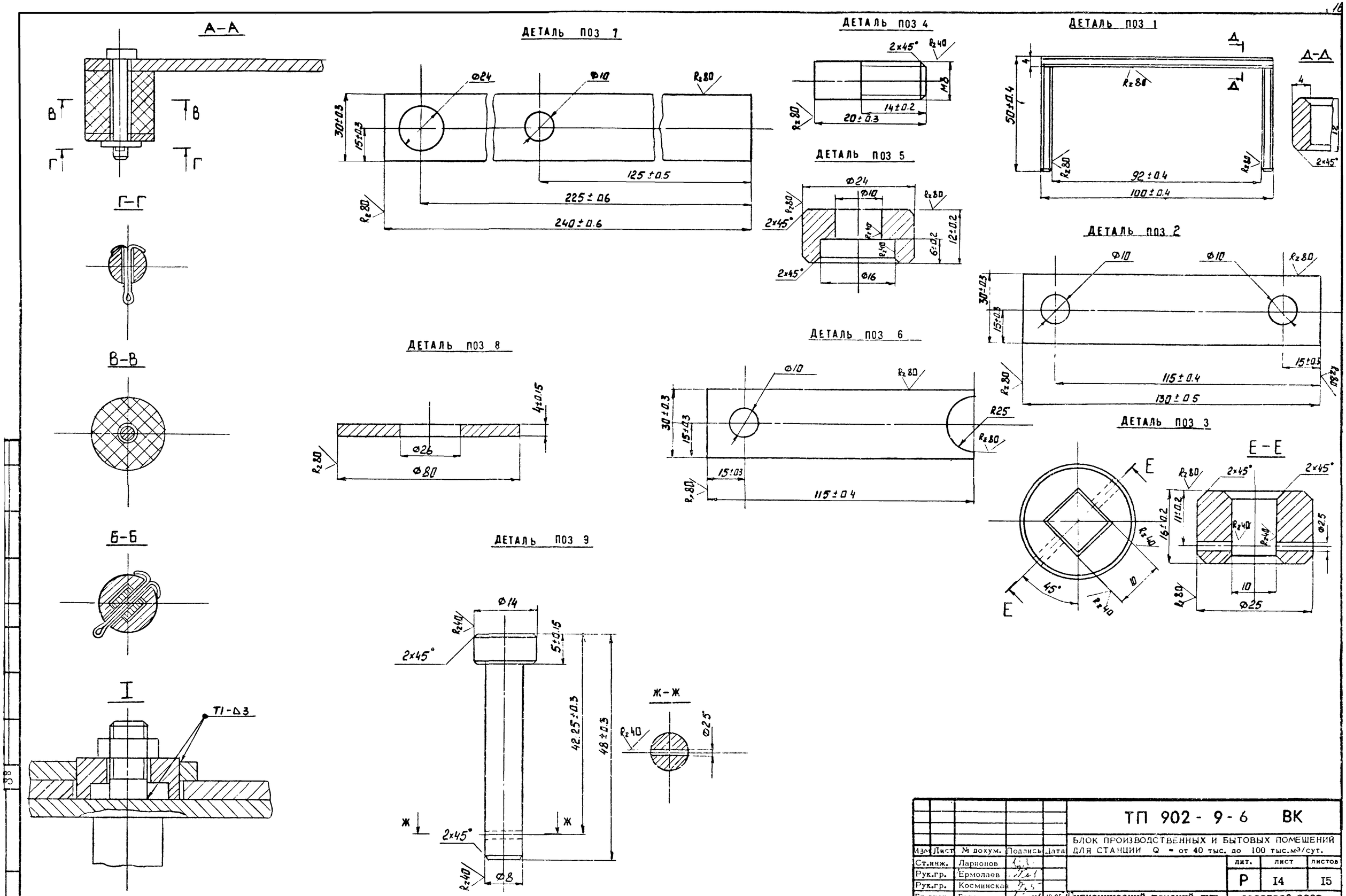

Изм.	Лист	№ докум.	Подпись	Дата	ТП 902-9-6 ВК			
					БЛОК ПРОИЗВОДСТВЕННЫХ И БЫТОВЫХ ПОМЕЩЕНИЙ ДЛЯ СТАНЦИИ Q = от 40 тыс. до 100 тыс.м³/сут.			
Ст.инж.		Ларионов				лит.	лист	листов
Рук.гр.		Ермолаев				Р	I4	I5
Рук.гр.		Косминская						
Гл.спец.		Голец		10.05	Гигиенический женский душ. Локтевой пуск воды. Разрез. Узлы. Детали	ГОССТРОЙ СССР ГОСХИМПРОЕКТ г. Москва		
Нач.отд.		Евтушенко		10.05				
Гл.инж.пр.		Киселева						

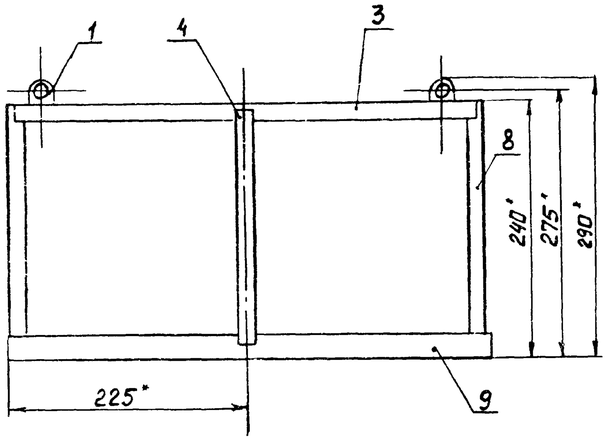

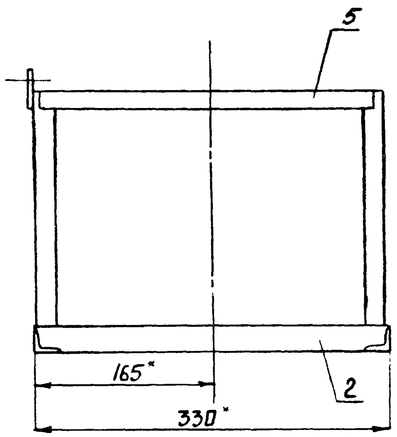

ВИД Б

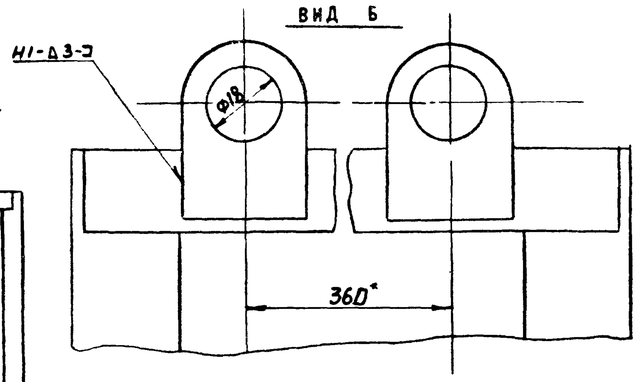

А — А

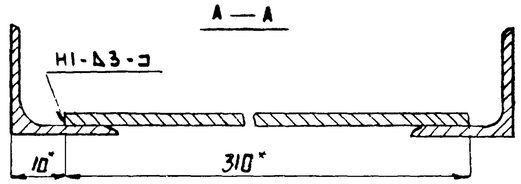

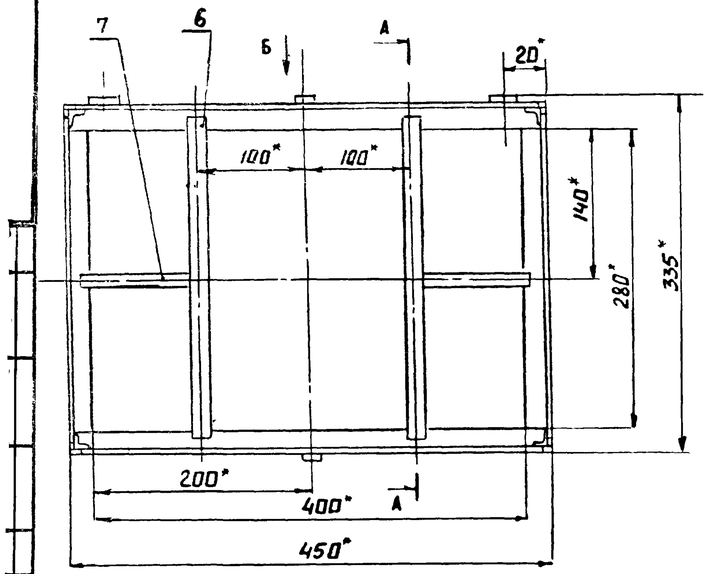

ДЕТАЛЬ ПОЗ 1

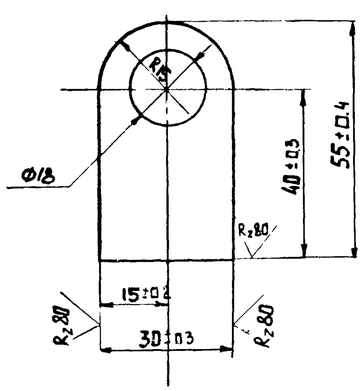

ДЕТАЛЬ ПОЗ 2

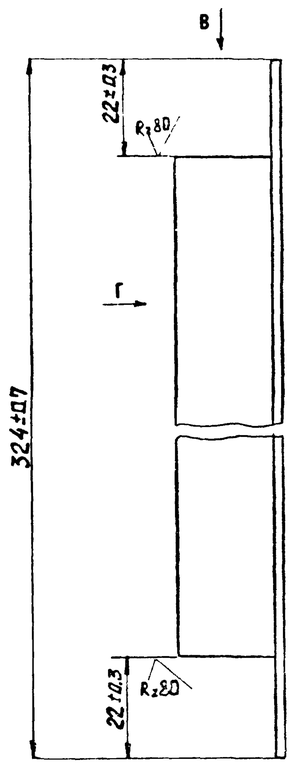

ВИД В

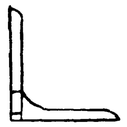

ВИД Г

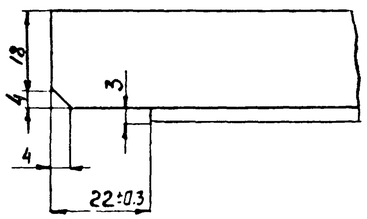

1. Размеры для справок.
2. Сварные швы по ГОСТ 5264-69.
3. Неуказанные предельные отклонения размеров: отверстий по A_7; валов - по B_7; остальных по CM_7.

Формат	Зона	Поз.	Обозначение	Наименование	Кол.	Примечание
				Детали		
		I		Ушко		
				Лист 5 ГОСТ 19903-74 / Ст 3 ГОСТ 14637-69	2	0,04 кг
		2		Уголок25х25х3ГОСТ 8509-72		
				Ст 3 ГОСТ 535-58 / L = 324 мм	2	0,29 кг
БЧ		3		Лист В 3.0 ГОСТ 19904-74		
				3-III Ст3 ГОСТ16523-70 / L =440мм	2	0,2I кг
БЧ		4		Лист В3.0 ГОСТ 19904-74		
				3-III Ст3ГОСТ16523-70 / L=230мм	2	0,II кг
БЧ		5		Лист В 3.0 ГОСТ 19904-74		
				3-III Ст3 ГОСТ 16523-70 / L =320 мм	2	0,I5 кг
БЧ		6		Лист В 3.0 ГОСТ 19904-74		
				3-III Ст3 ГОСТ 16523-70 / L =3I0 мм	2	0,I5 кг
БЧ		7		Лист В 3.0 ГОСТ 19904-74		
				3-III Ст3 ГОСТ 16523 -70 / L =I05 мм	2	0,I5 кг
БЧ		8		Уголок20х20х3ГОСТ8509-72		
				Ст3 ГОСТ 535-58 / L=237 мм	4	0,22 кг
БЧ		9		Уголок25х25х3ГОСТ8509-72		
				Ст3 ГОСТ 535-58 / L=450 мм	2	0,5I кг

Изм	Лист	№ докум.	Подпись	Дата
Ст.инж.		Ларионов		
Рук.гр.		Ермолаев		
Рук.гр.		Косминская		
Гл.спец.		Голец		10.05
Нач.отд.		Евтушенко		10.05
Гл.инж.пр.		Киселева		

ТП 902 - 9 - 6 ВК

БЛОК ПРОИЗВОДСТВЕННЫХ И БЫТОВЫХ ПОМЕЩЕНИЙ ДЛЯ СТАНЦИИ Q = от 40 тыс. до 100 тыс.м³/сут.

лит.	лист	листов
Р	I5	I5

Гигиенический женский душ. Корзина. Узлы, детали. Спецификация

ГОССТРОЙ СССР ГОСХИМПРОЕКТ г. Москва

ВЕДОМОСТЬ ЧЕРТЕЖЕЙ ОСНОВНОГО КОМПЛЕКТА

Формат	Лист	Наименование	Примечание
22	I	Общие данные (начало)	
22	2	Общие данные (продолжение)	
22	3	Общие данные (продолжение)	
22	4	Общие данные (продолжение)	
22	5	Общие данные (продолжение)	
22	6	Общие данные (продолжение)	
22	7	Общие данные (окончание)	
22	8	План на отм.0.000 (стены панельные)	
22	9	План на отм.0.000 (стены кирпичные)	
22	I0	План на отм.3.300 (стены панельные)	
22	II	План на отм.3.300 (стены кирпичные)	
22	I2	Схемы систем ПI, П2, В3, В7	
22	I3	Схемы систем ВI, В2, В4, В5, В6	
22	I4	Система отопления (стены панельные)	
22	I5	Система отопления (стены кирпичные)	
22	I6	Система теплоснабжения установок ПI, П2. Спецификация ПI	
22	I7	Установка системы ПI (стены панельные)	
22	I8	Установка системы ПI (стены кирпичные)	
22	I9	Установка системы П2 (стены панельные)	
22	20	Установка системы П2 (стены кирпичные)	
22	2I	Установка систем ВI, В3, В4, В5, В6. (стены панельные)	
22	22	Установка систем ВI, В3, В4, В5, В6 (стены кирпичные)	
22	23	Установка систем В2, В7. Спецификация В2, В5, В7. (стены панельные)	
22	24	Установка систем В2, В7. Спецификация В2, В5, В7. (стены кирпичные)	
22	25	Узел управления. План на отм.0.000, схема узла управления вводом	
22	26	Узел управления. Разрез I-I; 2-2. Вид А.	
22	27	Узел управления. Спецификация	

Типовой проект разработан в соответствии с действующими нормами и предусматривает мероприятия, обеспечивающие взрывную, взрывопожарную и пожарную безопасность при эксплуатации здания.

Гл.инженер проекта: (Киселева М.П.)

ВЕДОМОСТЬ ПРИМЕНЕННЫХ И ССЫЛОЧНЫХ ДОКУМЕНТОВ

Обозначение	Наименование	Примечание
I.494-8	Решетки воздухоприточные типа РР	
I.494-I0	Решетки щелевые регулирующие типа Р	
I.494-2I	Крепление решеток воздухоприточных типа РР и щелевых регулирующих типа Р к воздуховодам и строительным конструкциям	
I.494-26 вып.I	Унифицированные конструкции приточных вентиляционных установок. Коробки и диффузоры к вентиляторам, рамки	
I.494-32	Зонты и дефлекторы вентиляционных систем	
2.400-4 вып.I	Тепловая изоляция трубопроводов	
2.400-4 вып.2	Тепловая изоляция арматуры и фланцевых соединений	
2.400-4 вып.3	Тепловая изоляция промышленного оборудования	
2.494-I вып.I	Узлы прохода вентиляционных шахт через покрытия промышленных зданий	
2.494-8 вып.I	Гибкие вставки к ц/б вентиляторам	
4.904-69	Детали крепления санитарно-технических приборов и трубопроводов	
3.904-I0	Крепление стальных неизолированных воздуховодов	
3.904-I5 вып.I÷8	Заслонки воздушные унифицированные	
4.903-I0 вып.4	Изделия и детали трубопроводов для тепловых сетей. Опоры неподвижные.	
4.903-I0 вып.8	Изделия и детали трубопроводов для тепловых сетей Грязевики абонентские	
I.494-25	Подставки под калориферы	
4.904-62	Двери и люки для вентиляционных камер	

ВЕДОМОСТЬ ОСНОВНЫХ КОМПЛЕКТОВ

Обозначение		Наименование комплекта	Примечание
902-9-	АР	Архитектурно-строительные решения	Альбом I,П Альбом Ш
902-9-	ЮЖ	Конструкции железобетонные	Альбом I,П Альбом Ш
902-9-	ВК	Внутренние водопровод и канализация	Альбом IУ
902-9-	ОВ	Стопление и вентиляция	Альбом IУ
902-9-	МК	Технологическая часть	Альбом У
902-9-	ЭЛ	Электротехническая часть	Альбом У

Изм.	Лист	№ докум.	Подпись	Дата
Инженер		Фролова		
Рук.гр.		Волчкина		
Гл.инж.		Рачицкий		
Нач.отд.		Файн-Гирш		
Гл.инж.пр.		Киселева		
Гл.инж.пр.		Никитин		10.71

ТП 902-9-6 - ОВ

БЛОК ПРОИЗВОДСТВЕННЫХ И БЫТОВЫХ ПОМЕЩЕНИЙ ДЛЯ СТАНЦИИ Q = от 40 тыс. ДО 100 тыс. м³/сут.

лит.	лист	листов
р	I	

Общие данные (начало)

ГОССТРОЙ СССР
ГОСХИМПРОЕКТ
г. Москва

16396-04 19

Формат 22г

СПЕЦИФИКАЦИЯ ОТОПИТЕЛЬНО-ВЕНТИЛЯЦИОННЫХ УСТАНОВОК

Марка	Обозначение	Наименование	Колич.	Примеч.
		ВЕНТИЛЯЦИЯ		
	Учреждение УЮ-400/5	I.Агрегат вентиляторный А8-2 комплектно:	I	568кг
		а.Вентилятор центробежный Ц4-70 № 8,положение Л0°,исполнение 6;		
		б.Электродвигатель А02-42-6, n=960 об/мин		
		N=4 квт.		
	Учреждение УЮ-400/4	2.Агрегат вентиляторный А5090-2 комплектно:	2	II9кг
		а.Вентилятор центробежный Ц4-70 № 5 с колесом 0,90Дн, положение Л0°,исполнение1		
		б.Электродвигатель АОЛ2-22-4,N=I420 об/мин., N=I,5 квт		
	Учреждение УЮ-400/4	3.Агрегат вентиляторный А4095-2 комплектно:	4	82 кг
		а.Вентилятор центробежный Ц4-70 № 4 с колесом 0,95Дн, положение Л0°,исполнение I		
		б.Электродвигатель АОЛ2-II-4,n=I360 об/мин., N =0,6 квт		
	Учреждение УЮ-400/4	4.Агрегат вентиляторный А2.5095-2б.комплектно:	I	30 кг
		а.Вентилятор центробежный Ц4-70 № 2,5 с колесом 0,95Дн,положение Пр0°,исполнение I		
		б.Электродвигатель АОЛ2I-2 n=2800 об/мин N=0,4 квт		
	Учреждение УЮ-400/4	5.Агрегат вентиляторный А2,5095-2б компл:	I	30 кг
		а.Вентилятор центробежный Ц4-70 № 2,5 с колесом 0,95Дн,положение Л0°,исполнение I		
		б.Электродвигатель АОЛ2I-2. n=2800об/мин		

Марка	Обозначение	Наименование	Колич.	Примеч.
		N=0,4 квт		
	ГОСТ 720I-70	6.Калорифер КВБ-7п		
		Тн=-20°С	2	87,7 кг
	ГОСТ 720I-70	7.Калорифер КВБ-8П		
		Тн=-30°С	3	96,6 кг
	ГОСТ 720I-70	8.Калорифер КВБ-9П		
		Тн=-40°С	I	II3,0кг
	ГОСТ 720I-70	9.Калорифер КВБ-IOП		
		Тн=-40°С	2	II3,7кг
	ГОСТ 720I-70	I0.Калорифер КВС-8П		
		Тн=-20°С	I	70,3кг
	Учреждение УС-3I9/56	II.Фильтр ячейковый		
		ФяП	6	4,7 кг
	Серия I.494-25	I2.Подставка под калориферы	4	2,0кг
	Серия 4.904-62	I3.Дверь герметическая утепленная		
		Ду I,25х0,5	4	36,0кг
	Серия 2.494-8 вып.I	I4.Вставка гибкая		
		ВВ2,5	2	
		ВВ4	4	
		ВВ5	2	
		ВВ8	I	
	Серия 2.494-8 вып.I	I5.Вставка гибкая		
		ВНА2,5	2	
		ВНА4	4	
		ВНА5	2	
		ВНА8	I	
	Серия I.494-32	I6.Зонт ЗК.00.000	I	
		ЗК.00.000-0I	4	
		ЗК.00.000-02	I	
		ЗК.00.000-03	I	
	Серия I.494-26 вып.I	I7.Диффузор		
		Д6 Тн=-20°; -30°С	I	38,40кг
		Д7 Тн=-40°С	I	40,I8кг
		Д26 Тн=-20°С	I	70,25кг
		Д27 Тн=-30°С	I	72,25кг
		Д29 Тн=-40°С	I	78,9Iкг
	СТД 5288А	I8.Жалюзийная неподвижная воздухозаборная решетка размером I50х490	23	
	Механический завод №1 г. Горький			
	Серия I.494-I0	I9.Решетка вытяжная стальная регулирующая Р150	I6	0,4Iкг
		Р200	26	0,59кг
	Серия I.494-8	20.Решетка воздухоприточная стальная регулирующая РРАГI	24	I,43
		РРАГ3	5	2,I2
		РРАГ4	6	3,4
		РРАГ5	4	4,63

Марка	Обозначение	Наименование	Колич.	Примеч.
	Серия 3.904-I5 в.I-8	2I.Заслонка воздушная КВУ 600хI000 с электроприводом		
		МЭО-4/I00	2	
	ТУ 36-46I-76	22.Лючок с заглушкой СТД 828I	45	
	Лист В0,5 ГОСТ I9904-74	23.Воздуховод круглого		
	3-Ш Ст3 ГОСТ I6523-70	сечения ⌀ I00	79	м
		⌀ 200	4	м
	Лист В0,6 ГОСТ I9904-74	24.Воздуховод круглого		
	3-Ш Ст3 ГОСТ I6523-70	сечения ⌀ 250	I8	м
	Лист В I,2 ГОСТ I9904-74	25.Воздуховод круглого		
	3-Ш Ст3 ГОСТ I6523-70	сечения ⌀ 200	2	м
		⌀ 250	2	м
	Лист В0,5 ГОСТ I9904-74	26.Воздуховод прямоугольного сечения		
	3-Ш Ст3 ГОСТ I6523-70	I00хI50	5I	м
		I00х200	62	м
		I50хI50	7,5	м
		I50х200	5	м
		200х200	42	м
	Лист В0,7 ГОСТ I9904-74	27.Воздуховод прямоугольного сечения		
	3-Ш Ст3 ГОСТ I6523-70	250х250	I2	м
		250х300	7	м
		250х400	8	м
		250х500	I3	м
		400х400	II	м
		400х500	3	м
		500х500	5	м
	Лист В I,2 ГОСТ I9904-74	28. Воздуховод прямоугольного сечения		
	3-Ш Ст3 ГОСТ I6523-70	I50хI50	I8	м
		200х250	I9	м
		400х200	24	м

Изм	Лист	№ докум.	Подпись	Дата
Инженер		Фролова		
Рук.гр.		Волчкина		
Гл.инж.		Рачицкий		
Нач.отд.		Файн-Гирш		
Гл.инж.пр.		Киселева		

ТП 902-9-6 - ОВ

БЛОК ПРОИЗВОДСТВЕННЫХ И БЫТОВЫХ ПОМЕЩЕНИЙ ДЛЯ СТАНЦИИ Q = от 40 тыс. ДО 100 тыс. м³/сут.

лит.	лист	листов
Р	2	

Общие данные (продолжение)

ГОССТРОЙ СССР
ГОСХИМПРОЕКТ
г. Москва

Инв. № подл. | Подпись и дата

СПЕЦИФИКАЦИЯ ОТОПИТЕЛЬНО-ВЕНТИЛЯЦИОННЫХ УСТАНОВОК

Марка	Обозначение	Наименование	Колич.	Примеч.
	Лист В0,5 ГОСТ 19904-74	29. Воздуховод прямо-		
	3-Ш Ст3 ГОСТ 16523-70	угольного сечения		
		из оцинкованной		
		стали 100x200	5	м
		200x200	24	м
		200x250	3	м
	Лист В0,7 ГОСТ 19904-74	30. Воздуховод прямо-		
	3-Ш Ст3 ГОСТ 16523-70	угольного сечения		
		из оцинкованной		
		стали 250x400	7	м
		250x500	5	м
	Лист В0,6 ГОСТ 19904-74	31. Воздуховод круглого		
	3-Ш Ст3 ГОСТ 16523-70	сечения из оцинко-		
		ванной стали ø 250	6	м
		ø 400	6	м
	Типовой проект 902-9	32. Воздуховоды из ас-		
	альбом III стр. 19	бестоцементных ко-		
		робов прямоугольно-		
		го сечения 100x200	44,4	м
		200x200	42,2	м
		250x250	1,2	м
		250x300	1,2	м
		250x500	3,6	м
		400x400	6	м
		500x500	1,2	м
	Лист В0,5 ГОСТ 19904-74	33. Диафрагма на возду-		
	3-Ш Ст3 ГОСТ 16523-70	ховоде 100x200	40	
		100x150	11	
		150x150	1	
		200x200	2	
		200x250	2	
	Лист В0,7 ГОСТ 19904-74	250x250	1	
	3-Ш Ст3 ГОСТ 16523-70	250x400	1	
	Лист В0,7 ГОСТ 19904-74	34. Диафрагма на венти-		
	3-Ш Ст3 ГОСТ 16523-70	ляторе размером		
		560x560	1	
		350x350	2	
		280x280	4	
	Лист В0,5 ГОСТ 19904-74	175x175	2	
	3-Ш Ст3 ГОСТ 16523-70			
	Серия 2.494-1 вып.1	35. Узел прохода без		
		клапана и кольца для		
		сбора конденсата		
		УП1 ø 200	1	
		УП2 ø 250	4	
		УП3 ø 315	1	
		УП4 ø 400	1	
	ГОСТ 2823-73	36. Термометр техниче-		
		ский ртутный угло-		
		вой 90° (в металли-		

Марка	Обозначение	Наименование	Колич.	Примеч.
		ческой оправе) тип		
		У №4-1°-240-291	1	Прибор Кип
	ГОСТ 2823-73	37. Термометр техниче-		
		ский ртутный угло-		
		вой 90° (в металли-		
		ческой оправе) тип		
		У №4-1°-240-441	1	прибор Кип
	ТМЧ-142-75	38. Закладная конструк-		
		ция для термометра		
		ЗКЧ-1-75	2	
		39. Краска масляная	414	кг
		40. Эмаль ЭП-773	42	кг
		41. Грунт ЭП-00-10	21	кг
		42. Краска БТ-177	5	кг
		43. Грунт БТ-577	2,5	кг
		ОТОПЛЕНИЕ		
	15кч 18п1	1. Вентиль запорный		
		муфтовый ø 25	5	1,4кг
		ø 20	3	0,9кг
		ø 15	9	0,7кг
	КДР (ТУ35-УМО-86-64)	2. Кран проходной двой-		
		ной регулировки муф-		
		товый латунный		
		ø 20	46	0,48кг
	10Б 9бк1	3. Кран пробно-спускной		
		сальниковый латунный		
		ø 6	64	0,28кг
	ГОСТ 3262-75	4. Трубы стальные водо-		
		газопроводные ø 40	18	м
		ø 32	6	м
		ø 25	135	м
		ø 20	200	м
		ø 15	15	м
		5. Конвектор типа		
		"Аккорд"		
		тип 2А12 Тр°=-20°С	1	
		тип 2А16 Тр°=-20°С	9	
		Тр°=-30°С	3	
		тип 2А20 Тр°=-20°С	9	
		Тр°=-30°С	3	
		Тр°=-40°С	1	
		тип 2А24 Тр°=-20°С	7	
		Тр°=-30°С	13	
		Тр°=-40°С	12	
		тип 2А28 Тр°=-20°С	9	
		Тр°=-30°С	6	
		Тр°=-40°С	8	

Марка	Обозначение	Наименование	Колич.	Примеч.
		тип 2А32 Тр°=-20°С	9	
		Тр°=-30°С	10	
		Тр°=-40°С	7	
		тип 2А36 Тр=-20°	4	
		Тр=-30°	7	
		Тр=-40°	7	
		тип 2А40 Тр=-20°С	3	
		Тр=-30°С	9	
		Тр=-40°С	16	
		тип А16 Тр=-20°С	6	
		тип А20 Тр=-20°С	8	
		Тр=-30°С	14	
		Тр=-40°С	6	
		тип А24 Тр=-20°С	17	
		Тр=-30°С	3	
		Тр=-40°С	8	
		тип А28 Тр=-30°С	14	
		Тр=-40°С	17	
		тип А32 Тр=-20°С	7	
		тип А36 Тр=-20°С	1	
		Тр=-30°С	8	
		Тр=-40°С	1	
		тип А40 Тр=-40°С	7	
	Типовой проект 902-9	6. Редукционная встав-		
	альбом IV лист ОВ-15	ка	46	
	ТУ 6-10-1309-72	7. Эмаль ПФ-837		
		Тн=-20°С	105	кг
		Тн=-30°С	129	кг
		Тн=-40°С	138	кг
	ГОСТ 10503-71	8. Краска масляная	3,8	кг
	2 400-4 вып 1	9. Изоляция трубопро-		
		водов:		
		а. Пухшнур из минва-		
		ты в оплетке х/б		
		пряжей	0,18	м³
		б. Лакостеклоткань	6,3	м2

Изм	Лист	№ докум.	Подпись	Дата
Инженер		Фролова		
Рук.гр.		Волчкина		
Гл.инж.		Рачицкий		
Нач.отд.		Файн-Гирш		
Гл.инж.пр.		Киселева		

ТП 902-9-6 - ОВ

БЛОК ПРОИЗВОДСТВЕННЫХ И БЫТОВЫХ ПОМЕЩЕНИЙ ДЛЯ СТАНЦИИ Q = от 40 тыс. ДО 100 тыс. м³/сут.

лит.	лист	листов
Р	3	

Общие данные (продолжение)

ГОССТРОЙ СССР
ГОСХИМПРОЕКТ
г. Москва

СПЕЦИФИКАЦИЯ ОТОПИТЕЛЬНО-ВЕНТИЛЯЦИОННЫХ УСТАНОВОК

Марка	Обозначение	Наименование	Колич.	Примеч.
		ТЕПЛОСНАБЖЕНИЕ КАЛОРИ-		
		ФЕРОВ ПРИТОЧНЫХ СИСТЕМ		
	I5кч I9пI	I.Вентиль запорный		
		фланцевый ø 32	4	3,8кг
	I5кч I8пI	2.Вентиль запорный муф		
		товый ø 25	4	1,4кг
		ø I5	7	0,7кг
	25ч 93Iнж Н.О.	3.Клапан регулирующий		
		с электромоторным		
		исполнительным меха-		
		низмом на		
		Ру=I6кгс/см2 ø 25	I	27,9кг
	25ч 93Iнж Н.О.	4.Клапан регулирующий		
		с электромоторным		
		исполнительным меха-		
		низмом на Ру-I6 кгс/		
		см^2 ø 20	I	26,5кг
	I4МI	5.Кран трехходовой на-		
		тяжной, муфтовый, с		
		фланцем для контроль		
		ного манометра	4	0,31кг
	Завод № 8 треста Волго-	6.Воздухосборник гори-		
	сантехмонтаж	зонтальный	2	
	ГОСТ 3262-75	7.Трубопровод из водо-		
		газопроводных труб		
		ø I5	8	м
		ø 25	5I	м
		ø 32	I6	м
		ø 40	22	м
	ГОСТ 2823-73	8.Термометр техничес-		
		кий ртутный угловой		
		90° (в металлической		
		оправе) тип		
		У № 5-2°-240-I4I	I	прибор Кип
	ГОСТ 8625-77	9.Манометр ОБМI-I00		
		Ру=0÷I6 кгс/см2	I	прибор Кип
	ТМЧ-I44-75	I0.Закладная конструк-		
		ция для термометра		
		ЗКЧ-2-75	4	
	ТМЧ-3I39-70	II.Закладная конструк-		
		ция для манометра		
		ЗКЧ-46-70	4	
	AI2A0I8.000 СБ	I2.Закладная конструк-		
		ция для установки		
		прибора ТУДЭ AI20I8.		
		0I0	2	
	Лист ВО,5 ГОСТ I9904-74	I3.Диафрагма на тру-		
	3-Ш Ст3 ГОСТ I6523-70	бопроводе ø 32	I	
		ø 25	I	
		I4.Эмаль ПФ-837	2,5	кг

Марка	Обозначение	Наименование	Колич.	Примеч.
		I5.Краска масляная	7,I	кг
		I6.Изоляция трубопро-		
		вода ø 25÷ø 40		
		а. Пухшнур из минваты		
		в оплетке х/б пряжей	0,48	м^3
		б. Лакостеклоткань	23,5	м
		УЗЕЛ УПРАВЛЕНИЯ		
	5-05 ОСТ 34-588-68	I.Подогреватель водо-		
		водяной длиной		
		2000 мм, Fнагр. I^{ой}		
		секции=I,IIм^2;Дн=89	2	260кг
	"Родник"	2.Ручной насос	I	I3 кг
	Серия 4.903-I0 вып.8	3.Грязевик ø 65		
		Т34.03	2	30,8кг
	I5с 22нж	4.Вентиль запорный		
		фланцевый ø 65	2	33,6кг
	I5кч I9пI	ø 50	2	8,0кг
		ø 40	I0	5,8кг
		ø 25	2	2,7кг
	I5кч I8пI	5.Вентиль запорный		
		муфтовый ø I5	I0	0,7кг
	I6ч 3бр	6.Клапан обратный ø50	I	9,4кг
	УРРД-50	7.Универсальный регу-		
		лятор расхода и да-		
		вления (до себя)		
		ø 50	I	39кг
	УРРД-50	8.Универсальный регу-		
		лятор расхода и да-		
		вления (после себя)		
		ø 50	I	39кг
	РТ-П40-I	9.Регулятор температу-		
		ры прямого действия		
		с прямым клапаном		
		ø 40. Пределы регу-		
		лирования 40°-80°,		
		длина капилляра I0 м	I	I5кг
	40с I0бк	I0.Элеватор № I		
		Дг=I5 мм; Дс=4,9 мм		
		Тн=-20°С	I	8,3кг
		Тн=-30°С	I	8,3кг
		II.Элеватор № I		
		Дг=I5 мм; Дс=5 мм		
		Тн=-40°С	I	8,3кг
	I4мI	I2.Кран трехходовой		
		натяжной, муфтовый,		
		с фланцем, для кон-		
		трольного манометра		

Марка	Обозначение	Наименование	Колич.	Примеч.
		ø I5	I0	0,3Iкг
		I3.Коллектор подающей		
		воды из трубы		
		ø 89х3;		
	См.чертеж ОВ-26	длина I300 мм	I	9,5кг
		I4.Коллектор обратной		
		воды из трубы		
		ø 89х3;		
	См.чертеж ОВ-26	длина 800	I	7,5кг
	Тип. пр. 902-9	I5.Опора под водоводя-		
	альбом I,II	ной подогреватель	I	
	Серия 4.903-I0 вып. 4	I6.Опора неподвижная		
		89-TI2.07	2	
	ГОСТ I49II-69	I7.Опора подвижная		
		хомутовая $\frac{ОПБ\text{-}2}{89}$	I2	0,12
	ГОСТ I49II -69	—"— $\frac{ОПБ\text{-}2}{76}$	2	0,05
	ГОСТ I0704-76	I8.Трубопровод из		
		стальных электро-		
		сварных труб ø 89х3	2,5	м
		ø 76х3	5	м
		ø 57х3	2	м
		ø 45х2,5	30	м
		ø 32х2	5	м

Изм.	Лист	№ докум.	Подпись	Дата
Инженер		Фролова		
Рук.гр.		Волчкина		
Гл.инж.		Рачицкий		
Нач.отд.		Файн-Гирш		
Гл.инж.пр.		Киселева		

ТП 902-9-6 - ОВ

БЛОК ПРОИЗВОДСТВЕННЫХ И БЫТОВЫХ ПОМЕЩЕНИЙ ДЛЯ СТАНЦИИ Q = от 40 тыс. ДО 100 тыс. м^3/сут.

лит.	лист	листов
Р	4	

Общие данные (продолжение)

ГОССТРОЙ СССР
ГОСХИМПРОЕКТ
г. Москва

СПЕЦИФИКАЦИЯ ОТОПИТЕЛЬНО-ВЕНТИЛЯЦИОННЫХ УСТАНОВОК

Марка	Обозначение	Наименование	Колич.	Примеч.
	ГОСТ 10704-76	ø 18х2	10	м
	ГОСТ 3262-75	19.Трубопровод из водо-		
		газопроводных труб		
		ø 50	3	м
		оцинкованных ø 50	2	м
	Серия 2.400-4	20.Изоляция труб:		
	вып. 1, 2, 3	а.алюминиевая крас-		
		ка АЛ-177	5	кг
		б.пухшнур из минва-		
		ты в оплетке х/б		
		пряжей	0,65	$м^3$
		в.лакостеклоткань	31	м2
		г.масляная краска		
		за два раза	10	кг
	ТКЧ-3138-70	21.Закладная конструк-		
		ция для манометра		
		на горизонтальном		
		трубопроводе		
		ЗКЧ-46-70	6	
	ТКЧ-3139-70	22.Закладная конструк-		
		ция для манометра		
		на вертикальном		
		трубопроводе		
		ЗКЧ-46-70	4	
	ТМЧ-142-75	23.Закладная конструк-		
		ция для термометра		
		ЗКЧ-1-75	4	
	ТМЧ-143-75	ЗКЧ-3-75	7	
	ТКЧ-3153-70	24.Закладная конструк-		
		ция для отбора		
		импульса давления	2	

Марка	Обозначение	Наименование	Колич.	Примеч.
	ГОСТ 8625-77	25.Манометр ОБМ-100		
		P_y=0÷16 кгс/см2	7	Прибор КИП
	ГОСТ 2823-73	26.Термометр техниче-		
		ский ртутный прямой		
		(в металлической		
		оправе) тип		
		П № 5-2°-240-103	3	Прибор КИП
		П № 4-2°-240-103	5	Прибор КИП
		27.Термометр техниче-		
		ский ртутный угло-		
		вой(в металлической		
		оправе) тип		
		У № 4-2°-240-103	2	Прибор КИП
	ВТГ-50	28.Счётчик горячей во-		
		ды ø 50	1	6,8кг
	УВК-40	29.Счетчик холодной		
		воды ø 40	1	5,08кг
		Масса дана одного		
		изделия		

Изм.	Лист	№ докум.	Подпись	Дата
Инженер		Фролова		
Рук.гр.		Волчкина		
Гл.инж.		Рачицкий		
Нач.отд.		Файн-Гирш		
Гл.инж.пр.		Киселева		

Проверил Волчкина

ТП 902-9-6 - ОВ

БЛОК ПРОИЗВОДСТВЕННЫХ И БЫТОВЫХ ПОМЕЩЕНИЙ ДЛЯ СТАНЦИИ Q = от 40 тыс. ДО 100 тыс. $м^3$/сут.

лит.	лист	листов
р	5	

Общие данные (продолжение)

ГОССТРОЙ СССР
ГОСХИМПРОЕКТ
г. Москва

16396-04 23

Формат 22г

ХАРАКТЕРИСТИКА ОТОПИТЕЛЬНО-ВЕНТИЛЯЦИОННОГО ОБОРУДОВАНИЯ

№ вент. установки	Наименование обслуживаемого помещения	Вентиляторы: Обозначение вентагрегата	Тип	№	Схема исполнения	Положение кожуха / Вращение по ГОСТ 10616-73	Производит., м³/час	Напор Н, кг/м²	Число, об/мин	КПД	Исполнение	Электродвигатели: Серия	№ квт: потр.	№ квт: устан.	Число, об/мин	Исп. по ЛИВ РЭ	Кол-во вентагрегатов: уст.	в т.ч. резерв	Калориферы: Модель и №	К-во шт	Сопр. кг/м²	t° нагр.: от	t° нагр.: до	Расход тепла, тыс.ккал/час	Прочее оборудование: Наименование тип, №	Сопр. кг/м²	Колич
1	2	3	4	5	6	7	8	9	10	11	12	13	14	15	16	17	18	19	20	21	22	23	24	25	26	27	28
П1	Вспомогательные, бытовые																										
	помещения и лаборатории	А8-2	Ц4-70	8	6	Л0°	8760	62	755	0,74	НИ	А02-42-6	2,3	4,0	960	-	I	-	КВБ-7п	2	I0,4	-20	+20	I00900	Заслонка КВУ 600х		I
																									хI000		
																			КВБ-8п	2	7,8	-30	+20	I26200	Фильтр ФяП	6	6
																			КВБ-I0п	2	4,I	-40	+20	I5I400			
П2	Буфет	А5090-2	Ц4-70	5	I	Л0°	4I00	55	I420	0,72	НИ	АОЛ2-22-4	I,I	I,5	I420	-	I	-	КВС-8п	I	5,2	-20	+I6	47200	Заслонка КВУ600хI000		I
																			КВБ-8п	I	7	-30	+I6	59000			
																			КВБ-9п	I	5,5	-40	+I6	70850			
В1	Шкафы для спецодежды	А4095-2	Ц4-70	4	I	Л0°	I320	42	I360	0,63	НИ	АОЛ2-II-4	0,29	0,6	I360	-	I	-									
В2	Душевые и санузлы	А2,5095-2б	Ц4-70	2,5	I	Пр0°	I280	60	2800	0,7	НИ	АОЛ-2I-2	0,36	0,4	2800	-	I	-									
В3	Вспомогательные помещения	А4095-2	Ц4-70	4	I	Л0°	I750	47	I360	0,7	НИ	АОЛ2-II-4	0,4	0,6	I360	-	I	-									
В4	Лаборатория сточных вод	А4095-2	Ц4-70	4	I	Л0°	I430	42	I360	0,65	НИ	АОЛ2-II-4	0,3I	0,6	I360	-	I	-									
В5	Моечная	А2,5095-2б	Ц4-70	2,5	I	Л0°	720	62	2800	0,63	НИ	АОЛ-2I-2	0,23	0,4	2800	-	I	-									
В6	Физико-химическая лаборатория	А4095-2	Ц4-70	4	I	Л0°	2I50	40	I360	0,72	НИ	АОЛ2-II-4	0,39	0,6	I360	-	I	-									
В7	Буфет	А5090-2	Ц4-70	5	I	Л0°	4I00	55	I420	0,72	НИ	АОЛ2-22-4	I,I	I,5	I420	-	I	-									

Примечание: Вентиляционное оборудование подобрано с коэффициентом I.I

ОБЩИЕ УКАЗАНИЯ

I. Расчётные параметры наружного воздуха в холодный период года приняты: $T_н$=-20°С; $T_н$=-30°С; $T_н$=-40°С.

2. Расчётная температура внутреннего воздуха в помещениях в холодный период года принята $T_{вн}$=+I8°÷ +23°С.

3. Теплоноситель для системы отопления - горячая вода с параметрами $T_н$=I05°С, $T_о$=70°С.

4. Теплоноситель для системы теплоснабжения отопительно-вентиляционных установок - горячая вода с параметрами $T_п$=I50°С; $T_о$=70°С.

5. Вентиляторы установок В4÷В6 покрываются изнутри эмалью ЭП-773 2 слоя по грунту ЭП-00-I0 - I слой.

6. Воздуховоды вентиляционных систем В4÷В6 выполняются из листовой стали б=I,2 мм и окрашиваются изнутри эмалью ЭП-773 2 слоя по грунту ЭП-00-I0 - I слой, снаружи масляной краской за 2 раза.

7. Воздуховоды вентиляционных систем В2, В7 выполняются из оцинкованной стали б=0,6÷0,7 мм.

8. Воздуховоды остальных приточных и вытяжных систем выполняются из листовой стали б=0,5; 0,6; 0,7 мм и окрашиваются снаружи и изнутри масляной краской за 2 раза.

9. Прямые участки выполняются из асбестоцементных воздуховодов прямоугольного сечения, разработанных в архитектурно-строительной части проекта.

I0. Трубопроводы системы теплоснабжения отопительно-вентиляционных установок и магистральный трубопровод системы отопления изолируются пухшнуром из минеральной ваты в оплетке х/б пряжей б=30 мм с покровным слоем из лакостеклоткани. До изоляции трубопроводы покрываются краской АЛ-I77, после изоляции-масляной краской за 2 раза.

II. Неизолированные трубопроводы системы отопления окрашиваются эмалью ПФ-837 за 2 раза.

I2. Количество секций конвекторов "Аккорд", проставленные в три ряда, следует читать сверху вниз для расчётных температур -20°С; -30°С; -40°С.

Изм.	Лист	№ докум.	Подпись	Дата
Ст.инж.		Хлебянкина		
Рук.гр.		Волчкина		
Гл.инж.		Рачицкий		
Нач.отд.		Файн-Гирш		
Гл.инж.пр.		Киселева		

ТП 902-9-6 - ОВ

БЛОК ПРОИЗВОДСТВЕННЫХ И БЫТОВЫХ ПОМЕЩЕНИЙ ДЛЯ СТАНЦИИ Q = от 40 тыс. ДО 100 тыс. м³/сут.

лит.	лист	листов
р	6	

Общие данные (продолжение)

ГОССТРОЙ СССР ГОСХИМПРОЕКТ г. Москва

Проверил Волчкина

Формат 22г

МЕСТНЫЕ ОТСОСЫ ОТ ТЕХНОЛОГИЧЕСКОГО ОБОРУДОВАНИЯ

Наименование помещения	Характеристика выделяющихся вредностей	№№ поз. технол. оборуд.	Наименование оборудования	Колич. шт.	Тип укрытия	Площадь рабочего проема, м²	Скорость, м/сек	Объем воздуха, м³/час: от единицы	Объем воздуха, м³/час: всего	№ вент. системы	Примечание
Физико-химическая											
лаборатория по											
контролю сточных	следы кислот										
вод	и щелочей	4	Шкаф вытяжной ШВ2.2	I	шкафное	0,36	I,0	I300	I300	В4	
Моечная и авто-	следы кислот		Мойка лабораторная под								
клавная	и щелочей	5	вытяжкой МВI.2	I	" "	0,I8	I,0	650	650	В5	
Физико-химическая											
лаборатория по		4	Шкаф вытяжной ШВ2.2	I	" "	0,36	I,0	I300	I300	В6	
контролю осадков	следы кислот	5	Мойка лабораторная под								
сточных вод	и щелочей		вытяжкой МВI.2	I	" "	0,I8	I,0	650	650	В6	
Мужской гардероб											
спецодежды отм.	-	-	шкаф для спецодежды	20	" "	-	-	25	500	ВI	
0,000											
Женский гардероб		-	Шкаф для спецодежды	28	" "	-	-	25	700	ВI	
спецодежды отм.											
3.300											

ПЛАН-СХЕМА ОТОПИТЕЛЬНО-ВЕНТИЛЯЦИОННЫХ УСТАНОВОК

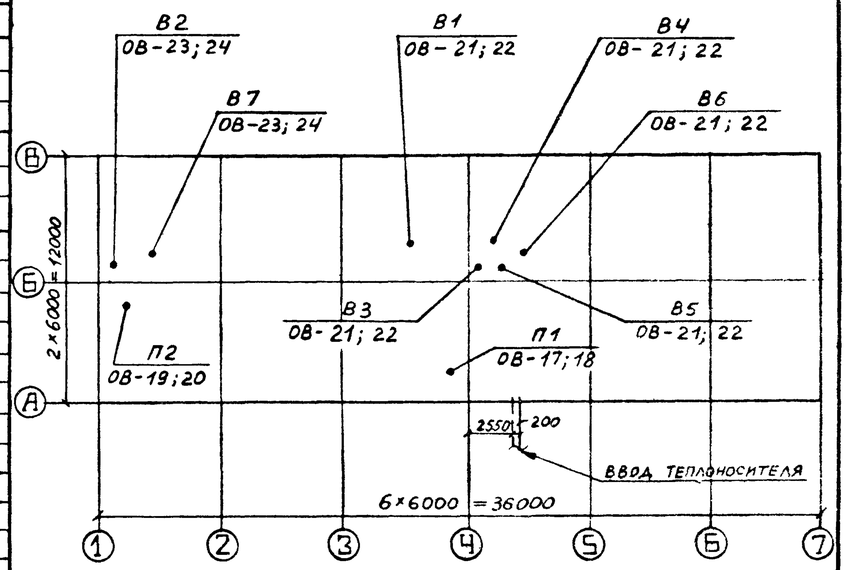

ОСНОВНЫЕ ПОКАЗАТЕЛИ ПО ЧЕРТЕЖАМ ОТОПЛЕНИЯ И ВЕНТИЛЯЦИИ

Наименование здания (сооружения) помещения	Объем м³	Расход тепла ккал/ч: на отопление Тн=-20°С Тн=-30°С Тн=-40°С	на вентиляцию Тн=-20°С Тн=-30°С Тн=-40°С	на горячее водоснабжение	общий расход тепла	Установочная мощность электродвигателей квт
Блок производственных и бытовых помещений	3I90	73760	I48I00	248400	470260	I0,2
		82960	I85200	248400	5I6560	I0,2
		92I90	222250	248400	562840	I0,2

Изм.	Лист	№ докум.	Подпись	Дата	ТП 902-9-6 - ОВ			
					БЛОК ПРОИЗВОДСТВЕННЫХ И БЫТОВЫХ ПОМЕЩЕНИЙ ДЛЯ СТАНЦИИ Q = от 40 тыс. ДО 100 тыс. м³/сут.			
Инженер		Фролова				лит.	лист	листов
Рук.гр.		Волчкина				Р	7	
Гл.инж.		Рачицкий						
Нач.отд.		Файн-Гирш			Общие данные (окончание)	ГОССТРОЙ СССР ГОСХИМПРОЕКТ г. Москва		
Гл.инж.пр.		Киселева						

Проверил Волчкина

16396-04 25

Формат 22г

План на отм. 0,000

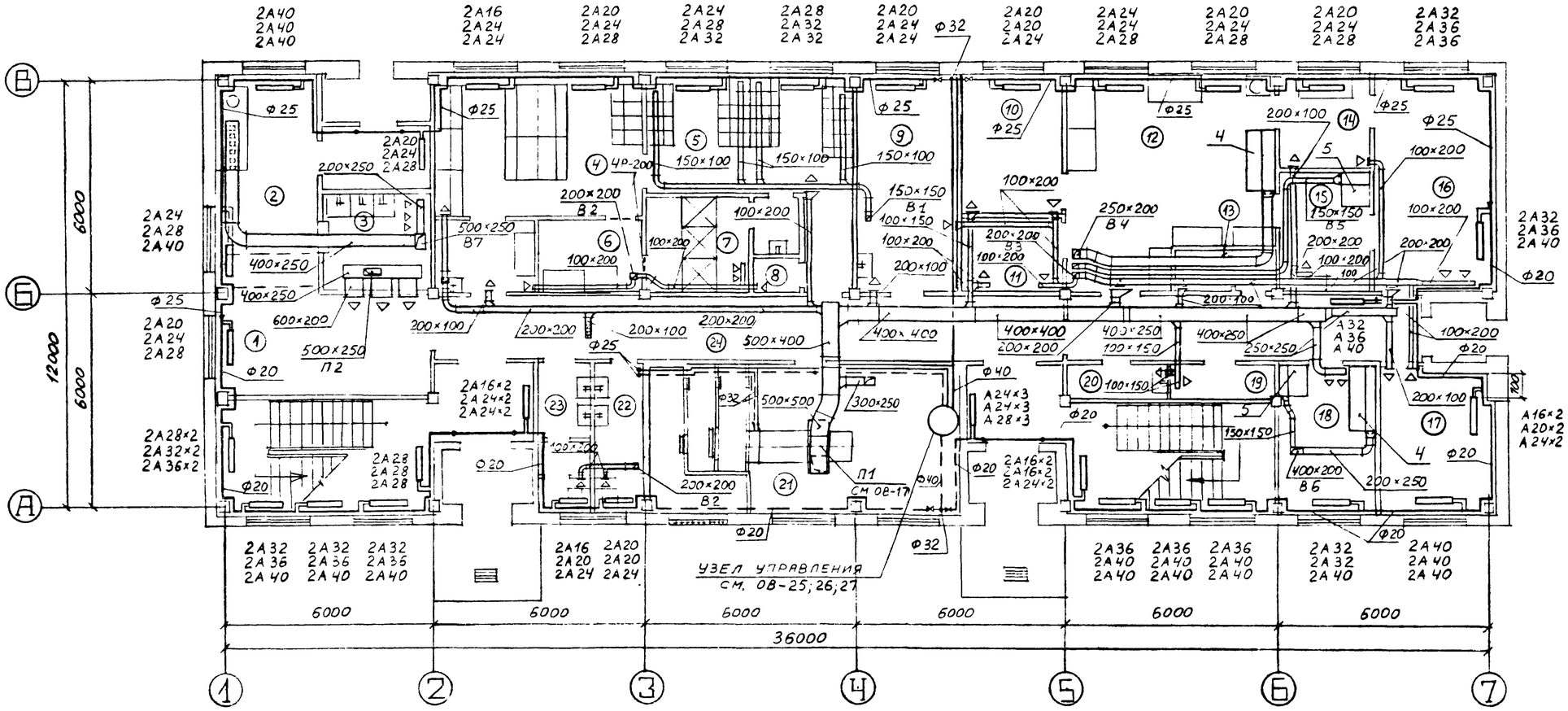

ЭКСПЛИКАЦИЯ ПОМЕЩЕНИЙ

1. Буфет на 12 п.м.
2. Подсобное помещение
3. Мойка
4. Мужской гардероб уличной и домашней одежды
5. Мужской гардероб специальной одежды
6. Обтирочная
7. Душ
8. Шкаф-кладовая грязной и чистой одежды
9. Помещение отдыха дежурной смены
10. Начальник лаборатории
11. Помещение пробоотборников
12. Физико-химическая лаборатория
13. Бокс
14. Весовая
15. Моечная, автоклавная
16. Вактериологическая лаборатория
17. Хранение посуды и реактивов
18. Физико-химическая лаборатория
19. Кладовая
20. Кладовая уборочного инвентаря
21. ПВК
22. Женский санузел
23. Мужской санузел
24. Коридор

Изм.	Лист	№ докум.	Подпись	Дата
Инженер		Фролова		
Рук.гр.		Волчкина		
Гл.инж.		Рачицкий		
Нач.отд.		Файн-Гирш		
Гл.инж.пр.		Киселева		
Гл.инж.пр.		Никитин		10.05.84

Проверил Кириллова

ТП 902-9-6 - ОВ

Блок производственных и бытовых помещений для станции Q = от 40 тыс. до 100 тыс. м³/сут.

лит.	лист	листов
р	8	

План на отм.0.000 (стены панельные)

Госстрой СССР **ГОСХИМПРОЕКТ** г. Москва

16396-04 26

Формат 22г

Инв.№ подл. | Подпись и дата | Взам.инв.№

План на отм. 0,000

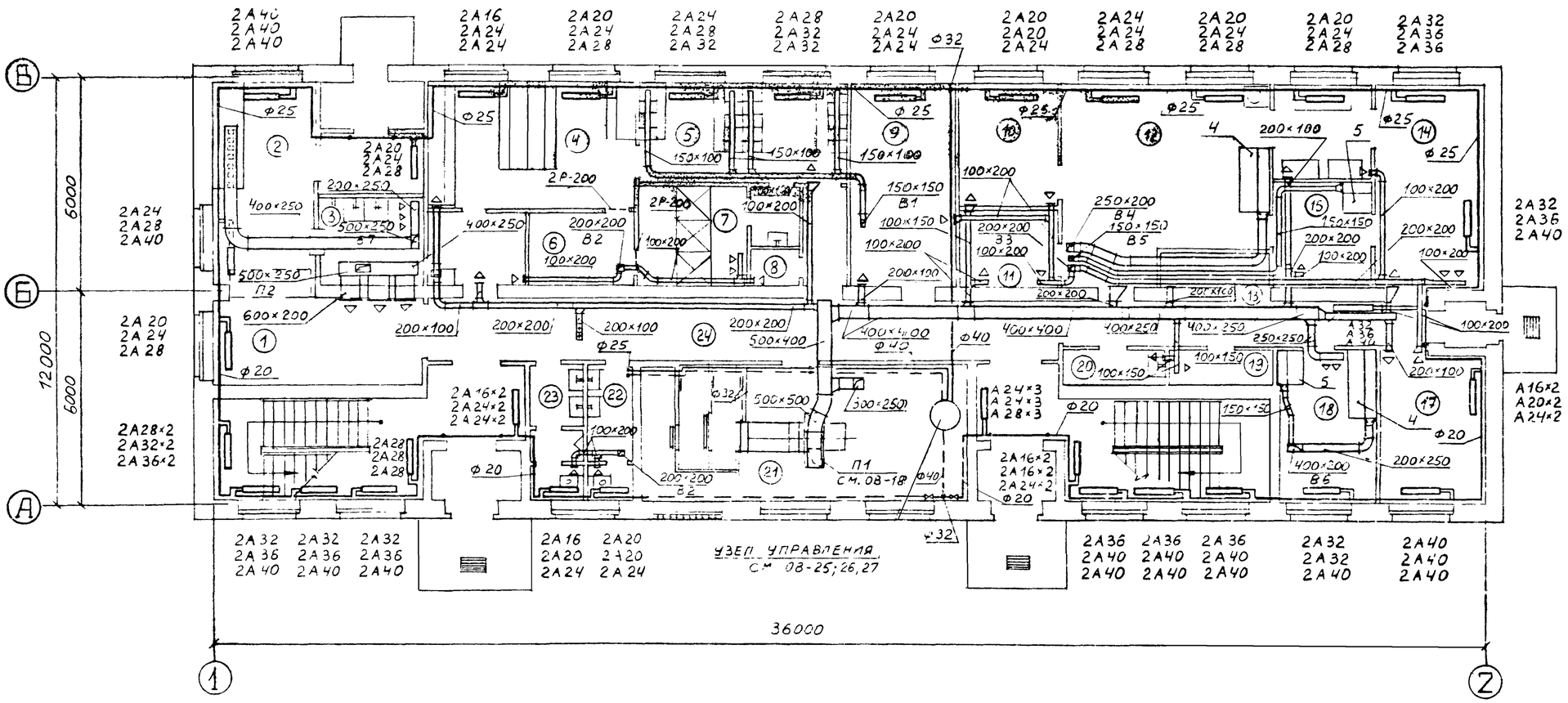

ЭКСПЛИКАЦИЯ ПОМЕЩЕНИЙ

1. Буфет на 12 п.м.
2. Подсобное помещение
3. Мойка
4. Мужской гардероб уличной и домашней одежды
5. Мужской гардероб специальной одежды
6. Обтирочная
7. Душ
8. Шкаф-кладовая грязной и чистой одежды
9. Помещение отдыха дежурной смены
10. Начальник лаборатории
11. Помещение пробоотборников
12. Физико-химическая лаборатория
13. Бокс
14. Весовая
15. Моечная, автоклавная
16. Бактериологическая лаборатория
17. Хранение посуды и реактивов
18. Физико-химическая лаборатория
19. Кладовая
20. Кладовая уборочного инвентаря
21. ПВК
22. Женский санузел
23. Мужской санузел
24. Коридор

Изм.	Лист	№ докум.	Подпись	Дата
Инженер		Фролова		
Рук.гр.		Волчкина		
Гл.инж.		Рачицкий		
Нач.отд.		Файн-Гирш		
Гл.инж.пр.		Киселева		
Гл.инж.пр.		Никитин		
Пов-рил		Кириллова		

ТП 902-9-6 - ОВ

Блок производственных и бытовых помещений для станции Q = от 40 тыс. до 100 тыс. м³/сут.

лит.	лист	листов
р	9	

План на отм. 0,000 (стены кирпичные)

Госстрой СССР
ГОСХИМПРОЕКТ
г. Москва

16396-04 27

Формат 22г

План на отм. 3,300

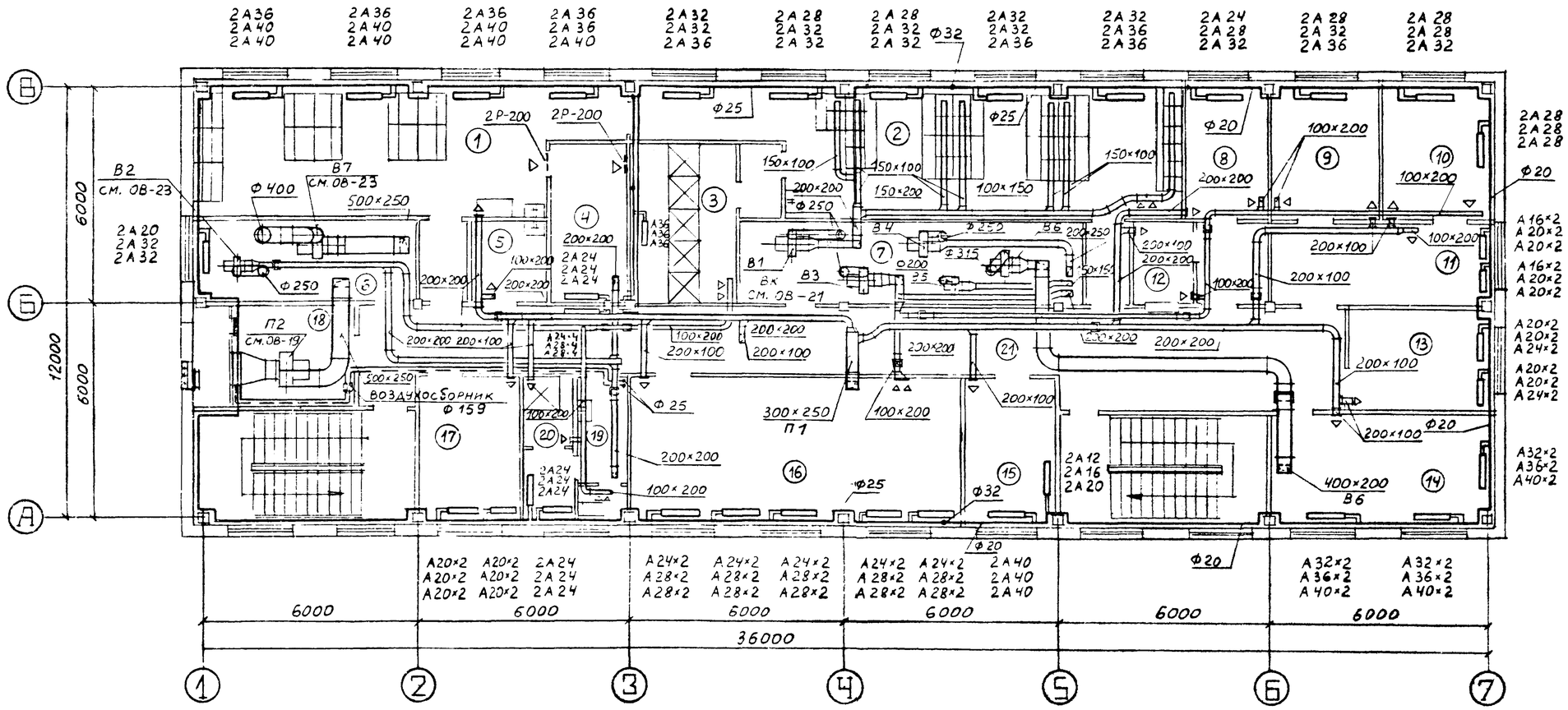

ЭКСПЛИКАЦИЯ ПОМЕЩЕНИЙ

1. Женский гардероб уличной и домашней одежды
2. Женский гардероб специальной одежды
3. Душ
4. Обтирочная
5. Кладовая уборочного инвентаря
6. ВВК
7. ВВК
8. Бухгалтерия
9. Начальник станции
10. Главный инженер
11. Секретарь
12. Касса
13. Отдел кадров
14. Производственный отдел
15. Библиотека и архив
16. Красный уголок и зал совещаний
17. Общественные организации
18. ПВК
19. Женский санузел
20. Личная гигиена женщин
21. Коридор

					ТП 902-9-6 - ОВ		
Изм.	Лист	№ докум.	Подпись	Дата	БЛОК ПРОИЗВОДСТВЕННЫХ И БЫТОВЫХ ПОМЕЩЕНИЙ ДЛЯ СТАНЦИИ Q = от 40 тыс. ДО 100 тыс. м³/сут.		
Инженер		Фролова				лит.	лист	листов
Рук.гр.		Волчкина				Р	10	
Гл.инж.		Рачицкий						
Нач.отд.		Файн-Гирш			План на отм.3.300 (стены панельные)	ГОССТРОЙ СССР ГОСХИМПРОЕКТ г. Москва	
Гл.инж.пр.		Киселева					
Гл.инж.п		Никитин					

Проверил Кириллова

16396-04 28

Формат 22г

План на отм. 3,300

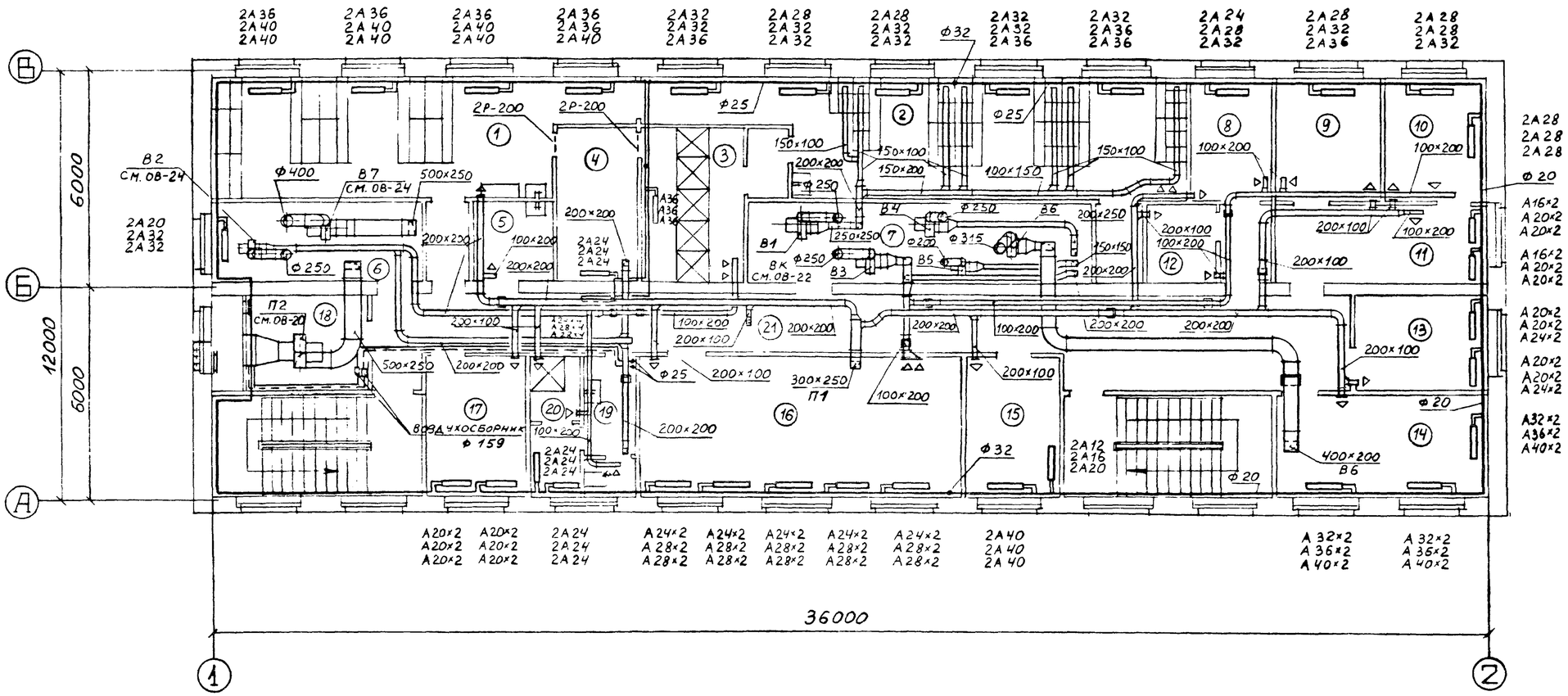

ЭКСПЛИКАЦИЯ ПОМЕЩЕНИЙ

1. Женский гардероб уличной и домашней одежды
2. Женский гардероб специальной одежды
3. Душ
4. Обтирочная
5. Кладовая уборочного инвентаря
6. ВВК
7. ВВК
8. Бухгалтерия
9. Начальник станции
10. Главный инженер
11. Секретарь
12. Касса
13. Отдел кадров
14. Производственный отдел
15. Библиотека и архив
16. Красный уголок и зал совещаний
17. Общественные организации
18. ПВК
19. Женский санузел
20. Личная гигиена женщин
21. Коридор

Изм.	Лист	№ докум.	Подпись	Дата
Инженер		Фролова		
Рук.гр.		Волчкина		
Гл.инж.		Рачицкий		
Нач.отд.		Файн-Гирц		
Гл.инж.пр.		Киселева		
Гл.инж.п.		Никитин		0.05.79

Проверил Кириллова

ТП 902-9-6 - ОВ

БЛОК ПРОИЗВОДСТВЕННЫХ И БЫТОВЫХ ПОМЕЩЕНИЙ ДЛЯ СТАНЦИИ Q = от 40 тыс. ДО 100 тыс. м³/сут.

лит.	лист	листов
р	II	

План на отм.3.300 (стены кирпичные)

ГОССТРОЙ СССР **ГОСХИМПРОЕКТ** г. Москва

16396-04 29

Формат 22г

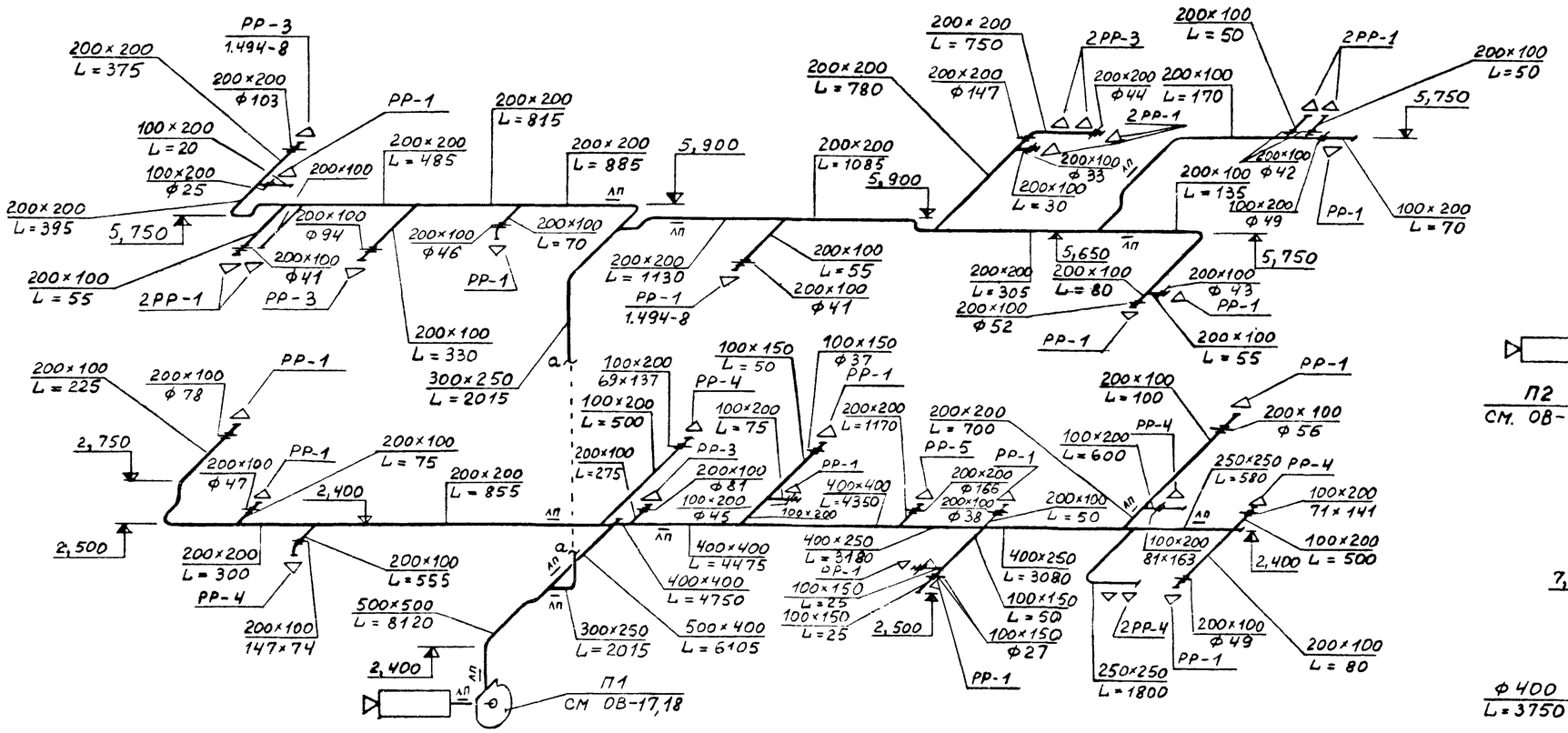

Изм.	Лист	№ докум.	Подпись	Дата
Инженер		Фролова		
Рук.гр.		Волчкина		
Гл.инж.		Рачицкий		
Нач.отд.		Файн-Гирш		
Гл.инж.пр.		Киселева		

ТП 902-9-6 - ОВ

БЛОК ПРОИЗВОДСТВЕННЫХ И БЫТОВЫХ ПОМЕЩЕНИЙ ДЛЯ СТАНЦИИ Q = от 40 тыс. ДО 100 тыс. $м^3$/сут.

лит.	лист	листов
р	12	

Схемы систем П1, П2, В3, В7.

ГОССТРОЙ СССР
ГОСХИМПРОЕКТ
г. Москва

Проверил Кириллова

16396-04 30

Формат 22г

В1

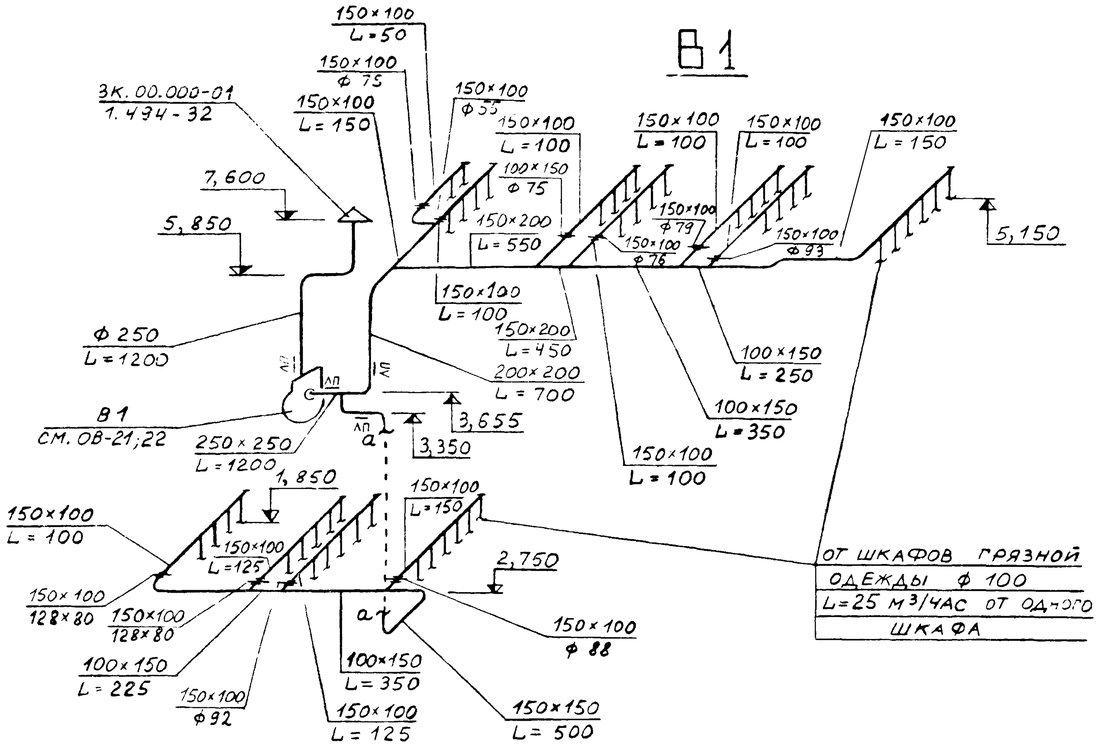

В2

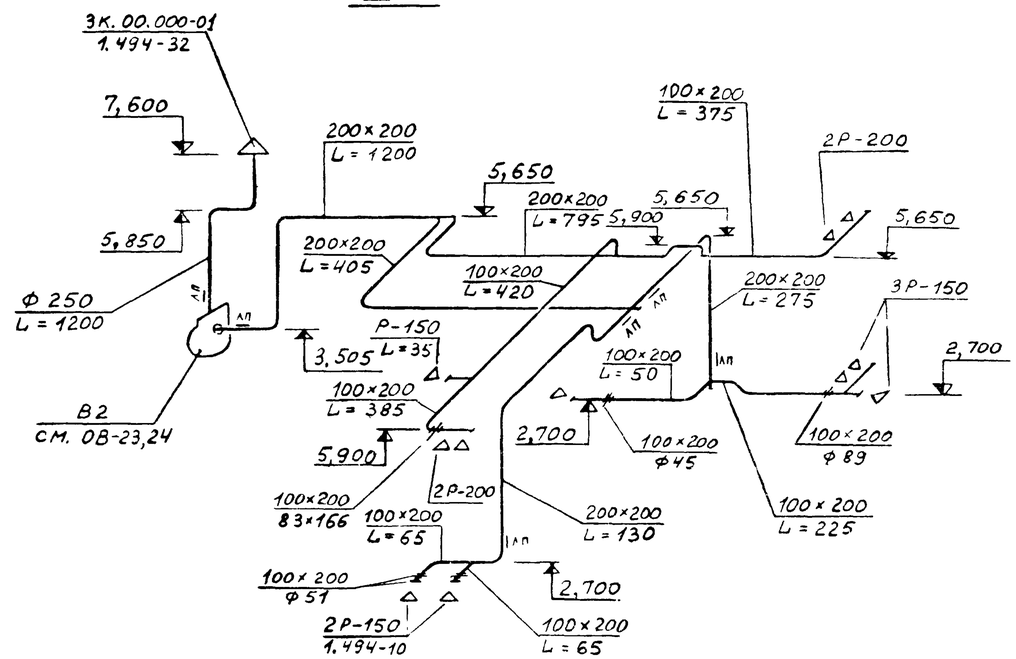

В6

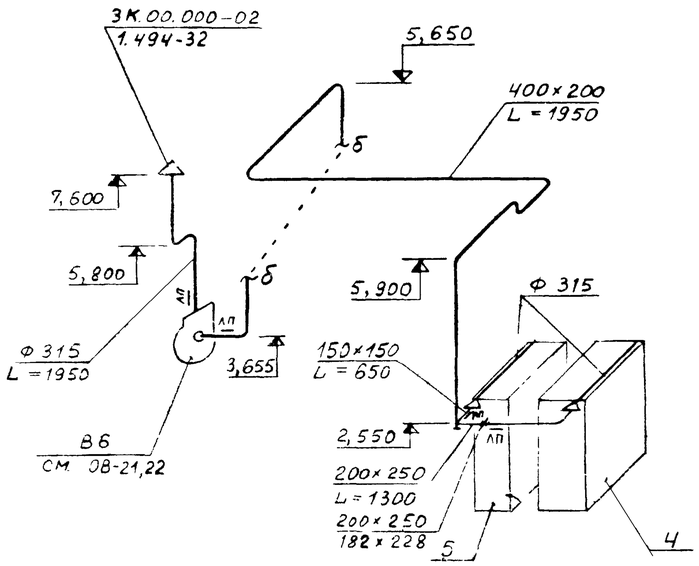

В5

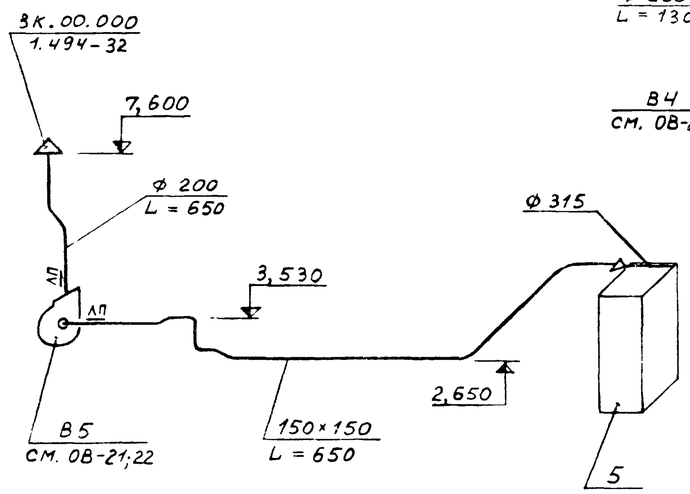

В4

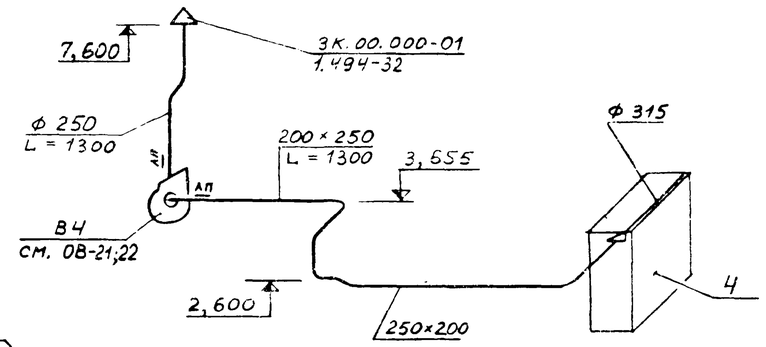

					ТП 902-9-6 - ОВ			
Изм.	Лист	№ докум.	Подпись	Дата	БЛОК ПРОИЗВОДСТВЕННЫХ И БЫТОВЫХ ПОМЕЩЕНИЙ ДЛЯ СТАНЦИИ Q = от 40 тыс. до 100 тыс. м³/сут.			
Инженер		Фролова				лит.	лист	листов
Рук.гр.		Волчкина				Р	13	
Гл.инж.		Рачицкий						
Нач.отд.		Файн-Гирц			Схемы систем В1, В2, В4, В5, В6.	ГОССТРОЙ СССР ГОСХИМПРОЕКТ г. Москва		
Гл.инж.пр.		Киселева						

Проверил Волчкина

16396-04 31

Формат 22г

СИСТЕМА ОТОПЛЕНИЯ

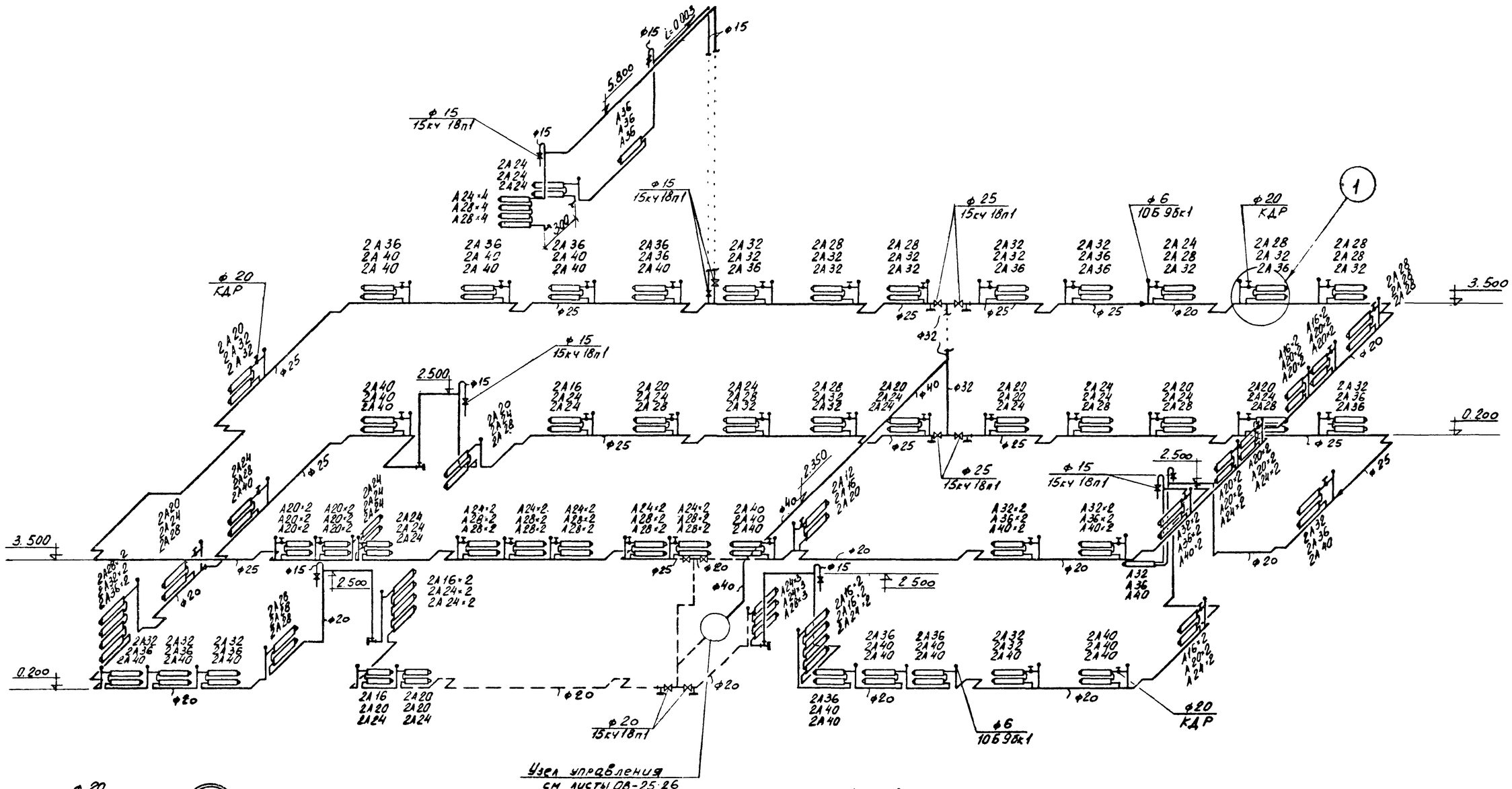

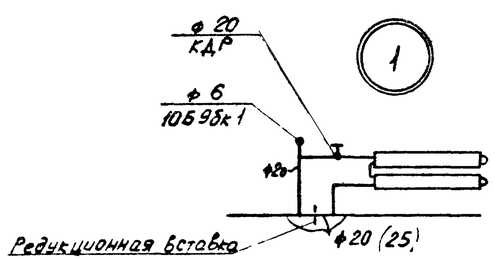

Редукционная вставка

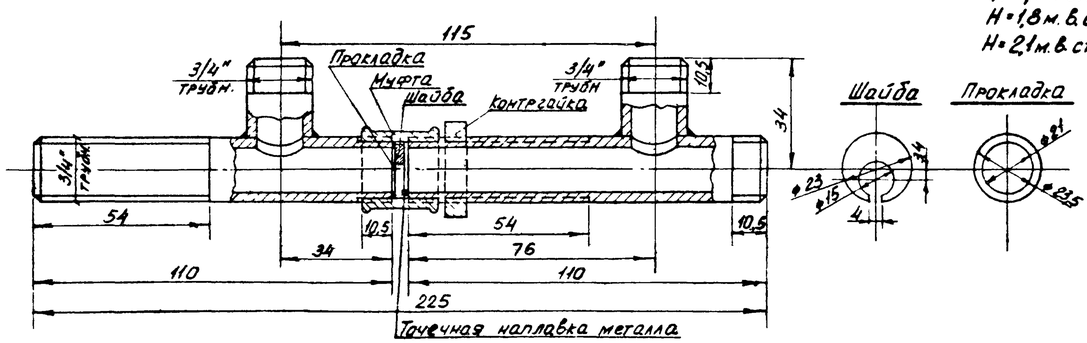

Напор в системе отопления:

H=1,4 м в. ст.
H=1,8 м. в. ст.
H=2,1 м. в. ст.

Изм.	Лист	№ докум.	Подпись	Дата
Инженер		Хлебянкина		
Рук.гр.		Волчкина		
Гл.инж.		Рачицкий		
Нач.отд.		Файн-Гирц		
Гл.инж.пр.		Киселева		

ТП 902-9-6 - ОВ

БЛОК ПРОИЗВОДСТВЕННЫХ И БЫТОВЫХ ПОМЕЩЕНИЙ ДЛЯ СТАНЦИИ Q = от 40 тыс. ДО 100 тыс. м³/сут.

лит.	лист	листов
р	14	

Система отопления (стены панельные)

ГОССТРОЙ СССР
ГОСХИМПРОЕКТ
г. Москва

Провер. Киев. отд. Гл. ... 16396 06 ... 32

Формат 22п

СИСТЕМА ОТОПЛЕНИЯ

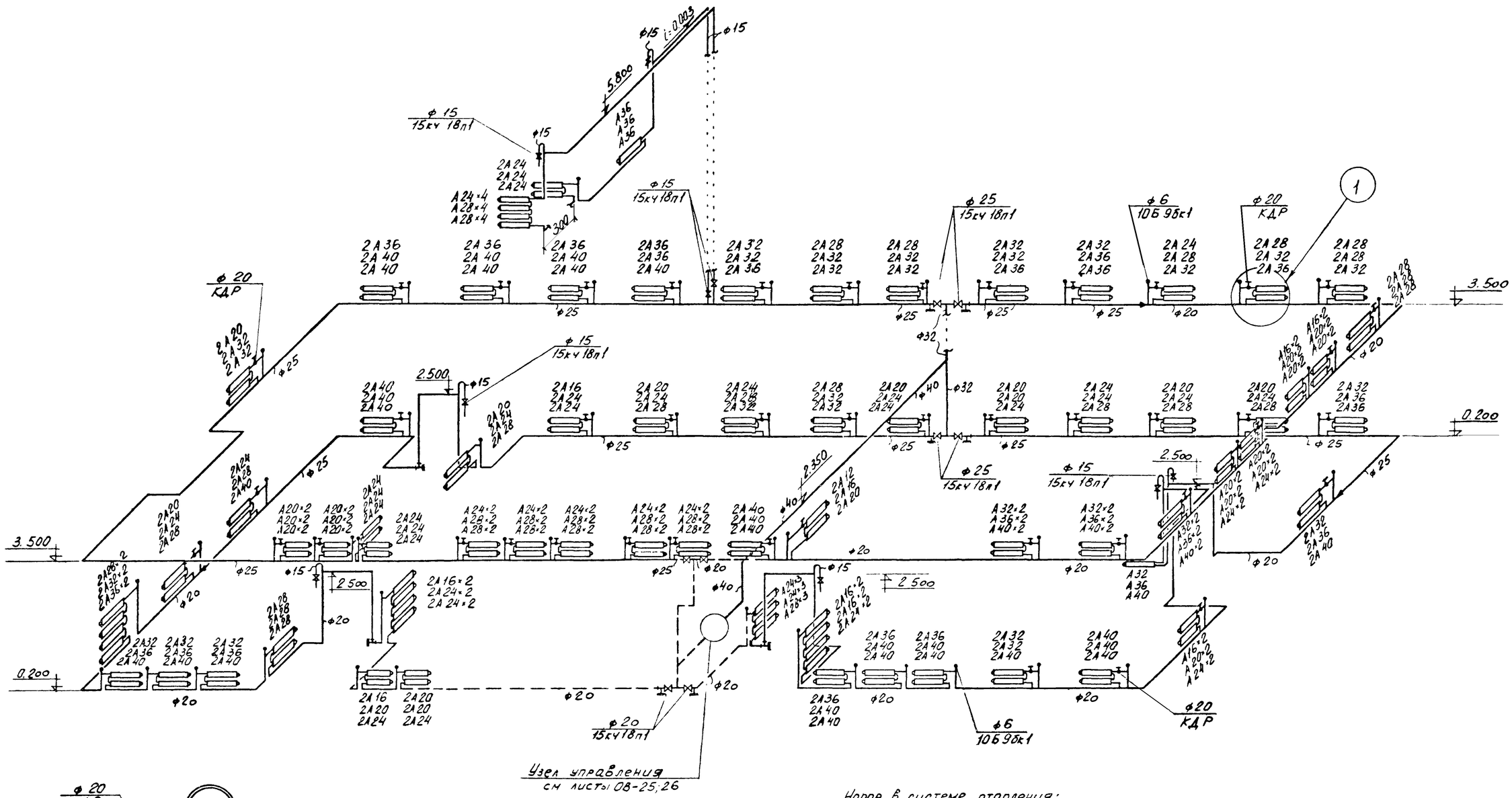

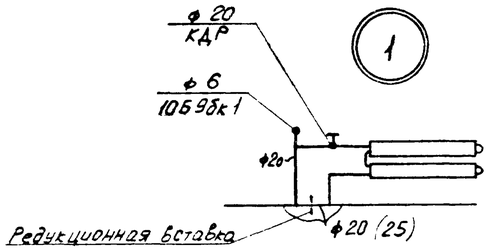

Напор в системе отопления:

H=1,4 м.в.ст.
H=1,8 м.в.ст.
H=2,1 м.в.ст.

Редукционная вставка

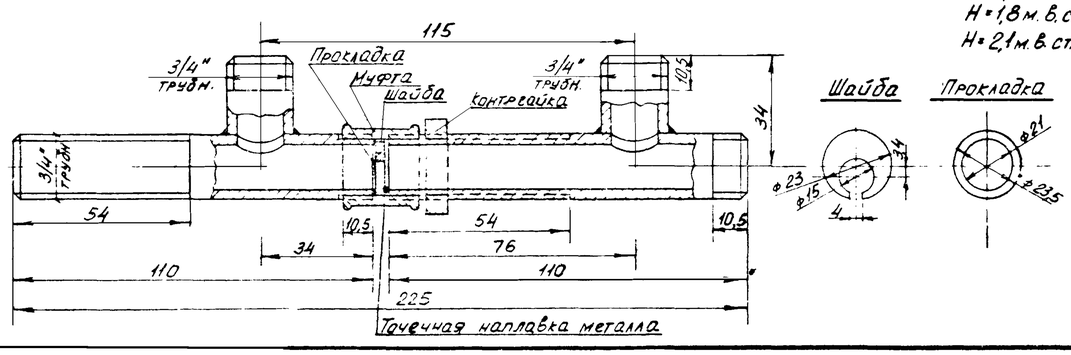

					ТП 902-9-6 - ОВ			
Изм.	Лист	№ докум.	Подпись	Дата	БЛОК ПРОИЗВОДСТВЕННЫХ И БЫТОВЫХ ПОМЕЩЕНИЙ ДЛЯ СТАНЦИИ Q = от 40 тыс. до 100 тыс. м³/сут.			
Инженер		Хлебянкина				лит.	лист	листов
Рук.гр.		Волчкина				р	15	
Гл.инж.		Рачицкий						
Нач.отд.		Файн-Гирш			Система отопления (стены кирпичные)	ГОССТРОЙ СССР ГОСХИМПРОЕКТ г. Москва		
Гл.инж.пр.		Киселева						

Система теплоснабжения установок П1; П2

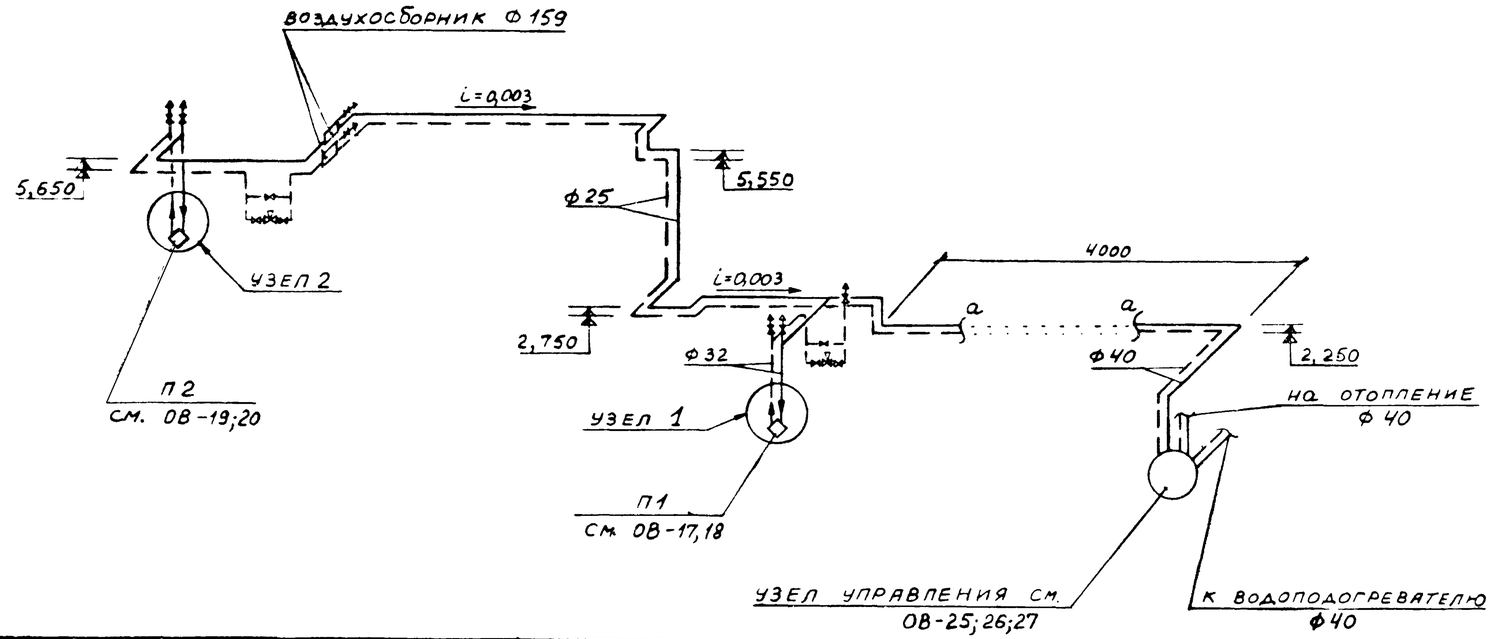

Спецификация отопительно-вентиляционных установок

Марка	Обозначение	Наименование	Колич.	Примеч.
		П1		
П1.1	Учреждение УЮ 400/5	Агрегат вентиляторный		
		А8-2 компл:	1	568кг
		а.Вентилятор центро-		
		бежный Ц4-70 № 8,по-		
		ложение Л0°,исполне-		
		ние 6;		
		б.Электродвигатель		
		А02-42-6, n=965 об/		
		мин., N =4 квт		
П1.2	Серия 2.494-8 вып.1	Вставка гибкая ВВ8	1	
П1.3	Серия 2.494-8 вып.1	Вставка гибкая ВНА 8	1	
П1.4	Серия 1.494-26 вып.1	Диффузор Д26 Тн=-20°С	1	70,25кг
		Д27 Тн=-30°С	1	72,25кг
		Д29 Тн=-40°С	1	78,91кг
П1.5	Учреждение Ял-61/4	Калорифер		
	Учреждение ЯЛ-61/4	КВБ-7П $T_н$=-20°С	2	87,7кг
	Учреждение ЯЛ-61/4	КВБ-8П Тн=-30°С	2	96,6кг
	Учреждение ЯЛ-61/4	КВБ-10П Тн=-40°С	2	133,7кг
П1.6	1.494-25	Подставка под калори-		
		феры	2	
П1.7		Фильтр ячейковый тип		
		ФяП	6	4,7кг
П1.8	Серия 3.904-15 вып.1-8	Заслонка воздушная		
		КВУ600х1000 с электро-		
		приводом МЭО-4/100	1	57,6кг
П1.9	Серия 4,904-62	Дверь герметическая		
		утепленная		
		Ду=1;25х0,5	3	36,0кг
П1.10	СТД 5288А	Жалюзийная неподвижная		
		воздухозаборная решет-		
		ка размером 150х490	II	
П1.11	Лист В0,5 ГОСТ 19904-74	Диафрагма на трубо-		
	3-Ш Ст3 ГОСТ 16523-70	проводе ø 32	1	
П1.12	Лист В0,7 ГОСТ 19904-74	Диафрагма на вентиля-		
	3-Ш Ст3 ГОСТ 16523-70	торе размером 560х560	1	
П1.13	15кч 19п1	Вентиль запорный		
		фланцевый ø 32	4	
П1.14	15кч 18п1	Вентиль запорный муф-		
		товый ø 15	3	
П1.15	25ч931нж Н.О.	Клапан регулирующий		
		с электромоторным ис-		
		полнительным механиз-		
		мом на Ру-16 кгс/см²		
		ø 25	1	
П1.16	ГОСТ 2823-73	Термометр технический		
		ртутный угловой 90°		
		(в металлической оп-		
		раве) тип У№4-1-240-44Н	1	прибор кип

Марка	Обозначение	Наименование	Колич.	Примеч.
П1.17	14М1	Кран трехходовой на-		
		тяжной муфтовый с		
		фланцем для контроль-		
		ного манометра	2	
П1.18	ТМЧ-142-75	Закладная конструкция		
		для термометра		
		ЗКЧ-1-75	1	
П1.19	ТМЧ-144-75	Закладная конструкция		
		для термометра		
		ЗКЧ-2-75	2	
П1.20	ТМЧ-3139-70	Закладная конструкция		
		для манометра		
		ЗКЧ-46-70	2	
П1.21	ТМЧ-147-75	Закладная конструкция		
		для установки прибора		
		ТУДЭ ЗКЧ-1-75		
		установка 3	1	
П1.22	А12А018.000СБ	Закладная конструкция		
		для установки прибора		
		ТУДЭ А12018.010	1	
		Масса указана одного		
		изделия		

Изм.	Лист	№ докум.	Подпись	Дата
Инженер		Фролова		
Рук.гр.		Волчкина		
Гл.инж.		Рачицкий		
Нач.отд.		Файн-Гирш		
Гл.инж.пр.		Киселева		

ТП 902-9-6 - ОВ

Блок производственных и бытовых помещений для станции Q = от 40 тыс. до 100 тыс. м³/сут.

лит.	лист	листов
р	16	

Система теплоснабжения установок П1, П2. Спецификация П1.

ГОССТРОЙ СССР
ГОСХИМПРОЕКТ
г. Москва

Проверил Волчкина

16396-04 34

Формат 22

Разрез 1-1

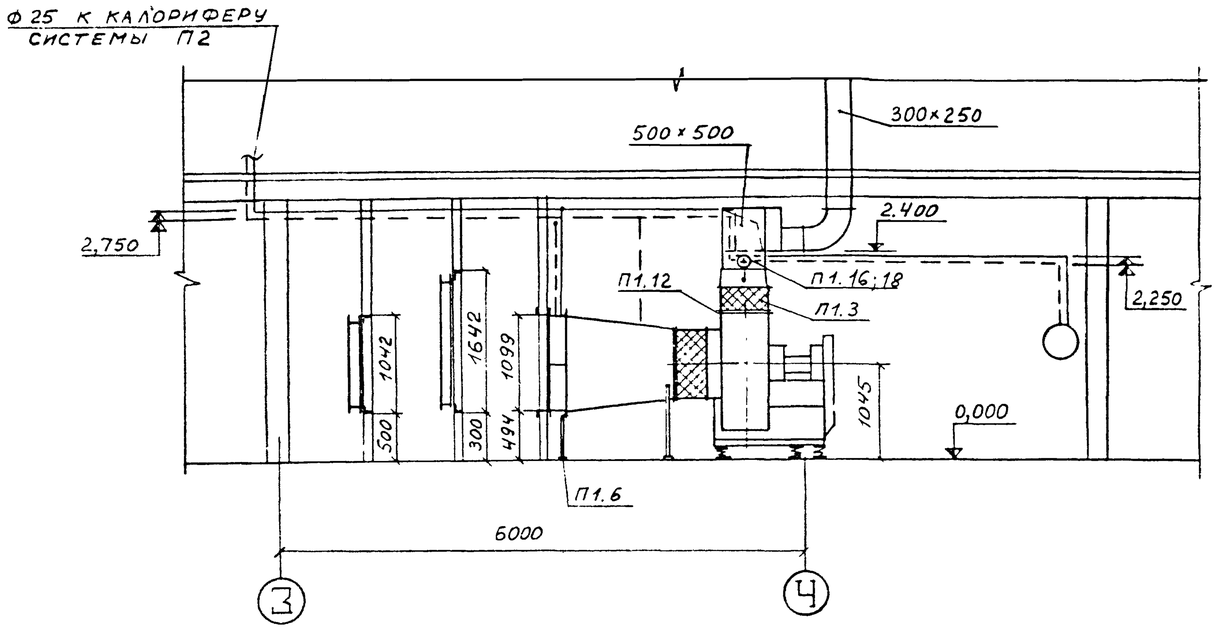

Узел 1

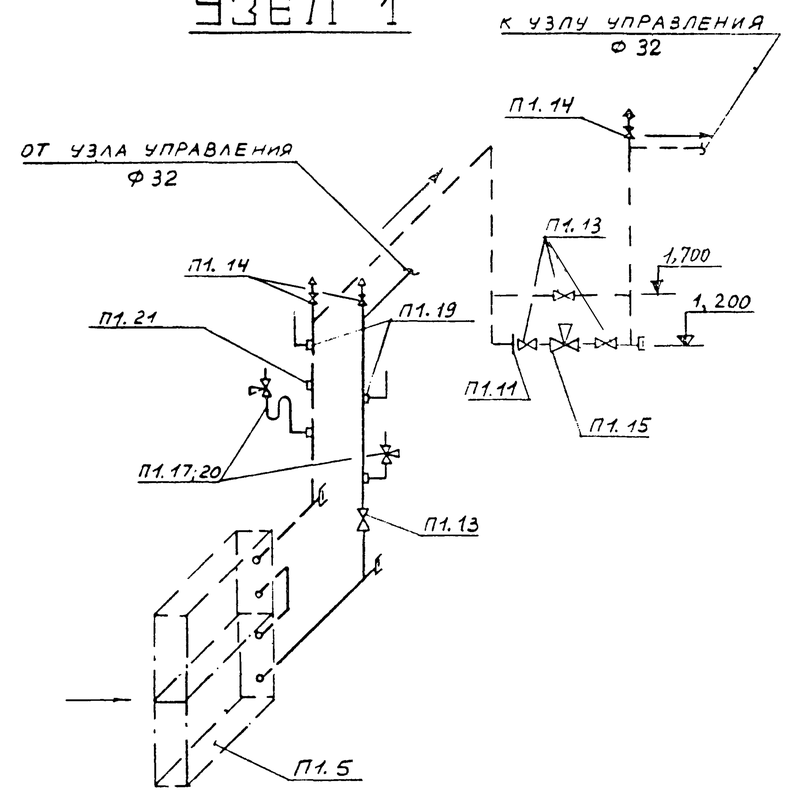

План на отм. 0,000

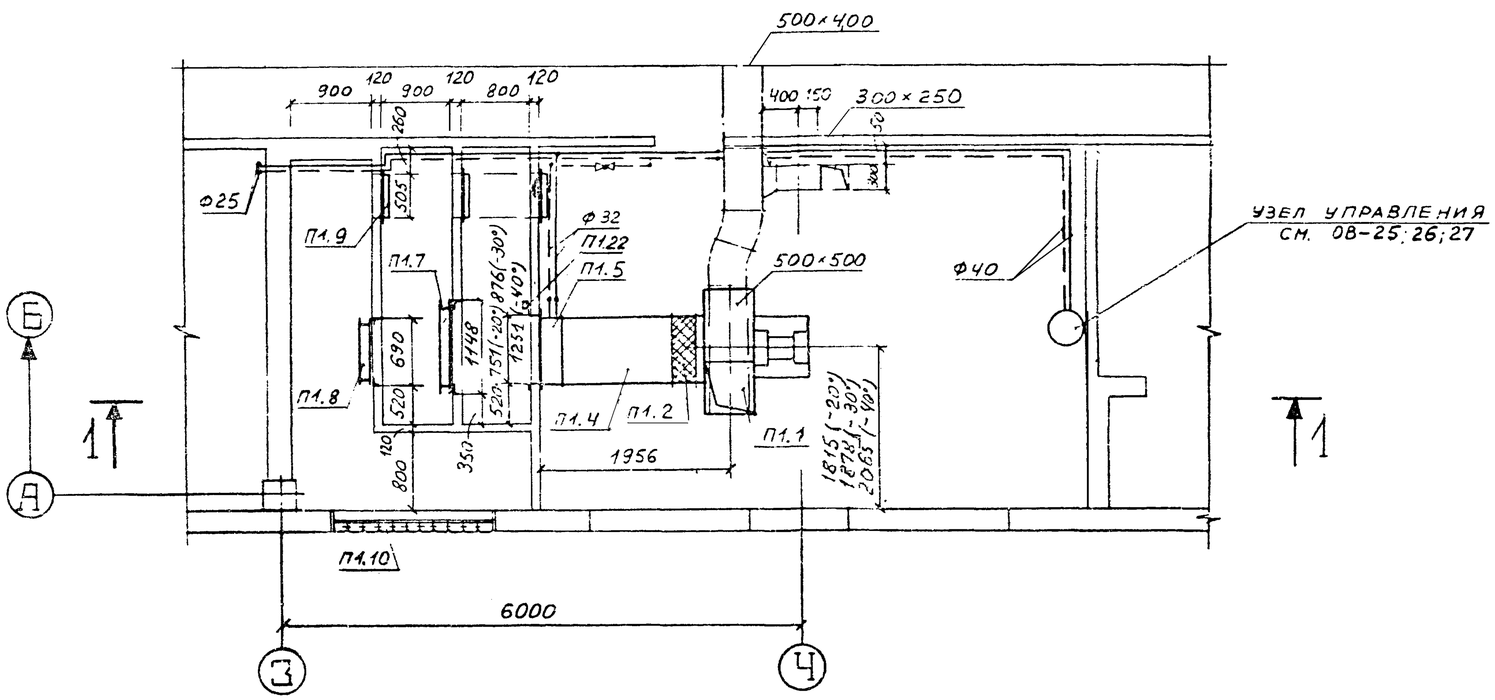

Спецификацию на установку П1 см. чертеж ОВ-16

					ТП 902-9-6 - ОВ			
Изм	Лист	№ докум.	Подпись	Дата	БЛОК ПРОИЗВОДСТВЕННЫХ И БЫТОВЫХ ПОМЕЩЕНИЙ ДЛЯ СТАНЦИИ Q = от 40 тыс. ДО 100 тыс. м³/сут.			
Инженер		Фролова				лит.	лист	листов
Рук.гр.		Волчкина				р	17	
Гл.инж.		Рачицкий						
Нач.отд.		Файн-Гирш			Установка системы ПI (стены панельные)	ГОССТРОЙ СССР ГОСХИМПРОЕКТ г. Москва		
Гл.инж.пр.		Киселева						

Проверил Волчкина 16396-04 35

Формат 22г

Разрез 1-1

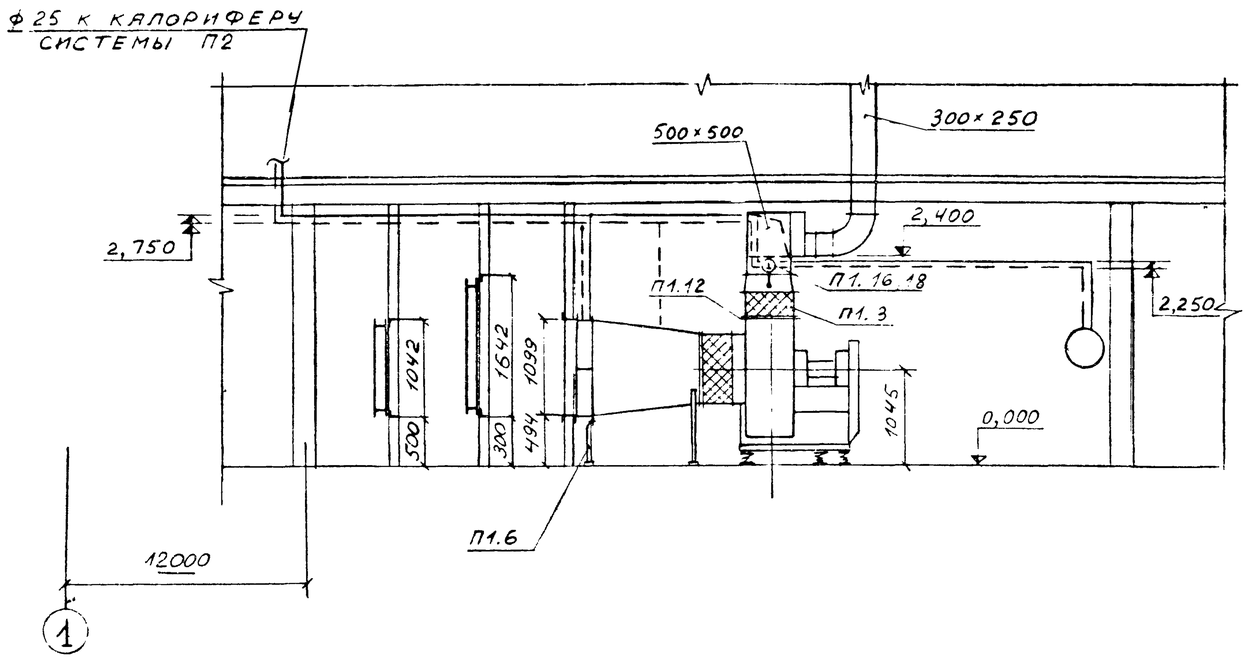

Узел 1

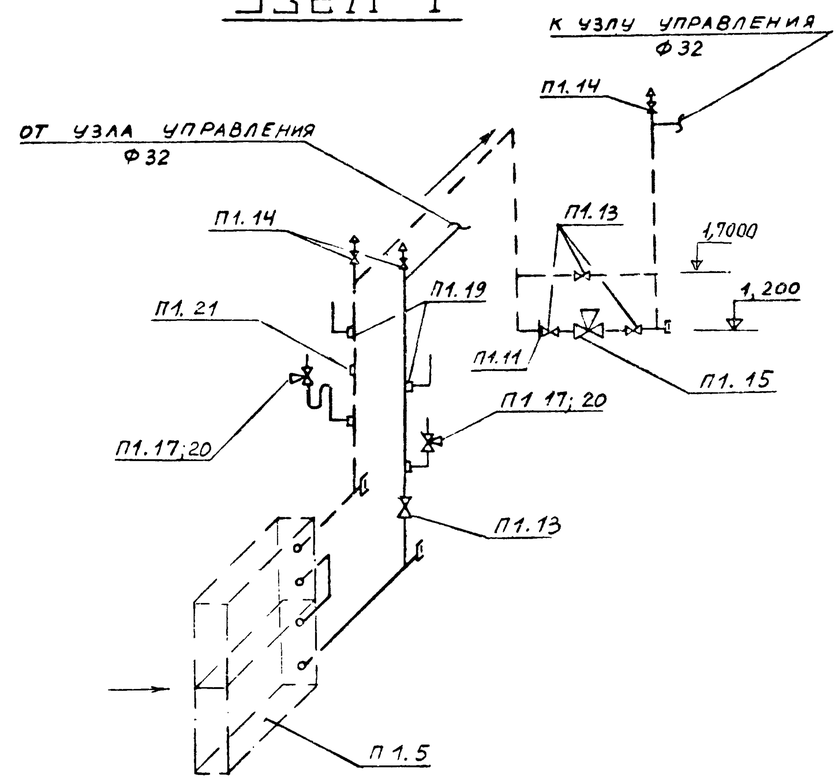

План на отм. 0,000

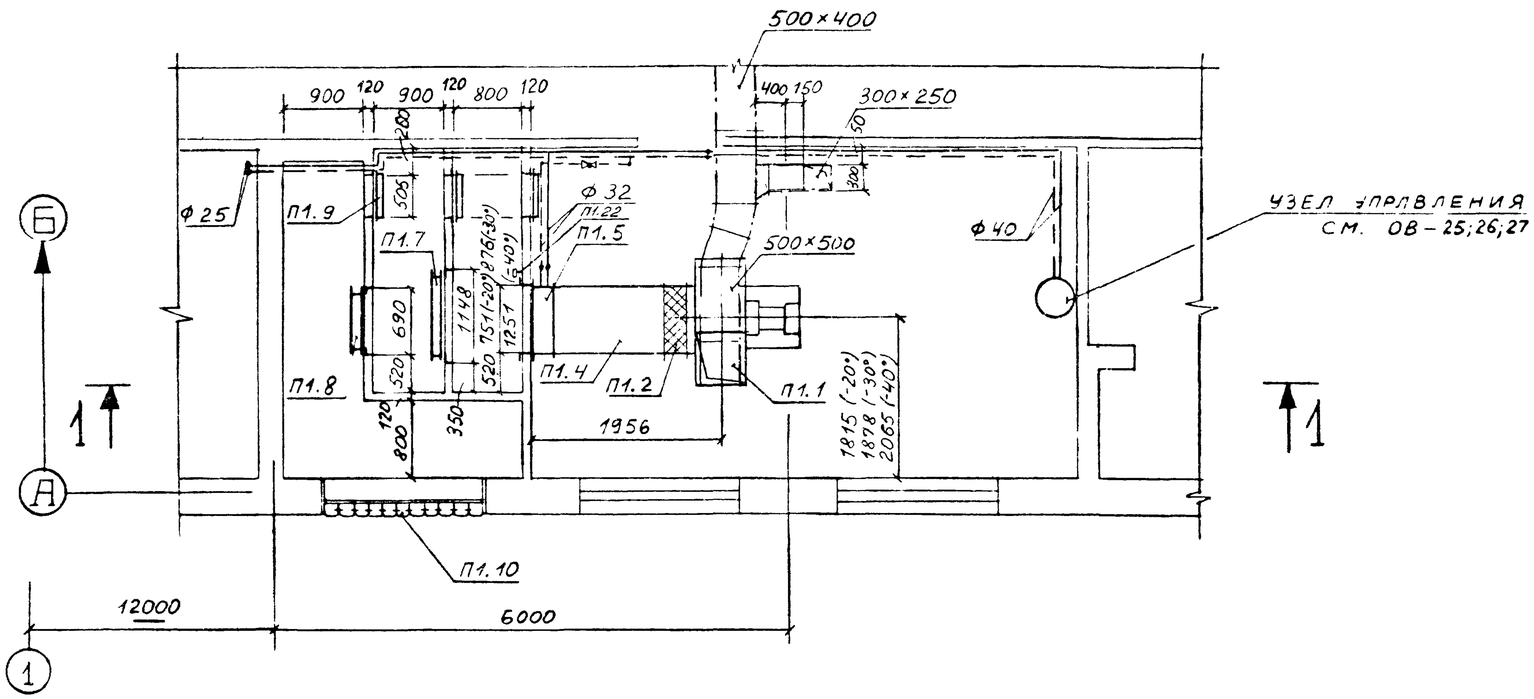

Спецификацию на установку П1 см. чертеж ОВ-16

					ТП 902-9-6 - ОВ		
Изм.	Лист	№ докум.	Подпись	Дата	Блок производственных и бытовых помещений для станции Q = от 40 тыс. до 100 тыс. м³/сут.		
Инженер		Фролова				лит.	лист	листов
Рук.гр.		Волчкина				р	18	
Гл.инж.		Рачицкий						
Нач.отд.		Файн-Гирш			Установка системы П1 (стены кирпичные)	Госстрой СССР ГОСХИМПРОЕКТ г. Москва	
Гл.инж.пр.		Киселева					

Проверил Фомичева 16396-04 36

Разрез 1-1

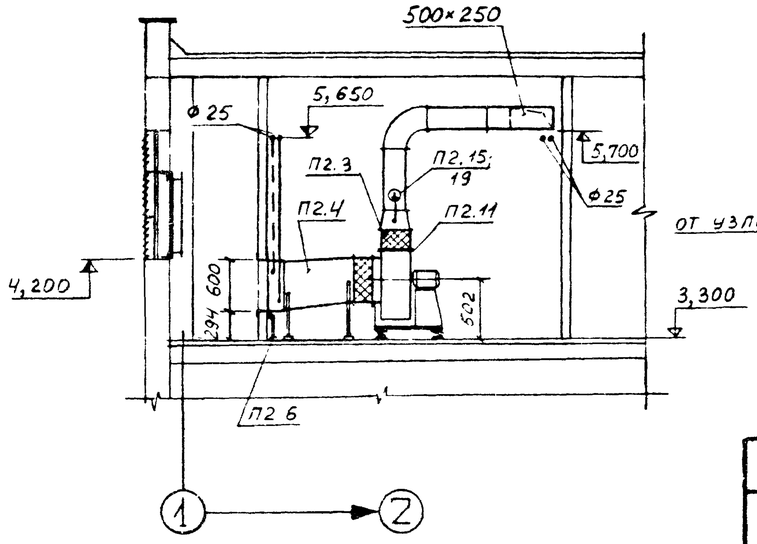

Узел 2

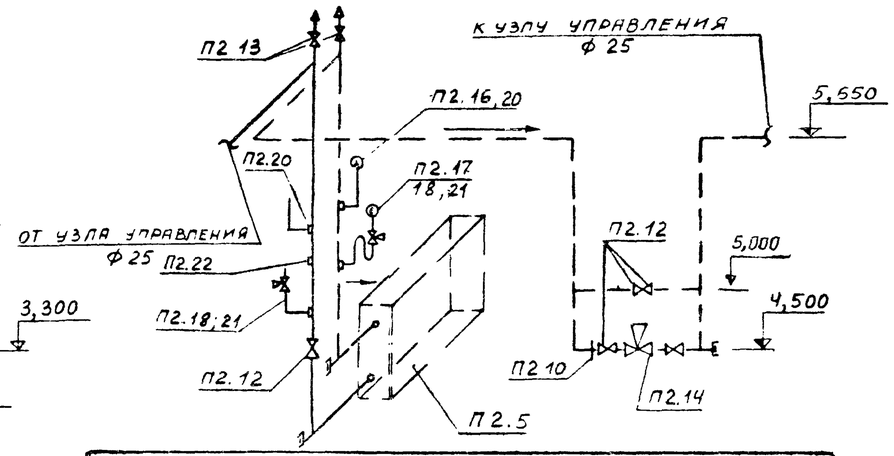

План на отм. 3,300

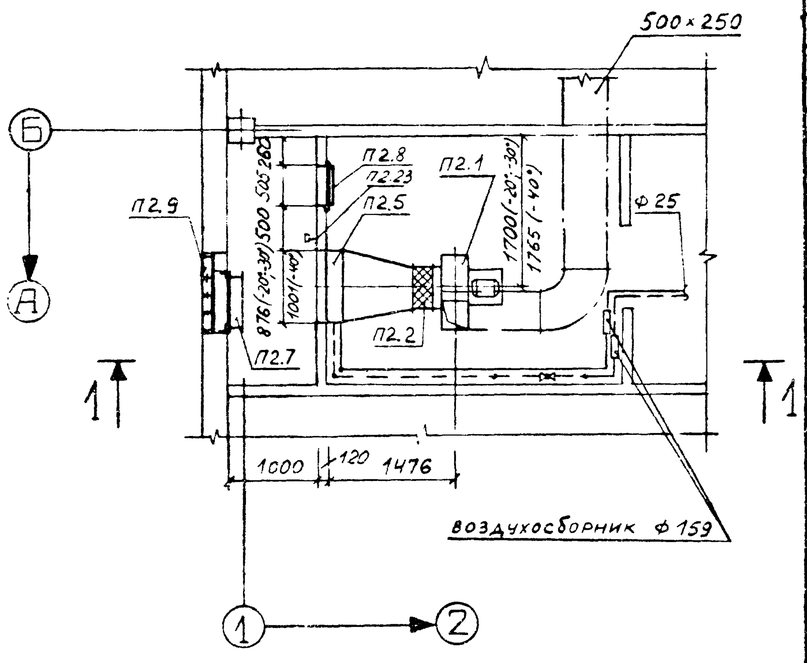

СПЕЦИФИКАЦИЯ ОТОПИТЕЛЬНО-ВЕНТИЛЯЦИОННЫХ УСТАНОВОК

Марка	Обозначение	Наименование	Колич.	Примеч.
		П2		
П2.I	Учреждение УО-400/4	Агрегат вентиляторный		
		А5090-2 компл:	I	II9кг
		а.Вентилятор центробеж-		
		ный Ц4-70 № 5, положе-		
		ние Л0°,исполнение I;		
		б.Электродвигатель		
		А02-42-6,п=I420 об/мин		
		N=I,5 квт		
П2.2	Серия 2.494-8 вып.I	Вставка гибкая ВВ5	I	
П2.3	Серия 2.494-8 вып.I	Вставка гибкая ВНА5	I	
П2.4	Серия I.494-26 вып.I	Диффузор		
		Д6 Тн=-20°,-30°С	I	38,4кг
		Д7 Тн=-40°С	I	40,I8кг
П2.5	Учреждение ЯЛ-6I/4	Калорифер		
		КВС-8П Тн=-20°С	I	70,3кг
		КВБ-8П Тн=-30°С	I	96,6кг
		КВБ-9П Тн=-40°С	I	II3кг
П2.6	I.494-25	Подставка под калори-		
		феры	2	
П2.7	Серия 3.904-I5 вып.I-8	Заслонка воздушная		
		КВУ 600хI000 с электро-		
		приводом МЭО-4/I00	I	57,6кг
П2.8	Серия 4.904-62	Дверь герметическая		
		утепленная ДуI,25х0,5	I	36 кг
П2.9	СТД 5288А	Жалюзийная неподвижная		
		воздухозаборная решетка		
		разм. I50х490	I2	
П2.I0	Лист В0,5 ГОСТ I9904-74	Диафрагма на трубопро-		
	3-Ш Ст3 ГОСТ I6523-70	воде Ф 25	I	
П2.II	Лист В0,7ГОСТ I9904-74	Диафрагма на вентиля-		
	3-Ш Ст3 ГОСТ I6523-70	торе разм.350х350	I	
П2.I2	I5кч I8пI	Вентиль запорный муф-		
		товый Ф 25	4	
П2.I3	I5кч I8пI	Вентиль запорный муф-		
		товый Ф I5	3	
П2.I4	25ч 93Iнж Н.О.	Клапан регулирующий с		
		электромоторным испол-		
		нительным механизмом		
		на Ру-I6кгс/см² Ф 20	I	
П2.I5	ГОСТ 2823-73	Термометр технический		
		ртутный угловой 90°		
		(в металлической опра-		
		ве) тип		
		У №4-I°-240-29I	I	прибор КИП
П2.I6	ГОСТ 2823-73	Термометр технический		
		ртутный угловой 90°		
		(в металлической опра-		
		ве) тип У №5-2°-240-		
		-I4I	I	прибор КИП
П2.I7	ГОСТ 8625-77	Манометр ОБМI-I00		
		Ру=0÷ I6 кгс/см²	I	прибор КИП
П2.I8	I4МI	Кран трехходовой на-		
		тяжной муфтовый с		
		фланцем для контроль-		
		ного манометра	2	
П2.I9	ТМЧ-I42-75	Закладная конструкция		
		для термометра		
		ЗКЧ-I-75	I	
П2.20	ТМЧ-I44-75	Закладная конструкция		
		для термометра		
		ЗКЧ-2-75	2	
П2.2I	ТМЧ-3I39-70	Закладная конструкция		
		для манометра ЗКЧ-46-70	2	
П2.22	ТМЧ-I47-75	Закладная конструкция		
		для установки прибора		
		ТУДЭ ЗКЧ-I-75		
		установка 3	I	
П2.23	AI2A0I8.000СБ	Закладная конструкция		
		для установки прибора		
		ТУДЭ AI20I8.0I0	I	
		масса указана одного изделия		

Изм.	Лист	№ докум.	Подпись	Дата
Инженер		Фролова		
Рук.гр.		Волчкина		
Гл.инж.		Рачицкий		
Нач.отд.		Файн-Гирш		
Гл.инж.пр.		Киселева		

ТП 902-9-6 - ОВ

Блок производственных и бытовых помещений для станции Q = от 40 тыс. до 100 тыс. м³/сут.

лит.	лист	листов
Р	I9	

Установка системы П2 (стены панельные)

ГОССТРОЙ СССР ГОСХИМПРОЕКТ г. Москва

Проверил Волчкина

Формат 27

Разрез 1-1

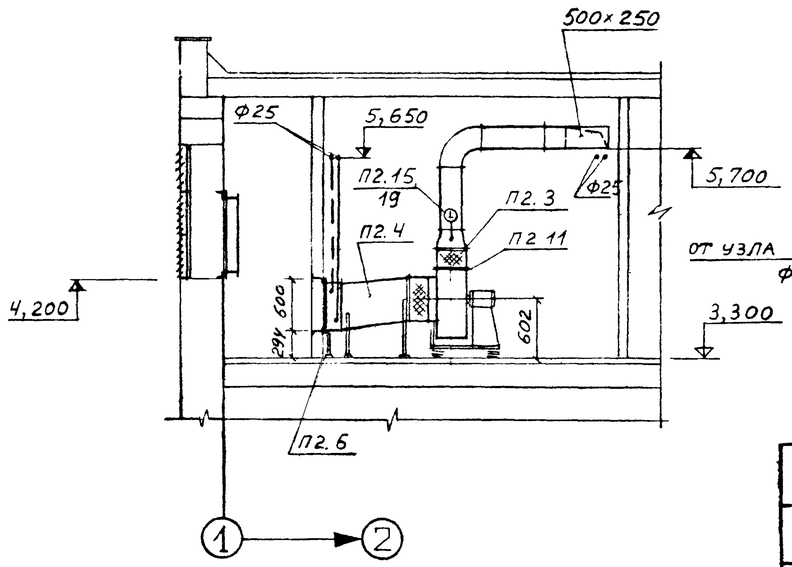

Узел 2

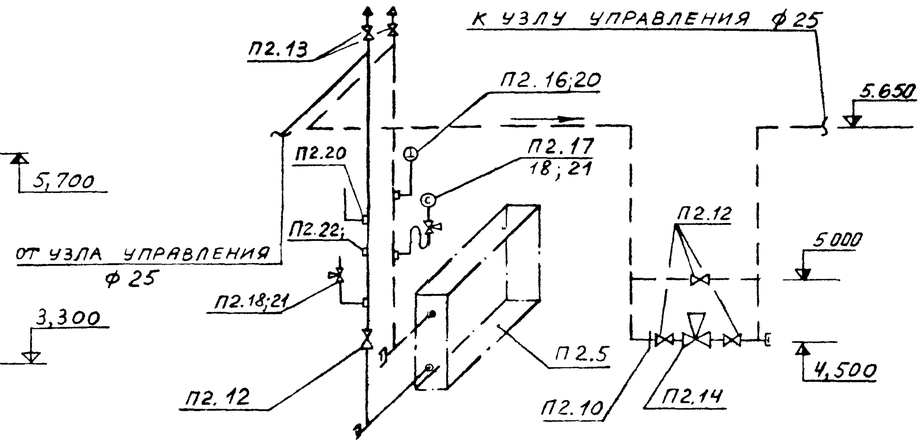

План на отм. 3,300

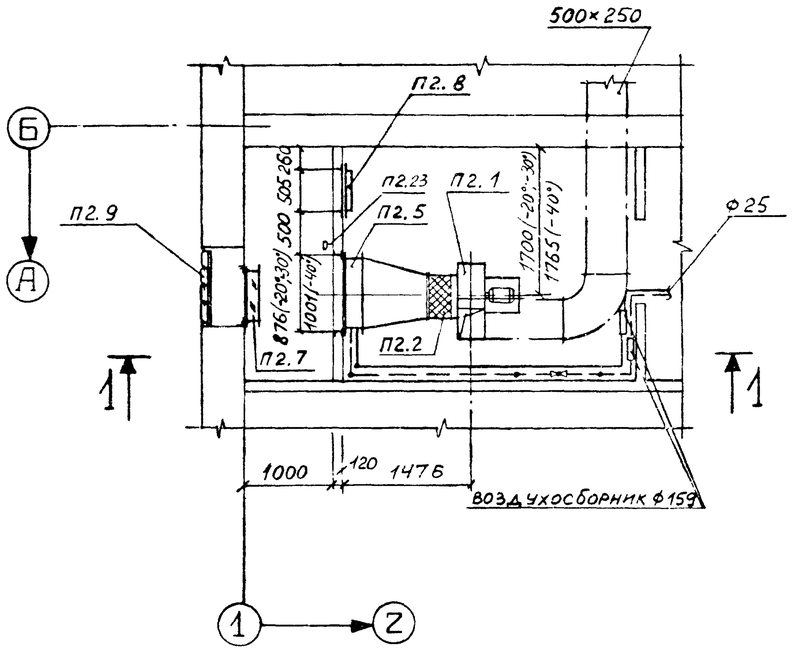

Марка	Обозначение	Наименование	Колич.	Примеч.
		П2		
П2.I	Учреждение УЮ-400/4	Агрегат вентиляторный		
		А5090-2 компл:	I	II9кг
		а.Вентилятор центро -		
		бежный Ц4-70 № 5,по-		
		ложение Л0°,исполне-		
		ние I;		
		б.Электродвигатель		
		А02-42-6, п=I420об/мин		
		№=I,5 квт		
П2.2	Серия 2.494-8 вып.I	Вставка гибкая ВВ5	I	
П2.3	Серия 2.494-8 вып.I	Вставка гибкая ВНА5	I	
П2.4	Серия I.494-25 вып.I	Диффузор		
		Д6 $T_н$=-20°, -30°С	I	38,4кг
		Д7 $T_н$=-40°С	I	40,I8кг
П2.5	Учреждение ЯЛ-6I/4	Калорифер		
		КВС-8П $T_н$=-20°С	I	70,3кг
		КВС-8П $T_н$=-30°С	I	96,6кг
		КВБ-9П $T_н$=-40°С	I	II3кг
П2.6	Серия 4.904-25	Подставка под калори-		
		феры	2	
П2.7	Серия 3.904-I5 вып.I-8	Заслонка воздушная		
		КВУ 600хI000 с электро-		
		приводом МЭО-4/I00	I	57,6кг
П2.8	I.494-25	Дверь герметическая		
		утепленная ДуI,25х0,5	I	36кг
П2.9	СТД 5288А	Жалюзийная неподвижная		
		воздухозаборная решет-		
		ка размером I50х490	I2	
П2.I0	Лист В0,5 ГОСТ I9904-74	Диафрагма на трубопро-		
	3-Ш Ст3 ГОСТ I6523-70	воде ф 25	I	
П2.II	Лист В0,7 I9904-74	Диафрагма на вентиля-		
	3-Ш Ст3 ГОСТ I6523-70	торе размером 350х350	I	
П2.I2	I5кч I8пI	Вентиль запорный муф-		
		товый ф 25	4	
П2.I3	I5кч I8пI	Вентиль запорный муф-		
		товый ф I5	3	
П2.I4	25ч 93Iнж Н.О.	Клапан регулирующий с		
		электромоторным испол-		
		нительным механизмом		
		на Ру-I6кгс/см² ф 20	I	
П2.I5	ГОСТ 2823-73	Термометр технический		
		ртутный угловой 90°(в		
		металлической оправе)		
		тип У №4-I°-240-29I	I	прибор КИП
П2.I6	ГОСТ 2823-73	Термометр технический		
		ртутный угловой 90°(в		
		металлической оправе)		
		тип У №5-2°-240-I4I	I	прибор КИП
П2.I7	ГОСТ 8625-77	Манометр ОБМI-I00		
		$P_у$=0÷I6 кгс/см²	I	прибор КИП
П2.I8	I4МI	Кран трехходовой на-		
		тяжной муфтовый с		
		фланцем для контроль-		
		ного манометра	2	
П2.I9	ТМЧ-I42-75	Закладная конструкция		
		для термометра ЗКЧ-I-		
		-75	I	
П2.20	ТМЧ-I44-75	Закладная конструкция		
		для термометра		
		ЗКЧ-2-75	2	
П2.2I	ТМЧ-3I39-70	Закладная конструкция		
		для манометра ЗКЧ-46-70	2	
П2.22	ТМЧ-I47-75	Закладная конструкция		
		для установки прибора		
		ТУДЭ ЗКЧ-I-75		
		установка 3	I	
П2.23	AI2A0I8.000СБ	Закладная конструкция		
		для установки прибора		
		ТУДЭ AI20I8.0I0	I	
		Масса указана одного изделия		

СПЕЦИФИКАЦИЯ ОТОПИТЕЛЬНО-ВЕНТИЛЯЦИОННЫХ УСТАНОВОК

Изм.	Лист	№ докум.	Подпись	Дата
Инженер		Фролова		
Рук.гр.		Волчкина		
Гл.инж.		Рачицкий		
Нач.отд.		Файн-Гирш		
Гл.инж.пр.		Киселева		

ТП 902-9-6 - ОВ

БЛОК ПРОИЗВОДСТВЕННЫХ И БЫТОВЫХ ПОМЕЩЕНИЙ ДЛЯ СТАНЦИИ Q = от 40 тыс. ДО 100 тыс. м³/сут.

лит.	лист	листов
Р	20	

Установка системы П2 (стены кирпичные)

ГОССТРОЙ СССР ГОСХИМПРОЕКТ г. Москва

Проверил Волчкина

16396-04 38

Формат 22г

Инв.№ подл. | Подпись и дата | Взам.инв.№

Разрез 1-1

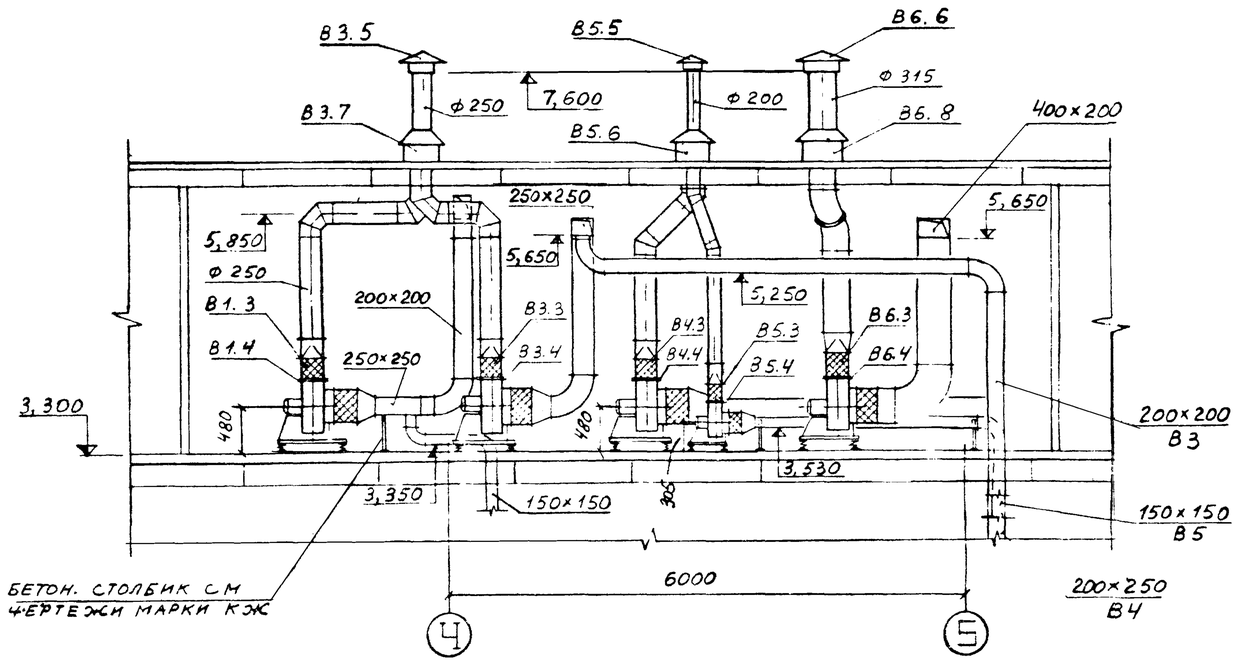

План на отм. 3,300

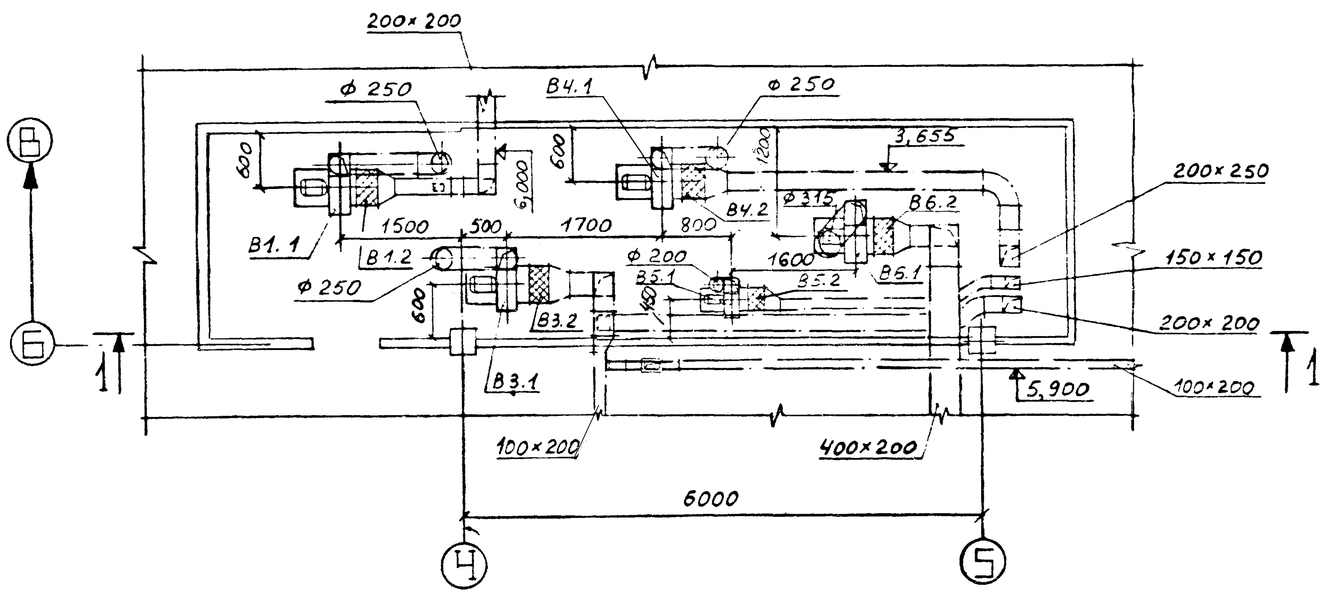

Спецификация отопительно-вентиляционных установок				
Марка	Обозначение	Наименование	Колич.	Примеч.
		В1; В3; В4; В6		
В1.1	Учреждение УЮ-400/4	Агрегат вентиляторный		
В3.1		А4095-2 компл:	4	82 кг
В4.1				
В6.1		а.Вентилятор центро-		
		бежный Ц4-70 № 4, по-		
		ложение Л0°,исполне-		
		ние 1;		
		б.Электродвигатель		
		АОЛ2-11-4; п=1410 об/		
		мин.,N=0,6 квт		
В1.2	Серия 2.494-8 вып.1	Вставка гибкая ВВ4	4	
В3.2				
В4.2				
В6.2				
В1.3	Серия 2.494-8 вып.1	Вставка гибкая ВНА4	4	
В3.3				
В4.3				
В6.3				
В1.4	Лист В0,7 ГОСТ 19904-74	Диафрагма на вентиля-		
В3.4	3-Ш Ст3 ГОСТ 16523-70	торе разм. 280х280	4	
В4.4				
В6.4				
В1.5	Серия 1.494-32	Зонт 3К.00.000-01	3	
В3.5				
В4.5				
В6.6	Серия 1.494-32	Зонт 3К.00.000-02	1	
В1.7	Серия 2.494-1	Узел прохода без кла-		
В3.7	вып.1	пана и кольца для сбо-		
В4.7		ра конденсата УП2 ф250	3	
В6.8	Серия 2.494-1 вып.1	Узел прохода без кла-		
		пана и кольца для сбо-		
		ра конденсата УП3 ф315	1	
		Масса указана одного		
		изделия		

Спецификацию на установку В5 см. чертеж ОВ-23

Изм.	Лист	№ докум.	Подпись	Дата	ТП 902-9-6 - ОВ			
					Блок производственных и бытовых помещений для станции Q = от 40 тыс. до 100 тыс. м³/сут.			
Инженер		Фролова				лит.	лист	листов
Рук.гр.		Волчкина				р	21	
Гл.инж.		Рачицкий						
Нач.отд.		Файн-Гирш			Установка систем В1, В3, В4, В5, В6 (стены панельные)	Госстрой СССР ГОСХИМПРОЕКТ г. Москва		
Гл.инж.пр.		Киселева						

Проверил Волчкина

16396-04 39

Формат 22г

Разрез 1-1

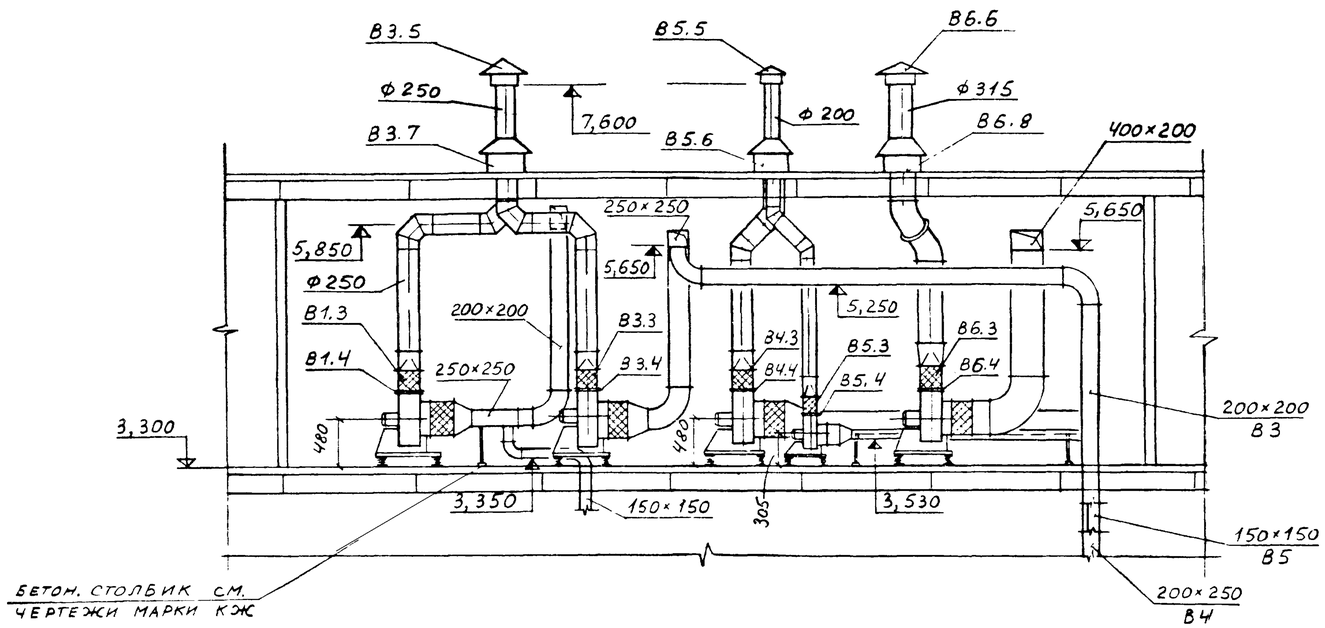

План на отм. 3,300

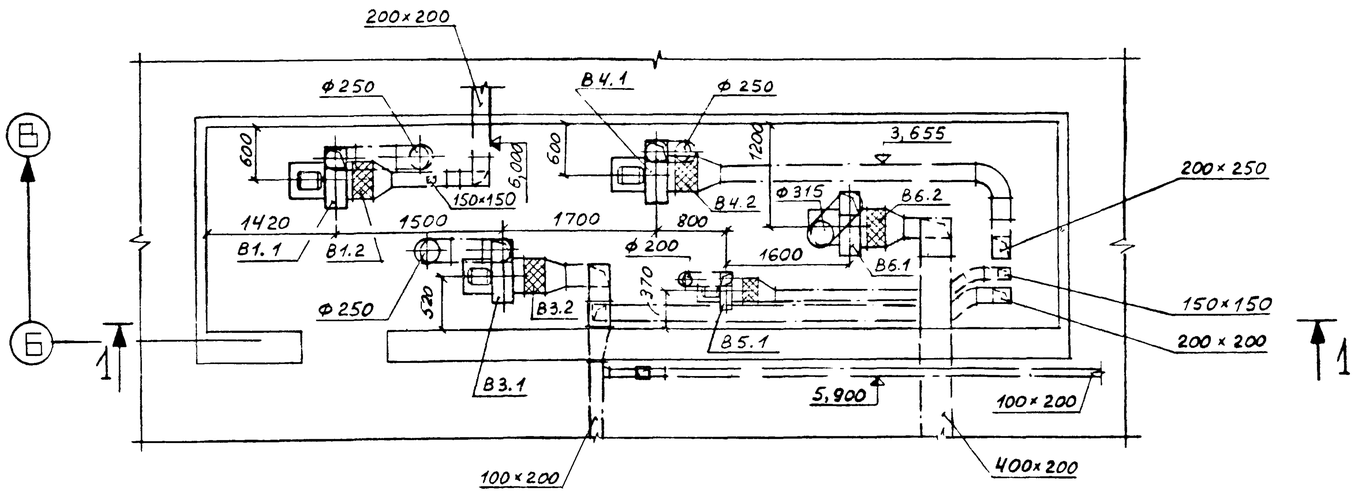

Спецификация отопительно-вентиляционных установок

Марка	Обозначение	Наименование	Кол-во	Примеч.
		В1; В3; В4; В6		
В1.1	Учреждение УЮ-400/4	Агрегат вентиляторный		
В3.1		А4095-2 компл:	4	82 кг
В4.1				
В6.1		а.Вентилятор центро-		
		бежный Ц4-70 № 4,по-		
		ложение Л0°,исполне-		
		ние I;		
		б.Электродвигатель		
		АОЛ2-II-4; n=1410 об/		
		мин.,N=0,6 квт		
В1.2	Серия 2.494-8 вып.I	Вставка гибкая ВВ4	4	
В3.2				
В4.2				
В6.2				
В1.3	Серия 2.494-8 вып.I	Вставка гибкая ВНА4	4	
В3.3				
В4.3				
В6.3				
В1.4	Лист В 0,7 ГОСТ 19904-74	Диафрагма на вентиля-		
В3:4	3-Ш Ст3 ГОСТ 16523-70	торе разм.280х280	4	
В4.4				
В6.4				
В1.5	Серия I.494-32	Зонт 3К.00.000-01	3	
В3.5				
В4.5				
В6.6	Серия I.494-32	Зонт 3К.00.000-02	I	
В1.7	Серия 2.494-I	Узел прохода без кла-		
В3.7	вып.I	пана и кольца для сбо-		
В4.7		ра конденсата УП2 ф250	3	
В6.8	Серия 2.494-I вып.I	Узел прохода без кла-		
		пана и кольца для сбо-		
		ра конденсата УП3 ф315	I	
		Масса указана одного		
		изделия		

Спецификацию на установку В5 см. чертеж ОВ-24

Изм.	Лист	№ докум.	Подпись	Дата	ТП 902-9-6 - ОВ			
					БЛОК ПРОИЗВОДСТВЕННЫХ И БЫТОВЫХ ПОМЕЩЕНИЙ ДЛЯ СТАНЦИИ Q = от 40 тыс. ДО 100 тыс. м³/сут.			
Инженер		Фролова				лит.	лист	листов
Рук.гр.		Волчкина				Р	22	
Гл.инж.		Рачицкий						
Нач.отд.		Файн-Гирш			Установка систем В1,В3,В4, В5,В6 (стены кирпичные)	ГОССТРОЙ СССР ГОСХИМПРОЕКТ г. Москва		
Гл.инж.пр.		Киселева						

Пр.весил Волчкина 16396-04 40 Формат 22г

Разрез 1-1

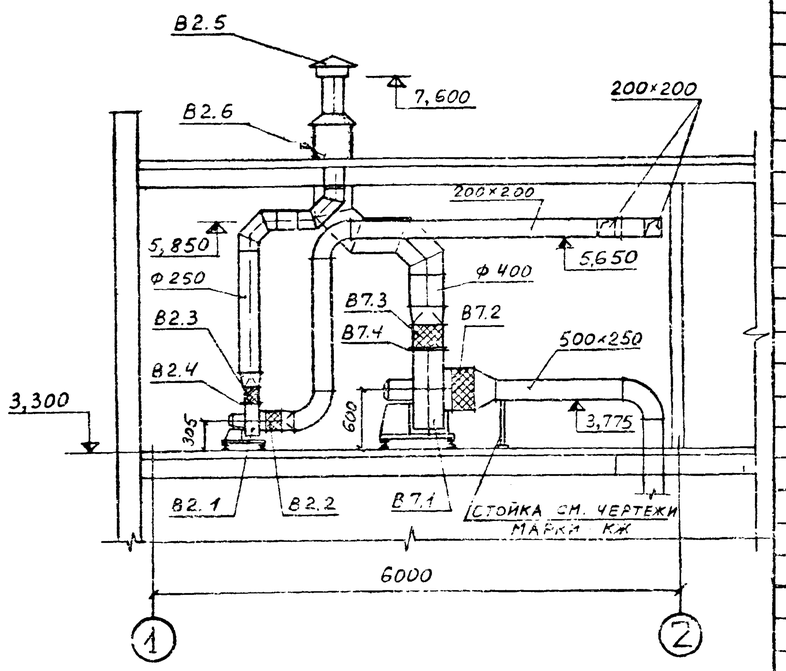

План на отм. 3,300

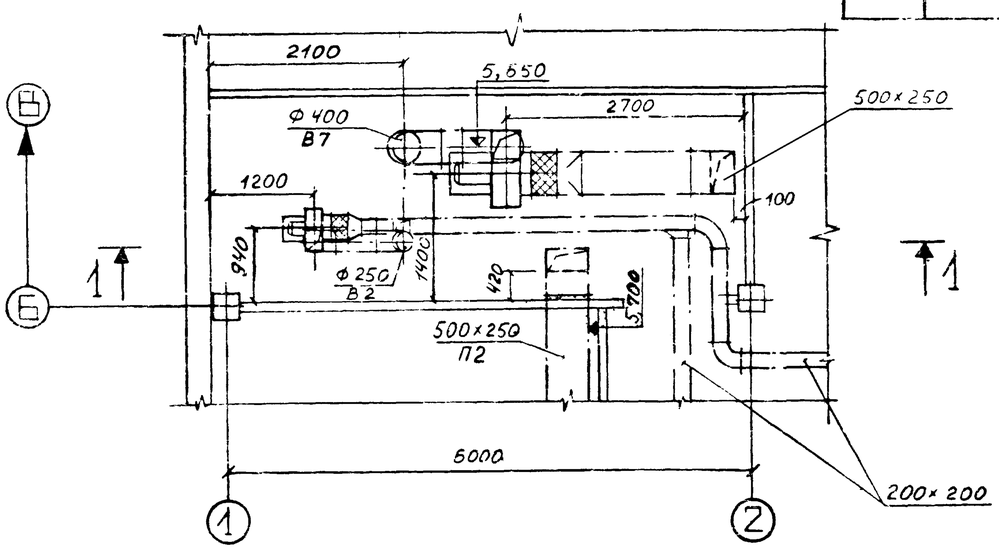

СПЕЦИФИКАЦИЯ ОТОПИТЕЛЬНО-ВЕНТИЛЯЦИОННЫХ УСТАНОВОК

Марка	Обозначение	Наименование	Колич.	Примеч.
		В2		
В2.I	Учреждение	Агрегат вентиляторный		
	УП 400/4	А2,5095-2б комплектно:	I	30кг
		а.Вентилятор центро-		
		бежный Ц4-70 № 2,5;		
		положение Пр0°,ис-		
		полнение I;		
		б.Электродвигатель		
		АОЛ2I-2, п=2800об/мин		
		№=0,4 квт		
В2.2	Серия 2.494-8 вып.I	Вставка гибкая ВВ2,5	I	
В2.3	Серия 2.494-8 вып.I	Вставка гибкая ВНА2,5	I	
В2.4	Лист В0,5 ГОСТ I9904-74	Диафрагма на вентиля-		
	3-Ш Ст3 ГОСТ I6523-70	торе размером I75хI75	I	
В2.5	Серия I.494-32	Зонт ЭК.00.000-01	1	
В2.6	Серия 2.494-I вып.I	Узел прохода без кла-		
		пана и кольца для сбо-		
		ра конденсата УП2		
		⌀ 250	I	
		В7		
В7.I	Учреждение	Агрегат вентиляторный		
	УП-400/4	А5090-2 комплектно:	I	II9кг
		а.Вентилятор центро-		
		бежный Ц4-70 № 2,5;		
		положение Л0°,ис-		
		полнение I;		
		б.Электродвигатель		
		АОЛ2-22-4;		
		п=I420 об/мин.,		
		№=I,5 квт		

СПЕЦИФИКАЦИЯ ОТОПИТЕЛЬНО-ВЕНТИЛЯЦИОННЫХ УСТАНОВОК

Марка	Обозначение	Наименование	Колич.	Примеч.
В7.2	Серия 2.494-8 вып.I	Вставка гибкая ВВ5	I	
В7.3	Серия 2.494-8 вып.I	Вставка гибкая ВНА5	I	
В7.4	Лист В0,5 ГОСТ I9904-74	Диафрагма на вентиля-		
	3-Ш Ст3 ГОСТ I6523-70	торе размером I75хI75	I	
В7.5	Серия I.494-32	Зонт ЭК.00.000-03	I	
В7.6	Серия 2.494-I вып.I	Узел прохода без кла-		
		пана и кольца для сбо-		
		ра конденсата УП4		
		⌀ 400	I	
		В5		
В5.I	Учреждение УП 400/4	Агрегат вентиляторный		
		А2,5095-2б комплектно:	I	30 кг
		а.Вентилятор центро-		
		бежный Ц4-70 № 2,5,		
		положение Л0°,испол-		
		нение I		
		б.Электродвигатель		
		АОЛ-2I-2,п=2800об/мин		
		№=0,4 квт		
В5.2	Серия 2.494-8 вып.I	Вставка гибкая ВВ2,5	I	
В5.3	Серия 2.494-8 вып.I	Вставка гибкая ВНА2,5	I	
В5.4	Лист В0,5 ГОСТ I9904-74	Диафрагма на вентиля-		
	3-Ш Ст3 ГОСТ I6523-70	торе размером I75хI75	I	
В5.5	Серия I.494-32	Зонт ЭК.00.000	I	
В5.6	Серия 2.494-I	Узел прохода без кла-		
		пана и кольца для сбо-		
		ра конденсата УПI		
		⌀ 200	I	
		Масса указана одного		
		изделия		

Изм.	Лист	№ докум.	Подпись	Дата
Инженер		Фролова		
Рук.гр.		Волчкина		
Гл.инж.		Рачицкий		
Нач.отд.		Файн-Гирш		
Гл.инж.пр.		Киселева		

ТП 902-9-6 - ОВ

БЛОК ПРОИЗВОДСТВЕННЫХ И БЫТОВЫХ ПОМЕЩЕНИЙ ДЛЯ СТАНЦИИ Q = от 40 тыс. ДО 100 тыс. м³/сут.

лит.	лист	листов
Р	23	

Установка систем В2,В7.Спецификация В2, В5, В7 (стены панельные)

ГОССТРОЙ СССР ГОСХИМПРОЕКТ г. Москва

Проверил Волчкина

Формат 22г

Разрез 1-1

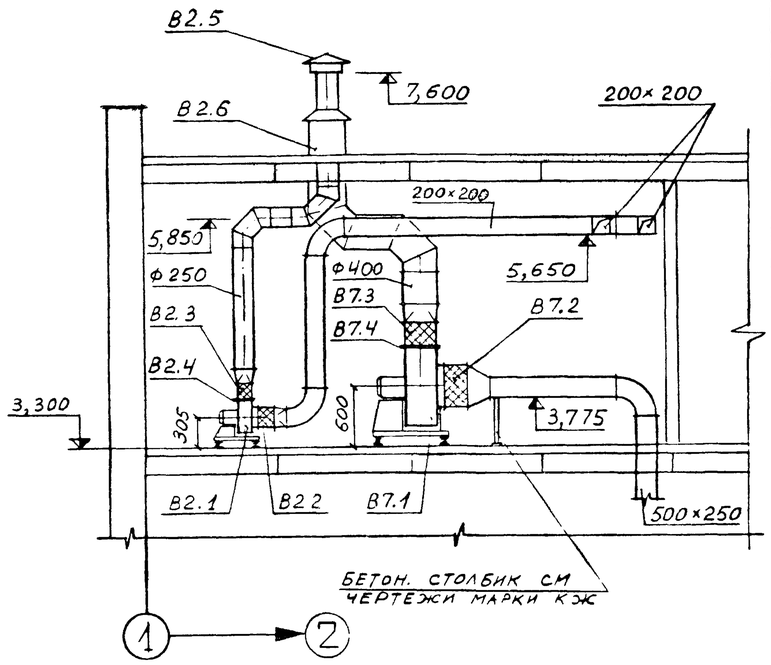

План на отм. 3,300

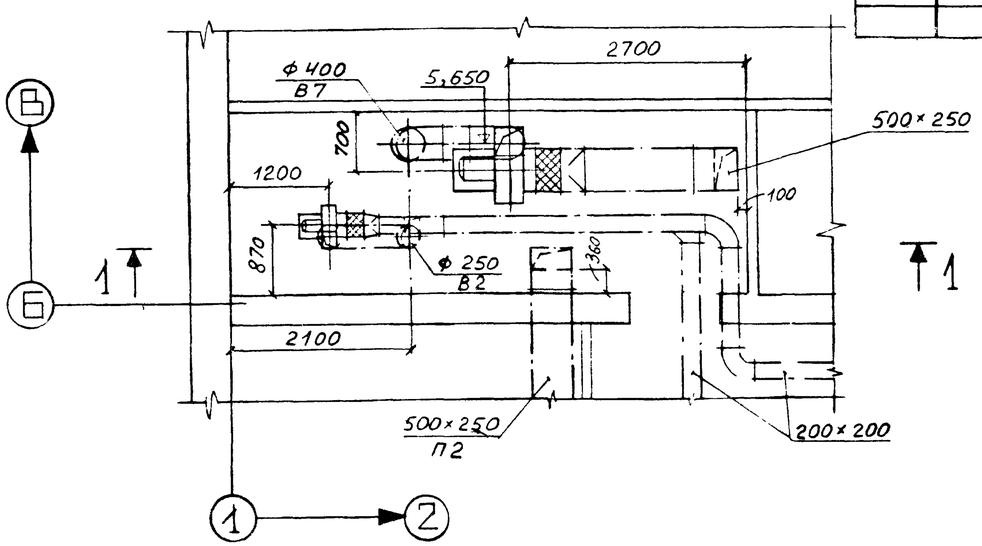

Спецификация отопительно-вентиляционных установок

Марка	Обозначение	Наименование	Колич.	Примеч.
		В2		
В2.I	Учреждение	Агрегат вентиляторный		
	УЮ-400/4	А2,5095-2б комплектно:	I	30 кг
		а.Вентилятор центро-		
		бежный Ц4-70 № 2,5;		
		положение Пр0°,испол		
		нение I;		
		б.Электродвигатель		
		АОЛ2I-2,		
		п=2800 об/мин.,		
		№=0,4 квт		
В2.2	Серия 2.494-8 вып.I	Вставка гибкая ВВ2,5	I	
В2.3	Серия 2.494-8 вып.I	Вставка гибкая ВНА2,5	I	
В2.4	Лист В0,5 ГОСТ I9904-74	Диафрагма на вентиля-		
	3-Ш СтЗ ГОСТ I6523-70	торе размером I75хI75	I	
В2.5	Серия I.494-32	Зонт *3к.00.000-01*	*1*	
В2.6	Серия 2.494-I вып.I	Узел прохода без кла-		
		пана и кольца для сбо-		
		ра конденсата УП2		
		ø 250	I	
		В7		
В7.I	Учреждение	Агрегат вентиляторный		
	УЮ-400/4	А5090-2 комплектно:	I	II9кг
		а.Вентилятор центро-		
		бежный Ц4-70 № 2,5;		
		положение Л0°,исполнение I;		
		б.Электродвигатель		
		АОЛ2-22-4;		
		п=I420 об/мин.,		
		№=I,5 квт		

Спецификация отопительно-вентиляционных установок

Марка	Обозначение	Наименование	Колич.	Примеч.
В7.2	Серия 2.494-8 вып.I	Вставка гибкая ВВ5	I	
В7.3	Серия 2.494-8 вып.I	Вставка гибкая ВНА5	I	
В7.4	Лист В0,5 ГОСТ I9904-74	Диафрагма на вентиля-		
	3-Ш СтЗ ГОСТ I6523-70	торе размером I75хI75	I	
В7.5	Серия I.494-32	Зонт *3к.00.000-03*	I	
В7.6	Серия 2.494-I вып.I	Узел прохода без кла-		
		пана и кольца для сбо-		
		ра конденсата УП4		
		ø 400	I	
		В5		
В5.I	Учреждение УЮ 400/4	Агрегат вентиляторный		
		А2,5095-2б комплектно:	I	30 кг
		а.Вентилятор центро-		
		бежный Ц4-70 № 2,5,		
		положение Л0°,ис-		
		полнение		
		б.Электродвигатель		
		АОЛ-2I-2,		
		п=2800 об/мин.		
		№=0,4 квт		
В5.2	Серия 2.494-8 вып.I	Вставка гибкая ВВ2,5	I	
В5.3	Серия 2.494-8 вып.I	Вставка гибкая ВНА2,5	I	
В5.4	Лист В0,5 ГОСТI9904-74	Диафрагма на вентиля-		
	3-Ш СтЗ ГОСТ I6523-70	торе размером I75хI75	I	
В5.5	Серия I.494-32	Зонт *3к.00.000*	I	
В5.6	Серия 2.494-I	Узел прохода без кла-		
		пана и кольца для		
		сбора конденсата УПI		
		ø 200	I	
		Масса указана одного		
		изделия		

Изм.	Лист	№ докум.	Подпись	Дата
Инженер		Фролова		
Рук.гр.		Волчкина		
Гл.инж.		Рачицкий		
Нач.отд.		Файн-Гирш		
Гл.инж.пр.		Киселева		

ТП 902-9-6 - ОВ

БЛОК ПРОИЗВОДСТВЕННЫХ И БЫТОВЫХ ПОМЕЩЕНИЙ ДЛЯ СТАНЦИИ Q = от 40 тыс. ДО 100 тыс. м³/сут.

лит.	лист	листов
р	24	

Установка систем В2, В7. Спецификация В2, В5, В7 (стены кирпичные)

ГОССТРОЙ СССР ГОСХИМПРОЕКТ г. Москва

Проверил Волчкина

16396-04 42

Формат 22г

ПЛАН

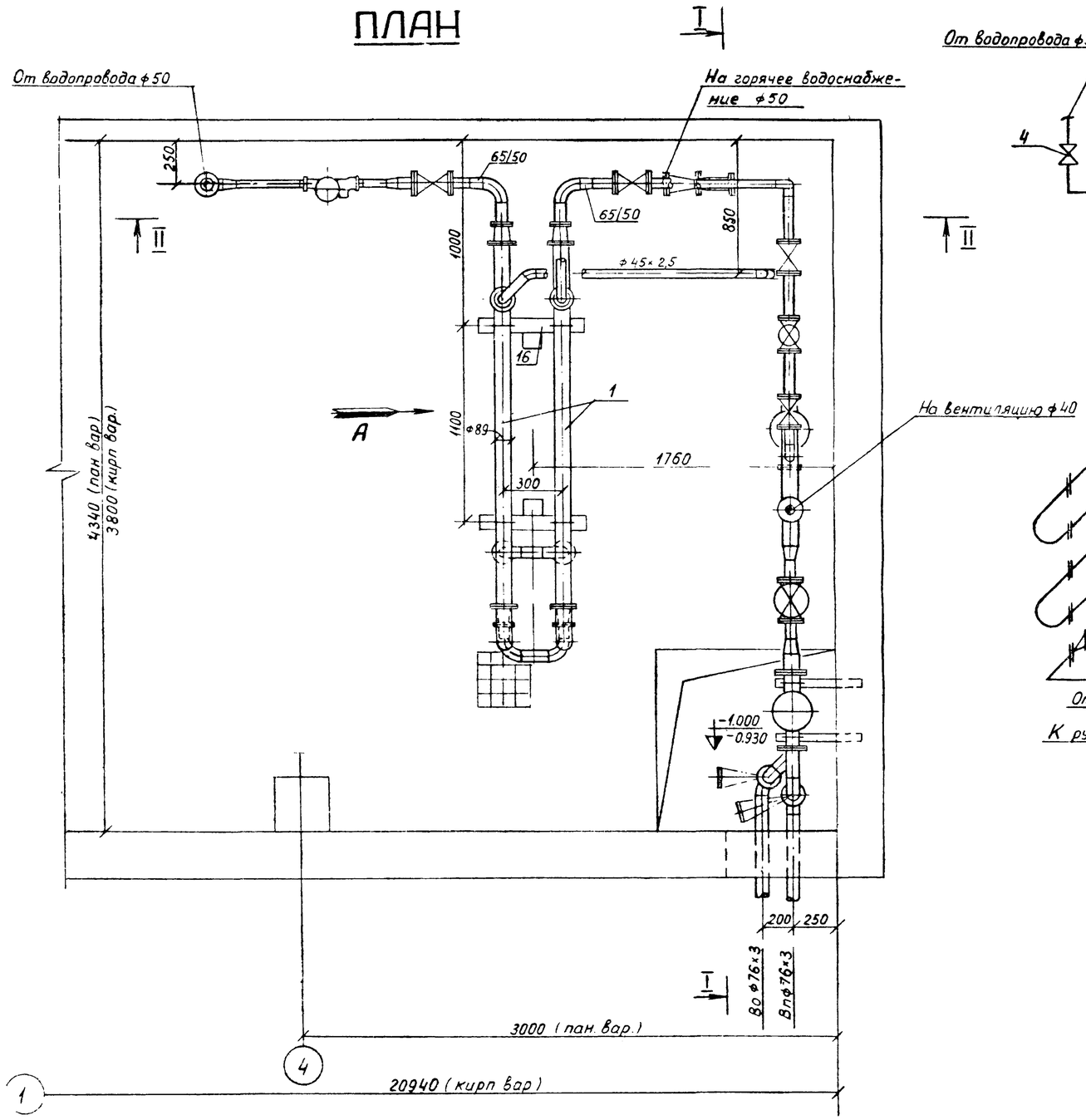

СХЕМА

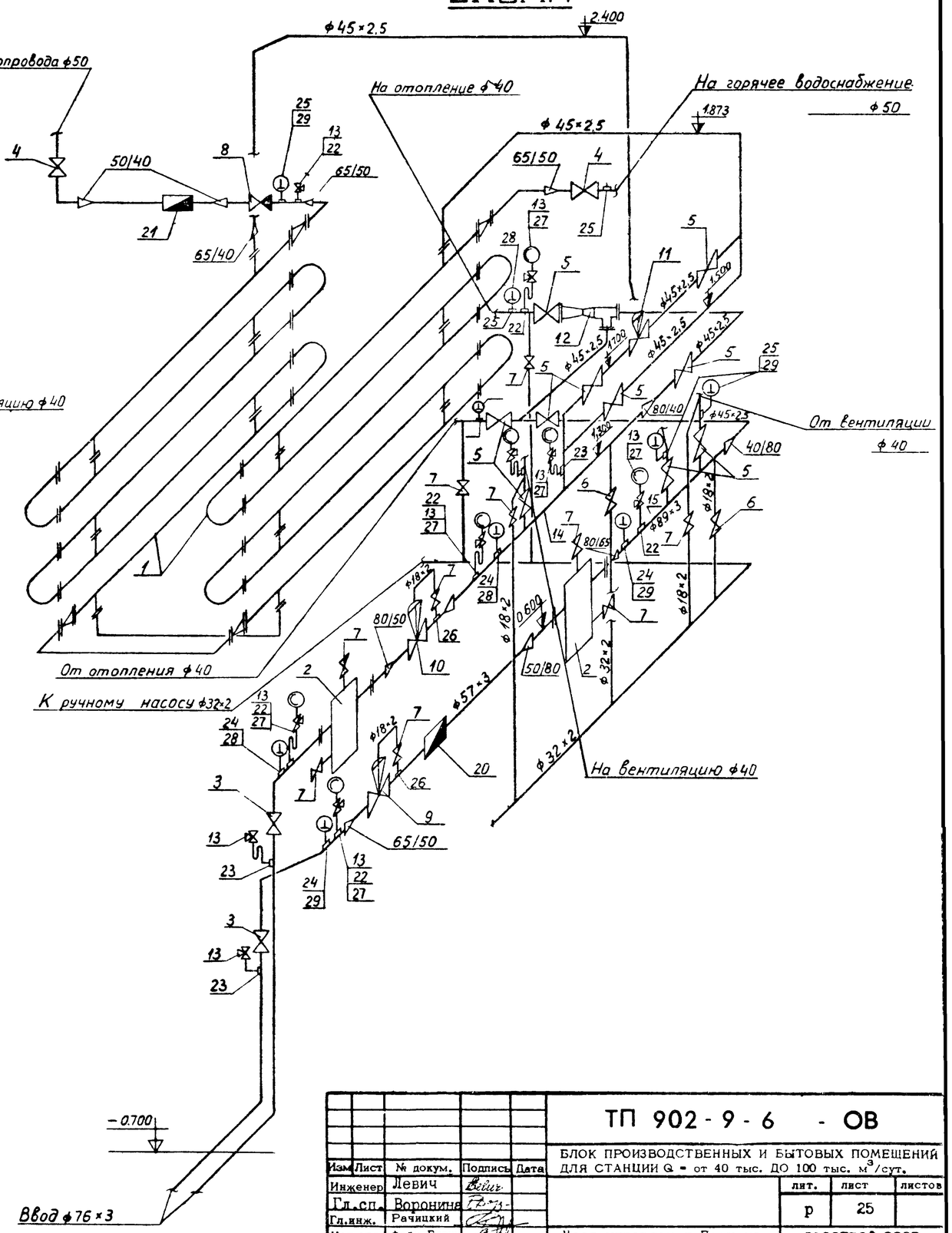

Максимальная потеря напора в узле ввода:

при Т=-20°С	-	10,5 м.в.ст.
при Т=-30°С	-	13,5 м.в.ст.
при Т=-40°С	-	15,6 м.в.ст.

Изм.	Лист	№ докум.	Подпись	Дата	ТП 902-9-6 - ОВ		
					БЛОК ПРОИЗВОДСТВЕННЫХ И БЫТОВЫХ ПОМЕЩЕНИЙ ДЛЯ СТАНЦИИ Q = от 40 тыс. ДО 100 тыс. м³/сут.		
Инженер		Левич				лит.	лист	листов
Гл.сп.		Воронина				р	25	
Гл.инж.		Рачицкий						
Нач.отд.		Файн-Гирш			Узел управления. План на отм. 0.000; схема узла управления вводом	ГОССТРОЙ СССР ГОСХИМПРОЕКТ г. Москва	
Гл.инж.пр.		Киселева					

РАЗРЕЗ I-I

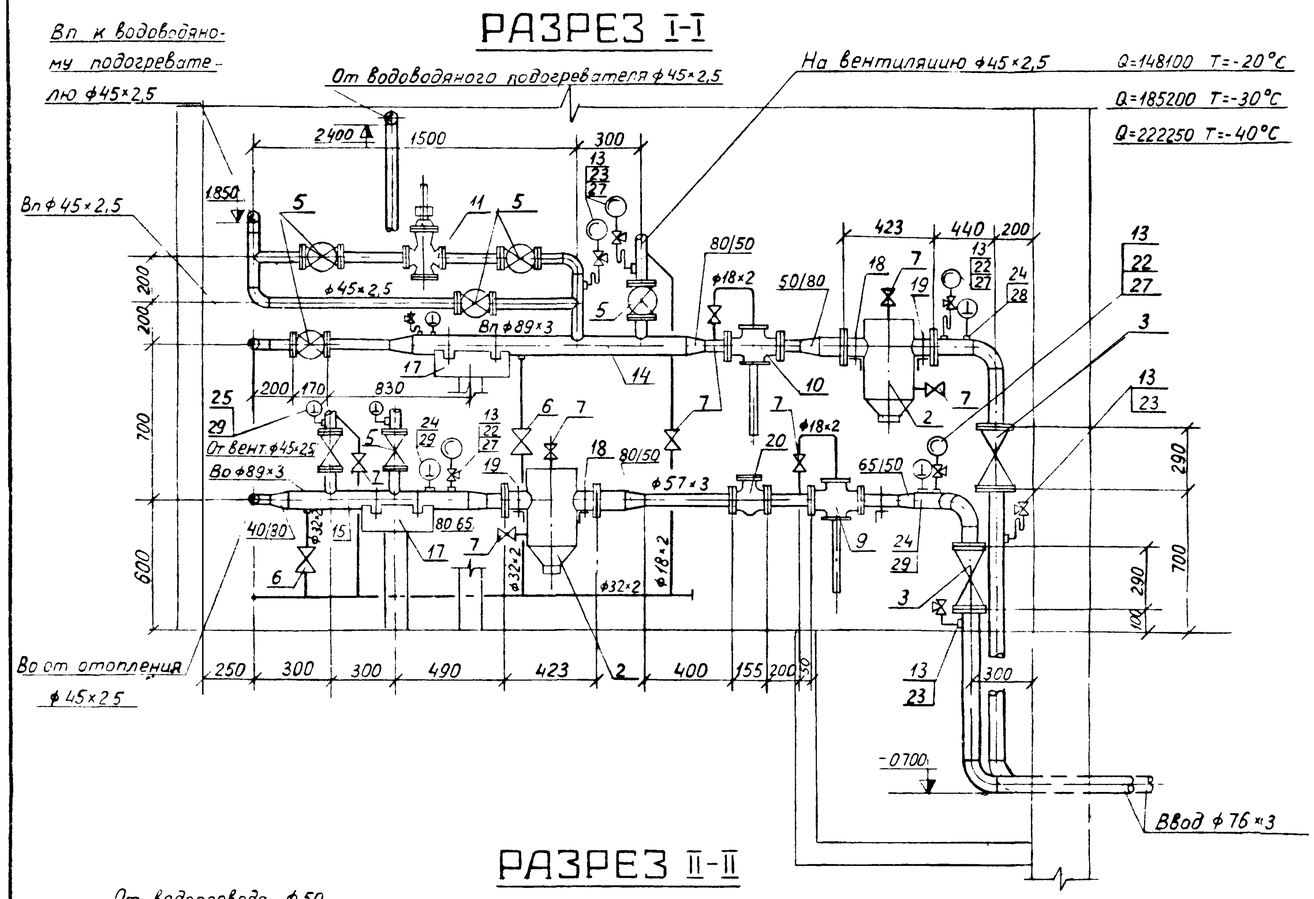

ВИД А

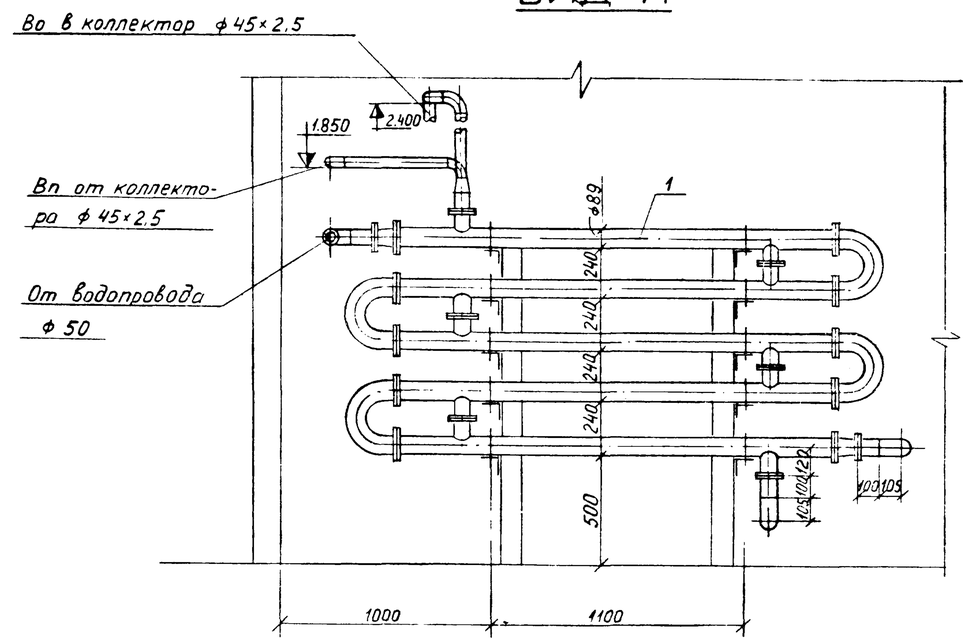

РАЗРЕЗ II-II

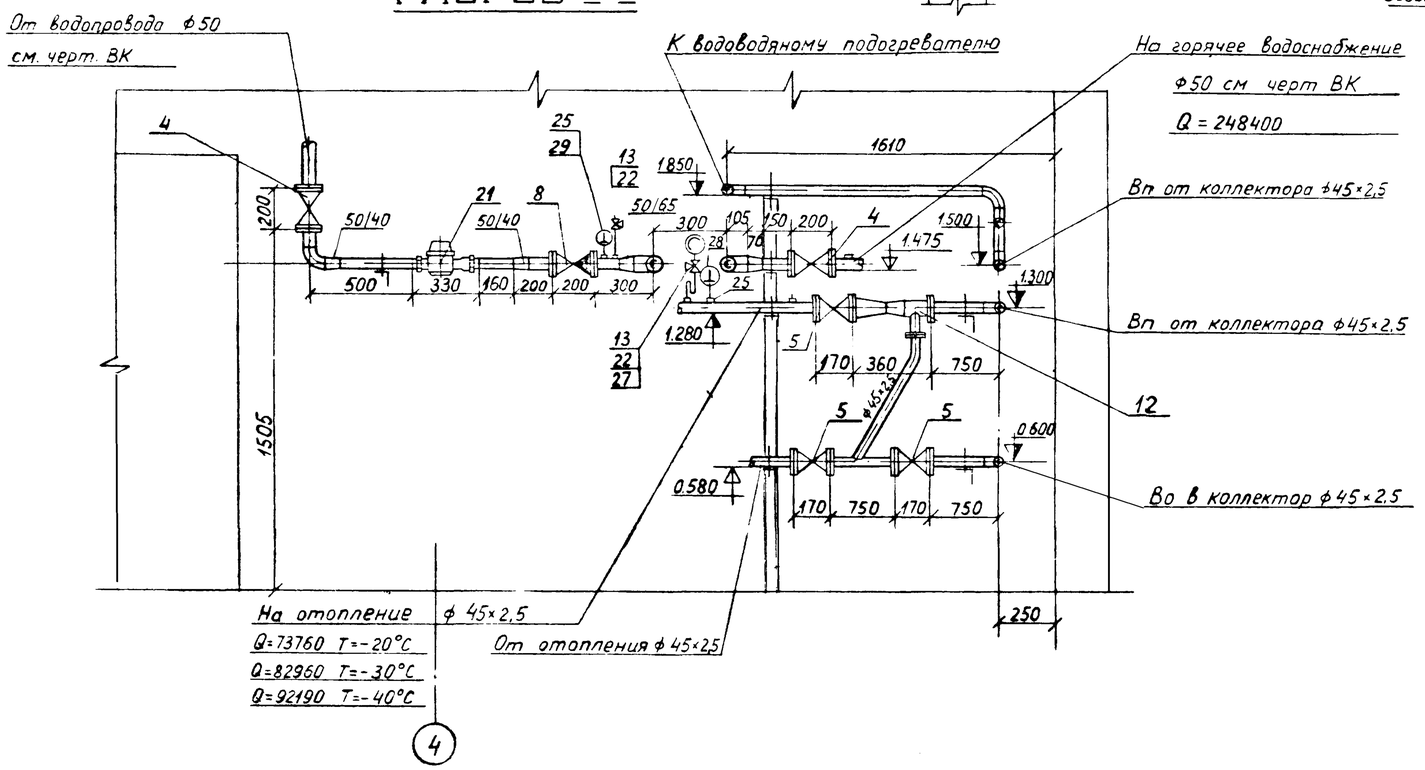

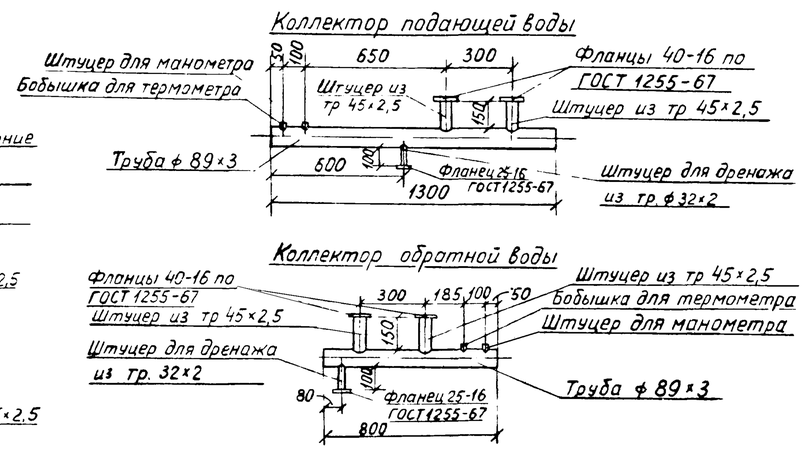

Сварку производить электродами Э42 ГОСТ 9467-75

Изм.	Лист	№ докум.	Подпись	Дата
Инженер		Левич		
Гл.сп.		Воронина		
Гл.инж.		Рачицкий		
Нач.отд.		Файн-Гирш		
Гл.инж.пр.		Киселева		

ТП 902-9-6 - ОВ

БЛОК ПРОИЗВОДСТВЕННЫХ И БЫТОВЫХ ПОМЕЩЕНИЙ ДЛЯ СТАНЦИИ Q = от 40 тыс. ДО 100 тыс. м³/сут.

лит.	лист	листов
Р	26	

Узел управления. Разрез I-I; 2-2. Вид А.

ГОССТРОЙ СССР
ГОСХИМПРОЕКТ
г. Москва

4

СПЕЦИФИКАЦИЯ ОТОПИТЕЛЬНО-ВЕНТИЛЯЦИОННЫХ УСТАНОВОК

Марка	Обозначение	Наименование	Колич.	Примеч.
I	5-05 ОСТ 34-588-68	Подогреватель водово-		
		дяной длиной 2000 мм		
		Fнагр.I секции=I,II м²		
		Дн=89 мм	2	260кг
2	Серия 4.903-I0 вып.8	Грязевик ø 65		
		Т34.03	2	30,8кг
3	I5с 22нж	Вентиль запорный		
		фланцевый ø 65	2	33,6кг
4	I5кч I9пI	Вентиль запорный		
		фланцевый ø 50	2	8,0кг
5	I5кч I9пI	То же, ø 40	I0	5,8кг
6	I5кч I9пI	То же, ø 25	2	2,7кг
7	I5кч I8пI	Вентиль запорный		
		муфтовый ø I5	I0	0,7кг
8	I6ч 3бр	Клапан обратный ø 50	I	9,4кг
9	УРРД-50	Универсальный регу-		
		лятор расхода и дав-		
		ления (до себя) ø 50	I	39кг
I0	УРРД-50	Универсальный регуля-		
		тор расхода и давле-		
		ния (после себя) ø 50	I	39кг
II	РТ-П40-I	Регулятор температуры		
		прямого действия с		
		прямым клапаном ø 40		
		Пределы регулирования		
		40°-80°,длина капил-		
		ляра I0 м	I	I5кг
I2	40с I0бк	Элеватор № I Дг=I5 мм		
		Дс=4,9мм		
		Тн=-20°С	I	8,3кг
		Тн=-30°С		

Марка	Обозначение	Наименование	Колич.	Примеч.
		Элеватор № I		
		Дг=I5 мм		
		Дс=5 мм		
		Т=-40°С	I	8,3кг
I3	I4МI	Кран трехходовой		
		натяжной, муфтовый,		
		с фланцем для конт-		
		рольного манометра		
		Ду-I5	I0	0,3Iкг
I4		Коллектор подающей		
		воды из трубы		
	См.чертеж ОВ-26	ø 89х3 длина = I300мм	I	9,5кг
I5		Коллектор обратной		
		воды из трубы ø 89х3		
	См.чертеж ОВ-26	длина 800 мм	I	7,5кг
I6	Типовой проект 902-9	Опора под водоводяной		
	альбом I, П	подогреватель	I	
I7	Серия 4.903-I0 вып.4	Опора неподвижная		
		89-ТI2.07	2	
I8	ГОСТ I49II-69	Опора подвижная хому-		
	ГОСТ I49II-69	товая $\frac{ОПБ-2}{89}$	I2	0,I2
I9		Опора подвижная хому-		
		товая $\frac{ОПБ-2}{76}$	2	0,05
20	ВТГ-50	Счётчик горячей воды		
		ø 50	I	
2I	УВК-40	Счётчик холодной воды		
		ø 40	I	
22	ТКЧ-3I38-70	Закладная конструкция		
		для манометра на го-		
		ризонтальном трубо-		
		проводе ЗКЧ-46-70	6	

Марка	Обозначение	Наименование	Колич.	Примеч.
23	ТКЧ-3I39-70	Закладная конструкция		
		для манометра на вер-		
		тикальном трубопрово-		
		де ЗКЧ-46-70	4	
24	ТМЧ-I42-75	Закладная конструкция		
		для термометра		
		ЗКЧ-I-75	4	
25	ТМЧ-I43-75	То же, ЗКЧ-3-75	7	
26	ТКЧ-3I53-70	Закладная конструкция		
		для отбора давления		
		ЗКЧ-47-70	2	
27	ГОСТ 8625-77	Манометр ОБМ-I00		
		Ру=0÷I6 кгс/см2	7	прибор КИП
28	ГОСТ 2823-73	Термометр технический		
		ртутный прямой(в ме-		
		таллической оправе)		
		П № 5-2°-240-I03	3	прибор КИП
29	ГОСТ 2823-73	Термометр технический		
		ртутный прямой (в ме-		
		таллической оправе)		
		П № 4-2°-240-I03	5	прибор КИП
30	ГОСТ 2823-73	Термометр технический		
		ртутный угловой (в ме-		
		таллической оправе)		
		тип У №4-2°-240-I03	2	прибор КИП

Изм.	Лист	№ докум.	Подпись	Дата
Инженер		Левич		
Гл.сп.		Воронина		
Гл.инж.		Рачицкий		
Нач.отд.		Файн-Гирш		
Гл.инж.пр.		Киселева		

ТП 902-9-6 - ОВ

БЛОК ПРОИЗВОДСТВЕННЫХ И БЫТОВЫХ ПОМЕЩЕНИЙ ДЛЯ СТАНЦИИ Q = от 40 тыс. ДО 100 тыс. м³/сут.

лит.	лист	листов
р	27	

Узел управления. Спецификация

ГОССТРОЙ СССР
ГОСХИМПРОЕКТ
г. Москва

Проверил Воронина

16396-04 (45)

Формат 22г