ТИПОВОЙ ПРОЕКТ
902-9-6

БЛОК ПРОИЗВОДСТВЕННЫХ И БЫТОВЫХ ПОМЕЩЕНИЙ

ДЛЯ СТАНЦИИ БИОЛОГИЧЕСКОЙ ОЧИСТКИ СТОЧНЫХ ВОД ПРОИЗВОДИТЕЛЬНОСТЬЮ ОТ 40 ТЫС. ДО 100 ТЫС. $м^3$/СУТКИ

Альбом II

16396-02
цена 2-34

ЦЕНТРАЛЬНЫЙ ИНСТИТУТ ТИПОВОГО ПРОЕКТИРОВАНИЯ
ГОССТРОЯ СССР

Москва, А-445, Смольная ул., 22

Сдано в печать 1979 года

Заказ № 12695 Тираж 730 экз.

ТИПОВОЙ ПРОЕКТ

902-9-6

БЛОК ПРОИЗВОДСТВЕННЫХ И БЫТОВЫХ ПОМЕЩЕНИЙ ДЛЯ СТАНЦИЙ БИОЛОГИЧЕСКОЙ ОЧИСТКИ СТОЧНЫХ ВОД ПРОИЗВОДИТЕЛЬНОСТЬЮ ОТ 40 тыс. ДО 100 тыс. м^3 в сутки

СОСТАВ ПРОЕКТА:

АЛЬБОМ I. АРХИТЕКТУРНО-СТРОИТЕЛЬНАЯ ЧАСТЬ (СТЕНЫ ПАНЕЛЬНЫЕ)

АЛЬБОМ II. АРХИТЕКТУРНО-СТРОИТЕЛЬНАЯ ЧАСТЬ (СТЕНЫ КИРПИЧНЫЕ)

АЛЬБОМ III. СТРОИТЕЛЬНЫЕ ИЗДЕЛИЯ

АЛЬБОМ IV. САНИТАРНО-ТЕХНИЧЕСКАЯ ЧАСТЬ

АЛЬБОМ V. ТЕХНОЛОГИЧЕСКАЯ И ЭЛЕКТРИЧЕСКАЯ ЧАСТИ

АЛЬБОМ VI. ЗАКАЗНЫЕ СПЕЦИФИКАЦИИ

АЛЬБОМ VII. СМЕТЫ (СТЕНЫ ПАНЕЛЬНЫЕ)

АЛЬБОМ VIII. СМЕТЫ (СТЕНЫ КИРПИЧНЫЕ)

АЛЬБОМ II

РАЗРАБОТАН:

Государственным проектным институтом
СОЮЗВОДОКАНАЛПРОЕКТ

Главный инженер института (САМОХИН В.Н.)

Главный инженер проекта (НИКОЛАЕВА М.П.)

Государственным проектным институтом
ГОСХИМПРОЕКТ

Главный инженер института (НИКИТИН С.Н.)

Главный инженер проекта (КИСЛЕВА М.П.)

УТВЕРЖДЕН:

ПРОТОКОЛОМ ТЕХНИЧЕСКОГО СОВЕТА
ИНСТИТУТА СОЮЗВОДОКАНАЛПРОЕКТ
от 25.06 1979 г. № 31

ВВЕДЕН В ДЕЙСТВИЕ
В/О СОЮЗВОДОКАНАЛНИИПРОЕКТ
с 30.11. 1979 г.
Приказ № 235 от 16.11 1979 г.

С О Д Е Р Ж А Н И Е А Л Ь Б О М А II

Марка	Наименование	Стр.
	СОДЕРЖАНИЕ АЛЬБОМА II	2
ПЗ-I	Пояснительная записка (начало)	3
ПЗ-2	Пояснительная записка (окончание)	4
АР-I	Общие данные (начало)	5
АР-2	Общие данные (окончание)	6
АР-3	План на отм. 0.000 . Ведомость проемов ,ворот и дверей	7
АР-4	План на отм. 3.300	8
АР-5	Фрагменты планов	9
АР-6	Разрезы I-I , 2-2 . План кровли .	IO
АР-7	Фасады	II
АР-8	Фрагменты входов	I2
АР-9	Маркировочная схема перегородок и план отверстий в стенах на отм. 0.000	I3
АР-IO	Маркировочная схема перегородок и план отверстий в стенах на отм. 3.300	I4
АР-II	Фрагменты планов стеклоблочных перегородок на отм. 0.000 и 3.300	I5
АР-I2	Подвесной потолок на отм. 2.200 , 5.500	I6
АР-I3	План полов на отм. 0.000	I7
АР-I4	План полов на отм. 3.300	I8
АР-I5	Узлы к листам АР-9 , АР-IO , АР-II	I9

Марка	Наименование	Стр.
КЖ-I	Общие данные (начало)	20
КЖ-2	Общие данные (окончание)	2I
КЖ-3	Маркировочный план фундаментов	22
КЖ-4	Разрезы к листу КЖ-3	23
КЖ-5	Маркировочная схема панелей перекрытия на отм. 3.300	24
КЖ-6	Маркировочная схема панелей покрытия на отм. 6.600	25
КЖ-7	Маркировочная схема элементов лестницы у оси I	26
КЖ-8	Маркировочная схема элементов лестницы у оси 2	27
КЖ-9	Монолитные участки УМ I , УМ 2	28
КЖ-IO	Монолитные участки УМ 3 , УМ 4	29
КЖ-II	Монолитные участки УМ 5 , УМ 6 , УМ 7	30
КЖ-I2	Монолитные участки УМ 8 , УМ 9	3I
КЖ-I3	Монолитные участки УМ IO , УМ II	32
КЖ-I4	Маркировочная схема подвесок в перекрытии на отм. 3.300.	33
КЖ-I5	Маркировочная схема подвесок в покрытии на отм. 6.600.	34
КЖ-I6	Маркировочная схема опор под трубопроводы на отм.0.000.	35
КЖ-I7	Маркировочная схема фахверка стеклоблочных перегородок на отм. 0.000.	36
КЖ-I8	Маркировочная схема металлических балок подвесных потолков.	37

ТП 902 - 9 - 6

БЛОК ПРОИЗВОДСТВЕННЫХ И БЫТОВЫХ ПОМЕЩЕНИЙ ДЛЯ СТАНЦИИ Q = от 40 тыс. ДО 100 тыс.м³/сут.

Изм.	Лист	№ докум.	Подпись	Дата
Исполн.		Сафронеева		
Ст.инж.		Симановская		
Рук.гр.		Лапина		
Гл.конст.		Семенов		
Нач.отд.		Убариев		
Гл.инж.пр.		Киселева		
Проверил		Князева		

лит.	лист	листов
Р	I	

Содержание альбома II

ГОССТРОЙ СССР
ГОСХИМПРОЕКТ
г. Москва

16396-02 3

Формат 22г

П О Я С Н И Т Е Л Ь Н А Я З А П И С К А

ОБЩАЯ ЧАСТЬ

I. Рабочие чертежи строительной части типового проекта " Блок производственных и бытовых помещений для станций биологической очистки сточных вод производительностью от 40 до 100 тысяч $м^3$/ сутки " разработаны на основании технологического задания института Союзводоканалпроект , типового проекта 902 - 9 - 2 и плана типового проектирования на 1979 г. (п.18 , раздел УП) , утвержденным Главпромстройпроектом Госстроя СССР .

2. Типовой проект разработан в соответствии с " Инструкцией по типовому проектированию для промышленного строительства " СН 227-70 для районов со следующими условиями строительства:

а) расчетные зимние температуры наружного воздуха (средние наиболее холодной пятидневки) $-30^{o}C$ (основной вариант) ; $-20^{o}C$ и -40° C ;

б) скоростной напор ветра $q_o = 27$ кгс/$м^2$ для I географического района по СНиП П-6-74 ;

в) вес снегового покрова $P_o = 100$ кгс/$м^2$ для Ш района по СНиП П-6-74 ;

г) сейсмичность района не выше 6 баллов ;

д) территория без подработки горными выработками ;

е) рельеф территории - спокойный ;

ж) грунтовые воды - отсутствуют ;

и) основанием фундаментов служат непучинистые и непросадочные грунты со следующими нормативными характеристиками :

$\varphi_н = 28^o$, $C_н = 0,2$ тс/$м^2$, $E = 1500$ тс/$м^2$

$\gamma_н = 1,8$ тс/$м^3$;

к) степень огнестойкости П по СНиП П-А.5-70 ;

л) нормативная глубина промерзания принята - 1,5 м ;

м) нормативная равномерно распределенная нагрузка на перекрытие $q_н = 200$ кгс/$м^2$ (в помещении библиотеки и архиве $q_н = 500$ кгс/$м^2$) .

АРХИТЕКТУРНО - ПЛАНИРОВОЧНОЕ РЕШЕНИЕ

Здание блока двухэтажное , осевые размеры в плане 36,0х12,0(м). Высота этажей - 3,3 м .

Корпус включает в себя лабораторные , административно-бытовые помещения и буфет на 12 посадочных мест .

В бытовые помещения не включены комнаты для обеспыливания и обезвреживания рабочей одежды для санитарных групп Ш В , так как работы на сооружениях канализаций не связаны с образованием пыли , а обезвреживание производится централизовано .

Сушка рабочей одежды и обуви для санитарной группы Ш В осуществляется в шкафах с вытяжной вентиляцией .

Окна деревянные с двойным остеклением по серии I.236-I .

Двери деревянные по серии I.135-I , альбом I и по серии I.136-10 .

Кровля плоская . Отвод воды с кровли - внутренний с выводом на отмостку .

Водоизоляционный ковер из 4-х слоев рубероида марки РМ-350 (ТУ21-27-30-72) на антисептированной битумной мастике марки МБК-Г-55 .

Теплоизоляционный слой на кровле принят из плитного пенобетона $\gamma_{сух} = 500$ кгс/$м^3$ назначается по таблице № I .

Полы см. таблицу на листе АР-14 .

В коридорах здания устраиваются подвесные потолки из асбестоцементных листов .

Внутренняя отделка помещений приведена в таблице на листе АР-2.

По периметру здания устраивается асфальтовая отмостка шириной 700 мм по щебеночному основанию .

Эвакуация из помещений осуществляется по двум внутренним железобетонным лестницам , расположенных в рядах "I-2", А.

По пожароопасности помещения относятся к категории "Д" .

Количество работающих см. таблицу 2 .

КОНСТРУКТИВНАЯ ЧАСТЬ

Здание блока решено в кирпиче .

Кладку наружных стен вести из пустотелого кирпича пластического прессования марки "75" на растворе марки "50" с лицевым слоем из глиняного обыкновенного полнотелого кирпича пластического прессования марки "75" на растворе марки "50" .

Толщина наружных стен определяется по таблице № I в зависимости от климатических условий .

Фундаменты под наружные стены - ленточные из сборных бетонных блоков по ГОСТ 13579-78 и сер I.112-5 , вып.11.

Горизонтальную гидроизоляцию стен на отм. -0.030 выполнять из цементного раствора состава I:2 толщиной 30 мм .

Перегородки в помещениях с относительной влажностью воздуха до 60% - панельные гипсобетонные , толщиной 80 мм по серии I.431-15 , вып. 4 .

Перегородки в помещениях с относительной влажностью воздуха более 60% и в лестничных клетках толщиной 120 мм из кирпича глиняного обыкновенного пластического прессования марки "75" на растворе марки " 25" .

Кладку внутренней несущей стены толщиной 380 мм вести из обыкновенного кирпича пластического прессования марки "75" на растворе марки "50" .

Плиты перекрытия и покрытия сборные железобетонные по серии I.141-1 , вып.2 .

Перемычки сборные железобетонные по серии I.139-I , вып.I.

Лестницы сборные железобетонные по серии ИИ-04-7 , вып.I.

НАРУЖНАЯ ОТДЕЛКА

1. Швы наружных поверхностей кирпичных стен вести с расшивкой швов валиком , швы внутренних поверхностей вести впустошовку с последующим оштукатуриванием .
2. Цоколь здания h = 1,0 м облицевать керамической фасадной плиткой серого цвета .
3. Деревянные оконные блоки и жалюзи покрасить масляной краской за 2 раза .
4. Тамбуры входов , кирпичные наличники окон и отливы оконных проемов выполняются впустошовку с последующим оштукатуриванием , отделкой фактурным слоем и окраской поливинилацетатной краской светло серого цвета за 2 раза .

					ТП 902 - 9 - 6 - ПЗ			
Изм	Лист	№ докум.	Подпись	Дата	БЛОК ПРОИЗВОДСТВЕННЫХ И БЫТОВЫХ ПОМЕЩЕНИЙ ДЛЯ СТАНЦИИ Q = от 40 тыс. до 100 тыс. $м^3$/сут.			
Рук.гр.		Лапина				лит.	лист	листов
Гл.арх.от		Вольфензон				Р	1	2
Гл.конст		Семенов						
Нач.отд.		Убариев			Пояснительная записка (начало)	ГОССТРОЙ СССР ГОСХИМПРОЕКТ г. Москва		
Гл.инж.пр.		Киселева						
Гл.инж.пр.		Никитин		10.05.79				

16396-02 4

Формат 22г

УКАЗАНИЯ ПО ПРОИЗВОДСТВУ РАБОТ В ЗИМНЕЕ ВРЕМЯ

Проект выполнен из условий производства работ в летнее время

Производство работ в зимнее время разрешается при соблюдении следующих условий :

I) не допускать использования промерзших грунтов в качестве основания ;

2) применять цементный раствор , приготовленный на портланд-цементе марки не ниже 300 ;

3) возведение кирпичной кладки стен толщиной 380 мм и более допускается при температурах наружного воздуха до -40^{0} без повышения марки раствора принятой для летних условий с выполнением следующих мероприятий на период оттаивания :

а) под перемычки установить временные стойки на клиньях;

б) при возведении стен на полную высоту устраиваются временные крепления по высоте ;

через 3,3 м для стен толщиной 640 мм
2,8 м для стен толщиной 5I0 мм
2,2 м для стен толщиной 380 мм
I,5 м для стен толщиной 250 мм

в) не допускать нагрузку на плиты перекрытия и покрытия от снега и строительных материалов .

4) Возведение перегородок толщиной I20 мм способом замораживания не разрешается без раскрепления на период оттаивания.

5) Штукатурку и облицовку стен в помещениях выполнять после оттаивания и отвердения кладки .

6) Возведение кирпичных стен выполнять согласно СНиП III-B4-72 .

7) При возведении стены по оси "Б" в месте установки перемычки ПР I5 кладку II этажа возводить на I/3 пролета проема .

УКАЗАНИЯ ПО ПРИВЯЗКЕ ТИПОВОГО ПРОЕКТА

I. В зависимости от климатического района , для которого привязывается типовой проект , необходимо выполнить следующее :

а) по таблице № I определить толщину стен и утеплителя ;

б) исходя из полученных данных поставить необходимые размеры и отметки , а также вычеркнуть ненужные таблицы , узлы и т.д. , скорректировать спецификации .

2. В зависимости от конкретных грунтовых условий и глубины промерзания необходимо :

а) установить возможность применения фундаментов , разработанных в проекте ,

б) при наличии в грунте агрессивной среды разработать мероприятия по защите фундаментов здания от коррозии .

ТАБЛИЦА № I

для подбора толщин наружных стен и утеплителя на кровле, в перекрытии , в перегородках в зависимости от климатического района

Наименование ограждения и материала / Температура наружного воздуха и климат	t = -20°C		t = - 30°C		t = -40°C	
	Сухой	Нормальн.	Сухой	Нормальн.	Сухой	Нормальн.
Наружная стена из пустотелого кирпича с облицовкой снаружи из обыкновенного полнотелого глиняного кирпича	380	380	380	5I0	5I0	640
Утеплитель в перегородках из жестких минераловатных плит γ =300кгс/м^3 *	40	40	40	40	50	50
Утеплитель в кровле - плитный пенобетон γ = 500 кгс/м^3	80	80	I20	I20	I60	I60

*) Утеплитель стен из жестких минераловатных плит по ГОСТ 10140-71

ТАБЛИЦА № 2

РАСЧЕТ ОБОРУДОВАНИЯ БЫТОВЫХ ПОМЕЩЕНИЙ (по СНиП II-92-76)

Группа произв. процесса	Списочный состав			Максимальная смена		Кол-во крючков для уличн.одежды	Коэффициент неравномерности загрузки бытовых помещ.	Гардероб уличной и домашней одежды				Гардероб рабочей одежды						Душевые		Умывальн.		Ножные ванны		Уборные		Примечание
								Шкаф 250х500		Шкаф 330х500		Шкаф 250х500		Шкаф 330х500		Шкаф 400х500		количество сеток		количество кранов				количество унитаз.		
	всего	М	Ж	М	Ж			М	Ж	М	Ж	М	Ж	М	Ж	М	Ж	М	Ж	М	Ж	М	Ж	М	Ж	
I[а]	20	12	8	7	5	-	УЧТЕН	12	8	-	-	-	-	-	-	-	-	-	-	I	0,7	0,I	0,I	0,2	0,3	В I смену
III[в]	48	20	28	9	I4	-	-"-	20	28	-	-	-	-	-	-	20	28	3	4,6	0,5	0,7	-	-	0,3	0,9	В 2 и 3 смены
ВСЕГО	68	32	36	I6	19			32	36							20	28	3	4,6	I,5	I,4	0,I	0,I	0,5	I,2	
Принято санитарных приборов																		3	5	2	2	-	-	I	2	

Изм.	Лист	№ докум.	Подпись	Дата	ТП 902 - 9 - 6 - ПЗ
Рук.гр.		Лепина			БЛОК ПРОИЗВОДСТВЕННЫХ И БЫТОВЫХ ПОМЕЩЕНИЙ ДЛЯ СТАНЦИИ Q = от 40 тыс. до 100 тыс.м^3/сут.
Гл.арх.от		Вольфензон			лит. Р, лист 2, листов
Гл.конст		Семенов			
Нач.отд.		Убариев			Пояснительная записка (окончание)
Гл.инж.пр.		Киселева			ГОССТРОЙ СССР ГОСХИМПРОЕКТ г. Москва
Гл.инж.пр.		Никитин		10.03.79	

16396-02 5

ВЕДОМОСТЬ ОСНОВНЫХ КОМПЛЕКТОВ

Обозначение	Наименование комплекта	Примечание
902 - 9 - 6 -АР	Архитектурно-строительные решения	Альбом II
902 - 9 - 6 -КЖ	Конструкции железобетонные	"
902 - 9 - 6 -ВК	Внутренние водопровод и канализация	Альбом IУ
902 - 9 - 6 -ОВ	Отопление и вентиляция	"
902 - 9 - 6 -МК	Технологическая часть	Альбом У
902 - 9 - 6 -ЭЛ	Электротехническая часть	"

ВЕДОМОСТЬ ЧЕРТЕЖЕЙ ОСНОВНОГО КОМПЛЕКТА 902-9 -АР

Формат	Лист	Наименование	Примечание
22	I	Общие данные (начало)	
	2	Общие данные (окончание)	
	3	План на отм. 0.000 . Ведомость проемов, ворот и дверей .	
	4	План на отм. 3.300 .	
	5	Фрагменты планов	
	6	Разрезы I-I , 2-2 . План кровли .	
	7	Фасады	
	8	Фрагменты входов	
	9	Маркировочная схема перегородок и план отверстий в стенах на отм. 0.000	
	I0	Маркировочная схема перегородок и план отверстий в стенах на отм. 3.300	
	II	Фрагменты планов стеклоблочных перегородок на отм. 0.000 и 3.300 .	
	I2	Подвесной потолок на отм. 2.200 , 5.500 .	
	I3	План полов на отм. 0.000	
	I4	План полов на отм. 3.300	
	I5	Узлы к листам АР-9 , АР-I0 , АР-II	

ВЕДОМОСТЬ ПРИМЕНЕННЫХ И ССЫЛОЧНЫХ ДОКУМЕНТОВ

Обозначение	Наименование	Примечание
1.236-1	Окна и балконные двери общественных зданий (деревянные)	
ОСТ 20-3-78	Двери деревянные входные наружные , тамбурные и служебные для жилых и общественных зданий	
Серия I.I36-I0	Двери деревянные внутренние для жилых и общественных зданий по ГОСТ 6629-74	
ГОСТ I4624-69	Двери деревянные	
Серия I.I39-I,вып.I	Перемычки для стен из одинарного кирпича	
Серия I.I36-2	Подоконные деревянные доски для жилых и общественных зданий	
Серия I.43I-I5,в. 1,3,4 .	Перегородки многоэтажных зданий с каркасом по серии ИИ-04	
ГОСТ I8I24-75	Листы асбестоцементные плоские	
Серия 4I6-0-I,в.7 альб.2	Каркасные перегородки душевых кабин	
2.430-3 , вып.2	Архитектурно-строительные детали промышленных зданий с кирпичными стенами	
Серия 2.445-I,вып.0	Непроходные подвесные потолки из различных материалов для производственных и административно-бытовых помещений	
Серия 2.236-2,вып.I	Детали примыкания оконных и дверных блоков в общественных зданиях	
ГОСТ I9III-77	Изделия погонажные Профильные Поливинилхлоридные	

ВЕДОМОСТЬ ГАРДЕРОБНОГО ОБОРУДОВАНИЯ

Группа произв процессов	Количество обслуживаемых		Крючки на вешалках	Шкафы гардеробные	
	Списочный состав	Наиболее многочисленная смена		Одинарные 500х250 мм	Двойные 500х400 мм
$I^а$	20	12		20	-
$III^в$	48	23		48	48

I. Количество шкафов в гардеробных по ГОСТ 22414-77 и маркам ;-

2 МД - 25.5 - 3 штуки, МД-25.4 - 5 штук,
МД - 25.5 - 4 штуки,
$МД_в$ - 40.3 - 4 штуки,
$МД_в$ - 40.2 - I8 штук .

Типовой проект разработан в соответствии с действующими нормами и правилами и предусматривает мероприятия обеспечивающие взрывную , взрывопожарную и пожарную безопасность при эксплуатации здания .

Главный инженер проекта /Киселева/ Киселева М.П.

Изм	Лист	№ докум	Подпись	Дата	ТП 902 - 9 - 6 - АР
Ст.арх.		Кисельман			БЛОК ПРОИЗВОДСТВЕННЫХ И БЫТОВЫХ ПОМЕЩЕНИЙ ДЛЯ СТАНЦИИ $Q_г$ от 40 тыс. до 100 тыс. $м^3$/сут.
Рук.гр.		Лапина			лит. Р / лист I / листов I5
Гл.арх.от		Вольфензон			
Гл.конст		Семенов			Общие данные (начало)
Нач.отд.		Убариев			ГОССТРОЙ СССР ГОСХИМПРОЕКТ г. Москва
Гл.инж.пр.		Никитин		0.05.79	
Проверил		Овчаренко			

16396-02 6

Формат 22г

ВЕДОМОСТЬ ПЕРЕМЫЧЕК

Перемычки: Марка по проекту	Схема сечения	Кол. мест	Элементы перемычки: Марка	Обозначение	Кол.
НАРУЖНЫЕ КИРПИЧНЫЕ СТЕНЫ δ =380мм				$t_н^о$ =-20°С (нормальный) $t_н^о$ =-30°С (сухой)	
ПР1	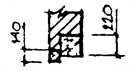	43	БУ 24 Б 22	I.I39-I в. I	I I
ПР2	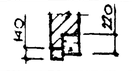	3	БУ I9 Б I8	"	I I
ПР1а	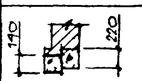	6	БУ 24	"	2
ПР3		I	Б I3	"	3
НАРУЖНЫЕ КИРПИЧНЫЕ СТЕНЫ δ =510мм				$t_н^о$ =-30°С (нормальный) $t_н^о$ =-40°С (сухой)	
ПР1	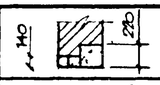	43	БУ 24 Б 22	I.I39-I в.I	I 2
ПР1а	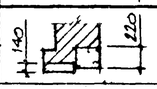	6	БУ 24 БП 22	"	I I
ПР3	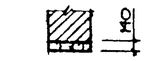	I	Б I3	"	4
ПР2	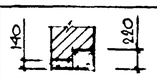	3	БУ I9 Б I8	"	I 2
НАРУЖНЫЕ КИРПИЧНЫЕ СТЕНЫ δ =640мм				$t_н^о$ =-40°С (нормальный климат)	
ПР1		43	БУ 24 Б 22	I.I39-I в. I	I 3
ПР1а	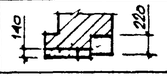	6	БУ 24 БП 22 Б 22	"	I I I
ПР3		I	Б I3	"	5
ПР2	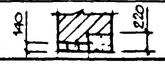	3	БУ I9 Б I8	"	I 3
КОЗЫРЬКИ					
ПР5	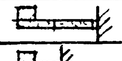	I	БП 24	I.I39-I в. I	2
ПР6		3	БП 24	"	1
ВНУТРЕННИЕ КИРПИЧНЫЕ СТЕНЫ					
ПР8	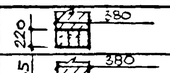	I2	БУ I5	I.I39-I в. I	3
ПР9	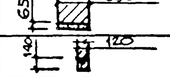	2	Б I3	"	3
ПР7	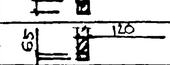	3	Б I5	"	I
ПР10	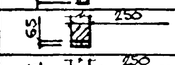	I	Б I8	"	I
ПР11	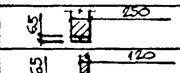	I	Б I3	"	2
ПР12	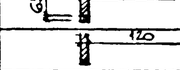	2	Б I8	"	2
ПР13	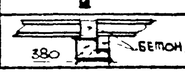	21	Б I3	"	I
ПР14		25	Ø 6AI	ГОСТ 2590-7I	2
ПР15		I	БП 3-2	КЭ-0I-58 в.2	I

СВОДНАЯ СПЕЦИФИКАЦИЯ К ЧЕРТЕЖАМ АРХИТЕКТУРНО-СТРОИТЕЛЬНЫХ РЕШЕНИЙ

Марка	Обозначение	Наименование	Кол.	Примечание
		ДЕРЕВЯННЫЕ ИЗДЕЛИЯ		
ДН20-77		ДВЕРИ	4	
ДН20-48	ОСТ 20 - 3 - 79	"	3	
Д02I-I0	I.I36-I0	"	2	
ДГ2I-I0	"	"	29	
ДГ2I-8	"	"	I0	
ДГ2I-7	"	"	I3	
Д 44	ГОСТ I4624-69	"	3	
ОСI8-I88	Серия I.236-I	ОКНА	38	
ОСI8-09	"		2I	

Марка	Обозначение	Наименование	Кол.	Примечание
		ИЗДЕЛИЯ БЕТОННЫЕ И ЖЕЛЕЗОБЕТОННЫЕ		См.КЖ-I
		ГИПСОБЕТОННЫЕ ПЕРЕГОРОДКИ		См.АР-9 АР-I0
		СТЕКЛОБЛОЧНЫЕ		См.АР-II
		ИЗДЕЛИЯ МЕТАЛЛИЧЕСКИЕ Элементы крепления		См.АРI5
	ГОСТ I8I24 - 75	ПРОЧИЕ ИЗДЕЛИЯ Асбестоцементные плоские листы		См.АРI3
Тип I.6.I	I9III - 77	Поручни	45 п.м	
ПДI9-35	I.I36-2	Подоконные доски	47	

ВЕДОМОСТЬ ОТДЕЛКИ ПОМЕЩЕНИЙ

Наименование или экспликн. номер помещения	Потолок: Штукатурка или затирка	Потолок: Окраска	Стены и перегородки: Штукатурка или затирка	Стены и перегородки: Окраска или облицовка	Отделка низа стен и перегородок (панель): Окраска или облицовка	Отделка низа стен и перегородок (панель): Высота, мм
Гардеробные ул. и дом. одежды, административные помещения, коридоры, тамбура, пом. деж. смены	Затирка швов между плитами цементно-песчаным раствором	Клеевая побелка	Штукатурка цем.-песчан. раствором	Выше панели ЭВА 27	Масляная окраска	2070
Гардеробные спец. одежды лабораторные помещения,	"	ЭВА 27	-	На всю высоту панели Глазурованной плиткой	-	-
душевые, обтирочные,	"	Масляная	-	То же	-	"
подсобное пом. буфета,	"	ЭВА 27	-	Выше панели ЭВА 27	Глазурованная плитка	2070
Санузлы, пом. личной гигиены женщин	"	Известковая побелка	Выше панели штукатурка цем.-песч. раствором	Выше панели известковая побелка	Глазурованная плитка	2070
Кладовые ВВК, ПВК	"	Известковая побелка	-	Известковая побелка	-	-
Торговый зал буфета	"	ЭВА 27	Декоративная штукатурка	ЭВА 27	-	-

1. Все деревянные изделия (оконные рамы , двери) окрашиваются масляной краской .
2. Лестничные клетки окрашиваются по типу административно-конторских помещений и коридоров.
3. Все металлические изделия окрашиваются масляной краской за 2 раза .
4. Водоизоляционный ковер на кровле 4-х слойный ; рубероид марки РМ - 350 ТУ 21-27-30-72 на битумной мастике МБК-Г-55

Изм.	Лист	№ докум.	Подпись	Дата
Ст.арх.		Кисельман		
Рук.гр.		Лапина		
Гл.арх.отд.		Вольфензон		
Нач.отд.		Убариев		
Гл.инж.пр.		Киселева		
Гл.инж.пр.		Никитин		

Проверил Свчаренко

ТП 902 - 9 - 6 - АР

БЛОК ПРОИЗВОДСТВЕННЫХ И БЫТОВЫХ ПОМЕЩЕНИЙ ДЛЯ СТАНЦИИ Q = от 40 тыс. до 100 тыс.м³/сут.

лит.	лист	листов
Р	2	

Общие данные (окончание)

ГОССТРОЙ СССР ГОСХИМПРОЕКТ г. Москва

16396-02 7

Формат 22г

План на отм. 0,000

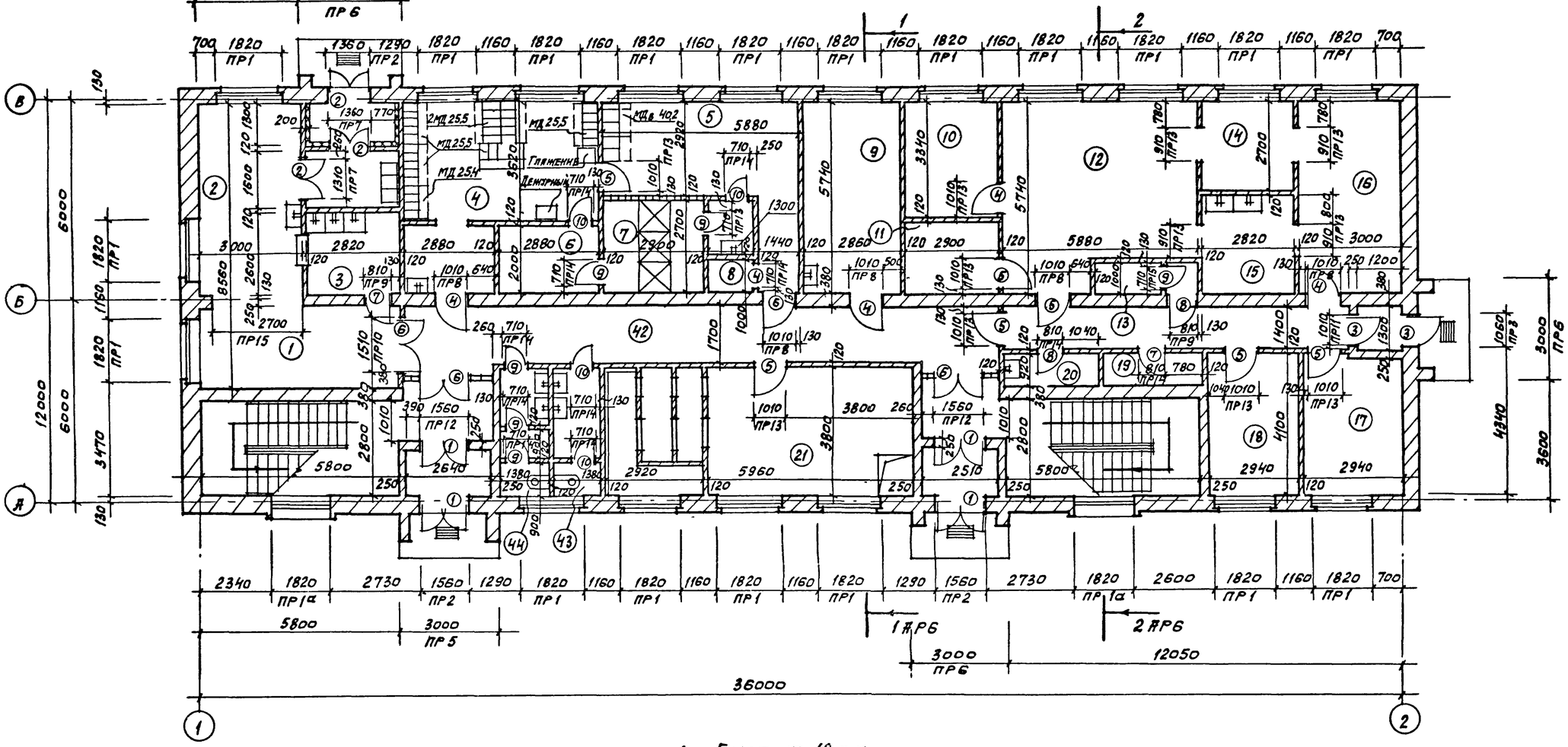

Ведомость проемов, ворот и дверей

Проемы			Элементы заполнения проема		
Тип по проекту	Размер в кладке в×h, мм	Кол мест	Марка	Обозначение	Кол
1	1560 × 2070	4	ДН 20-7.7	ОСТ 20-3-78	4
2	1360 × 2070	3	ДН 20-4.8	то же	3
3	1060 × 2070	2	ДО21-10	1.136-10	2
4	1010 × 2070	16	ДГ21-10пп	то же	16
5	1010 × 2070	14	ДГ21-10лп	"	14
6	1510 × 2070	3	Д 44	ГОСТ 14624-69	3
7	810 × 2070	3	ДГ21-8пп	Т.136-10	3
8	810 × 2070	3	ДГ21-8лп	то же	3
9	710 × 2070	9	ДГ21-7пп	"	9
10	710 × 2070	8	ДГ21-7лп	"	8

1 Буфет на 12 п.м.
2 Подсобное помещение
3 Мойка
4 Мужской гардероб уличной и домашней одежды сан. групп 1а, IIIв; оборудован металлическими шкафами по ГОСТ 22414-77 (см. спецификацию АР-1)
5 Мужской гардероб специальной одежды сан. группы IIIв, оборудован металлическими шкафами по ГОСТ 22414-77.
6 Обтирочная
7 Душ
8 Кладовая грязной и чистой спец одежды
9 Помещение отдыха дежурной смены
10 Начальник лаборатории
11 Помещение пробоотборников
12 Физико-химическая лаборатория
13 Бокс
14 Весовая
15 Моечная, автоклавная
16 Бактериологическая лаборатория
17 Хранение посуды и реактивов
18 Физико-химическая лаборатория
19 Кладовая
20 Кладовая (уборочного инвентаря)
21 ПВК (см. АР-5)
42 Коридор
43 Женский санузел
44 Мужской санузел

1. Маркировочная схема сборных и стеклоблочных перегородок и отверстий в них см. на листе АР-9.
2. Ведомость перемычек см. на листе АР-2.
3. Ведомость гардеробного оборудования см. на листе АР-1.

Изм	Лист	№ докум.	Подпись	Дата
Ст.арх.		Кисельман		
Рук.гр.		Лапина		
Гл.арх.от		Вольфензон		
Нач.отд.		Убариев		
Гл.инж.пр.		Киселева		
Гл.инж.пр.		Никитин		10.05.79

Проверил Овчаренко

ТП 902-9-6 - АР

Блок производственных и бытовых помещений для станции Q = от 40 тыс. до 100 тыс. м³/сут.

Лит.	Лист	Листов
Р	3	

План на отм. 0,000
Ведомость проемов, ворот и дверей.

Госстрой СССР
ГОСХИМПРОЕКТ
г. Москва

16396-02 8

Формат 22г

План на отм. 3.300

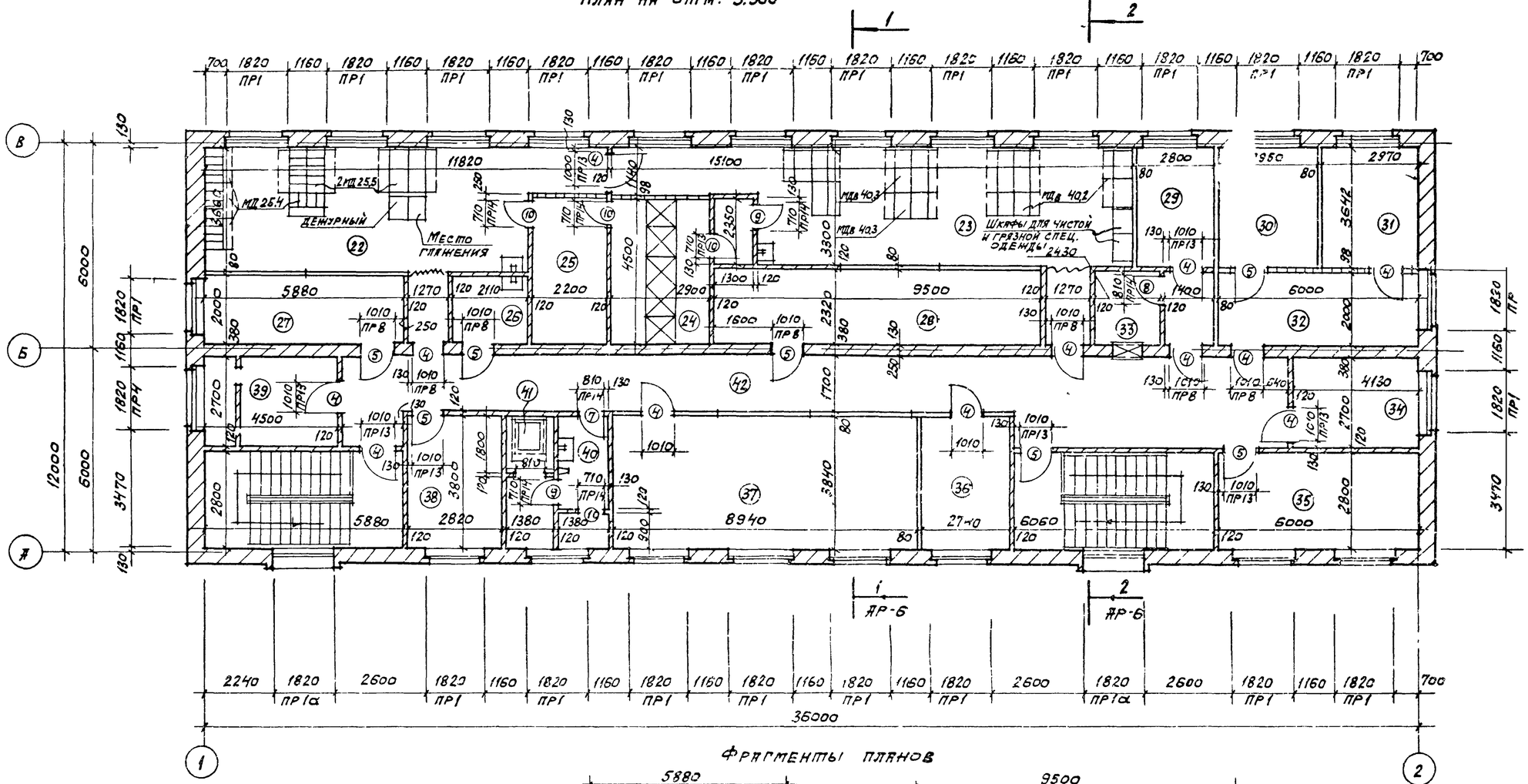

Фрагменты планов

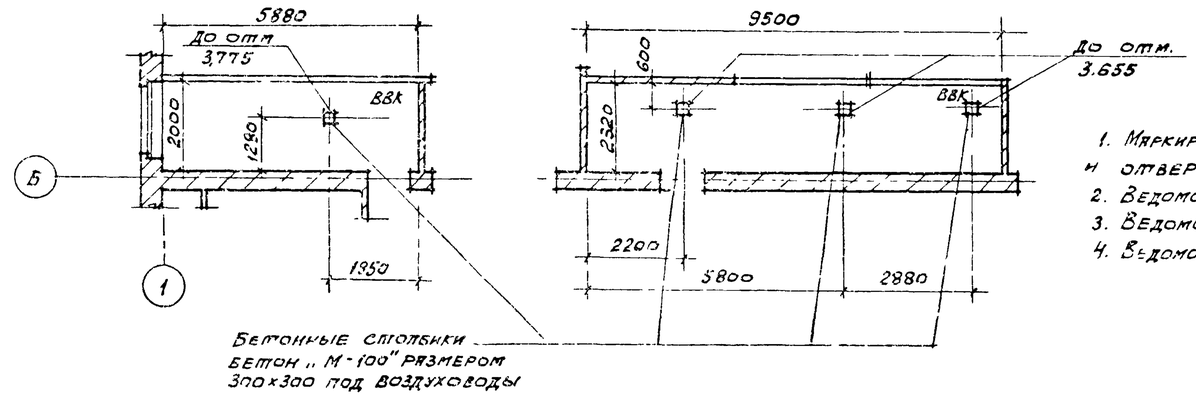

22 Женский гардероб уличной и домашней одежды сан. групп Iа и IIIв, оборудован металлическими шкафами по ГОСТ 22414-77 (см. спецификацию)
23 Женский гардероб специальной одежды сан группы IIIв, оборудован металлическими вентилируемыми шкафами по ГОСТ 22414-77 (см. спецификацию АР-1)
24 Душ
25 Обтирочная
26 Кладовая уборочного инвентаря
27 ВВК
28 ВВК
29 Бухгалтерия
30 Начальник станции
31 Главный инженер
32 Секретарь
33 Касса
34 Отдел кадров
35 Производственный отдел
36 Библиотека и архив
37 Красный уголок и зал совещаний
38 Общественных организаций
39 ПВК
40 Женский санузел
41 Личная гигиена женщин
42 Коридор

1. Маркировочная схема сборных и стеклоблочных перегородок и отверстий в них см. на листе АР-10.
2. Ведомость перемычек на листе АР-2.
3. Ведомость гардеробного оборудования см. на листе АР-1.
4. Ведомость проемов дверей см. на листе АР-3.

					ТП 902-9-6 - АР		
Изм.	Лист	№ докум.	Подпись	Дата	БЛОК ПРОИЗВОДСТВЕННЫХ И БЫТОВЫХ ПОМЕЩЕНИЙ ДЛЯ СТАНЦИИ Q = от 40 тыс. до 100 тыс. м³/сут.		
Ст.арх.		Кисельман				лит.	лист	листов
Рук.гр.		Лапина				Р	4	
Гл.арх.от		Вольфензон						
Нач.отд.		Убариев			План на отм. 3.300	ГОССТРОЙ СССР ГОСХИМПРОЕКТ г. Москва	
Гл.инж.пр.		Киселева					
Гл.инж.ин.		Никитин		10.9.82			

Проверил Овчаренко

16396-02 9

Формат 22г

Фрагмент плана 1 на отм. 0.000

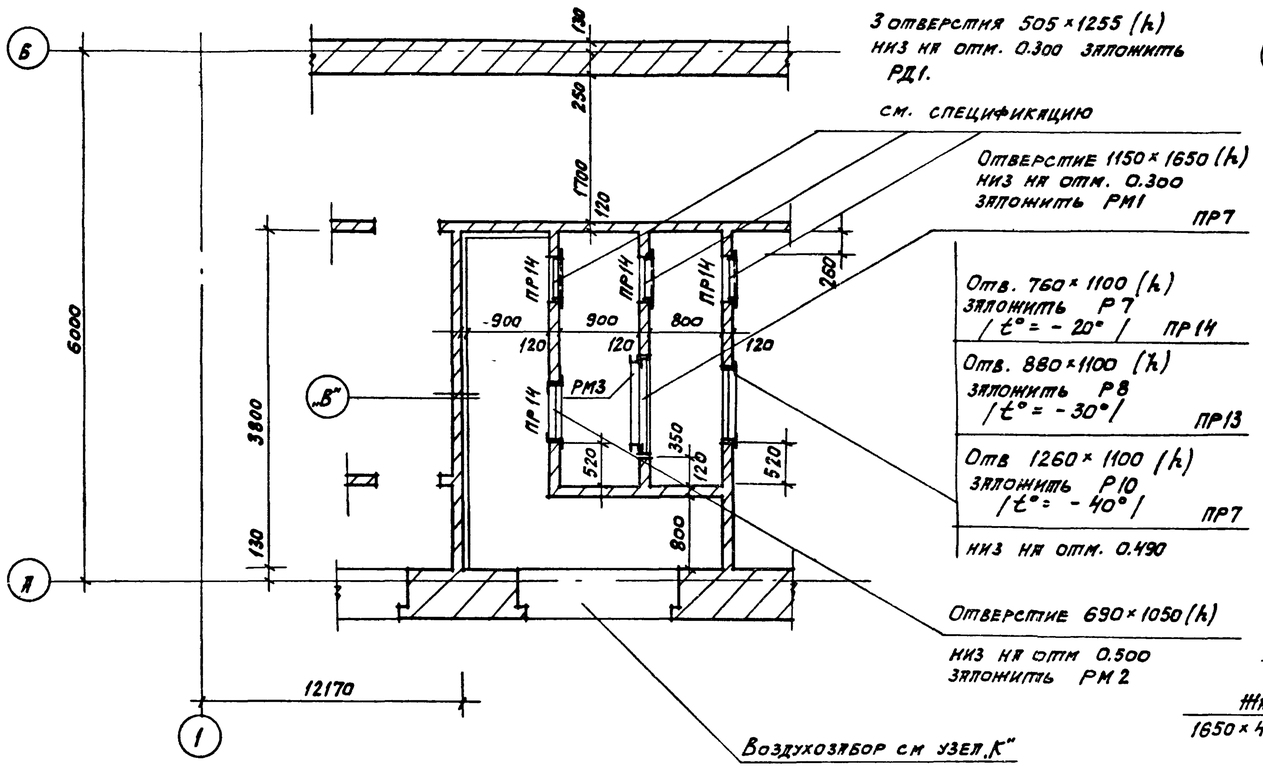

Фрагмент плана 2 на отм. 3.300

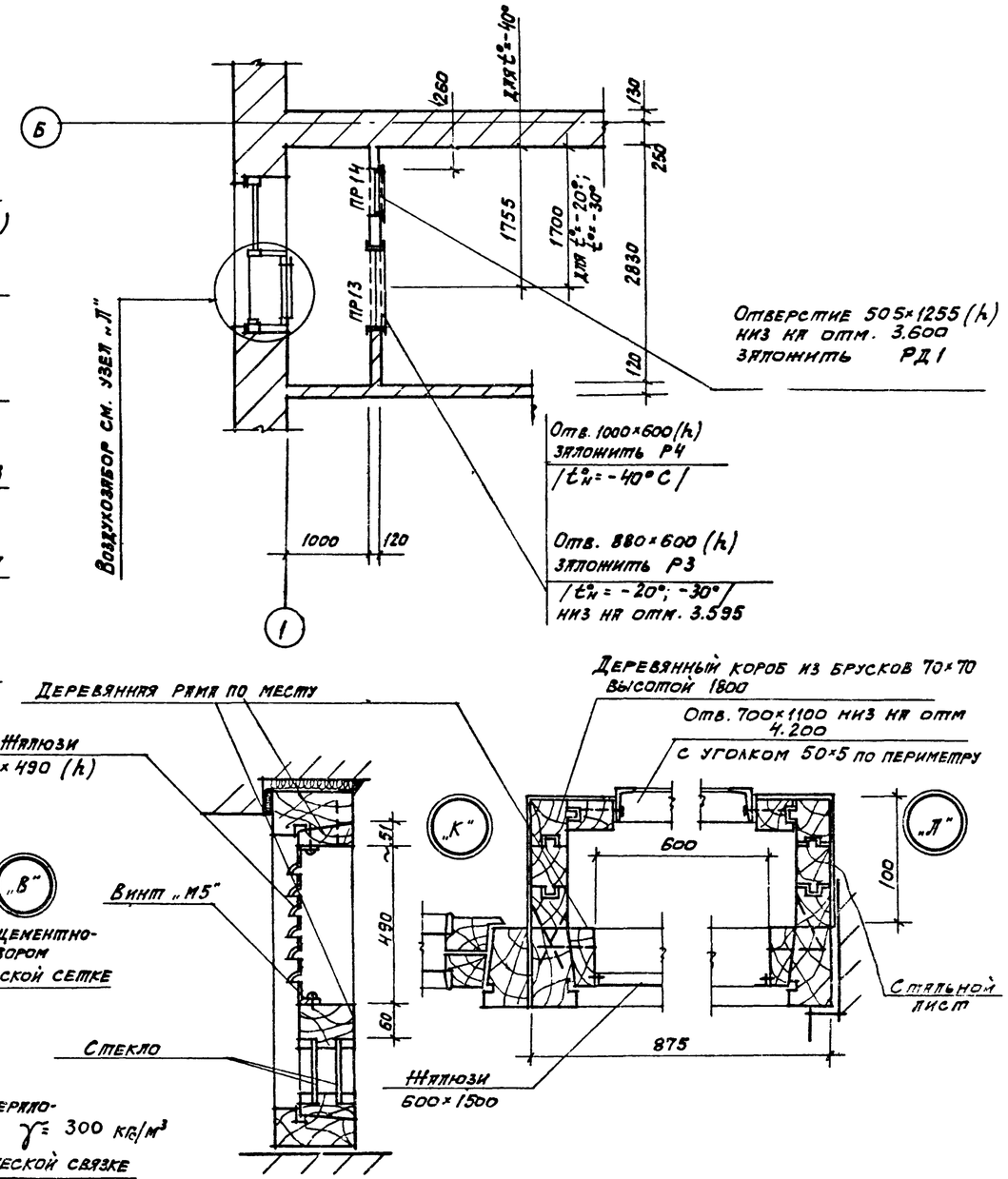

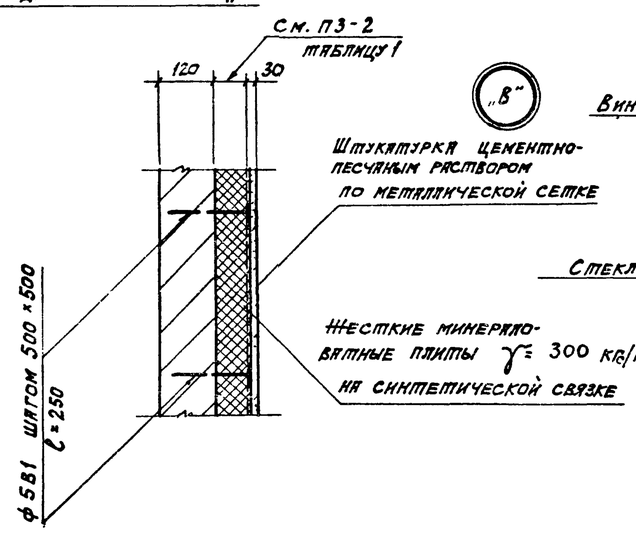

Спецификация элементов, замаркированных на листе АР-5.

Марка	Обозначение	Наименование	Кол	Примечание
РД1	1.494-26 в. 1	Металлическая рамка	4	
Р7	То же	То же	1	$t^{\circ}_{н}=-20^{\circ}$
Р8	"	"	1	$t^{\circ}_{н}=-30^{\circ}$
Р10	"	"	1	$t^{\circ}_{н}=-40^{\circ}$
РМ1	ТП 902-9 КЖИ РМ1	"	1	
РМ2	ТП 902-9 КЖИ РМ2	"	1	
Р3	1.494-26 в.1	"	1	$t^{\circ}_{н}=-20^{\circ}$ -30°
Р4	"	"	1	$t^{\circ}_{н}=-40^{\circ}$
РМ3	ТП 902-9 КЖИ РМ3	"	1	
ПР7÷ПР14		Перемычки		См. АР-2

Изм.	Лист	№ докум.	Подпись	Дата	ТП 902-9-6 - АР			
					БЛОК ПРОИЗВОДСТВЕННЫХ И БЫТОВЫХ ПОМЕЩЕНИЙ ДЛЯ СТАНЦИИ Q = от 40 тыс. до 100 тыс. м³/сут.			
Ст.арх.		Кисельман				лит.	лист	листов
Рук.гр.		Лапина				Р	5	
Гл.арх.от		Вольфензон						
Гл.конст		Семенов			Фрагменты планов	ГОССТРОЙ СССР ГОСХИМПРОЕКТ г. Москва		
Нач.отд.		Убариев						
Гл.инж.пр.		Киселева						
Проверил		Овчаренко						

16396-02 10

Формат 22г

Разрез 1-1

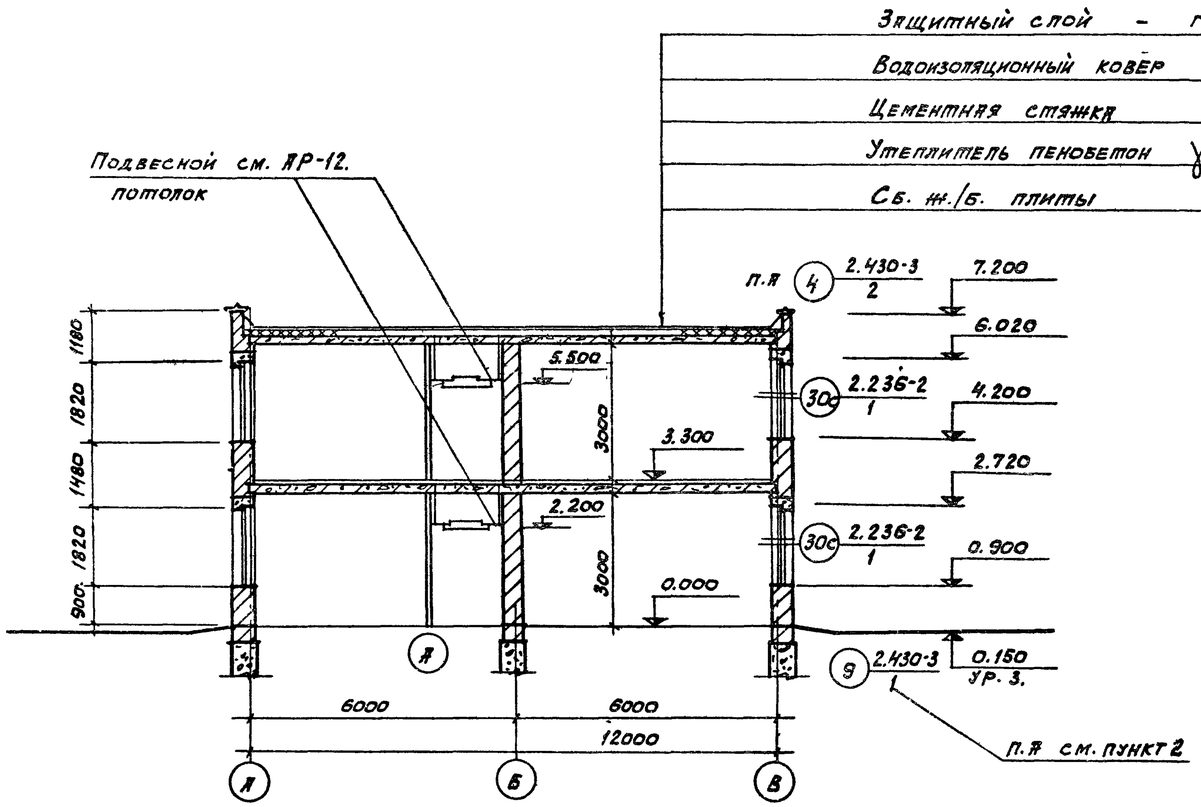

Разрез 2-2

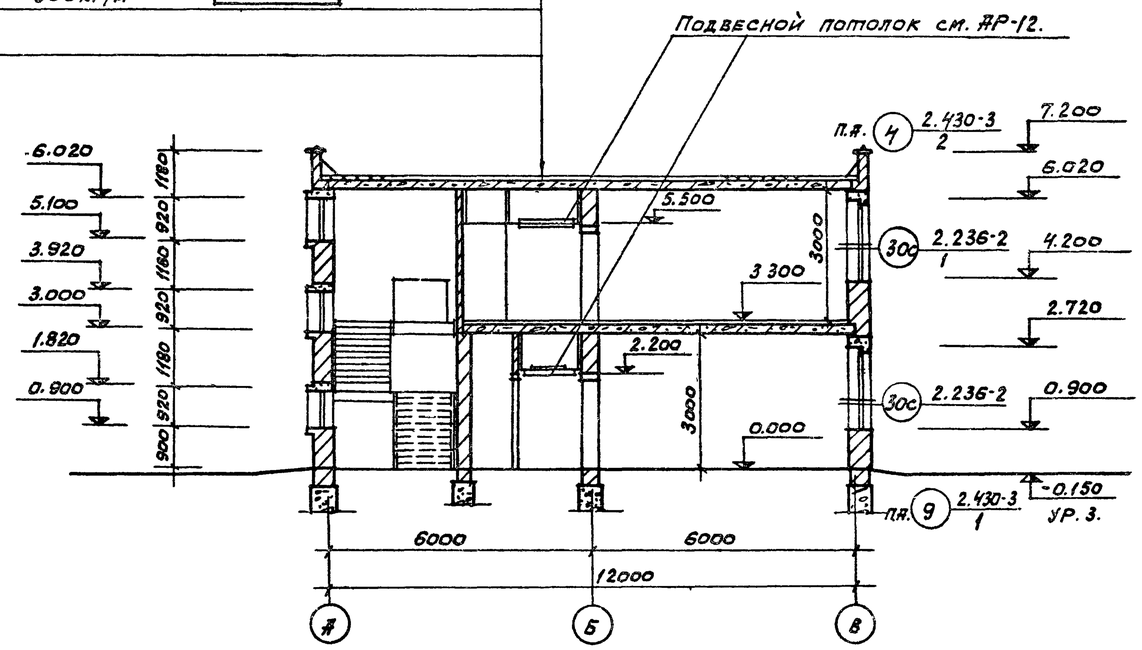

План кровли

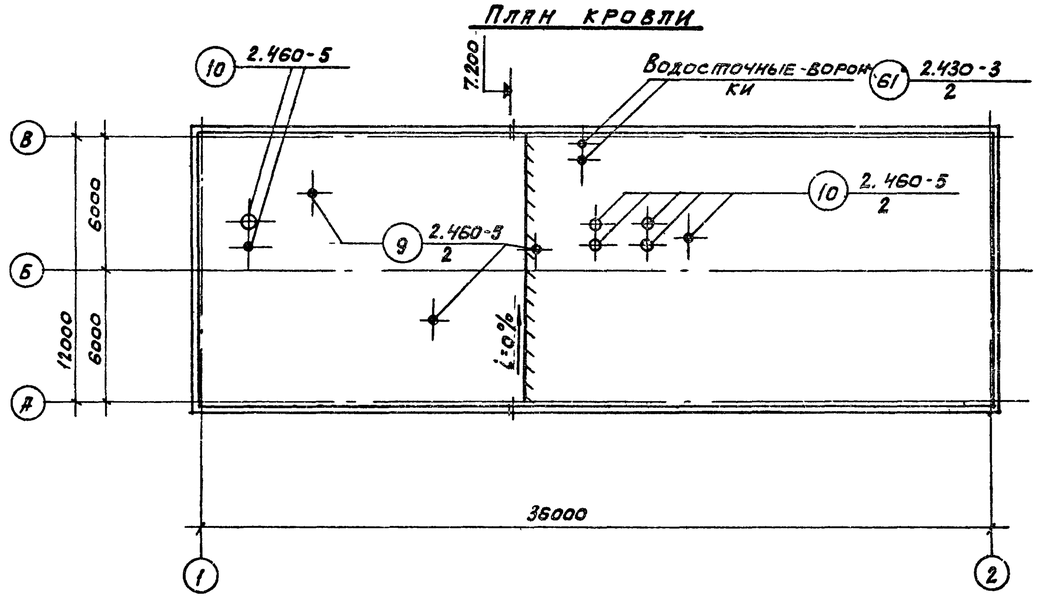

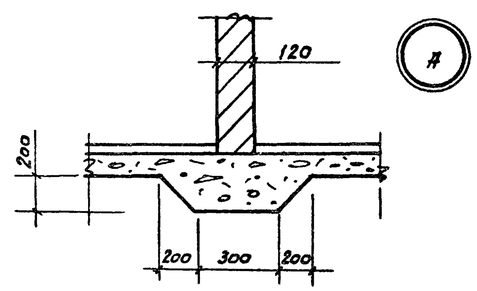

1. П.А. —— по аналогии
2. Цоколь облицевать керамической плиткой

					ТП 902-9-6-АР			
					БЛОК ПРОИЗВОДСТВЕННЫХ И БЫТОВЫХ ПОМЕЩЕНИЙ ДЛЯ СТАНЦИИ Q = от 40 тыс. до 100 тыс.м³/сут.			
Изм.	Лист	№ докум.	Подпись	Дата		лит.	лист	листов
Ст.арх.		Кисельман				Р	6	
Рук.гр.		Лапина						
Гл.арх.от		Вольфензон						
Нач.отд.		Убариев			Разрезы I-I, 2-2. План кровли.	ГОССТРОЙ СССР ГОСХИМПРОЕКТ г. Москва		
Гл.инж.пр.		Киселева						
Гл.инж.пр.		Никитин		10.05.76				
Проверил		Овчаренко						

16396-02 11

Формат 22г

ФАСАД „1 - 2"

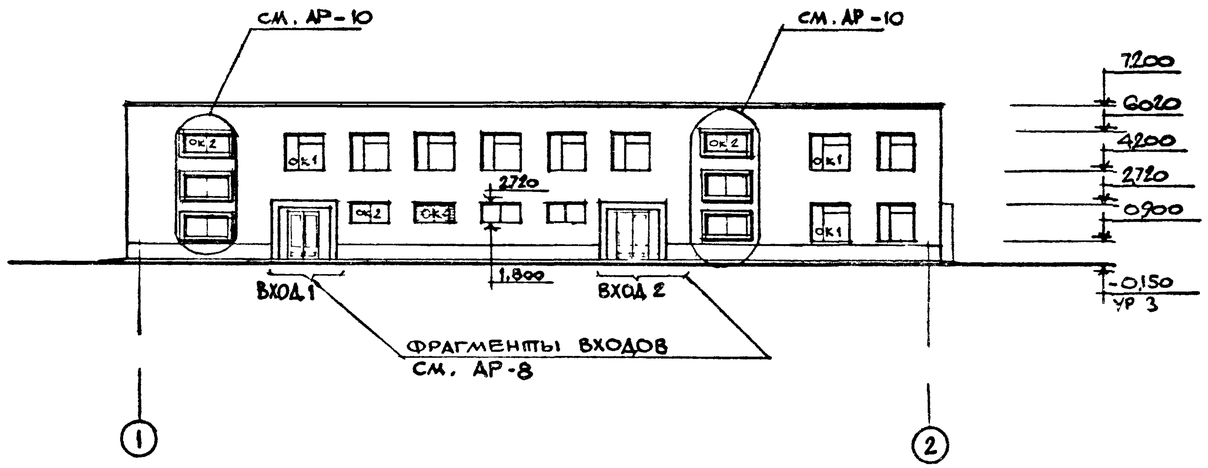

ФАСАД „А - В"

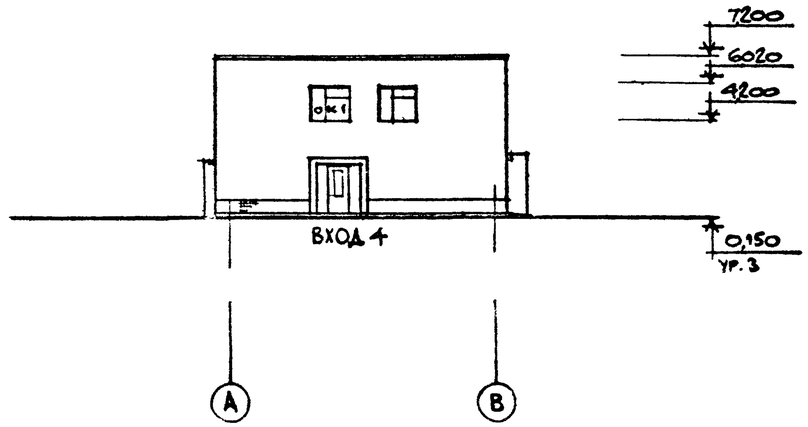

ФАСАД „2 - 1"

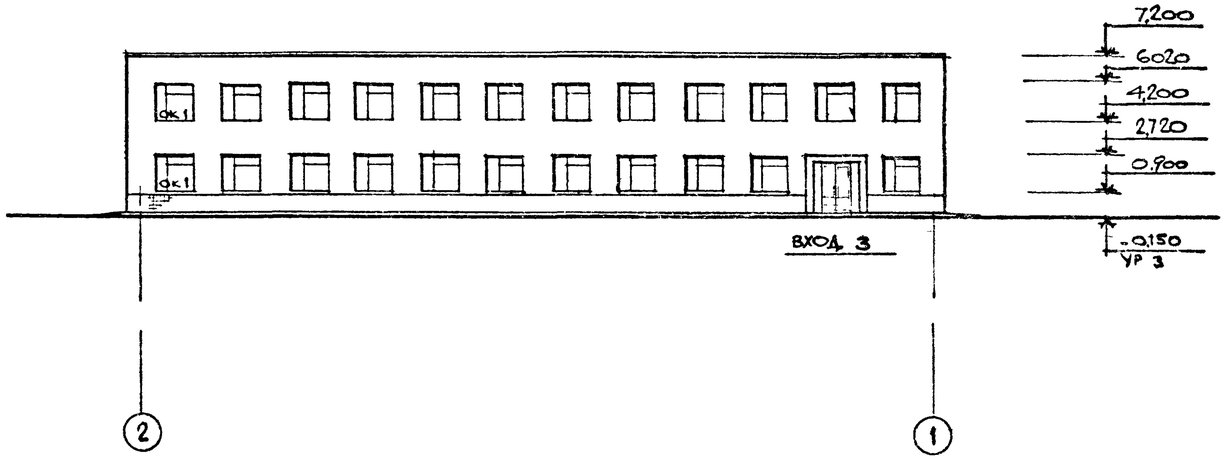

ФАСАД „В - А"

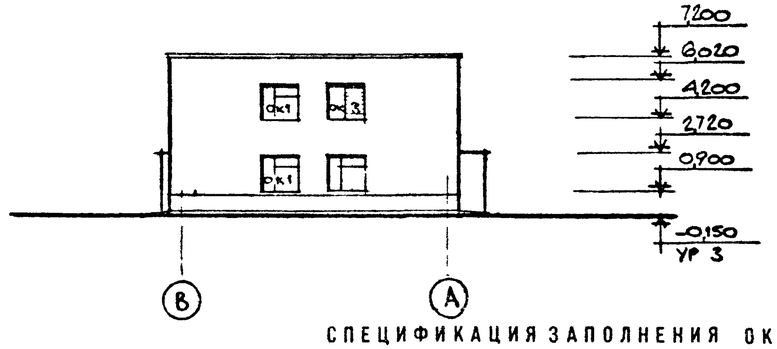

СПЕЦИФИКАЦИЯ ЗАПОЛНЕНИЯ ОКОННЫХ ПРОЕМОВ

Марка	Обозначение	Наименование	Кол.	Примечание
ОК 1	1,236-1	Оконный блок ОС18-18Б	38	
ОК 2	"	20ОС9-09	9	
ОК 3	"	20С18-09	1	
ОК 4	"	20С18-09	1	

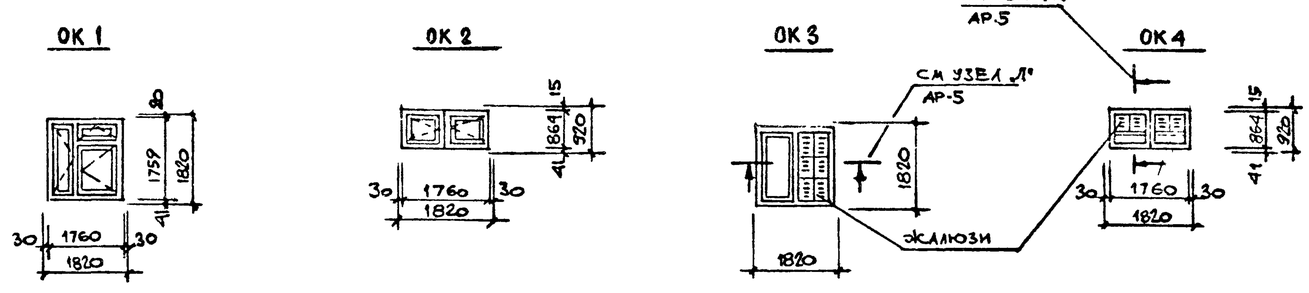

Изм.	Лист	№ докум.	Подпись	Дата
Ст.арх.		Кисельман		
Рук.гр.		Лапина		
Гл.арх.от		Вольфензон		
Нач.отд.		Убариев		
Гл.инж.пр.		Киселева		
Гл.инж.и		Никитин		10.05.79
Проверил		Овчаренко		

ТП 902 - 9 - 6 - АР

БЛОК ПРОИЗВОДСТВЕННЫХ И БЫТОВЫХ ПОМЕЩЕНИЙ ДЛЯ СТАНЦИИ Q = от 40 тыс. до 100 тыс. $м^3$/сут.

лит.	лист	листов
Р	7	

Фасады

ГОССТРОЙ СССР
ГОСХИМПРОЕКТ
г. Москва

16396-02 12

Формат 22г

Фрагмент входа 1

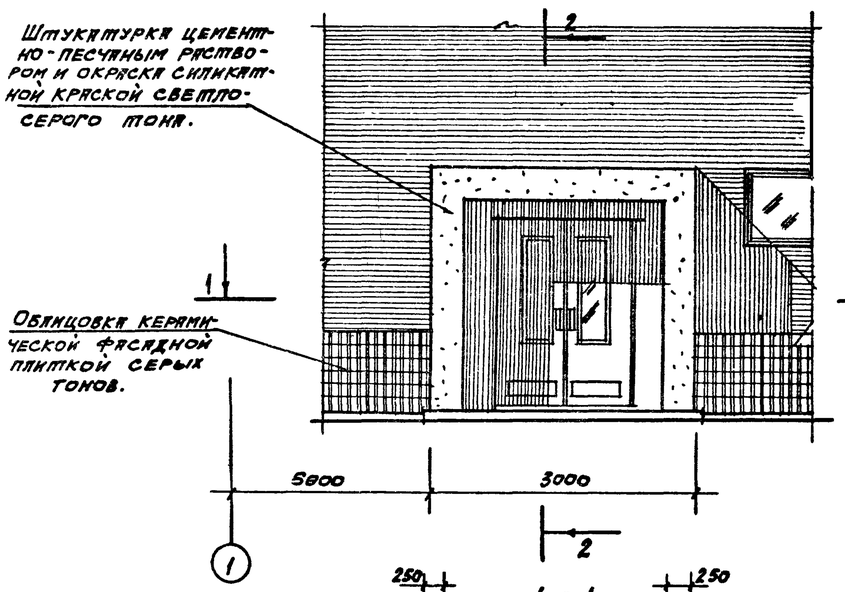

Фрагмент входа 2

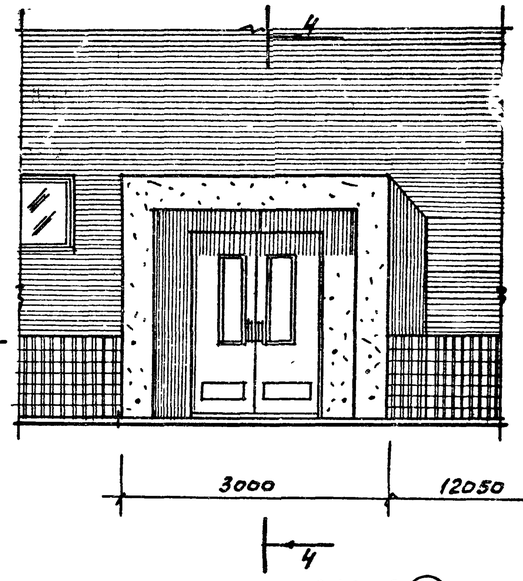

2 - 2

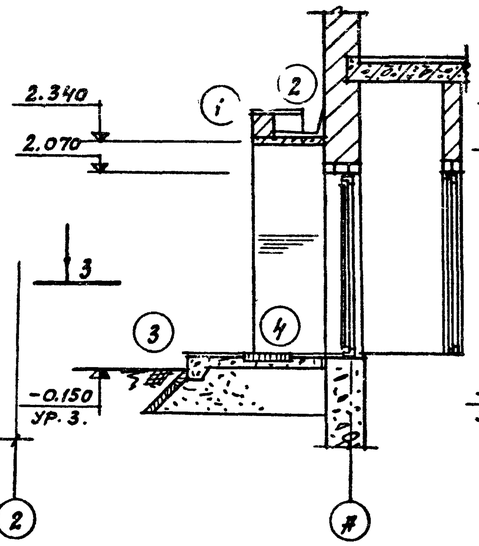

4 - 4

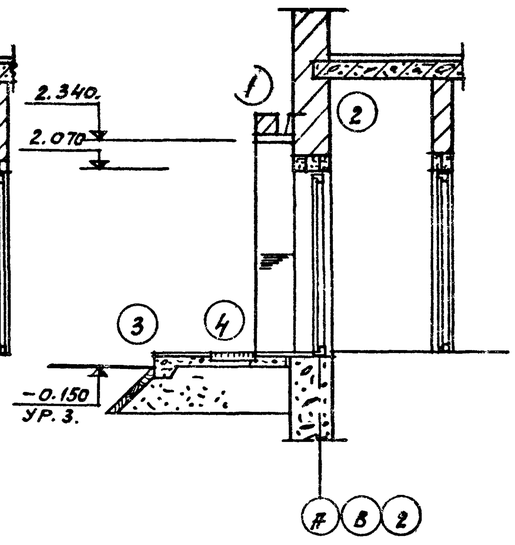

1 - 1

Вход 1

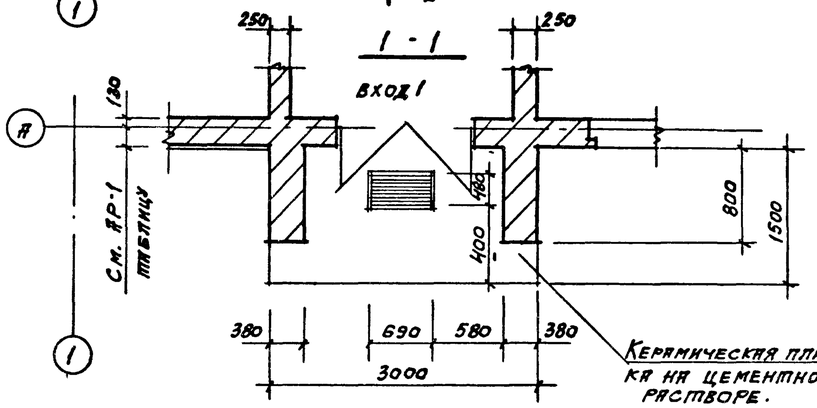

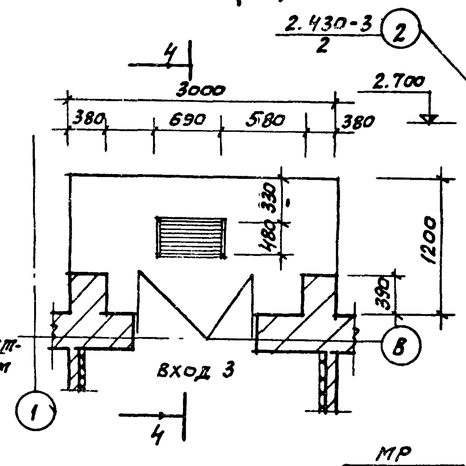

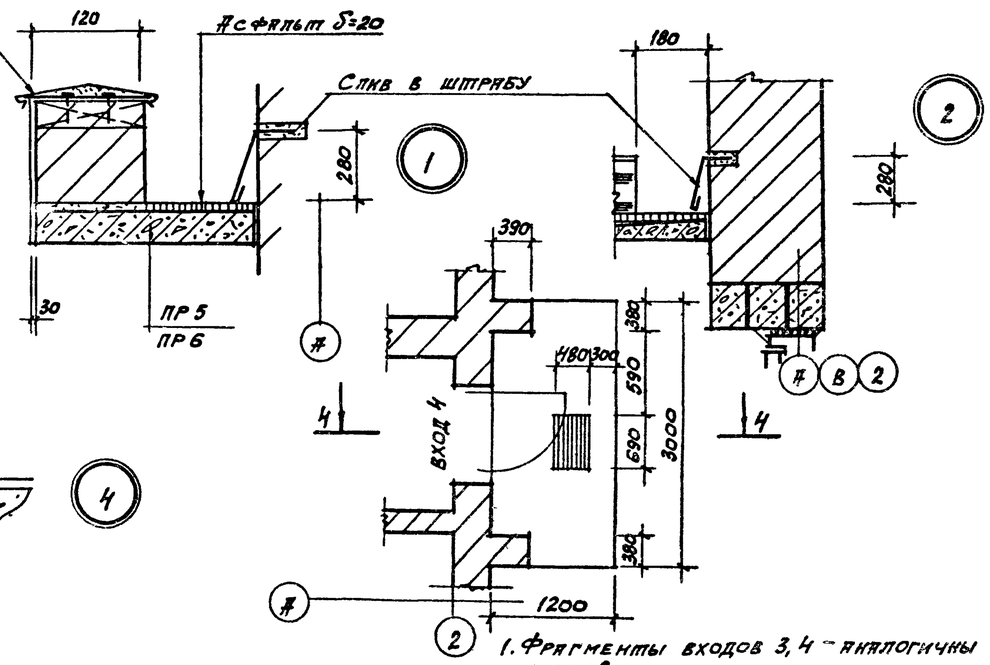

1. Фрагменты входов 3, 4 - аналогичны входу 2.

3 - 3

Вход 2

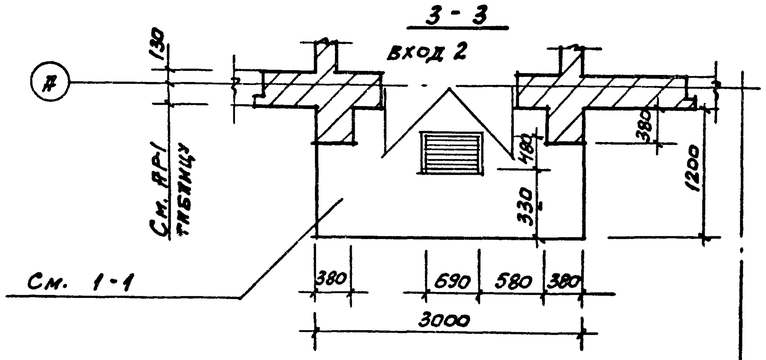

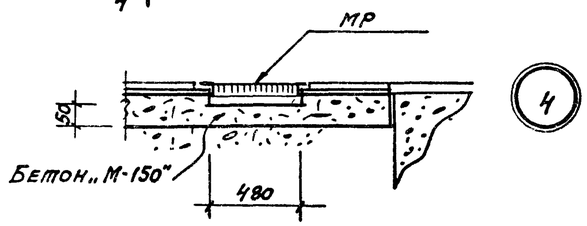

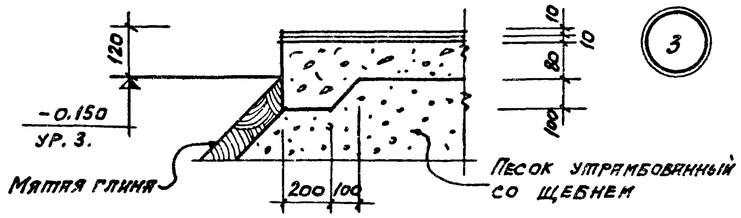

Спецификация элементов, замаркированных на листе АР8

Марка	Обозначение	Наименование	Кол.	Примечание
МР	ИИ 03-03, альбом 71-64	Решетка для вытирания ног	4	
ПР 5 ПР 6		см. АР-1		

Изм.	Лист	№ докум.	Подпись	Дата
Ст.арх.		Кисельман		
Рук.гр.		Лапина		
Гл.арх.от		Вольфензон		
Гл.конст		Семенов		
Нач.отд.		Убариев		
Гл.инж.пр.		Киселева		
Проверил		Овчаренко		

ТП 902-9-6 - АР

Блок производственных и бытовых помещений для станции Q = от 40 тыс. до 100 тыс. м³/сут.

Лит.	Лист	Листов
Р	8	

Фрагменты входов

Госстрой СССР
ГОСХИМПРОЕКТ
г. Москва

16396-02 13

Формат 22г

Маркировочная схема перегородок и план отверстий в стенах на отметке 0.000

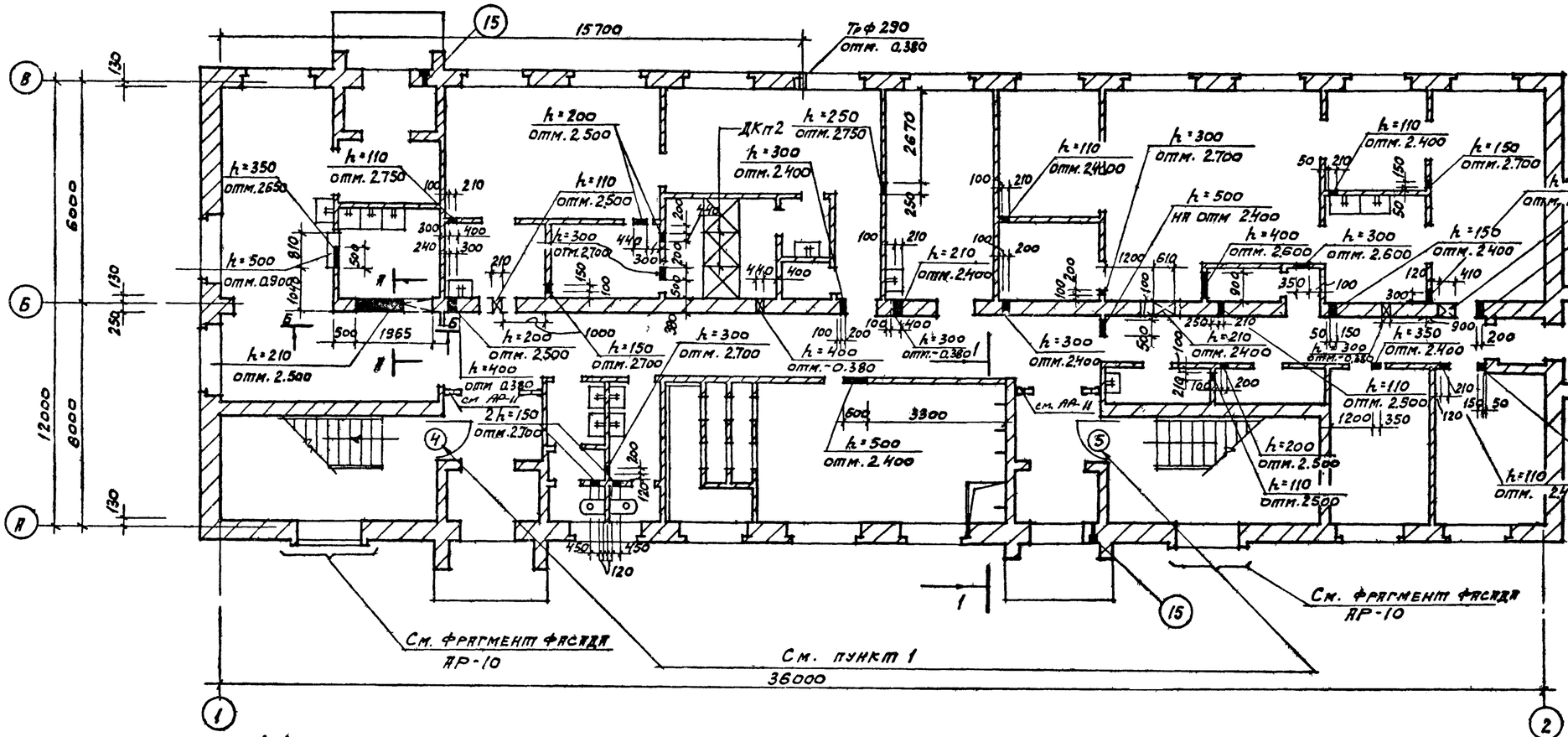

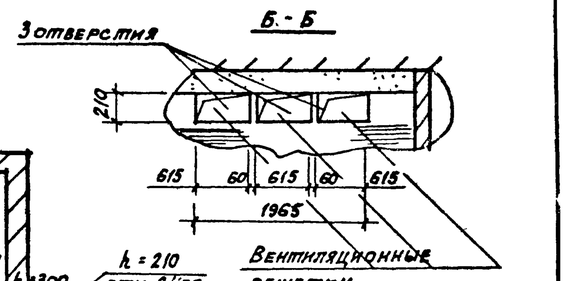

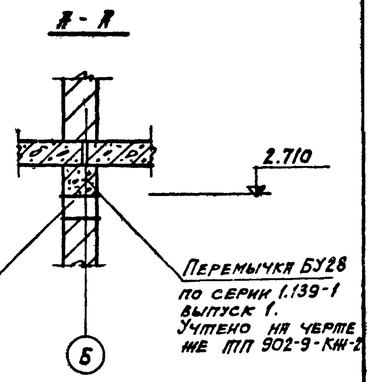

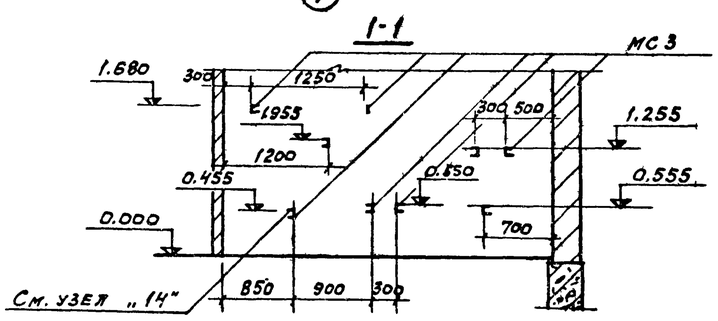

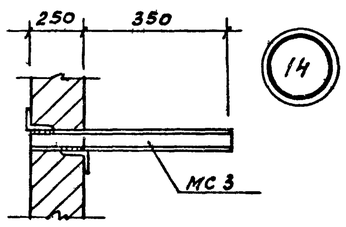

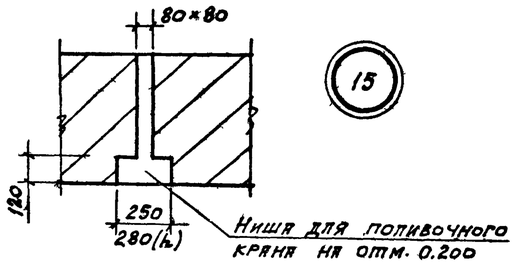

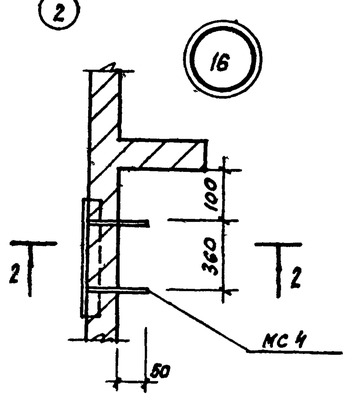

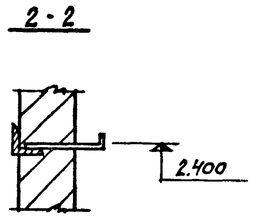

1. При наружной $t^{\circ}_{н}$ −30°; −40° в проемы 1010×2070 на отм. 2.070 заложить перемычки Б13 (4 шт.); дверные блоки учесть в спецификациях
2. На чертежах указаны отметки низа отверстий.
3. Отверстия для подводки электроэнергии пробивать по месту под наблюдением электриков.

Спецификация сборных перегородок

Марка	Обозначение	Наименование	Кол.	Примеч.
ДКп 2	416-0-1.в.7 альб.2	Каркасная перегородка душевых кабин	2	

Спецификация элементов, замаркированных на листе АР-9

Марка	Обозначение	Наименование	Кол.	Примечание
МС 3	ТП 902-9 КЖИ МС 3	Кронштейн	9	
МС 4	ТП 902-9 КЖИ МС 4	Крюк	1	

Изм.	Лист	№ докум.	Подпись	Дата
Ст.арх.		Кисельман		
Рук.гр.		Лапина		
Гл.арх.от		Вольфензон		
Гл.конст		Семенов		
Нач.отд.		Убариев		
Гл.инж.пр.		Киселева		
Проверил		Симановская		

ТП 902-9-6 - АР

Блок производственных и бытовых помещений для станции Q = от 40 тыс. до 100 тыс. м³/сут.

Лит.	Лист	Листов
Р	9	

Маркировочная схема перегородок и план отверстий в стенах на отм. 0.000

Госстрой СССР
ГОСХИМПРОЕКТ
г. Москва

16396-02 14

Формат 22г

Маркировочная схема перегородок и план отверстий в стенах на отметке 3.300

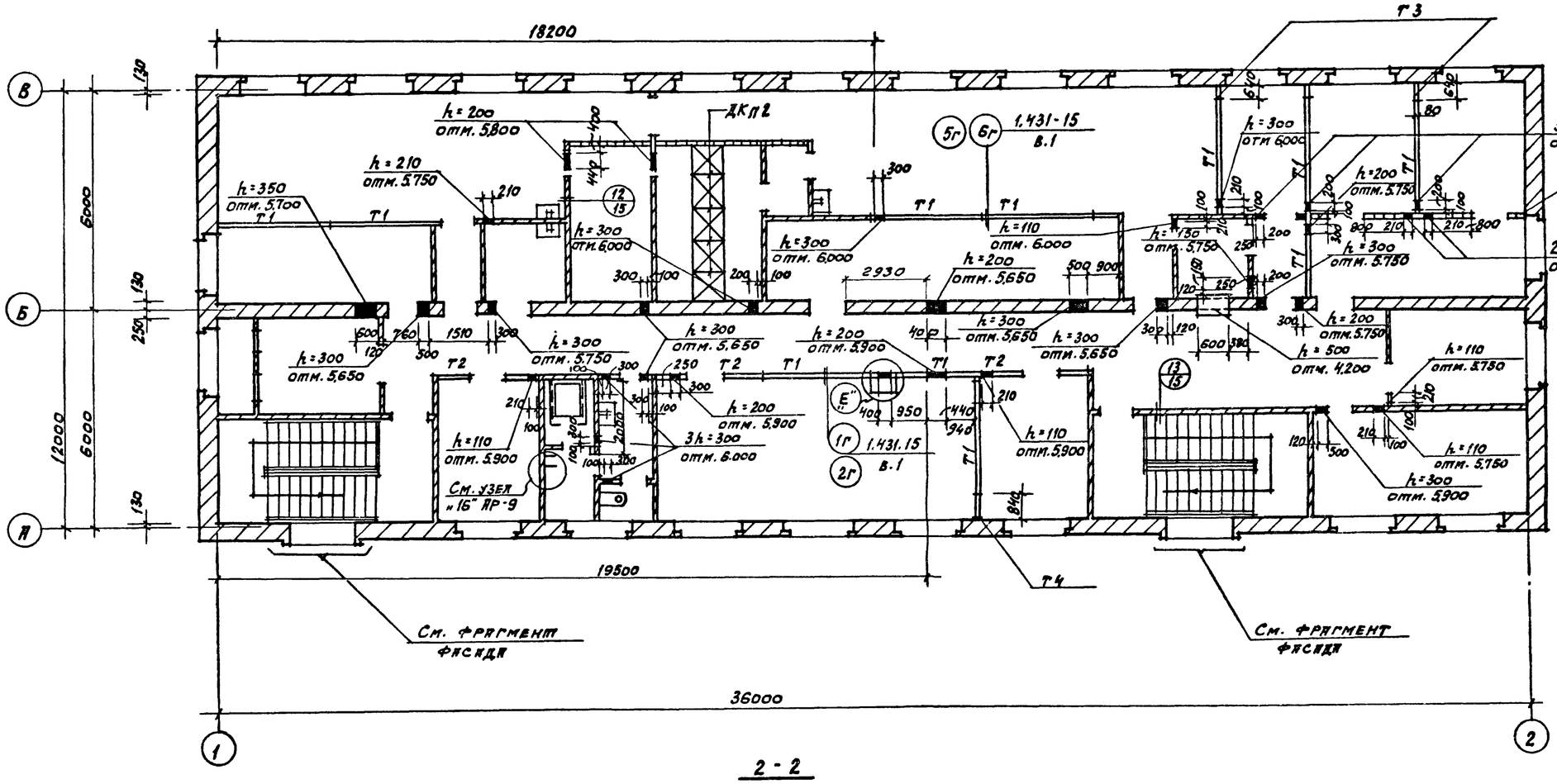

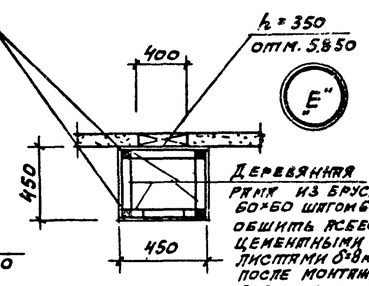

Стеклоблочная перегородка см. АР-11.

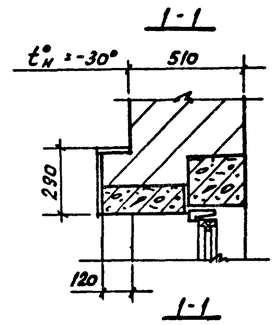

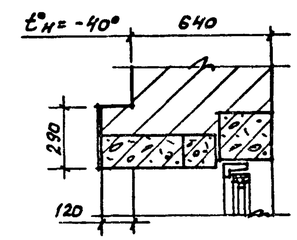

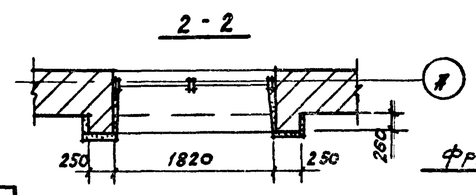

Фрагмент фасада

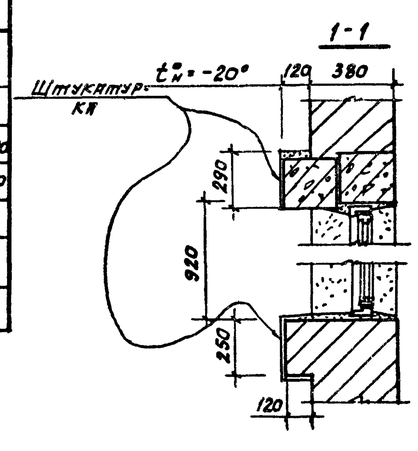

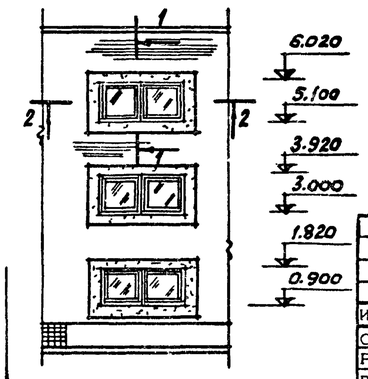

1. Выборку соединительных деталей см. спецификацию на АР-15.

Спецификация сборных перегородок

Марка	Обозначение	Наименование	Кол.	Примечание
Т1	1.431-15 в.0	Гипсобетонная панель ППГ 20 / 2,98 × 3,04	11	0.87т
Т2	то же	ППГ 20-д / 2,98 × 3,04	3	0.59т
Т3	ГОСТ 6428-74	Гипсовые плиты	30	600×300×80
Т4	то же	"	8	800×400×80
—	—	—	—	—
ДКП2	416-01 в.7 ппбб. 2	Каркасная перегородка душевых кабин	4	
—	—	—	—	—

Изм.	Лист	№ докум.	Подпись	Дата
Ст.арх.		Кисельман		
Рук.гр.		Лапина		
Гл.арх.от		Вольфензон		
Гл.конст		Семенов		
Нач.отд.		Убариев		
Гл.инж.пр.		Киселева		

Проверил Симановская

ТП 902-9-6 - АР

Блок производственных и бытовых помещений для станции Q = от 40 тыс. до 100 тыс. м³/сут.

Лит.	Лист	Листов
Р	10	

Маркировочная схема перегородок и план отверстий в стенах на отм. 3.300

Госстрой СССР
ГОСХИМПРОЕКТ
г. Москва

16396-02 15

Формат 22г

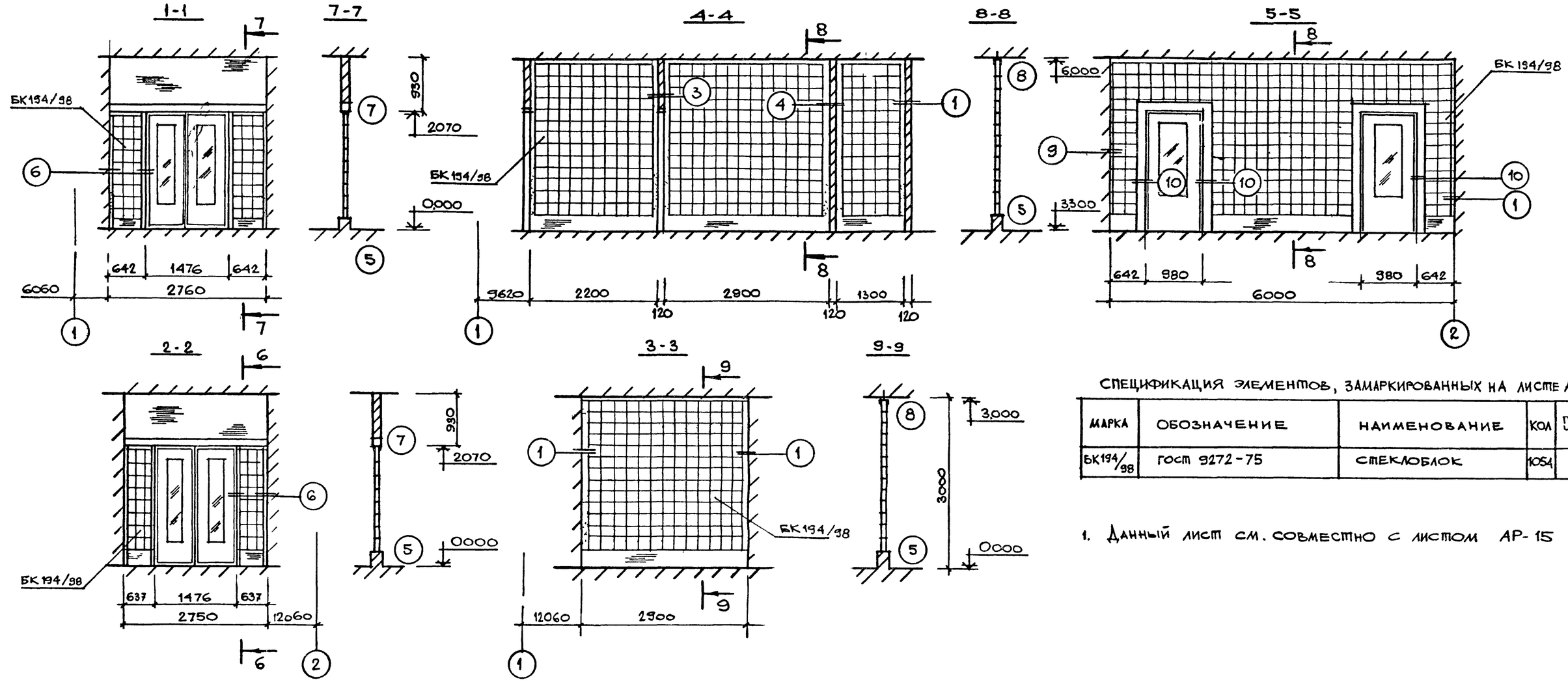

ФРАГМЕНТЫ ПЛАНОВ СТЕКЛОБЛОЧНЫХ ПЕРЕГОРОДОК НА ОТМ 0,000; 3,300.

СПЕЦИФИКАЦИЯ ЭЛЕМЕНТОВ, ЗАМАРКИРОВАННЫХ НА ЛИСТЕ АР

МАРКА	ОБОЗНАЧЕНИЕ	НАИМЕНОВАНИЕ	КОЛ	ПРИМЕЧАНИЕ
БК194/98	ГОСТ 9272-75	СТЕКЛОБЛОК	1054	

1. Данный лист см. совместно с листом АР-15

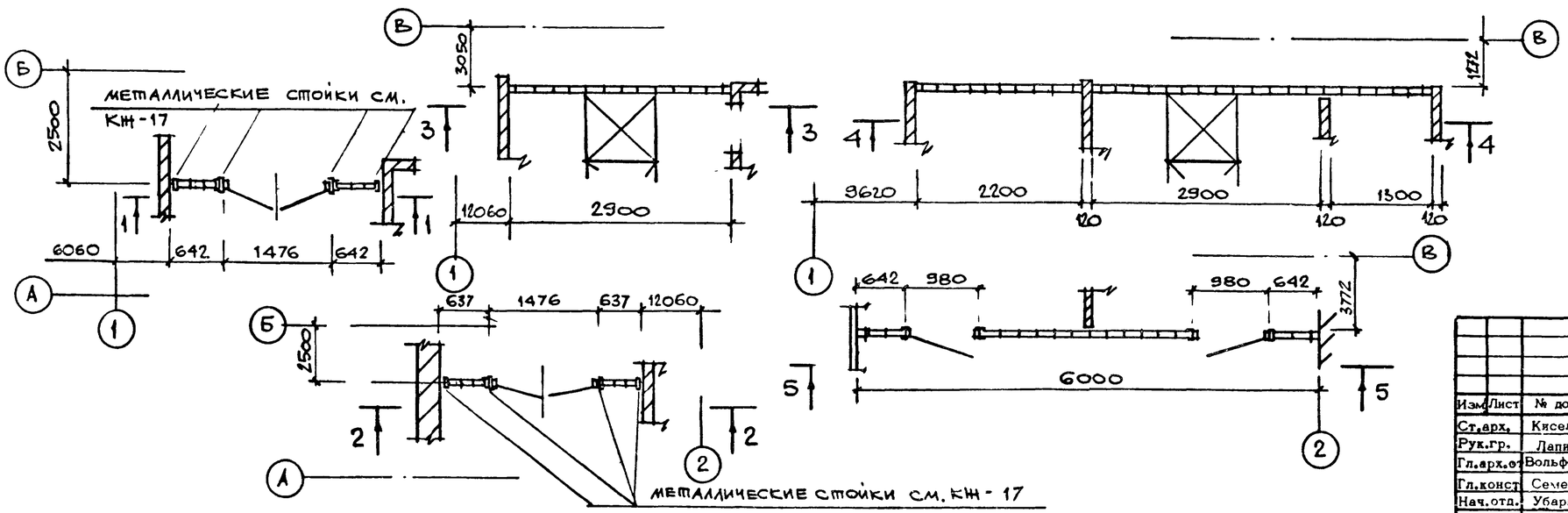

Изм.	Лист	№ докум.	Подпись	Дата
Ст.арх.		Кисельман		
Рук.гр.		Лапина		
Гл.арх.от		Вольфензон		
Гл.конст		Семенов		
Нач.отд.		Убарьев		
Гл.инж.пр.		Киселева		
Проверил		Овчаренко		

ТП 902-9-6 - АР

БЛОК ПРОИЗВОДСТВЕННЫХ И БЫТОВЫХ ПОМЕЩЕНИЙ ДЛЯ СТАНЦИИ Q = от 40 тыс. до 100 тыс. м³/сут.

лит.	лист	листов
Р	II	

Фрагменты планов стеклоблочных перегородок см. на отм. 0.000 и 3.300.

ГОССТРОЙ СССР ГОСХИМПРОЕКТ г. Москва

16396-02 16

Формат 22г

ПЛАН ПЛИТ ПОДВЕСНОГО ПОТОЛКА НА ОТМ. 5.500.

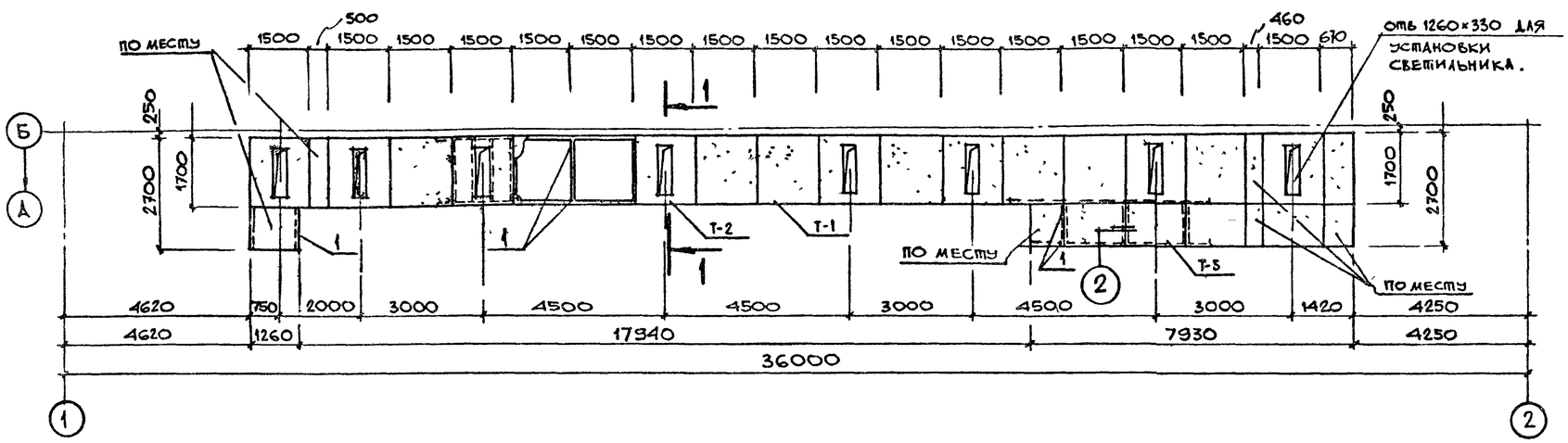

ПЛАН ПЛИТ ПОДВЕСНОГО ПОТОЛКА НА ОТМ. 2.200

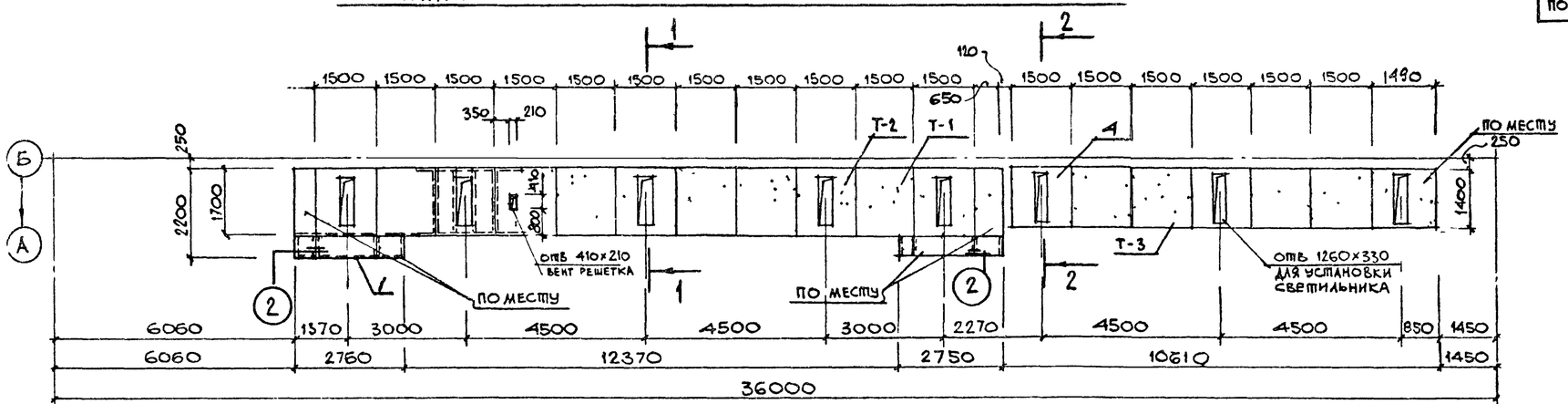

СПЕЦИФИКАЦИЯ ЭЛЕМЕНТОВ, ЗАМАРКИРОВАННЫХ И ПРИМЕНЕННЫХ НА ЛИСТЕ АР

МАРКА	ОБОЗНАЧЕНИЕ	НАИМЕНОВАНИЕ	КОЛ.	ПРИМ.
ПОЗ. 1	ДЕРЕВЯН. БРУСОК 70×50 ГОСТ 8486-66	НАПРАВЛЯЮЩАЯ БАЛКА	0,75	$м^3$
ПОЗ. 2	ГОСТ 7798-70	БОЛТ М8×60, 46.016	8	КГС
ПОЗ. 3	ГОСТ 6402-70	ШАЙБА 8.65Г.01.9	0,7	КГС
ПОЗ. 4	ГОСТ 11371-78	ШАЙБА 8.46.01.	0,7	КГС
ПОЗ. 5	ГОСТ 5915-70	ГАЙКА 2М 8.46.016.	1,8	КГС
Т-1	ГОСТ 18124-75	АСБЕСТОЦЕМЕНТНЫЕ ПЛОСКИЕ ЛИСТЫ δ=8 ММ.	18	ШТУК
Т-2			13	
Т-3			4	
Т-4			3	
Т-5			6	
	ГОСТ 4028-63	ГВОЗДИ К3×70	1,4	КГС
ПОЗ. 6	ГОСТ 1145-70	ШУРУП А4×40.09.1	4,5	КГС

1. ПОДВЕСНЫЕ ПОТОЛКИ РАЗРАБОТАНЫ НА ОСНОВЕ СЕРИИ 2445-1
2. ПОСЛЕ ЗАВЕРШЕНИЯ МОНТАЖА ПОТОЛКА, ШВЫ МЕЖДУ АСБЕСТОЦЕМЕНТНЫМИ ПЛИТАМИ ЗАШПАКЛЕВАТЬ С ПРОКЛАДКОЙ МИТКАЛЯ
3. ПОДВЕСНОЙ ПОТОЛОК ОКРАСИТЬ КРАСКОЙ ЭВА-27 БЕЛОГО ЦВЕТА ПО ПРЕДВАРИТЕЛЬНОЙ ГРУНТОВКЕ.
4. МАРКИРОВОЧНУЮ СХЕМУ МЕТАЛЛИЧЕСКИХ БАЛОК ПОДВЕСНОГО ПОТОЛКА СМ. ЛИСТ КН-18.

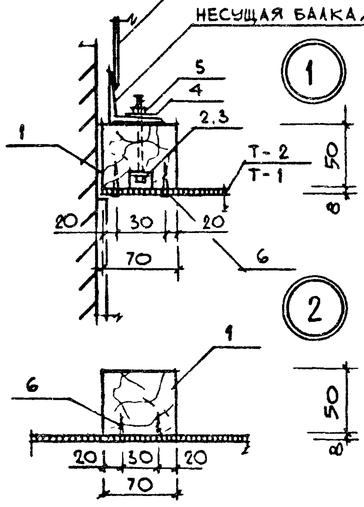

1-1; 2-2.

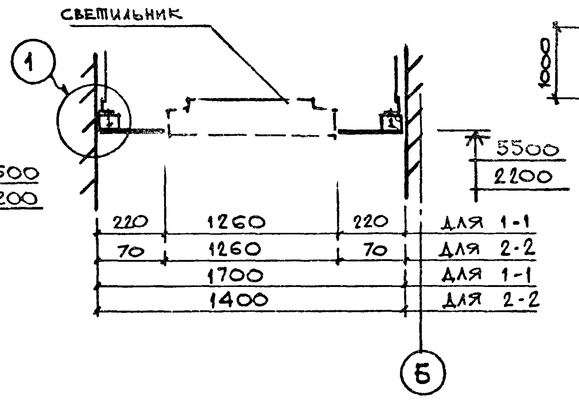

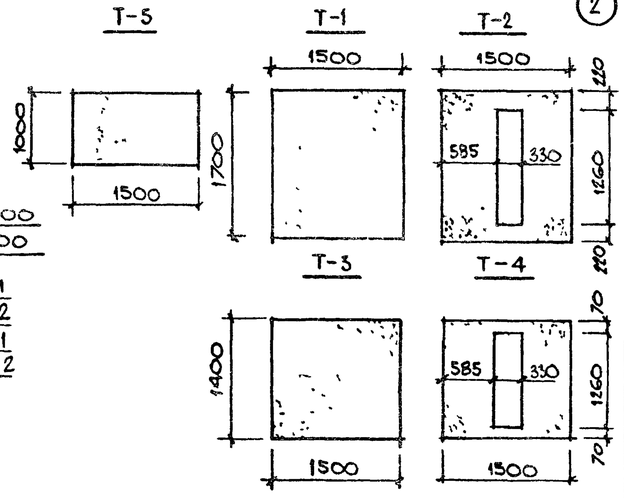

Изм.	Лист	№ докум.	Подпись	Дата
Ст.арх.		Кисельман		
Рук.гр.		Лапина		
Гл.арх.от		Вольфензон		
Гл.конст		Семенов		
Нач.отд.		Убариев		
Гл.инж.пр.		Киселева		
Проверил		Овчаренко		

ТП 902-9-6 - АР

БЛОК ПРОИЗВОДСТВЕННЫХ И БЫТОВЫХ ПОМЕЩЕНИЙ ДЛЯ СТАНЦИИ Q = от 40 тыс. до 100 тыс. $м^3$/сут.

лит.	лист	листов
Р	12	

Подвесной потолок на отм. 2.200, 5.500

ГОССТРОЙ СССР
ГОСХИМПРОЕКТ
г. Москва

16396-02 17

Формат 22г

ПЛАН ПОЛОВ НА ОТМ. 0.000

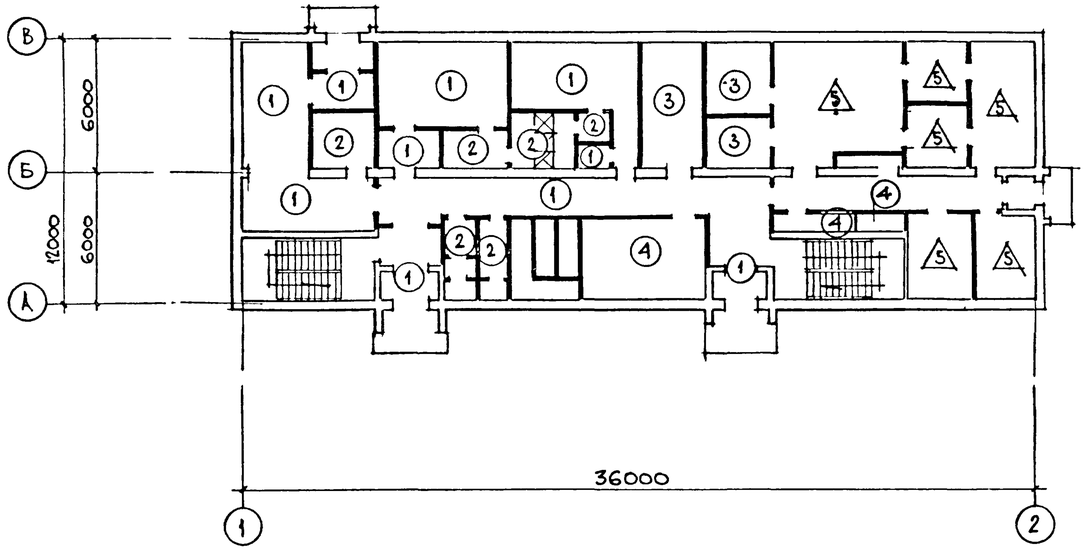

ФРАГМЕНТЫ ПЛАНА ПОЛОВ НА ОТМ. 0.000

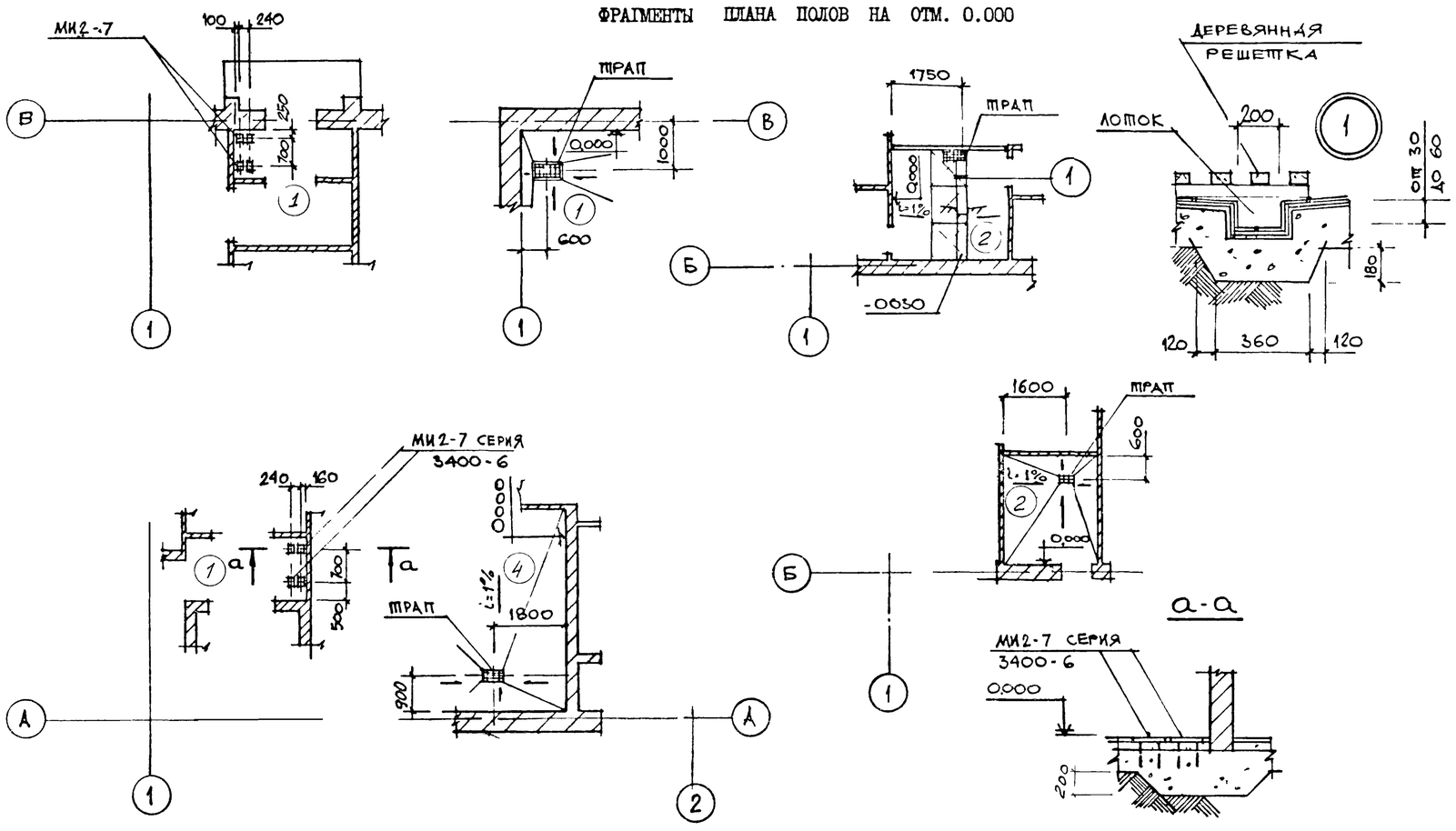

1. На пол тип 5 возможны слабые проливы слабых кислот и щелочей .
2. Чистые полы укладывать после прокладки всех сантехнических коммуникаций .

ЭКСПЛИКАЦИЯ ПОЛОВ

Тип по проекту	Конструкция пола	Материал слоя	Тип слоя	Толщ слоя мм	Дополнительные указания
1		Керамическая плитка 150 х 150 (ГОСТ 6787-69) Цементно-песчаный раствор марки 150 Бетонный подстилающий слой марки 100 Плотно утрамбованный щебнем грунт	П 43	13 15 80	Чистые полы укладывать после прокладки всех труб электропроводки под наблюдением электриков
2		Керамическая плитка 150 х 150 (ГОСТ 6787-69) Цементно-песчаный раствор марки 150 Гидроизоляция оклеечная - - изол (ГОСТ 10296-71) 2 слоя на битумной мастике (ГОСТ 2889-67) Цементно-песчаный раствор марки 100 Бетонный подстилающий слой марки 100 Плотно утрамбованный щебнем грунт	П 43	13 15 6 15 80	После выполнения гидроизоляционного слоя затереть песком по битумной мастике
3		Поливинилхлоридная плитка 300 х 300 (ГОСТ 16475-70) Мастика резино-битумная, кумароно-каучуковая Цементно-песчаный раствор марки 150 Бетонный подстилающий слой марки 100 Плотно утрамбованный щебнем грунт	П 73	3 1 15 80	
4		Цементно-песчаный раствор марки 200 Бетонный подстилающий слой марки 100 Плотно утрамбованный щебнем грунт	П 10	20 80	Со шлифовкой поверхности См. тип 1
5	См. тип 2	См. тип 2	П 43		Разделать швы между плиткой мастикой "Арзамит - 5" на всю высоту

СПЕЦИФИКАЦИЯ ЭЛЕМЕНТОВ, ЗАМАРКИРОВАННЫХ И ПРИМЕНЕННЫХ НА ЛИСТАХ АР

Марка	Обозначение	Наименование	Кол.	Примечание
МИ2-7	3.400-6	ЗАКЛАДНОЕ ИЗДЕЛИЕ	8	штук.

Изм.	Лист	№ докум.	Подпись	Дата	
Ст.арх.		Кисельман			
Рук.гр.		Лапина			
Гл.арх.от		Вольфензон			
Гл.конст		Семенов			
Нач.отд.		Убариев			
Гл.инж.пр.		Киселева			
Проверил		Овчаренко			

ТП 902-9-6 - АР

БЛОК ПРОИЗВОДСТВЕННЫХ И БЫТОВЫХ ПОМЕЩЕНИЙ ДЛЯ СТАНЦИИ Q = от 40 тыс. до 100 тыс. м³/сут.

лит.	лист	листов
Р	13	

План полов на отм.0.000

ГОССТРОЙ СССР
ГОСХИМПРОЕКТ
г. Москва

16396-02 18

Формат 22г.

ПЛАН ПОЛОВ НА ОТМ. 3.300

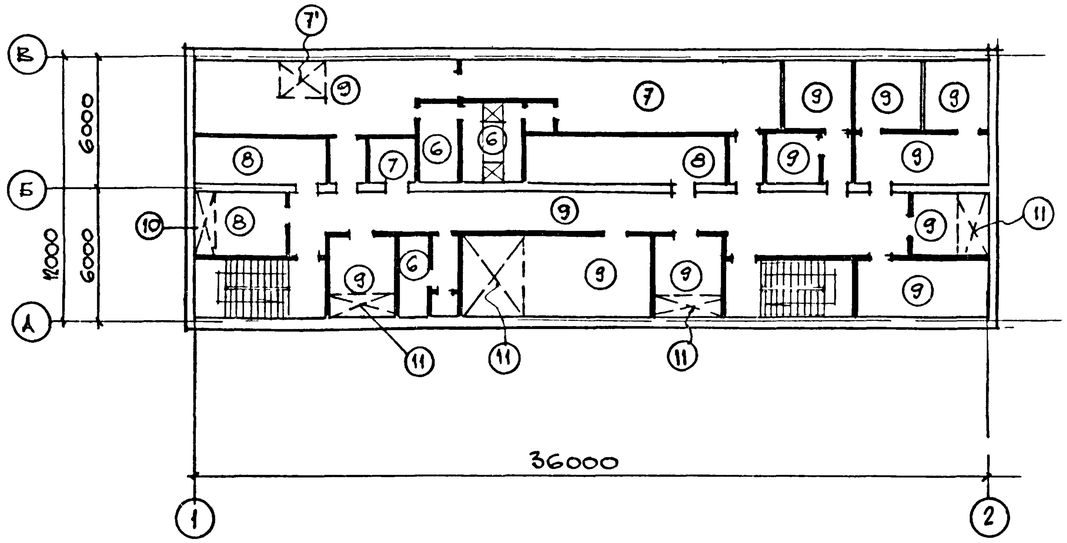

ФРАГМЕНТЫ ПЛАНА ПОЛОВ НА ОТМ. 3.300

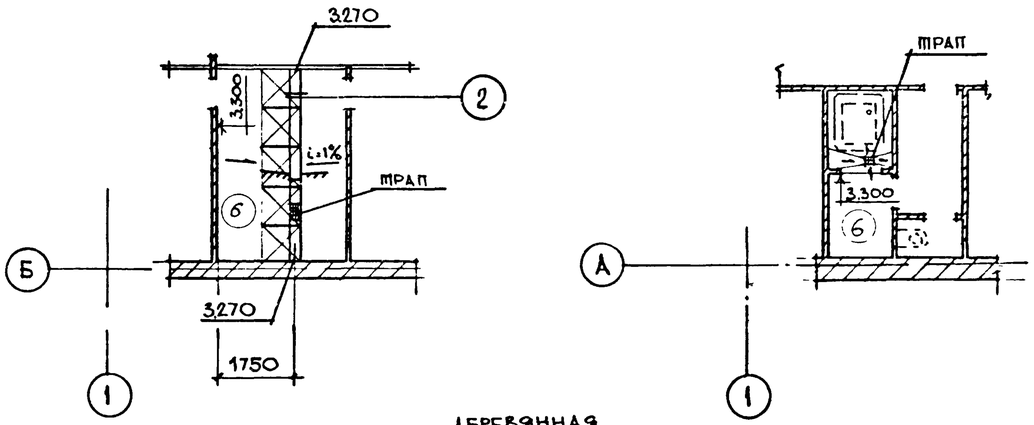

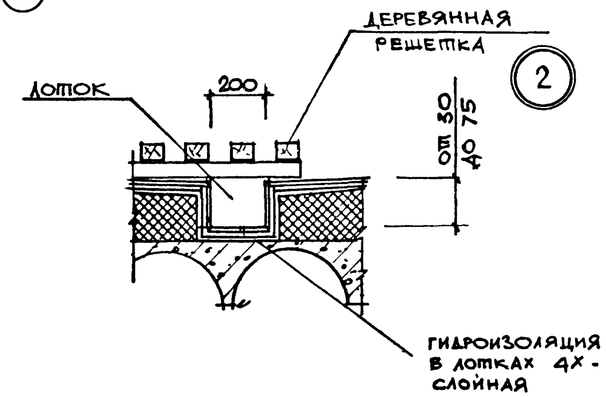

I. Чистые полы укладывать после прокладки всех сантехнических коммуникаций.

○ - с химической защитой

△ - без химической защиты

ЭКСПЛИКАЦИЯ ПОЛОВ

Тип по проекту	Конструкция пола	Материал слоя	Тип слоя	Толщ слоя мм	Дополнительные указания
6	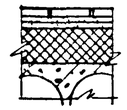	Керамическая плитка 150 х 150 (ГОСТ 6787-69) Цементно-песчаный раствор марки 100 Гидроизоляция оклеечная - - изол (ГОСТ 10296-71) 2 слоя на битумной мастике (ГОСТ 2889-67) Цементно-песчаная стяжка марки 150 Керамзитобетон γ=900кг/м^3 Ж.Б. плита перекрытия	П 43	13 15 6 10 36 220	После выполнения гидроизоляционного слоя затереть песком по битумной мастике
7 7'	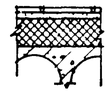	Керамическая плитка 150 х 150 (ГОСТ 6787-69) Цементно-песчаный раствор марки 150 Цементно-песчаный раствор марки 150 Керамзитобетон γ=900кг/м^3 Ж.Б. плита перекрытия	П 43	13 15 10 42 220	В типе 7 заложить минераловатные плиты ГОСТ 10140-71 вместо керамзитобетона
8	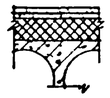	Цементно-песчаный раствор марки 200 Цементно-песчаный раствор марки 150 Керамзитобетон γ=900кг/м^3 Ж.Б. плита перекрытия	П 10	20 10 50 220	Со шлифовкой поверхности См. тип I
9	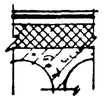	Поливинилхлоридная плитка 300 х 300 (ГОСТ 16475-70) Мастика резино-битумная, кумароно-каучуковая Цементно-песчаный раствор марки 150 Керамзитобетон γ=900кг/м^3 Ж.Б. плита перекрытия	П 73	3 1 20 56 220	
10	См. тип 8	См. тип 8	П 10		Керамзитобетон заменить на минераловатные плиты ГОСТ 10140-71
11	См. тип 9	См. тип 9	П 73		"

Изм.	Лист	№ докум.	Подпись	Дата	ТП 902-9-6-АР
					БЛОК ПРОИЗВОДСТВЕННЫХ И БЫТОВЫХ ПОМЕЩЕНИЙ ДЛЯ СТАНЦИИ Q = от 40 тыс. до 100 тыс. м^3/сут.
Ст.арх.		Кисельман			лит. Р · лист 14 · листов
Рук.гр.		Лапина			
Гл.арх.от		Вольфензон			
Гл.конст		Семенов			План полов на отм.3.300
Нач.отд.		Убариев			ГОССТРОЙ СССР ГОСХИМПРОЕКТ г. Москва
Гл.инж.пр.		Киселева			
Проверил		Овчаренко			

16396-02 19

Формат 22г

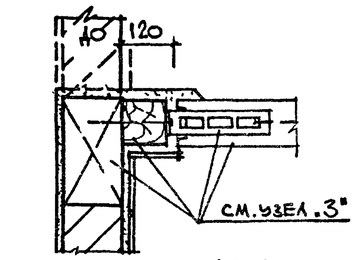

1

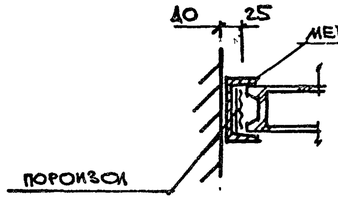

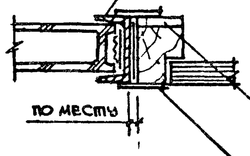

6

деревянный вкладыш
-100х5, ℓ=200
3 штуки по высоте

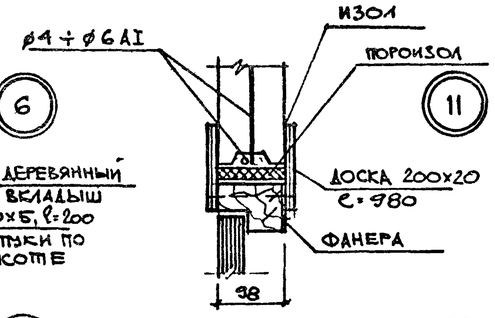

11

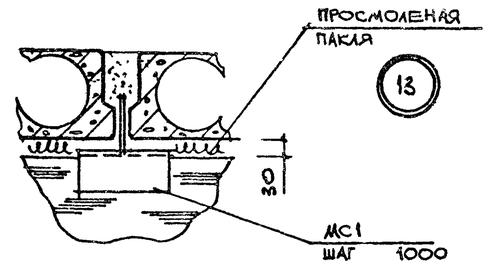

13

Типы кирпичной кладки

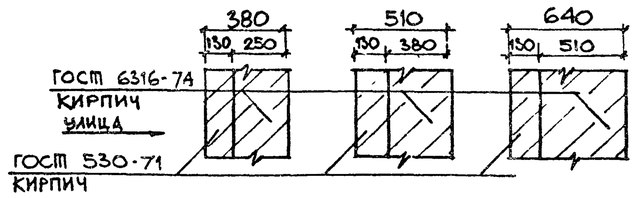

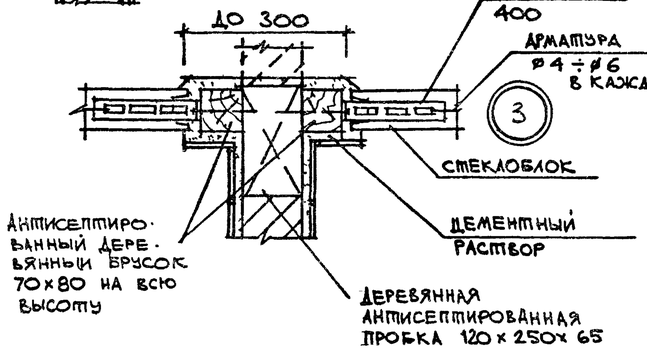

3

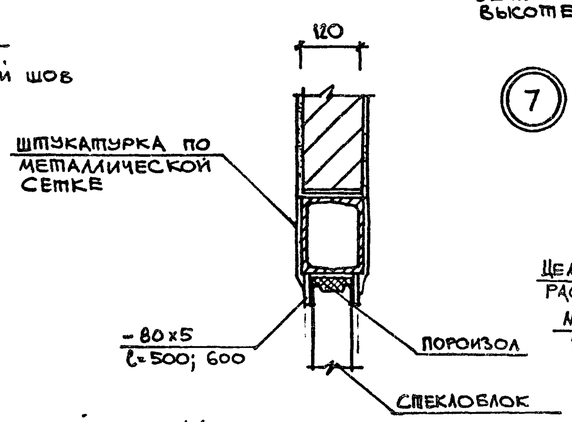

7

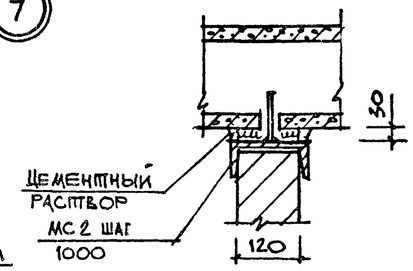

12

Анкерный болт А1

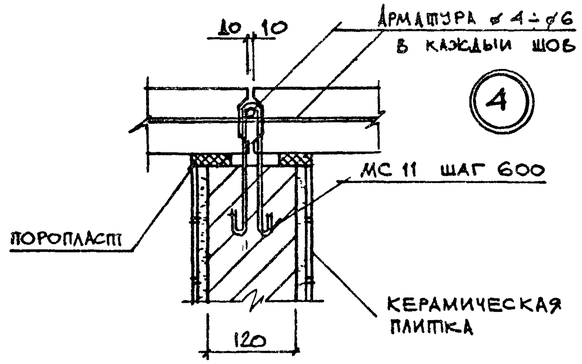

4

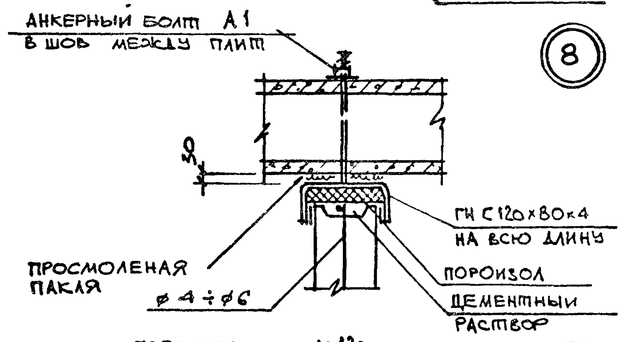

8

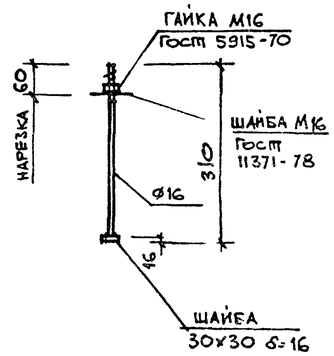

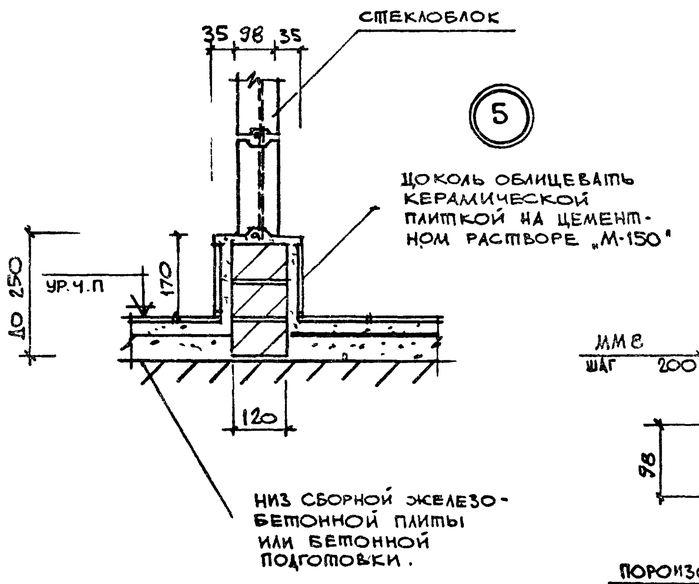

5

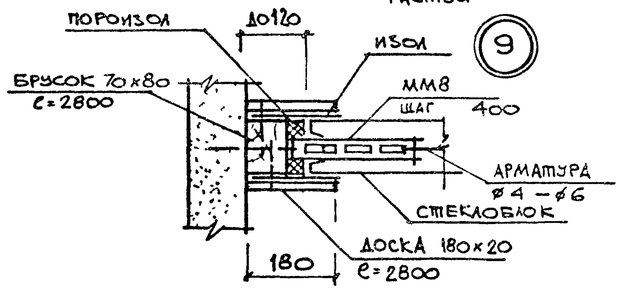

9

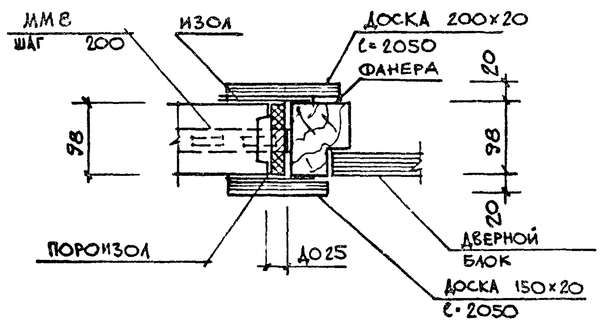

10

СПЕЦИФИКАЦИЯ ЭЛЕМЕНТОВ, ЗАМАРКИРОВАННЫХ НА ЛИСТАХ АР9,10,11

МАРКА	ОБОЗНАЧЕНИЕ	НАИМЕНОВАНИЕ	КОЛ	ПРИМ.
МС7	1.431-15 в.4	СОЕДИНИТЕЛЬНОЕ ИЗДЕЛИЕ	56	0.86 кгс
МС12	"	"	168	0.015 кгс
МС14	"	"	168	0.01 кгс
МС11	"	БОЛТ С ГАЙКОЙ	56	0.03 кгс
МС20	"	СОЕДИНИТЕЛЬНОЕ ИЗДЕЛИЕ	28	0.76 кгс
ММ8	2.230-1 в.5	"	60	1.53 кгс
МС1	ТП 902-9- КЖИ-МС-1	"	26	3.0 кгс
МС2	ТП 902-9- КЖИ МС-2	"	48	2.0 кгс
А1	АР-15	АНКЕРНЫЙ БОЛТ ø16 · ℓ=310	14	штук
	ГОСТ 19903-74	-100х5 ; ℓ=200	6	0.2 кгс
	"	-80х5	6 п.м.	
	ГОСТ 8278-75*	ГН.С 120х80х4	16 п.м.	
	ГОСТ 5781-75	ø4÷ø6 AI	310 п.м.	

Изм.	Лист	№ докум.	Подпись	Дата
Ст.арх.		Кисельман		
Рук.гр.		Лапина		
Гл.арх.от		Вольфензон		
Гл.конст		Семенов		
Нач.отд.		Убериев		
Гл.инж.пр.		Киселева		
Проверил		Овчаренко		

ТП 902-9-6-АР

БЛОК ПРОИЗВОДСТВЕННЫХ И БЫТОВЫХ ПОМЕЩЕНИЙ ДЛЯ СТАНЦИИ Q = от 40 тыс. до 100 тыс. м³/сут.

лит.	лист	листов
Р	15	

Узлы к листам АР-9, АР-10, АР-11

ГОССТРОЙ СССР
ГОСХИМПРОЕКТ
г. Москва

16396-02 20

Формат 22г

ВЕДОМОСТЬ ОСНОВНЫХ КОМПЛЕКТОВ

Обозначение	Наименование	Примечание
902-9-6 -АР	Архитектурно-строительные решения.	альбом II
902-9-6 -КЖ	Конструкции железобетонные.	"
902-9-6 -ВК	Внутренние водопровод и канализация.	альбом IV
902-9-6 -ОВ	Отопление и вентиляция	"
902-9-6 -МК	Технологическая часть	альбом V
902-9-6 -ЭЛ	Электротехническая часть	"

ВЕДОМОСТЬ ЧЕРТЕЖЕЙ ОСНОВНОГО КОМПЛЕКТА 902-9- -КЖ

Формат	Лист	Наименование	Примечание
22г	1	Общие данные (начало).	
"	2	Общие данные (окончание).	
"	3	Маркировочный план фундаментов.	
"	4	Разрезы к листу КЖ-3.	
"	5	Маркировочная схема панелей перекрытия на отм. 3,300.	
"	6	Маркировочная схема панелей покрытия на отм. 6,600.	
"	7	Маркировочная схема элементов лестницы у оси 1.	
"	8	Маркировочная схема элементов лестницы у оси 2.	
"	9	Монолитные участки УМ1; УМ2.	
"	10	Монолитные участки УМ3; УМ4.	
"	11	Монолитные участки УМ5; УМ6; УМ7.	
"	12	Монолитные участки УМ8; УМ9.	
"	13	Монолитные участки УМ10; УМ11.	
"	14	Маркировочная схема подвесок в перекрытии на отм. 3,300	
"	15	Маркировочная схема подвесок в покрытии на отм. 6,600.	
"	16	Маркировочная схема опор под трубопроводы на отм. 0,000.	
"	17	Маркировочная схема фахверка стеклоблочных перегородок на отм. 0,000.	
"	18	Маркировочная схема металлических блок подвесных потолков.	

ВЕДОМОСТЬ ПРИМЕНЕННЫХ И ССЫЛОЧНЫХ ДОКУМЕНТОВ

Обозначение	Наименование	Примечание
1.112-5, вып. 2.	Плиты железобетонные для ленточных фундаментов.	
ГОСТ 13579-78	Блоки бетонные для стен подвалов.	
1.141-1 вып. 2	Панели перекрытий железобетонные многопустотные.	
1.141-1 вып. 11	то же	
2.460-14 вып. 0	Узлы покрытий в местах установок крышных вентиляторов	
1.139-1 вып. 1	Перемычки железобетонные сборные для жилых и общественных зданий.	
1.431-15 вып. 0, вып. 4.	Перегородки многоэтажных зданий с каркасом по серии ИИ-04.	
КЭ-01-58 вып. 2	Сборные железобетонные обвязочные балки и перемычки для промышленных зданий.	
1.494-24 вып. 1	Железобетонные стаканы с отверстиями диаметра 400, 700, 1000, 1200, 1450 мм.	
2.230-1 вып. 5	Перегородки из мелкоштучных материалов, гипсобетонные и столярные	
2.250-1 вып. 3	Детали лестниц общественных зданий	
3.400-6	Унифицированные закладные детали	
ИИ-03-02 альбом 108, альбом 15-64.	Железобетонные изделия	
ИИ-04-7 вып. 1	Лестницы	
ИИ-04-8 вып. 4	Металлические монтажные детали и ограждения лестниц	
ИИ-04-10 вып. 5	Монтажные узлы и детали.	
ТП 902-9-6 альбом III	Строительные изделия.	

СВОДНАЯ СПЕЦИФИКАЦИЯ ЖЕЛЕЗОБЕТОННЫХ КОНСТРУКЦИЙ /НАЧАЛО/

Марка	Обозначение	Наименование	Кол	Примечание
		СТАЛЬНЫЕ ЭЛЕМЕНТЫ		
		ДЛЯ t = -20°, -30°, -40°		
ОГ1	ИИ-04-8 вып 4	Ограждение ОЛ-33-3	4	
ОГ2	то же	то же ОВП-30-3	2	
П1	ТП- -КЖИ-П1	Подвеска П1	23	
П2	ТП- -КЖИ-П2	то же П2	80	
П3	ТП- -КЖИ-П3; П4	" П3	5	
П4	то же	" П4	2	
П5	ТП- -КЖИ-П5	" П5	2	

СВОДНАЯ СПЕЦИФИКАЦИЯ ЖЕЛЕЗОБЕТОННЫХ КОНСТРУКЦИЙ /ПРОДОЛЖЕНИЕ/

Марка	Обозначение	Наименование	Кол.	Примечание
см. графу наимен.	ТП- -КЖИ-МК1	Монтажный крюк МК1	2	
"	ТП- -КЖИ-МК2	то же МК2	4	
"	КЖ-16	Опора ОП1	1	
"	"	то же ОП2	1	
"	"	" ОП3	2	
"	КЖ-17	" ОП4	8	
"	"	" ОП5	1	
"	"	" ОП6	1	
"	КЖ-16	" ОП7	1	
"	КЖ-16	Анкер А1	36	
"	ТП- -КЖИ-МЦ1	Щит МЦ-1	1	
"	2.250-1 вып. 3	Изделие соединительное ММ33	12	
"	то же	то же ММ39	26	
"	ИИ-04-10 вып. 5	" ММД-28	2	
"	то же	" ММД-29	2	
	1.431-15 вып. 4	" МС7	56	
	то же	" МС11	56	
	"	" МС12	168	
	"	" МС14	168	
	"	" МС20	28	
	2.230-1 вып. 5	" ММ8	60	
М1	3.400-6	Изделие закладное ММ4-13	3,2 пм	
	то же	то же ММ2-7	8	
см. графу наимен.	ТП -КЖИ-М3	" М3	28	

Проект разработан в соответствии с действующими нормами и правилами проектирования и предусматривает мероприятия в строительной части, обеспечивающие взрыво-пожаробезопасность при соблюдении установленных правил безопасности при эксплуатации.

Мероприятия предусмотрены на основании технологических заданий и категорий производств, полученных от

Главный инженер проекта / / дата 10.05.19

Изм	Лист	№ докум.	Подпись	Дата
Исполн.		Сафронеева		
Рук.гр.		Лапина		
Гл.конст		Семенов		
Нач.отд.		Убариев		
Гл.инж.пр.		Киселева		
Гл.инж.пр.		Никитин		10.05.19

Проверил Симановская

ТП 902-9-6 -КЖ

БЛОК ПРОИЗВОДСТВЕННЫХ И БЫТОВЫХ ПОМЕЩЕНИЙ ДЛЯ СТАНЦИИ Q = от 40 тыс. ДО 100 тыс.м³/сут.

лит.	лист	листов
Р	I	15

Общие данные (начало)

ГОССТРОЙ СССР ГОСХИМПРОЕКТ г. Москва

16396-02 21

Формат 22г

СВОДНАЯ СПЕЦИФИКАЦИЯ ЖЕЛЕЗОБЕТОННЫХ КОНСТРУКЦИИ /ОКОНЧАНИЕ/

Марка	Обозначение	Наименование	Кол	Примечание
		СБОРНЫЕ ЖЕЛЕЗОБЕТОННЫЕ И		
		БЕТОННЫЕ КОНСТРУКЦИИ		
		ДЛЯ t=-20°-30°,-40°		
ФЛ1	1,112-5 вып 2	Плита ФЛ12.24-2	55	1,76тс
ФЛ2	то же	то же ФЛ12.8-2	15	0,57тс
ФБ3	ГОСТ 13579-78	Блок ФБС24.4.6-Т	19	1,3тс
ФБ4	то же	то же ФБС9.4.6-Т	12	0,47тс
П1	1,141-1 вып. 2	Панель перекрытия ПБ0-15а	74	2,8тс
П2	то же	то же ПТБ0-15а	2	2,8тс
П3	1,141-1 вып 11	" ПТ27-10а	12	0,8тс
СШ1	1,494-24 вып. 1	Стакан СБ4А-1	6	0,15тс
СШ2	то же	то же СБ7А-1	1	0,29тс
П32	ИИ-03-02 альбом 108	Прогоны перекрытия П32	4	0,12тс
МЛ1	ИИ-04-7в.1 и ТП-КЖи-МЛ1	Лестничный марш ЛМ-58-14-17а	4	2,29тс
ПЛ1	ИИ-04-7 вып 1	Лестничная площадка ЛП-15-14	2	0,59тс
СТ1	то же	Накладная простуль СТ1	40	0,05тс
СТ2	"	то же СТ2	8	0,05тс
СТ3	"	" СТ3	24	0,05тс
	1,139-1 вып. 1	Перемычка Б13	29	0,025тс
	то же	то же Б15	3	0,065тс
	"	" Б18	5	0,075тс
	"	" БУ15	36	0,105тс
	"	" БП24	5	0,325тс
БП3-2	КЭ-01-58 вып. 2	" БП3-2	1	0,8тс
	1,139-1 вып. 1	" БУ28	1	0,77тс
Т1	1,431-15 вып 0	Гипсобетонная панель ППГ-20 / 2,98×3,04	11	0,87тс
Т2	то же	то же ППГ-20Д / 2,98×3,04	3	0,59тс
ОП5-4	ИИ-03-02 альбом 15-64	Опорная плита ОП5-4	2	0,067тс

Марка	Обозначение	Наименование	Кол.	Примечание
		ПЕРЕМЕННЫЕ ДАННЫЕ		
		ДЛЯ t=-20° И		
		t=-30°(СУХОЙ КЛИМАТ)		
ФБ1	ГОСТ 13579-78	Блок ФБС24.4.6-Т	37	1,3тс
ФБ2	то же	то же ФБС9.4.6-Т	9	0,47тс
	1,139-1 вып. 1	Перемычка Б13	3	0,025тс
	то же			
	"	" Б18	3	0,075тс
	"	" Б22	43	0,095тс
	"	" БУ19	3	0,130тс
	"	" БУ24	55	0,335тс
		ДЛЯ t=-30°(НОРМАЛЬНЫЙ		
		КЛИМАТ); t=-40°		
ФБ1	ГОСТ 13579-78	Блок ФБС24.6.6-Т	37	1,96тс
ФБ2	то же	то же ФБС9.6.6-Т	9	0,70тс
		ДЛЯ t=-40°(СУХОЙ КЛИМАТ) И		
		t-30°(НОРМАЛЬНЫЙ КЛИМАТ)		
	1139-1 вып 1	Перемычка Б13	5	0,025тс
	то же	то же Б18	6	0,075тс
	"	" Б22	86	0,095тс
	"	" БУ19	3	0,130тс
	"	" БУ24	49	0,335тс
	"	" БП22	6	0,295тс
		ДЛЯ t=-40°(НОРМАЛЬНЫЙ		
		КЛИМАТ)		
	1,139-1 вып. 1	Перемычка Б13	5	0,025тс
	то же	то же Б18	9	0,075тс
	"	" Б22	135	0,095тс
	"	" БУ19	3	0,130тс
	"	" БУ24	49	0,335тс
	"	" БП22	6	0,295тс
	"	" Б15	1	0,065тс

Марка	Обозначение	Наименование	Кол.	Примечание
		МОНОЛИТНЫЕ ЖЕЛЕЗОБЕТОН-		
		НЫЕ КОНСТРУКЦИИ		
		ДЛЯ t=-20°,-30°,-40°		
УМ1	КЖ-9	Монолитный участок УМ1	1	
УМ2	то же	" УМ2	1	
УМ3	КЖ-10	" УМ3	1	
УМ4	то же	" УМ4	1	
УМ5	КЖ-11	" УМ5	1	
УМ6	то же	" УМ6	1	
УМ7	"	" УМ7	1	
УМ8	КЖ-12	" УМ8	1	
УМ9	то же	" УМ9	1	
УМ10	КЖ-13	" УМ10	1	
УМ11	то же	" УМ11	1	

Изм.	Лист	№ докум.	Подпись	Дата
Исполн.		Сафронеева		
Рук.гр.		Лапина		
Гл.конст.		Семенов		
Нач.отд.		Убариев		
Гл.инж.пр.		Киселева		
Гл.инж.пр.		Никитин		10.05.79

Проверил Симановская

ТП 902-9-6 - КЖ

БЛОК ПРОИЗВОДСТВЕННЫХ И БЫТОВЫХ ПОМЕЩЕНИЙ ДЛЯ СТАНЦИИ Q = от 40 тыс. ДО 100 тыс.м³/сут.

лит.	лист	листов
Р	2	

Общие данные (окончание)

ГОССТРОЙ СССР
ГОСХИМПРОЕКТ
г. Москва

16396-02 22

Формат 22с

ПЛАН ФУНДАМЕНТОВ

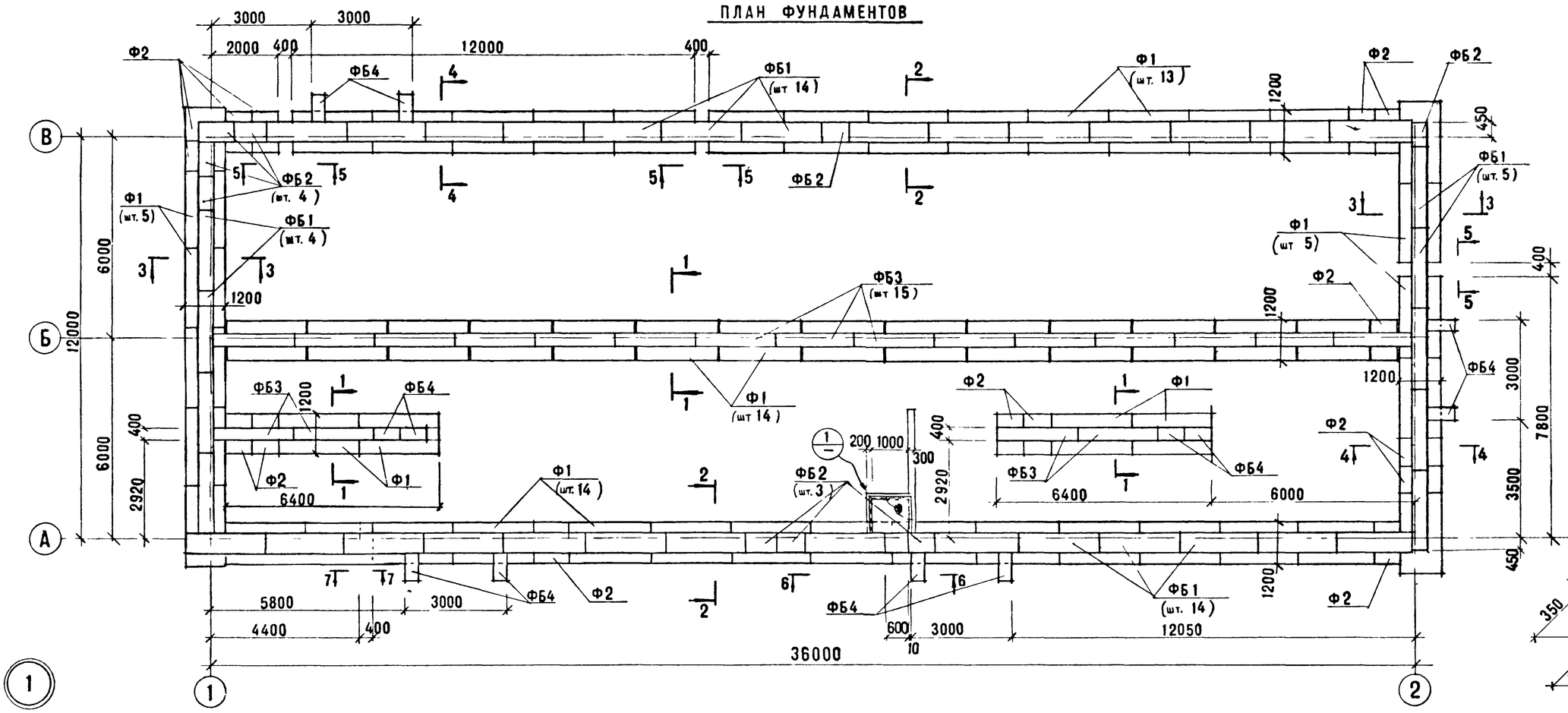

9-9

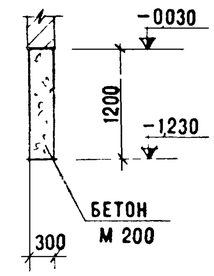

ПОЗ 1

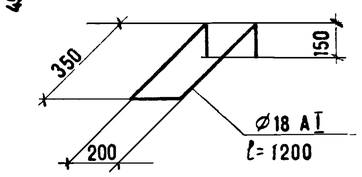

8-8

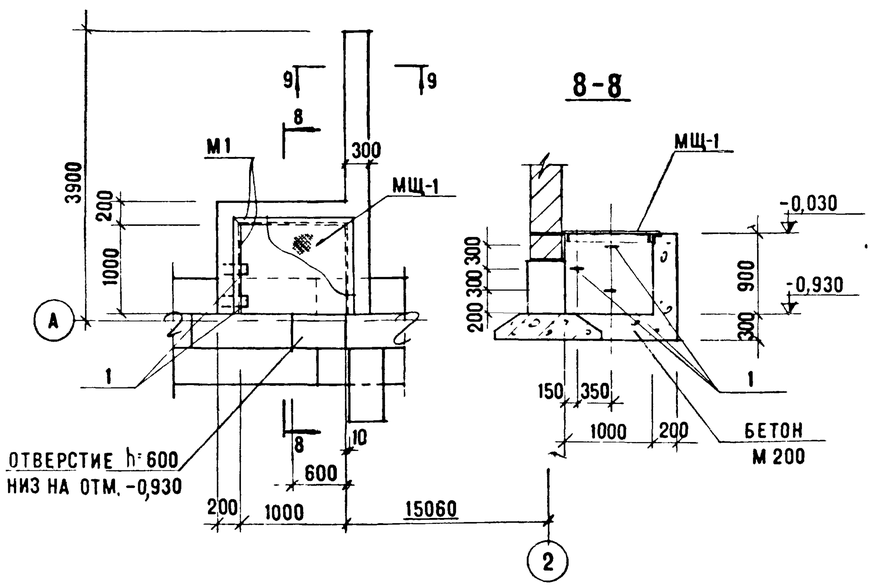

1. За условную отметку 0.000 принят уровень чистого пола I-го этажа, который соответствует абсолютной отметке [ ]
2. Глубина заложения фундаментов принята на отметке - I.230.
3. Укладка фундаментов на мерзлый грунт не допускается.
4. Плиты для ленточных фундаментов укладывать на выровненную поверхность грунта основания.
5. Ленточные фундаменты из бетонных блоков выполнять на растворе с обязательной перевязкой швов. Вертикальные швы между блоками и местные заделки выполнять из бетона марки "I00".
6. Обратную засыпку пазух фундаментов производить грунтом без включения строительного мусора и растительного грунта с уплотнением слоями не более 200 мм до $\gamma_{ск}$ = I,6 т/м^3.
7. Сечения и спецификацию элементов см. лист КЖ-4.
8. Данные о грунтах см. лист ПЗ-I.
9. Расчетная нагрузка на фундаменты при расчете по деформациям на отм. -0.33 принята:

t° C / Оси	t = -20°C; t = -30°C сухой климат	t = -30°C норм. климат; t = -40°C сухой климат	t = - 40°C нормальный климат
А, В	I0 тс/пм	II,4 тс/пм	I2,7 тс/пм
Б	I6,2 тс/пм	I6,2 тс/пм	I6,2 тс/пм

Изм	Лист	№ докум.	Подпись	Дата
Исполн.		Сафронеева		
Ст.инж.		Симановская		
Рук.гр.		Лапина		
Гл.конст		Семенов		
Нач.отд.		Убариев		
Гл.инж.пр.		Киселева		
Проверил		Князева		

ТП 902-9-6 - КЖ

БЛОК ПРОИЗВОДСТВЕННЫХ И БЫТОВЫХ ПОМЕЩЕНИЙ ДЛЯ СТАНЦИИ Q = от 40 тыс. ДО 100 тыс.м^3/сут.

лит.	лист	листов
Р	3	

Маркировочный план фундаментов

ГОССТРОЙ СССР
ГОСХИМПРОЕКТ
г. Москва

16396-02 23

Формат 22г

СПЕЦИФИКАЦИЯ ЭЛЕМЕНТОВ К МАРКИРОВОЧНЫМ СХЕМАМ, РАСПОЛОЖЕННЫМ НА ЛИСТЕ КЖ-3.

Марка	Обозначение	Наименование	Кол.	Примечание
		для t=-20°,-30°,-40°		
Ф1	1.112-5 вып. 2	Плита ФЛ 12.24-2	55	1.76 тс
Ф2	"	то же ФЛ 12.8-2	15	0,57 тс
ФБ3	ГОСТ 13579-78	Блок ФБС 24.4.6-Т	19	1,3 тс
ФБ4	"	то же ФБС 9.4.6-Т	12	0,47 тс
М1	3.400-6	Изделие закладное МН 4-13	3,2 пм	4.2 кгс
поз. 1	КЖ-3	то же поз. 1	3	2,4 кгс
МЩ-1	ТП -КЖМ-МЩ-1	Металлический щит МЩ-1	1	55,3 кгс
		Переменные данные		
		для t=-30° (нормальный климат); t=-40°.		
ФБ1	ГОСТ 13579-78	Блок ФБС 24.6.6-Т	37	1,96 тс
ФБ2	"	то же ФБС 9.6.6-Т	9	0,70 тс
		для t=-20°; t=-30° (сухой климат)		
ФБ1	ГОСТ 13579-78	Блок ФБС 24.4.6-Т	37	1,3 тс
ФБ2	"	то же ФБС 9.4.6-Т	9	0,47 тс

1-1

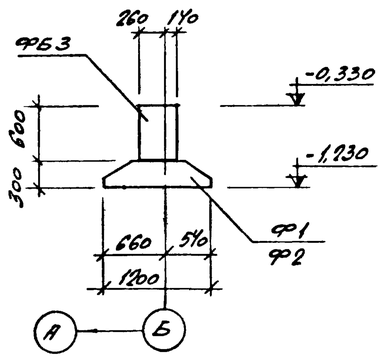

2-2
для t=-30° (нормальный климат), t=-40°

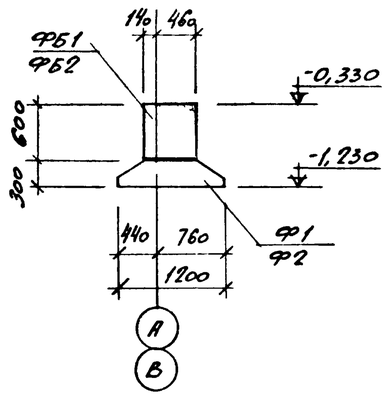

2-2
для t=-20°, t=-30° (сухой климат)

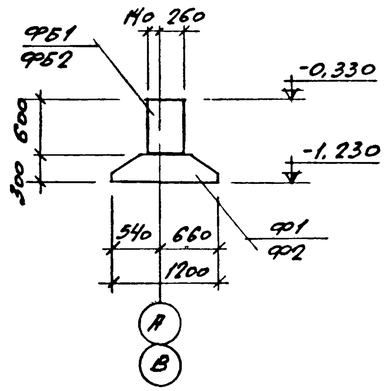

3-3
для t=-30°,-40°

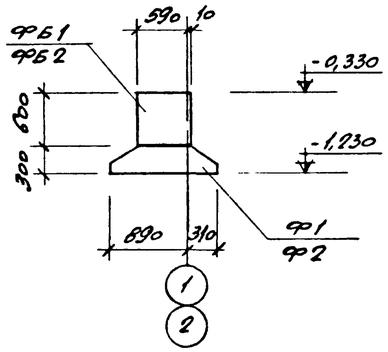

3-3
для t=-20°

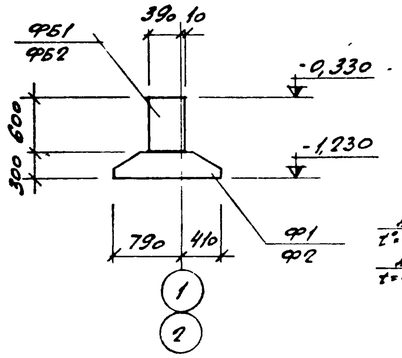

4-4

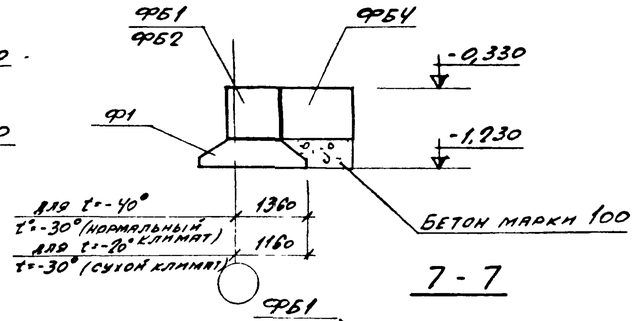

7-7

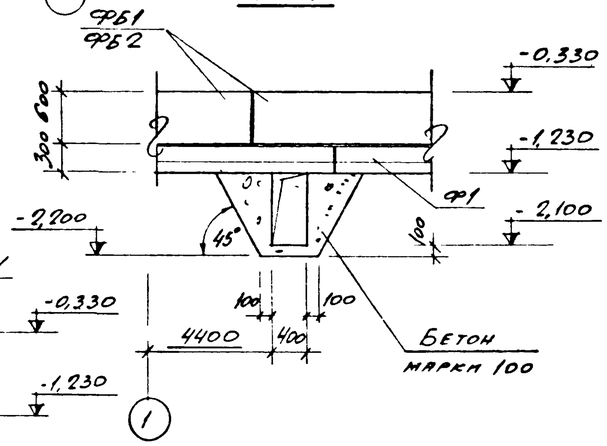

5-5

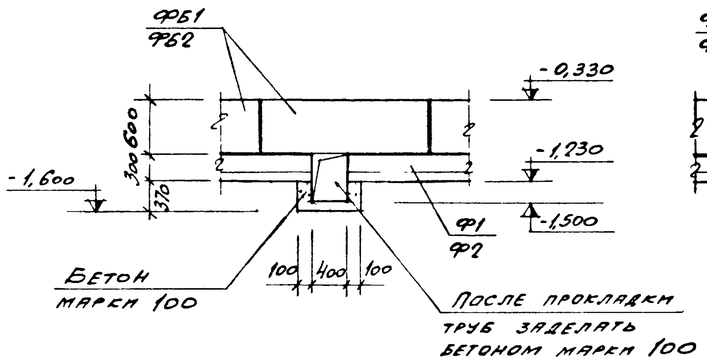

6-6

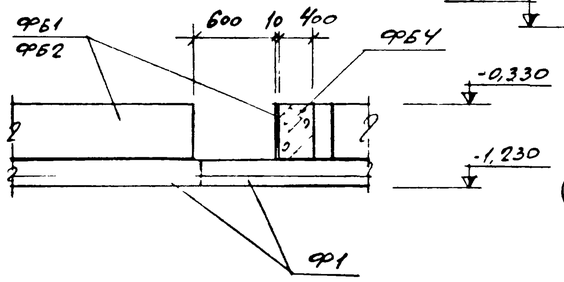

Изм.	Лист	№ докум.	Подпись	Дата
Исполн.		Сафронеева		
Ст.инж.		Симановская		
Рук.гр.		Лапина		
Гл.конст		Семенов		
Нач.отд.		Убариев		

Проверил Князева

ТП 902-9-6 - КЖ

БЛОК ПРОИЗВОДСТВЕННЫХ И БЫТОВЫХ ПОМЕЩЕНИЙ ДЛЯ СТАНЦИИ Q = от 40 тыс. ДО 100 тыс.м³/сут.

лит.	лист	листов
Р	4	

Разрезы к листу КЖ-3

ГОССТРОЙ СССР
ГОСХИМПРОЕКТ
г. Москва

16396-02 24

Формат 22г

Маркировочная схема панелей перекрытия на отм. 3,300

(Все незамаркированные панели марки П1)

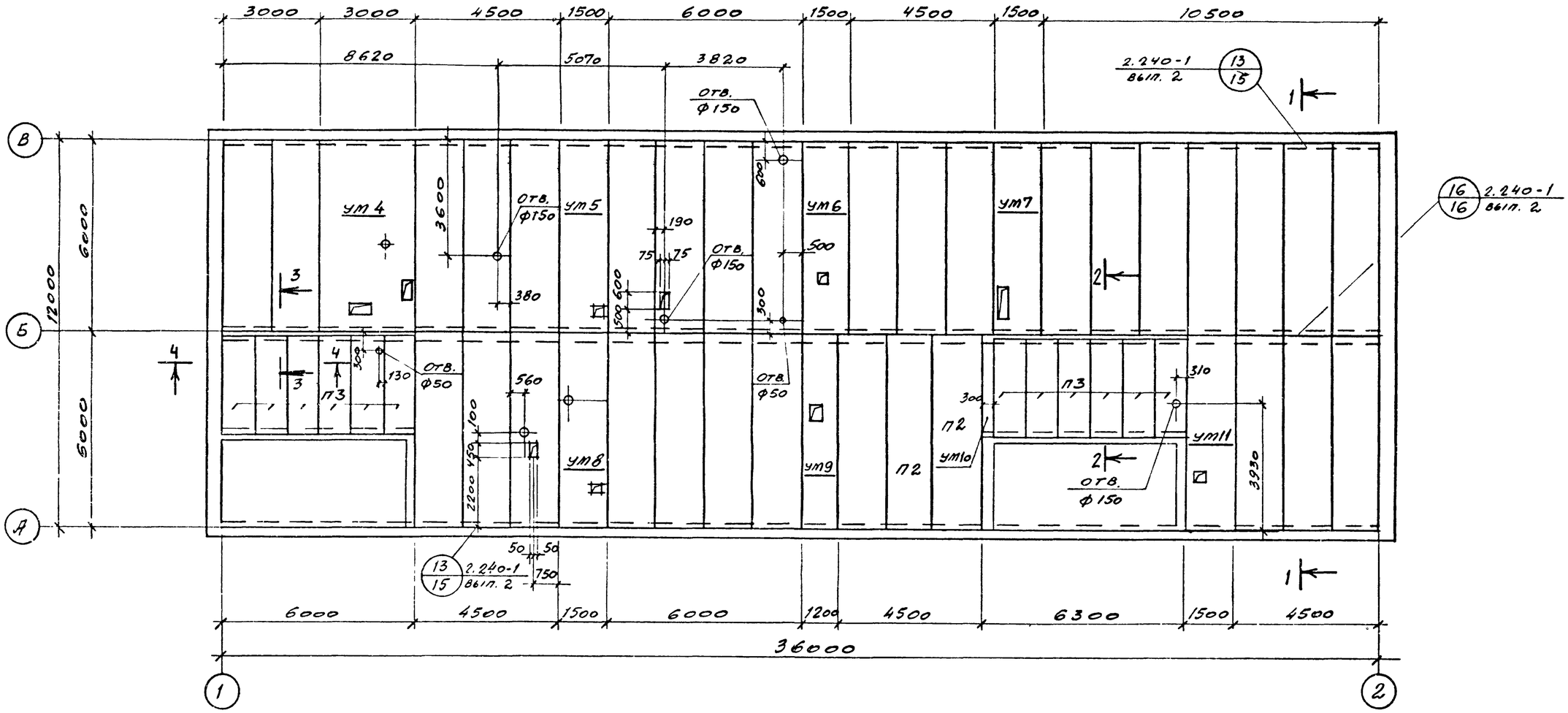

Спецификация элементов к маркировочной схеме, расположенной на листах КЖ-5;6

Марка	Обозначение	Наименование	Кол.	Прим.
		Маркировочные схемы панелей перекрытия		
П1	1.141-1, вып. 2	Панель перекрытия ПГ60-15а	74	2,8 тс
П2	То же	То же ПТ60-15а	2	2,8 тс
П3	1.141-1, вып. 11	" ПТ27-10а	12	0,8 тс
СШ1	1.494-24, вып. 1	Ж.б стакан СБ7А-1	6	0,15 тс
СШ2	То же	То же СБ7А-1	1	0,29 тс
УМ1	КЖ-9	Монолитный участок	1	
УМ2	То же	То же	1	
УМ3	КЖ-10	"	1	
УМ4	То же	"	1	

Марка	Обозначение	Наименование	Кол	Прим
УМ5	КЖ-11	То же	1	
УМ6	То же	"	1	
УМ7	"	"	1	
УМ8	КЖ-12	"	1	
УМ9	То же	"	1	
УМ10	КЖ-13	"	1	
УМ11	То же	"	1	
БП3-2	К9-01-58, вып 2	Перемычка БП3-2	1	0,6 тс
ОП5-4	ИИ-03-02 альбом 15-64	Опорная плита ОП5-4	2	0,067 тс

1. Данный лист смотреть совместно с листом КЖ-6.

Изм.	Лист	№ докум.	Подпись	Дата
Исполн.		Гаврилова		
Ст.инж.		Симановская		
Рук.гр.		Лапина		
Гл.конст.		Семенов		
Нач.отд.		Убаров		
Гл.инж.пр.		Киселева		
Проверил		Князева		

ТП 902-9-6 - КЖ

БЛОК ПРОИЗВОДСТВЕННЫХ И БЫТОВЫХ ПОМЕЩЕНИЙ ДЛЯ СТАНЦИИ ⊙ = от 40 тыс. ДО 100 тыс.м³/сут.

лит.	лист	листов
Р	5	

Маркировочная схема панелей перекрытия на отм. 3300

ГОССТРОЙ СССР
ГОСХИМПРОЕКТ
г. Москва

16396-02 25

Формат 22г

Маркировочная схема панелей покрытия на отм. 6.600

(Все незамаркированные панели марки П1

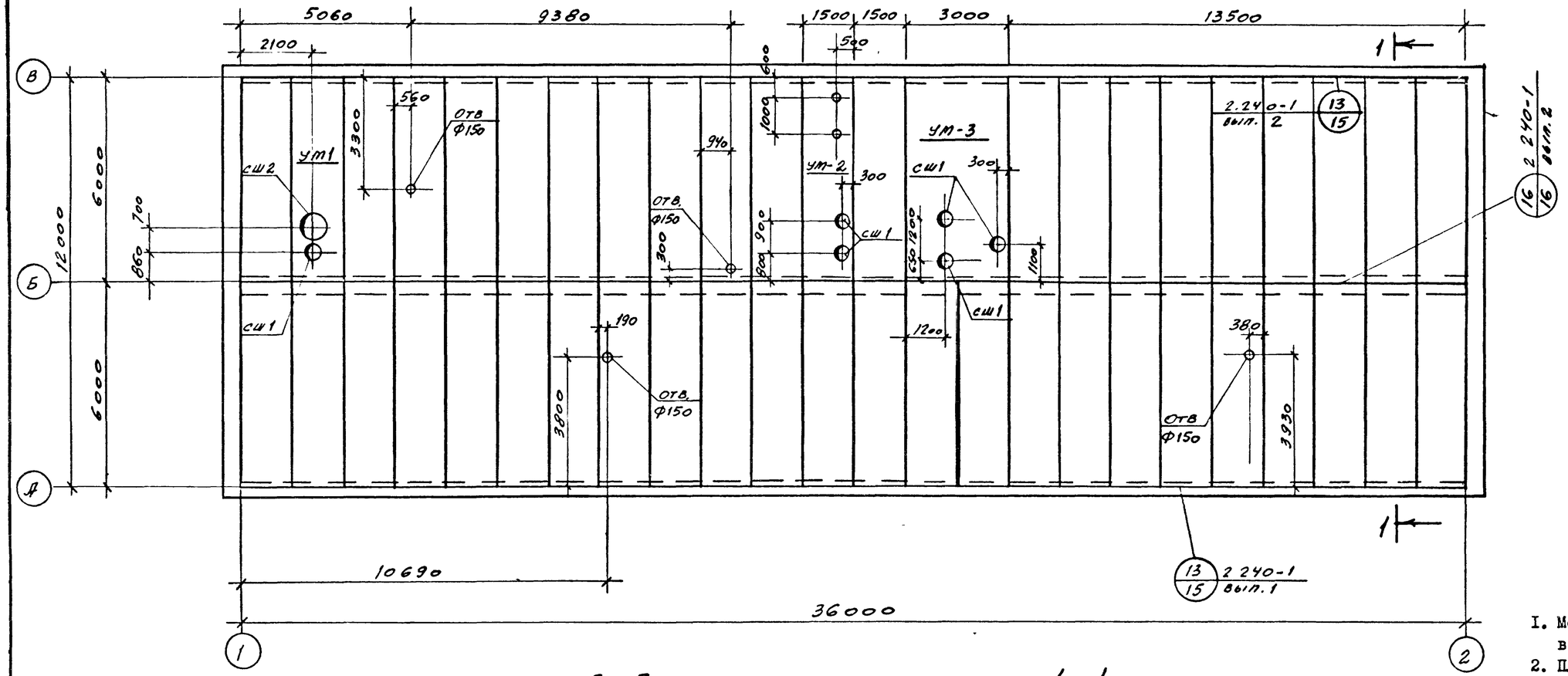

1 - 1

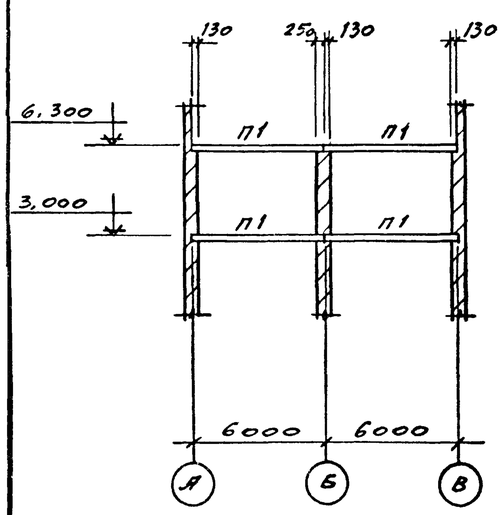

3 - 3

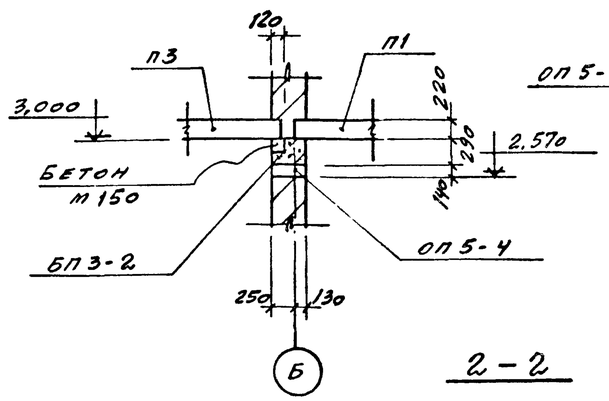

4 - 4

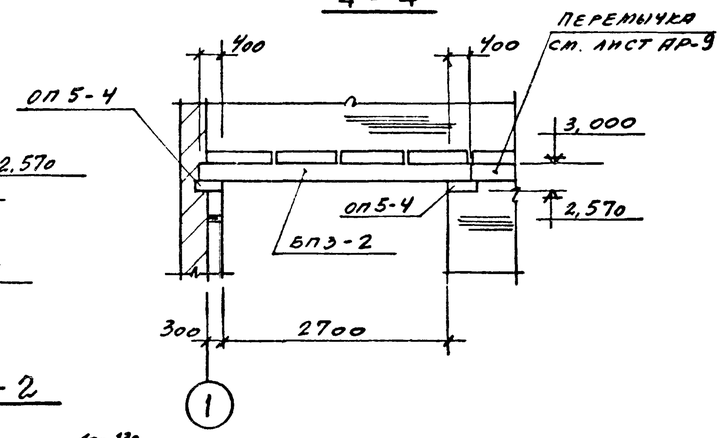

2 - 2

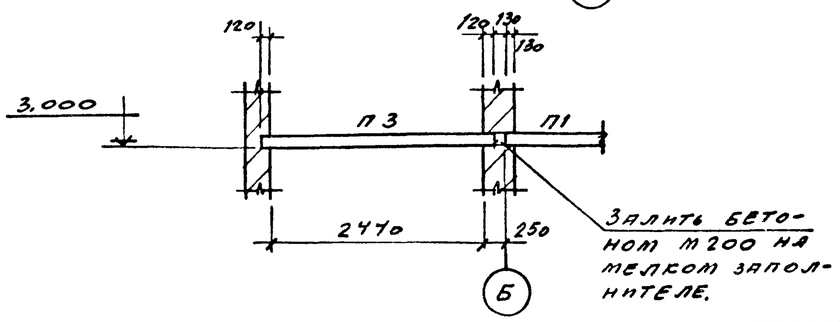

1. Монтаж панелей перекрытия и покрытия вести в соответствии с требованиями СНиП III-16-73.
2. Плиты укладываются по слою цементного раствора толщиной 10 мм.
   Швы между плитами заделываются бетоном М "200" на мелком заполнителе.
3. Отверстия до 150 мм сверлить по месту в пределах пустот с последующей заделкой цементным раствором марки "100".
   Пробивка отверстий в ребрах не допускается.
4. Замоноличивание швов между плитами выполнять только после установки выпусков для подвески подшивного потолка и воздуховодов по листам КЖ-14, КЖ-15.
5. Крепление стаканов к плитам выполнять по типу узла "А" лист 3 серии 2.460-14, вып.0
6. Данный лист читать совместно с листом КЖ-5.

Изм	Лист	№ докум.	Подпись	Дата
Исполн		Гаврилова		
Ст.инж.		Симановская		
Рук.гр.		Лапина		
Гл.конст		Семенов		
Нач.отд.		Убариев		
Гл.инж.пр.		Киселева		
Проверил		Князева		

ТП 902-9-6 - КЖ

БЛОК ПРОИЗВОДСТВЕННЫХ И БЫТОВЫХ ПОМЕЩЕНИЙ ДЛЯ СТАНЦИИ Q = от 40 тыс. ДО 100 тыс.м³/сут.

лит.	лист	листов
Р	6	

Маркировочная схема панелей покрытия на отм.6.600

ГОССТРОЙ СССР
ГОСХИМПРОЕКТ
г. Москва

16396-02 26

Формат 22г

2 - 2

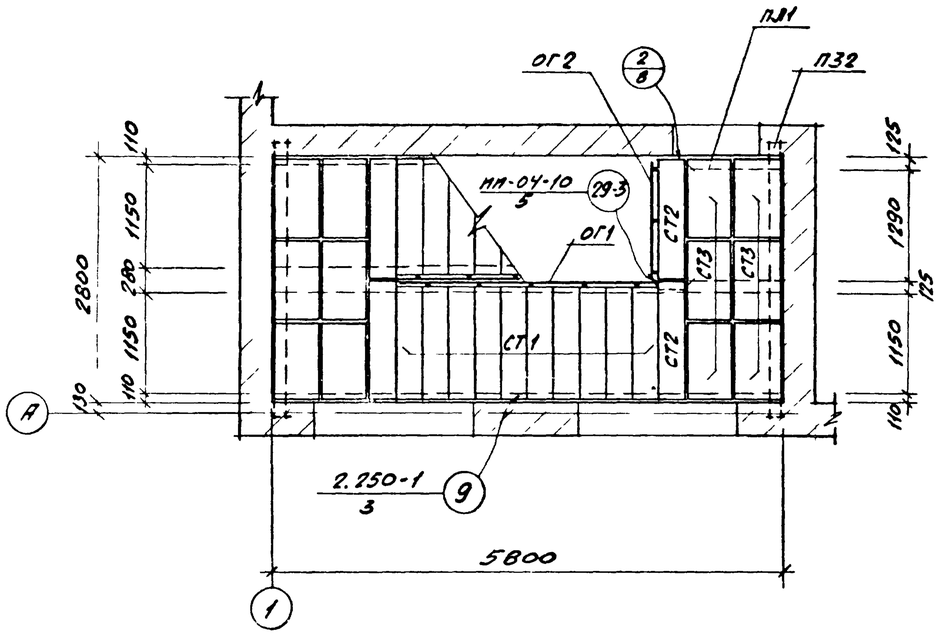

Маркировочная схема элементов лестницы у оси 1

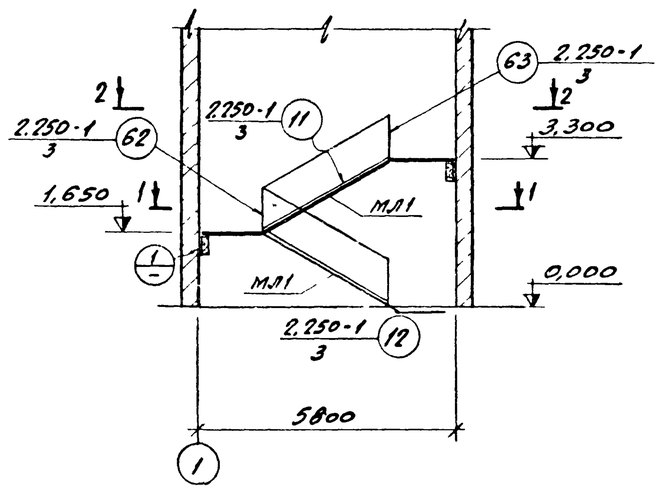

СПЕЦИФИКАЦИЯ ЭЛЕМЕНТОВ К МАРКИРОВОЧНЫМ СХЕМАМ, РАСПОЛОЖЕННЫМ НА ЛИСТЕ

Марка	Обозначение	Наименование	Кол	Примечание
П32	МП-03-02 альбом 108	Прогоны перекрытия П32	2	0,12тс
МЛ1	ТП КЖМ-МЛ1	Лестничный марш ЛМ-58-14-17а	2	2,29тс
ПЛ1	МП-04-7 вып 1	Лестничная площадка		
		ЛП-15-14	1	0,59тс
СТ1	то же	Накладная проступь СТ1	20	0,05тс
СТ2	"	то же СТ2	4	0,05тс
СТ3	"	" СТ3	12	0,05тс
ОГ1	МП-04-8 вып. 4	Метал. ограждение ОП-33-3	2	
ОГ2	то же	то же ОВП -30-3	1	
ММ33	2.250-1, вып 3	Изделие соединительное ММ33	6	
ММ39	то же	то же ММ39	13	
ММД-28	МП-04-10, вып. 5	" ММД-28	1	
ММД-29	то же	" ММД-29	1	

1 - 1

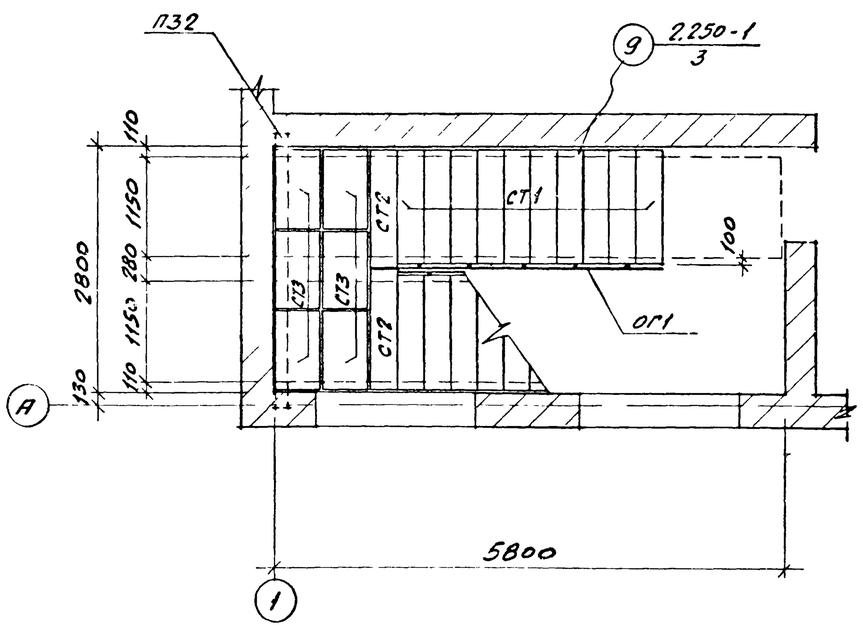

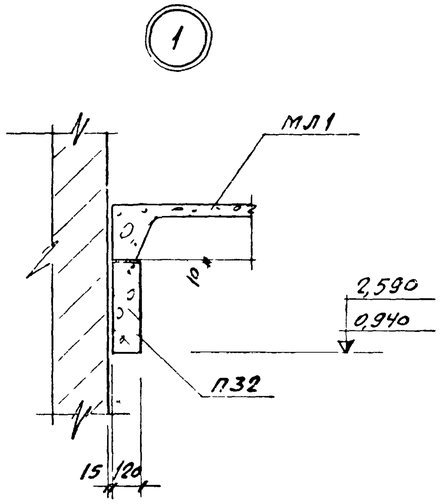

Изм	Лист	№ докум.	Подпись	Дата
Исполн.		Сафронеева		
Ст.инж.		Симановская		
Рук.гр.		Лапина		
Гл.конст		Семенов		
Нач.отд.		Убариев		

Проверил Князева

ТП 902-9-6 - КЖ

БЛОК ПРОИЗВОДСТВЕННЫХ И БЫТОВЫХ ПОМЕЩЕНИЙ ДЛЯ СТАНЦИИ Q = от 40 тыс. ДО 100 тыс.м³/сут.

лит.	лист	листов
Р	7	

Маркировочная схема элементов лестницы у оси I

ГОССТРОЙ СССР
ГОСХИМПРОЕКТ
г. Москва

16396-02 27

Формат 22г

2 - 2

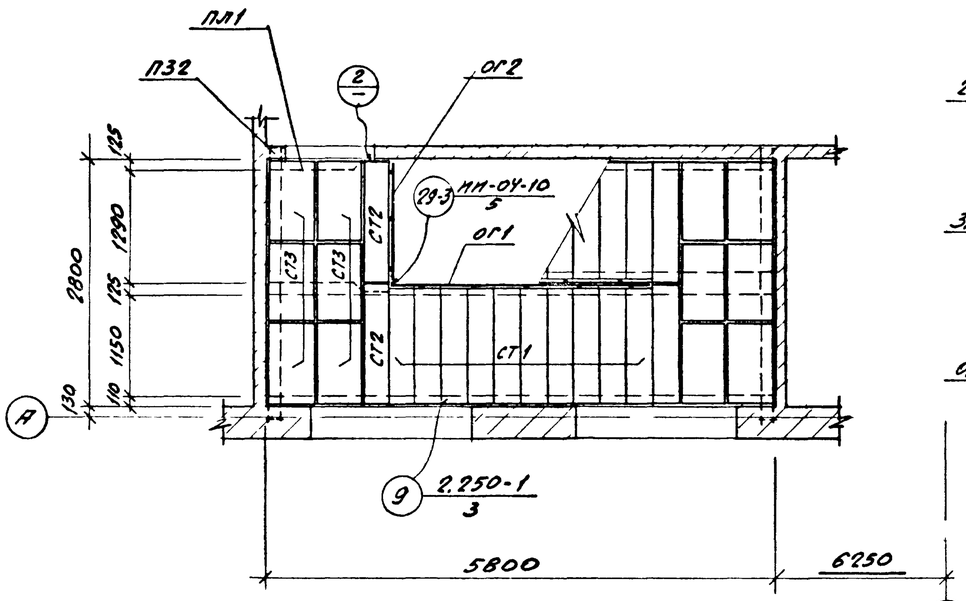

Маркировочная схема элементов лестницы у оси 2

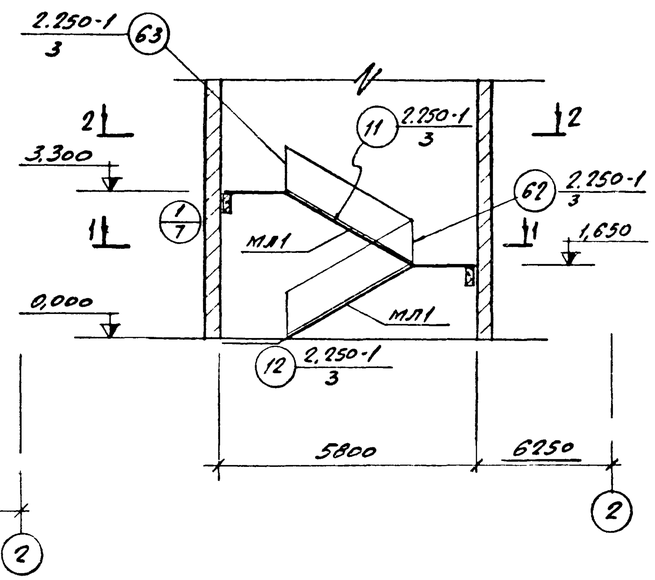

1 - 1

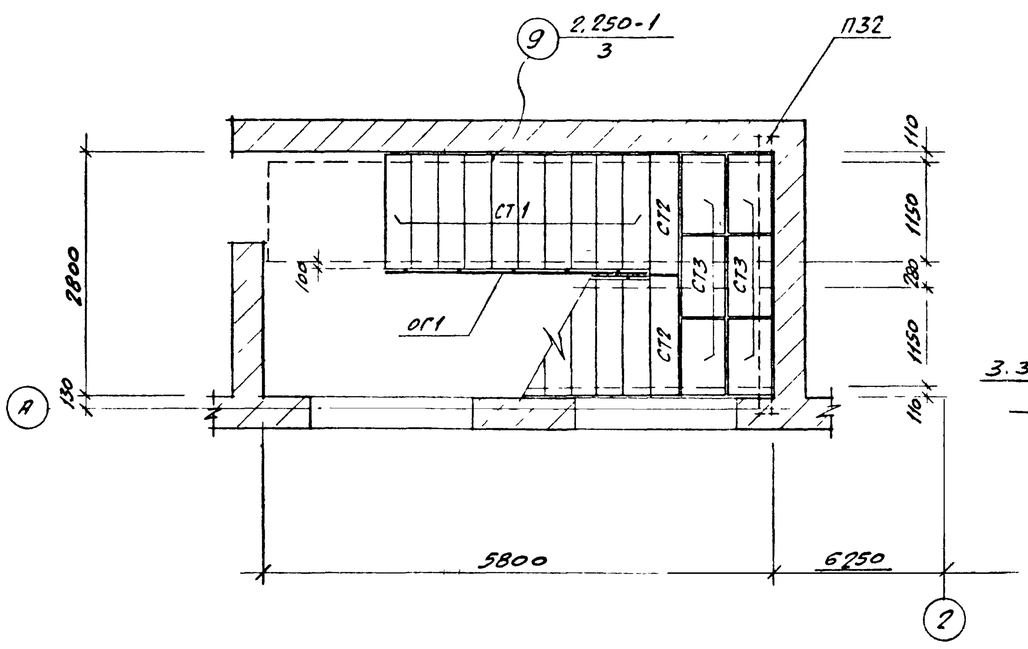

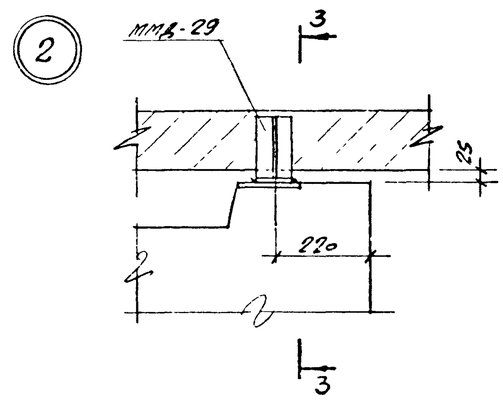

3 - 3

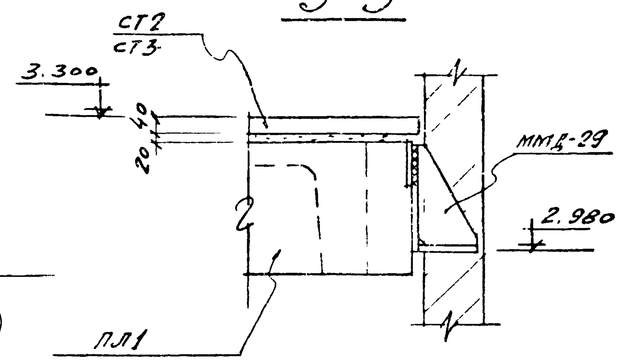

СПЕЦИФИКАЦИЯ ЭЛЕМЕНТОВ К МАРКИРОВОЧНЫМ СХЕМАМ, РАСПОЛОЖЕННЫМ НА ЛИСТЕ

Марка	Обозначение	Наименование	Кол.	Примечание
П32	МН-03-02 альбом 108	Прогоны перекрытия П32	2	0,12тс
МЛ1	ТП КЖМ-МЛ1	Лестничный марш ЛМ-58-14-17а	2	2,29тс
ПЛ1	МН-04-7 вып. 1	Лестничная площадка ЛП-15-14	1	0,59тс
СТ1	то же	Накладная проступь СТ1	20	0,05тс
СТ2	"	то же СТ2	4	0,05тс
СТ3	"	" СТ3	12	0,05тс
ОГ1	МН-04-8 вып 4	Метал ограждение ОП-33-3	2	
ОГ2	то же	то же ОВП-30-3	1	
ММ33	2.250-1 вып. 3	Изделие соединительное ММ33	6	
ММ39	то же	то же ММ39	13	
ММД-28	МН-04-10 вып. 5	" ММД-28	1	
ММД-29	то же	" ММД-29	1	

Изм.	Лист	№ докум.	Подпись	Дата
Исполн.		Сафронеева		
Ст.инж.		Симановская		
Рук.гр.		Лапина		
Гл.конст		Семенов		
Нач.отд.		Убариев		

Проверил Князева

ТП 902 - 9 - 6 - КЖ

БЛОК ПРОИЗВОДСТВЕННЫХ И БЫТОВЫХ ПОМЕЩЕНИЙ ДЛЯ СТАНЦИИ Q = от 40 тыс. ДО 100 тыс.м³/сут.

лит.	лист	листов
Р	8	

Маркировочная схема элементов лестницы у оси 2

ГОССТРОЙ СССР
ГОСХИМПРОЕКТ
г. Москва

16396-02 28

Формат 22г

УМ 1

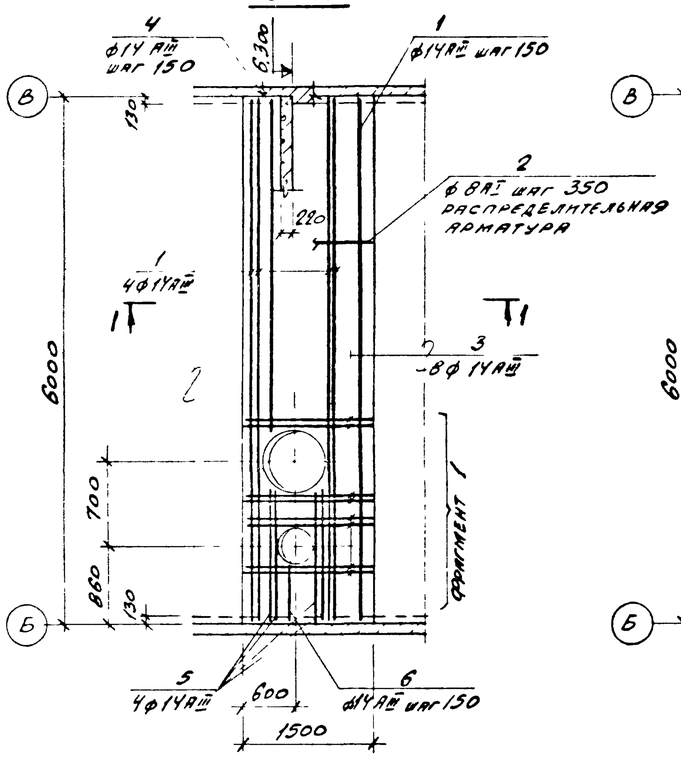

УМ 2

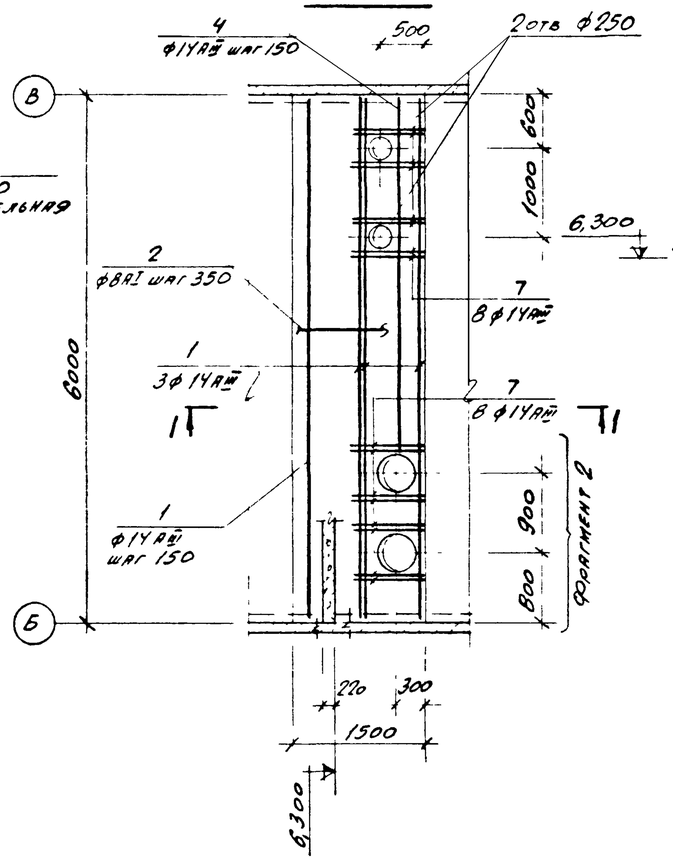

1 - 1

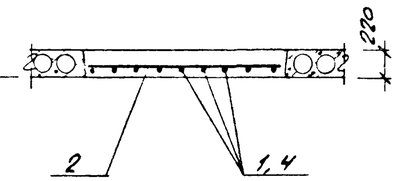

2 - 2

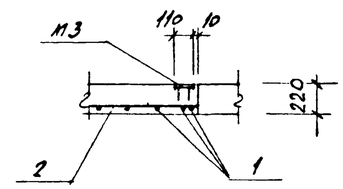

Фрагмент 1

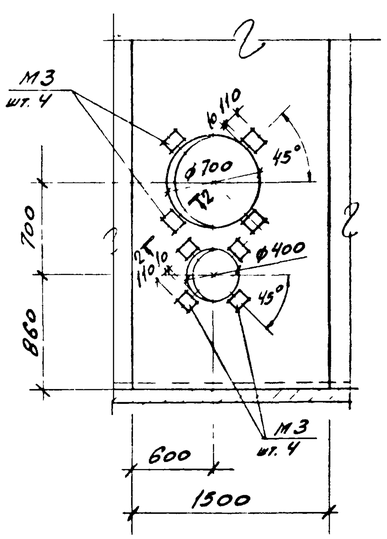

Фрагмент 2

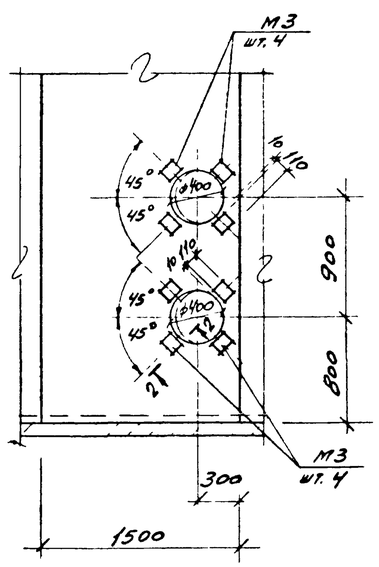

ВЕДОМОСТЬ СТЕРЖНЕЙ НА ОДИН ЭЛЕМЕНТ

Марка эл-та	Поз	Эскиз или сечение	Ф мм	Длина мм	Кол.	Масса кг
УМ 1	1	5970	14АIII	5970	8	57,8
	2	распределит арматура	8АI	—	25пм	9,9
	3	1470	14АIII	1470	8	14,2
	4	4060	14АIII	4060	5	24,6
	5	1180	14АIII	1180	4	5,7
	6	630	14АIII	630	3	2,3
УМ 2	1	см. выше	14АIII	5970	9	65,0
	2	"	8АI	-	25пм	9,9
	4	"	14АIII	4060	5	24,6
	7	1000	14АIII	1000	16	19,4

Формат	Зона	Поз.	Обозначение	Наименование	Кол.	Примеч.
				УМ 1		
				Сборочные единицы		
			КЖ-9	Стержни одиночные		компл
			ТП КЖИ-М3	Изделие закладное М3	8	
				Материалы		
				Бетон марки 200	1,98	$м^3$
				УМ 2		
				Сборочные единицы		
			КЖ-9	Стержни одиночные		компл
			ТП КЖИ-М3	Изделие закладное М3	8	
				Материалы		
				Бетон марки 200	1,98	$м^3$

ВЫБОРКА СТАЛИ НА ОДИН ЭЛЕМЕНТ, КГ

Марка эл-та	Арматурные изделия: Арматурная сталь ГОСТ 5781-75, класс AIII, Ф мм 14			класс AI, Ф мм 8			Итого	Закл. изделия: Профильная и арматурн. сталь	Анкерные болты	Всего
УМ 1	104,6			9,9			114,5	12,8	-	127,3
УМ 2	109,0			9,9			118,9	12,8	-	131,7

Изм.	Лист	№ докум.	Подпись	Дата
Исполн.		Сафронеева		
Ст.инж.		Симановская		
Рук.гр.		Лапина		
Гл.конст		Семенов		
Нач.отд.		Убариев		

Проверил Князева

ТП 902-9-6 - КЖ

БЛОК ПРОИЗВОДСТВЕННЫХ И БЫТОВЫХ ПОМЕЩЕНИЙ ДЛЯ СТАНЦИИ Q = от 40 тыс. ДО 100 тыс.$м^3$/сут.

лит.	лист	листов
Р	9	

Монолитные участки УМ I, УМ 2

ГОССТРОЙ СССР ГОСХИМПРОЕКТ г. Москва

16396-02 29

Формат 22г

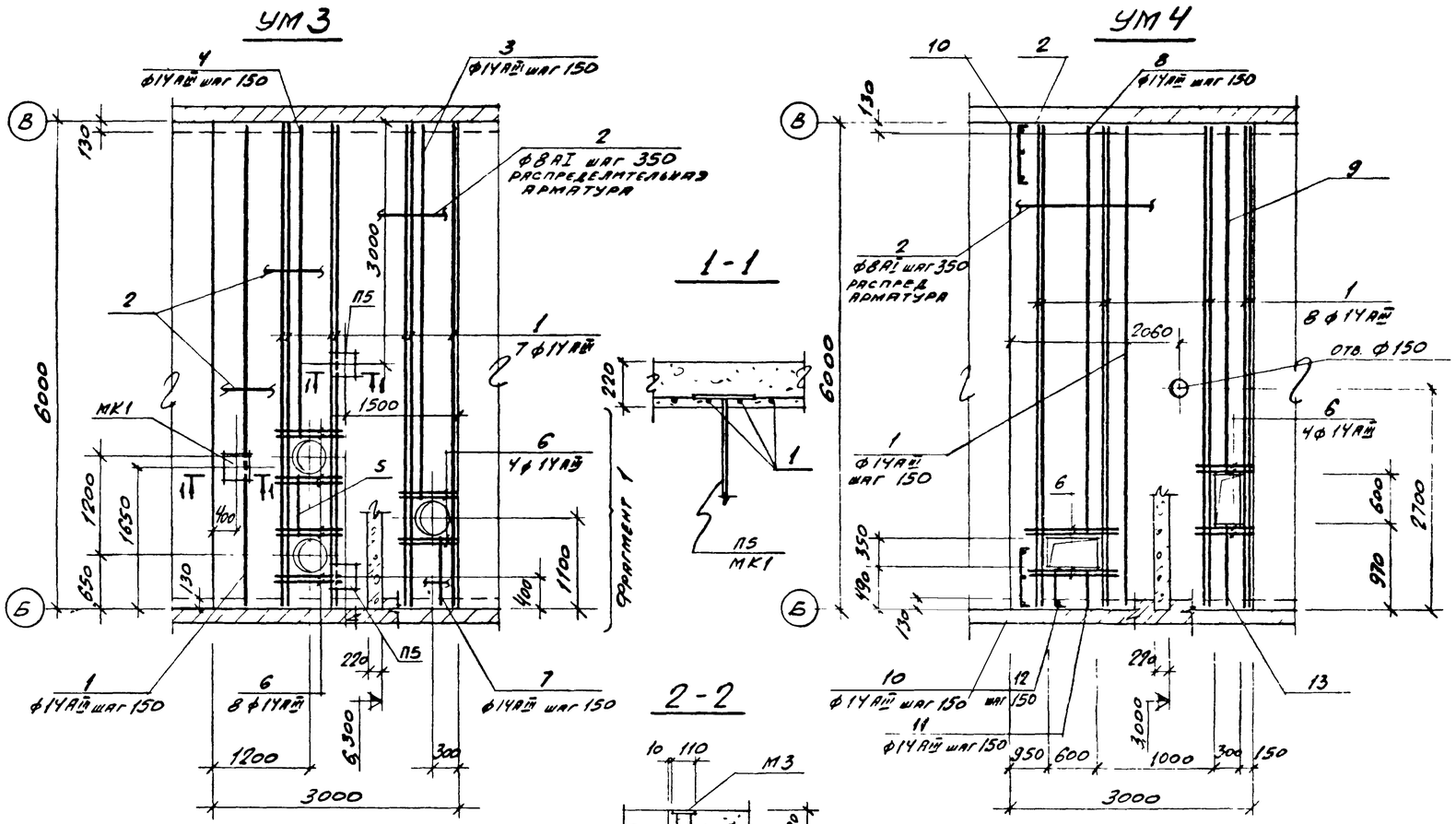

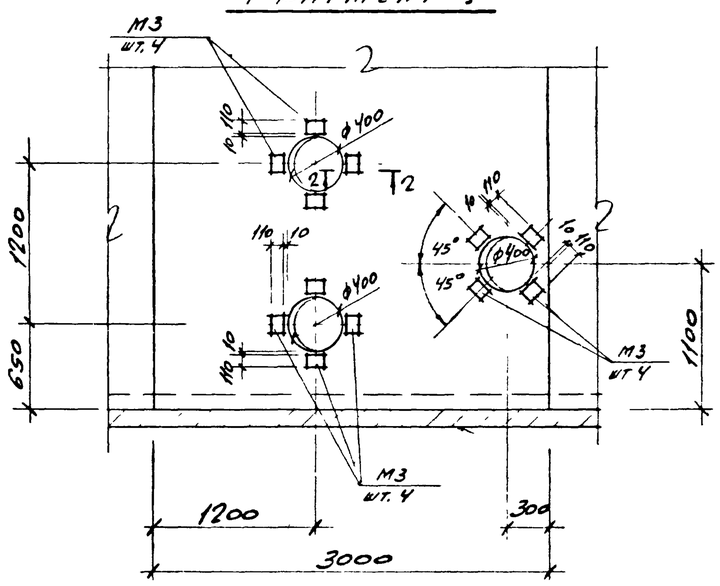

Формат	Зона	Поз.	Обозначение	Наименование	Кол.	Примеч.
				УМ 3		
				Сборочные единицы		
			КЖ-10	Стержни одиночные		комплект
			ТП КЖИ-М3	Изделие закладное М3	12	
			ТП КЖИ-МК1	то же МК1	1	
			ТП КЖИ-П5	" П5	2	
				Материалы		
				Бетон марки 200	3,96	м³
				УМ 4		
				Сборочные единицы		
			КЖ-10	Стержни одиночные		комплект
				Материалы		
				Бетон марки 200	3,96	м³

ВЫБОРКА СТАЛИ НА ОДИН ЭЛЕМЕНТ, КГ

Марка эл-та	Арматурные изделия: Арматурная сталь ГОСТ 5781-75, класс AIII, Ф мм 14			Класс AI, Ф мм 8			Итого	Закл. изделия: Профильная и арматурн. сталь	Анкерные болты	Всего
УМ 3	203,3			21,7			225,0	35,2		260,2
УМ 4	280,6			28,4			309,0	-		309,0

ВЕДОМОСТЬ СТЕРЖНЕЙ НА ОДИН ЭЛЕМЕНТ

Марка эл-та	Поз	Эскиз или сечение	Ф мм	Длина мм	Кол.	Масса кг
УМ 3	1	5970	14АIII	5970	21	151,7
	2	распределит арматура	8АI	-	55пм	21,7
	3	4670	14АIII	4670	3	16,9
	4	3900	14АIII	3900	3	14,2
	5	770	14АIII	770	3	2,8
	6	1000	14АIII	1000	12	14,5
	7	870	14АIII	870	3	3,2
УМ 4	1	см выше	14АIII	5970	25	180,6
	2	"	8АI	-	72пм	28,4
	6	"	14АIII	1000	8	9,7
	13	940	14АIII	940	1	11
	8	5130	14АIII	5130	4	24,8
	9	4460	14АIII	4460	1	5,4
	10	210 700 210	14АIII	1120	40	54,2
	11	460	14АIII	460	1	0,5
	12	210 460 210	14АIII	880	4	4,3

Изм	Лист	№ докум.	Подпись	Дата
Исполн.		Сафронеева		
Ст.инж.		Симановская		
Рук.гр.		Лапина		
Гл.конст		Семенов		
Нач.отд.		Убариев		

Проверил Князева

ТП 902-9-6 - КЖ

БЛОК ПРОИЗВОДСТВЕННЫХ И БЫТОВЫХ ПОМЕЩЕНИЙ ДЛЯ СТАНЦИИ Q = от 40 тыс. ДО 100 тыс.м³/сут.

лит.	лист	листов
Р	10	

Монолитные участки УМ 3, УМ 4

ГОССТРОЙ СССР
ГОСХИМПРОЕКТ
г. Москва

16396-02 30

Формат 22г

УМ5

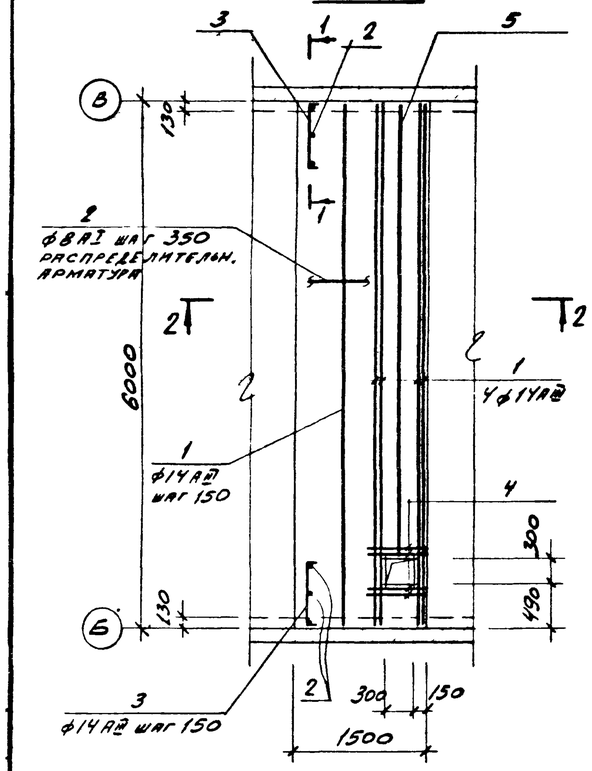

УМ6

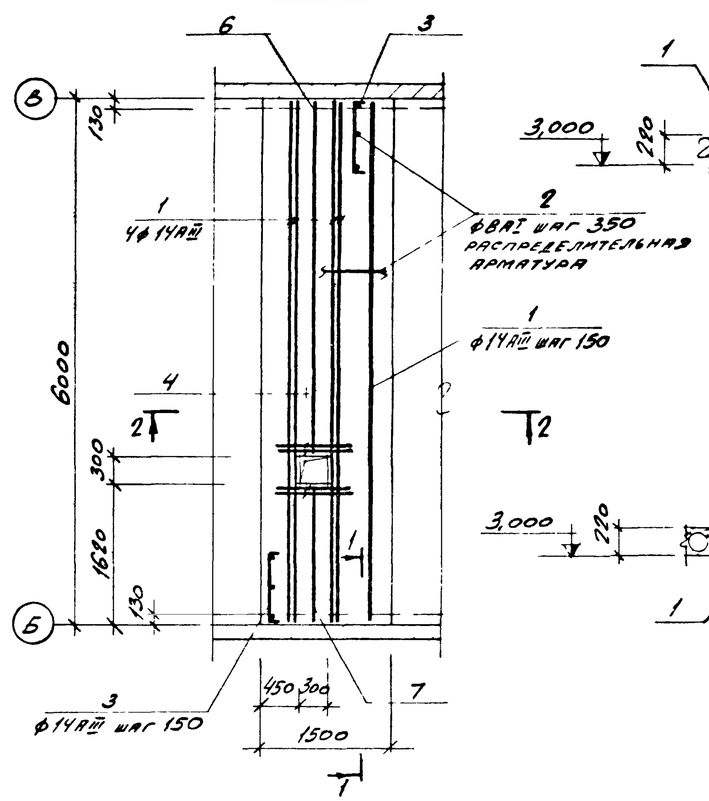

1 - 1

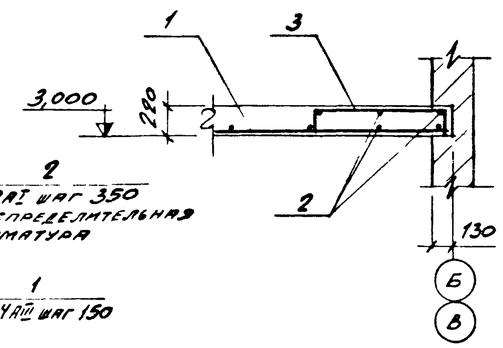

2 - 2

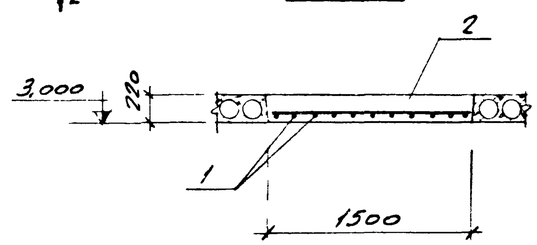

Формат	Зона	Поз.	Обозначение	Наименование	Кол.	Примеч.
				УМ 5		
				Сборочные единицы		
			КЖ - 11	Стержни одиночные		комплект
				Материалы		
				Бетон марки 200	1,98	м³
				УМ 6		
				Сборочные единицы		
			КЖ - 11	Стержни одиночные		комплект
				Материалы		
				Бетон марки 200	1,98	м³
				УМ 7		
				Сборочные единицы		
			КЖ - 11	Стержни одиночные		комплект
				Материалы		
				Бетон марки 200	1,98	м³

УМ7

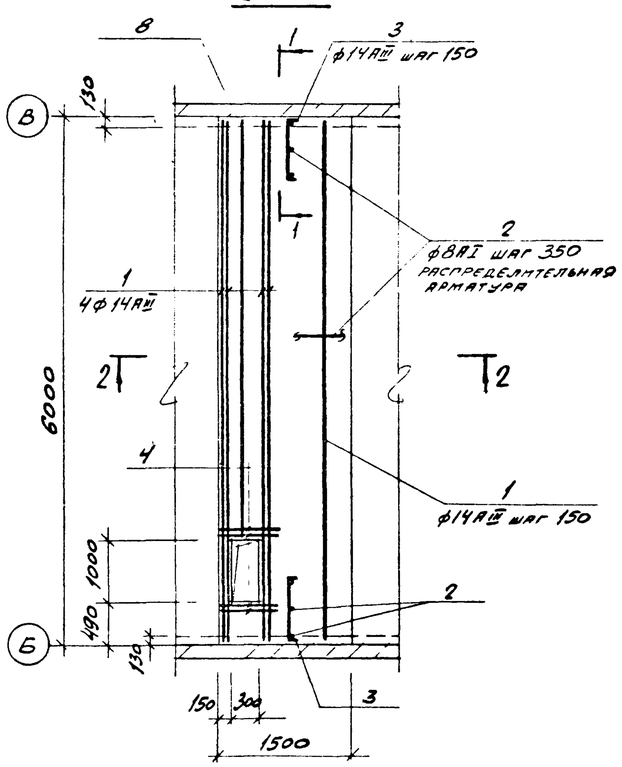

ВЕДОМОСТЬ СТЕРЖНЕЙ НА ОДИН ЭЛЕМЕНТ

Марка эл-та	Поз	Эскиз или сечение	Ф мм	Длина мм	Кол.	Масса кг
УМ5	1	5970	14АIII	5970	12	86,7
	2	распред. арматура	ВАI	–	36пм	14,2
	3	210 700 210	14АIII	1120	20	27,1
	4	1000	14АIII	1000	4	4,8
	5	5180	14АIII	5180	1	6,3
УМ6	1	см выше	14АIII	5970	14	101,1
	2	"	ВАI	–	36пм	14,2
	3	"	14АIII	1120	22	29,8
	4	"	14АIII	1000	4	4,8
	6	4050	14АIII	4050	1	4,9
	7	1600	14АIII	1600	1	1,9
УМ7	1	см выше	14АIII	5970	12	86,7
	2	"	ВАI	–	36пм	14,2
	3	"	14АIII	1120	20	27,1
	4	"	14АIII	1000	4	4,8
	8	4470	14АIII	4470	1	5,4

ВЫБОРКА СТАЛИ НА ОДИН ЭЛЕМЕНТ, КГ

Марка эл-та	Арматурные изделия: Арматурная сталь ГОСТ 5781-75, класс АIII, Ф мм 14			Класс АI, Ф мм 8			Итого	Закл. изделия: Профильная и арматурная сталь	Анкерные болты	Всего
УМ 5	124,9			14,2			139,1	-	-	139,1
УМ 6	142,5			14,2			156,7	-	-	156,7
УМ 7	124,0			14,2			138,2	-	-	138,2

Изм.	Лист	№ докум.	Подпись	Дата
Исполн.		Сафронеева		
Ст.инж.		Симановская		
Рук.гр.		Лапина		
Гл.конст		Семенов		
Нач.отд.		Усариев		
Проверил		Князева		

ТП 902 - 9 - 6 - КЖ

БЛОК ПРОИЗВОДСТВЕННЫХ И БЫТОВЫХ ПОМЕЩЕНИЙ ДЛЯ СТАНЦИИ Q = от 40 тыс. ДО 100 тыс.м³/сут.

лит.	лист	листов
Р	II	

Монолитные участки УМ 5, УМ 6, УМ 7

ГОССТРОЙ СССР
ГОСХИМПРОЕКТ
г. Москва

16396-02 31

Формат 22г

УМ8

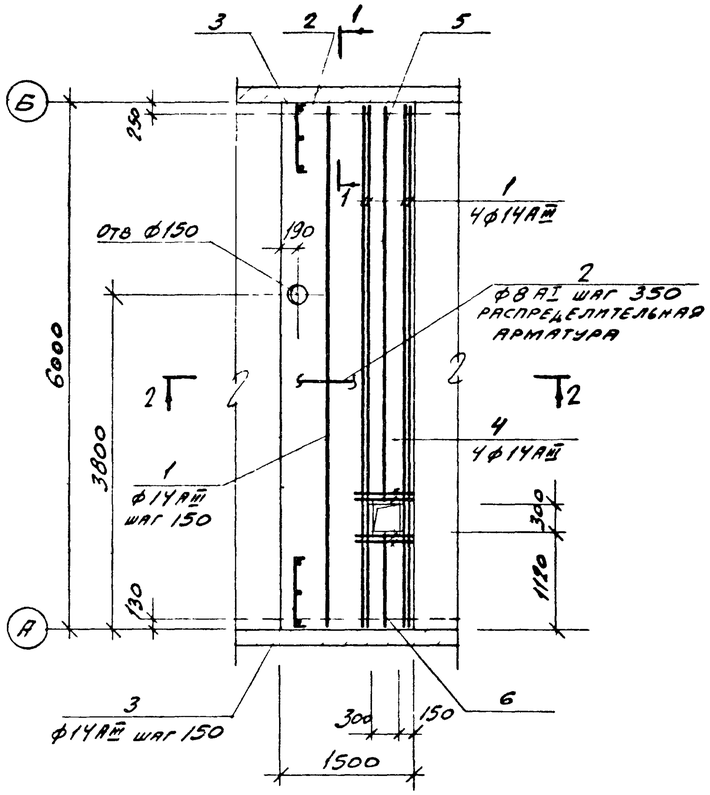

УМ9

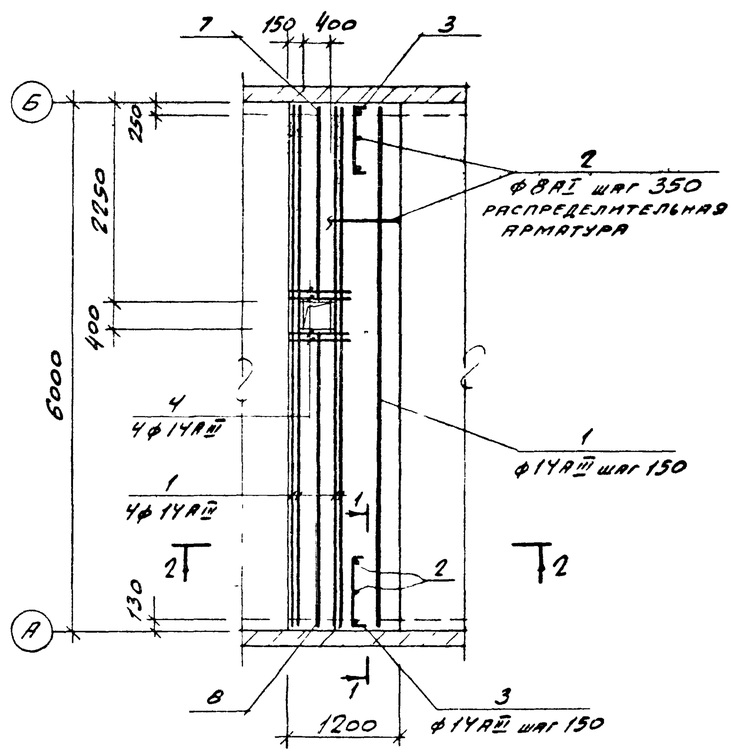

1 - 1

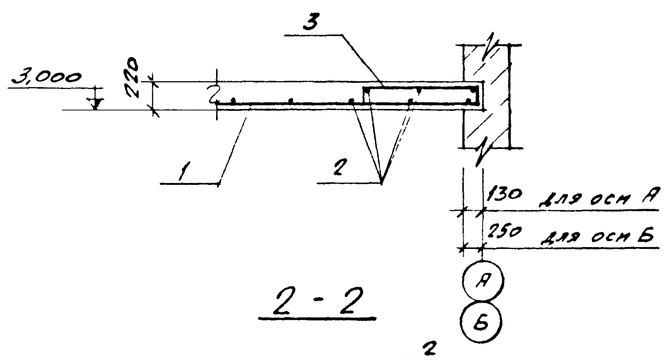

2 - 2

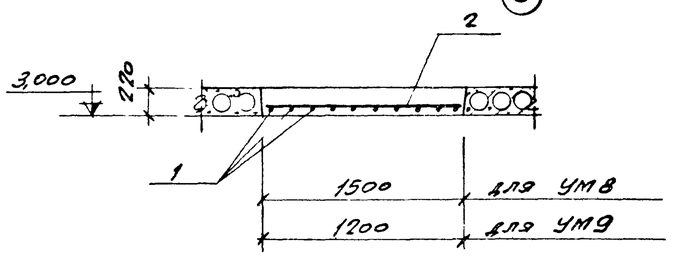

ВЕДОМОСТЬ СТЕРЖНЕЙ НА ОДИН ЭЛЕМЕНТ

Марка эл-та	Поз	Эскиз или сечение	Ф мм	Длина мм	Кол	Масса кг
УМ8	1	5970	14АIII	5970	12	86,7
	2	распределит. арматура	8АI	–	36пм	14,2
	3	200 (210, 210)	14АIII	1120	22	29,8
	4	1000	14АIII	1000	4	4,8
	5	4550	14АIII	4550	1	5,5
	6	1100	14АIII	1100	1	1,3
УМ9	1	см выше	14АIII	5970	10	72,2
	2	"	8АI	–	29пм	11,4
	3	"	14АIII	1120	18	24,4
	4	"	14АIII	1000	4	4,8
	7	2220	14АIII	2220	1	2,7
	8	3420	14АIII	3420	1	4,1

Формат	Зона	Поз.	Обозначение	Наименование	Кол.	Примеч.
				УМ8		
				Сборочные единицы		
			КЖ-12	Стержни одиночные		комплект
				Материалы		
				Бетон марки 200	1,98	м³
				УМ9		
				Сборочные единицы		
			КЖ-12	Стержни одиночные		комплект
				Материалы		
				Бетон марки 200	1,58	м³

ВЫБОРКА СТАЛИ НА ОДИН ЭЛЕМЕНТ, КГ

Марка эл-та	Арматурные изделия: Арматурная сталь ГОСТ 5781-75, класс AIII, Ф мм 14			класс AI, Ф мм 8			Итого	Закл изделия: Профильная и арматур. сталь	Анкерные болты	Всего
УМ8	128,1			14,2			142,3	-	-	142,3
УМ9	108,2			11,4			119,6	-	-	119,6

Изм.	Лист	№ докум.	Подпись	Дата
Исполн.		Сафронеева		
Ст.инж.		Симановская		
Рук.гр.		Лапина		
Гл.конст.		Семенов		
Нач.отд.		Убаргиев		
Проверил		Князева		

ТП 902-9-6 - КЖ

БЛОК ПРОИЗВОДСТВЕННЫХ И БЫТОВЫХ ПОМЕЩЕНИЙ ДЛЯ СТАНЦИИ Q = от 40 тыс. ДО 100 тыс.м³/сут.

Лит.	Лист	Листов
Р	12	

Монолитные участки УМ 8, УМ 9

ГОССТРОЙ СССР ГОСХИМПРОЕКТ г. Москва

16396-02 32

Формат 22г

УМ 11

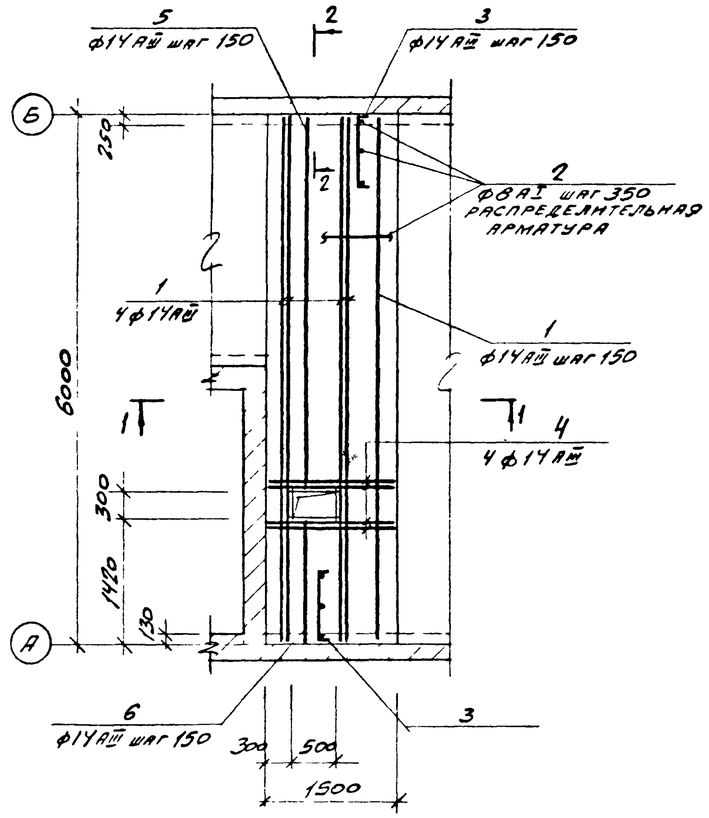

УМ 10

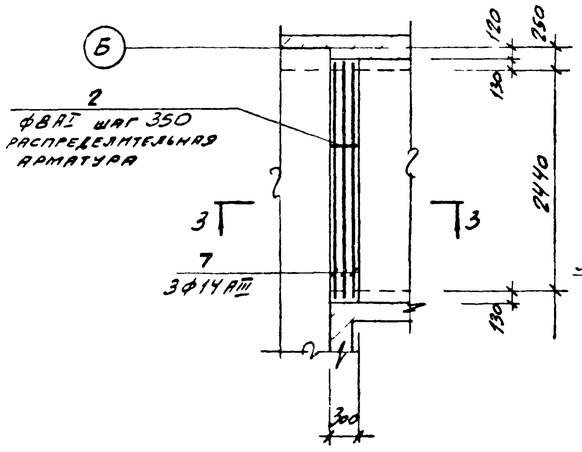

ВЕДОМОСТЬ СТЕРЖНЕЙ НА ОДИН ЭЛЕМЕНТ

Марка эл-та	Поз	Эскиз или сечение	Ф мм	Длина мм	Кол.	Масса кг
УМ 11	1	5970	14АIII	5970	10	72,2
	2	распределит арматура	8АI	–	36пм	14,2
	3	700 (210, 210)	14АIII	1120	22	29,8
	4	1470	14АIII	1470	4	7,1
	5	4250	14АIII	4250	3	15,4
	6	1400	14АIII	1400	3	5,1
УМ 10	2	см. выше	8АI	–	3пм	1,2
	7	2670	14АIII	2670	3	9,7

1 - 1

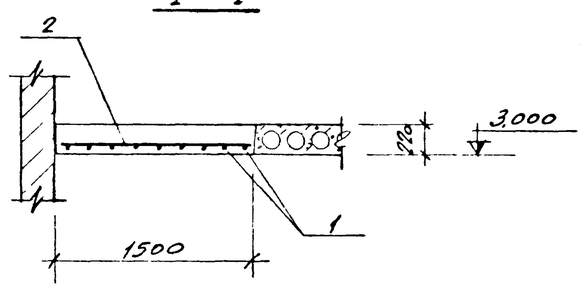

3 - 3

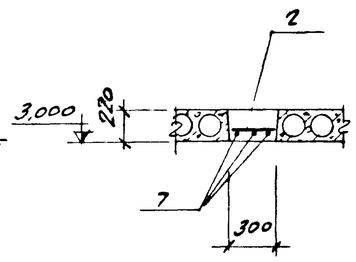

2 - 2

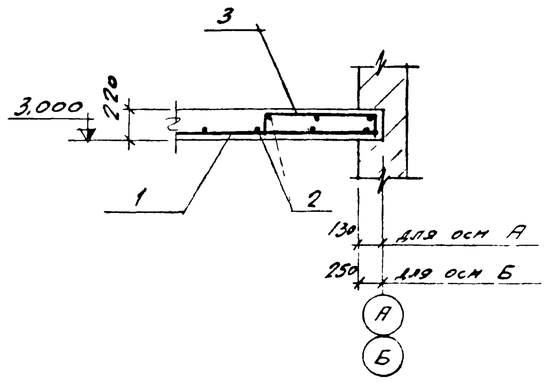

Формат	Зона	Поз.	Обозначение	Наименование	Кол.	Примеч.
				УМ 11		
				Сборочные единицы		
			КЖ-13	Стержни одиночные		комплект
				Материалы		
				Бетон марки 200	1,98	м³
				УМ 10		
				Сборочные единицы		
			КЖ-13	Стержни одиночные		комплект
				Материалы		
				Бетон марки 200	0,18	м³

ВЫБОРКА СТАЛИ НА ОДИН ЭЛЕМЕНТ, КГ

Марка эл-та	Арматурные изделия: Арматурная сталь ГОСТ 5781-75, класс AIII, Ф мм 14			класс AI, Ф мм 8			Итого	Закл. изделия: Профильная, и арматур. сталь	Анкерные болты	Всего
УМ 11	129,6			14,2			143,8	–	–	143,8
УМ 10	9,7			1,2			10,9	–	–	10,9

Изм.	Лист	№ докум.	Подпись	Дата
Исполн.		Сафронеева		
Ст.инж.		Симановская		
Рук.гр.		Лапина		
Гл.конст		Семенов		
Нач.отд.		Убаров		
Проверил		Князева		

ТП 902-9-6 - КЖ

БЛОК ПРОИЗВОДСТВЕННЫХ И БЫТОВЫХ ПОМЕЩЕНИЙ ДЛЯ СТАНЦИИ Q = от 40 тыс. ДО 100 тыс.м³/сут.

лит.	лист	листов
Р	13	

Монолитные участки УМ 10, УМ 11

ГОССТРОЙ СССР ГОСХИМПРОЕКТ г. Москва

16396-02 33

Формат 22г

Маркировочная схема подвесок в перекрытии на отм 3,300

(Все незамаркированные подвески марки П2)

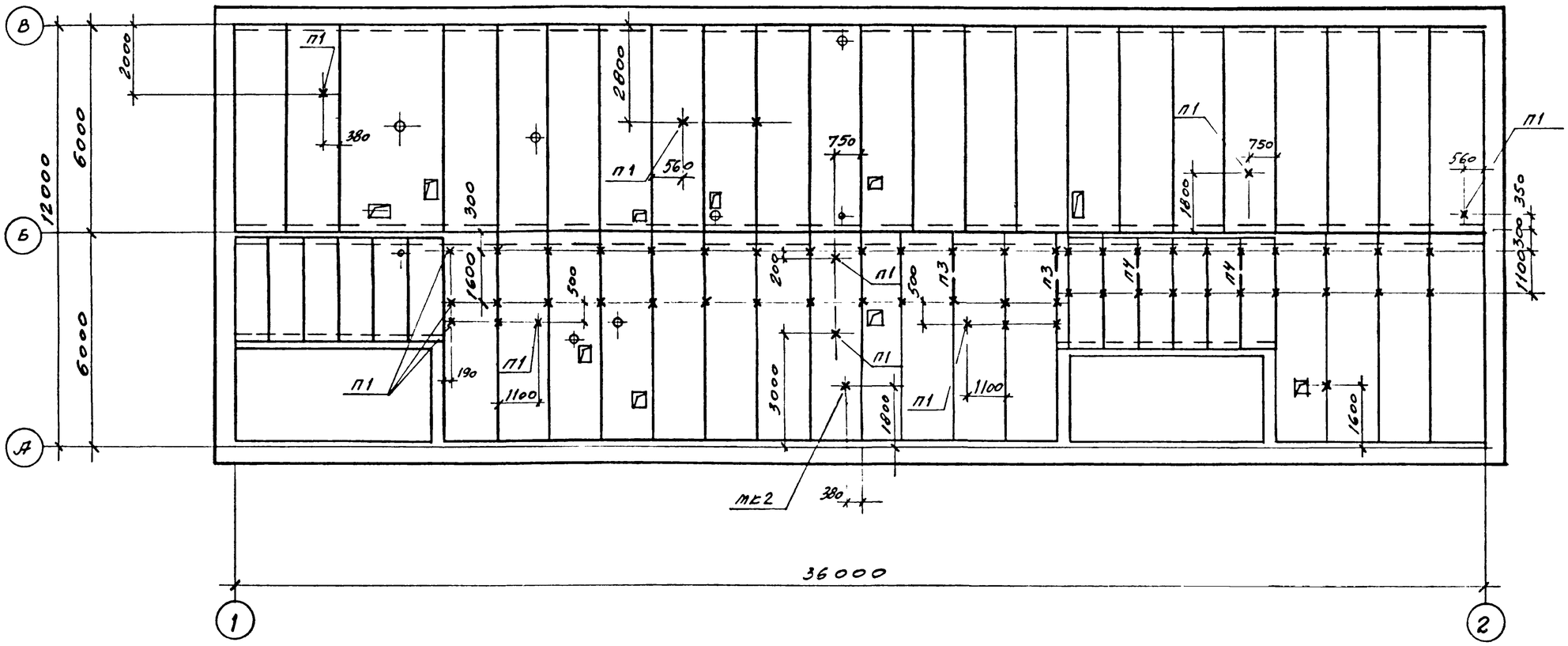

1-1

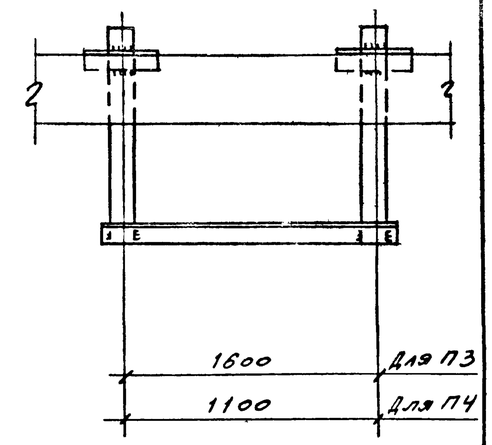

Деталь заделки П3; П4

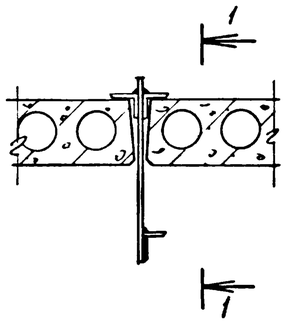

Спецификация элементов к маркировочной схеме, расположенной на листах КЖ-14, 15.

Марка	Обозначение	Наименование	Кол	Прим.
П1	ТП -КЖИ-П1	Подвеска	23	
П2	ТП -КЖИ-П2	То же	80	
П3	ТП -КЖИ-П3,П4	"	5	
П4	ТП То же	"	2	
МК1	ТП -КЖИ-МК1	Монтажный крюк	1	
МК2	ТП -КЖИ-МК2	То же	4	

Изм	Лист	№ докум.	Подпись	Дата	ТП 902-9-6 - КЖ			
					БЛОК ПРОИЗВОДСТВЕННЫХ И БЫТОВЫХ ПОМЕЩЕНИЙ ДЛЯ СТАНЦИИ Q = от 40 тыс. ДО 100 тыс.м³/сут.			
Исполн		Гаврилова				лит.	лист	листов
Ст.инж.		Симановская				Р	14	
Рук.гр.		Лапина						
Гл.конст		Семенов			Маркировочная схема подвесок в перекрытии на отм.3.300	ГОССТРОЙ СССР ГОСХИМПРОЕКТ г. Москва		
Нач.отд.		Убариев						

Проверил Князева

16396-02 34

Формат 22г

Маркировочная схема подвесок в покрытии на отм. 6.600

(Все незамаркированные подвески марки П2)

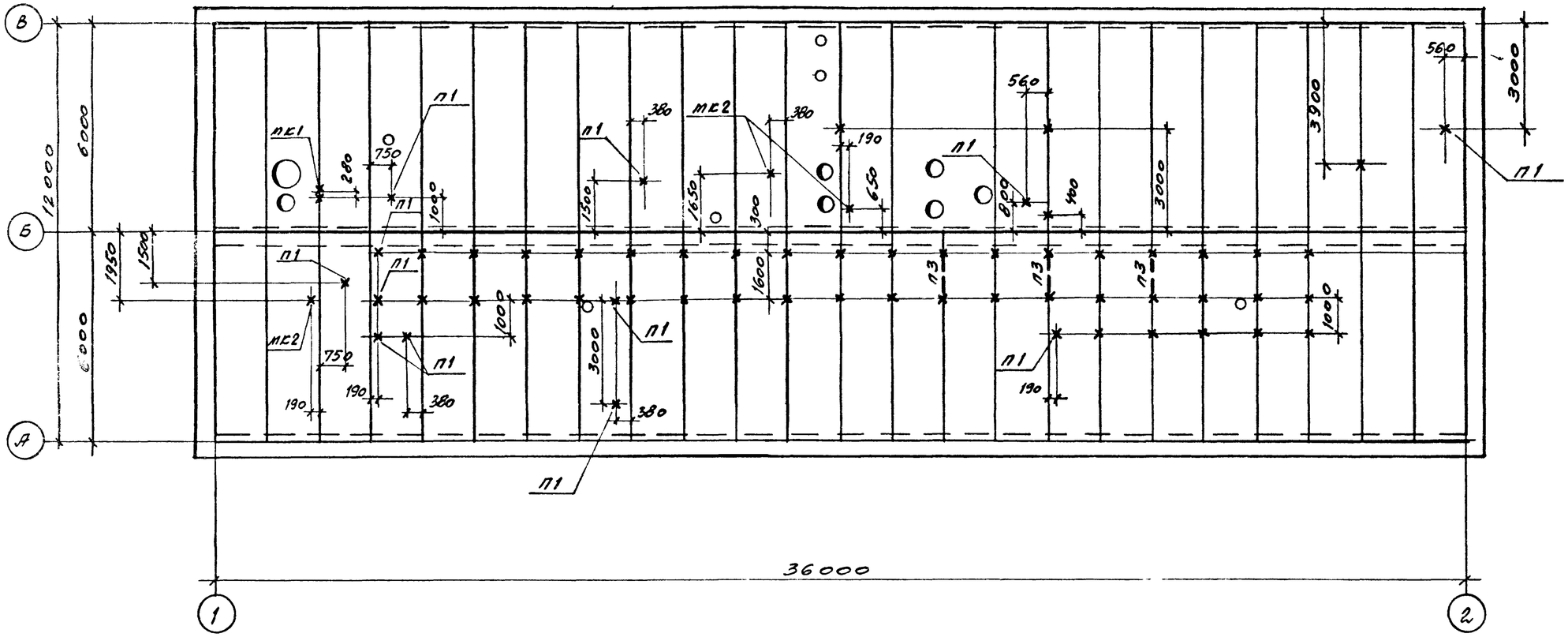

Деталь заделки П1

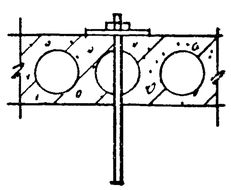

Деталь заделки П2

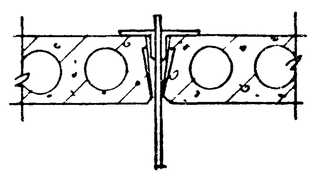

Деталь заделки МК1

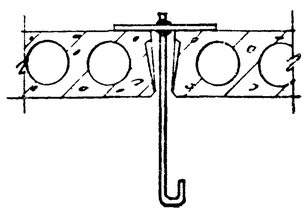

Деталь заделки МК2

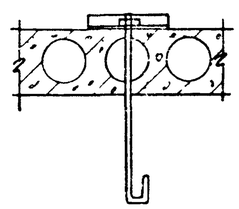

1 Данный лист см. совместно с листом КЖ-14.

Изм	Лист	№ докум.	Подпись	Дата	ТП 902-9-6 - КЖ		
					БЛОК ПРОИЗВОДСТВЕННЫХ И БЫТОВЫХ ПОМЕЩЕНИЙ ДЛЯ СТАНЦИИ Q = от 40 тыс. ДО 100 тыс.м³/сут.		
Исполн.		Гаврилова				лит.	лист	листов
Ст.инж.		Симановская				Р	15	
Рук.гр.		Лапина						
Гл.конст		Семенов			Маркировочная схема подвесок в покрытии на отм. 6.600	ГОССТРОЙ СССР ГОСХИМПРОЕКТ г. Москва	
Нач.отд.		Убаркев					

Проверил Князева

16396-02 35

Формат 22с

Маркировочная схема опор под трубопроводы на отм. 0,000

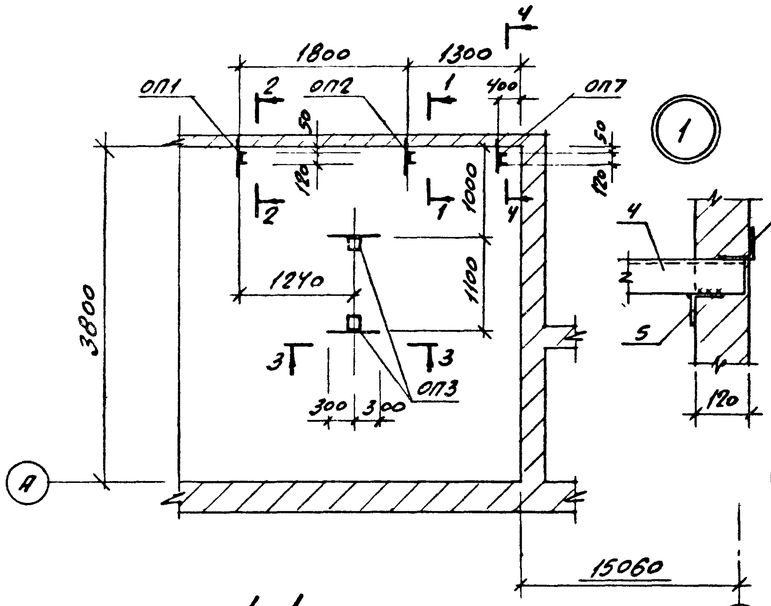

Маркировочная схема анкерных болтов на отм 0,000

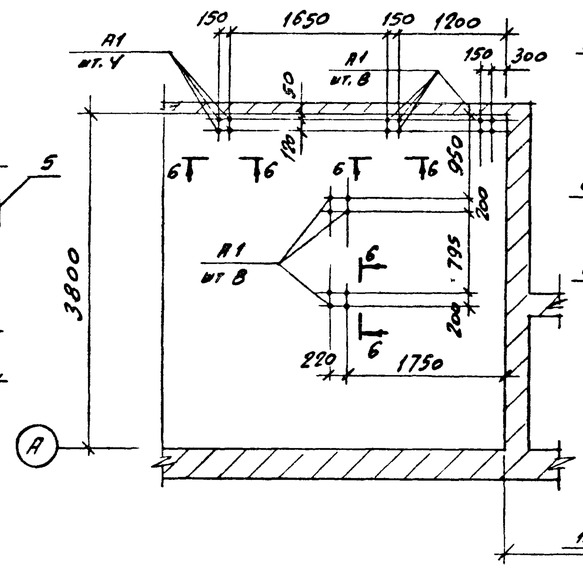

4-4

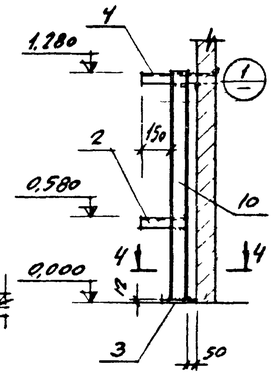

1-1

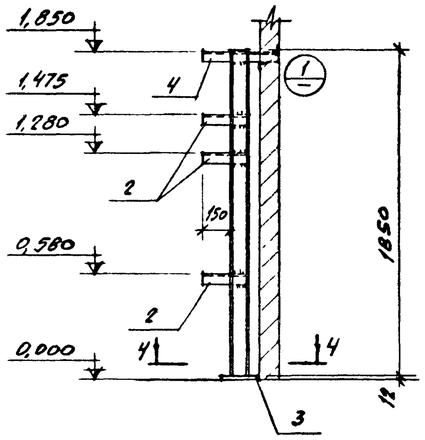

2-2

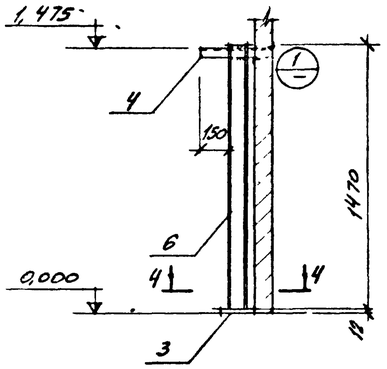

3-3

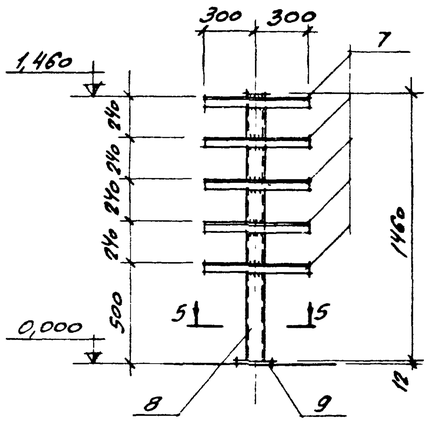

А1

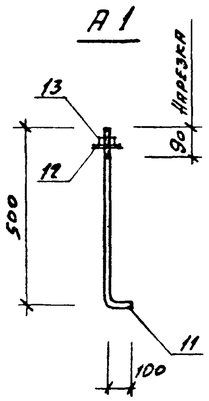

4-4

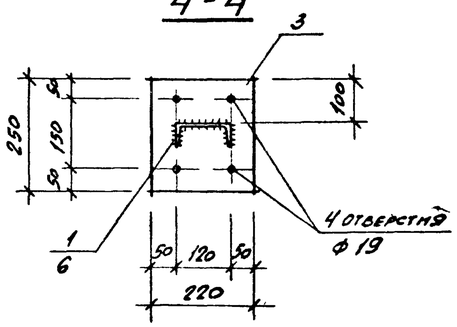

5-5

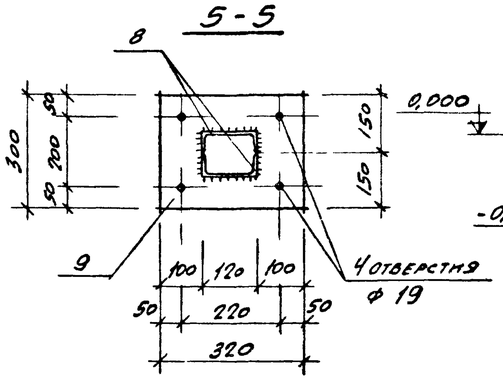

6-6

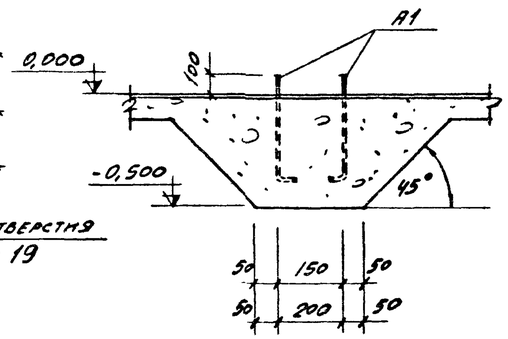

Формат	Зона	Поз.	Обозначение	Наименование	Кол.	Примечание
				ОП1 (шт 1)		вес кг
				Детали		
		1		С12 ГОСТ 8240-72 ℓ=1850	1	19,2
		2		L75x6 ГОСТ 8509-72 ℓ=250	3	5,2
		3		-220x12 ГОСТ 19903-74 ℓ=250	1	5,2
		4		L75x6 ГОСТ 8509-72 ℓ=430	1	3,0
		5		L75x6 ГОСТ 8509-72 ℓ=150	2	2,1
				Всего:		34,7
				ОП2 (шт. 1)		
				Детали		
		3		-220x12 ГОСТ 19903-74 ℓ=250	1	5,2
		4		L75x6 ГОСТ 8509-72 ℓ=430	1	3,0
		6		С12 ГОСТ 8240-72 ℓ=1470	1	15,3
		5		L75x6 ГОСТ 8509-72 ℓ=150	2	2,1
				Всего:		25,6
				ОП3 (шт. 2)		
				Детали		
		7		L75x6 ГОСТ 8509-72 ℓ=600	5	5,3
		8		С12 ГОСТ 8240-72 ℓ=1460	2	30,4
		9		-300x12 ГОСТ 19903-74 ℓ=370	1	9,0
				Всего:		45,7
				ОП7 (шт. 1)		
				Детали		
		2		L75x6 ГОСТ 8509-72 ℓ=250	1	1,7
		3		-220x12 ГОСТ 19903-74 ℓ=250	1	5,2
		4		L75x6 ГОСТ 8509-72 ℓ=430	1	3,0
		5		L75x6 ГОСТ 8509-72 ℓ=150	2	2,1
		10		С12 ГОСТ 8240-72 ℓ=1280	1	13,3
				Всего:		25,3
				А1 (шт. 20)		
				Детали		
		11		Шпилька М16x600	1	0,9
		12		Шайба 16 ГОСТ 11371-68*	1	0,01
		13		Гайка М16 ГОСТ 5915-70*	1	0,03
				Всего:		0,94

Изм.	Лист	№ докум.	Подпись	Дата
Исполн.		Сафронеева		
Ст.инж.		Симановская		
Рук.гр.		Лепина		
Гл.конст		Семенов		
Нач.отд.		Убариев		
Проверил		Князева		

ТП 902-9-6 - КЖ

БЛОК ПРОИЗВОДСТВЕННЫХ И БЫТОВЫХ ПОМЕЩЕНИЙ ДЛЯ СТАНЦИИ Q = от 40 тыс. ДО 100 тыс.м³/сут.

лит.	лист	листов
Р	16	

Маркировочная схема опор под трубопроводы на отм. 0,000

ГОССТРОЙ СССР ГОСХИМПРОЕКТ г. Москва

16396-02 36

Формат 22г

Маркировочная схема фахверка стеклоблочных перегородок на отм. 0,000

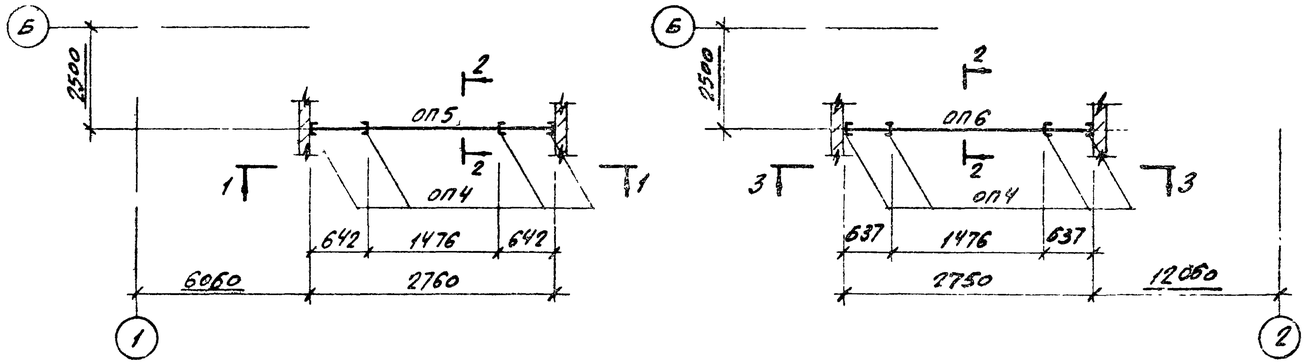

Маркировочная схема анкерных болтов на отм. 0,000

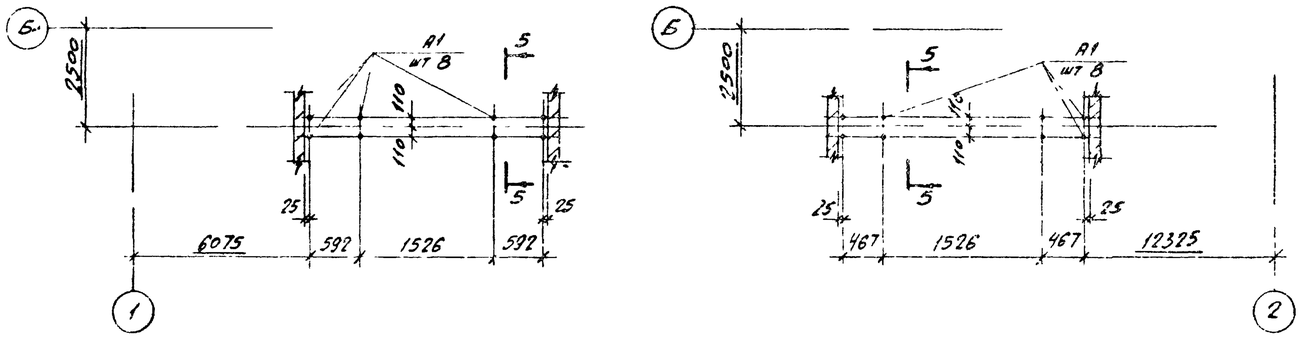

Формат	Зона	Поз.	Обозначение	Наименование	Кол.	Примечание
				ОП4 (шт. 8)		вес кгс
				Деталм		
		1		[12 ГОСТ 8240-72 ℓ=2158	1	22,5
		2		-150×12 ГОСТ 19903-74 ℓ=320	1	4,8
				Всего:		27,3
				ОП5 (шт. 1)		
				Деталм		
		3		[12 ГОСТ 8240-72 ℓ=2750	2	57,2
				ОП6 (шт. 1)		
				Деталм		
		4		[12 ГОСТ 8240-72 ℓ=2500	2	52,0
				Маркировочная схема		
				анкерных болтов		
			КЖ-16	Анкер А1	16	

1-1; 3-3

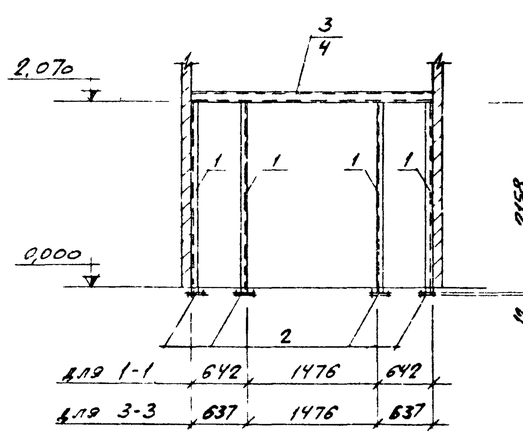

2-2

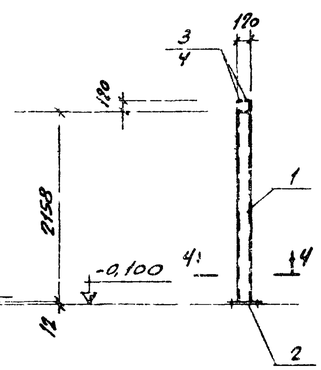

4-4

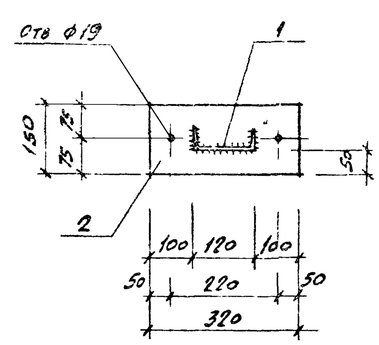

5-5

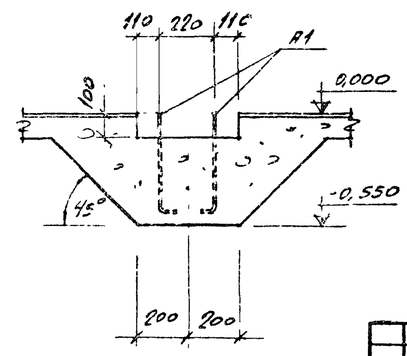

Изм.	Лист	№ докум.	Подпись	Дата	ТП 902-9-6 - КЖ
Исполн.		Сафронеева			БЛОК ПРОИЗВОДСТВЕННЫХ И БЫТОВЫХ ПОМЕЩЕНИЙ ДЛЯ СТАНЦИИ Q = от 40 тыс. ДО 100 тыс.м³/сут.
Ст.инж.		Симановская			лит. Р / лист 17 / листов
Рук.гр.		Лапина			
Гл.конст		Семенов			Маркировочная схема фахверка стеклоблочных перегородок на отм. 0.000
Нач.отд.		Убариов			ГОССТРОЙ СССР ГОСХИМПРОЕКТ г. Москва
Проверил		Князева			16396-02 37

Формат 22г

Маркировочная схема металлических балок подвесного потолка на отм. 5,560

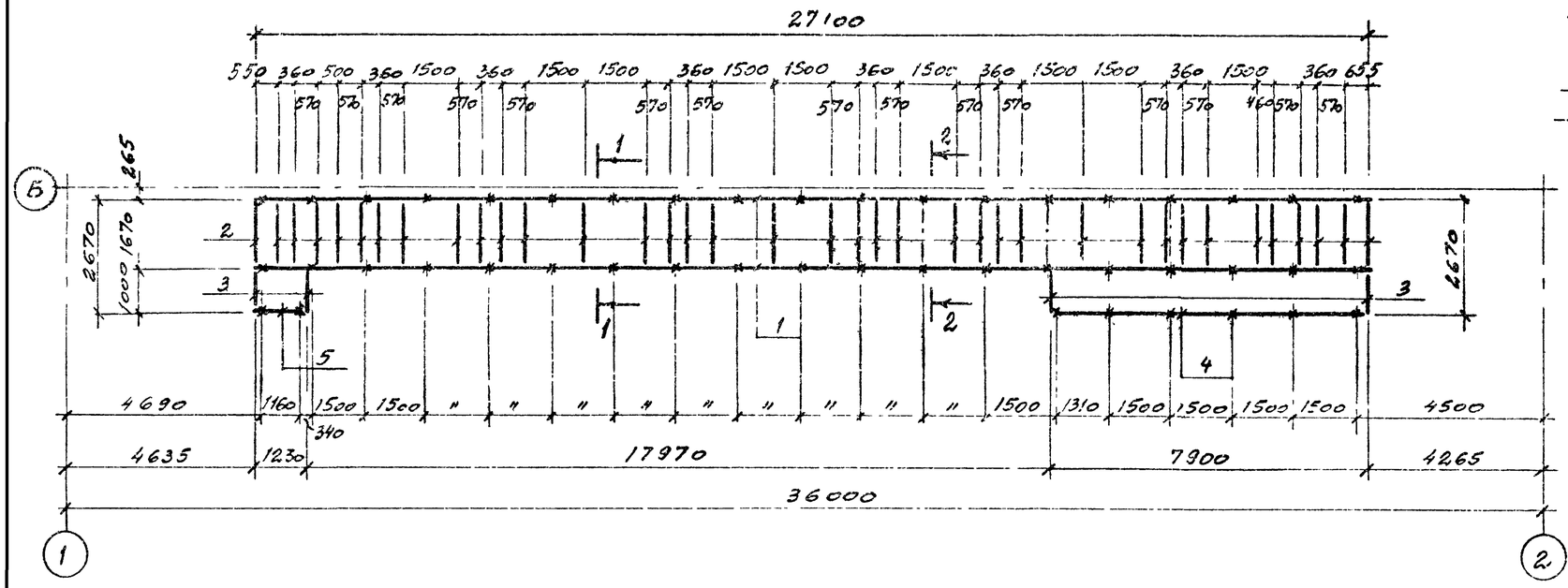

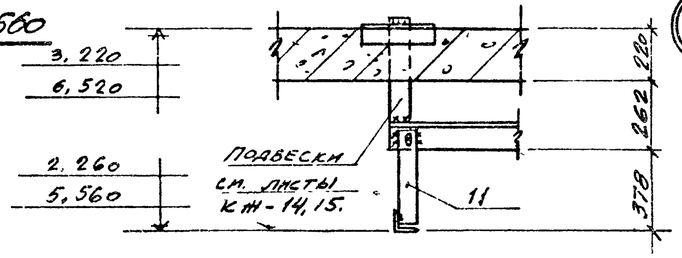

Маркировочная схема металлических балок подвесного потолка на отм. 2,260

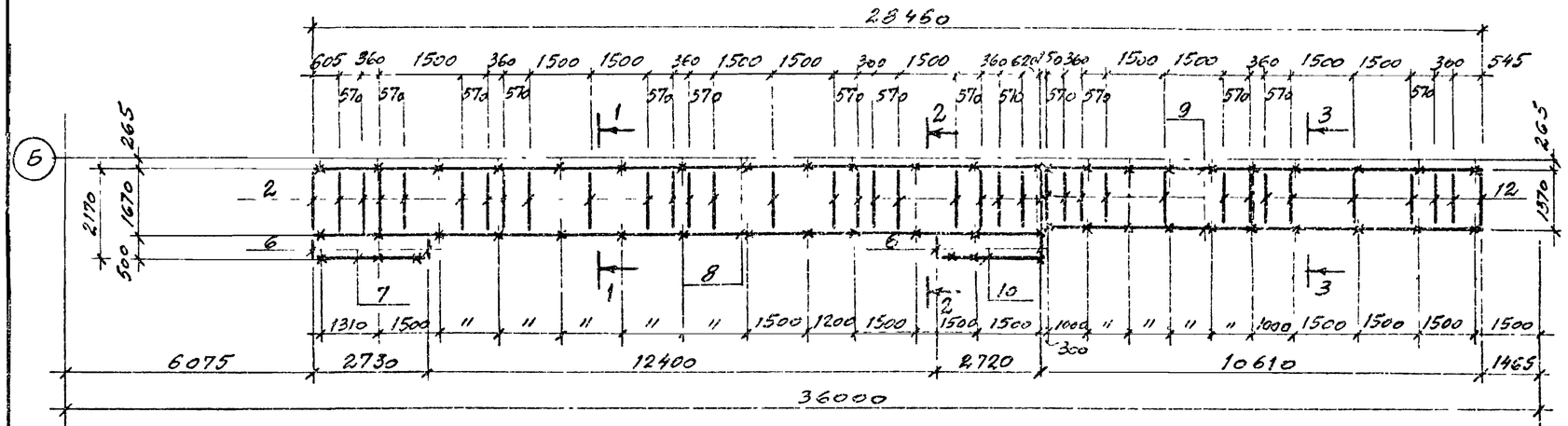

Марка	Поз.	Обозначение	Наименование	Кол.	Примеч.
	1		∠40×4 ГОСТ 8509-72, ℓ=27100	2	131,2 кг
	2		то же, ℓ=1650	61	246,6 кг
	3		" , ℓ=970	4	9,4 кг
	4		" , ℓ=7900	1	19,1 кг
	5		" , ℓ=1230	1	3,0 кг
	6		" , ℓ=470	4	4,6 кг
	7		" , ℓ=2730	1	6,6 кг
	8		, ℓ=17850	2	86,4 кг
	9		" , ℓ=10610	2	51,4 кг
	10		" , ℓ=2720	1	6,6 кг
	11		-50×5 ГОСТ 19903-74, ℓ=410	14	11,3 кг
	12		∠40×4 ГОСТ 8509-72, ℓ=1350	14	45,6 кг
	13		⌀16АI ГОСТ 2590-71, ℓ=350	78	16,9 кг
	14		-50×5 ГОСТ 19903-74, ℓ=120	78	18,4 кг
	15		Болт М8 ГОСТ 7798-70	78	—

1-1; 3-3

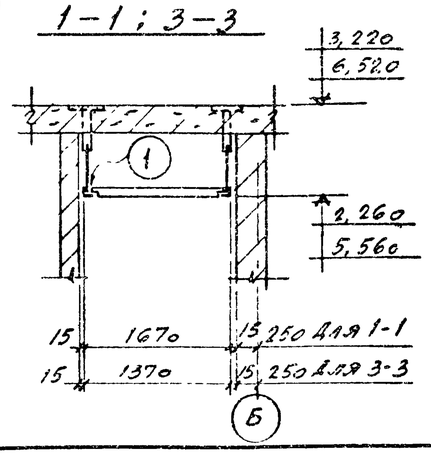

2-2

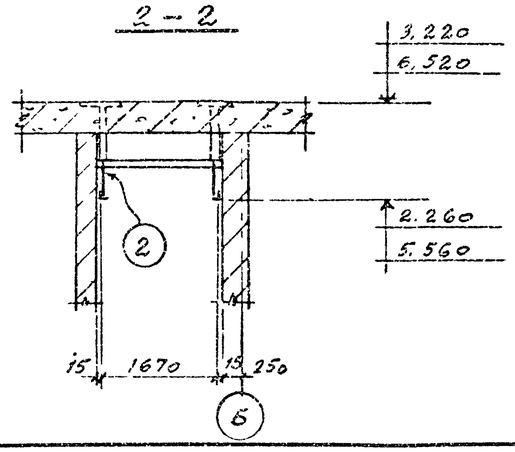

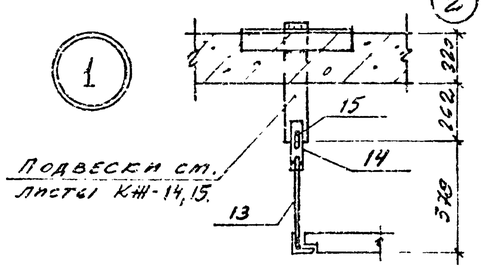

Изм.	Лист	№ докум.	Подпись	Дата
Исполн.		Гаврилова		
Ст.инж.		Симановская		
Рук.гр.		Лапина		
Гл.конст.		Семенов		
Нач.отд.		Убаричев		

Проверил Князева

ТП 902-9-6 - КЖ

Блок производственных и бытовых помещений для станции Q = от 40 тыс. до 100 тыс. м³/сут.

Лит.	Лист	Листов
Р	18	

Маркировочная схема металлических подвесных потолков

Госстрой СССР
ГОСХИМПРОЕКТ
г. Москва

16396-02 (38)

Формат 22г