ТИПОВОЙ ПРОЕКТ
902-2-446.88

ОТСТОЙНИКИ КАНАЛИЗАЦИОННЫЕ РАДИАЛЬНЫЕ ВТОРИЧНЫЕ ИЗ СБОРНОГО ЖЕЛЕЗОБЕТОНА ДИАМЕТРОМ 18 М

АЛЬБОМ V

НЕСТАНДАРТИЗИРОВАННОЕ ОБОРУДОВАНИЕ

23047-05 Отпускная цена на момент реализации указана в счет-накладной

				Привязан	
Инв. №					

Разр. Жиль 14.5.92г Кол. Петрчк

ТИПОВОЙ ПРОЕКТ
902-2-446.88

ОТСТОЙНИКИ КАНАЛИЗАЦИОННЫЕ РАДИАЛЬНЫЕ ВТОРИЧНЫЕ ИЗ СБОРНОГО ЖЕЛЕЗОБЕТОНА

ДИАМЕТРОМ 18 М

СОСТАВ ПРОЕКТА:

АЛЬБОМ	I	ПОЯСНИТЕЛЬНАЯ ЗАПИСКА
АЛЬБОМ	II	ТЕХНОЛОГИЧЕСКИЕ, ЭЛЕКТРОТЕХНИЧЕСКИЕ РЕШЕНИЯ
АЛЬБОМ	III	КОНСТРУКЦИИ ЖЕЛЕЗОБЕТОННЫЕ. КОНСТРУКЦИИ МЕТАЛЛИЧЕСКИЕ
АЛЬБОМ	IV	СТРОИТЕЛЬНЫЕ ИЗДЕЛИЯ
АЛЬБОМ	V	НЕСТАНДАРТИЗИРОВАННОЕ ОБОРУДОВАНИЕ
АЛЬБОМ	VI	СПЕЦИФИКАЦИИ ОБОРУДОВАНИЯ
АЛЬБОМ	VII	ВЕДОМОСТИ ПОТРЕБНОСТИ В МАТЕРИАЛАХ
АЛЬБОМ	VIII	СМЕТЫ

АЛЬБОМ V

РАЗРАБОТАН
ПРОЕКТНЫМ ИНСТИТУТОМ
„МОСВОДОКАНАЛНИИПРОЕКТ"

ГЛАВНЫЙ ИНЖЕНЕР ИНСТИТУТА СОКОЛИН
ГЛАВНЫЙ ИНЖЕНЕР ПРОЕКТА КАЗАНОВ

РАБОЧИЙ ПРОЕКТ УТВЕРЖДЕН
МОСГОРИСПОЛКОМОМ
ПРОТОКОЛ N 3 от 24.12.87г
ВВЕДЕН В ДЕЙСТВИЕ „ГЛАВМОСВОДОКАНАЛОМ"
ПРИКАЗ N 26 от 25.01.88г

Привязан

Инв. N°

Типовой проект 902-2-446.88
Альбом V

Обозначение	Наименование	№ стр.
	Титульный лист	1
	Содержание альбома	2
1Ф.902.000СБ	Затвор плоский регулирующий	
	с водосливом шириной 500мм.	3,4
1Ф.902.000	Затвор плоский регулирующий	
	с водосливом шириной 500мм.	
	Спецификация.	4
1Ф.902.000ВС	Затвор плоский регулирующий	
	с водосливом шириной 500мм.	
	Ведомость спецификаций.	5
1Ф.902.000ВП	Затвор плоский регулирующий	
	с водосливом шириной 500мм.	
	Ведомость покупных изделий.	5
1Ф.902.100СБ	Подпятник	6
1Ф.902.100	Подпятник. Спецификация.	6
1Ф.902.110СБ	Основание	7
1Ф.902.110	Основание. Спецификация.	7
1Ф.902.120	Корпус. Спецификация.	7
1Ф.902.120СБ	Корпус	8
1Ф.902.121	Фланец	8
1Ф.902.122	Фланец	8
1Ф.902.101	Втулка кулачковая	9
1Ф.902.102	Гайка	9
1Ф.902.103	Кольцо	9
1Ф.902.200СБ	Рама затвора	10
1Ф.902.200	Рама затвора. Спецификация.	11
1Ф.902.210СБ	Корпус рамы	11
1Ф.902.210	Корпус рамы. Спецификация.	12
1Ф.902.211	Стенка	12
1Ф.902.212	Направляющая	12
1Ф.902.213	Анкер	12
1Ф.902.201	Анкер	13
1Ф.902.202	Поперечина	13
1Ф.902.203	Вставка	13
1Ф.902.300	Щит с водосливом	13
1Ф.902.301	Лист	14
1Ф.902.302	Ребро	14
1Ф.902.303	Полоса	14
1Ф.902.304	Ушко	14
1Ф.902.400	Колпак	15
1Ф.902.401	Фланец	15
1Ф.902.002	Штанга винтовая	15
1Ф.902.001	Ось	15
1Ф.903.000СБ	Затвор плоский поверхностный	
	600х800 с ручным приводом	16,17
1Ф.903.000	Затвор плоский поверхностный	
	600х800 с ручным приводом.	
	Спецификация.	17
1Ф.903.001	Ограждение	17
1Ф.903.000ВС	Затвор плоский поверхностный	
	600х800 с ручным приводом.	
	Ведомость спецификаций.	18
1Ф.903.000ВП	Затвор плоский поверхностный	
	600х800 с ручным приводом.	
	Ведомость покупных изделий.	18
1Ф.903.100СБ	Привод ручной	19
1Ф.903.100	Привод ручной. Спецификация.	19
1Ф.903.101	Гайка подъемная	19
1Ф.903.102	Шпилька	20
1Ф.903.103	Пластина	20
1Ф.903.200	Рама затвора. Спецификация.	20
1Ф.903.200СБ	Рама затвора	21
1Ф.903.201	Угольник	22
1Ф.903.202	Направляющая	22
1Ф.903.203	Полоса анкерная	22
1Ф.903.204	Поперечина	22
1Ф.903.205	Уплотнение	23
1Ф.903.206	Полоса	23
1Ф.903.300СБ	Щит	23
1Ф.903.300	Щит. Спецификация.	24
1Ф.903.301	Полоса	24
1Ф.903.302	Уплотнение	24
1Ф.903.303	Стойка	24
1Ф.903.304	Обшивка	25
1Ф.903.002	Штанга винтовая	25
1Ф.903.003	Ось	25
ЗР.86.000М4	Установка сигнализатора уровня	
	ила с фотосопротивлением	26
ЗР.86.000	Установка сигнализатора уровня	
	ила с фотосопротивлением.	
	Спецификация.	27
ЗР.86.100СБ	Корпус	27
ЗР.86.100	Корпус. Спецификация.	28
ЗР.86.101	Труба	28
ЗР.86.102	Конус	28
ЗР.86.200	Скоба закладная. Спецификация.	28
ЗР.86.200СБ	Скоба закладная	29
ЗР.86.201	Шпилька	29
ЗР.86.202	Упор	29
ЗР.86.203	Скоба	30
ЗР.86.300	Прижим. Спецификация.	30
ЗР.86.300СБ	Прижим	30
ЗР.86.301	Полоса	31
ЗР.86.001	Пластина опорная	31
6С.53.145.000	Тройник α=38° 530х10 - 325х9	31
6С.53.145.001	Патрубок	31
6С.53.146.000СБ	Тройник 426х9 - 630х9	32
6С.53.146.000	Тройник 426х9 - 630х9.	
	Спецификация.	32
6С.53.146.001	Патрубок	32
6С.53.146.002	Конус	33
6С.53.146.003	Отросток	33
1Ф.909.000СБ	Затвор шандорный 600х800	34
1Ф.909.000	Затвор шандорный 600х800.	
	Спецификация.	35
1Ф.909.001	Брусок	35
1Ф.909.100	Рама. Спецификация	35
1Ф.909.101	Дуга	35
1Ф.909.100СБ	Рама	36
9К.108.000СБ	Люк - лаз Ду600	37
9К.108.000	Люк - лаз Ду 600. Спецификация.	37
9К.108.001	Заглушка	37
9К.108.100СБ	Патрубок закладной	38
9К.108.100	Патрубок закладной. Спецификация.	38
9К.108.101	Труба	38
9К.108.102	Фланец	(38)

Изм.	Лист	№ докум.	Подп.	Дата
Разраб.		Жеребович		
Пров.		Пендерев		
Н.контр.		Третьяков		
Утв.		Куйбышев		

Содержание альбома

Лит.	Лист	Листов
И		1

Мосводоканалниипроект
Отдел №5

Инв.№подл. | Подпись и дата | Взам.инв.№ | Инв.№дубл. | Подпись и дата

Копировал Формат А3

Типовой проект 902-2-446.88
Альбом V

1Ф.902.000 СБ

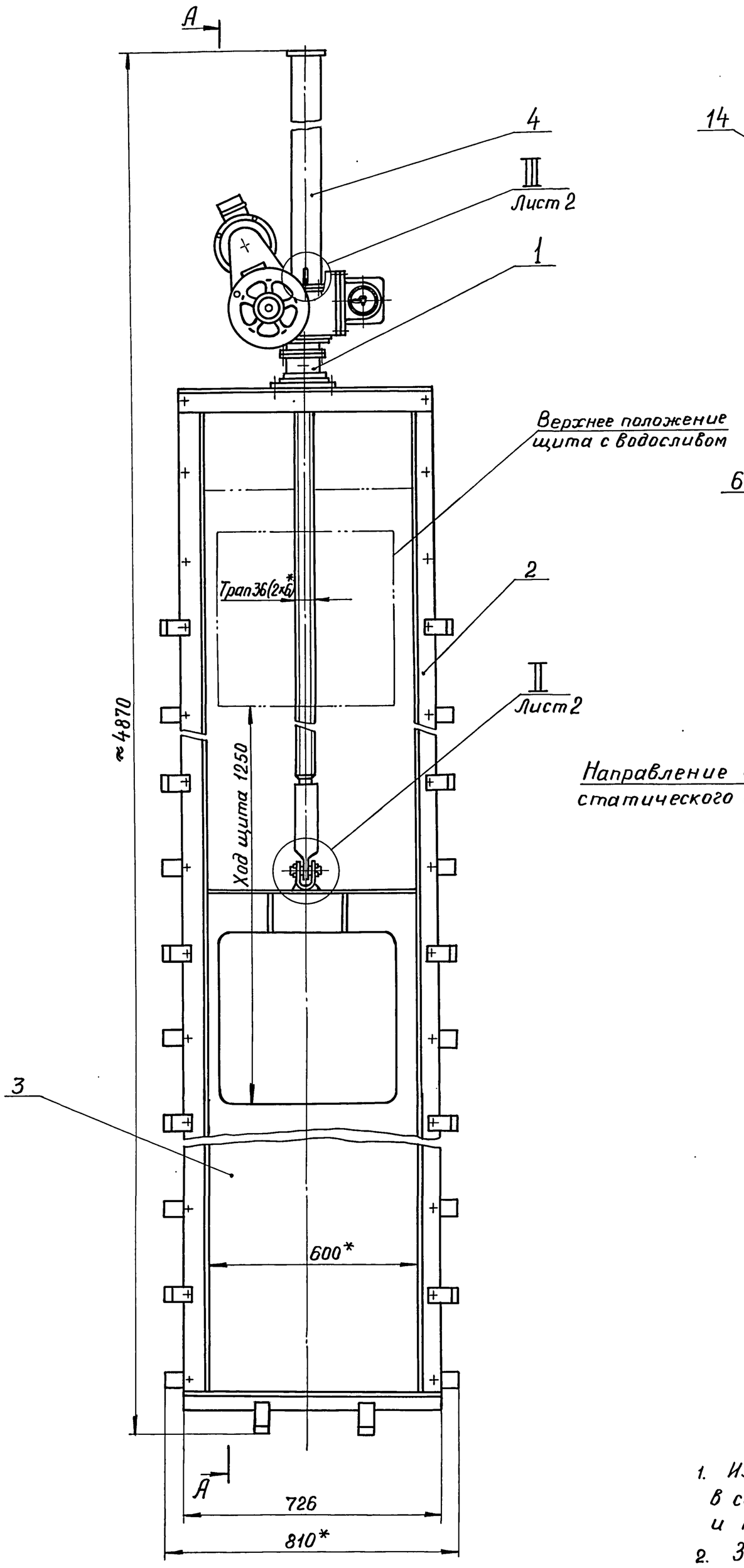

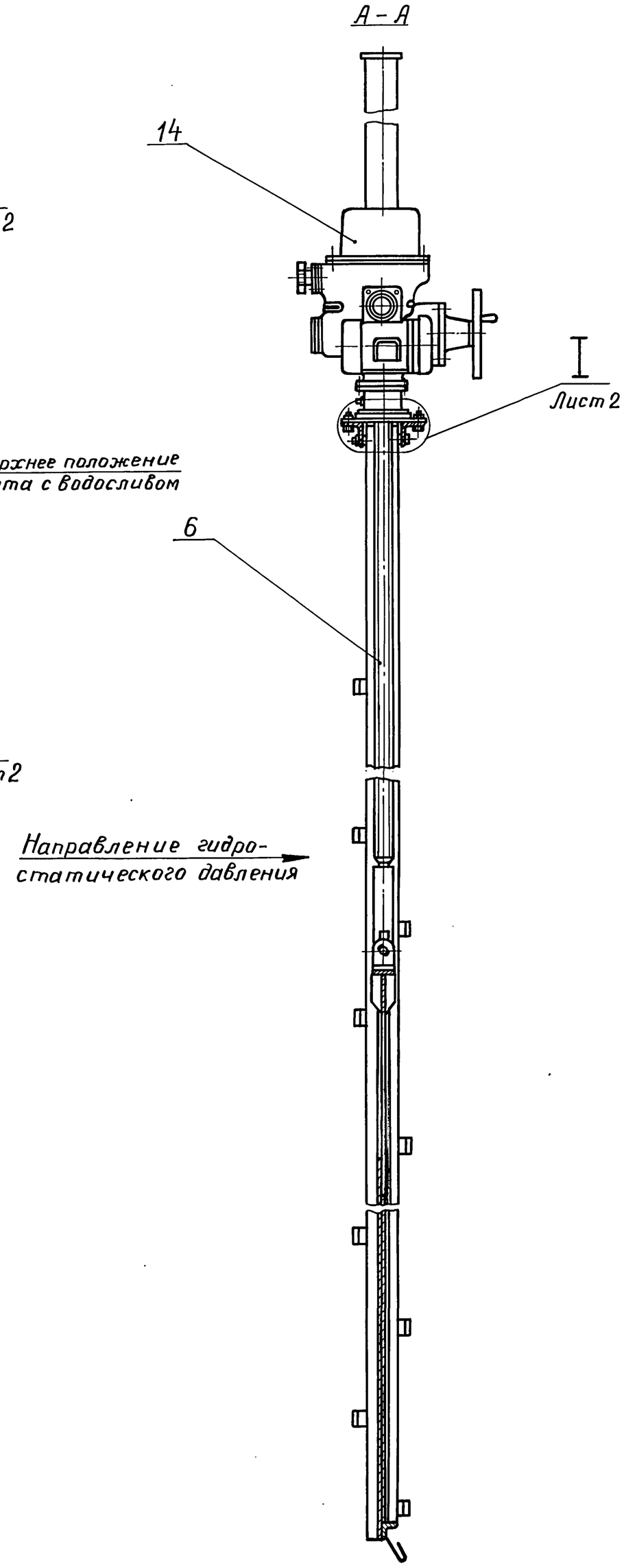

Тип затвора	Плоский скользящий с подвижным водосливом без специальных уплотнительных устройств
Ширина водослива	500 мм
Ход подвижного водослива	1250 мм
Направление гидростатического давления	Одностороннее по стрелке
Общее давление на щит в его верхнем положении	5000 Н
Тип привода	Б099.098-07М
Время, необходимое для полного подъема или опускания	4 мин
Максимальное усилие на рукоятке	50 Н

1. Изготовление и монтаж затвора произвести в соответствии со строительными нормами и правилами СНиП III-18-75.
2. Затвор покрыть: грунтом ХС-010, краска ЭМХС-710, серый, лак ХС-76 IV В ГОСТ 9355-81 кругом, за исключением обрабатываемых и сопрягающихся поверхностей, а также поверхностей сопрягающихся со штрабным бетоном.
3. Для трущихся деталей подъемного механизма следует применять смазку ЦИАТИМ-201 ГОСТ 6267-74.
4. * Размеры для справок.

Изм.	Лист	N°докум.	Подпись	Дата	1Ф.902.000 СБ			
Разраб.		Кулагина			Затвор плоский регулирующий с водосливом шириной 500мм. Сборочный чертеж	Лит.	Масса	Масштаб
Пров.		Куйбышев				И	275	1:10
						Лист 1	Листов 2	
Н.контр.		Третьяков				Мосводоканалниипроект Отдел N°5		
Утв.		Куйбышев						

Инв.N°подл. | Подпись и дата | Взам.инв.N° | Инв.N°дубл. | Подпись и дата

1Ф.902.000СБ

Типовой проект 902-2-446.88
Альбом V

I
М1:2 лист 1

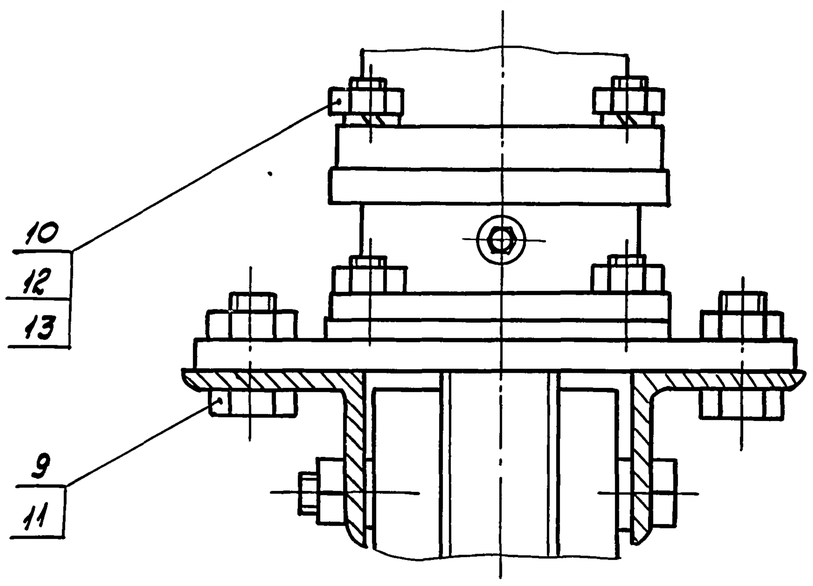

II
М 1:2 лист 1

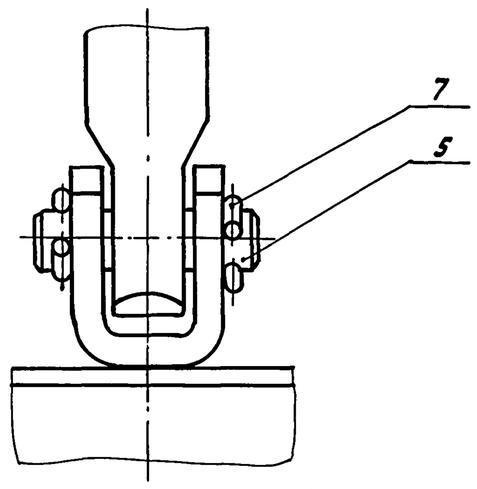

III
М1:2 лист 1

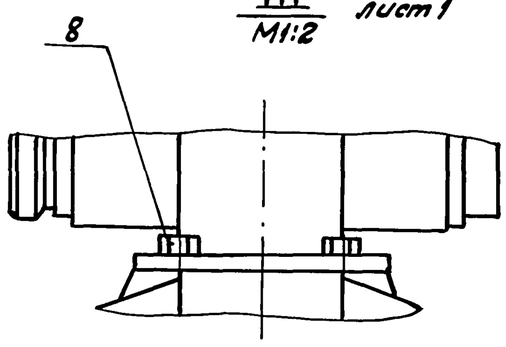

Изм.	Лист	№ докум.	Подп.	Дата	1Ф.902.000СБ	Лист 2

формат А3

Формат	Зона	Поз.	Обозначение	Наименование	Кол.	Примечание
				Документация		
*)			1Ф.902.000СБ	Сборочный чертеж		*) А2, А3
А3			1Ф.902.000ВС	Ведомость специ-		
				фикаций		
А3			1Ф.902.100ВП	Ведомость покупных		
				изделий		
				Сборочные единицы		
А4		1	1Ф.902.100	Подпятник	1	
А4		2	1Ф.902.200	Рама затвора	1	
А4		3	1Ф.902.300	Щит с водосливом	1	
А4		4	1Ф.902.400	Колпак	1	
				Детали		
А3		5	1Ф.902.001	Ось	1	
А4		6	1Ф.902.002	Штанга винтовая	1	
Б4		7	1Ф.902.003	Проволока		
				Проволока Б-I		
				ГОСТ 3282-74		
				е = 50 h14	2	0,01кг

Изм.	Лист	№ докум.	Подп.	Дата	1Ф.902.000	
Разраб.	Жеребович				Затвор плоский регулирующий с водосливом шириной 500мм.	Лит. И; Лист 1; Листов 2
Пров.	Куйбышев					Мосводоканалниипроект Отдел №5
Н.контр.	Третьяков					
Утв.	Куйбышев					

формат А4

Формат	Зона	Поз.	Обозначение	Наименование	Кол.	Примечание
				Стандартные изделия		
				Болт ГОСТ 7798-70		
		8		М6х16.58.096	4	
		9		М16х35.58.096	4	
				Гайка ГОСТ 5915-70		
		10		М12.5.096	4	
		11		М16.5.096	4	
		12		Шайба 12.65Г.09		
				ГОСТ 6402-70	4	
		13		Шпилька М12-6g х50.		
				58.09		
				ГОСТ 22034-76	4	
				Прочие изделия		
		14		Электропривод		
				Б099.098-07М	1	

Изм.	Лист	№ докум.	Подп.	Дата	1Ф.902.000	Лист 2

копировал 23047-05 5 формат А4

Типовой проект 902-2-446.88
Альбом V

№ строки	Обозначение	Наименование	Куда входит: Обозначение	Куда входит: Кол.	Общее кол.	Примечание
1	1Ф. 902.000	Затвор плоский регулирующий с				
2		водосливом шириной 500 мм			1	
3						
4	1Ф. 902.100	Подпятник	1Ф. 902.000	1	1	
5	1Ф. 902.110	Основание	1Ф. 902.100	1	1	
6	1Ф. 902.120	Корпус	1Ф. 902.100	1	1	
7	1Ф. 902.200	Рама затвора	1Ф. 902.000	1	1	
8	1Ф. 902.210	Корпус рамы	1Ф. 902.200	1	1	
9	1Ф. 902.300	Щит с водосливом	1Ф. 902.000	1	1	
10	1Ф. 902.400	Колпак	1Ф. 902.000	1	1	
11						
12						
13						
14						
15						
16						
17						
18						
19						
20						
21						
22						
23						
24						
25						

Инв. № подл. | Подпись и дата | Взам. инв. № | Инв. № дубл. | Подпись и дата

Изм.	Лист	№ докум.	Подп.	Дата	1Ф. 902.000ВС			
Разраб.		Жеребович			Затвор плоский регулирующий с водосливом шириной 500 мм. Ведомость спецификаций.	Лит.	Лист	Листов
Пров.		Куйбышев				И		1
Н. контр.		Третьяков				Мосводоканалниипроект Отдел №5		
Утв.		Куйбышев						

формат А3

№ строки	Наименование	Код ОКП	Обозначение документа на поставку	Поставщик	Куда входит (обозначение)	Количество: На изделие	В комплекты	На регулир.	Всего	Примечание
1	Подшипник 8113		ГОСТ 6874-75		1Ф. 902. 100	1			1	
2	электропривод	37 9113 1024	Б 099. 098-07М	ПО „Тулаэлектропривод"	1Ф. 902. 000	1			1	
3	Масленка 1,2. Ц.6		ГОСТ 19853-74		1Ф. 902. 100	1			1	
4										
5	Кольцо СП81-64-6		ГОСТ 6308-71		1Ф.902. 100	2			2	
6										
7	Крепежные изделия									
8										
9	Болт М6х16.58.096		ГОСТ 7798-70		1Ф. 902. 000	4			4	
10	М12х40.58.096				1Ф. 902. 200	28			28	
11	М12х130.58.096				1Ф. 902. 200	2			2	
12	М16х36.58.096				1Ф. 902. 200	4			4	
13										
14	Винт М4х12.58.096		ГОСТ 1477-84		1Ф. 902. 100	2			2	
15										
16	Гайка М12.5.096		ГОСТ 5915-70		1Ф. 902. 000	4			4	
17					1Ф. 902. 100	4			4	
18					1Ф. 902. 200	30			30	
19						38			38	
20	М16.5.096				1Ф. 902. 000	4			4	
21										
22	Шайба 12.65Г.09		ГОСТ 6402-70		1Ф. 902. 000	4			4	
23	Шпилька М12-6gх50.58.096		ГОСТ 22034-76		1Ф. 902. 000	4			4	
24					1Ф. 902. 100	4			4	
25						8			8	

Инв. № подл. | Подпись и дата | Взам. инв. № | Инв. № дубл. | Подпись и дата

Изм.	Лист	№ докум.	Подп.	Дата	1Ф. 902.000ВП			
Разраб.		Жеребович			Затвор плоский регулирующий с водосливом шириной 500 мм. Ведомость покупных изделий	Лит.	Лист	Листов
Пров.		Куйбышев				И		1
Н. контр.		Третьяков				Мосводоканалниипроект Отдел №5		
Утв.		Куйбышев						

Типовой проект 902-2-446.88
Альбом V

1Ф.902.100СБ

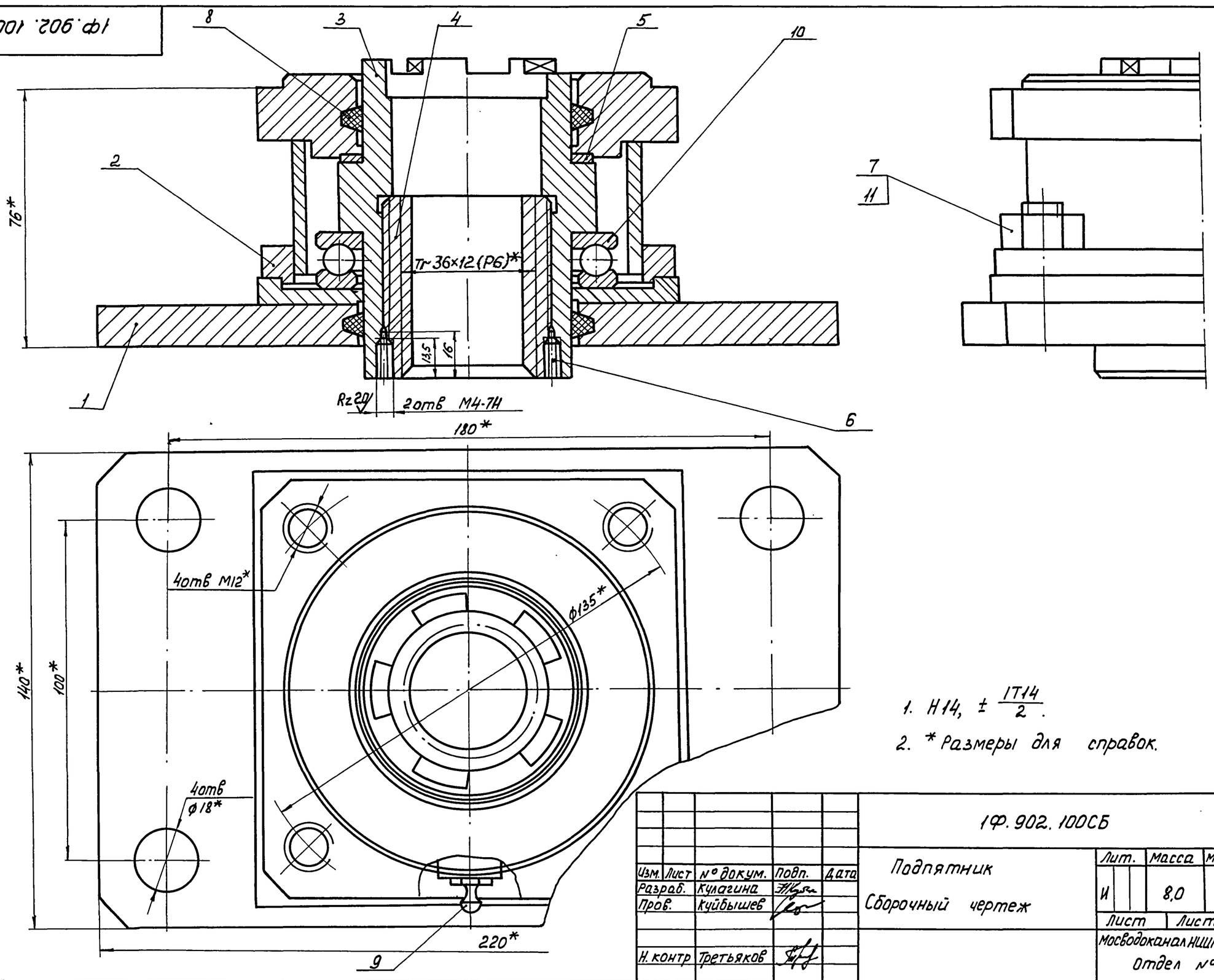

1. $H14, \pm \frac{IT14}{2}$.
2. * Размеры для справок.

Изм.	Лист	№ докум.	Подп.	Дата	1Ф.902.100СБ			
Разраб.		Кулагина			Подпятник Сборочный чертеж	Лит.	Масса	Масштаб
Пров.		Куйбышев				И	8,0	1:1
						Лист	Листов 1	
Н. контр.		Третьяков				Мосводоканалнипроект Отдел №5		

Формат А3

Инв. № подл. | Подпись и дата | Взам. инв. № | Инв. № дубл. | Подпись и дата

Формат	Зона	Поз	Обозначение	Наименование	Кол.	Примечание
				Документация		
А3			1Ф.902.100СБ	Сборочный чертеж		
				Сборочные единицы		
А4		1	1Ф.902.110	Основание	1	
А4		2	1Ф.902.120	Корпус	1	
				Детали		
А3		3	1Ф.902.101	Втулка кулачковая	1	
А4		4	1Ф.902.102	Гайка	1	
А4		5	1Ф.902.103	Кольцо	1	
				Стандартные изделия		
		6		Винт М4×12.58.096		
				ГОСТ 1477-84	2	
		7		Гайка М12.5.096		
				ГОСТ 5915-70	4	
		8		Кольцо СП 81-64-6		
				ГОСТ 6308-71	2	
		9		Масленка 1.2.46		
				ГОСТ 19853-74	1	

Изм.	Лист	№ докум.	Подп.	Дата	1Ф.902.100			
Разраб		Кулагина			Подпятник	Лит.	Лист	Листов
Пров.		Куйбышев					1	2
Н.контр.		Третьяков				Мосводоканалнипроект Отдел №5		

Формат А4

Формат	Зона	Поз	Обозначение	Наименование	Кол.	Примечание
		10		Подшипник 8113		
				ГОСТ 6874-75	1	
		11		Шпилька М12-6g×50.		
				58.096		
				ГОСТ 22034-76	4	

Изм.	Лист	№ докум.	Подп.	Дата	1Ф.902.100	Лист 2

Копировал Формат А4

Типовой проект 902-2-446.88
Альбом V

1ф. 902. 110СБ

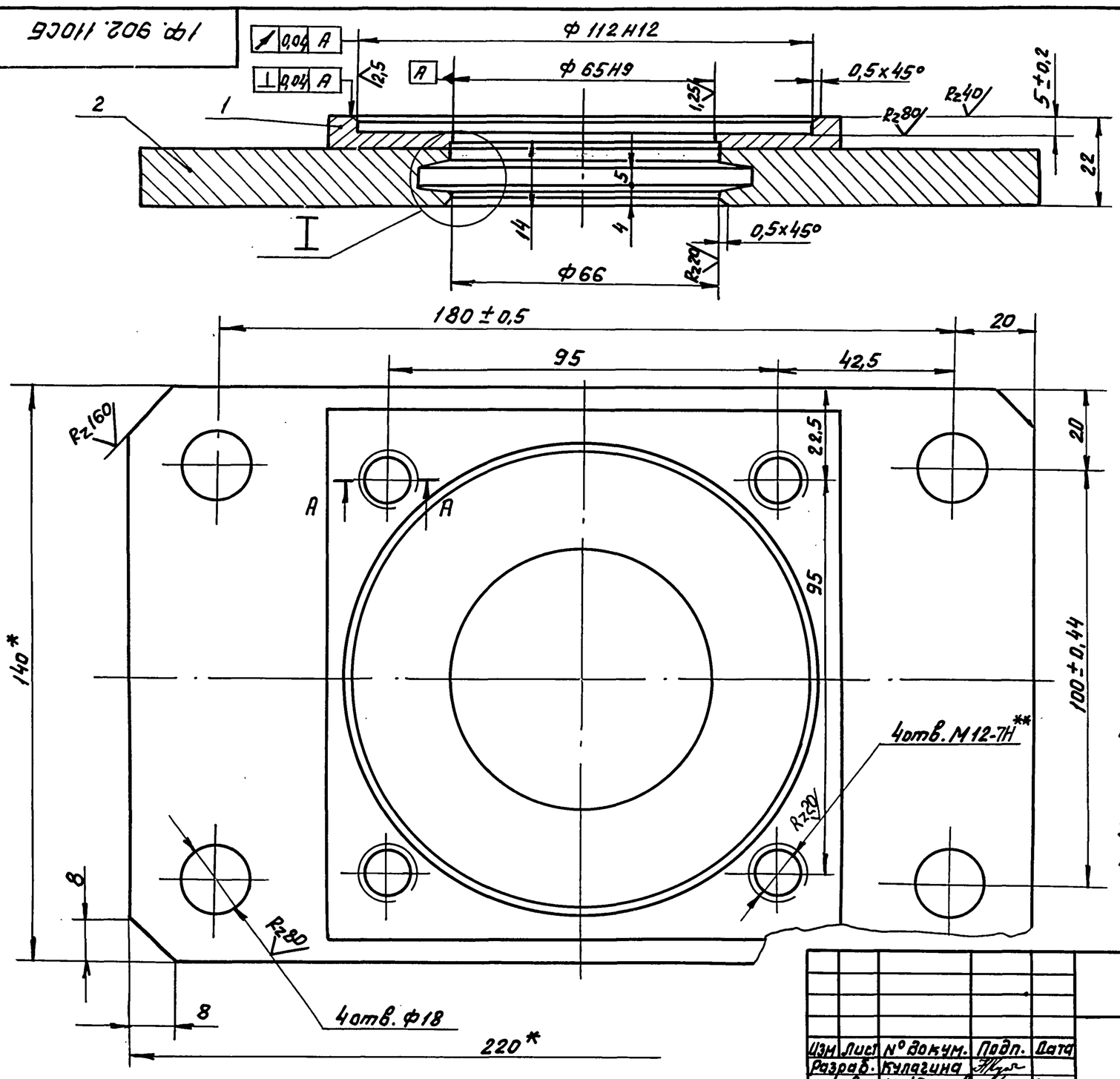

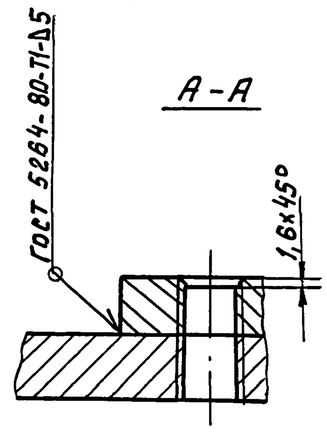

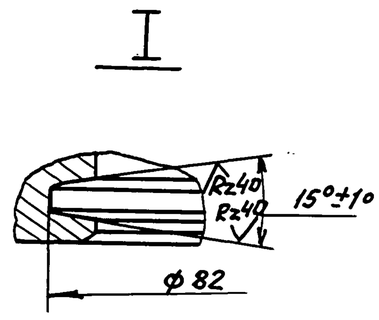

1. H14, h14, $\pm\frac{IT14}{2}$.
2. Шероховатость обрабатываемых поверхностей деталей без чертежа – Rz160.
3. *Размеры для справок.
4. **Размечать совместно с узлом 1ф. 902. 120.

Изм	Лист	№ докум.	Подп.	Дата	1ф. 902. 110СБ		
Разраб.		Кулагина			Основание	Лит.	Масса	Масштаб
Пров.		Куйбышев			Сборочный чертеж	И	3,3	1:1
Н.контр.		Третьяков				Лист	Листов 1
						Мосводоканалниипроект Отдел №5	

формат А3

Формат	Зона	Поз.	Обозначение	Наименование	Кол.	Примечание
				Документация		
А3			1ф. 902. 110СБ	Сборочный чертеж		
				Детали		
Б4		1	1ф. 902. 111	Накладка		
				Лист Б-12 ГОСТ 19903-74 / ВСт3сп ГОСТ 14637-79		
				130h14 × 130h14	1	1,3 кг
Б4		2	1ф. 902. 112	Плита		
				Лист Б-12 ГОСТ 19903-74 / ВСт3сп ГОСТ 14637-79		
				140h14 × 220h14	1	2,8 кг

Изм	Лист	№ докум.	Подп.	Дата	1ф. 902. 110			
Разраб.		Кулагина			Основание	Лит.	Лист	Листов
Пров.		Куйбышев				И		1
Н.контр.		Третьяков				Мосводоканалниипроект Отдел №5		

формат А4

Формат	Зона	Поз.	Обозначение	Наименование	Кол.	Примечание
				Документация		
А3			1ф. 902. 120СБ	Сборочный чертеж		
				Детали		
А4		1	1ф. 902. 121	Фланец	1	
А4		2	1ф. 902. 122	Фланец	1	
Б4		3	1ф. 902. 123	Обечайка	1	
				Труба 102×4 ГОСТ 8732-78 / ВСт2сп ГОСТ 8731-74		
				ℓ = 38h14	1	0,36 кг
Б4		4	1ф. 902. 124	Бобышка		
				Круг 15-В-ГОСТ 2590-71 / ВСт3сп ГОСТ 535-79		
				ℓ = 10h4	1	0,01 кг

Изм	Лист	№ докум.	Подп.	Дата	1ф. 902. 120			
Разраб.		Кулагина			Корпус	Лит.	Лист	Листов
Пров.		Куйбышев				И		1
Н.контр.		Третьяков				Мосводоканалниипроект Отдел №5		

Типовой проект 902-2-446.88
Альбом V

1ф.902.120СБ

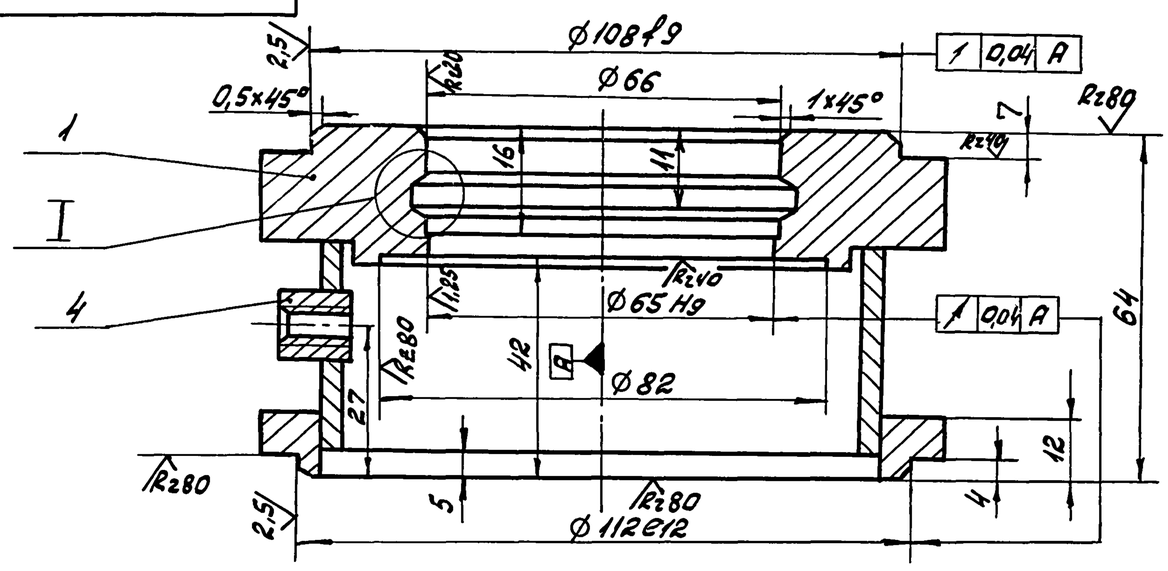

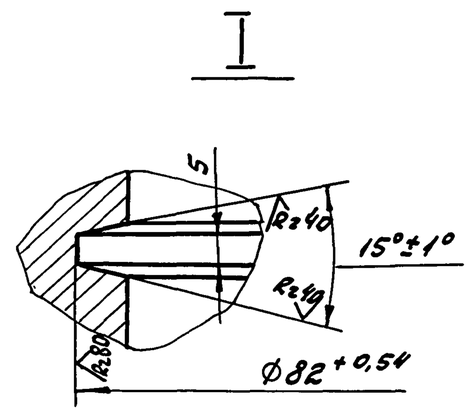

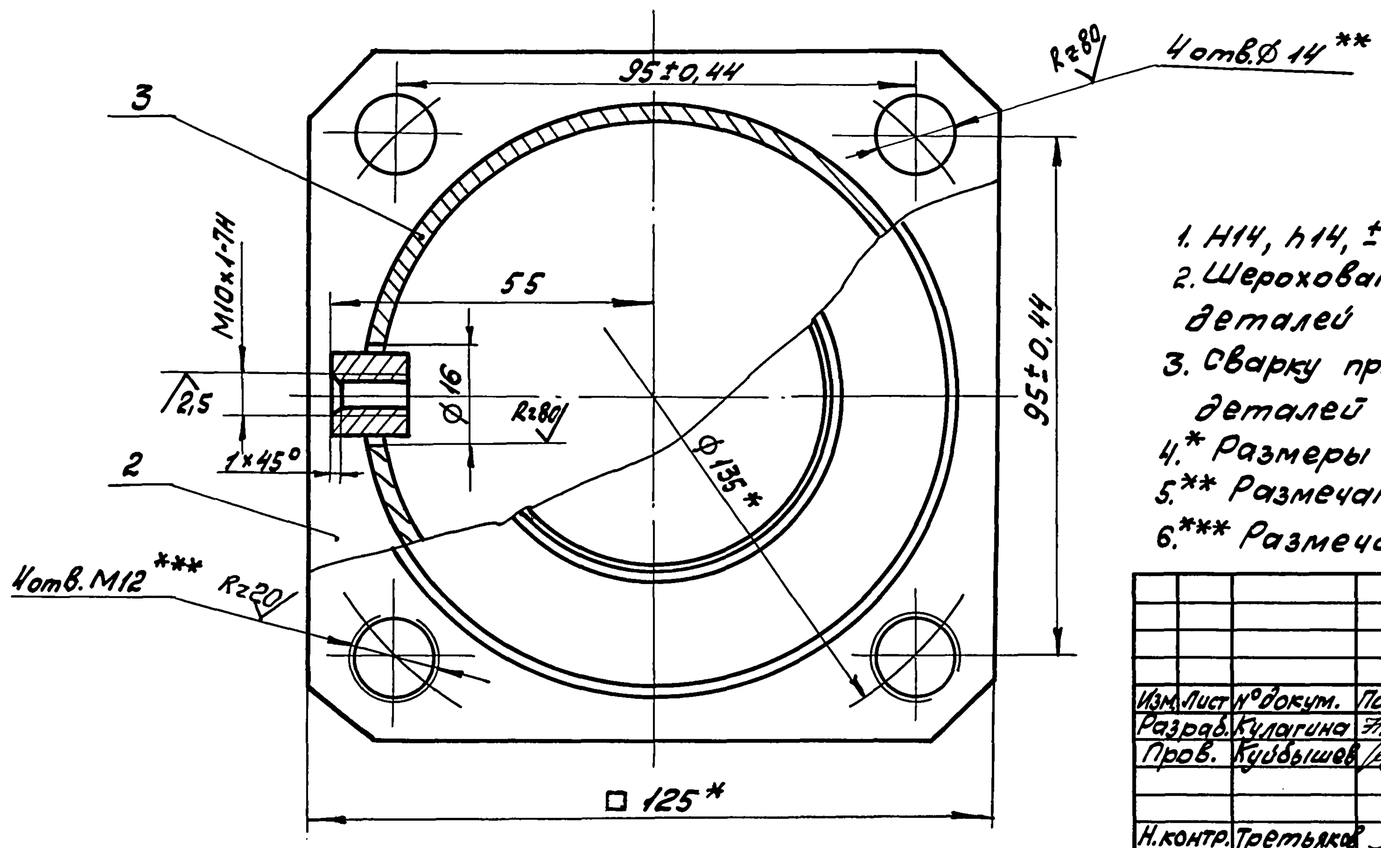

1. H14, h14, $\pm\frac{IT14}{2}$.
2. Шероховатость обрабатываемых поверхностей деталей без чертежа — Rz160.
3. Сварку производить по контуру прилегания деталей по ГОСТ 5264-80-Т1-△5.
4.* Размеры для справок.
5.** Размечать совместно с узлом 1Ф.902.110.
6.*** Размечать по фланцу электропривода.

					1Ф 902.120СБ			
Изм.	Лист	N°докум.	Подп.	Дата	Корпус Сборочный чертеж	Лит.	Масса	Масштаб
Разраб.		Кулагина				И	2,5	1:1
Пров.		Куйбышев				Лист	Листов 1	
Н.контр.		Третьяков				Мосводоканалниипроект Отдел N°5		

Инв.N°подл. | Подп. и дата | Взам.инв.N°дубл. | Инв.N°дубл. | Подп. и дата

Формат А3

1ф.902.121

Rz80 (√)

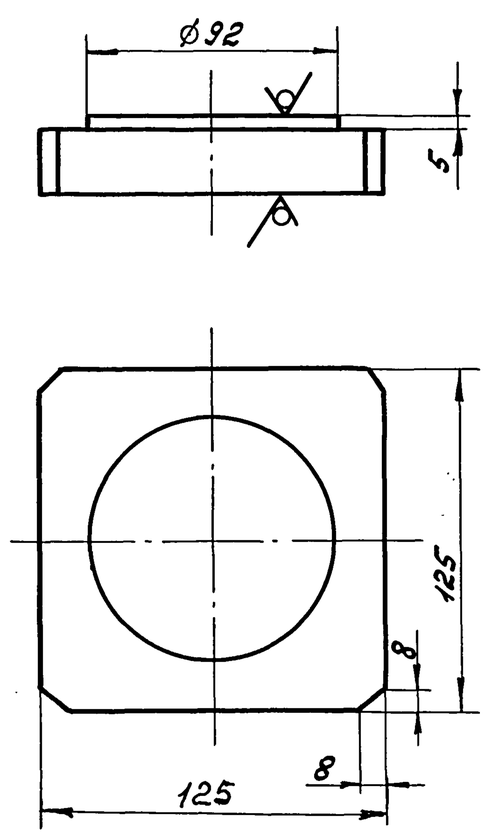

h14, $\pm\frac{IT14}{2}$.

					1Ф.902.121			
Изм.	Лист	N°докум.	Подп.	Дата	Фланец	Лит.	Масса	Масштаб
Разраб.		Кулагина				И	2,1	1:2
Пров.		Куйбышев				Лист	Листов 1	
Н.контр.		Третьяков			Лист Б-28 ГОСТ 19903-74 / В ст.3сп ГОСТ14637-79	Мосводоканалниипроект Отдел N°5		

Инв.N°подл. | Подп. и дата | Взам.инв.N°дубл. | Инв.N°дубл. | Подп. и дата

Формат А4

1ф.902.122

(√)

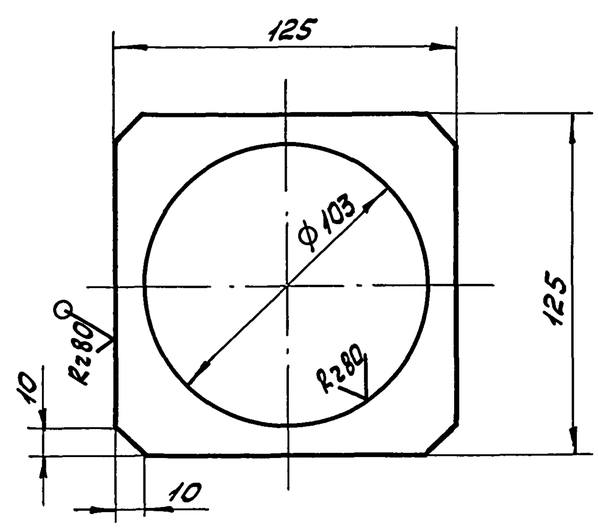

H14, h14, $\pm\frac{IT14}{2}$.

					1Ф.902.122			
Изм.	Лист	N°докум.	Подп.	Дата	Фланец	Лит.	Масса	Масштаб
Разраб.		Кулагина				И	0,64	1:2
Пров.		Куйбышев				Лист	Листов 1	
Н.контр.		Третьяков			Лист Б-14 ГОСТ 19903-74 / В ст.3сп ГОСТ14637-79	Мосводоканалниипроект Отдел N°5		

Инв.N°подл. | Подп. и дата | Взам.инв.N°дубл. | Инв.N°дубл. | Подп. и дата

Типовой проект 902-2-446.88
Альбом V

1Ф. 902. 101

Rz80 (√)

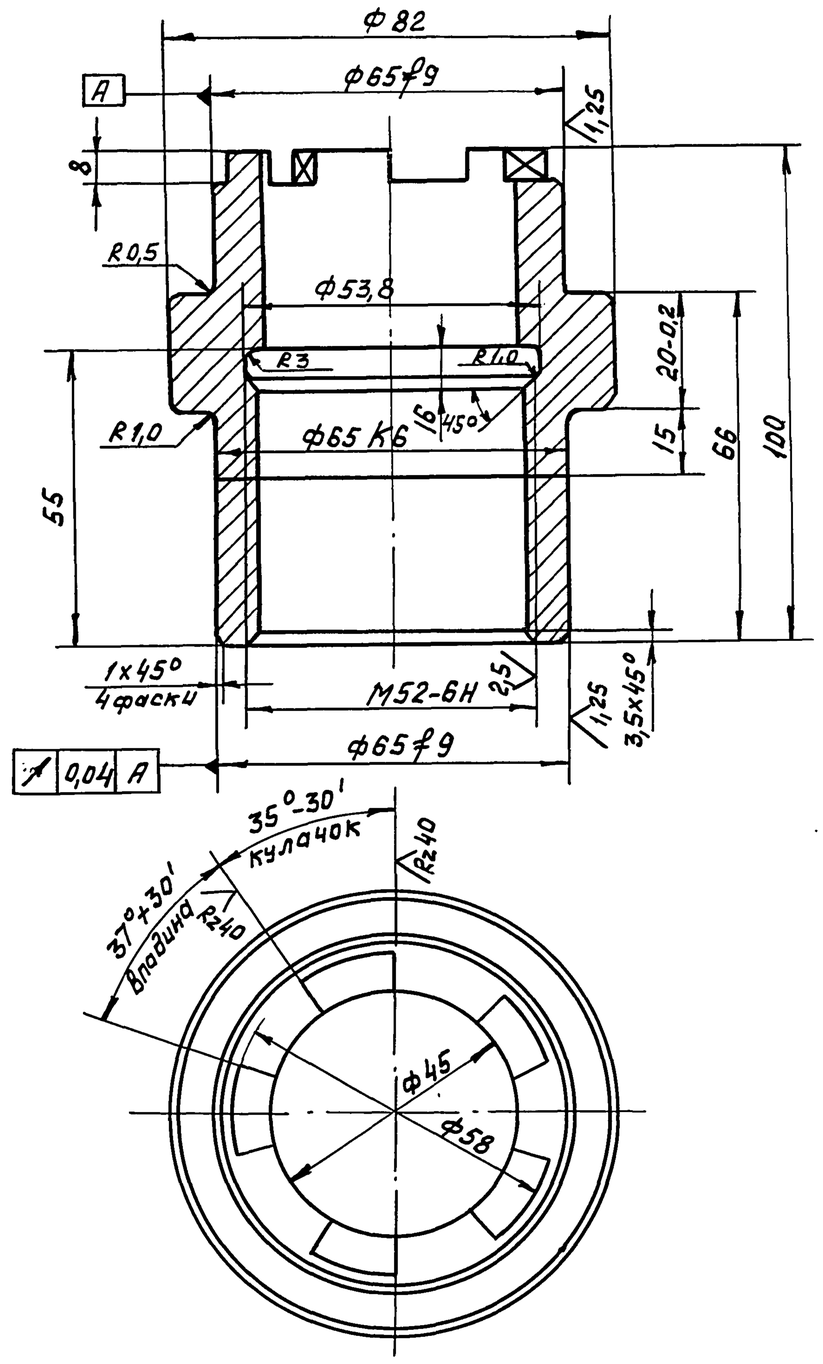

H14, h14, $\pm \frac{IT14}{2}$.

					1Ф. 902. 101			
Изм.	Лист	№ докум.	Подп.	Дата	Втулка кулачковая	Лит.	Масса	Масштаб
Разраб.		Кулагина				И	1,25	1:1
Пров.		Куйбышев				Лист	Листов 1	
Н.контр.		Третьяков			Сталь 45 ГОСТ 1050-74	Мосводоканал НИИпроект Отдел №5		

Формат А3

Инв.№ подл. | Подп. и дата | Взам. инв.№ | Инв.№ дубл. | Подп. и дата

1Ф. 902. 102

Rz80 (√)

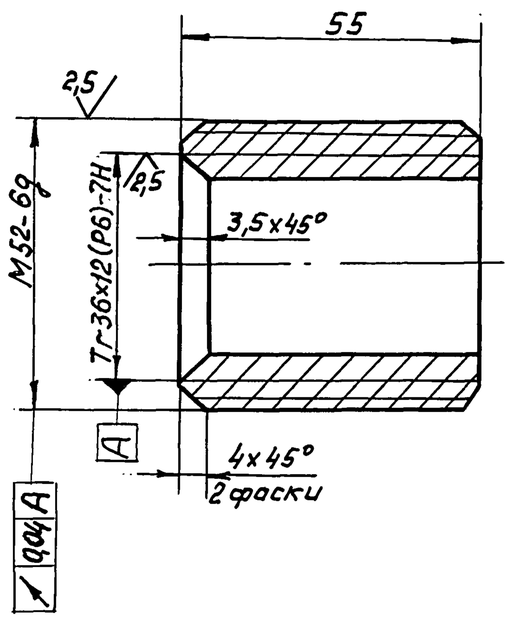

H14, h14, $\pm \frac{IT14}{2}$.

					1Ф. 902. 102			
Изм.	Лист	№ докум.	Подп.	Дата	Гайка	Лит.	Масса	Масштаб
Разраб.		Кулагина				И	0,28	1:1
Пров.		Куйбышев				Лист	Листов 1	
Н.контр.		Третьяков			Бр 05Ц5С5 ГОСТ 613-79	Мосводоканал НИИпроект Отдел №5		

Формат А4

Инв.№ подл. | Подп. и дата | Взам. инв.№ | Инв.№ дубл. | Подп. и дата

1Ф. 902. 103

Rz40 (√)

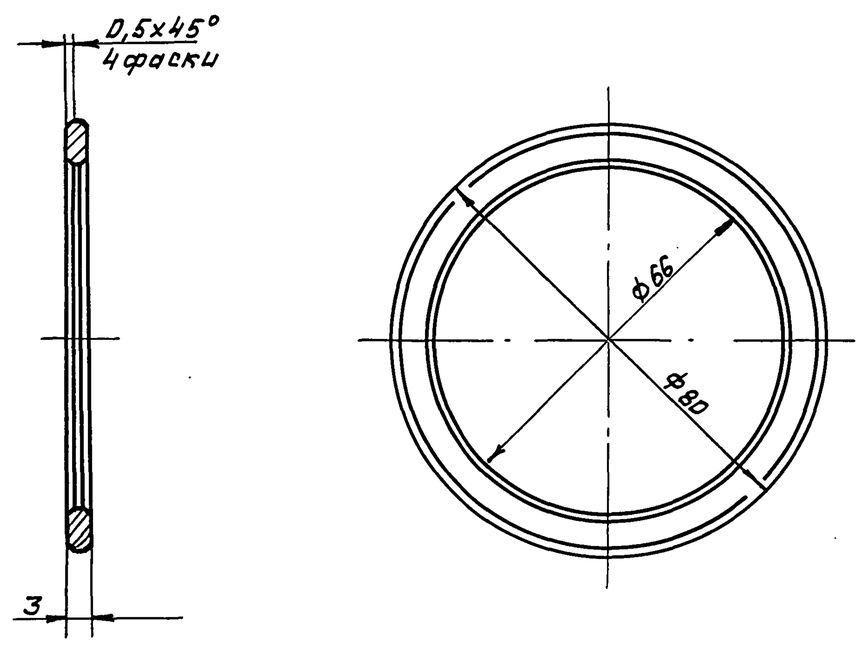

H14, h14, $\pm \frac{IT14}{2}$.

					1Ф. 902. 103			
Изм.	Лист	№ докум.	Подп.	Дата	Кольцо	Лит.	Масса	Масштаб
Разраб.		Кулагина				И	0,04	1:1
Пров.		Куйбышев				Лист	Листов 1	
Н.контр.		Третьяков			Бр 05Ц5С5 ГОСТ 613-79	Мосводоканал НИИпроект Отдел №5		

Формат А4

Типовой проект 902-2-446.88
Альбом V

1Ф.902.200 СБ

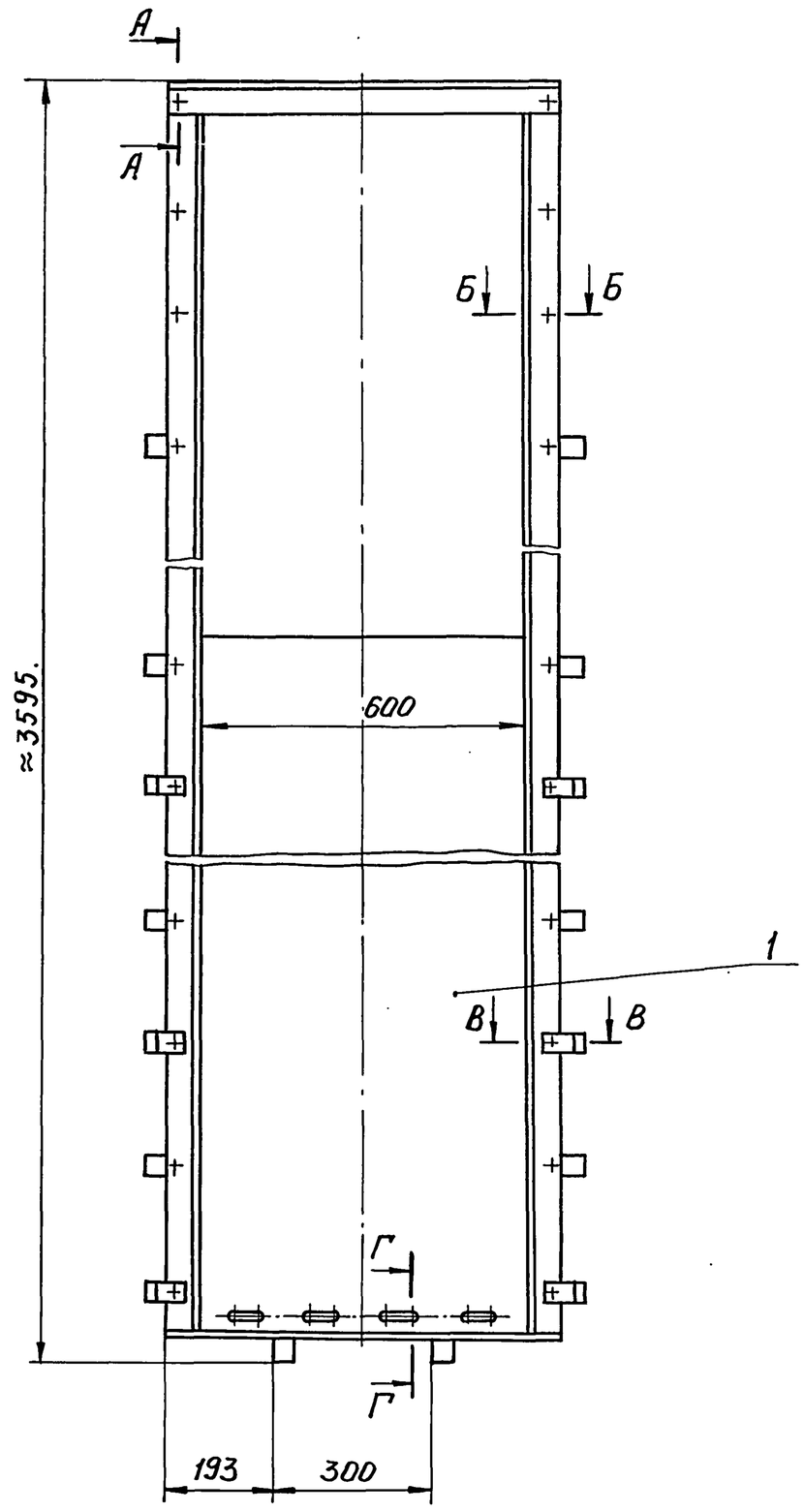

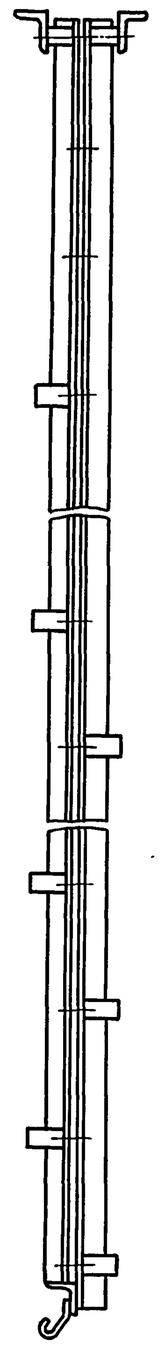

А – А
М 1:2

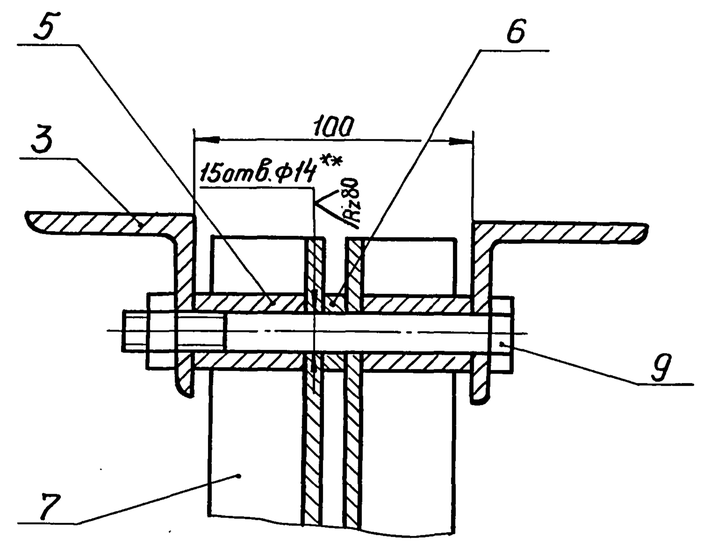

Б – Б
М 1:2

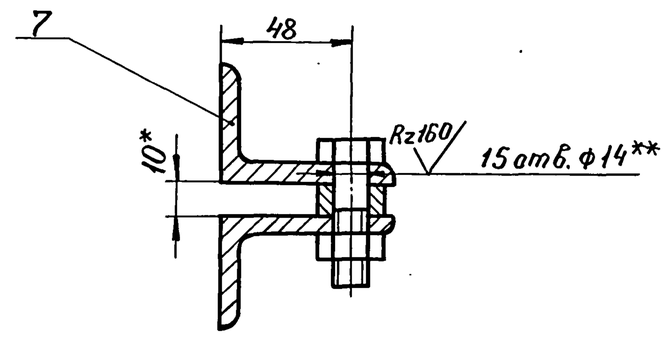

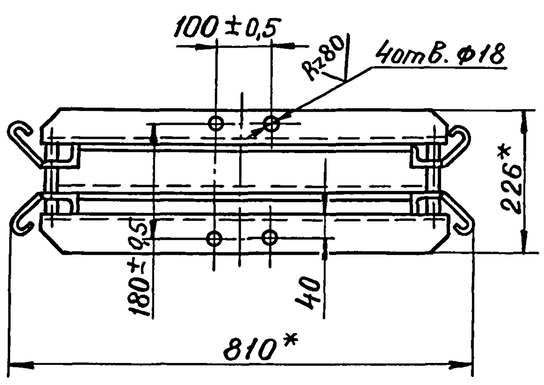

В – В
М 1:2

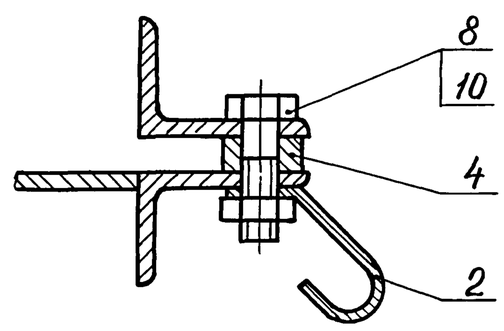

Г – Г
М 1:2

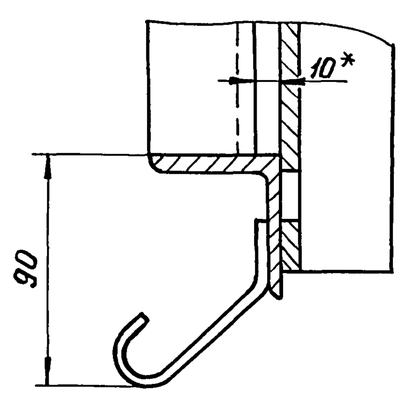

1. $H14, h14, \pm\frac{IT14}{2}$.
2. *Размеры для справок.
3. **-размечать по корпусу рамы 1Ф.902.210.

Изм.	Лист	N°докум.	Подпись	Дата	1Ф.902.200 СБ		
Разраб.		Жеребович			Рама затвора Сборочный чертеж	Лит.	Масса	Масштаб
Пров.		Куйбышев				И	127	1:10
						Лист	Листов 1	
Н.контр.		Третьяков				МосводоканалНИИпроект Отдел N°5		
Утв.		Куйбышев						

Инв.N°подл. | Подпись и дата | Взам.инв.N° | Инв.N°дубл. | Подпись и дата

Типовой проект 902-2-446.88
Альбом V

Формат	Зона	Поз.	Обозначение	Наименование	Кол.	Примечание
				Документация		
А2			1Ф. 902. 200СБ	Сборочный чертеж		
				Сборочные единицы		
А4		1	1Ф. 902. 210	Корпус рамы	1	
				Детали		
А4		2	1Ф. 902. 201	Анкер	16	
А4		3	1Ф. 902. 202	Поперечина	2	
А4		4	1Ф. 902. 203	Вставка	2	
Б4		5	1Ф. 902. 204	Втулка		
				Труба 20×3 ГОСТ 8734-75 / В10 ГОСТ 8733-74		
				L = 39 h 14	4	0,04 кг
Б4		6	1Ф. 902. 205	Втулка		
				Труба 20×3 ГОСТ 8734-75 / В10 ГОСТ 8733-74		
				L = 10 h 14	8	0,01 кг
Б4		7	1Ф. 902. 206	Направляющая		
				Уголок 63×40×6-Б ГОСТ 8510-86 / Вст.3сп ГОСТ 535-79		
				L = 3500 h 14	2	16,2 кг

Изм.	Лист	№ докум.	Подп.	Дата	1Ф. 902. 200			
Разраб.		Кулагина			Рама затвора	Лит. И	Лист 1	Листов 2
Пров.		Куйбышев				Мосводоканал НИИпроект Отдел №5		
Н. контр.		Третьяков						

Инв. № подл. | Подпись и дата | Взам. инв. № | Инв. № дубл. | Подпись и дата

Формат А4

Формат	Зона	Поз.	Обозначение	Наименование	Кол.	Примечание
				Стандартные изделия		
				Болт ГОСТ 7798-70		
		8		М12×40.58.096	28	
		9		М12×130.58.096	2	
		10		Гайка М12.5.096 ГОСТ 5915-70	30	

Изм.	Лист	№ докум.	Подп.	Дата	1Ф.902. 200	Лист 2

Инв. № подл. | Подпись и дата | Взам. инв. № | Инв. № дубл. | Подпись и дата

Формат А4

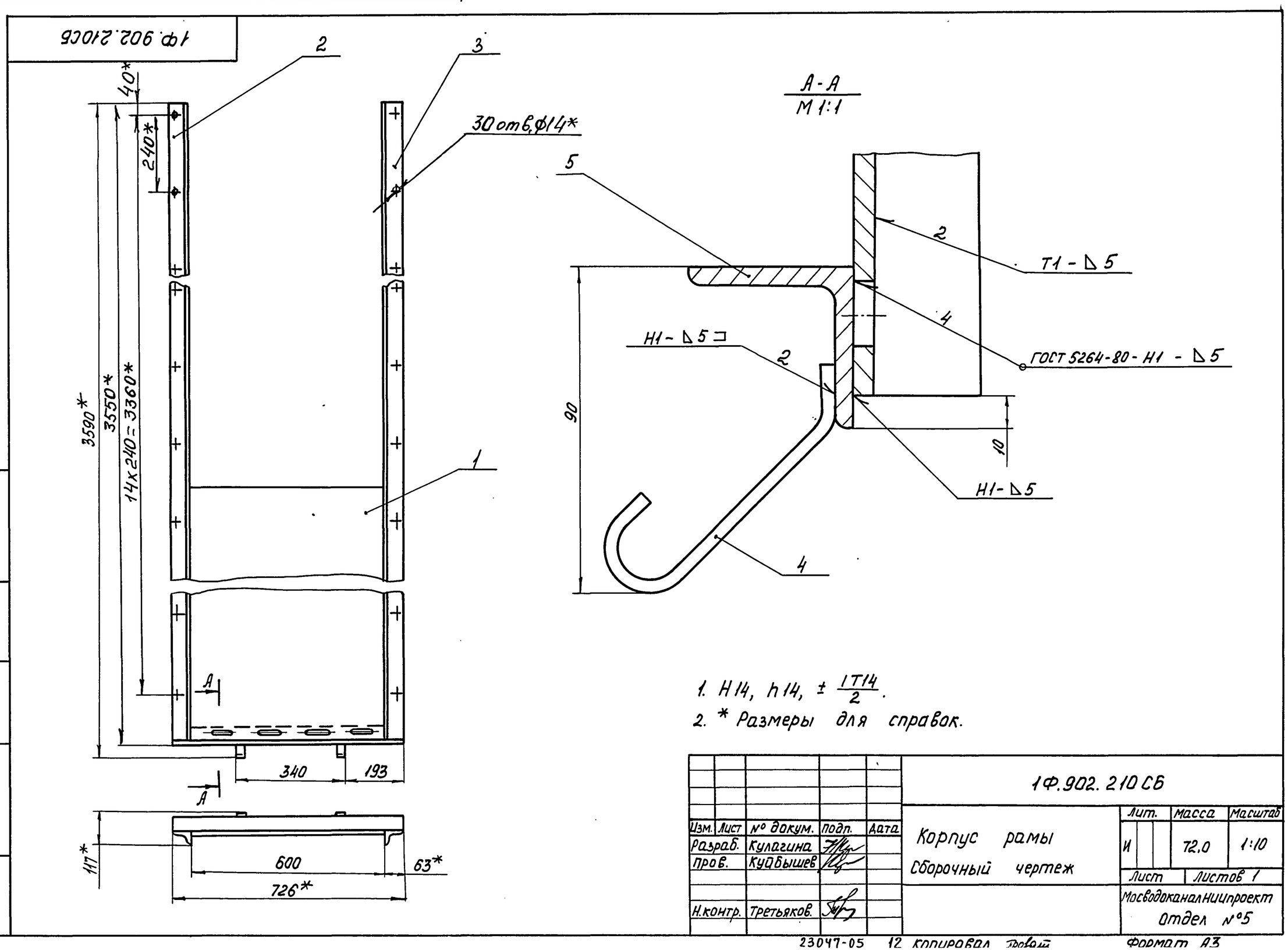

1. H14, h14, ± IT14/2.
2. * Размеры для справок.

Изм.	Лист	№ докум.	Подп.	Дата	1Ф.902. 210СБ			
Разраб.		Кулагина			Корпус рамы сборочный чертеж	Лит. И	Масса 72,0	Масштаб 1:10
Пров.		Куйбышев				Лист	Листов 1	
Н. контр.		Третьяков				Мосводоканал НИИпроект Отдел №5		

Инв. № подл. | Подпись и дата | Взам. инв. № | Инв. № дубл. | Подпись и дата

Типовой проект 902-2-446.88
Альбом V

Формат	Зона	Поз	Обозначение	Наименование	Кол.	Примечание
				Документация		
А3			1Ф.902.210СБ	Сборочный чертеж		
				Детали		
А4		1	1Ф.902.211	Стенка	1	
А4		2	1Ф.902.212	Направляющая	1	
		3	1Ф.902.212-01	Направляющая	1	
А4		4	1Ф.902.213	Анкер	2	
Б4		5	1Ф.902.214	Уголок		
				Уголок 50х50х5-Б ГОСТ 8509-86 / ВСт3сп ГОСТ 535-79		
				L=726 h14	1	2,7кг

Изм.	Лист	№докум.	Подп.	Дата	1Ф.902.210			
Разраб.		Кулагина			Корпус рамы	Лит. И	Лист	Листов 1
Пров.		Куйбышев				Мосводоканалниипроект Отдел №5		
Н.контр.		Третьяков						

Инв.№ подл. | Подп. и дата | Взам. инв.№ | Инв.№ дубл. | Подп. и дата

Формат А4

1Ф.902.211

(√)

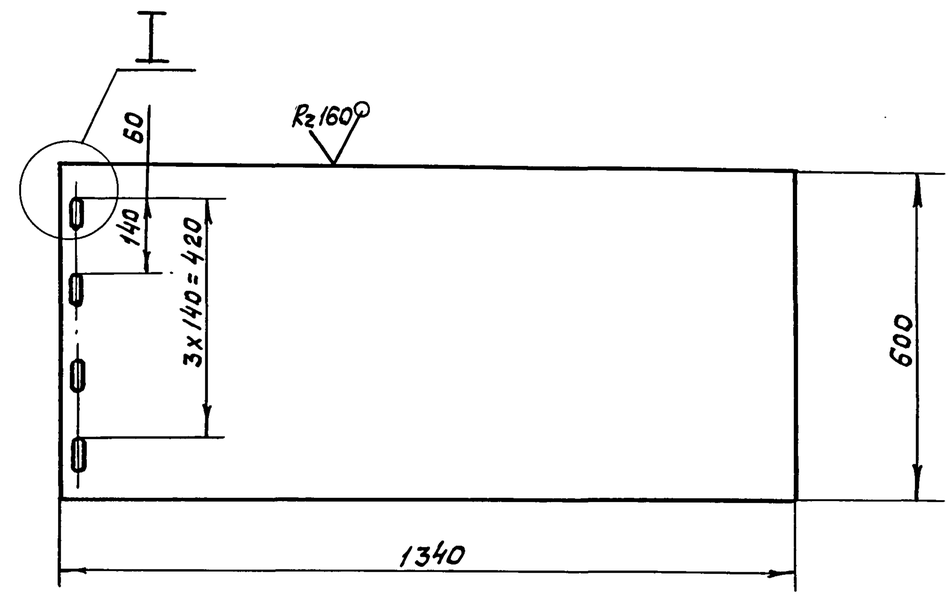

I
М1:2 повернуто

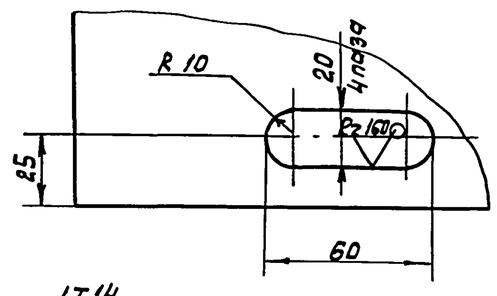

H14, h14, ± IT14/2.

Изм.	Лист	№докум.	Подп.	Дата	1Ф.902.211			
Разраб.		Кулагина			Стенка	Лит. И	Масса 37,5	Масштаб 1:10
Пров.		Куйбышев				Лист	Листов 1	
Н.контр.		Третьяков			Лист Б-6 ГОСТ 19903-74 / ВСт.3сп ГОСТ 14637-79	Мосводоканалниипроект Отдел №5		

Инв.№ подл. | Подп. и дата | Взам. инв.№ | Инв.№ дубл. | Подп. и дата

Формат А4

1Ф.902.212

(√)

1.Ф 902.212 - изображено
1Ф.902.212-01-зеркальное отражение

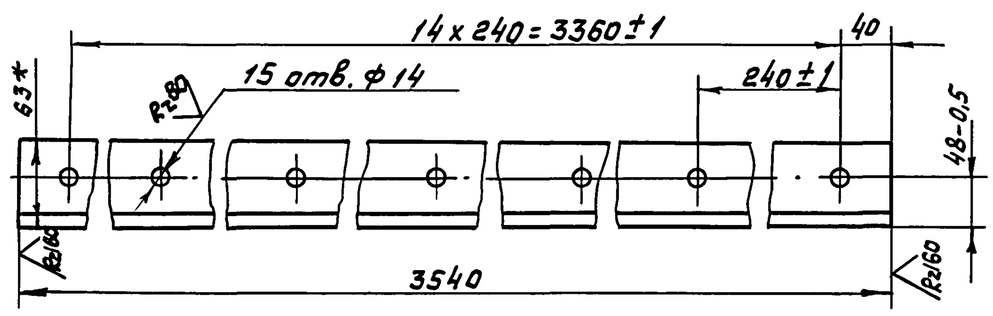

1. H14, h14, ± IT14/2.
2. *Размер для справок.

Изм.	Лист	№докум.	Подп.	Дата	1Ф.902.212			
Разраб.		Кулагина			Направляющая	Лит. И	Масса 15,7	Масштаб 1:5
Пров.		Куйбышев				Лист	Листов 1	
Н.контр.		Третьяков			Уголок 63х40х6-Б ГОСТ 8510-86 / ВСт.3сп ГОСТ 535-79	Мосводоканалниипроект Отдел №5		

Инв.№ подл. | Подп. и дата | Взам. инв.№ | Инв.№ дубл. | Подп. и дата

Формат А4

1Ф.902.213

Rz160 (√)

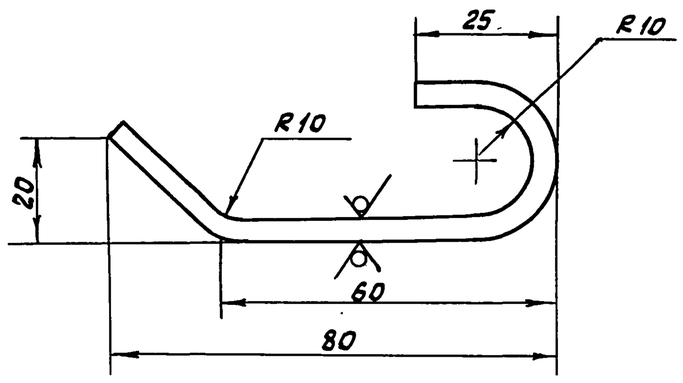

1. Длина развертки 121мм.
2. H14, h14, ± IT14/2.

Изм.	Лист	№докум.	Подп.	Дата	1Ф.902.213			
Разраб.		Кулагина			Анкер	Лит. И	Масса 0,14	Масштаб 1:1
Пров.		Куйбышев				Лист	Листов 1	
Н.контр.		Третьяков			Полоса Б-2-4х40 ГОСТ 103-76 / ВСт.3сп ГОСТ 535-79	Мосводоканалниипроект Отдел №5		

Инв.№ подл. | Подп. и дата | Взам. инв.№ | Инв.№ дубл. | Подп. и дата

Формат А4

Типовой проект 902-2-446.88
Альбом V

1Ф. 902.201

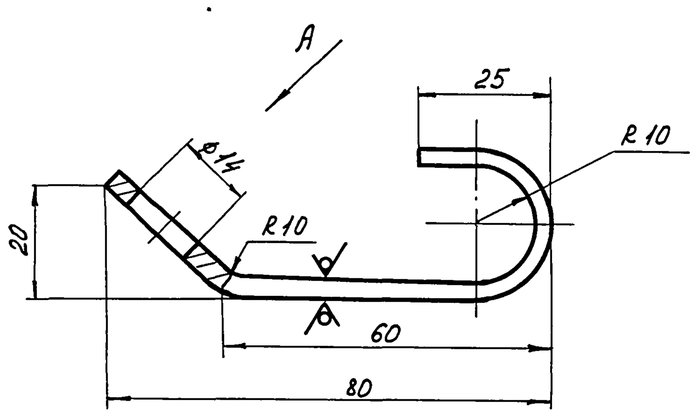

Вид А Повернуто

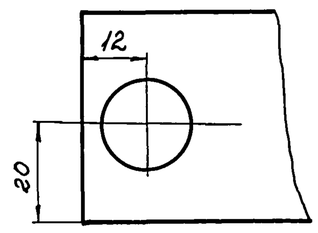

1. Длина развертки 121мм.
2. $H14, \pm \frac{IT14}{2}$.

Изм.	Лист	N° докум.	Подп.	Дата	1Ф. 902.201			
Разраб.		Кулагина			Анкер	Лит. И	Масса 0,12	Масштаб 1:1
Пров.		Куйбышев				Лист	Листов 1	
Н. контр.		Третьяков			Полоса Б-2 4х40 ГОСТ 103-76 / ВСт.3сп ГОСТ 535-79	Мосводоканалниипроект Отдел N°5		

Формат А4

Инв. N° подл. | Подпись и дата | Взам. инв. N° | Инв. N° дубл. | Подпись и дата

1Ф. 902.202

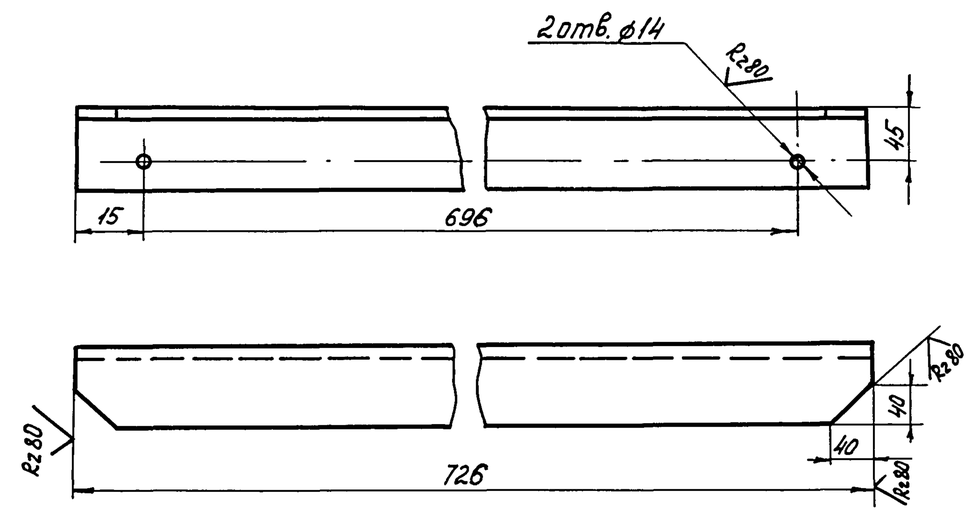

$H14, \pm \frac{IT14}{2}$.

Изм.	Лист	N° докум.	Подп.	Дата	1Ф. 902.202			
Разраб.		Кулагина			Поперечина	Лит. И	Масса 4,1	Масштаб 1:5
Пров.		Куйбышев				Лист	Листов 1	
Н. контр.		Третьяков			Уголок 63х63х6-Б-ГОСТ 8509-86 / ВСт.3сп ГОСТ 535-79	Мосводоканалниипроект Отдел N°5		

Формат А4

Подп. и дата | Взам. инв. N° | Инв. N° дубл. | Подп. и дата | Инв. N° подл.

1Ф. 902.203

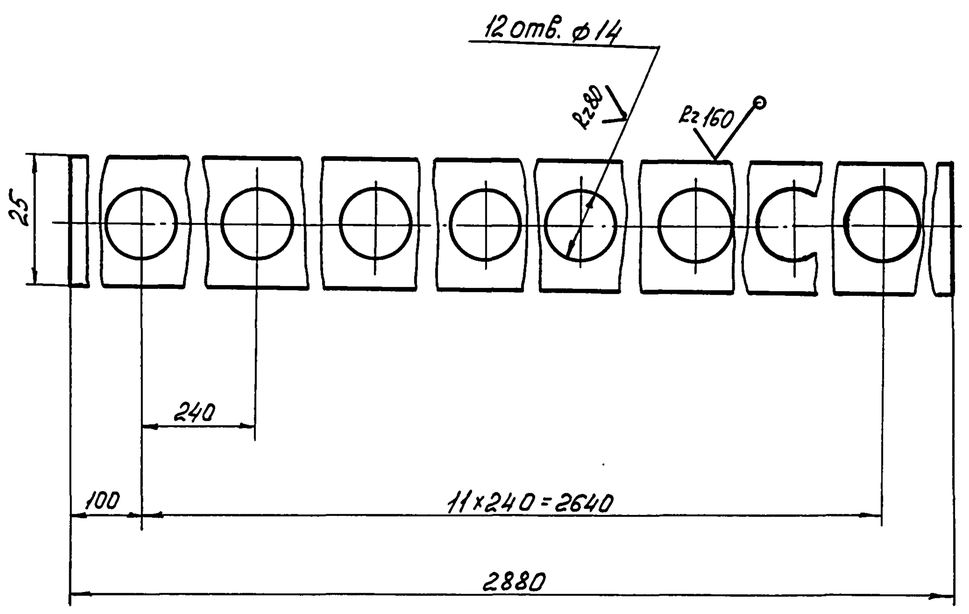

$H14, h14, \pm \frac{IT14}{2}$.

Изм.	Лист	N° докум.	Подп.	Дата	1Ф. 902.203			
Разраб.		Кулагина			Вставка	Лит. И	Масса 5,4	Масштаб 1:1
Пров.		Куйбышев				Лист	Листов 1	
Н. контр.		Третьяков			Лист Б-10 ГОСТ 19903-74 / ВСт.3сп ГОСТ 14637-79	Мосводоканалниипроект Отдел N°5		

Формат А4

Подпись и дата | Взам. инв. N° | Инв. N° дубл. | Подпись и дата | Инв. N° подл.

1Ф. 902.300

Сварка ручная электродуговая

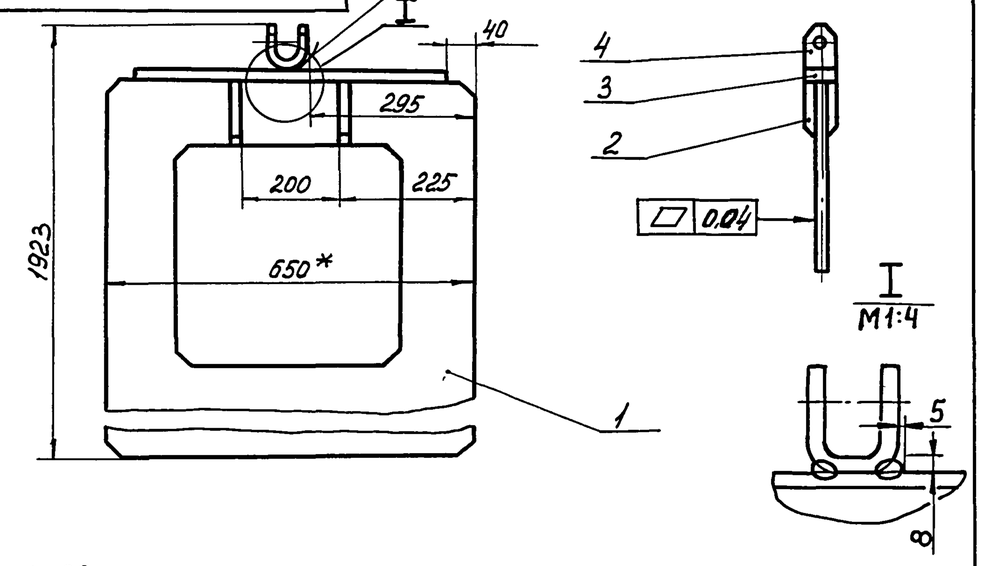

1. Сварку, кроме мест обозначенных особо, производить по контуру прилегания деталей по ГОСТ 5264-80-Т1-∆6.
2. $h14, \pm \frac{IT14}{2}$.
3. * Размер для справок.

Формат	Зона	Поз	Обозначение	Наименование	Кол.	Примечание
				Детали		
А4		1	1Ф. 902.301	Лист	1	
А4		2	1Ф. 902.302	Ребро	4	
А4		3	1Ф. 902.303	Полоса	1	
А4		4	1Ф. 902.304	Ушко	1	

Изм.	Лист	N° докум.	Подп.	Дата	1Ф. 902.300			
Разраб.		Кулагина			Щит с водосливом	Лит. И	Масса 5,1	Масштаб 1:10
Пров.		Куйбышев				Лист	Листов 1	
Н. контр.		Третьяков				Мосводоканалниипроект Отдел N°5		

Формат А4

Типовой проект 902-2-446.88
Альбом V

1ф.902.301

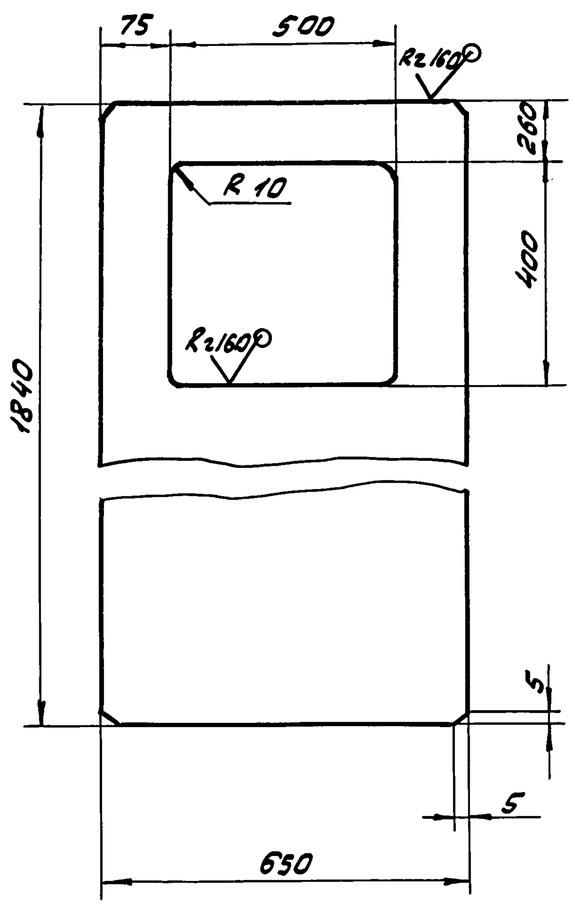

$H14, h14, \pm \frac{IT14}{2}$.

Изм. Лист	№ докум.	Подп.	Дата	1Ф 902.301	
Разраб.	Кулагина			Лист	Лит. И; Масса 48; Масштаб 1:10; Лист; Листов 1
Пров.	Куйбышев				
Н. контр.	Третьяков			Лист 6-6 ГОСТ 19903-74 / В Ст3сп ГОСТ 14637-79	Мосводоканалниипроект Отдел №5

Инв. № подл. | Подпись и дата | Взам. инв. № | Инв. № дубл. | Подпись и дата

формат А4

1ф.902.302

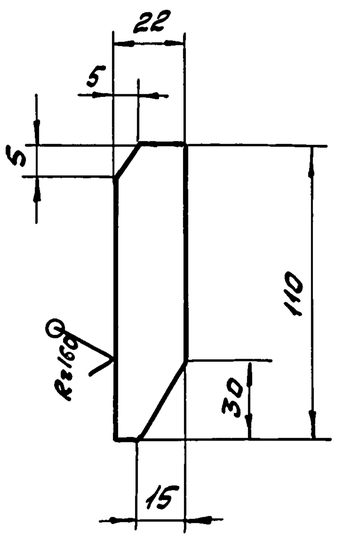

$h14, \pm \frac{IT14}{2}$.

Изм. Лист	№ докум.	Подп.	Дата	1Ф.902.302	
Разраб.	Кулагина			Ребро	Лит. И; Масса 0,1; Масштаб 1:2; Лист; Листов 1
Пров.	Куйбышев				
Н. контр.	Третьяков			Лист 6-6 ГОСТ 19903-74 / В Ст3сп ГОСТ 14637-79	Мосводоканалниипроект Отдел №5

Инв. № подл. | Подпись и дата | Взам. инв. № | Инв. № дубл. | Подпись и дата

формат А4

1ф.902.303

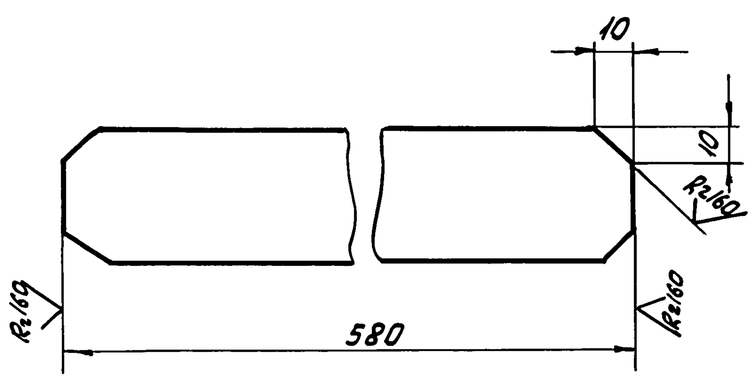

$h14, \pm \frac{IT14}{2}$.

Изм. Лист	№ докум.	Подп.	Дата	1Ф.902.303	
Разраб.	Кулагина			Полоса	Лит. И; Масса 1,8; Масштаб 1:2; Лист; Листов 1
Пров.	Куйбышев				
Н. контр.	Третьяков			Полоса Б-2 8х50 ГОСТ 103-76 / В ст.3сп ГОСТ 535-79	Мосводоканалниипроект Отдел №5

Инв. № подл. | Подпись и дата | Взам. инв. № | Инв. № дубл. | Подпись и дата

формат А4

1ф.902.304

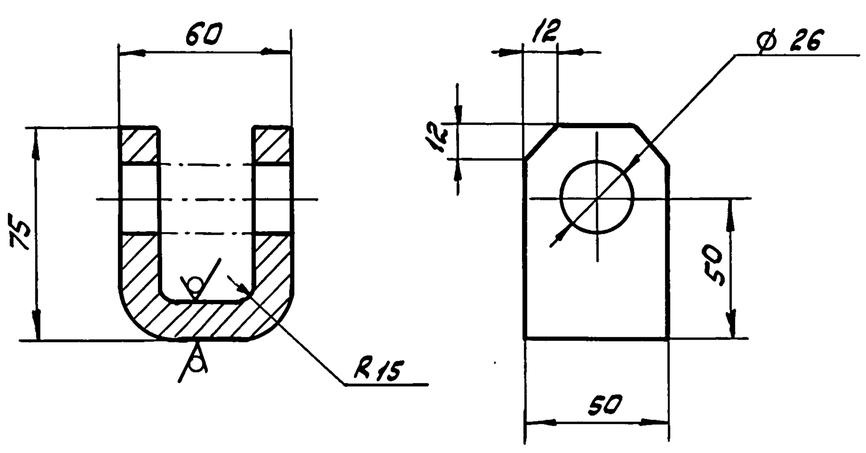

$H14, h14, \pm \frac{IT14}{2}$.

Изм. Лист	№ докум.	Подп.	Дата	1Ф.902.304	
Разраб.	Кулагина			Ушко	Лит. И; Масса 0,8; Масштаб 1:2; Лист; Листов 1
Пров.	Куйбышев				
Н. контр.	Третьяков			Полоса Б-2 12х50 ГОСТ 103-76 / В Ст3сп ГОСТ 535-79	Мосводоканалниипроект Отдел №5

Инв. № подл. | Подпись и дата | Взам. инв. № | Инв. № дубл. | Подпись и дата

формат А4

Типовой проект 902-2-446.88
Альбом V

1Ф.902.400

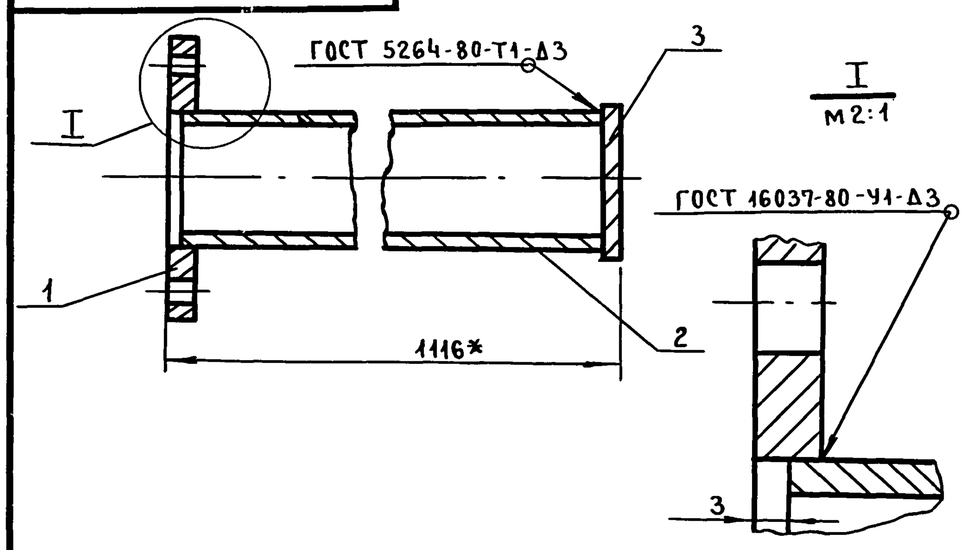

1. Шероховатость обрабатываемых поверхностей деталей без чертежа – Rz 160.
2. * Размер для справок.

Формат	Зона	Поз.	Обозначение	Наименование	Кол.	Примечание
				Детали		
А4		1	1Ф.902.401	Фланец	1	
Б4		2	1Ф.902.402	Труба L=1110 h14		
				Труба 50×3,5 ГОСТ 3262-75	1	5,4 кг
Б4		3	1Ф.902.403	Заглушка ф65 h14		
				Лист Б-3 ГОСТ 19903-74		
				В Ст.3сп ГОСТ 16523-70	1	0,08 кг

1Ф.902.400

Изм	Лист	№ докум.	Подп.	Дата	Колпак	Лит.	Масса	Масштаб
Разраб.		Кулагина	"			И	6,7	1:2
Пров.		Куйбышев	"			Лист	Листов 1	
Н.контр.		Третьяков	"			Мосводоканалниипроект Отдел №5		

Подп. и дата | Инв. № дубл. | Взам. инв. № | Подп. и дата | Инв. № подл.

1Ф.902.401

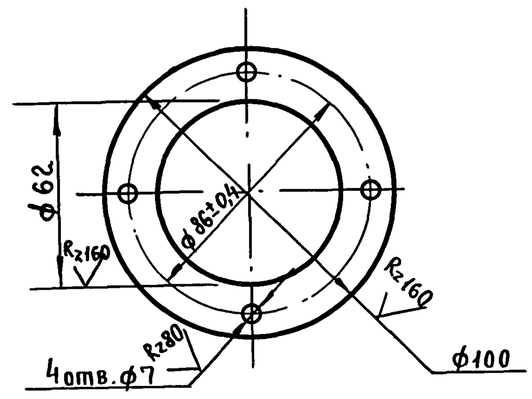

Н14, h14, $\pm\frac{IT14}{2}$.

Изм	Лист	№ докум.	Подп.	Дата	Фланец	Лит.	Масса	Масштаб
Разраб.		Кулагина	"			И	0,22	1:2
Пров.		Куйбышев	"			Лист	Листов 1	
Н.контр.		Третьяков	"		Лист Б-6 ГОСТ 19903-74 / В Ст.3сп ГОСТ 14637-79	Мосводоканалниипроект Отдел №5		

Подп. и дата | Инв. № дубл. | Взам. инв. № | Подп. и дата | Инв. № подл.

1Ф.902.002

Rz40

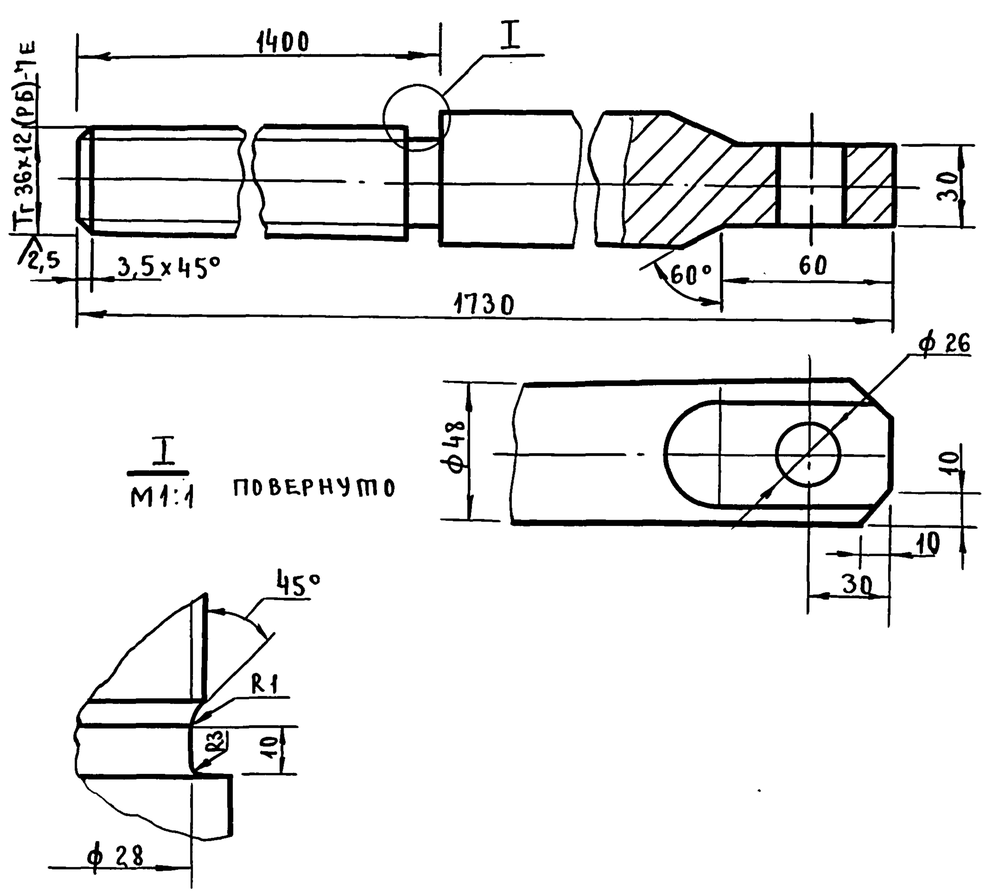

Н14, h14, $\pm\frac{IT14}{2}$.

Изм	Лист	№ докум	Подп.	Дата	Штанга винтовая	Лит.	Масса	Масштаб
Разраб.		Кулагина	"			И	12	1:2
Пров.		Куйбышев	"			Лист	Листов 1	
Н.контр.		Третьяков	"		Круг 50-В ГОСТ 2590-71 / 20Х13 ГОСТ 5949-75	Мосводоканалниипроект Отдел №5		

Подп. и дата | Инв. № дубл. | Взам. инв. № | Подп. и дата | Инв. № подл.

1Ф.902.001

Rz80

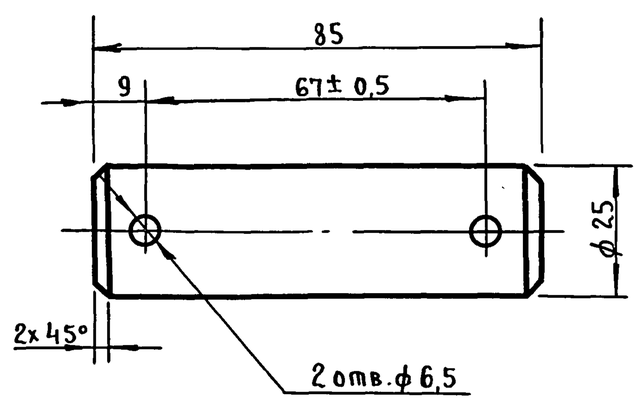

Н14, h14, $\pm\frac{IT14}{2}$.

Изм	Лист	№ докум	Подп.	Дата	Ось	Лит.	Масса	Масштаб
Разраб.		Кулагина	"			И	0,32	1:1
Пров.		Куйбышев	"			Лист	Листов 1	
Н.контр.		Третьяков	"		Ст.3 ГОСТ 380-71	Мосводоканалниипроект Отдел №5		

Подп. и дата | Инв. № дубл. | Взам. инв. № | Подп. и дата | Инв. № подл.

Пров. Мая 28.8.90 Кол. Хэлеть

Типовой проект 902-2-446.88
Альбом V

1Ф.903.000СБ

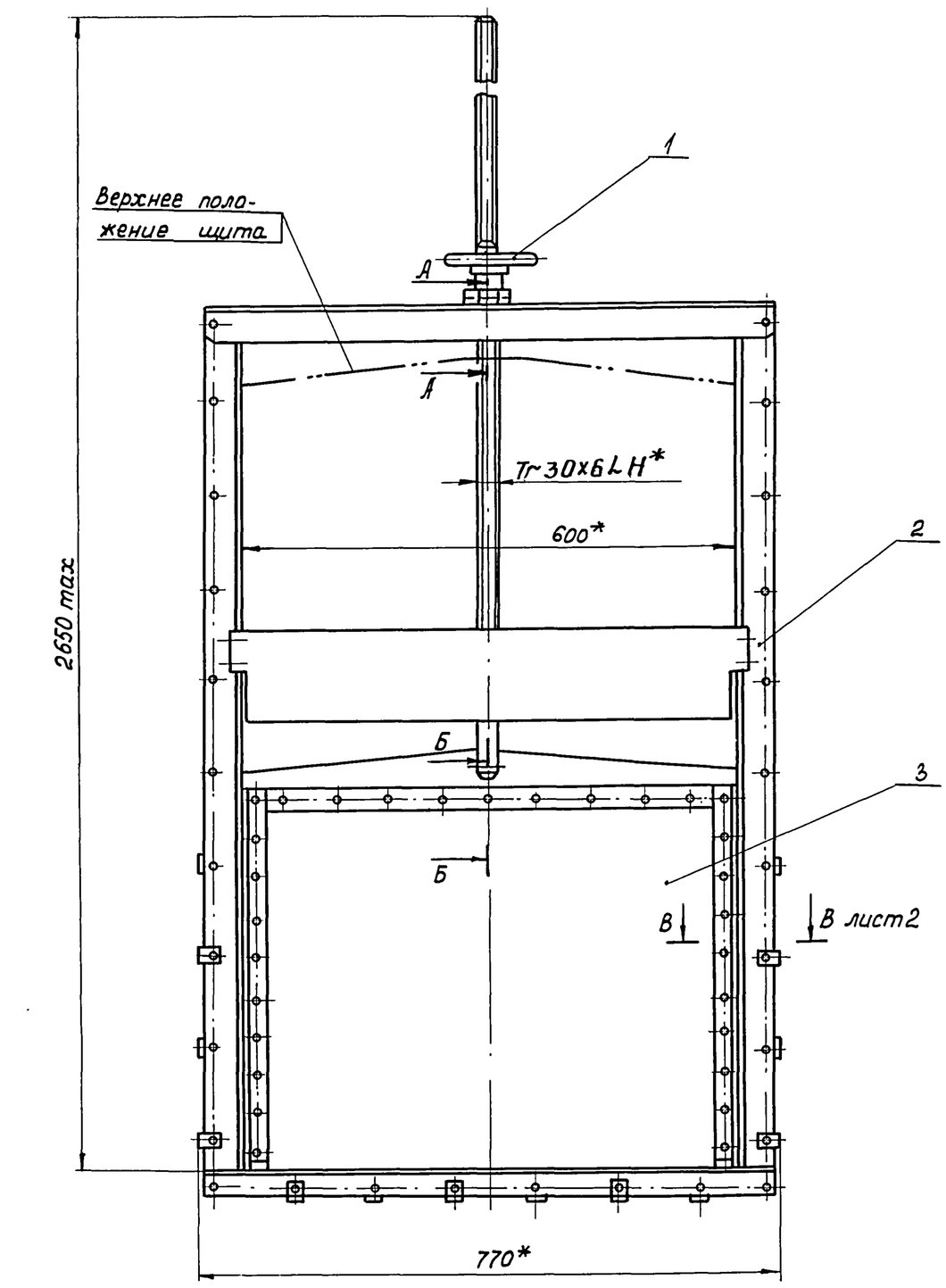

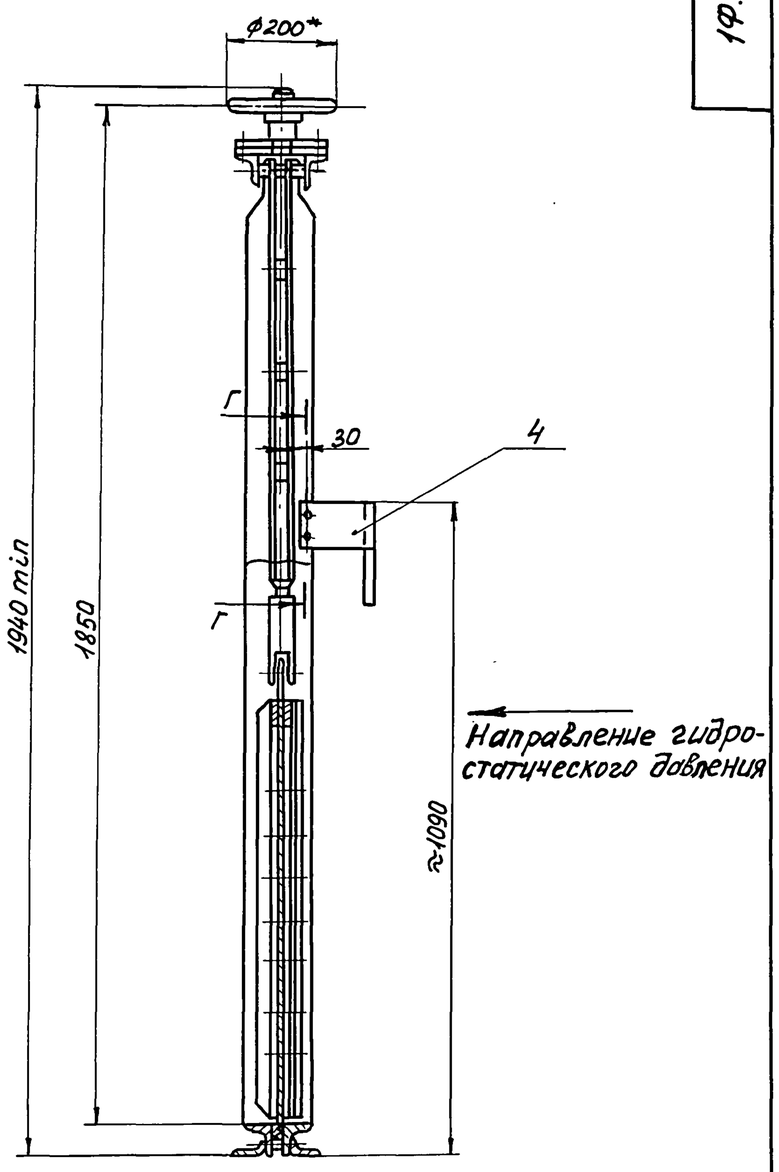

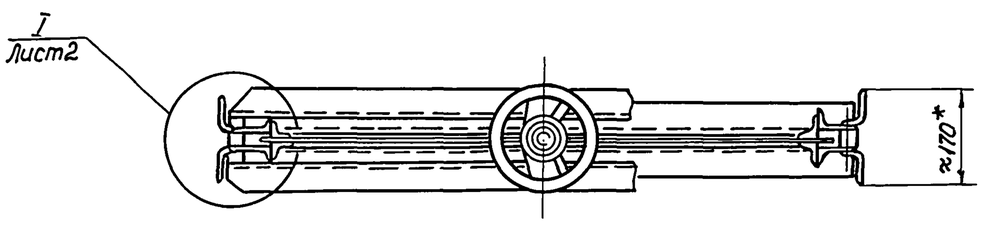

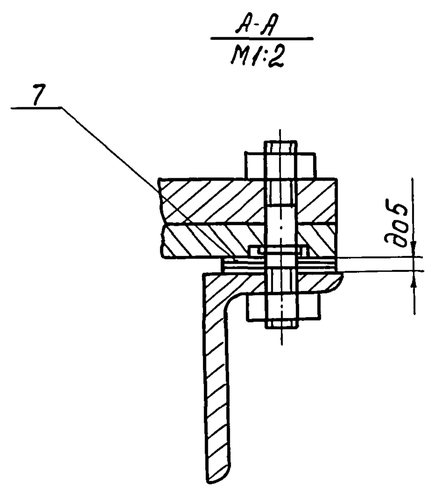

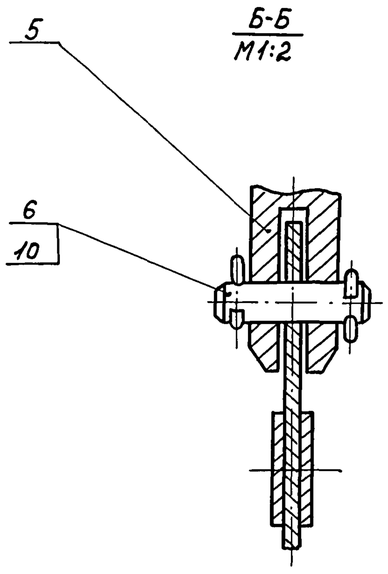

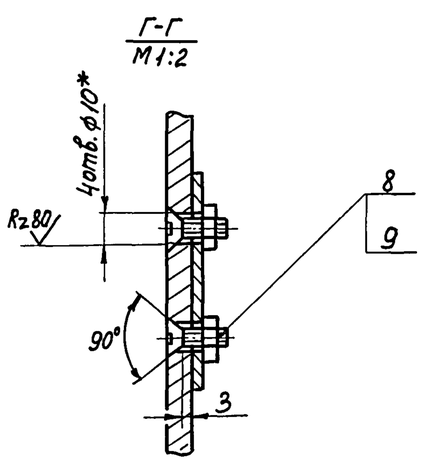

Тип затвора	Плоский скользящий с резиновым уплотнением
Ширина проема рамы затвора в свету	600 мм
Высота проема перекрываемого щитом	800 мм
Направление гидростатического давления	одностороннее
Расчетное подъемное усилие при перепаде, равном высоте щита	1120Н
Тип привода	Ручной с винтовым подъемным механизмом
Время, необходимое для полного подъема или опускания щита	≈3 мин.
Наибольшее расчетное усилие на маховике	≈50Н
Вес подвижных частей затвора	≈38 кг

1. Изготовление и монтаж затвора производить в соответствии со строительными нормами и правилами СН и П III-18-75.
2. Затвор покрыть: грунтом хс-010, краска эмхс-710, серый, лак хс-76 VI В ГОСТ 9355-81 кругом, за исключением обрабатываемых и сопрягающихся поверхностей, а так же поверхностей сопрягающихся со штраном бетоном.
3. Количество и толщину регулировочных прокладок (поз.7) при установке ручного привода (поз.1) определить „по месту" в пределах размера указанного на чертеже (см. сечение А-А).
4. Для трущихся деталей подъемного механизма следует применять смазку ЦИАТИМ-201 ГОСТ 6267-74.
5. Шероховатость обрабатываемых поверхностей деталей без чертежа - Rz160.
6*. Размеры для справок

					1Ф.903.000СБ			
Изм.	Лист	№докум.	Подп.	Дата	Затвор плоский поверхностный 600×800 с ручным приводом. Сборочный чертеж.	Лит.	Масса	Масштаб
Разраб.		Кулагина				И	130	1:10
Пров.		Куйбышев				Лист 1	Листов 2	
Н.контр.		Третьяков				Мосводоканалниипроект Отдел №5		
Утв.		Куйбышев						

Инв.№ подл. | Подпись и дата | Взам. инв.№ | Инв.№ дубл. | Подпись и дата

Типовой проект 902-2-446.88
Альбом V

1Ф.903.000СБ

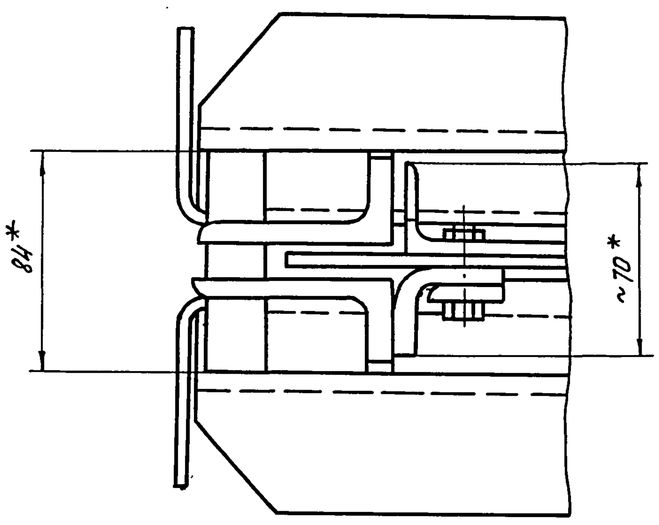

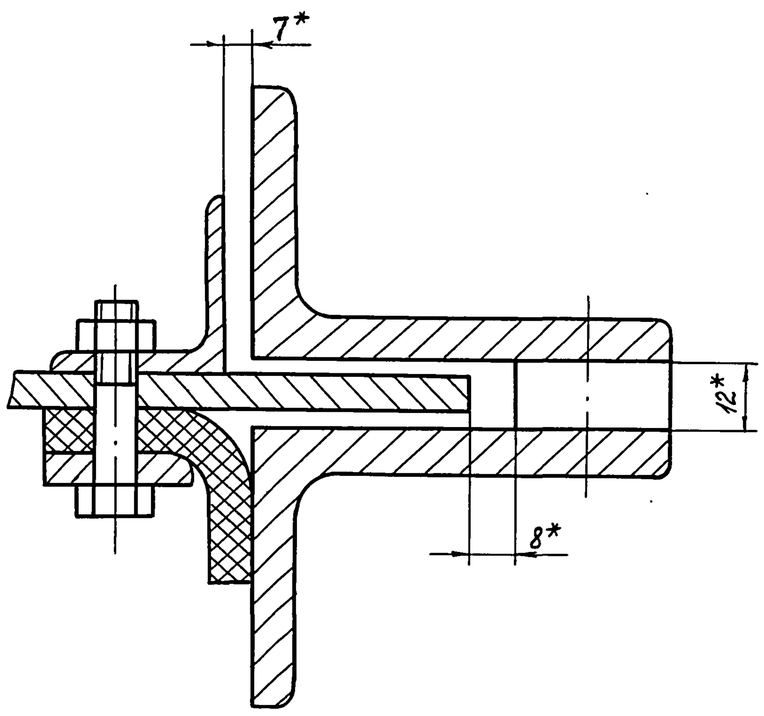

Изм.	Лист	№ докум.	Подп.	Дата	1Ф.903.000СБ	Лист 2

Формат А4

1Ф.903.001

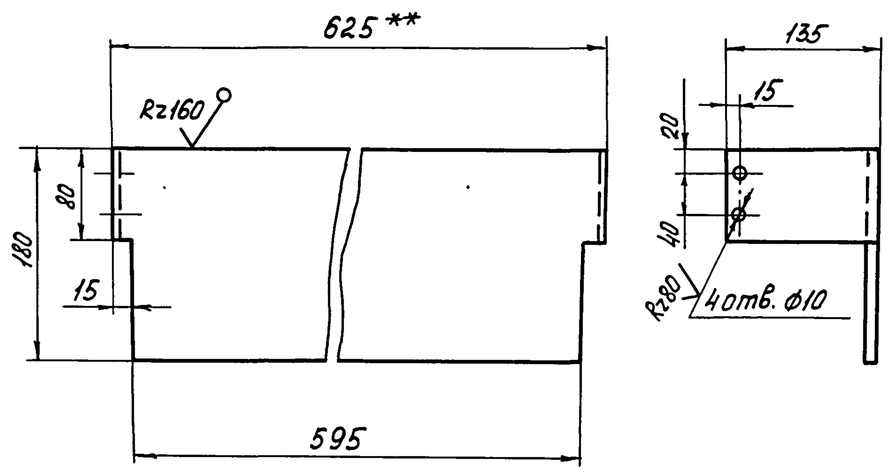

1. Внутренний радиус гибки R3.
2. H14, h14, $\pm \frac{IT14}{2}$.
3. ** Уточнить размер по раме затвора 1Ф.903.200СБ.

Изм.	Лист	№ докум.	Подп.	Дата	1Ф.903.001			
Разраб.		Кулагина			Ограждение	Лит. И	Масса 4,5	Масштаб 1:5
Пров.		Куйбышев				Лист	Листов 1	
Н. контр.		Третьяков			Лист Б-3 ГОСТ 19903-74 / ВСт.3сп ГОСТ 14637-79	Мосводоканалниипроект Отдел №5		

Формат А4

Формат	Зона	Поз.	Обозначение	Наименование	Кол.	Примечание
				Документация		
*			1Ф.903.000СБ	Сборочный чертеж		*А2; А4
А3			1Ф.903.000ВС	Ведомость спецификаций		
А3			1Ф.903.000ВП	Ведомость покупных изделий		
				Сборочные единицы		
А4		1	1Ф.903.100	Привод ручной	1	
А4		2	1Ф.903.200	Рама затвора	1	
А4		3	1Ф.903.300	Щит	1	
				Детали		
А4		4	1Ф.903.001	Ограждение	1	
А4		5	1Ф.903.002	Штанга винтовая	1	
А4		6	1Ф.903.003	Ось	1	
Б4		7	1Ф.903.004	Прокладка		
				Лист Б-1 ГОСТ 19904-74 / ВСт.3сп ГОСТ 16523-70		
				⌀40h14×⌀13H14	8	см. прим. 3

Изм.	Лист	№ докум.	Подп.	Дата	1Ф.903.000			
Разраб.		Кулагина			Затвор плоский поверхностный 600×800 с ручным приводом	Лит. И	Лист 1	Листов 2
Пров.		Куйбышев				Мосводоканалниипроект Отдел №5		
Н.контр.		Третьяков						

Формат А4

Формат	Зона	Поз.	Обозначение	Наименование	Кол.	Примечание
				Стандартные изделия		
		8		Винт 2М8×1,0×18.58.096 ГОСТ 17475-80	4	
		9		Гайка 2М8×1,0.5.096 ГОСТ 5915-70	4	
		10		Шплинт 5×25-001 ГОСТ 397-79	2	

Изм.	Лист	№ докум	Подп.	Дата	1Ф.903.000	Лист 2

23047-05 18 Корнилова

Формат А4

Типовой проект 902-2-446.88
Альбом V

№ строки	Обозначение	Наименование	Куда входит: Обозначение	Куда входит: Кол.	Общее кол.	Примечание
1	1Ф.903.000	Затвор плоский поверхностный				
2		600×800 с ручным приводом			1	
3						
4	1Ф.903.100	Привод ручной	1Ф.903.000	1	1	
5	1Ф.903.200	Рама затвора	1Ф.903.000	1	1	
6	1Ф.903.300	Щит	1Ф.903.000	1	1	
7						
8						
9						
10						
11						
12						
13						
14						
15						
16						
17						
18						
19						
20						
21						
22						
23						
24						
25						

Инв. № подл. | Подпись и дата | Взам. инв. № | Инв. № дубл. | Подпись и дата

Изм	Лист	№ докум.	Подп.	Дата	1Ф.903.000ВС		
Разраб.		Жеребович			Затвор плоский поверхностный 600×800 с ручным приводом. Ведомость спецификаций	Лит. И	Лист / Листов 1
Пров.		Куйбышев				Мосводоканалниипроект Отдел №5	
Н.контр.		Третьяков					
Утв.		Куйбышев					

Формат А3

№ строки	Наименование	Код ОКП	Обозначение документа на поставку	Поставщик	Куда входит (обозначение)	Количество: На изделие	В комплекты	На регулир.	Всего	Примечание
1	Маховик 2-В-200×36		ГОСТ 5260-75		1Ф.903.100	1			1	
2										
3										
4	Крепежные изделия									
5										
6	Болт М8×35,58,096		ГОСТ 7798-70		1Ф.903.300	20			20	
7	М10×45,58,096				1Ф.903.200	18			18	
8	М10×55,58.096				1Ф.903.200	5			5	
9	М12×120.58.096				1Ф.903.200	2			2	
10										
11	Винт М4×10,58,096		ГОСТ 1477-84		1Ф.903.100	3			3	
12										
13	Винт 2М8×1,0×18.58.096		ГОСТ 17475-80		1Ф.903.000	4			4	
14										
15	Гайка 2М8×1,0.5.096		ГОСТ 5915-70		1Ф.903.000	4			4	
16	М8,5.096				1Ф.903.300	20			20	
17	М10,5,096				1Ф.903.200	26			26	
18	М12,5,096				1Ф.903.100	4			4	
19					1Ф.903.200	2			2	
20						6			6	
21										
22	Заклепка 8×22		ГОСТ 10299-80		1Ф.903.300	9			9	
23										
24	Шплинт 5×25		ГОСТ 397-79		1Ф.903.000	2			2	
25										

Инв. № подл. | Подпись и дата | Взам. инв. № | Инв. № дубл. | Подпись и дата

Изм	Лист	№ докум.	Подп.	Дата	1Ф.903.000ВП		
Разраб.		Жеребович			Затвор плоский поверхностный 600×800 с ручным приводом. Ведомость покупных изделий	Лит. И	Лист / Листов 1
Пров.		Куйбышев				Мосводоканалниипроект Отдел №5	
Н.контр.		Третьяков					
Утв.		Куйбышев					

Копировал

Формат А3

1ф. 903. 100 СБ

Типовой проект 902-2-446.88
Альбом V

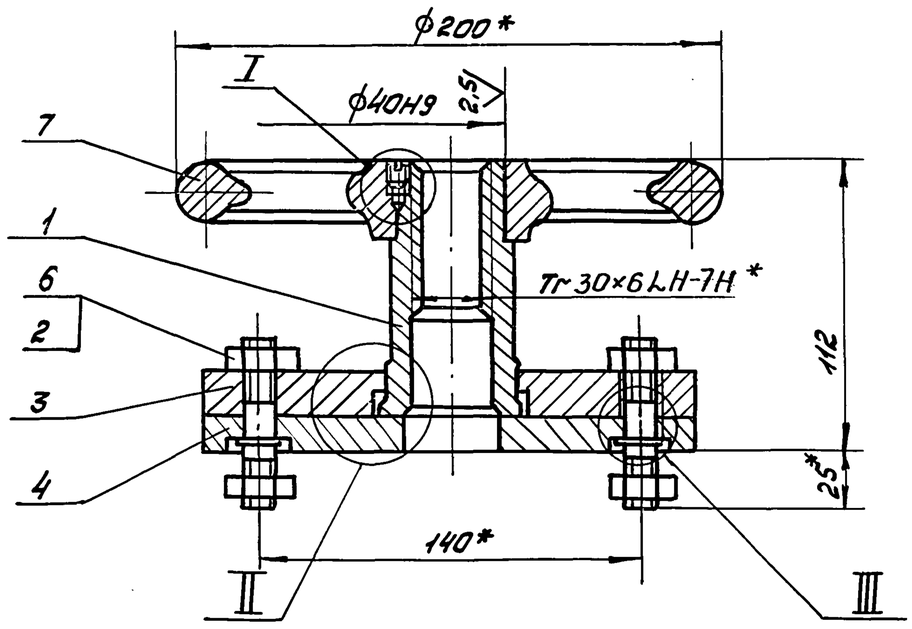

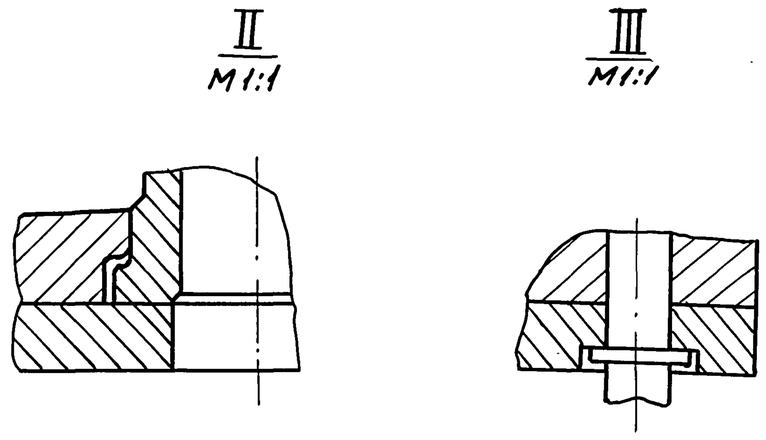

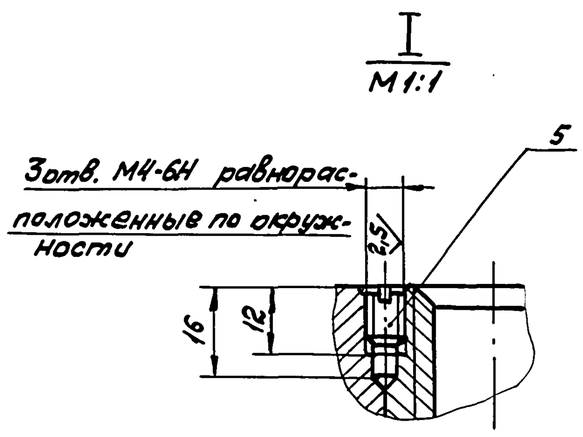

1. $\pm \frac{IT14}{2}$.
2. * Размеры для справок.

Изм	Лист	N° докум.	Подп.	Дата	1ф. 903. 100 СБ			
Разраб.		Кулагина			Привод ручной Сборочный чертеж	Лит.	Масса	Масштаб
Пров.		Куйбышев				И	5,7	1:2
						Лист	Листов 1	
Н. контр.		Третьяков				Мосводоканалниипроект Отдел N°5		

Формат А3

Формат	Зона	Поз.	Обозначение	Наименование	Кол.	Примечание
				Документация		
А3			1ф. 903.100СБ	Сборочный чертеж		
				Детали		
А4		1	1ф. 903. 101	Гайка подъемная	1	
А4		2	1ф. 903.102	Шпилька	2	
А4		3	1ф. 903.103	Пластина	1	
А4		4	1ф. 903.103-01	Пластина	1	
				Стандартные изделия		
		5		Винт М4×10.58.096		
				ГОСТ 1477-84	3	
		6		Гайка М12.5.096		
				ГОСТ 5915-70	4	
		7		Маховик 2-В-200×36		
				ГОСТ 5260-75	1	

Изм	Лист	N° докум.	Подп.	Дата	1ф. 903. 100			
Разраб.		Кулагина			Привод ручной	Лит.	Лист	Листов
Пров.		Куйбышев				И		1
Н. контр.		Третьяков				Мосводоканалниипроект Отдел N°5		

Формат А4

1ф. 903. 101

Rz80 (√)

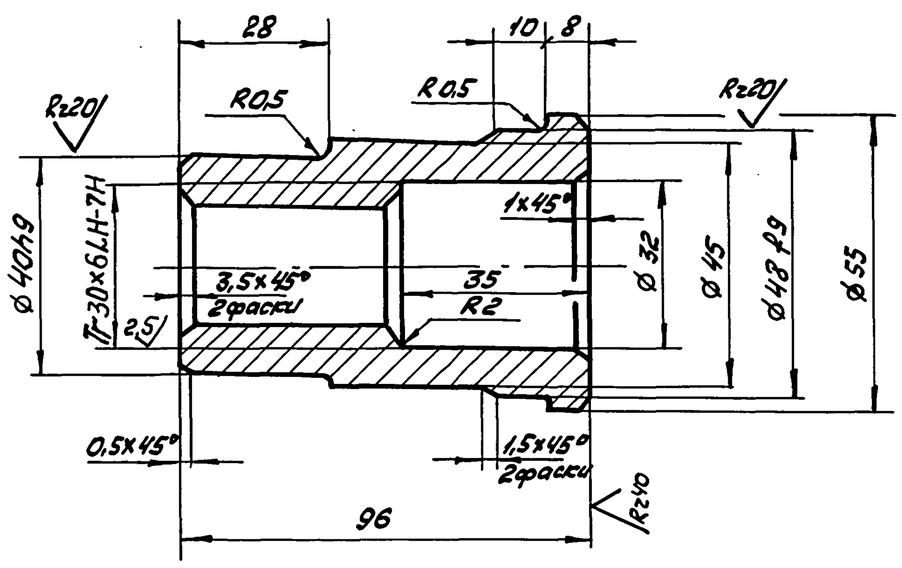

1. H14, h14, $\pm \frac{IT14}{2}$.
2. Допускаемые отклонения на размеры отливки выполнить по III кл. точности ГОСТ 1855-55.
3. Литейные радиусы, неуказанные на чертеже, выполнить R3.

Изм	Лист	N° докум.	Подп.	Дата	1ф. 903. 101			
Разраб.		Кулагина			Гайка подъемная	Лит.	Масса	Масштаб
Пров.		Куйбышев				И	0,7	1:1
						Лист	Листов 1	
Н. контр.		Третьяков			Ст20 ГОСТ 1412-85	Мосводоканалниипроект Отдел N°5		

Копировал

Формат А4

Типовой проект 902-2-446.88
Альбом V

1ф. 903.102

Rz80 (√)

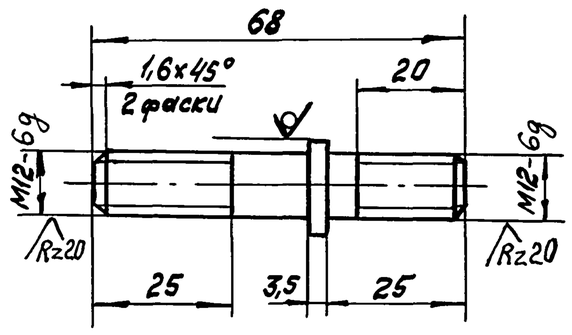

$h14, \pm \frac{IT14}{2}$.

Изм	Лист	N° докум.	Подп.	Дата	1ф. 903.102		
Разраб.		Кулагина			Шпилька	Лит. И	Масса 0,06 / Масштаб 1:1
Пров.		Куйбышев				Лист	Листов 1
Н.контр.		Третьяков			круг $\frac{18\text{-}В\text{-}ГОСТ\ 2590\text{-}71}{ВСт3пс\ ГОСТ\ 535\text{-}79}$	Мосводоканал НИИпроект Отдел N°5	

Инв.N° подл. | Подпись и дата | Взам. инв.N° | Инв.N° дубл. | Подпись и дата

формат А4

1ф. 903.103

Rz80 (√)

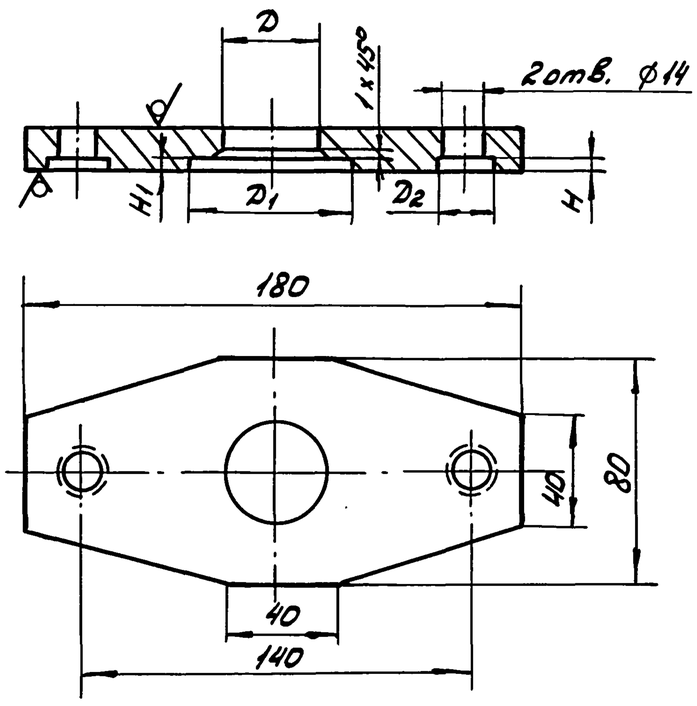

Обозначение	Размеры, мм D	D1	D2	H	H1	Вес, кг
1ф. 903.103	⌀48H9	⌀58	—	—	8,5	1,1
-01	⌀35H9	—	⌀20	4	—	1,2

$H14, h14, \pm \frac{IT14}{2}$.

Изм	Лист	N° докум.	Подп.	Дата	1ф. 903.103		
Разраб.		Кулагина			Пластина	Лит. И	Масса см. табл. / Масштаб —
Пров.		Куйбышев				Лист	Листов 1
Н.контр.		Третьяков			Лист $\frac{Б\text{-}16\ ГОСТ\ 19903\text{-}74}{Вст3сп\ ГОСТ\ 14637\text{-}79}$	Мосводоканал НИИпроект Отдел N°5	

Инв.N° подл. | Подпись и дата | Взам. инв.N° | Инв.N° дубл. | Подпись и дата

формат А4

Формат	Зона	Поз.	Обозначение	Наименование	Кол.	Примечание
				Документация		
А2			1ф. 903.200СБ	Сборочный чертеж		
				Детали		
А4		1	1ф. 903.201	Угольник	2	
А4		2	1ф. 903.202	Направляющая	2	
		3	-01	Направляющая	2	
А4		4	1ф. 903.203	Полоса анкерная	11	
А4		5	1ф. 903.204	Поперечина	2	
А4		6	1ф. 903.205	Уплотнение	1	
А4		7	1ф. 903.206	Полоса	2	
Б4		8	1ф. 903.207	Втулка		
				Труба $\frac{20x3\ ГОСТ\ 8734\text{-}75}{В10\ ГОСТ\ 8733\text{-}74}$		
				L = 28h14	7	0,02кг
Б4		9	1ф. 903.208	Втулка		
				Труба $\frac{20x3\ ГОСТ\ 8734\text{-}75}{В10\ ГОСТ\ 8733\text{-}74}$		
				L = 12h14	12	0,01кг

Изм.	Лист	N° докум.	Подп.	Дата	1ф. 903.200		
Разраб.		Кулагина			Рама затвора	Лит. И	Лист 1 / Листов 2
Пров.		Куйбышев				Мосводоканал НИИпроект Отдел N°5	
Н.контр.		Третьяков					

Инв.N° подл. | Подпись и дата | Взам. инв.N° | Инв.N° дубл. | Подпись и дата

формат А4

Формат	Зона	Поз.	Обозначение	Наименование		Примечание
				Стандартные изделия		
				Болт ГОСТ 7798-70		
		10		M10 x 45.58.096	18	
		11		M10 x 55.58.096	5	
		12		M12 x 120.58.096	2	
				Гайка ГОСТ 5915-70		
		13		M10.5.096	26	
		14		M12.5.096	2	

Изм	Лист	N° докум.	Подп.	Дата	1ф. 903.200	Лист 2

Инв.N° подл. | Подпись и дата | Взам. инв.N° | Инв.N° дубл. | Подпись и дата

1Ф.903.200СБ

Типовой проект 902-2-446.88
Альбом V

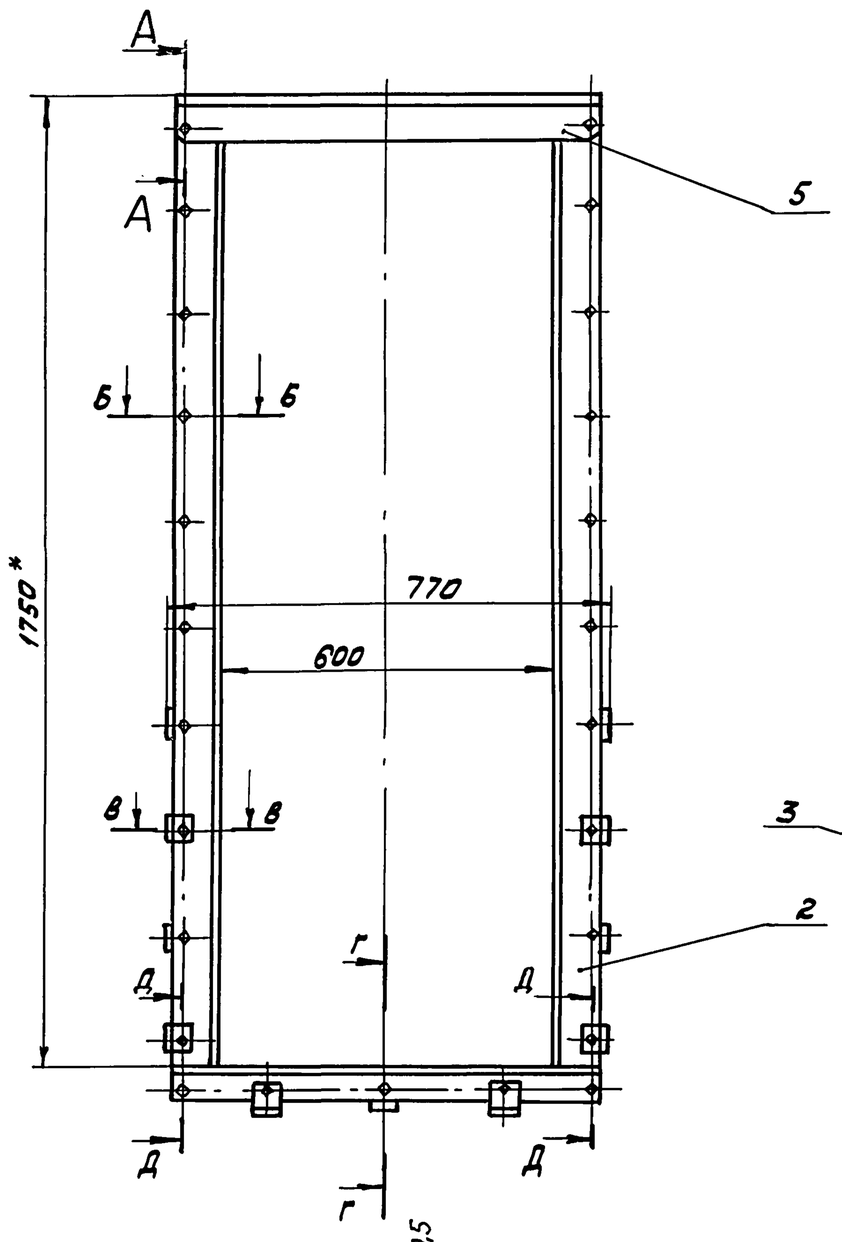

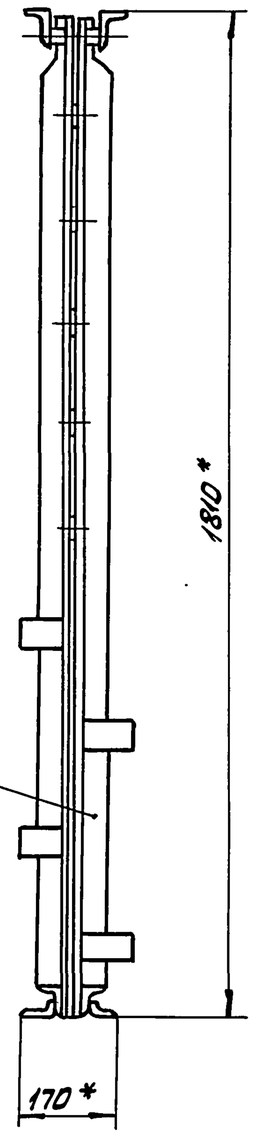

Д-Д
М1:2

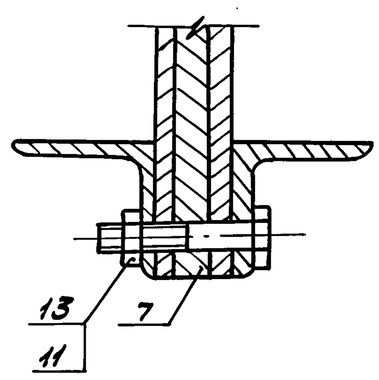

А-А
М1:2

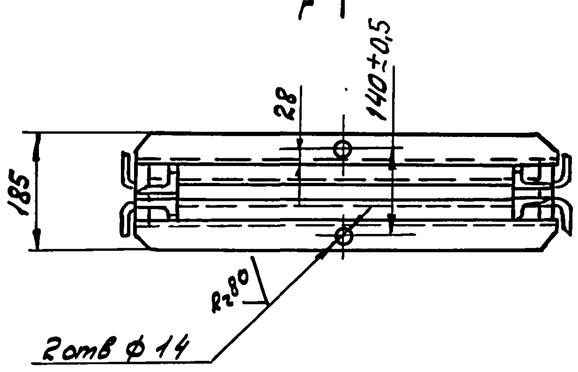

Б-Б
М1:2

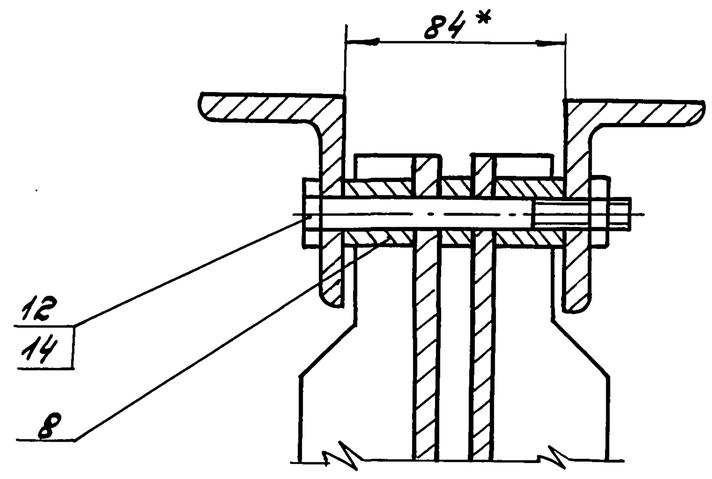

В-В
М1:2

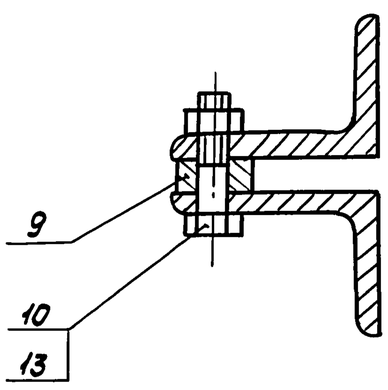

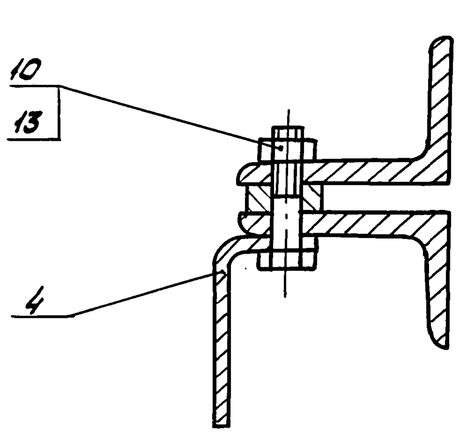

Г-Г
М1:2

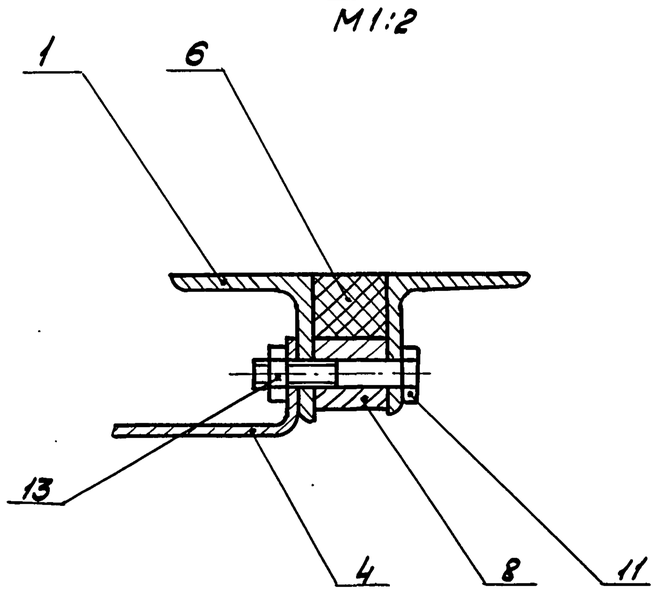

1. H14, h14, $\pm\frac{IT14}{2}$.
2. При сборке рамы затвора уплотнение поз.6 приклеить к угольникам поз.1 клеем №88 ТУ 38105 1061-76.
3. Шероховатость обрабатываемых поверхностей деталей без чертежа Rz160.
4. *Размеры для справок.

					1Ф.903.200СБ			
Изм.	Лист	№ докум.	Подп.	Дата	Рама затвора Сборочный чертеж	Лит.	Масса	Масштаб
Разраб.		Кулагина				И	74	1:10
Пров.		Куйбышев				Лист	Листов 1	
Н.контр.		Третьяков				Мосводоканалниипроект Отдел №5		

Инв.№подл. | Подпись и дата | Взам.инв.№ | Инв.№дубл. | Подпись и дата

Типовой проект 902-2-446.88
Альбом V

1Ф.903.201

Rz80 (√)

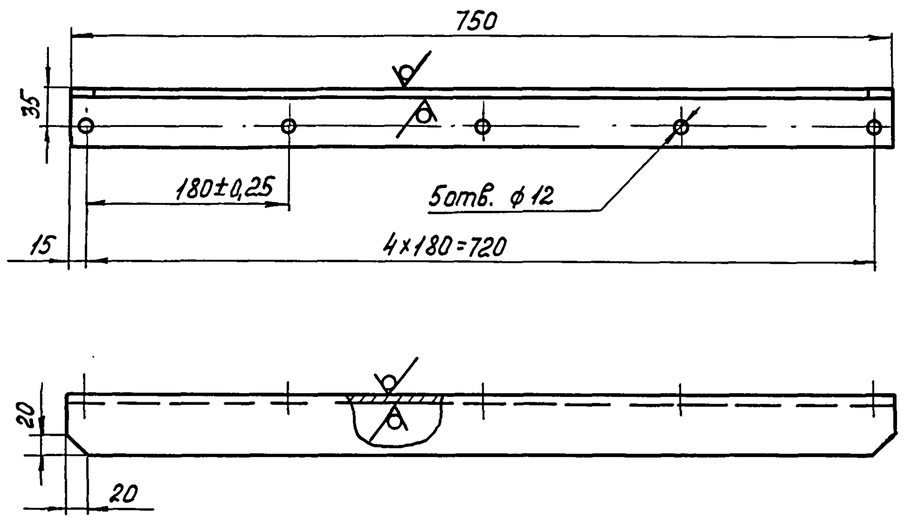

Н14, h14, ± IT14/2.

Изм.	Лист	N° докум.	Подп.	Дата	1Ф.903.201			
Разраб.		Кулагина			Угольник	Лит. И	Масса 16	Масштаб 1:5
Пров.		Куйбышев				Лист	Листов 1	
Н.контр.		Третьяков			Уголок 50×50×5-Б-ГОСТ 8509-86 / ВСТ.3сп ГОСТ 535-79	Мосводоканалниипроект Отдел N°5		

Формат А4

Подпись и дата | Инв. N° дубл. | Взам. инв. N° | Подпись и дата | Инв. N° подл.

1Ф.903.202

Rz160 (√)

1Ф.903.202 - изображено
1Ф.903.202-01- зеркальное отражение

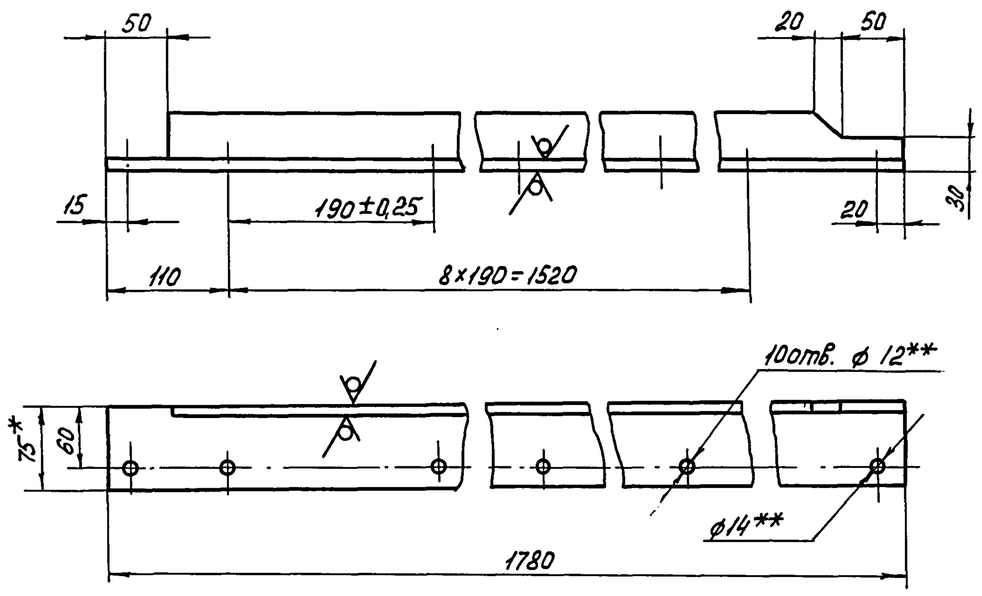

1. Н14, h14, ± IT14/2.
2. ** Сверление отверстий производить совместно с направляющей 1Ф.903.202-01.
3. * Размеры для справок.

Изм.	Лист	N° докум.	Подп.	Дата	1Ф.903.202			
Разраб		Кулагина			Направляющая	Лит. И	Масса 13,2	Масштаб 1:5
Пров.		Куйбышев				Лист	Листов 1	
Н.контр.		Третьяков			Уголок 75×50×8-Б-ГОСТ 8510-86 / ВСТ.3сп ГОСТ 535-79	Мосводоканалниипроект Отдел N°5		

Формат А4

1Ф.903.203

Rz80 (√)

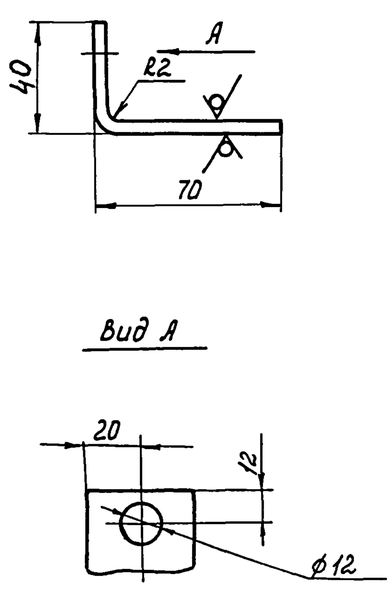

1. Длина развертки 107 мм.
2. Н14, h14, ± IT14/2.

Изм.	Лист	N° докум.	Подп.	Дата	1Ф.903.203.			
Разраб.		Кулагина			Полоса анкерная	Лит. И	Масса 0,14	Масштаб 1:2
Пров.		Куйбышев				Лист	Листов 1	
Н.контр.		Третьяков			Полоса Б-2 4×40 ГОСТ 103-76 / ВСТ.3сп ГОСТ 535-79	Мосводоканалниипроект Отдел N°5		

Формат А4

1Ф.903.204

Rz80 (√)

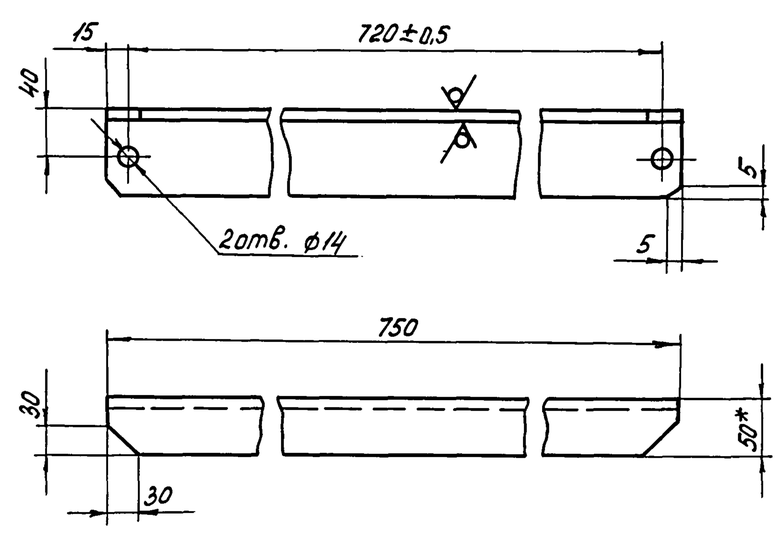

1. Н14, h14, ± IT14/2.
2. * Размеры для справок.

Изм.	Лист	N° докум.	Подп.	Дата	1Ф.903.204			
Разраб		Кулагина			Поперечина	Лит. И	Масса 5,5	Масштаб 1:5
Пров.		Куйбышев				Лист	Листов 1	
Н.контр.		Третьяков			Уголок 75×50×8-Б-ГОСТ 8510-86 / ВСТ.3сп. ГОСТ 535-79	Мосводоканалниипроект Отдел N°5		

Формат А4

Типовой проект 902-2-446.88
Альбом V

1ф.903.205

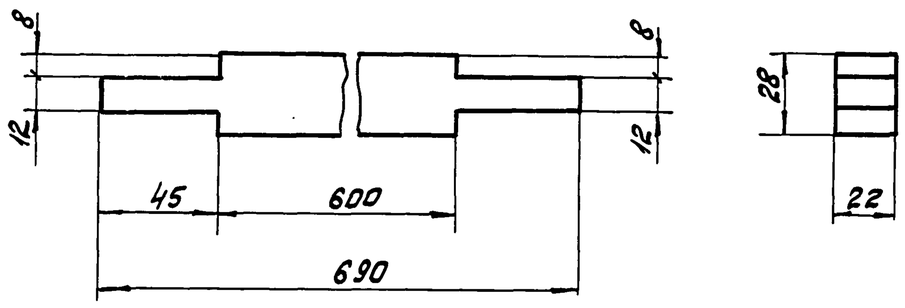

$h14, \pm \frac{IT14}{2}$.

Изм.	Лист	N°докум.	Подп.	Дата	1ф.903.205			
Разраб.		Кулагина			Уплотнение	Лит. И	Масса 0,3	Масштаб 1:2
Пров.		Куйбышев				Лист	Листов 1	
Н.контр.		Третьяков			Пластина I ПМБ-М-22-1,2 ГОСТ 7338-77	Мосводоканалниипроект Отдел N°5		

Инв.N°подл. | Подпись и дата | Взам. инв.N° | Инв.N°дубл. | Подпись и дата

формат А4

1ф.903.206

Rz80 (✓)

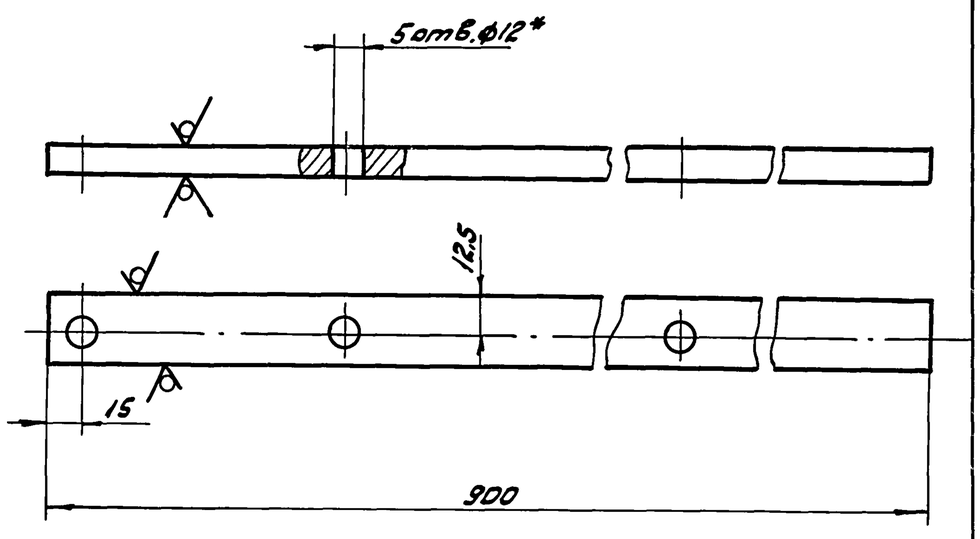

1. H14, h14; $\pm \frac{IT14}{2}$.
2. *Отверстия размечать по направляющим 1ф.903.202.

Изм.	Лист	N°докум.	Подп.	Дата	1ф.903.206			
Разраб.		Кулагина			Полоса	Лит. И	Масса 2,1	Масштаб 1:2
Пров.		Куйбышев				Лист	Листов 1	
Н.контр.		Третьяков			Полоса Б-2 12х25 ГОСТ 103-76 / ВСт.3сп ГОСТ 535-79	Мосводоканалниипроект Отдел N°5		

Инв.N°подл. | Подпись и дата | Взам. инв.N° | Инв.N°дубл. | Подпись и дата

формат А4

1ф.903.300СБ

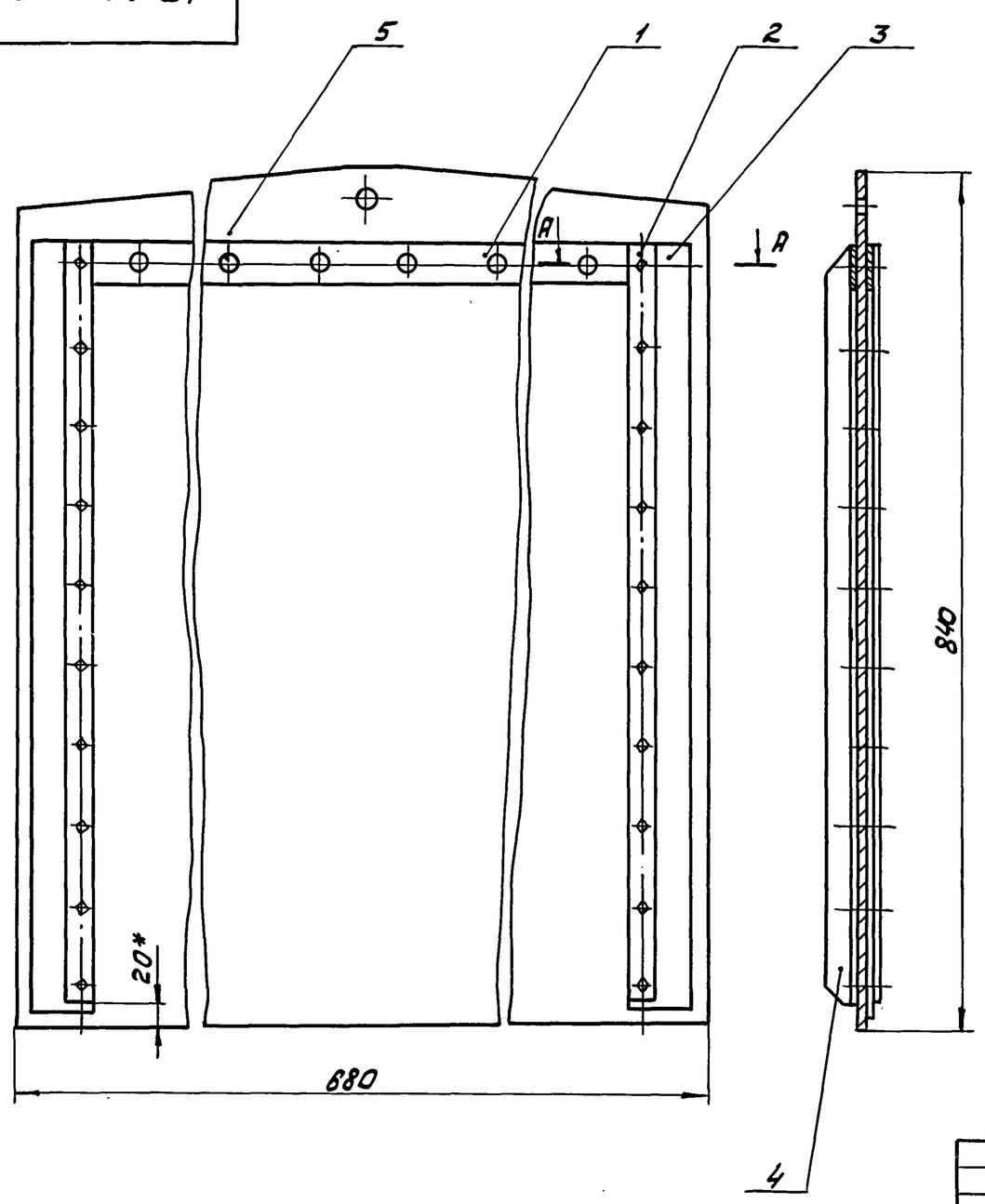

А – А
М 1:1

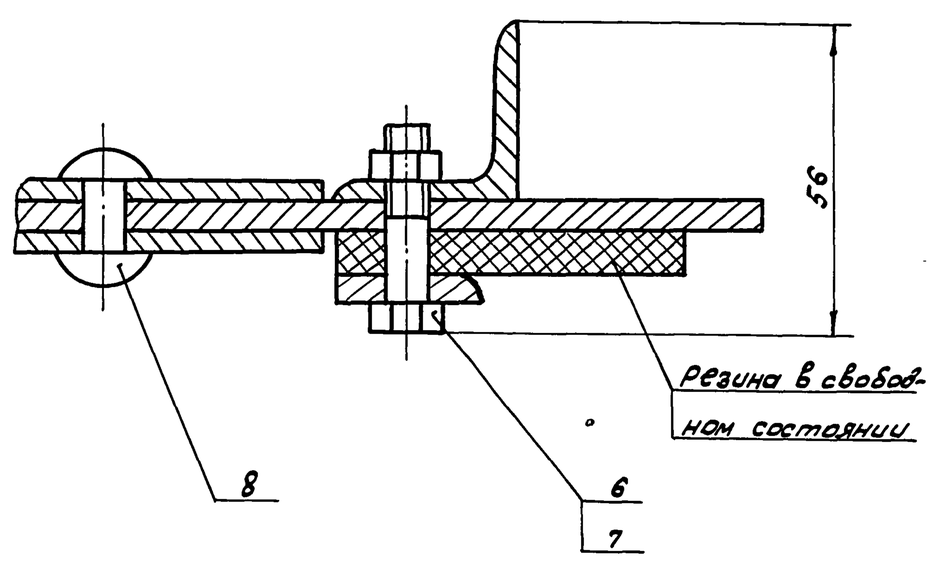

Размеры для справок.

Изм.	Лист	N°докум.	Подп.	Дата	1ф.903.300СБ			
Разраб.		Кулагина			Щит	Лит. И	Масса 33,5	Масштаб 1:5
Пров.		Куйбышев			Сборочный чертеж	Лист	Листов 1	
Н.контр.		Третьяков				Мосводоканалниипроект Отдел N°5		

Инв.N°подл. | Подпись и дата | Взам. инв.N° | Инв.N°дубл. | Подпись и дата

Типовой проект 902-2-446.88
Альбом V

Формат	Зона	Поз.	Обозначение	Наименование	Кол.	Примечание
				Документация		
А3			1Ф.903.300СБ	Сборочный чертеж		
				Детали		
А4		1	1Ф.903.301	Полоса	2	
		2	1Ф.903.301-01	Полоса	2	
А4		3	1Ф.903.302	Уплотнение	2	
А4		4	1Ф.903.303	Стойка	2	
А3		5	1Ф.903.304	Обшивка	1	
				Стандартные изделия		
		6		Болт М8×35.58.096 ГОСТ 7798-70	20	
		7		Гайка М8.5.096 ГОСТ 5915-70	20	
		8		Заклепка 8×22 ГОСТ 10299-80	6	

Изм.	Лист	№ докум.	Подп.	Дата	1Ф.903.300		
Разраб.		Кулагина			Щит	Лит. И	Лист / Листов 1
Пров.		Куйбышев				Мосводоканалнилпроект Отдел №5	
Н. контр.		Третьяков					

Инв. № подл. | Подп. и дата | Взам. инв. № | Инв. № дубл. | Подп. и дата

Формат А4

1Ф.903.301

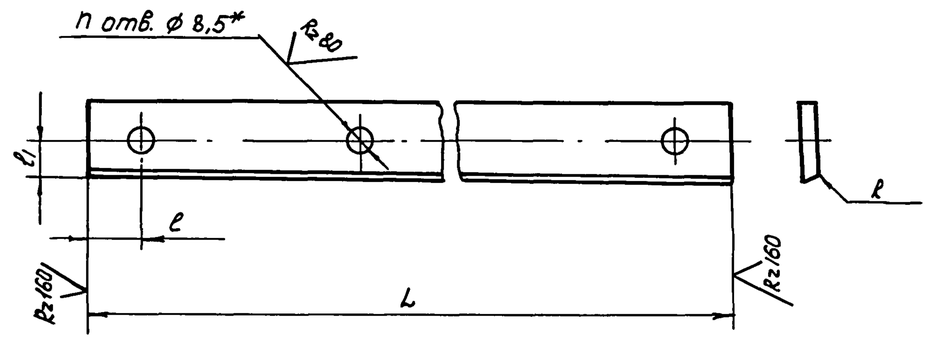

Обозначение	Размеры, мм n	R	l	l_1	L	Материал	Масса кг
1Ф.903.301	6	-	40	20	520	полоса $\frac{Б\text{-}2\ 4\times40\ ГОСТ\ 103\text{-}76}{Вст3сп\ ГОСТ\ 535\text{-}79}$	0,65
-01	10	R3	20	14	760	полоса $\frac{Б\text{-}2\ 5\times29\ ГОСТ\ 103\text{-}76}{Вст3сп\ ГОСТ\ 535\text{-}79}$	0,83

1. H14, $\pm\frac{IT14}{2}$.
2. * Отверстия размечать по сопрягаемой детали.

Изм.	Лист	№ докум.	Подп.	Дата	1Ф.903.301		
Разраб.		Кулагина			Полоса	Лит. И	Масса см. табл. / Масштаб –
Пров.		Куйбышев				Лист	Листов 1
Н. контр.		Третьяков			См. табл.	Мосводоканалнилпроект Отдел №5	

Инв. № подл. | Подп. и дата | Взам. инв. № | Инв. № дубл. | Подп. и дата

Формат А4

1Ф.903.302

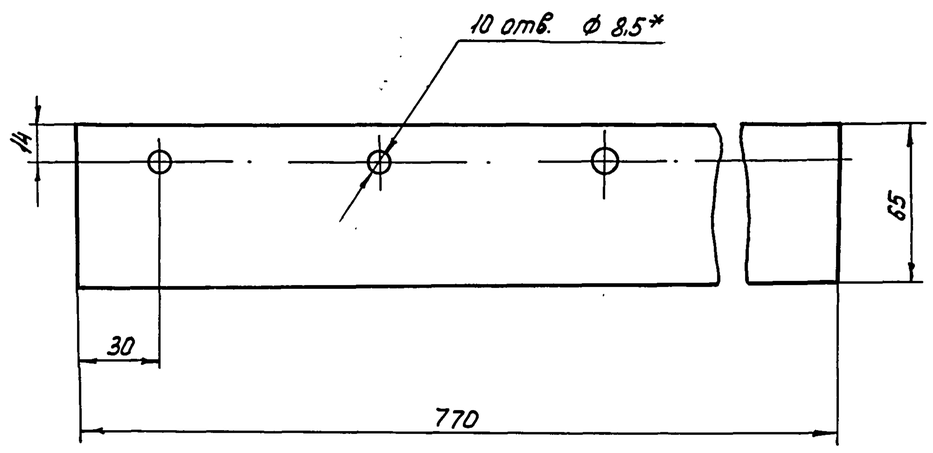

1. * Отверстия размечать по обшивке 1Ф.903.304.
2. H14, h14, $\pm\frac{IT14}{2}$.

Изм.	Лист	№ докум.	Подп.	Дата	1Ф.903.302		
Разраб.		Кулагина			Уплотнение	Лит. И	Масса 0,47 / Масштаб 1:2
Пров.		Куйбышев				Лист	Листов 1
Н.контр.		Третьяков			Пластина I ПМБ-М-8-1.2 ГОСТ 7338-77	Мосводоканалнилпроект Отдел №5	

Инв. № подл. | Подп. и дата | Взам. инв. № | Инв. № дубл. | Подп. и дата

Формат А4

1Ф.903.303

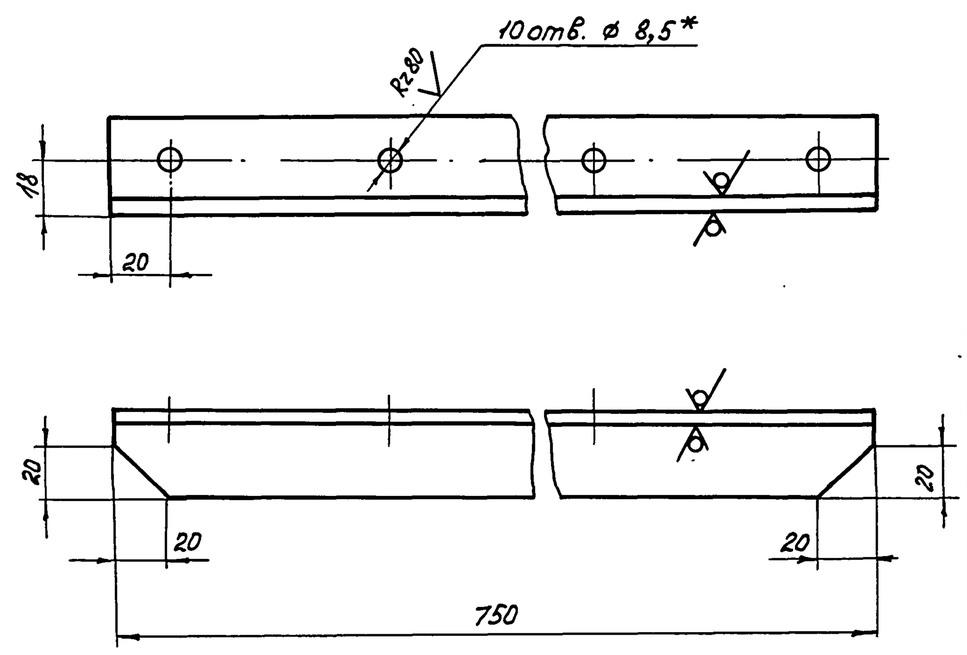

1. H14, h14, $\pm\frac{IT14}{2}$.
2. * Отверстия размечать по обшивке 1Ф.903.304.

Изм.	Лист	№ докум.	Подп.	Дата	1Ф.903.303		
Разраб.		Кулагина			Стойка	Лит. И	Масса 1,4 / Масштаб 1:2
Пров.		Куйбышев				Лист	Листов 1
Н.контр.		Третьяков			Уголок $\frac{32\times32\times4\text{-}Б\text{-}ГОСТ\ 8509\text{-}86}{ВСт3сп\ ГОСТ\ 535\text{-}79}$	Мосводоканалнилпроект Отдел №5	

Инв. № подл. | Подп. и дата | Взам. инв. № | Инв. № дубл. | Подп. и дата

Формат А4

Типовой проект 902-2-446.88
Альбом V

1Ф.903.304

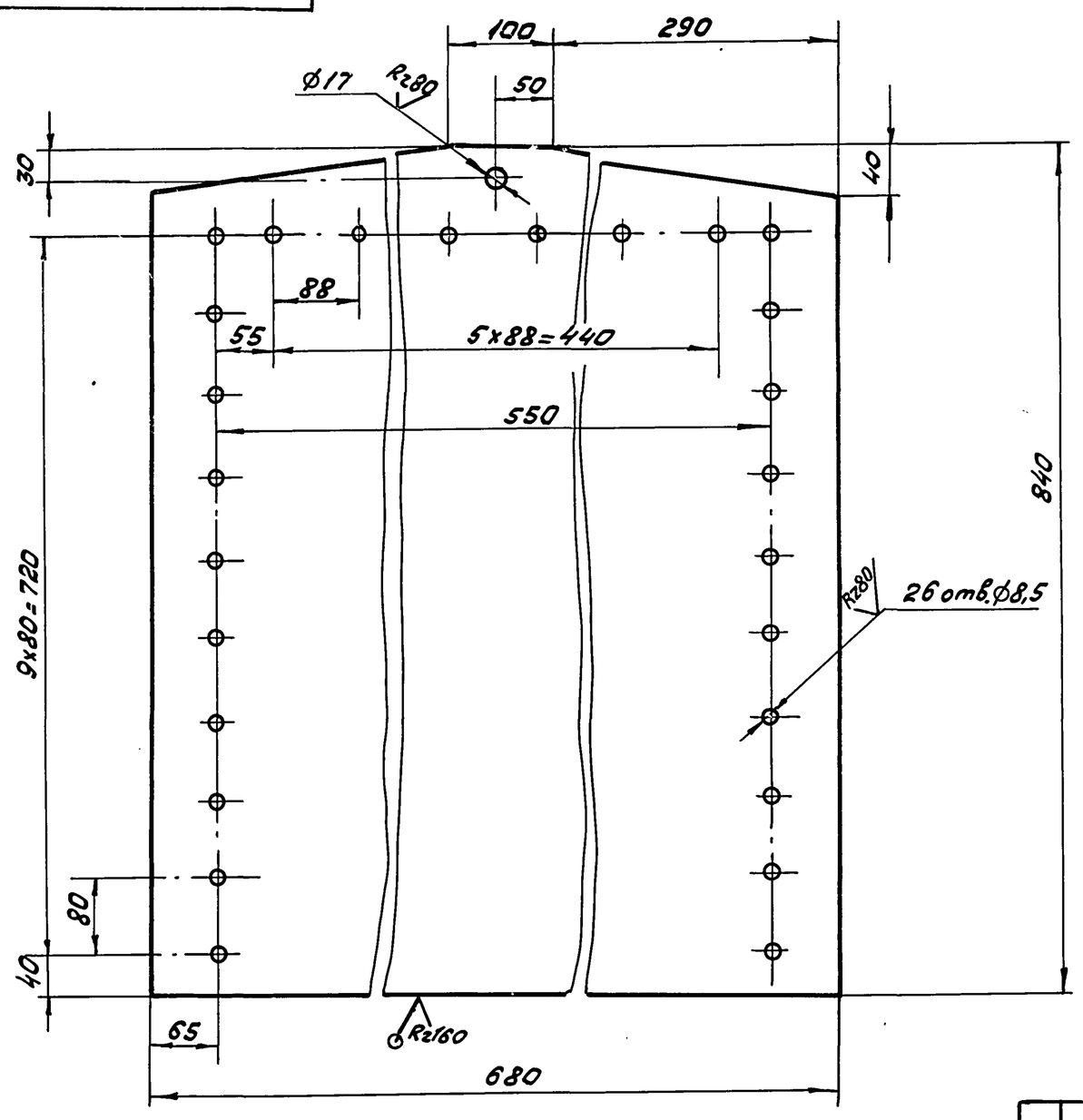

H14, h14, ± IT14/2.

Изм.	Лист	N° докум.	Подп.	Дата	1Ф.903.304			
Разраб.		Кулагина			Обшивка	Лит. И	Масса 38	Масштаб 1:5
Пров.		Куйбышев				Лист	Листов 1	
Н.контр.		Третьяков			Лист Б8 ГОСТ 19903-74 / В Ст.3сп ГОСТ 14637-79	Мосводоканалниипроект Отдел N°5		

Формат А3

1Ф.903.002

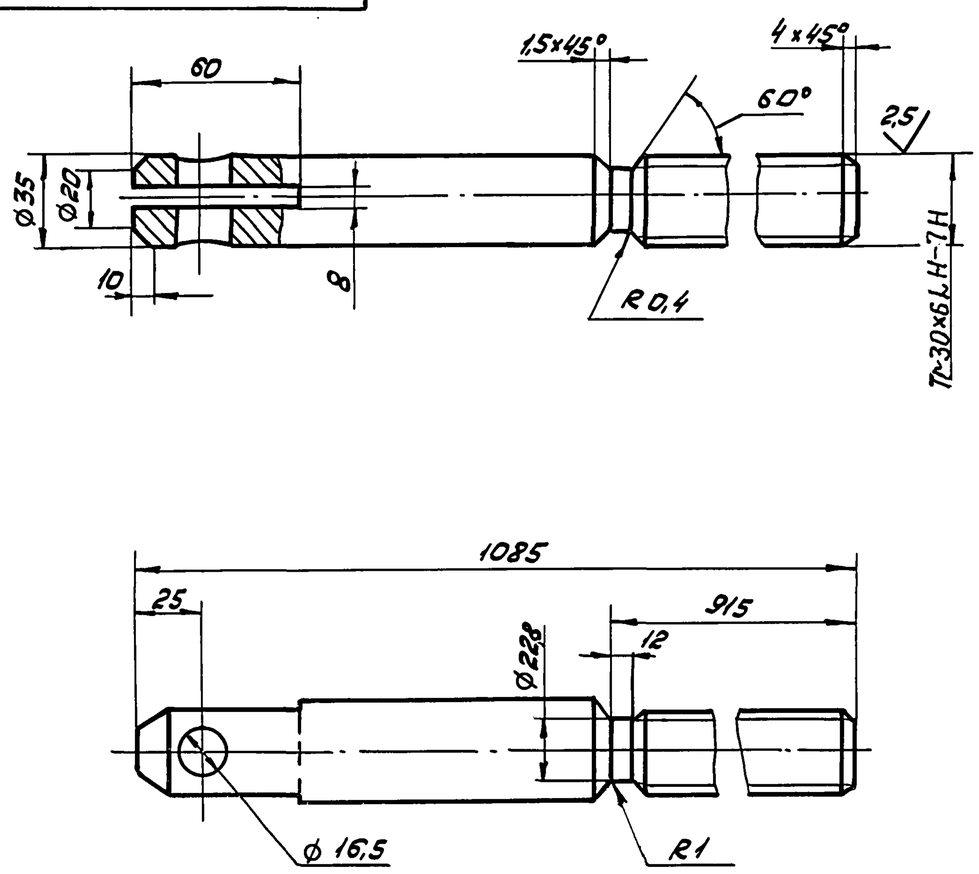

H14, h14, ± IT14/2.

Изм.	Лист	N° докум.	Подп.	Дата	1Ф.903.002			
Разраб.		Кулагина			Штанга винтовая	Лит. И	Масса 4,8	Масштаб 1:2
Пров.		Куйбышев				Лист	Листов 1	
Н. контр.		Третьяков			круг 36-В-ГОСТ 2590-71 / 20Х13 ГОСТ 5949-75	Мосводоканалниипроект Отдел N°5		

Формат А4

1Ф.903.003

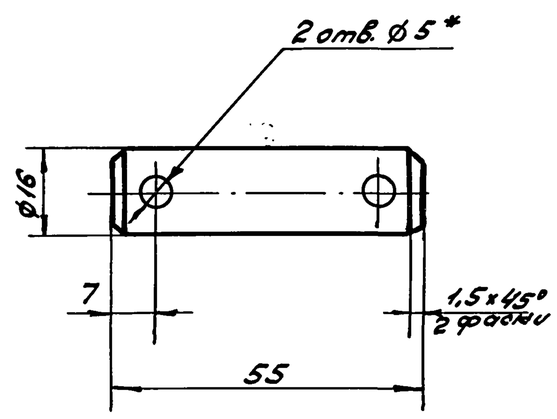

1. H14, h14, ± IT14/2.
2. * Отверстия для шплинтов размечать при сборке.

Изм.	Лист	N° докум.	Подп.	Дата	1Ф.903.003			
Разраб.		Кулагина			Ось	Лит. И	Масса 0,1	Масштаб 1:1
Пров.		Куйбышев				Лист	Листов 1	
Н. контр.		Третьяков			круг 18-В-ГОСТ 2590-71 / В Ст.3сп ГОСТ 535-79	Мосводоканалниипроект Отдел N°5		

Формат А4

Инв. N° подл. | Подпись и дата | Взам. инв. N° | Инв. N° дубл. | Подпись и дата

Типовой проект 902-2-446.88
Альбом V

3Р. 86.000 М4

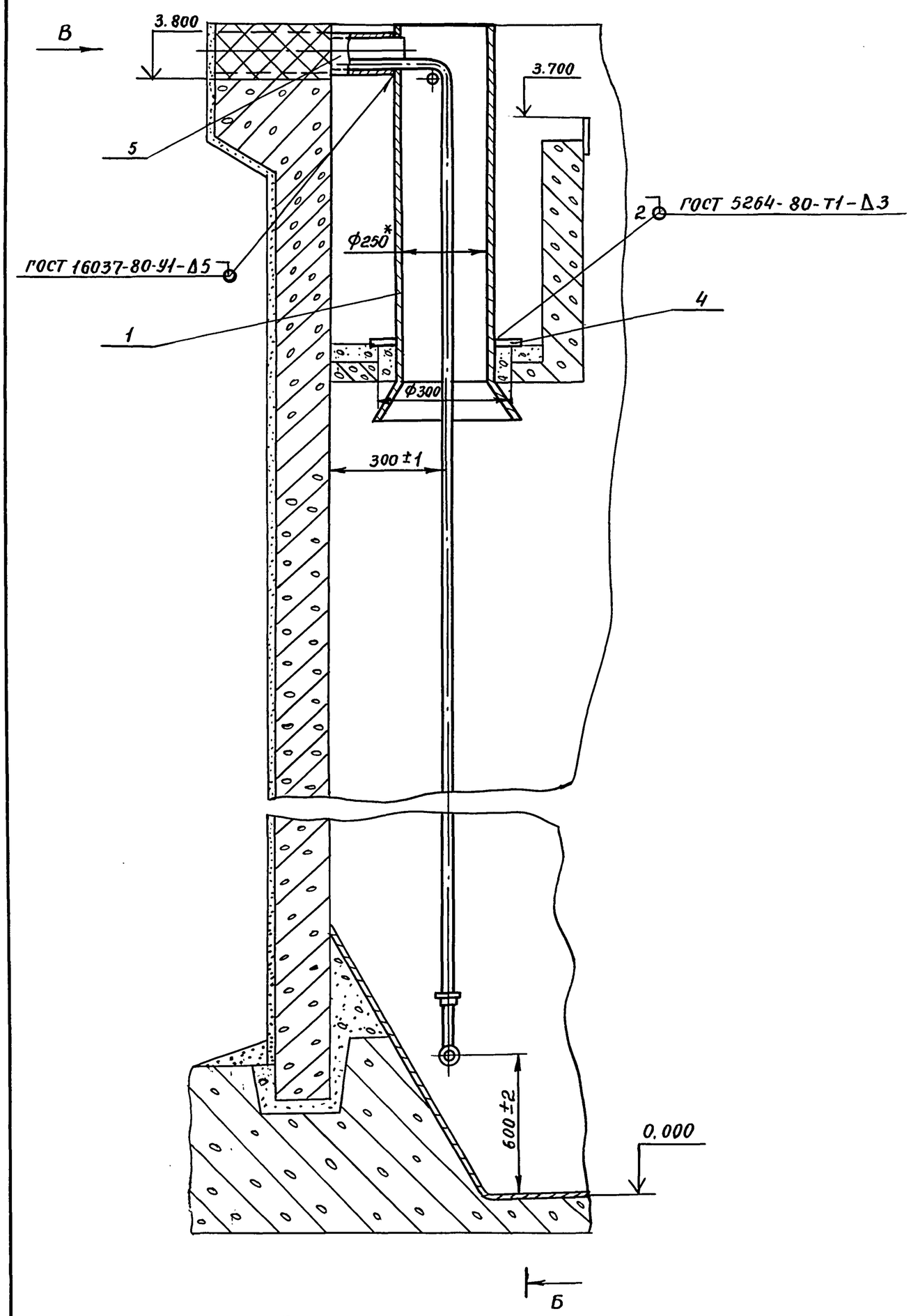

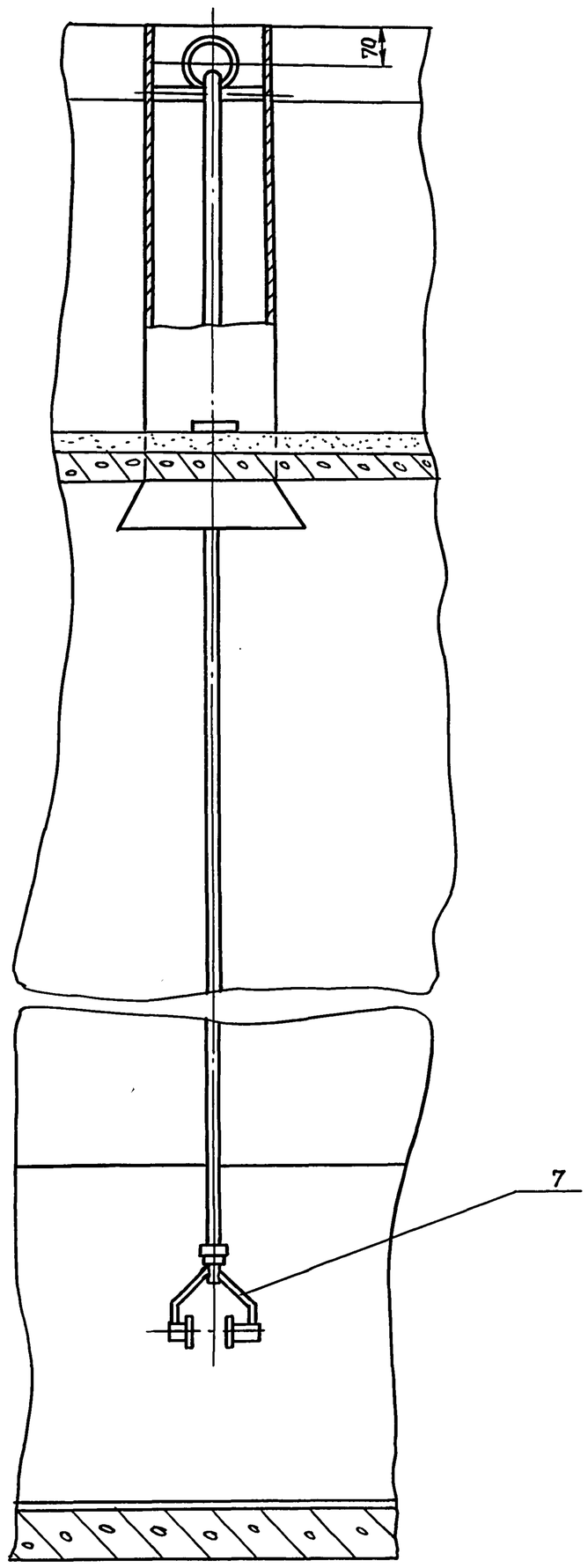

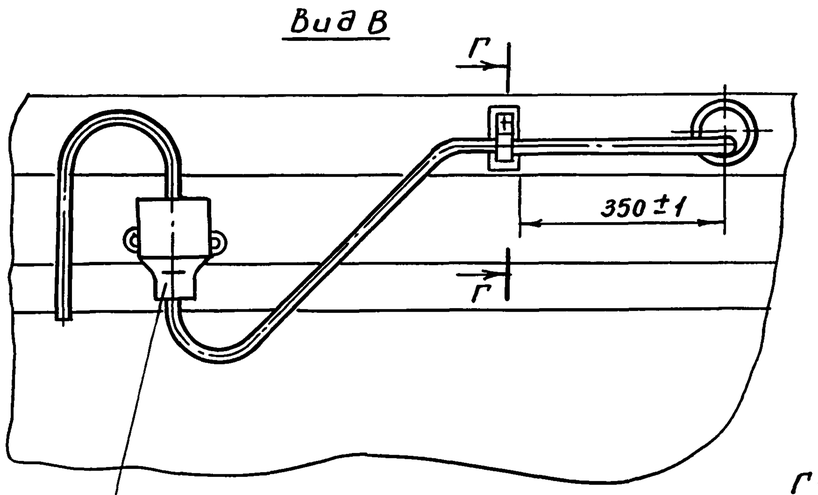

Штепсельный разъем РШ-5-10

Г-Г
М 1:2

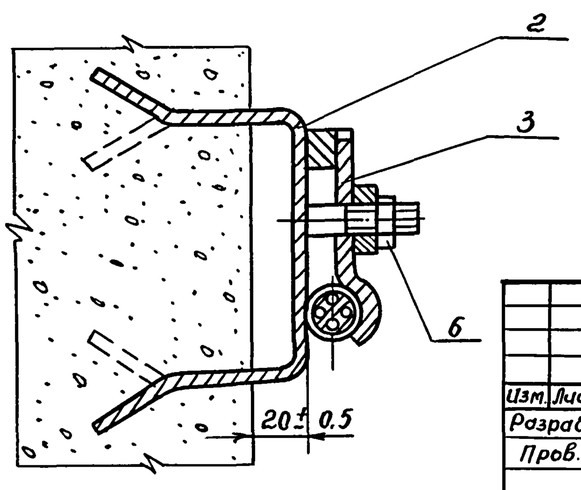

1. $H14; h14; \pm\frac{IT14}{2}$.
2. Шероховатость обрабатываемых поверхностей детали без чертежа – Rz160
3. Конец патрубка поз. 5 заделать заподлицо с бортом отстойника.
4. * Размеры для справок

Изм.	Лист	№ докум.	Подп.	Дата	3Р. 86.000 М4			
Разраб.		Кулагина			Установка сигнализатора уровня ила с фотосопротивлением Монтажный чертеж	Лит.	Масса	Масшт.
Пров.		Куйбышев				Н	~26.0	1:10
						Лист	Листов 1	
Н. контр.		Третьяков				Мосводоканалниипроект Отдел N5		
Утв.		Куйбышев						

Инв. № подл. | Подпись и дата | Взам. инв. № | Инв. № дубл. | Подпись и дата

Пров. Мар 14.5.92 Коп. Фр.

Типовой проект 902-2-446.88
Альбом V

Формат	Зона	Поз.	Обозначение	Наименование	Кол.	Примечание
				Документация		
А2			3Р.86.000МЧ	Монтажный чертеж		
				Сборочные единицы		
А4		1	3Р.86.100	Корпус	1	
А4		2	3Р.86.200	Скоба закладная	1	
А4		3	3Р.86.300	Прижим	1	
				Детали		
А4		4	3Р.86.001	Пластина опорная	2	
Б4		5	3Р.86.002	Патрубок закладной		
				Труба 70×4		
				ГОСТ 3262-75		
				ℓ=480 h14	1	3,38 кг
				Стандартные изделия		
		6		Гайка М10.5.096		
				ГОСТ 5915-70	1	

Изм	Лист	N°докум.	Подп.	Дата	3Р.86.000			
Разраб.		Жеребович			Установка сигнализатора уровня ила с фотосопротивлением	Лит.	Лист	Листов
Пров.		Куйбышев				И	1	2
Рук.		Куйбышев				МосводоканалНИИпроект Отдел N°5		
Н.контр.		Третьяков						
Утв.		Куйбышев						

Формат А4

Формат	Зона	Поз.	Обозначение	Наименование	Кол.	Примечание
				Прочие изделия		
		7		Сигнализатор уровня автоматический СУ-102	1	

Изм	Лист	N°докум.	Подп.	Дата	3Р.86.000	Лист 2

Формат А4

3Р.86.100 СБ

А - А

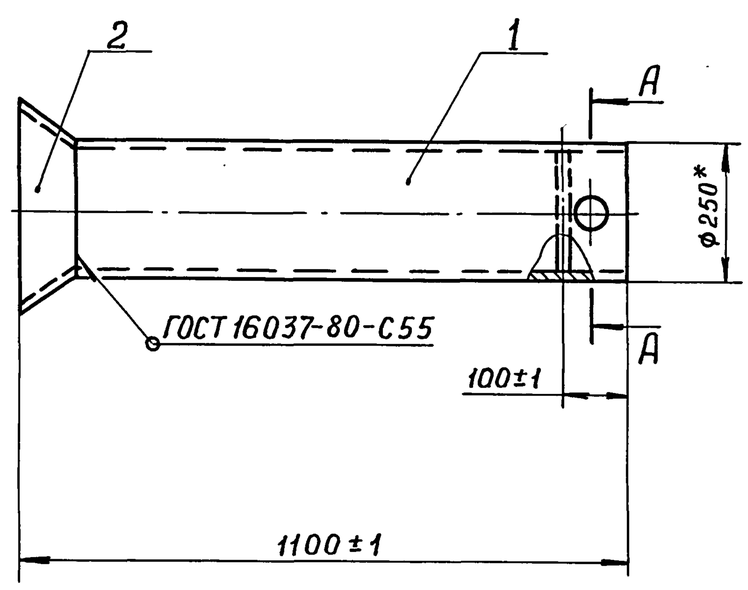

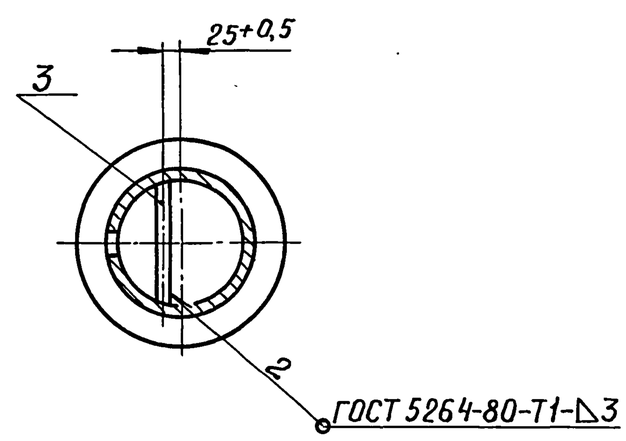

1. Шероховатость обрабатываемых поверхностей деталей без чертежа – Rz160.
2.* Размеры для справок.

Изм	Лист	N° докум.	Подп.	Дата	3Р.86.100 СБ			
Разраб.		Кулагина			Корпус Сборочный чертеж	Лит.	Масса	Масштаб
Пров.		Куйбышев				И	19	1:10
						Лист	Листов 1	
Н.контр.		Третьяков				МосводоканалНИИпроект Отдел N°5		

Типовой проект 902-2-446.88
Альбом V

Формат	Зона	Поз.	Обозначение	Наименование	Кол.	Примечание
				Документация		
А3			3Р. 86.100 СБ	Сборочный чертеж		
				Детали		
А4		1	3Р. 86.101	Труба	1	
А4		2	3Р. 86.102	Конус	1	
Б4		3	3Р. 86.103	Пруток		
				Проволока 8-I		
				ГОСТ 3282-74		
				ℓ = 240 h14	1	0,01кг

Изм	Лист	№ докум.	Подп.	Дата	3Р. 86.100			
Разраб.		Кулагина			Корпус	Лит.	Лист	Листов
Пров.		Куйбышев				И		1
Н.контр.		Третьяков				Мосводоканалниипроект Отдел №5		

Подпись и дата | Инв.№ дубл. | Взам. инв.№ | Подпись и дата | Инв.№ подл.

формат А4

3Р. 86. 101

Rz80 (√)

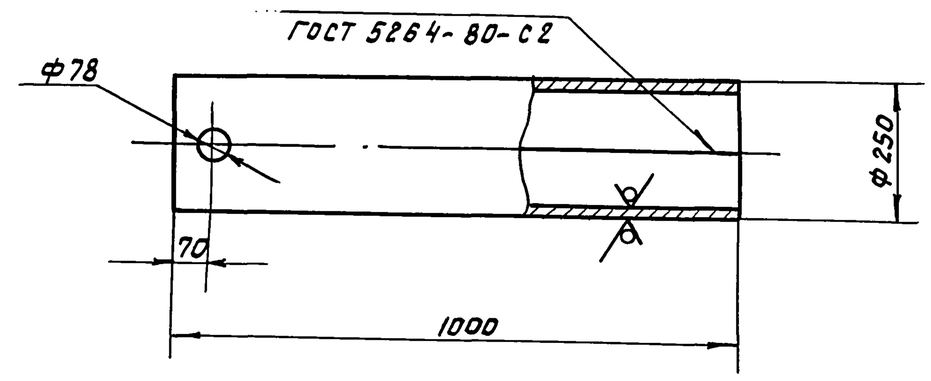

$H14, h14, \pm \frac{IT14}{2}$.

Изм	Лист	№ докум.	Подп.	Дата	3Р. 86. 101			
Разраб.		Кулагина			Труба	Лит.	Масса	Масштаб
Пров.		Куйбышев				И	18,3	1:10
Н. контр.		Третьяков			Лист Б-3 ГОСТ 19903-74 / В Ст.3сп ГОСТ 16523-70	Лист	Листов 1	
						Мосводоканалниипроект Отдел №5		

Подпись и дата | Инв.№ дубл. | Взам. инв.№ | Подпись и дата | Инв.№ подл.

формат А4

3Р. 86. 102

Rz160 (√)

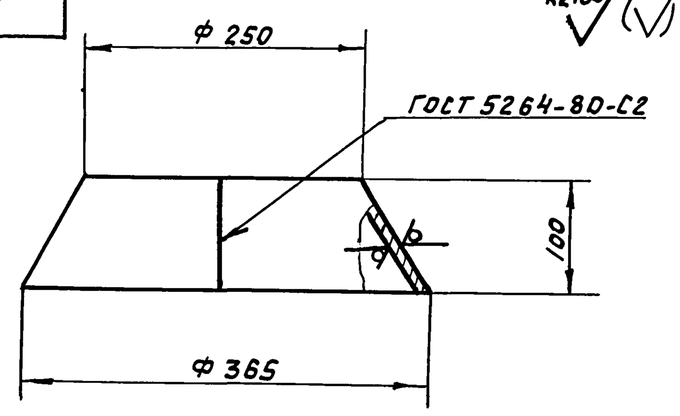

Развертка

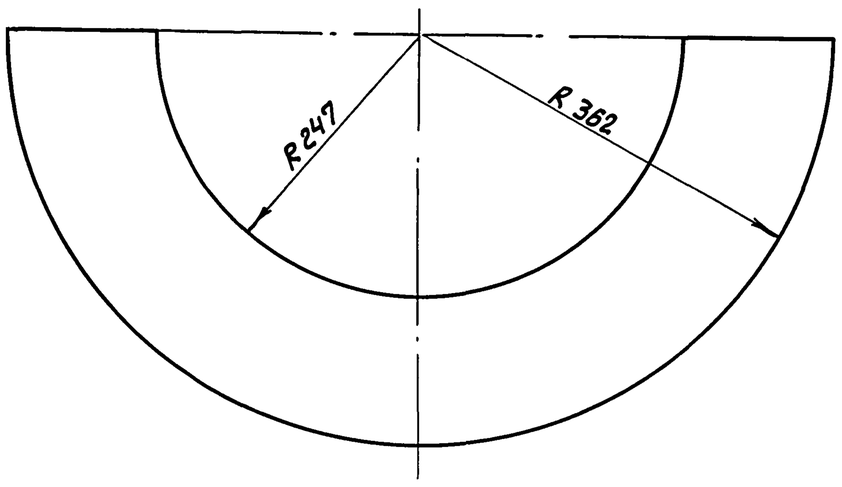

$h14, \pm \frac{IT14}{2}$.

Изм	Лист	№ докум.	Подп.	Дата	3Р. 86.102			
Разраб.		Кулагина			Конус	Лит.	Масса	Масштаб
Пров.		Куйбышев				И	0,65	1:5
Н.контр.		Третьяков			Лист Б-3 ГОСТ 19903-74 / В Ст.3сп ГОСТ 16523-70	Лист	Листов 1	
						Мосводоканалниипроект Отдел №5		

Подпись и дата | Инв.№ дубл. | Взам. инв.№ | Подпись и дата | Инв.№ подл.

формат А4

Формат	Зона	Поз.	Обозначение	Наименование	Кол.	Примечание
				Документация		
А3			3Р. 86.200 СБ	Сборочный чертеж		
				Детали		
А4		1	3Р. 86.201	Шпилька	1	
А4		2	3Р. 86.202	Упор	1	
А4		3	3Р. 86.203	Скоба	1	

Изм	Лист	№ докум.	Подп.	Дата	3Р. 86.200			
Разраб.		Кулагина			Скоба закладная	Лит.	Лист	Листов
Пров.		Куйбышев				И		1
Н.контр.		Третьяков				Мосводоканалниипроект Отдел №5		

Подпись и дата | Инв.№ дубл. | Взам. инв.№ | Подпись и дата | Инв.№ подл.

Типовой проект 902-2-446.86
Альбом V

3Р. 86. 000Б

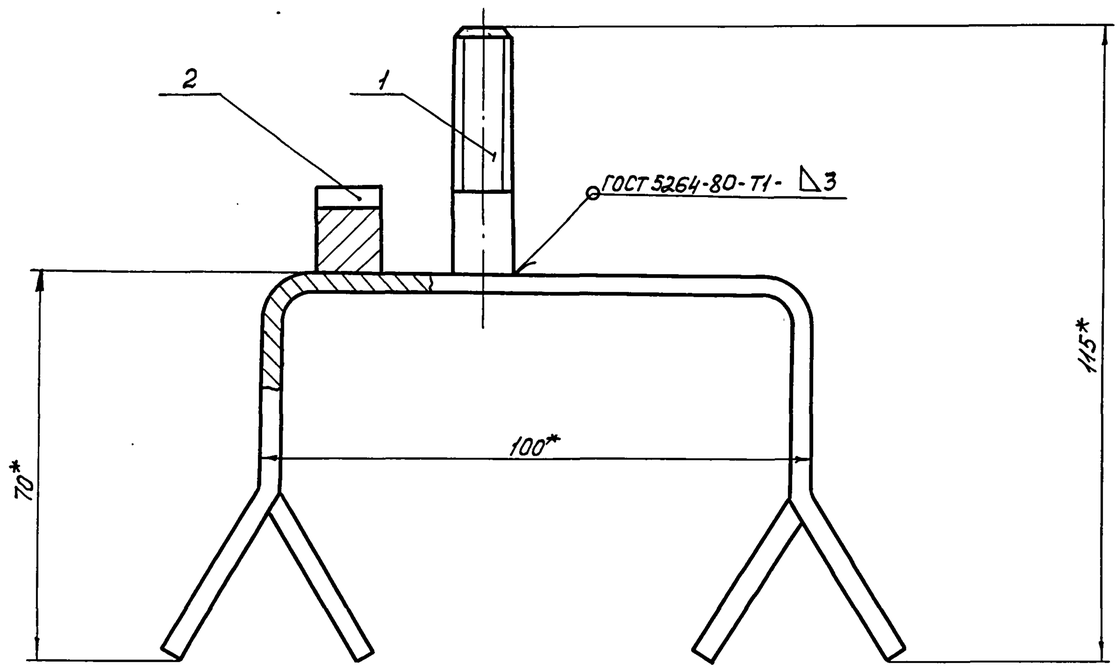

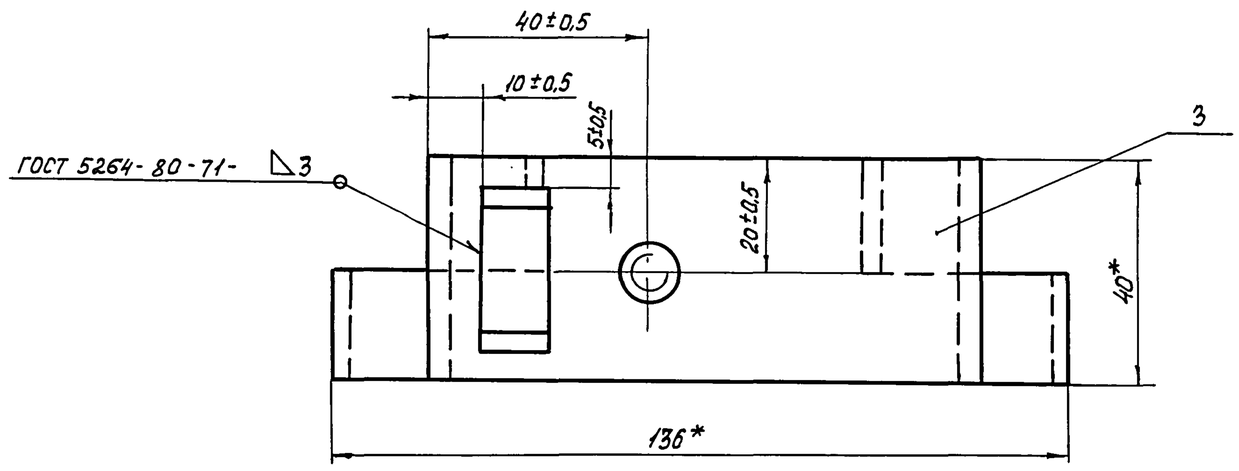

* Размеры для справок.

					3Р. 86. 200СБ			
Изм.	Лист	№ докум.	Подп.	Дата	Скоба закладная. Сборочный чертеж.	Лит.	Масса	Масштаб
Разраб.		Кулагина				И	0,4	1:1
Пров.		Куйбышев				Лист	Листов 1	
Н.контр.		Третьяков				Мосводоканалнипроект. Отдел №5		

Формат А3

Инв. № подл. | Подп. и дата | Взам. инв. № | Инв. № дубл. | Подп. и дата

3Р. 86. 201

R=80 (✓)

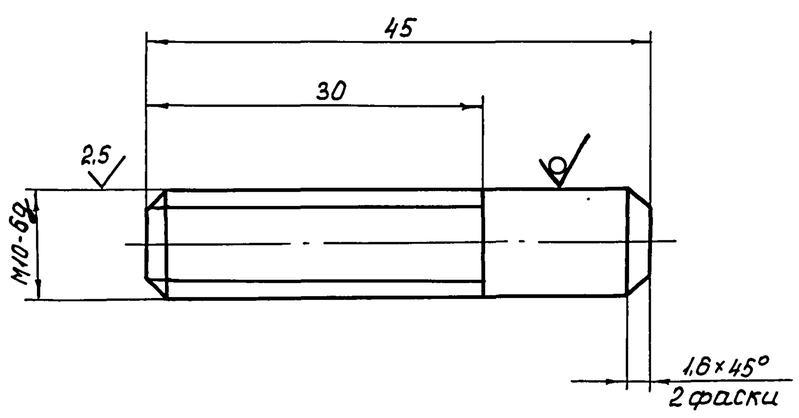

h 14, ± IT14/2.

					3Р. 86. 201			
Изм.	Лист	№ докум.	Подп.	Дата	Шпилька	Лит	Масса	Масштаб
Разраб		Кулагина				И	0,03	2:1
Пров.		Куйбышев				Лист	Листов 1	
Н.контр.		Третьяков			Круг. 10-В-ГОСТ 2590-71 / ВСт.3сп ГОСТ 535-79	Мосводоканалнипроект Отдел №5		

Формат А4

Инв. № подл. | Подп. и дата | Взам. инв. № | Инв. № дубл. | Подп. и дата

3Р. 86. 202

R=60

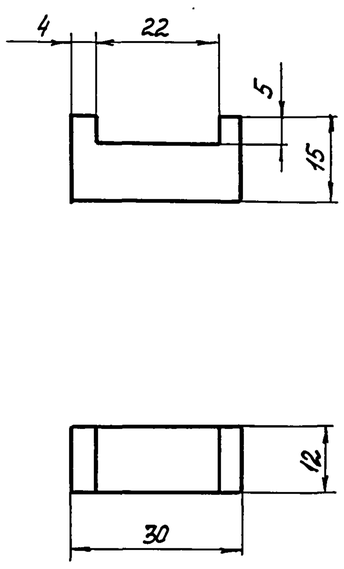

H 14, h14, ± IT14/2.

					3Р. 86. 202			
Изм.	Лист	№ докум	Подп.	Дата	Упор	Лит.	Масса	Масштаб
Разраб.		Кулагина				И	0,04	1:1
Пров.		Куйбышев				Лист	Листов 1	
Н.контр.		Третьяков			Ст. 3 ГОСТ 380-71	Мосводоканалнипроект Отдел №5		

Формат А4

Типовой проект 902-2-446.88
Альбом V

3Р.86.203

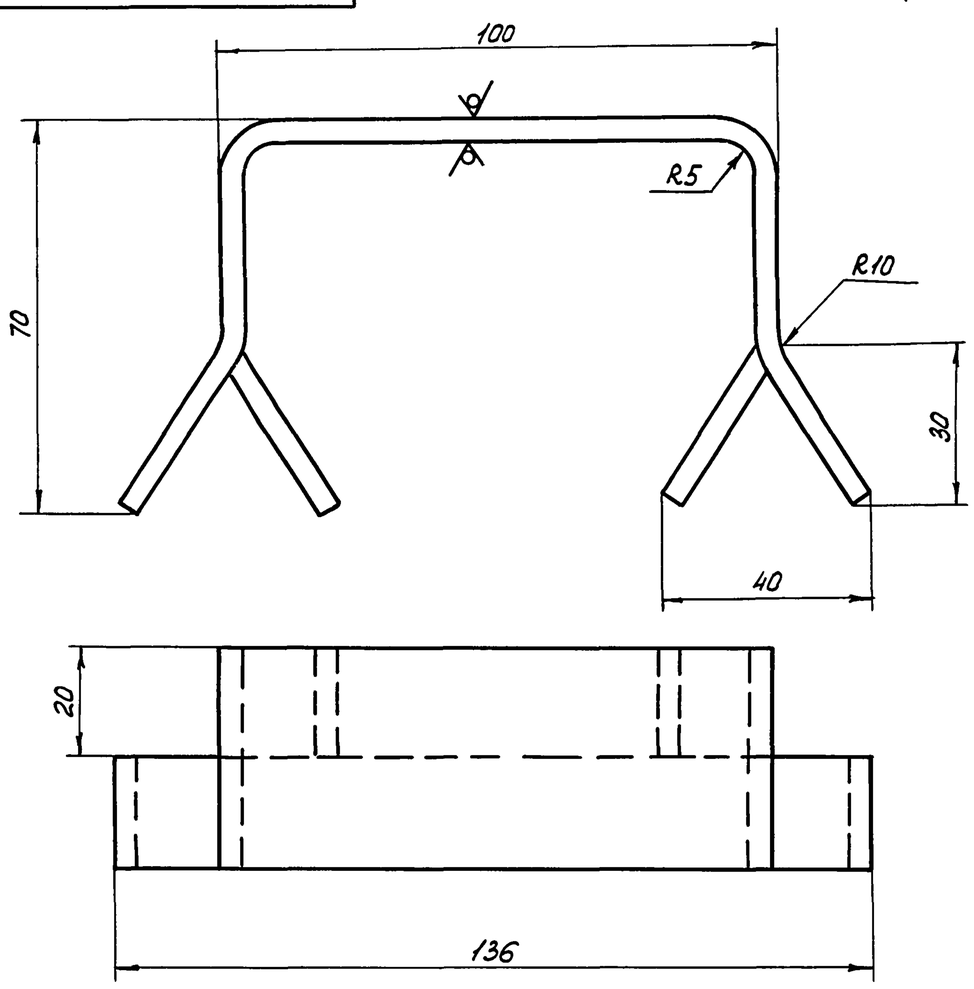

1. Длина развертки 240мм.
2. H14, h14, $\pm \frac{IT14}{2}$.

Изм.	Лист	№ докум.	Подп.	Дата	3Р.86.203			
Разраб.		Кулагина			Скоба	Лит. И	Масса 0,3	Масштаб 1:1
Пров.		Куйбышев				Лист	Листов 1	
Н.контр		Третьяков			Полоса Б-2 4х40 ГОСТ 103-76 / ВСт.3сп ГОСТ 535-79	Мосводоканалнипроект Отдел №5		

Формат А4

Подп. и дата | Инв.№ дубл. | Взам.инв.№ | Подп. и дата | Инв.№ подл.

Формат	Зона	Поз	Обозначение	Наименование	Кол.	Примечание
				Документация		
А3			3Р.86.300СБ	Сборочный чертеж		
				Детали		
А4		1	3Р.86.301	Полоса	1	
Б4		2	3Р.86.302	Бобышка		
				Лист Б12 ГОСТ 19903-74 / ВСт.3сп ГОСТ 14637-79		
				25 h14 × 25 h 14	1	0,04 кг

Изм.	Лист	№ докум.	Подп.	Дата	3Р.86.300			
Разраб.		Кулагина			Прижим	Лит. И	Лист	Листов 1
Пров.		Куйбышев				Мосводоканалнипроект Отдел №5		
Н.контр.		Третьяков						

Формат А4

Подп. и дата | Инв.№ дубл. | Взам.инв.№ | Подп. и дата | Инв.№ подл.

3Р.86.300.СБ

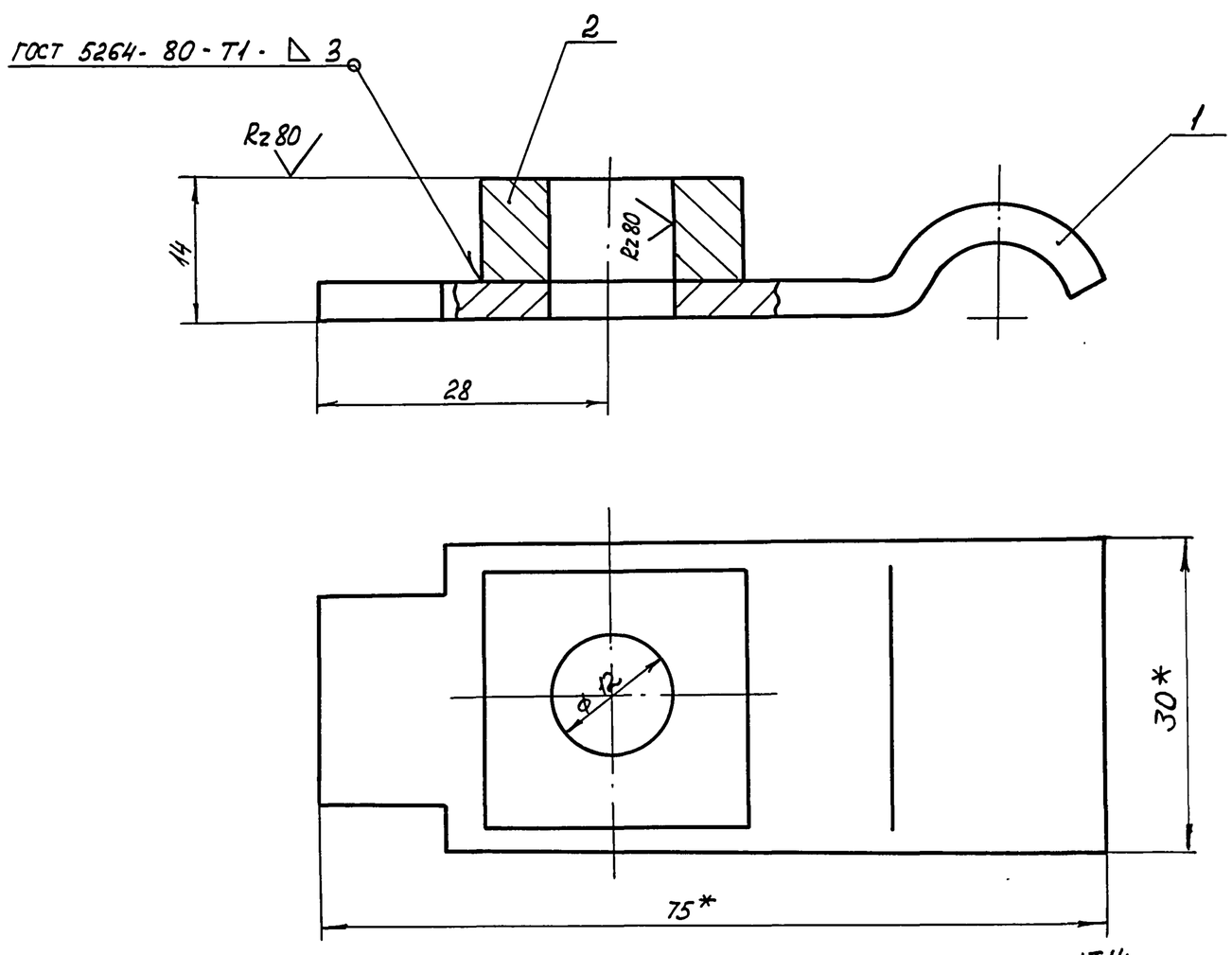

1. H14, h14, $\pm \frac{IT14}{2}$.
2. Шероховатость обрабатываемых поверхностей детали без чертежа - Rz160.
3. *Размеры для справок.

Изм.	Лист	№ докум.	Подп.	Дата	3Р.86.300.СБ			
Разраб.		Кулагина			Прижим сборочный чертеж	Лит. И	Масса 0,12	Масштаб 2:1
Пров.		Куйбышев				Лист	Листов 1	
Н. контр		Третьяков				Мосводоканалнипроект Отдел №5		

Подп. и дата | Инв.№ дубл. | Взам.инв.№ | Подп. и дата | Инв.№ подл.

Типовой проект 902-2-446.88
Альбом V

3Р.86.301

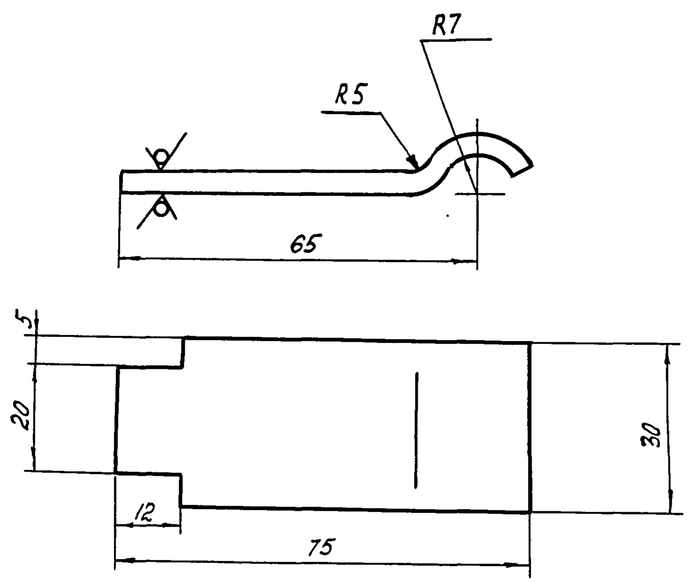

1. Длина развертки 83 мм.
2. H 14, h 14, $\pm \frac{IT14}{2}$.

Изм.	Лист	№ докум.	Подп.	Дата	3Р.86.301	
Разраб.		Кулагина			Полоса	Лит. И; Масса 0,08; Масштаб 1:1
Пров.		Куйбышев				Лист; Листов 1
Н.контр.		Третьяков			Лист Б-4 ГОСТ 19903-74 / ВСт.3сп ГОСТ 14637-79	Мосводоканалниипроект Отдел №5

Формат А4

Взам. инв. № | Инв. № дубл. | Подп. и дата | Инв. № подл.

3Р.86.001

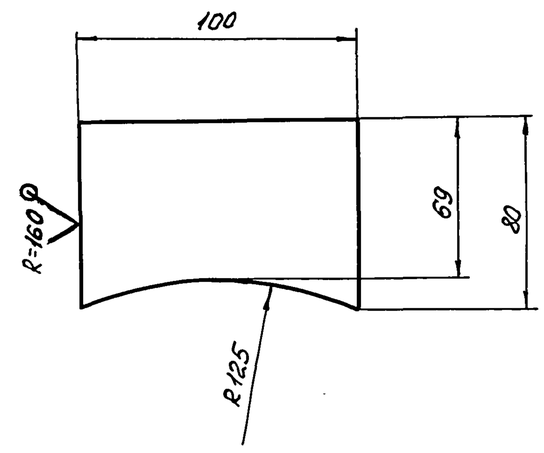

H 14, h 14, $\pm \frac{IT14}{2}$.

Изм.	Лист	№ докум.	Подп.	Дата	3Р.86.001	
Разраб		Кулагина			Пластина опорная	Лит. И; Масса 0,16; Масштаб 1:2
Пров.		Куйбышев				Лист; Листов 1
Н.контр.		Третьяков			Лист Б-3 ГОСТ 19903-74 / ВСт.3сп ГОСТ 16523-70	Мосводоканалниипроект Отдел №5

Формат А4

Взам. инв. № | Инв. № дубл. | Подпись и дата | Инв. № подл.

6С.53.145.000

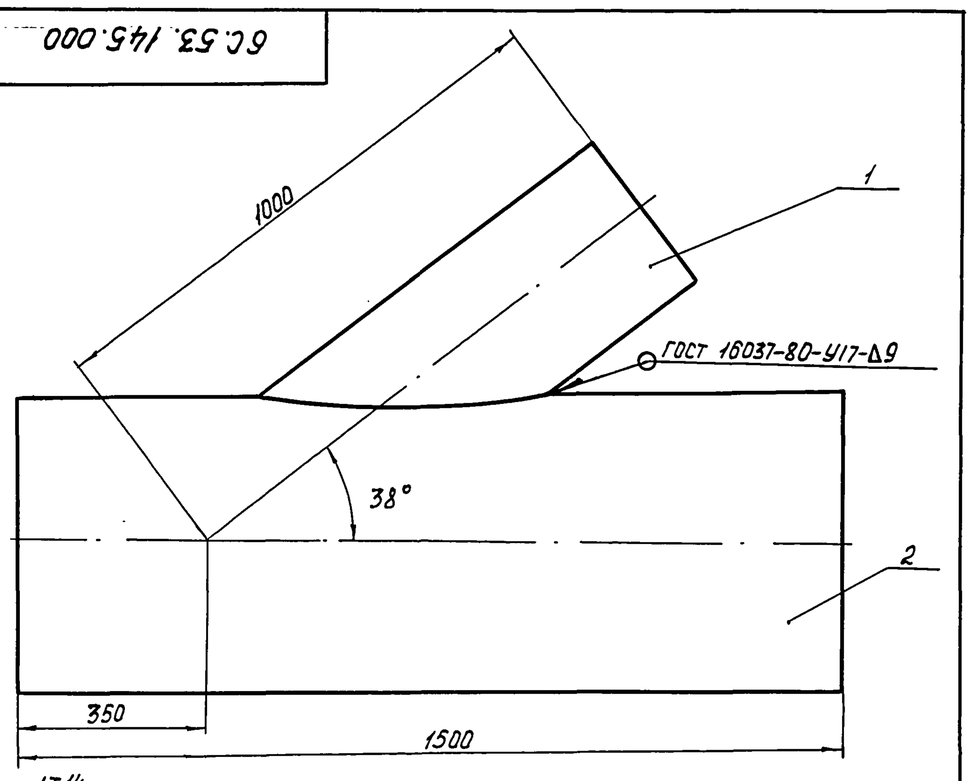

1. $\pm \frac{IT14}{2}$.
2. Отверстие в трубе поз.2 размечать по патрубку поз.1.
3. Шероховатость обрабатываемых поверхностей деталей без чертежа Rz160.

Формат	Зона	Поз.	Обозначение	Наименование	Кол.	Примечания
				Детали		
А4		1	6С53.145.001	Патрубок	1	
Б4		2	6С53.145.002	Труба L=1500 h14		
				Труба 530×10 ГОСТ 8732-78 / ВСт2сп ГОСТ 8731-74	1	229 кг

Изм.	Лист	№ докум.	Подп.	Дата	6С.53.145.000	
Разраб		Кулагина			Тройник α=38° 530×10-325×9	Лит. И; Масса 234; Масштаб 1:10
Пров.		Куйбышев				Лист; Листов 1
Н.контр.		Третьяков				Мосводоканалниипроект Отдел №5

Формат А4

Взам. инв. № | Инв. № дубл. | Подп. и дата | Инв. № подл.

6С.53.145.001

Rz160

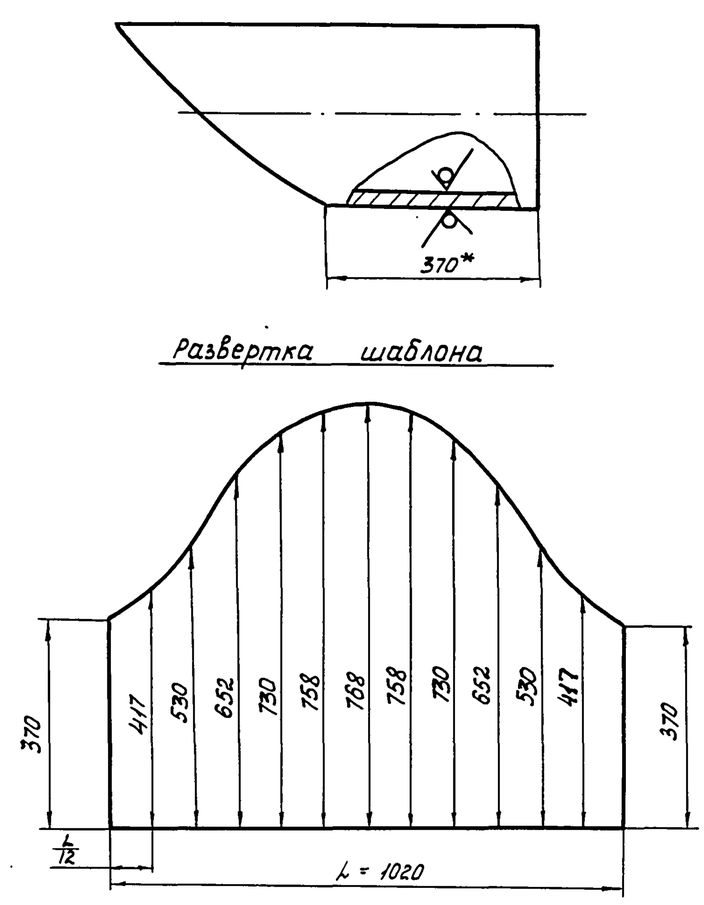

1. $\pm \frac{IT14}{2}$.
2. L - длина окружности по действительному наружному диаметру патрубка.
3. * Размеры для справок.

Изм.	Лист	№ докум.	Подп.	Дата	6С.53.145.001	
Разраб		Кулагина			Патрубок	Лит. И; Масса 4,2; Масштаб 1:10
Пров.		Куйбышев				Лист; Листов 1
Н.контр.		Третьяков			Труба 325×9 ГОСТ 8732-78 / ВСт2сп ГОСТ 8731-74	Мосводоканалниипроект. Отдел №5

Копировал Формат А4

Взам. инв. № | Инв. № дубл. | Подп. и дата | Инв. № подл.

Типовой проект 902-2-446.88
Альбом V

6С.53.146.00006

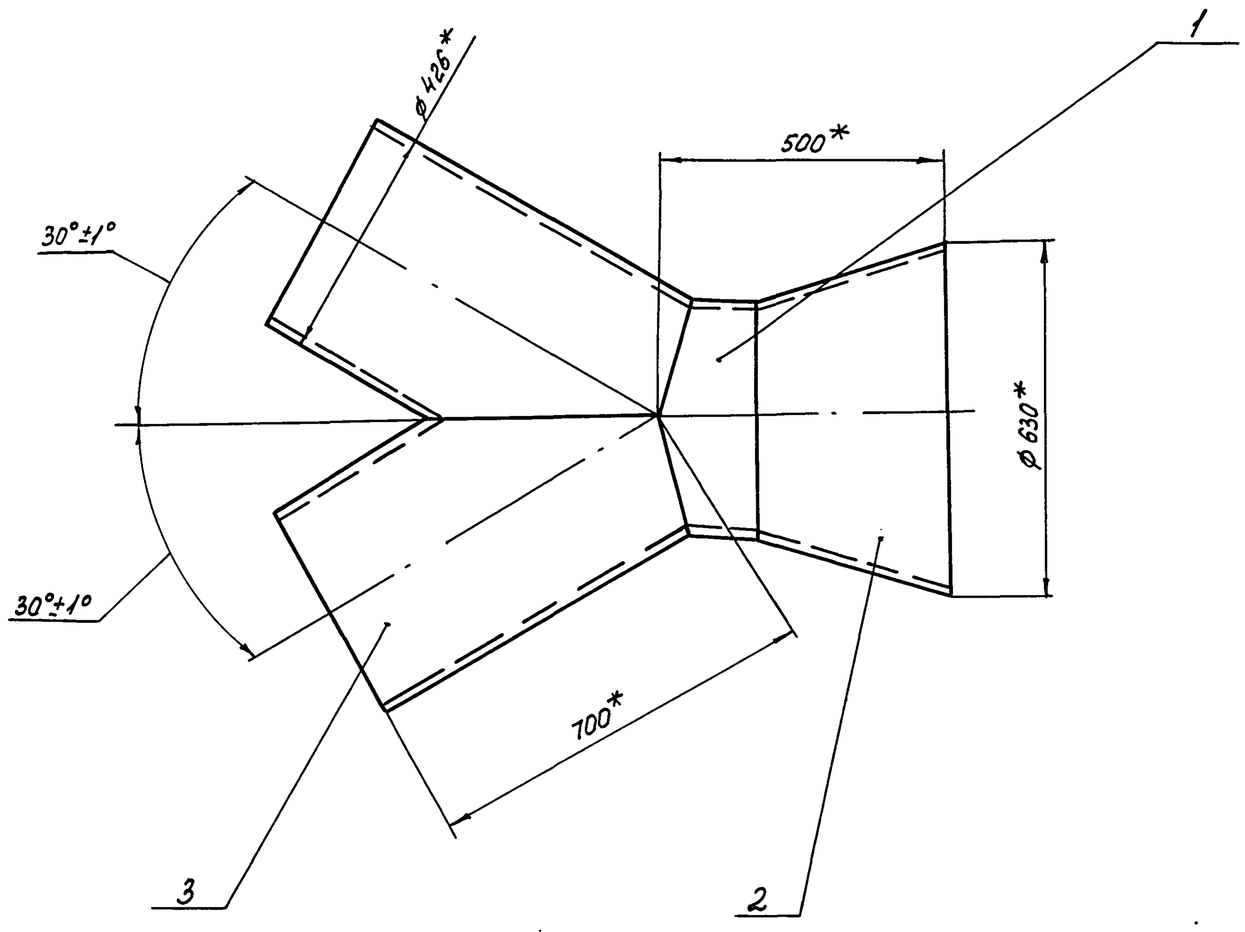

1. $\pm \frac{IT14}{2}$.
2. Сварку производить по контуру прилегания деталей по ГОСТ 16037-80-С55.
3. * Размеры для справок.

Изм	Лист	№ докум.	Подп.	Дата	6С.53.146.00006			
Разраб.		Кулагина			Тройник 426×9 - 630×9 Сборочный чертеж	Лит	Масса	Масштаб
Пров.		Куйбышев				И	165	1:10
						Лист	Листов 1	
Н.контр.		Третьяков				Мосводоканалниипроект Отдел №5		

Формат А3

Инв.№ подл. | Подп. и дата | Инв.№ дубл. | Взам.инв.№ | Подп. и дата

Формат	Зона	Поз.	Обозначение	Наименование	Кол.	Примечание
				Документация		
А3			6С.53.146.00006	Сборочный чертеж		
				Детали		
А4		1	6С.53.146.001	Патрубок	1	
А3		2	6С.53.146.002	Конус	1	
А3		3	6С.53.146.003	Отросток	2	

Изм.	Лист	№ докум.	Подп.	Дата	6С.53.146.000			
Разраб.		Кулагина			Тройник 426×9 - 630×9	Лит.	Лист.	Листов
Пров.		Куйбышев				И		1
Н.контр.		Третьяков				Мосводоканалниипроект Отдел №5		

Формат А4

6С.53.146.001

Rz 80 √(√)

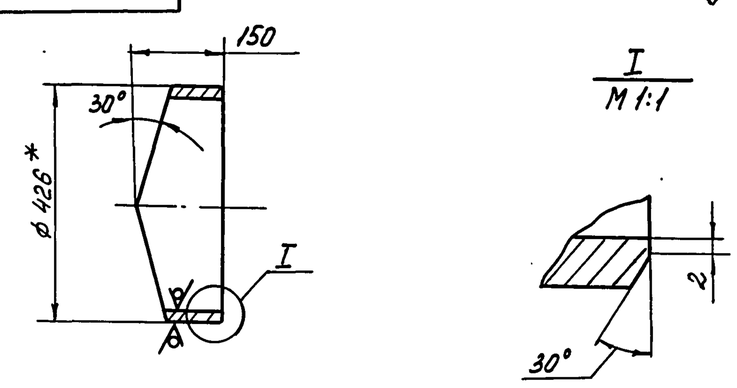

Шаблон для разметки

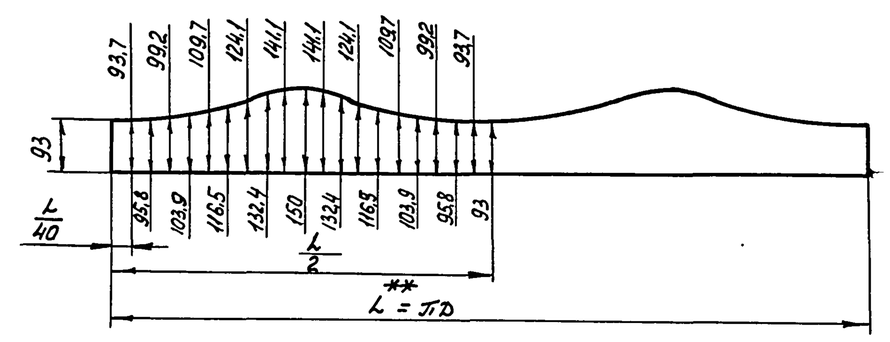

1. $h14 \pm \frac{IT14}{2}$.
2. Размер L** уточнить по действительному наружному диаметру трубы.
3. * Размеры для справок.

Изм.	Лист	№ докум.	Подп.	Дата	6С.53.146.001			
Разраб		Кулагина			Патрубок	Лит.	Масса	Масштаб
Пров.		Куйбышев				И	12	1:10
						Лист	Листов 1	
Н.контр.		Третьяков			Труба 426×9 ГОСТ 8732-78 / Ст 2сп ГОСТ 8731-74	Мосводоканалниипроект Отдел №5		

Копировал ~~Волат~~ 23047-05 33 Формат А4

Типовой проект 902-2-446.86
Альбом V

6С.53.146.002

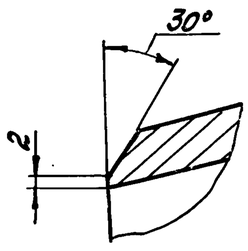

Развертка
М 1:10

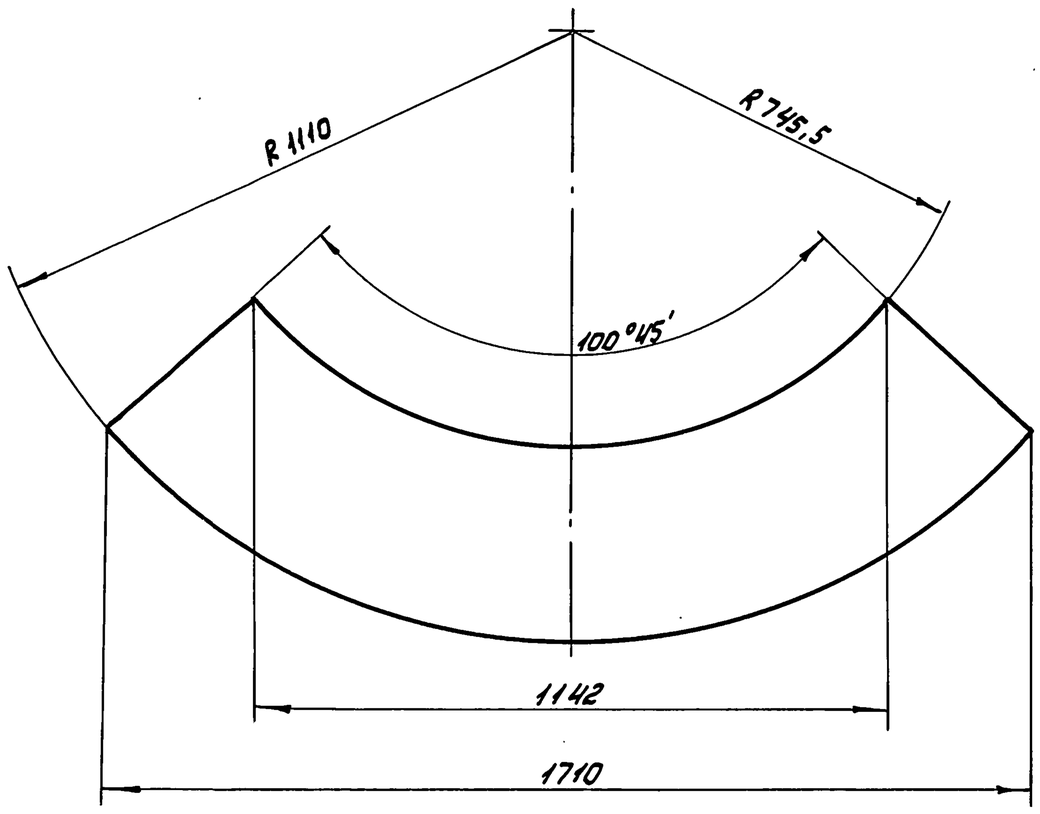

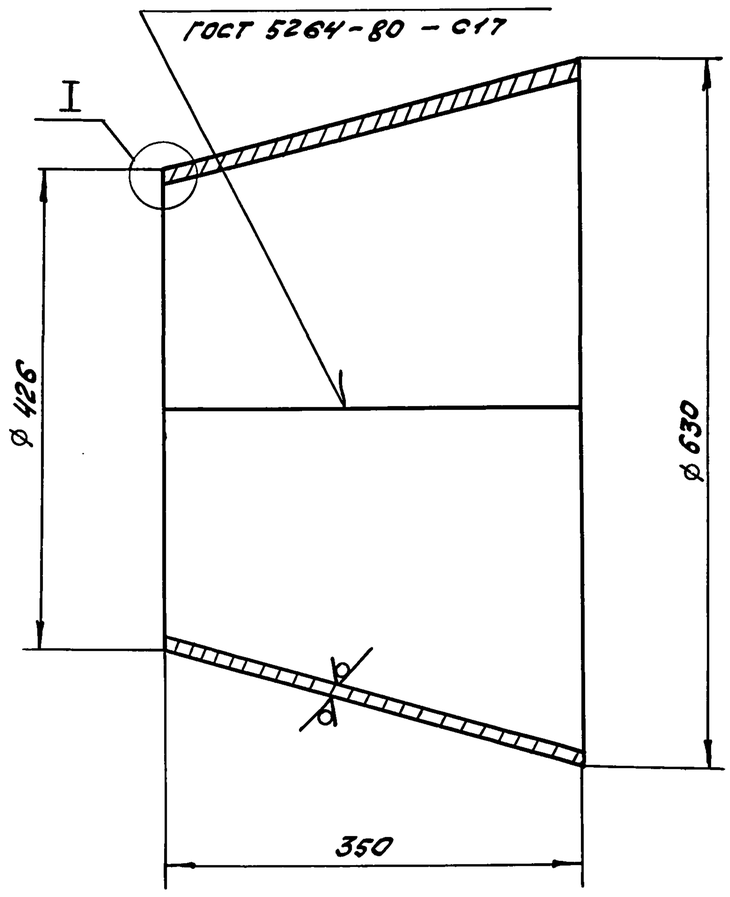

$H14,\ h14,\ \pm\frac{IT14}{2}$.

					6С.53.146.002			
Изм.	Лист	№ докум.	Подп.	Дата	Конус	Лит.	Масса	Масштаб
Разраб.		Кулагина				И	41	1:5
Пров.		Куйбышев				Лист	Листов 1	
Н.контр.		Третьяков			Лист Б9 ГОСТ 19903-74 / ВСт.3сп ГОСТ 14637-79	Мосводоканалниипроект Отдел №5		

Формат А3

6С.53.146.003

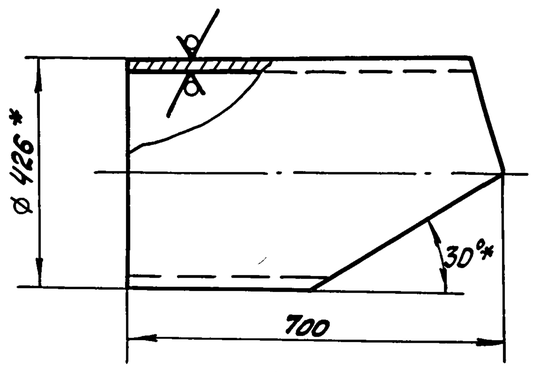

Шаблон
М 1:5

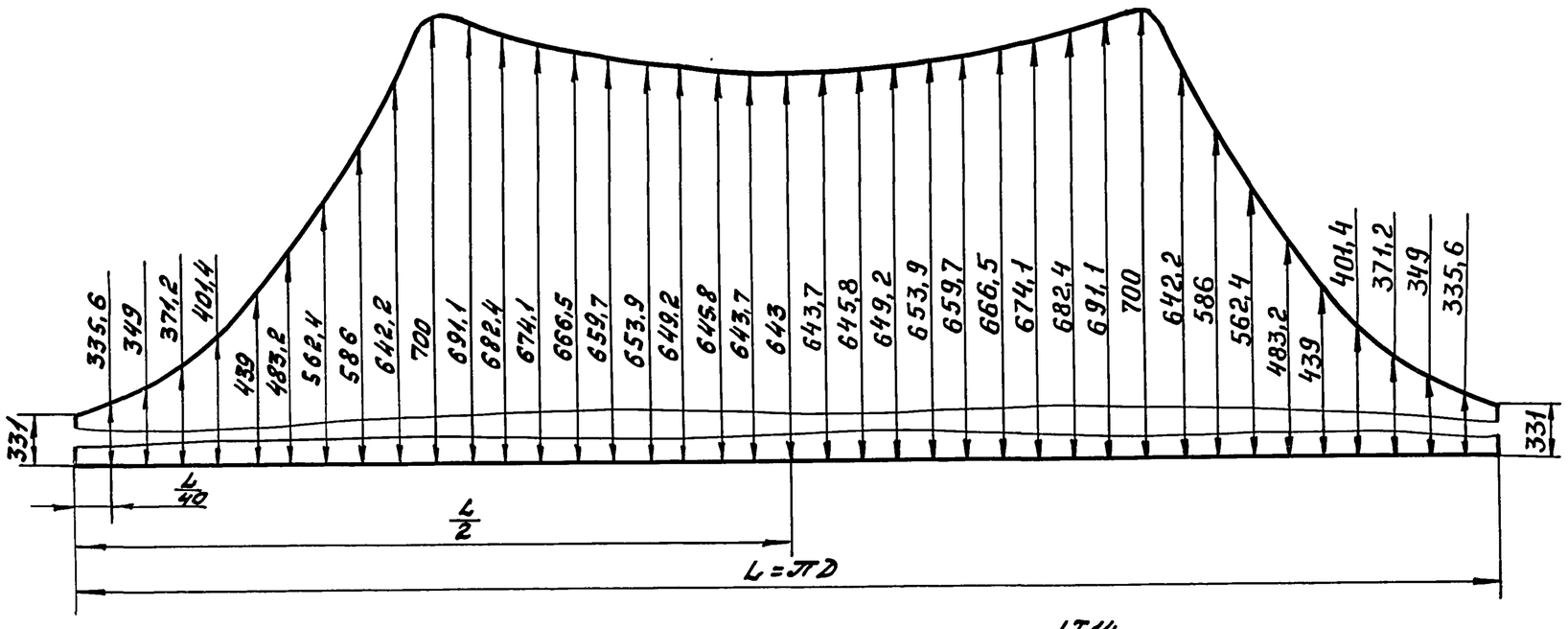

1. $\pm\frac{IT14}{2}$.
2. ** Размер L уточнить по действительному наружному диаметру трубы.
3. * Размеры для справок.

					6С.53.146.003			
Изм.	Лист	№ докум.	Подп.	Дата	Отросток	Лит.	Масса	Масштаб
Разраб.		Кулагина				И	56	1:10
Пров.		Куйбышев				Лист	Листов 1	
Н.контр.		Третьяков			Труба 426×9 ГОСТ 8732-78 / А Ст.2 ГОСТ 8731-74	Мосводоканалниипроект Отдел №5		

Инв.№ подл. | Подпись и дата | Взам. инв.№ | Инв.№ дубл. | Подпись и дата

1Ф 909.000 СБ

Типовой проект 902-2-446.88
Альбом V

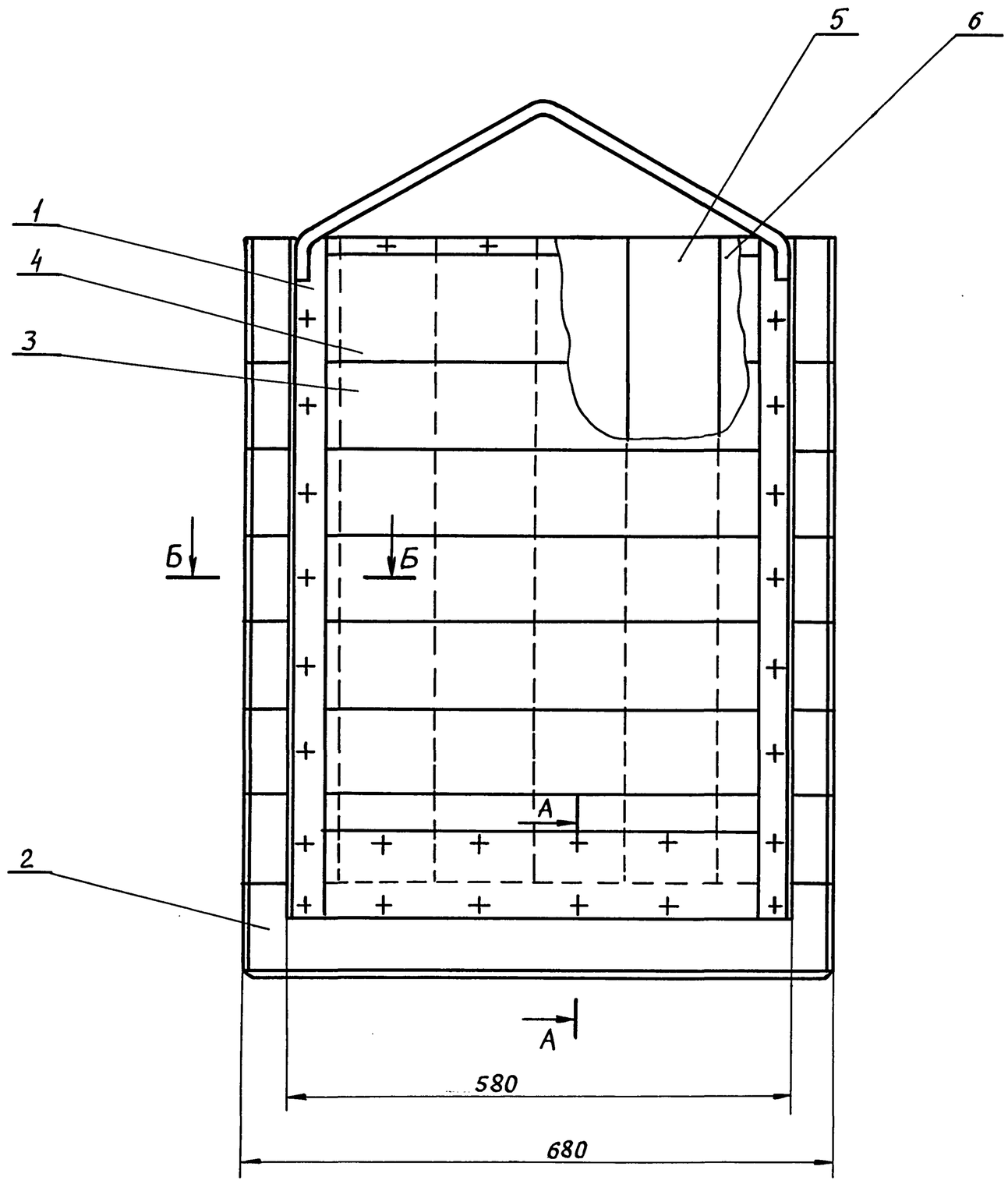

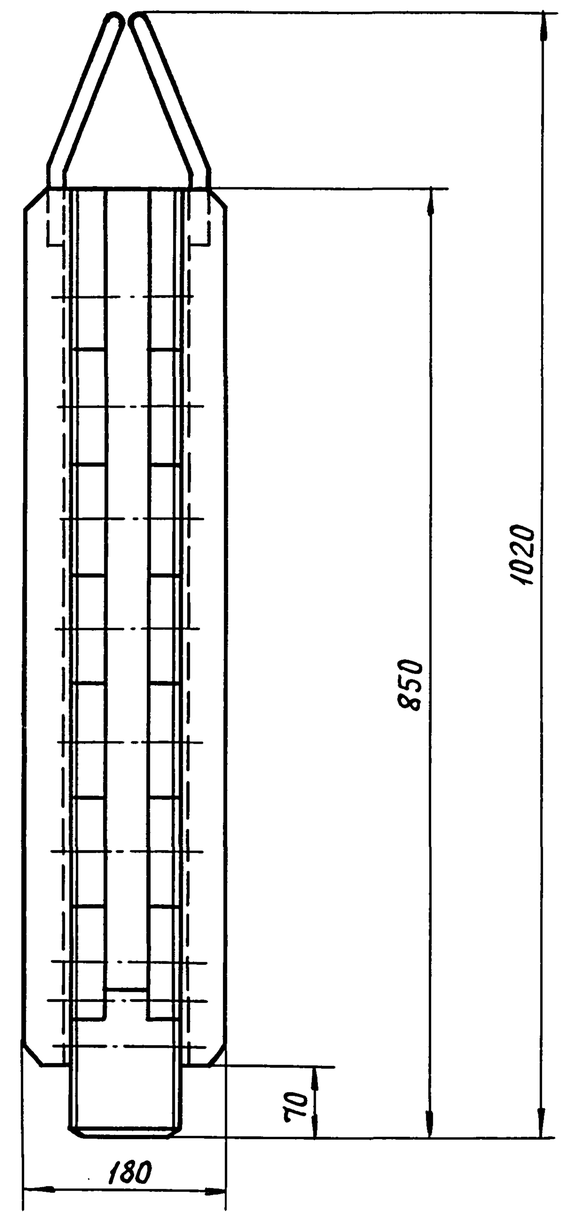

Б–Б
М1:2

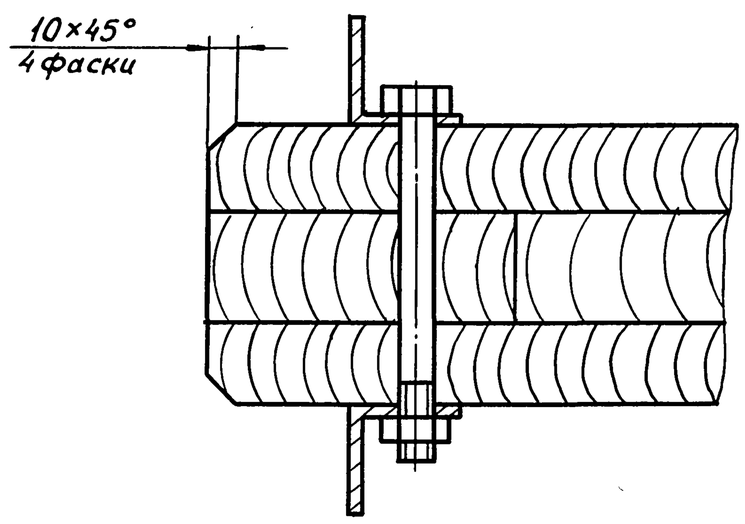

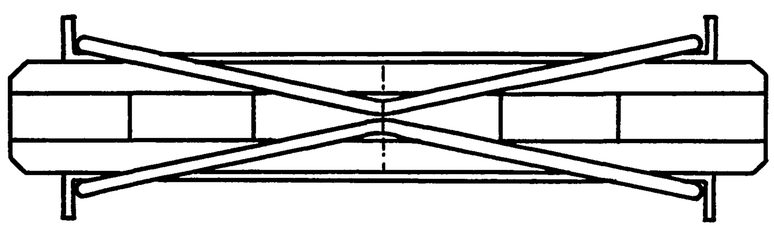

А–А
М1:2

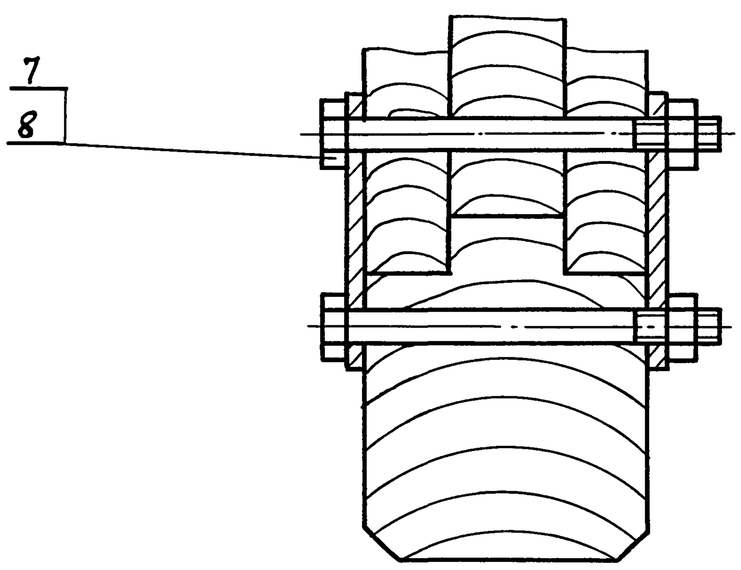

1. Затвор устанавливается в распределительной чаше вторичных отстойников ф18м.
2. Шероховатость обрабатываемых поверхностей деталей без чертежа – $R_m 100$.
3. Влажность пиломатериалов должна быть не выше 15%.
4. Применять строганые доски, плотно подогнать их друг к другу и антисептировать фтористым натрием.
5. Отверстия под болты в досках и бруске сверлить ф12.
6.* Размеры для справок.

					1Ф 909.000 СБ			
Изм	Лист	№ докум.	Подп.	Дата	Затвор шандорный 600×800 Сборочный чертеж	Литера	Масса	Масштаб
Разраб.		Пендерев	Подпись			И	50	1:5
Пров.						Лист	Листов 1	
Н.контр.		Третьяков	"			Мосводоканалниипроект Отдел №5		
Утв.		Куйбышев	"					

Инв.№ подл. | Подпись и дата | Взам.инв.№ | Инв.№ дубл. | Подпись и дата

Пров. Мал 14.5.92г Кон. Кобухова

Типовой проект 902-2-446.88
Альбом V

Формат	Зона	Поз.	Обозначение	Наименование	Кол.	Примечание
				Документация		
А2			1Ф.909.000 СБ	Сборочный чертеж		
				Сборочные единицы		
А2		1	1Ф 909.100	Рама	2	
				Детали		
А4		2	1Ф 909.001	Брусок	1	
Б4		3	1Ф 909.002	Доска 100×30×680 h14		
				Сосна ГОСТ 9463-72	12	1.2кг
Б4		4	1Ф 909.003	Доска 145×30×680 h14		
				Сосна ГОСТ 9463-72	2	1.8кг
Б4		5	1Ф 909.004	Доска 110×40×725 h14		
				Сосна ГОСТ 9463-72	5	1.9кг
Б4		6	1Ф 909.005	Доска 130×40×725 h14		
				Сосна ГОСТ 9463-72	1	2.5кг
				Стандартные изделия		
		7		Болт М12×130.58.096 ГОСТ 7798-70	28	
		8		Гайка М12.5.096 ГОСТ 5915-70	28	

Подпись и дата | Инв.№ дубл. | Взам. инв.№ | Подпись и дата | Инв.№ подл.

Изм.	Лист	№ докум.	Подп.	Дата	1Ф 909.000		
Разраб.		Пендерев			Затвор шандорный 600×800	Лит И	Лист	Листов 1
Пров.						Мосводоканал НИИпроект Отдел №5	
Н.контр.		Третьяков					
Утв.		Куйбышев					

Формат А4

1Ф.909.001

Rm60

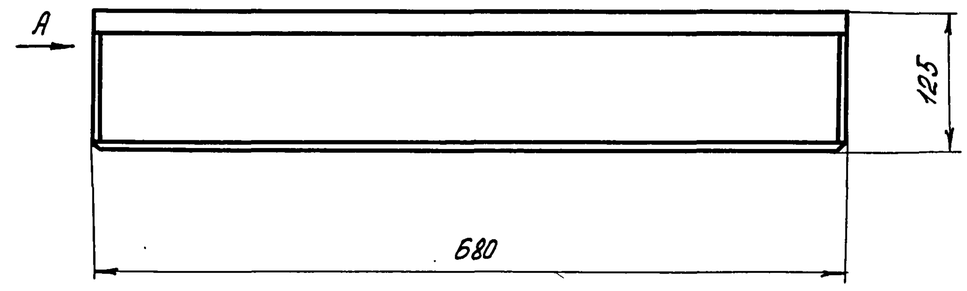

Вид А

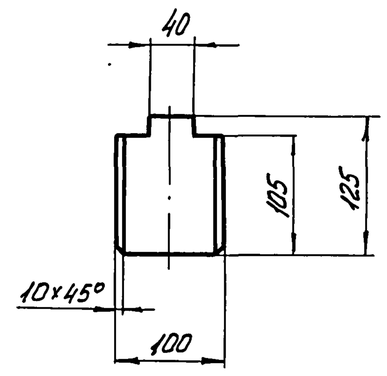

$h14; \pm \frac{IT14}{2}$.

Изм.	Лист	№ докум.	Подп.	Дата	1Ф 909.001			
Разраб.		Плаксина			Брусок	Лит. И	Масса 4.6	Масштаб 1:5
Пров.		Пендерев				Лист	Листов	
Н.контр.		Третьяков			Сосна ГОСТ 9463-72	Мосводоканал НИИпроект Отдел №5		

Формат А4

Формат	Зона	Поз.	Обозначение	Наименование	Кол.	Примечание
				Документация		
А2			1Ф 909.100 СБ	Сборочный чертеж		
				Детали		
А4		1	1Ф 909.101	Дуга	1	
Б4		2	1Ф 909.102	Пластина		
				Полоса $\frac{Б\text{-}2\text{-}4\times30\ ГОСТ\ 103\text{-}76}{ВСт3сп\ ГОСТ\ 535\text{-}79}$		
				L = 500 h14	1	0.47кг
Б4		3	1Ф 909.103	Стойка		
				Уголок $\frac{40\times40\times4\text{-}Б\text{-}ГОСТ\ 8509\text{-}86}{СТ3сп\text{-}11\text{-}ГОСТ\ 535\text{-}79}$		
				L = 780	2	1.9кг
Б4		4	1Ф 909.104	Пластина		
				Полоса $\frac{Б\text{-}2\text{-}4\times100\ ГОСТ\ 103\text{-}76}{ВСт3сп\ ГОСТ\ 535\text{-}79}$		
				L = 500	1	1.6кг

Подпись и дата | Инв.№ дубл. | Взам. инв.№ | Подпись и дата | Инв.№ подл.

Изм.	Лист	№ докум.	Подп.	Дата	1Ф 909.100			
Разраб.		Пендерев			Рама	Лит. И	Лист	Листов 1
Пров.						Мосводоканал НИИпроект Отдел №5		
Н.контр.		Третьяков						

Формат А4

1Ф.909.101

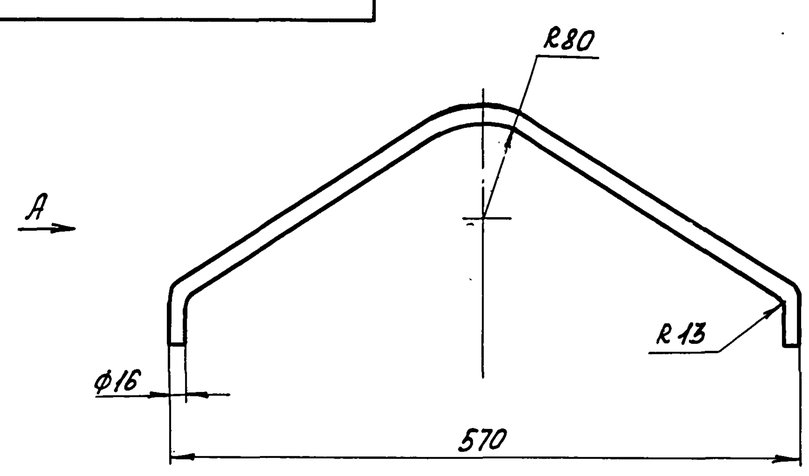

Вид А

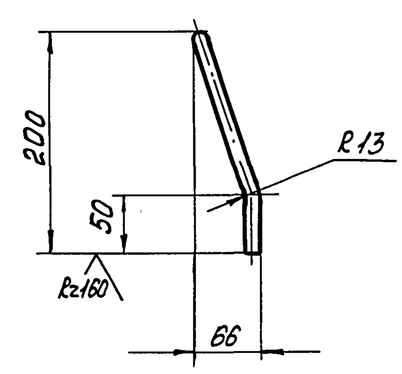

1. $h14; \pm \frac{IT14}{2}$.
2. Развернутая длина L = 760 мм.

Изм.	Лист	№ докум.	Подп.	Дата	1Ф.909.101			
Разраб.		Плаксина			Дуга	Лит И	Масса 1.2	Масштаб 1:5
Пров.		Пендерев				Лист	Листов	
Н.контр.		Третьяков			Круг $\frac{16\text{-}В\text{-}ГОСТ\ 2590\text{-}71}{ВСт3сп\ ГОСТ\ 535\text{-}79}$	Мосводоканал НИИпроект Отдел №5		

Формат А4

1Ф 909.000. СБ

Типовой проект 902-2-446.88
Альбом V

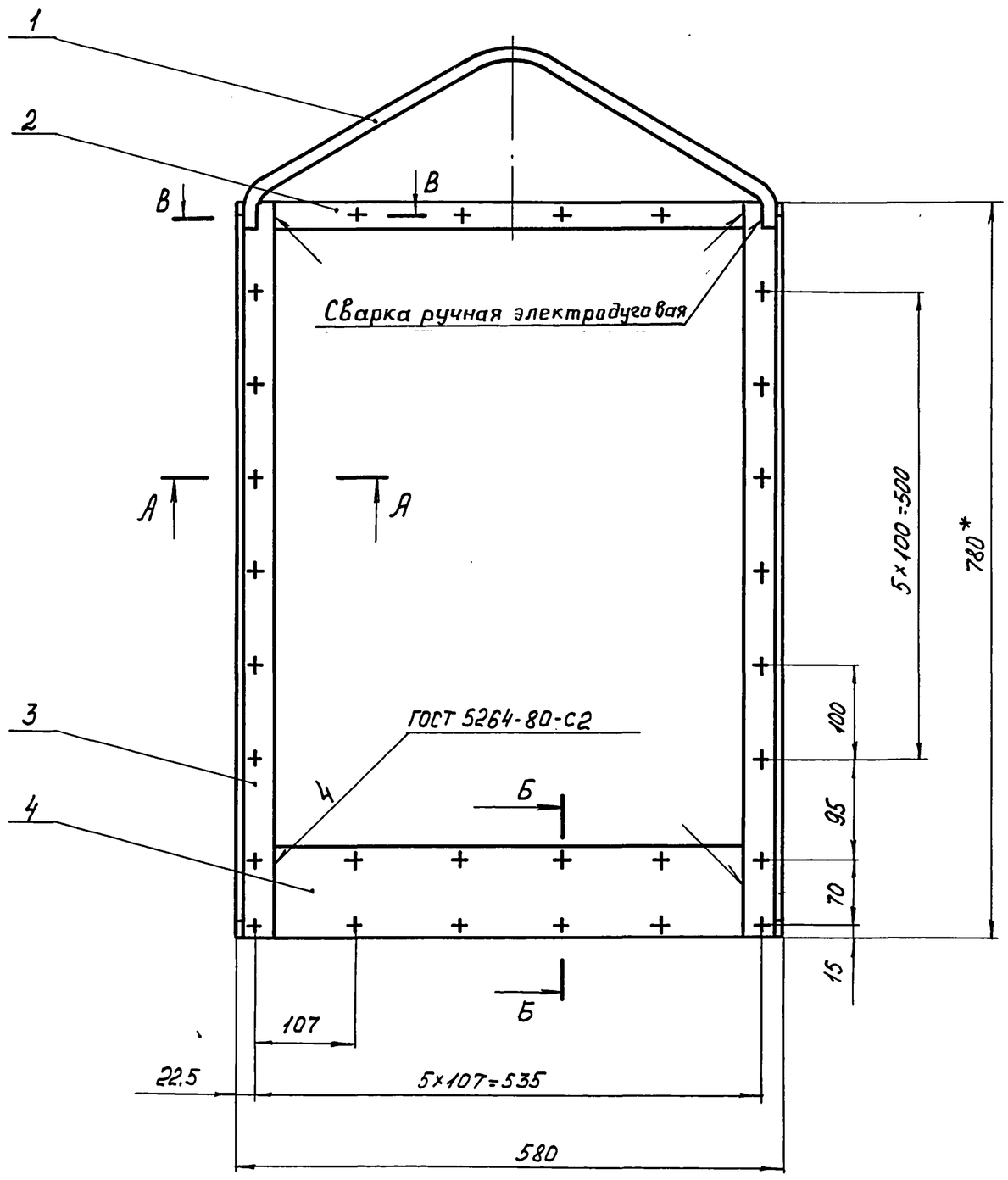

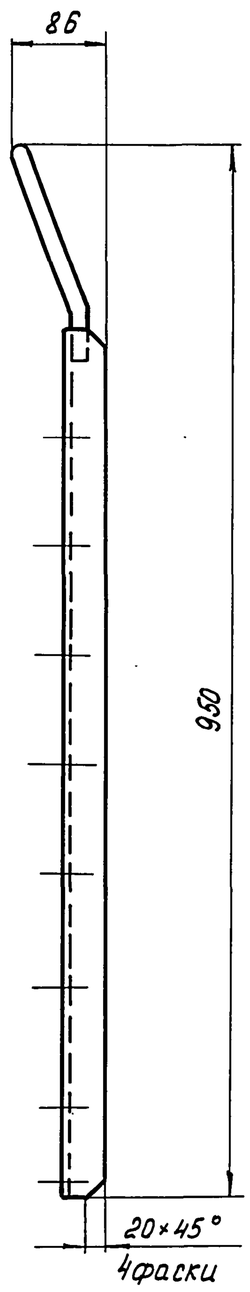

А-А
М1:1

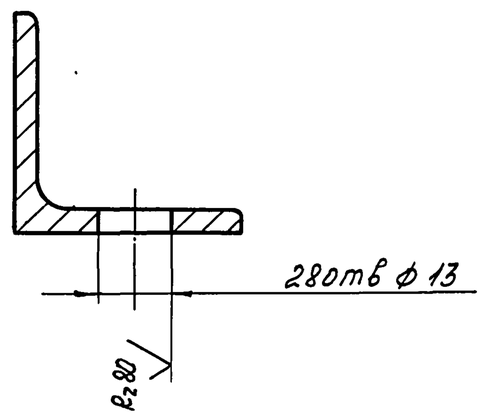

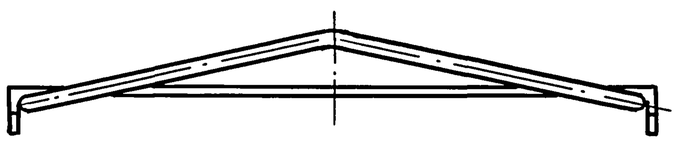

Б-Б
М1:1

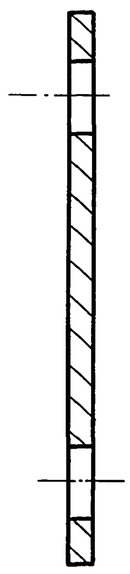

В-В
М1:1

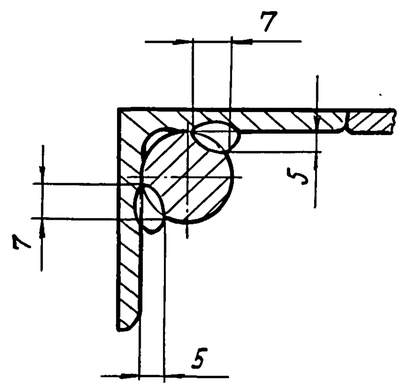

1. Окраску производить грунтом ХС-010, краской ЭМХС-710, серый, лаком ХС-76 IV в ГОСТ 9355-81.
2. H14; h14; $\frac{IT14}{2}$.
3. Шероховатость обрабатываемых поверхностей деталей без чертежа - Rz160.
4. *Размер для справок.
5. Сварку производить электродом типа Э42 ГОСТ 9467-75.

					1Ф 909.100 СБ		
Изм.	Лист	№ Докум.	Подп.	Дата	Рама Сборочный чертеж	Литера	Масса	Масштаб
Разраб.		Пендерев				И	7,1	1:5
Пров.						Лист	Листов 1	
Н.контр.		Третьяков				Мосводоканалниипроект Отдел №5		

Инв. № подл. | Подпись и дата | Взам. инв. № | Инв. № дубл. | Подпись и дата

9К.108.000СБ

Типовой проект 902-2-446.88
Альбом V

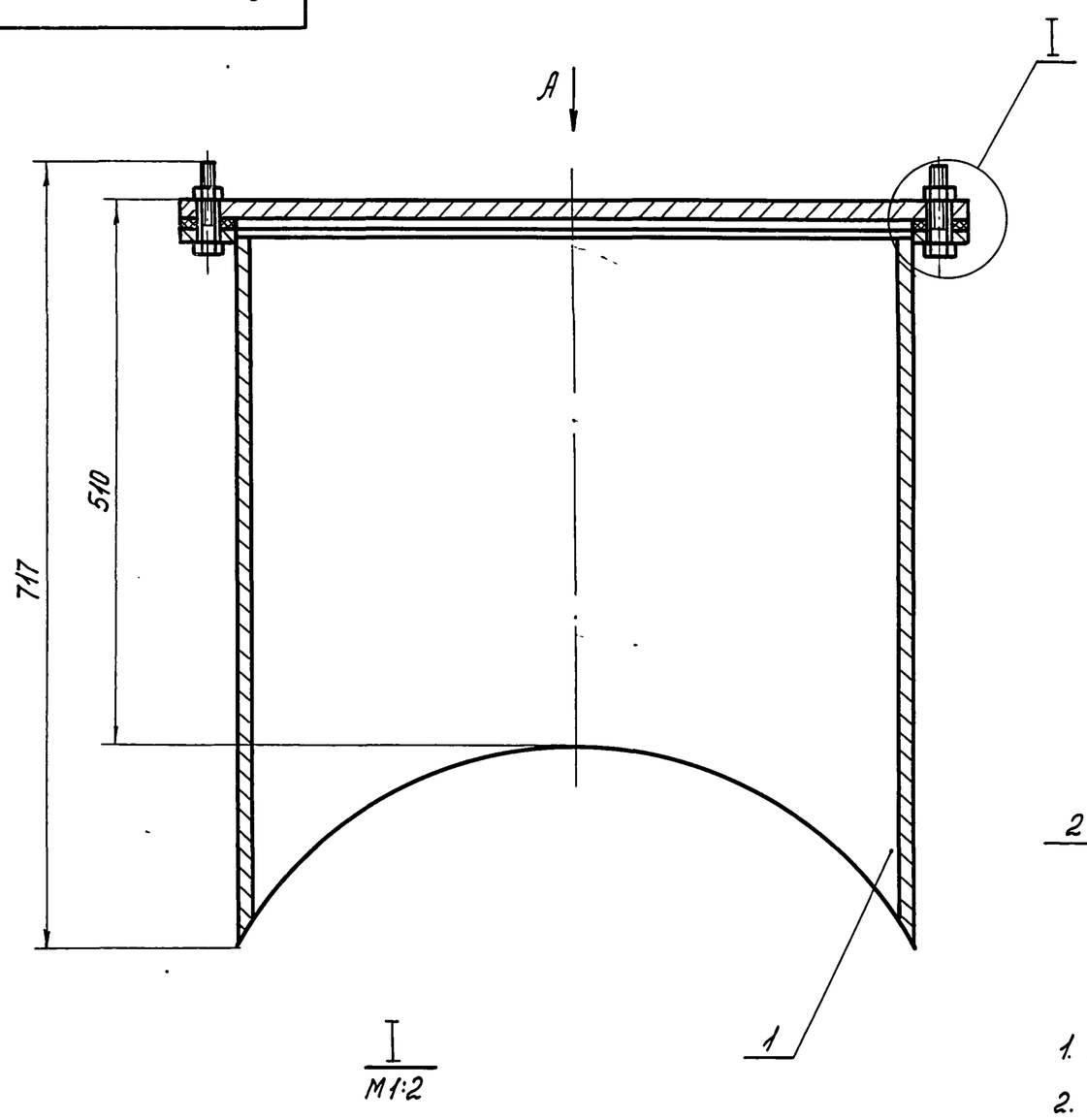

I
М1:2

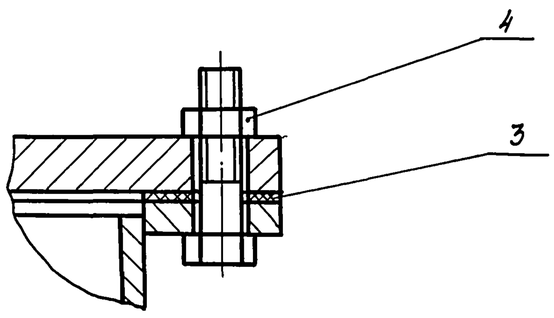

Вид А

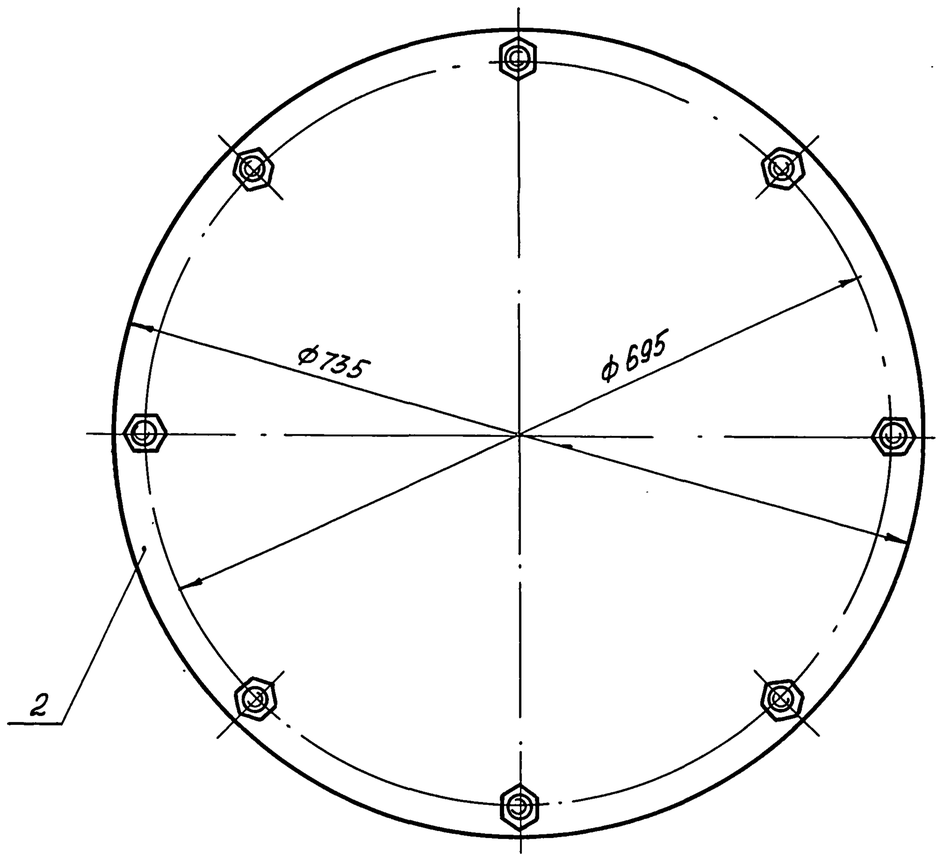

1. Размеры для справок.
2. В прокладке поз.3 отверстия под болты М16 вырезать по месту.

Изм.	Лист	№ докум.	Подп.	Дата	9К.108.000СБ			
Разраб.		Плаксина			Люк-лаз Ду 600 Сборочный чертеж	Лит. И	Масса 166	Масштаб 1:5
Пров.		Пендерев				Лист	Листов 1	
Н. контр.		Третьяков				Мосводоканалниипроект Отдел №5		
Утв.		Куйбышев						

Формат А2

Формат	Зона	Поз.	Обозначение	Наименование	Кол.	Примечание
				Документация		
А2			9К.108.000СБ	Сборочный чертеж		
				Сборочные единицы		
А4		1	9К.108.100	Патрубок закладной	1	
				Детали		
А4		2	9К.108.001	Заглушка	1	
Б4		3	9К.108.002	Прокладка		
				Пластина I, лист ТМКШ-С-		
				-2×800×800-1.2 ГОСТ 7338-77		
				ф735 h14 × ф632 h14	1	0,3кг
				Стандартные изделия		
		4		Гайка М16.5.096		
				ГОСТ 5915-70	8	

Изм.	Лист	№ докум.	Подп.	Дата	9К.108.000			
Разраб.		Плаксина			Люк-лаз Ду 600	Лит. И	Лист	Листов 1
Пров.		Пендерев				Мосводоканалниипроект Отдел №5		
Н.контр.		Третьяков						
Утв.		Куйбышев						

Формат А4

9К.108.001

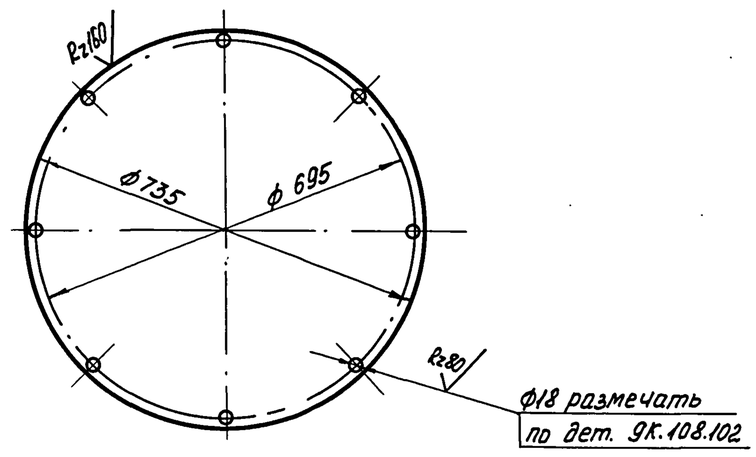

h14; H14; ± IT14/2.

Изм.	Лист	№ докум.	Подп.	Дата	9К.108.001			
Разраб.		Плаксина			Заглушка	Лит. И	Масса 66,5	Масштаб 1:10
Пров.		Пендерев				Лист	Листов 1	
Н.контр.		Третьяков			Лист Б-20 ГОСТ 19903-74 / ВСТ.3сп ГОСТ 14637-79	Мосводоканалниипроект Отдел №5		

23047-05 38 Корнилова

Формат А4

Типовой проект 902-2-446.88
Альбом V

9К.108.100СБ

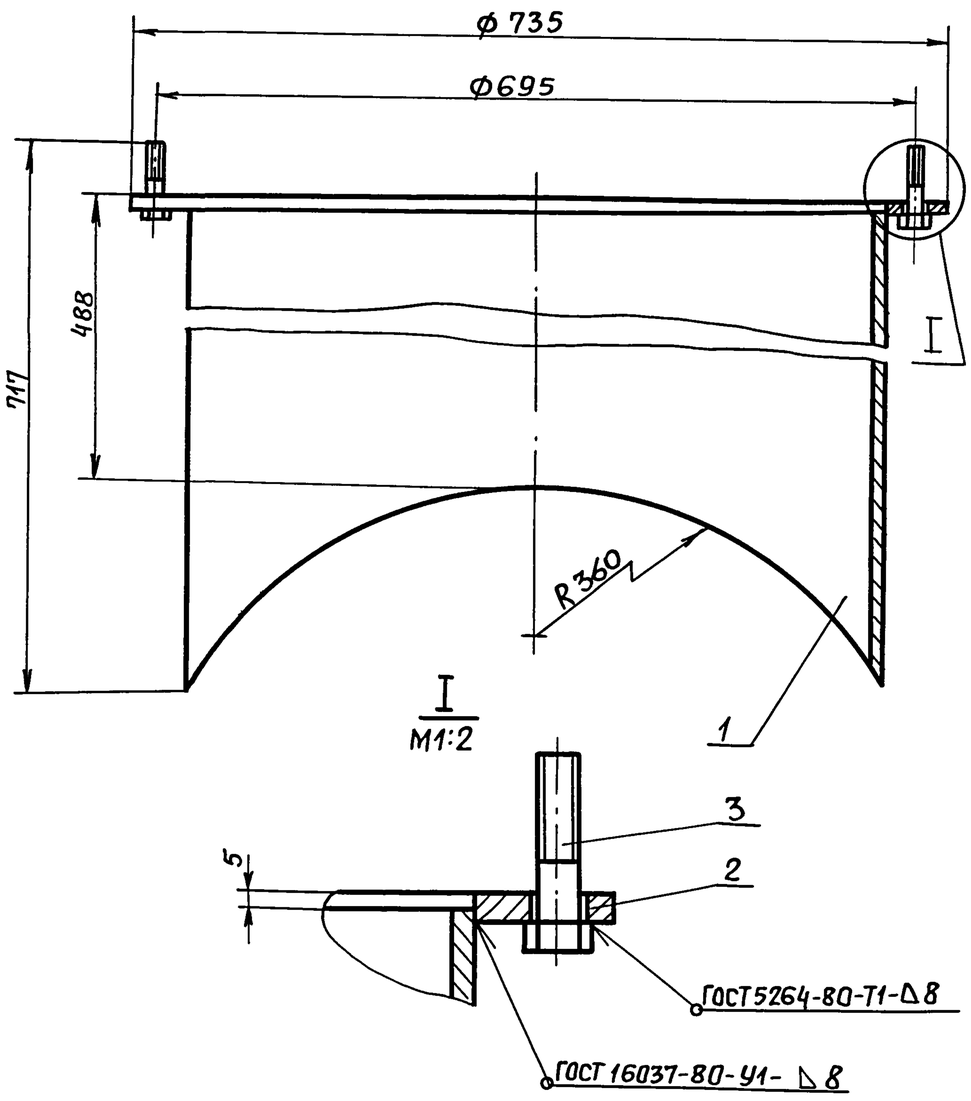

Изм	Лист	№докум.	Подп.	Дата	9К.108.100СБ			
Разраб.		Плаксина	//		Патрубок закладной Сборочный чертеж	Лит. И	Масса 99	Масшт. 1:5
Пров.		Пендерев	//			Лист	Листов 1	
Н.контр.		Третьяков	//			Мосводоканал НИИпроект Отдел №5		

Подпись и дата | Инв.№ дубл. | Взам.инв.№ | Подпись и дата | Инв.№ подл.

Формат	Зона	Поз.	Обозначение	Наименование	Кол.	Примечание
				Документация		
А4			9К.108.100СБ	Сборочный чертеж		
				Детали		
А4		1	9К.108.101	Труба	1	
А4		2	9К.108.102	Фланец	1	
				Стандартные изделия		
		3		Болт М16х50.5.8.096 ГОСТ 7798-70	8	

Изм.	Лист	№докум.	Подп.	Дата	9К.108.100			
Разраб.		Плаксина	//		Патрубок закладной	Лит И	Лист	Листов 1
Пров.		Пендерев	//			Мосводоканал НИИпроект Отдел №5		
Н.контр.		Третьяков	//					

Подпись и дата | Инв.№ дубл. | Взам.инв.№ | Подпись и дата | Инв.№ подл.

9К.108.101

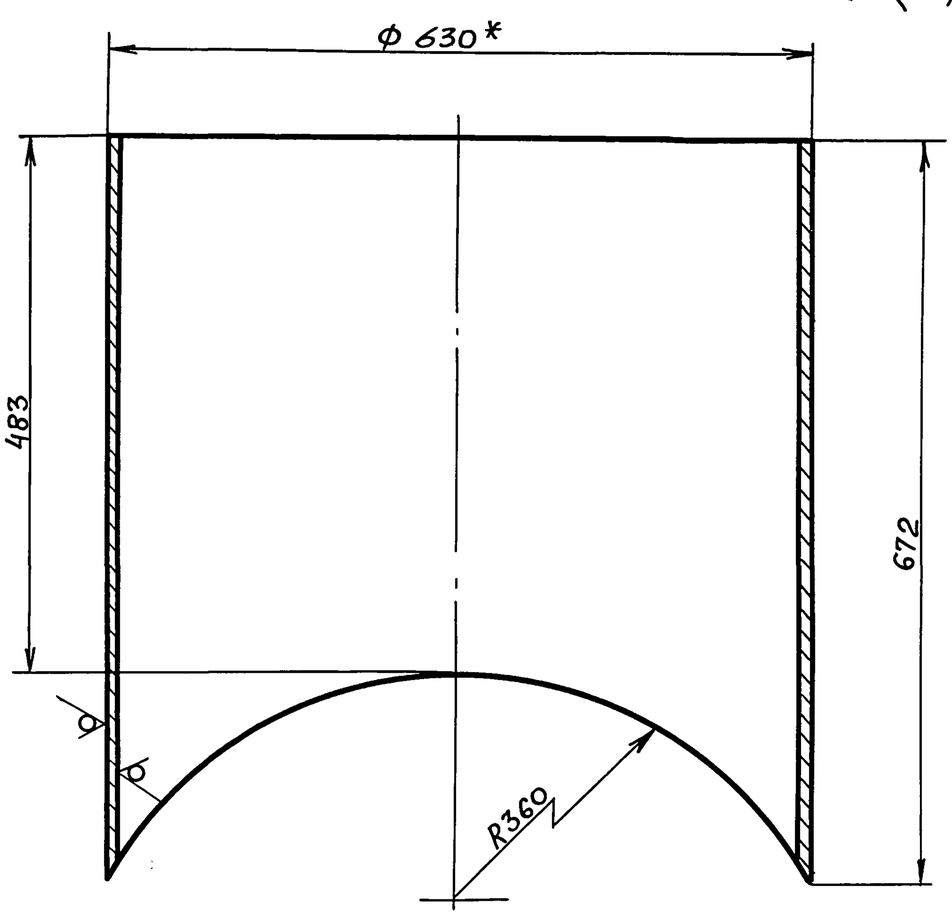

1. h14; $\pm\frac{IT14}{2}$.
2. * Размеры для справок.

Изм	Лист	№докум.	Подп.	Дата	9К.108.101			
Разраб.		Плаксина	//		Труба	Лит И	Масса 81,2	Масшт. 1:5
Пров.		Пендерев	//			Лист	Листов 1	
Н.контр.		Третьяков	//		Труба $\frac{630\times9\ ГОСТ\ 8732-68}{ВСт2сп\ ГОСТ\ 8731-74}$	Мосводоканал НИИпроект Отдел №5		

Подпись и дата | Инв.№ дубл. | Взам.инв.№ | Подпись и дата | Инв.№ подл.

9К.108.102

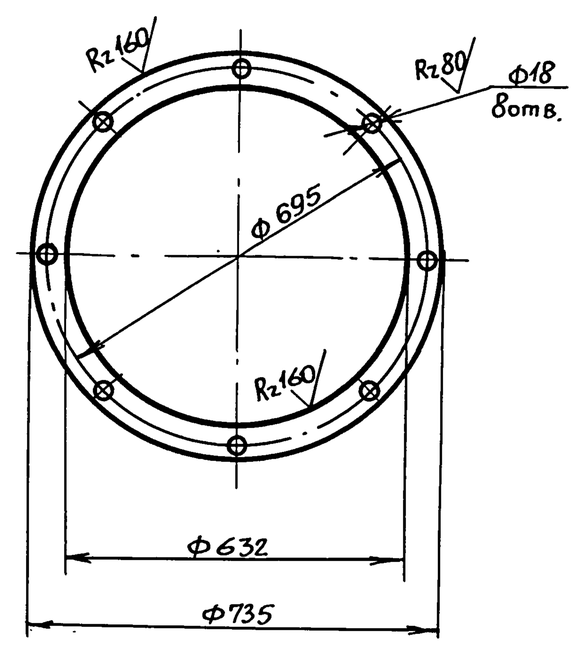

h14; H14; $\pm\frac{IT14}{2}$.

Изм.	Лист	№докум.	Подп.	Дата	9К.108.102			
Разраб.		Плаксина	//		Фланец	Лит И	Масса 17,4	Масшт. 1:10
Пров.		Пендерев	//			Лист	Листов 1	
Н.котр.		Третьяков	//		Лист $\frac{Б-10\ ГОСТ\ 19903-74}{ВСт3сп\ ГОСТ\ 14637-79}$	Мосводоканал НИИпроект Отдел №5		