ТИПОВОЙ ПРОЕКТ

902-3-56м87

СТАНЦИИ БИОЛОГИЧЕСКОЙ ОЧИСТКИ СТОЧНЫХ ВОД

С ЕМКОСТЯМИ ИЗ СБОРНОГО ЖЕЛЕЗОБЕТОНА ДЛЯ СТРОИТЕЛЬСТВА В СЕВЕРНОЙ СТРОИТЕЛЬНО-КЛИМАТИЧЕСКОЙ ЗОНЕ (ВКЛЮЧАЯ ЗОНУ ВЛИЯНИЯ БАМ)

ПРОИЗВОДИТЕЛЬНОСТЬЮ 200,100 м³/сутки

АЛЬБОМ IV

СТРОИТЕЛЬНЫЕ ИЗДЕЛИЯ

22037-03

ЦЕНА 1-94

				ПРИВЯЗАН
Инв. №:				

ЦЕНТРАЛЬНЫЙ ИНСТИТУТ ТИПОВОГО ПРОЕКТИРОВАНИЯ
ГОССТРОЯ СССР

Москва, А-445, Смольная ул., 22

Сдано в печать II 1988 года

Заказ № 3360 Тираж 845 экз

ТИПОВОЙ ПРОЕКТ

902-3-56м87

СТАНЦИЯ БИОЛОГИЧЕСКОЙ ОЧИСТКИ СТОЧНЫХ ВОД

С ЕМКОСТЯМИ ИЗ СБОРНОГО ЖЕЛЕЗОБЕТОНА ДЛЯ СТРОИТЕЛЬСТВА В СЕВЕРНОЙ СТРОИТЕЛЬНО-КЛИМАТИЧЕСКОЙ ЗОНЕ (ВКЛЮЧАЯ ЗОНУ ВЛИЯНИЯ БАМ)

ПРОИЗВОДИТЕЛЬНОСТЬЮ 200,100 м³/сутки

СОСТАВ ПРОЕКТА:

Альбом I - Пояснительная записка
Альбом II - Технологические решения. Отопление и вентиляция. Внутренний водопровод и канализация.
Альбом III - Архитектурно-строительные решения Конструкции железобетонные и металлические.
Альбом IV - Строительные изделия
Альбом V - Электротехнические решения. Автоматизация и КИП. Связь и сигнализация.
Альбом VI - Нестандартизированное оборудование. Эскизные чертежи общих видов
Альбом VII - Спецификации оборудования
Альбом VIII - Ведомости потребности в материалах
Альбом IX - Сметы. Часть 1. Часть 2. Часть 3.

АЛЬБОМ IV

Строительные изделия

РАЗРАБОТАН
ПРОЕКТНЫМ ИНСТИТУТОМ
ЦНИИЭП инженерного оборудования

Главный инженер института А. Кетаов
Главный инженер проекта Н. Бондаренко

Утвержден Госгражданстроем
приказ №: 422 от 15.12.86 г.

				Привязан	
Инв. №					

Содержание альбома (начало)

Обозначение	Наименование	Стр.	Примеч.
ТП 902-3-56.87 КЖИ ТТ	Технические требования	4	
11.0.0.0	Колонна (КЧ2-5-1, КЧ2-5-2, КЧ2-5-3)	5	
12.0.0.0	Колонна (КЧ2-6-1, КЧ2-6-2, КЧ2-6-3)	6	
13.0.0.0	Колонна 1КФ55-3-Н-1	7	
21.0.0.0	Балка 1БДР12-3АIV-Т-1	8	
22.0.0.0	Балка 1БДР12-3АIV-Т-2	9	
23.0.0.0	Балка БОП 38-3П-С-1	10	
31.0.0.0	Плита покрытия (ПГ-2ВрII-Т-1, ПГ-2ВрII-Т-2, ПГ-2ВрII-Т-3)	11	
32.0.0.0	Плита покрытия (ПГ-2ВрIIТ-С-1, ПГ-2ВрIIТ-С-2, ПГ-2ВрIIТ-С-3)	12	
33.0.0.0	Плита покрытия ПВ10-3ВрIIТ-1	13	
34.0.0.0	Плита покрытия ПВ10-3ВрIIТ-С-1	14	
35.0.0.0	Плита покрытия ПГ-3ВрIIТ-1	15	
36.0.0.0	Плита покрытия ПГ-3ВрIIТ-С-1	16	
41.0.0.0	Панель стеновая ПСТ100/1.2х1.5-33-1	17	
42.0.0.0	Панель стеновая ПСТ100/1.2х0.75-33-1		
43.0.0.0	Панель стеновая ПСТ75/1.2х6-11-1	18	
37.0.0.0	Плита перекрытия П14д-3-1		
44.0.0.0	Панель стеновая ПСТ75/1.2х1.5-33-1	19	
45.0.0.0	Панель стеновая ПСТ75/1.2х0.75-33-1		

Обозначение	Наименование	Стр.	Примеч.
ТП 902-3-56.87 КЖИ. 46.0.0.0	Панель стеновая ПСТ75/1.2х6-11-1	20	
70.0.1.0	Изделие закладное МС5		
47.0.0.0	Панель карнизная (ПК1...ПК7)	21	2 листа
48.0.0.0	Панель вертикальная (ПВ1...ПВ8)	23	
51.0.0.0	Панель стеновая (ПСе1...ПСе6)	24	3 листа
52.0.0.0а	Панель стеновая (ПС1-42-Б1-1...ПС1-42-Б1-6)	27	
52.0.0.0	Панель стеновая (ПС1-42-Б1-1...ПС1-42-Б1-6)	28	2 листа
	Сборочный чертеж		
53.0.0.0	Стеновая панель ПСе13	30	
54.0.0.0	Панель стеновая (ПСе14, ПСе15)	31	
55.0.0.0	Панель перегородочная ПГе1		
71.0.0.0	Лоток Лт1	32	
56.0.0.0	Панель перегородочная (ПГ-42-1)		
39.0.0.0	Плита перекрытия 2П1-6АУТ-1	33	
38.0.0.0	Плита перекрытия П14-3-1		
60.0.1.0	Сетка арматурная (С1, С2)	34	
61.0.1.0	Сетка арматурная С3		
47.0.1.0	Сетка арматурная (С4...С10)	35	
48.1.0.0	Каркас пространственный (КП1...КП6)	36	

СОДЕРЖАНИЕ АЛЬБОМА (ОКОНЧАНИЕ).

ОБОЗНАЧЕНИЕ	НАИМЕНОВАНИЕ	СТР	ПРИМЕЧАНИЕ
ТП 902-3-56.87 КЖИ.47.1.1.0	КАРКАС ПЛОСКИЙ (КР1 ..... КР6)	37	
62.0.1.0	ИЗДЕЛИЕ ЗАКЛАДНОЕ М1	38	
63.0.1.0	ИЗДЕЛИЕ ЗАКЛАДНОЕ МН2		
13.0.1.0	ИЗДЕЛИЕ ЗАКЛАДНОЕ МД1	39	
13.0.2.0	ИЗДЕЛИЕ СОЕДИНИТЕЛЬНОЕ МС1		
64.0.1.0	РАМКА МЕТАЛЛИЧЕСКАЯ МР1	40	
65.0.1.0	РАМКА МЕТАЛЛИЧЕСКАЯ МР2		
52.0.1.0	СЕТКА АРМАТУРНАЯ С-21а	41	
53.0.2.0	СЕТКА АРМАТУРНАЯ С-22а		
53.0.3.0	КАРКАС ПЛОСКИЙ (КР-1а, КР-2а)	42	
53.2.1.0	КАРКАС ПЛОСКИЙ КР-17а		

ОБОЗНАЧЕНИЕ	НАИМЕНОВАНИЕ	СТР	ПРИМЕЧАНИЕ
ТП КЖИ.53.2.0.0	ИЗДЕЛИЕ ЗАКЛАДНОЕ МН12а	43	
531.0.0	ИЗДЕЛИЕ ЗАКЛАДНОЕ МН3а	44	
53.1.1.0	КАРКАС ПЛОСКИЙ КР-8а	45	
53.1.2.0	КАРКАС ПЛОСКИЙ КР-9а		
66.1.0.0	КАРКАС ПРОСТРАНСТВЕННЫЙ КП1$_E$	46	
66.1.1.0	КАРКАС ПЛОСКИЙ КР1$_E$		
67.1.0.0	КАРКАС ПРОСТРАНСТВЕННЫЙ КП2$_E$	47	
67.1.1.0	КАРКАС ПЛОСКИЙ КР2$_E$		
68.0.1.0	СЕТКА АРМАТУРНАЯ (С1$_E$; С2$_E$)	48	
69.0.1.0	СЕТКА АРМАТУРНАЯ С3$_E$		
51.0.1.0	ИЗДЕЛИЕ ЗАКЛАДНОЕ МН1$_E$	49	

В АЛЬБОМЕ ДАНЫ ЖЕЛЕЗОБЕТОННЫЕ, АРМАТУРНЫЕ И ЗАКЛАДНЫЕ ИЗДЕЛИЯ.

СБОРНЫЕ ЖЕЛЕЗОБЕТОННЫЕ КОЛОННЫ ПРИНЯТЫ ПО СЕРИЯМ 1.423-3, 1.427.1-3 С ДОПОЛНЕНИЯМИ ПО ДАННОМУ АЛЬБОМУ.

СБОРНЫЕ ЖЕЛЕЗОБЕТОННЫЕ БАЛКИ ПОКРЫТИЯ И ОБВЯЗОЧНЫЕ БАЛКИ ПРИНЯТЫ ПО СЕРИИ 1.462. 1-3/80, ГОСТ 24893.1-81 С ДОПОЛНЕНИЯМИ ПО ДАННОМУ АЛЬБОМУ.

СБОРНЫЕ ЖЕЛЕЗОБЕТОННЫЕ ПЛИТЫ ПОКРЫТИЯ ПРИНЯТЫ ПО ГОСТ 22701.1-77, ГОСТ 22701.2-77, СЕРИЯМ 1.442.1-2 ВЫП. 1, 3.006.1-2/82 ВЫП. 1-2 С ДОПОЛНЕНИЯМИ ПО ДАННОМУ АЛЬБОМУ.

СБОРНЫЕ ЖЕЛЕЗОБЕТОННЫЕ СТЕНОВЫЕ ПАНЕЛИ ПРИНЯТЫ ПО СЕРИИ 1.432-12 С ДОПОЛНЕНИЯМИ ПО ДАННОМУ АЛЬБОМУ.

СБОРНЫЕ ЖЕЛЕЗОБЕТОННЫЕ СТЕНОВЫЕ ПАНЕЛИ ЕМКОСТНЫХ СООРУЖЕНИЙ ПРИНЯТЫ ПО СЕРИИ 3.900-3 ВЫП. 4/82 С ДОПОЛНЕНИЯМИ ПО ДАННОМУ АЛЬБОМУ

БЕТОН СБОРНЫХ КОНСТРУКЦИЙ ПРИНЯТ:

ПО МОРОЗОСТОЙКОСТИ F 150 ДЛЯ СТЕНОВЫХ ПАНЕЛЕЙ ЗДАНИЯ И ЕМКОСТЕЙ;

F 100 - ДЛЯ КОЛОНН, БАЛОК ПОКРЫТИЯ И ПЛИТ ПОКРЫТИЯ;

ПО ВОДОНЕПРОНИЦАЕМОСТИ W4 - ДЛЯ СТЕНОВЫХ ПАНЕЛЕЙ ЕМКОСТНЫХ СООРУЖЕНИЙ;

W2 - ДЛЯ ВСЕХ ОСТАЛЬНЫХ ЖЕЛЕЗОБЕТОННЫХ КОНСТРУКЦИЙ.

БЕТОН ПРИНЯТ В СООТВЕТСТВИИ С ТРЕБОВАНИЯМИ ГОСТ 26633-85 „БЕТОН ТЯЖЕЛЫЙ. ТЕХНИЧЕСКИЕ УСЛОВИЯ".

АРМАТУРНЫЕ И ЗАКЛАДНЫЕ ИЗДЕЛИЯ ДОЛЖНЫ ИЗГОТАВЛИВАТЬСЯ В СООТВЕТСТВИИ С ГОСТ 10922-75 „АРМАТУРНЫЕ ИЗДЕЛИЯ И ЗАКЛАДНЫЕ ДЕТАЛИ СВАРНЫЕ ДЛЯ ЖЕЛЕЗОБЕТОННЫХ КОНСТРУКЦИЙ. ТЕХНИЧЕСКИЕ ТРЕБОВАНИЯ И МЕТОДЫ ИСПЫТАНИЙ".

МАРКА СТАЛИ ДЛЯ АРМАТУРЫ:
КЛАССА А-III-25Г2С
КЛАССА А-V-23Х2Г2Т
КЛАССА А-I-ВСТ 3СП2

МАРКА СТАЛИ ДЛЯ ЗАКЛАДНЫХ ДЕТАЛЕЙ - 09Г2-12 ПО ТУ 14-1-3023-80

НА ПОВЕРХНОСТЬ ЗАКЛАДНЫХ ДЕТАЛЕЙ НАНЕСТИ ЦИНКОВОЕ ПОКРЫТИЕ, СЛОЕМ 50 МКМ В СООТВЕТСТВИИ С ТРЕБОВАНИЯМИ СНиП 3.04.03-85. „ЗАЩИТА СТРОИТЕЛЬНЫХ КОНСТРУКЦИЙ И СООРУЖЕНИЙ ОТ КОРРОЗИИ" И СНиП 2.03.11-85.

ПОКРЫТИЕ ПОВЕРХНОСТЕЙ МОНТИРУЕМЫХ МЕТАЛЛОКОНСТРУКЦИЙ ОСУЩЕСТВЛЯЕТСЯ МАСЛЯНОЙ КРАСКОЙ (ГОСТ 8292-85) ЗА 2 РАЗА ПО ГРУНТОВКЕ ГФ0119 ГОСТ 23343-78*.

ПОКРЫТИЕ ПОВЕРХНОСТЕЙ МЕТАЛЛОКОНСТРУКЦИИ В ЕМКОСТЯХ ОСУЩЕСТВЛЯЕТСЯ ОКРАСКОЙ ЛАКОМ ХВ-784 (ГОСТ 7313-75*) ЗА ТРИ РАЗА, ПО ГРУНТОВКЕ ХС-010 (ГОСТ 9355-81) ЗА ДВА РАЗА.

ПРОВЕР.	ЛОУЦКЕР		ТП 902-3-56.87 КЖН.ТТ
СТ. ИНЖ	ПРОХОРОВА		ТЕХНИЧЕСКИЕ ТРЕБОВАНИЯ
РУК. ГР.	КРАСНОВА		СТАДИЯ Р / ЛИСТ / ЛИСТОВ 1
ГИП.	ЛОУЦКЕР		ЦНИИЭП ИНЖЕНЕРНОГО ОБОРУДОВАНИЯ Г. МОСКВА
Н. КОНТ	ЛОУЦКЕР		
НАЧ ОТД	КРАСАВИН		

Рис.1

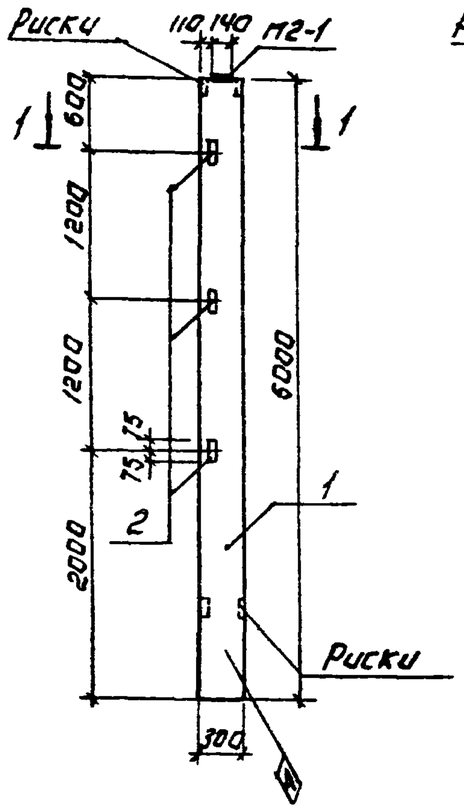

1-1

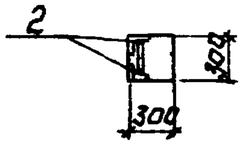

Рис.2

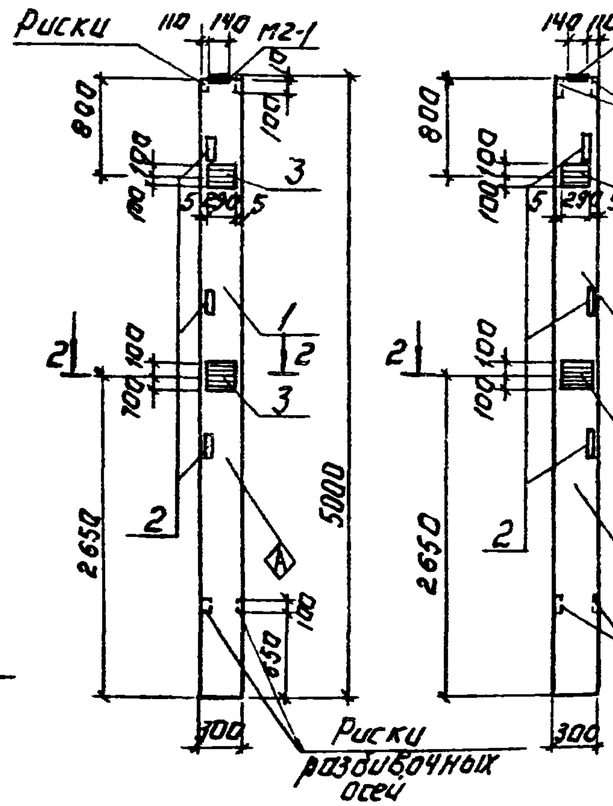

2-2

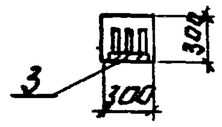

Рис.3

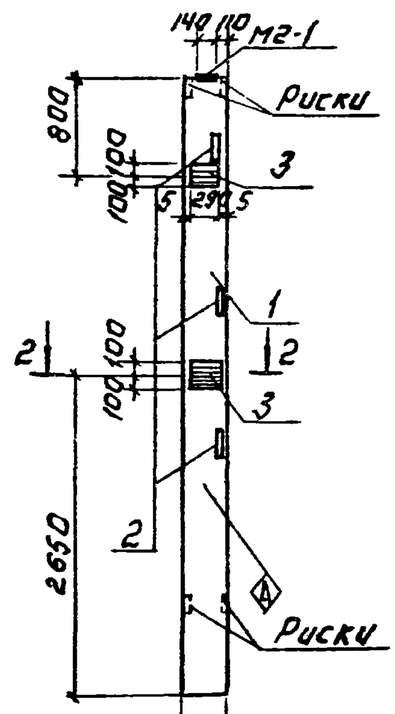

Формат	Зона	Поз.	Обозначение	Наименование	Кол.	Примеч.
				Документация		
		–	ТП 902-3-56.87 -КЖИ. ТТ	Технические требования		
		—	1.423-3 Вып.0-1;1	Железобетонные колонны прямоугольного сечения для одноэтажных производственных зданий, без мостовых кранов высотой до 9.6м.		
				Сборочные единицы		
		1	1.423-3 Вып 1	Колонна К42-5	1	
		2	1.423-3 Вып.2	Изделие закладное М1-13	3	
			Переменные данные для исполнений:			
				Т.П.902-3-56.87- КЖИ 11.000-01		
				Т.П902-3-56.87 -КЖИ 1.1.0.00-02		
				Сборочные единицы		
		3	1.423-3 Вып.2	Изделие закладное М1-12	2	

Ведомость расхода стали на дополнительные закладные изделия, кг

Марка элемента	Изделия закладные						Общий расход
	Арматура класса А-II		Прокат марки ВСТ3 кп2				
	ГОСТ 5781-82*		ГОСТ 8509-72*		ГОСТ 103-76*		
	ф12	Итого	L63×5	Итого	S=10	Итого	
К42-5-1	0.72	0.72	4.32	4.32			5.04
К42-5-2	2.80	2.80			9.20	9.20	12.00
К42-5-3	2.80	2.80			9.20	9.20	12.00

Обозначение	Марка	Рис.
Т.П 902-3-56.87 КЖИ.11.0.0.0	К42-5-1	1
–01	К42-5-2	2
–02	К42-5-3	3

Привязан:

Инв. №

Провер.	Лоуцкер		
Рук.груп.	Красавин		
ГИП	Лоуцкер		
Н.контр.	Лоуцкер		
Нач.отд.	Красавин		

Т.П. 902-3-56.87 КЖИ. 11.0.0.0.

Колонна (К42-5-1; К42-5-2; К42-5-3)

Стадия	Масса	Масштаб
Р	1100	1:50
Лист	Листов: 1	

ЦНИИЭП инженерного оборудования г Москва

22037-03 6

Копировал: Аргинова

Формат: А3

Рис 1

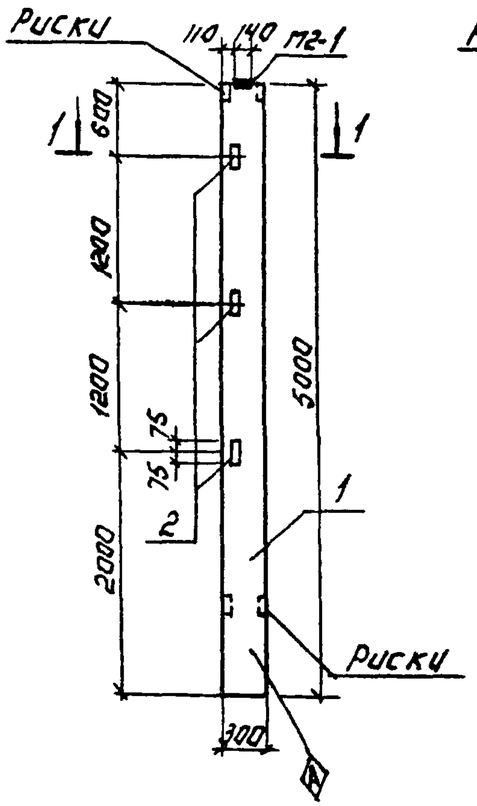

1-1

Рис. 2

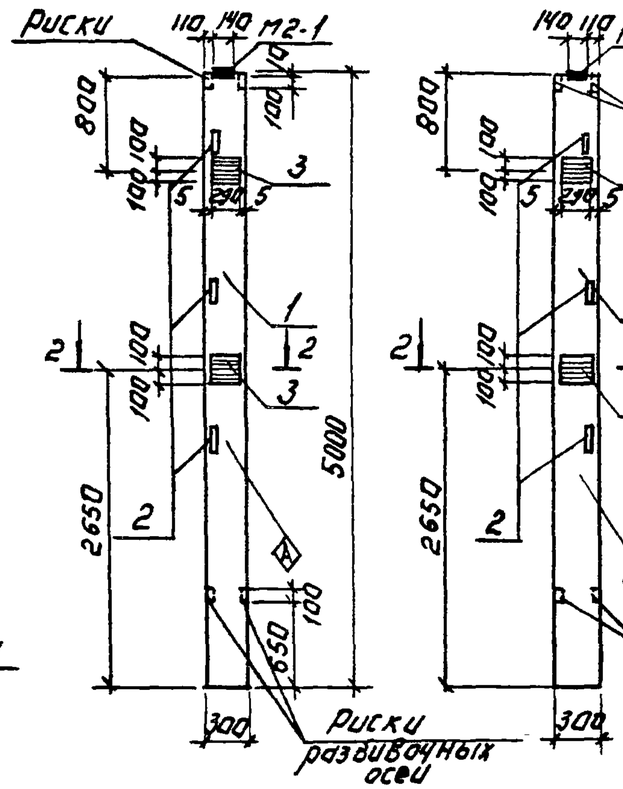

2-2

Рис. 3

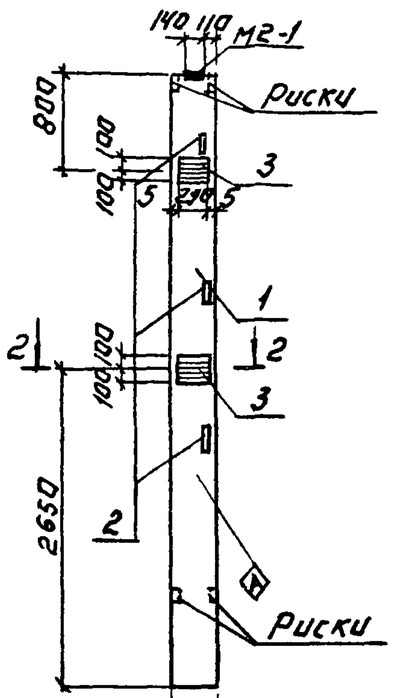

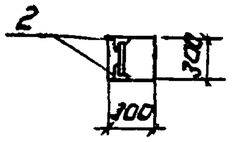

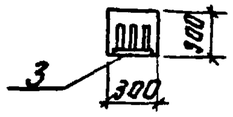

Формат	Зона	Поз.	Обозначение	Наименование	Кол.	Примеч.
				Документация		
		—	Т.П.902-3-56м87 — КЖИ.ТТ	Технические требования		
		—	1.423-3 Вып.0-1;1	Железобетонные колонны прямоугольного сечения для одноэтажных производственных зданий, без мостовых кранов высотой до 9.6 м		
				Сборочные единицы.		
		1	1.423-3 Вып.1	Колонна К42-6	1	
		2	1.423-3 Вып.2	Изделие закладное М1-13	2	
			Переменные данные для исполнений.			
				ТП902-3-56м87-КЖИ.12.0.0.0-01		
				ТП902-3-56м87-КЖИ.12.0.0.0-02		
				Сборочные единицы.		
		3	1.423-3 Вып.2	Изделие закладное М1-12	2	

Ведомость расхода стали на дополнительные закладные изделия, кг.

Марка элемента	Изделия закладные						
	Арматура класса А-III		Прокат марки ВСТ3кп2				Общий расход
	ГОСТ5781-82		ГОСТ8509-72		ГОСТ103-76*		
	ф12	Итого	L63x5	Итого	S=10	Итого	
К42-6-1	0.72	0.72	4.32	4.32			5.04
К42-6-2	2.80	2.80			9.20	9.20	12.00
К42-6-3	2.80	2.80			9.20	9.20	12.00

Обозначение	Марка	Рис.
Т.П.902-3-56м87 КЖИ.12.0.0.0	К42-6-1	1
—01	К42-6-2	2
—02	К42-6-3	3

Привязан:

Инв. №

Проверил	Лоуцкер	
Рук.гр.	Кравцова	
ГИП	Лоуцкер	
Н.контр.	Лоуцкер	
Нач.отд.	Красавин	

Т.П. 902-3-56м87 КЖИ 12.0.0.0

Колонна (К42-6-1; К42-6-2; К42-6-3)

Стадия	Масса	Масштаб
Р	1200	1:50

Лист: Листов: 1

ЦНИИЭП инженерного оборудования г. Москва

22037-03

Копировал: Логинова Формат: А2

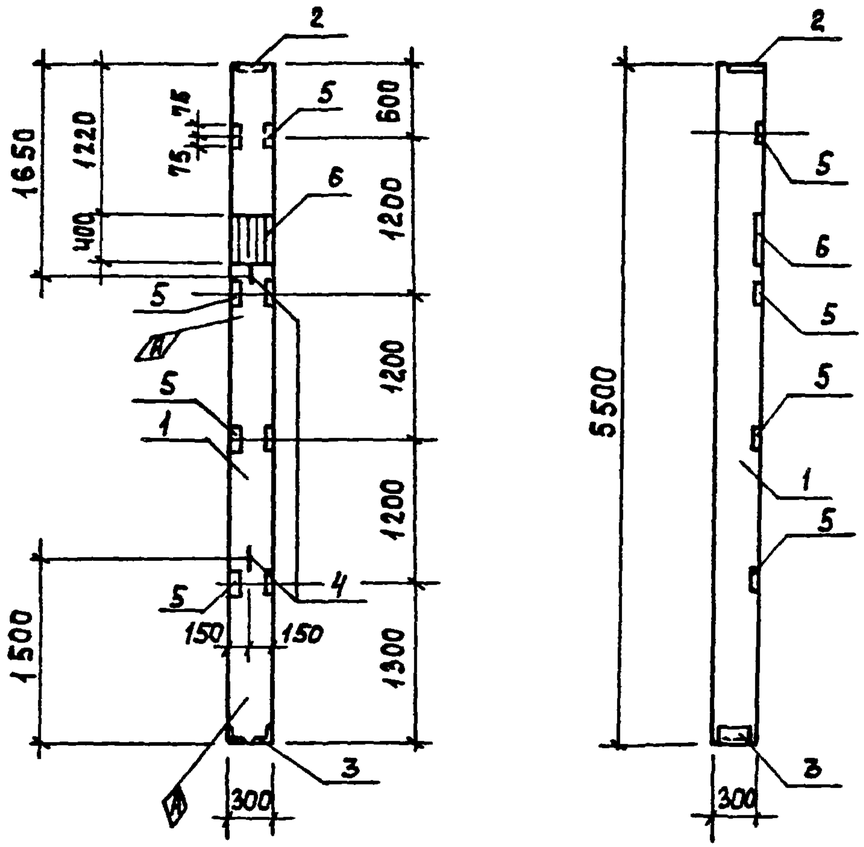

Формат	Зона	Поз.	Обозначение	Наименование	Кол.	Примеч.
				Документация		
А3			ТП 902-3-56м.87 КЖИ.ТТ	Технические требования		
				Сборочные единицы		
А3		1	1.427.1-3.1-1.00-014	Колонна 1КФ55-3-Н	1	
Б4		2	1.427.1-3.2-0.07.0	Изделие закладное МН2	1	
Б4		3	-0.12.0	Изделие закладное МН7	1	
Б4		4	-0.21.0	Изделие закладное МН32	2	
Б4		5	-0.20.0	Изделие закладное МН28	4	
А4		6	ТП 902-3-56м.87 -КЖИ.13.0.1.0	Изделие закладное МД1	1	

Ведомость расхода стали на дополнительные закладные изделия, кг.

Марка элемента	Изделия закладные													Общий расход
	Арматура класса						Прокат марки							
	А-I		А-III				ВСт3сп5	ВСт3кп2	ВСт3сп5-1				Всего	
	ГОСТ 5781-82		ГОСТ 5781-82				ГОСТ 8509-72		ГОСТ 103-76		ГОСТ 82-70*			
	ф10	Итого	ф10	ф12	ф25	Итого	L90x6	L63x5	S=20		S=8	S=20		
1КФ55-3-Н-1	1.3	1.3	1.1	0.8	5.8	7.7	4.2	5.6	9.4		5.7	21.2	46.1	55,1

Покрытие закладных деталей - горячее цинкование S = 50 мкм.

Провер	Лоуцкер		
Рук.гр.	Краснова		
ГИП	Лоуцкер		
Н.контр.	Лоуцкер		
Нач.отд	Красавин		

Привязан

Инв. №

ТП 902-3-56м.87 КЖИ.13.0.0.0

Колонна 1КФ55-3-Н-1

Стадия	Масса	Масштаб
Р	1200	1:50
Лист	Листов 1	

ЦНИИЭП инженерного оборудования г. Москва

Формат А3

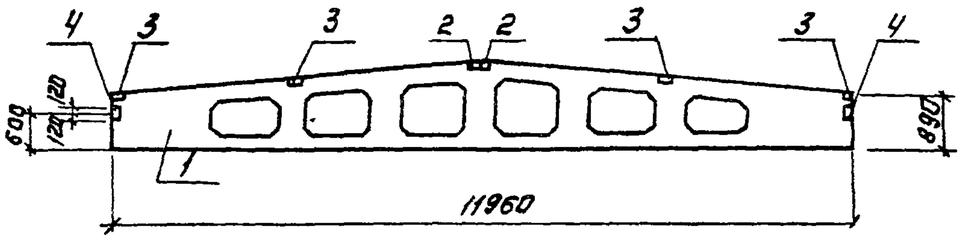

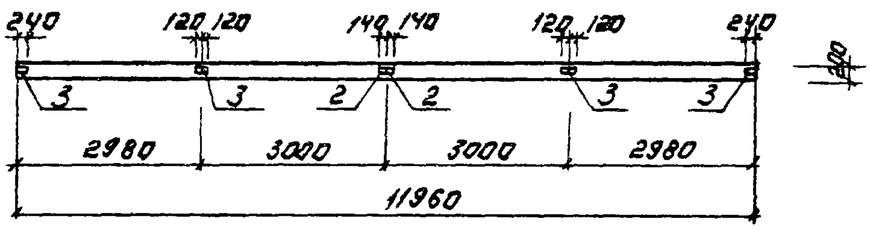

Формат	Зона	Поз.	Обозначение	Наименование	Кол.	Примечание
				Документация		
А3		—	ТП 902-3-56м87 КЖИ.ТТ	Технические требования		
—		—				
				Сборочные единицы		
—		1	1.462.1-3/80 1-1-14	Балка 1БДР12-3 АIVТ	1	
—		2	1.400-6/76 Вып.1	Изделие закладное М4-1-2	2	
—		3	1.400-6/76 Вып.1	Изделие закладное М4-3-3	4	
—		4	1.400-6/76 Вып.1	Изделие закладное М4-22	2	

Ведомость расхода стали на дополнительные закладные изделия на элемент, кг

Марка элемента	Закладные изделия								Всего
	Прокат марки				Арматура класса				
	Вст3кп2				А-III				
	ГОСТ 103-76	ГОСТ 8509-72			ГОСТ 5781-82*				
	S=6	∪10×70 ×8		Итого	ф8	ф10		Итого	
1БДР12-3АIV-Т-1	17,4	10,4		21,8	1,4	0,4		1,8	23,6

Привязан:

Инв. №

Провер.	Лоуцкер		
Рук.гр.	Краснова		
ГИП	Лоуцкер		
Н.контр.	Лоуцкер		
Нач.отд.	Красавин		

22037-03 90

ТП 902-3-56м87 -КЖИ.21.0.0.0.

Балка 1БДР 12-3АIV-Т-1

Стадия	Масса	Масштаб
Р	4700	1:100
Лист	Листов 1	

ЦНИИЭП инженерного оборудования г. Москва

Копировал: Логинова

Формат: А3

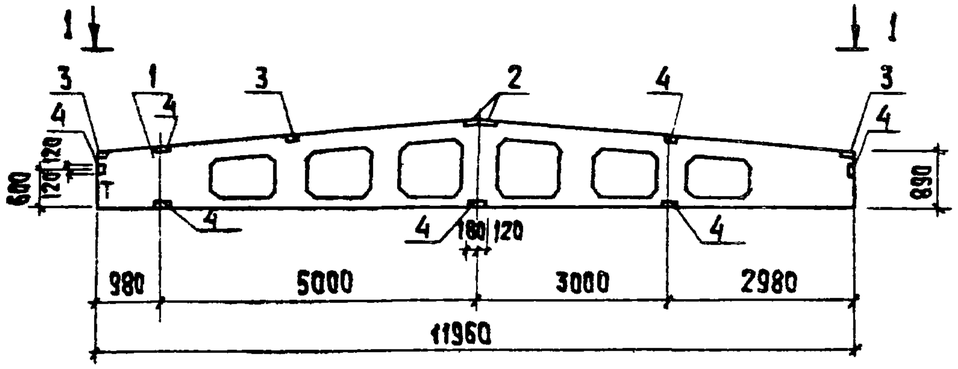

1 – 1

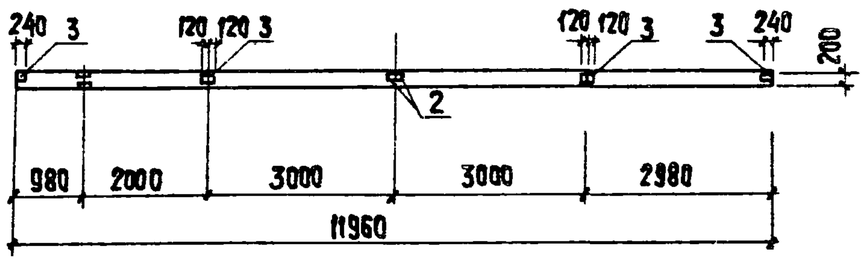

Формат	Зона	Поз.	Обозначение	Наименование	Кол.	Примечание
				Документация		
			ТП 902-3-56м87 КЖИ.ТТ	Технические требования		
		-				
				Сборочные единицы		
		1	1.462.1-3/80 1-1-14	Балка 1БДР-12-3АIV-Т	1	
-		2	1.400-6/76 вып.1	Изделие закладное МЧ-1-2	2	
-		3	1.400-6/76 вып.1	Изделие закладное МЧ-3-3	3	
-		4	1.400-6/76 вып.1	Изделие закладное МЧ-22	7	

Ведомость расхода стали на дополнительные закладные изделия на элемент, кг

Марка элемента	Закладные изделия								Всего
	Прокат марки Вст3кп2			Итого	Арматура класса А-III ГОСТ 5781-82			Итого	
	ГОСТ 103-76	ГОСТ 8509-72							
	S=6	∠110×70×8			ф8	ф10			
1БДР12-3АIV-Т-2	11,4	52,0		63,4	5,0	20,0		25,0	88,4

Провер.	Лоуцкер		
Рук.гр.	Краснова		
ГИП	Лоуцкер		
Н.конт.	Лоуцкер		
Нач.отд.	Красавин		

Привязан

Инв.№

ТП 902-3-56м87 - КЖИ.22.0.0.0

Балка 1БДР12-3АIV-Т-2

Стадия	Масса	Масштаб
Р	4700	1:100
Лист	Листов 1	

ЦНИИЭП инженерного оборудования г. Москва

22037-03 10

Копировал: Хюппенен

Формат А3

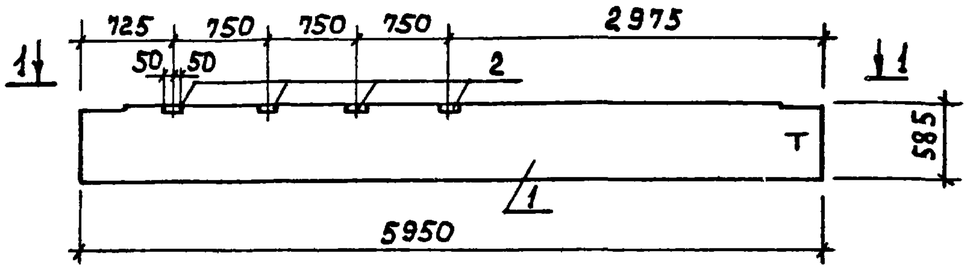

1 — 1

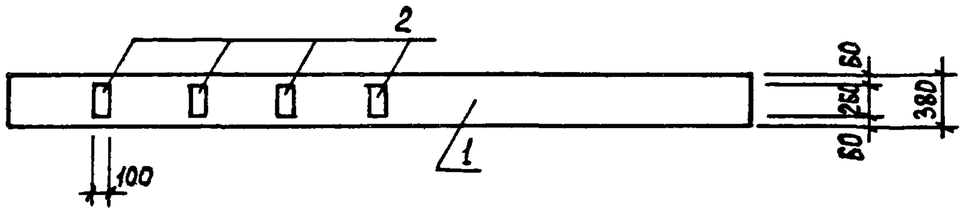

Формат	Зона	Поз.	Обозначение	Наименование	Кол.	Примеч.
				Документация		
А3			ТП 902-3-56.87 кжи. ТТ	Технические требования		
			ГОСТ 24893.1-81	Балки обвязочные железобетонные для зданий промышленных предприятий		
				Сборочные единицы		
		1	ГОСТ 24893.1-81	БОП 38 - 3П - С	1	
		2	ГОСТ 24893.2-81 1160	Изделие закладное М7	4	

Ведомость расхода стали на дополнительные закладные изделия, кг.

Марка элемента	Закладные изделия				
	Арматура класса А-III ГОСТ 5781-82		Прокат марки Вст3сп5-1 ГОСТ 103-76*		Всего
	ф10	Итого	S=8	Итого	
БОП 38-3П-С-1	2.0	2.0	8,5	8.5	10.5

Провер.	Лоуцкер		
Рук.гр.	Краснова		
ГИП	Лоуцкер		
Н.контр.	Лоуцкер		
Нач.отд.	Красавин		

Привязан

Инв. №

ТП 902-3-56.87 КЖИ.23.0.0.0

Балка БОП 38-3П-С-1

Стадия	Масса	Масштаб
Р	2650	1:50
Лист	Листов 1	

ЦНИИЭП инженерного оборудования г. Москва

Формат А4

Рис.1

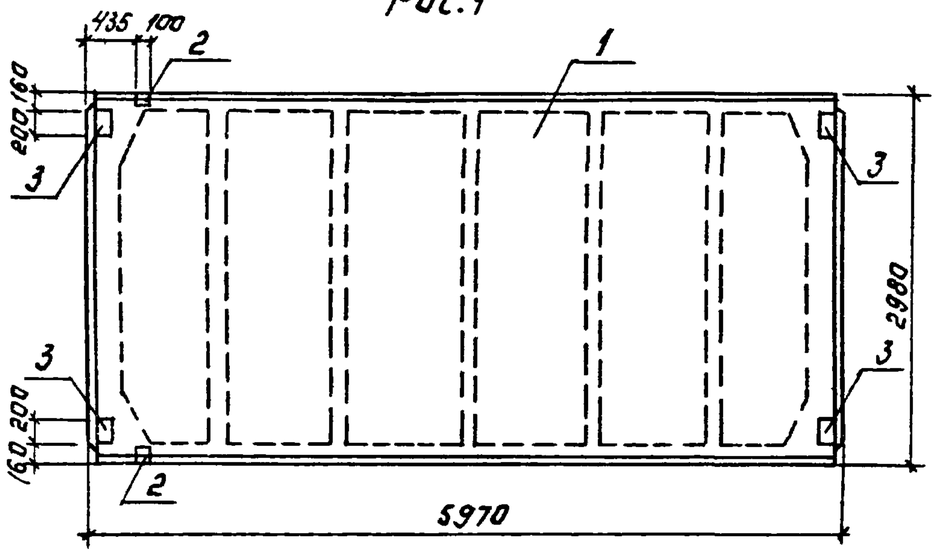

Рис. 2
М1:100

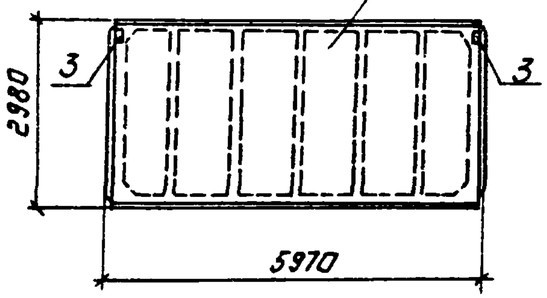

Рис. 3
М1:100

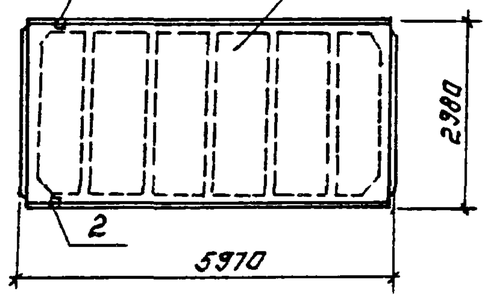

Формат	Зона	Поз.	Обозначение	Наименование	Кол.	Примеч
				Документация		
А3			ТП 902-3-56м87 КЖИ.ТТ	Технические требования		
		–	ГОСТ 22701.0-77	Плиты ж-б ребристые предварительно напряженные размерами 6х3м для покрытий производственных зданий. Технические условия.		
				Сборочные единицы.		
		1	ГОСТ 22701.1-77	Плита ПГ-2 Вр II Т	1	
			Переменные данные для исполнения			
				ТП 902-3-56м87 КЖИ.31.0.0.0.		
				Сборочные единицы		
		2	ГОСТ 22701.5-77	Изделие закладное М9	2	
				ТП 902-3-56м87 КЖИ31.000.01		
				Сборочные единицы.		
		2	ГОСТ 22701.5-77	Изделие закладное М9	2	
		3	ГОСТ 22701.5-77	М8	2	
				ТП 902-3-56м87 КЖИ 31.000-02		
				Сборочные единицы		
		3	ГОСТ 22701.5-77	Изделие закладное М8	2	

Обозначение	Марка	Рис
ТП 902-3-56м87 – КЖИ31.000	ПГ-2ВрII-Т-1	3
ТП 902-3-56м87 –01	ПГ-2ВрII-Т-2	1
ТП 902-3-56м87 –02	ПГ-2ВрII-1-3	2

Ведомость расхода стали на дополнительные закладные изделия, кг.

Марка элемента	Изделия закладные								Общий расход
	Арматура класса А-III			Прокат марки Вст3 кп2				Всего	
	ГОСТ 5781-82*			ГОСТ 8509-72		ГОСТ 103-76*			
	Ф10	Ф14	Итого	L70×8	Итого	S=8	Итого		
ПГ-2ВрII-Т-1	0.62	0.20	0.82	1.68	1.68	—	—	1.68	2.50
ПГ-2ВрII-Т-2	2.22	0.2	2.42	1.68	1.68	5.20	5.20	6.88	9.30
ПГ-2ВрII-Т-3	0.8		0.8	—	—	2.6	2.6	2.6	3.4

Привязан

Инв. №

Провер.	Лоуцкер	
Рук.гр.	Краснова	
ГИП	Лоуцкер	
Н.контр.	Лоуцкер	
Нач.отд.	Красавина	

ТП 902-3-56м87 КЖИ.31.0.0.0.

Плита покрытия (ПГ-2ВрII-Т-1; ПГ-2ВрII-Т-2; ПГ-2ВрII-Т-3)

Стадия	Масса	Масштаб
Р	2650	1:50
Лист	Листов 1	

ЦНИИЭП инженерного оборудования г.Москва

22037-03 12

Копировал: Логинова Формат А3

Рис. 1

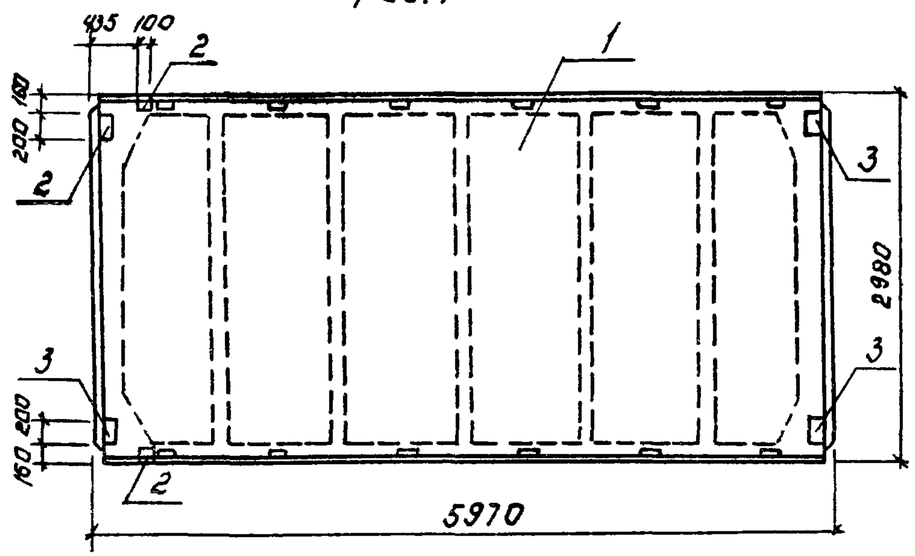

Рис 2
М1:100

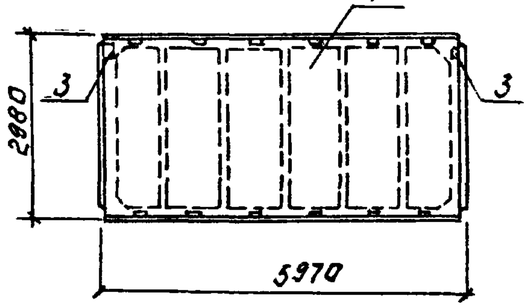

Рис. 3
М1.100

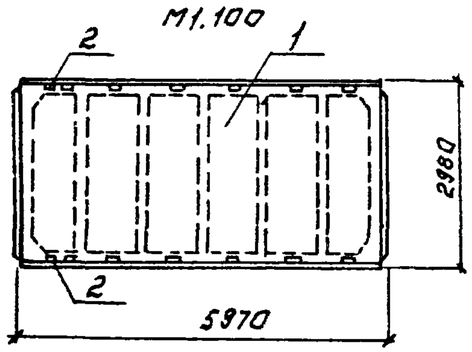

Формат	Зона	Поз.	Обозначение	Наименование	Кол.	Примеч.
				Документация		
А3			ТП 902-3-56м87 КЖИ.ТТ	Технические требования		
		–	ГОСТ 22701.0-77	Плиты ж-б ребристые предварительно напряженные размерами 6×3 м для покрытий производственных зданий. Технические условия.		
				Сборочные единицы.		
		1	ГОСТ 22701.1-77	Плита ПГ-2 ВрII Т-С	1	
			Переменные данные для исполнения.			
				ТП 902-3-56м87 КЖИ 32.00.00		
				Сборочные единицы		
		2	ГОСТ 22701.5-77	Изделие закладное М9	2	
				ТП 902-3-56м87 КЖИ 32.0.0.0-01		
				Сборочные единицы		
		2	ГОСТ 22701.5-77	Изделие закладное М9	2	
		3	ГОСТ 22701.5-77	М8	4	
				ТП 902-3-56м87 КЖИ 32.00.00		
				Сборочные единицы.		
		3	ГОСТ 22701.5-77	Изделие закладное М8	2	

Обозначение	Марка	Рис
ТП 902-3-56м87 -КЖИ 32.0.0.0	ПГ-2ВрII-Т-С-1	3
ТП 902-3-56м87 — 01	ПГ-2ВрII-Т-С-2	1
ТП 902-3-56м87 — 02	ПГ-2ВрII-Т-С-3	2

Ведомость расхода стали на дополнительные закладные изделия, кг

Марка элемента	Изделия закладные								Общий расход
	Арматура класса А-III ГОСТ 5781-82*			Прокат марки Вст3 кп2 ГОСТ 8509-72		ГОСТ 103-76*		Всего	
	ф 10	ф 14	Итого	170×8	Итого	S=8	Итого		
ПГ-2ВрII Т-С-1	0.62	0.20	0.82	1.68	1.68	—	—	1.68	2.50
ПГ-2ВрII Т-С-2	2.22	0.2	2.42	1.68	1.68	5.20	5.20	6.88	9.30
ПГ-2ВрII Т-С-3	0.8	–	0.8	—	—	2.6	2.6	2.6	3.4

Привязан:

Инв №

Провер	Лоуцкер	
Рук гр	Краснова	
Гип	Лоуцкер	
Н контр	Лоуцкер	
Нач отд	Красавин	

22037-03 13

ТП 902-3-56м87 КЖИ 32.0.0.0.

Плита покрытия (ПГ-2ВрII Т-С-1; ПГ-2ВрII Т-С-2; ПГ-2ВрII Т-С-3)

Стадия	Масса	Масштаб
Р	2650	1:50

Лист | Листов: 1

ЦНИИЭП инженерного оборудования г. Москва

Копировал Логинова Формат: А3

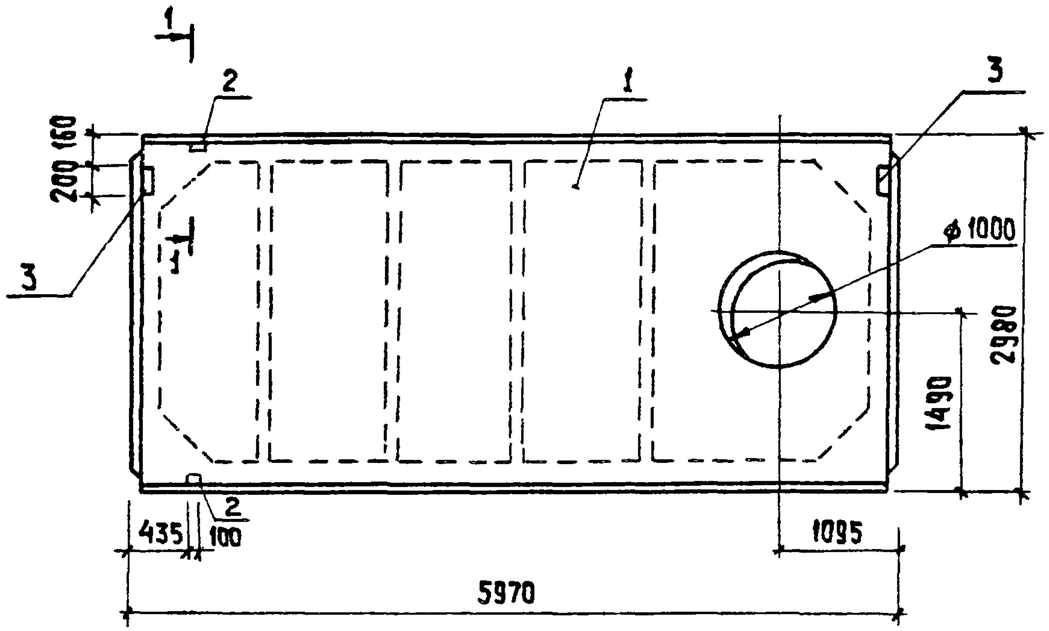

1-1, повернуто

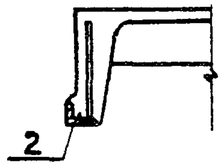

Формат	Зона	Поз.	Обозначение	Наименование	Кол.	Примеч.
				Документация		
			ТП 902-3-56м87 КЖИ.ТТ	Технические требования		
		-	ГОСТ 22701.0-77	Плиты ж.-б. ребристые предварительно напряженные размерами 6х3 м для покрытий производственных зданий. Технические условия		
				Сборочные единицы		
		1	ГОСТ 22701.2-77	Плита ПВ10-3Вр II Т	1	
		2	ГОСТ 22701.5-77	Изделие закладное М9	2	
		3	То же	М8	2	

Ведомость расхода стали на дополнительные закладные детали, кг.

Марка элемента	Закладные изделия						
	Прокат марки Вст3сп5			Арматура класса А-III			Всего
	ГОСТ 8509-72	ГОСТ 103-76*		ГОСТ 5781-82			
	∠70х8	S=8	Итого	ф 10	ф 14	Итого	
ПВ10-3ВрIIТ-1	1,68	2,6	4,28	0,7	0,20	0,9	5,18

Привязан			
Инв. №			

Провер.	Лоуцкер		
Рук. гр.	Краснова		
ГИП	Лоуцкер		
Н. контр.	Лоуцкер		
Нач. отд.	Красавин		

ТП 902-3-56м87 КЖИ.33.00.0

Плита покрытия ПВ10-3ВрIIТ-1

Стадия	Масса	Масштаб
Р	3600	1:50
Лист	Листов 1	

ЦНИИЭП инженерного оборудования г. Москва

Копировал: Хюппенен

Формат А3

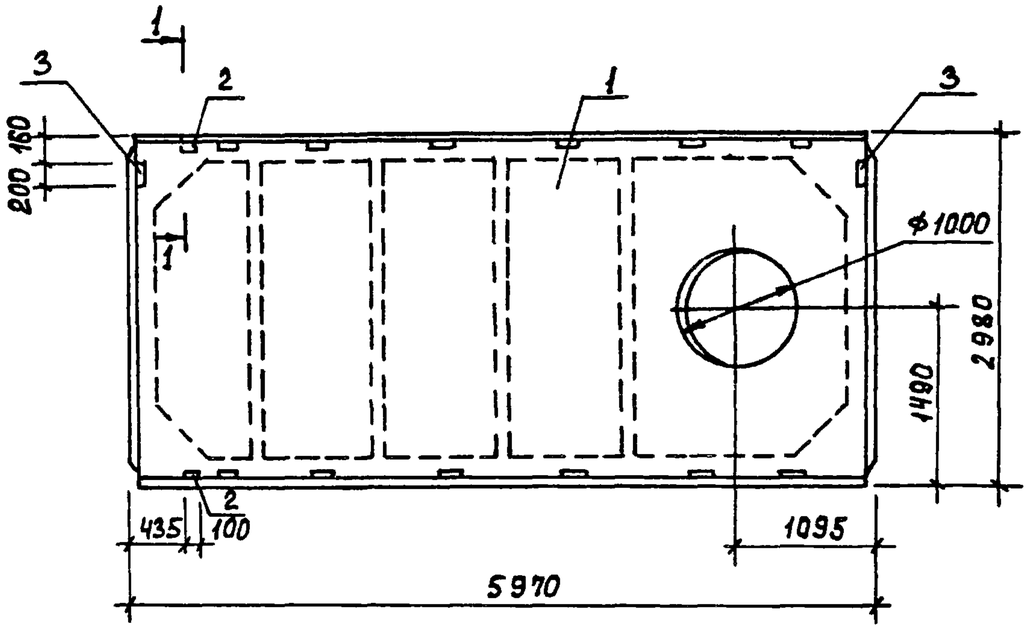

1-1, повернуто

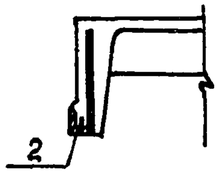

Ведомость расхода стали на дополнительные закладные детали, кг.

Марка элемента	Закладные изделия						Всего
	Прокат марки Вст3кп2 ГОСТ 8509-72	ГОСТ 103-76	Итого	Арматура класса А-III ГОСТ 5781-82		Итого	
	L70×8	S=8		ф10	ф14		
ПВ10-3ВрII-Т-С-1	1.68	2.6	4,28	0,7	0,20	0,9	5,18

Формат	Зона	Поз.	Обозначение	Наименование	Кол.	Примеч.
				Документация		
А3			ТП902-3-56м87 КЖИ.ТТ	Технические требования		
			ГОСТ 22701.0-77	Плиты ж.б. ребристые предварительно напряженные размерами 6×3 для покрытий производственных зданий. Технические условия		
				Сборочные единицы		
		1	ГОСТ 22701.2-77	Плита ПВ10-3ВрIIТ-С	1	
		2	ГОСТ 22701.5-77	Изделие закладное М9	2	
		3	то же	М8	2	

Привязан			
Инв.№			

Провер.	Лоуцкер	
Рук.гр.	Краснова	
ГИП	Лоуцкер	
Н.контр.	Лоуцкер	
Нач.отд.	Красавин	

ТП 902-3-56м87 КЖИ. 34.0.0.0

Плита покрытия ПВ10-3ВрII-Т-С-1

Стадия	Масса	Масштаб
Р	3600	1:50
Лист	Листов 1	

ЦНИИЭП инженерного оборудования г. Москва

Формат А2

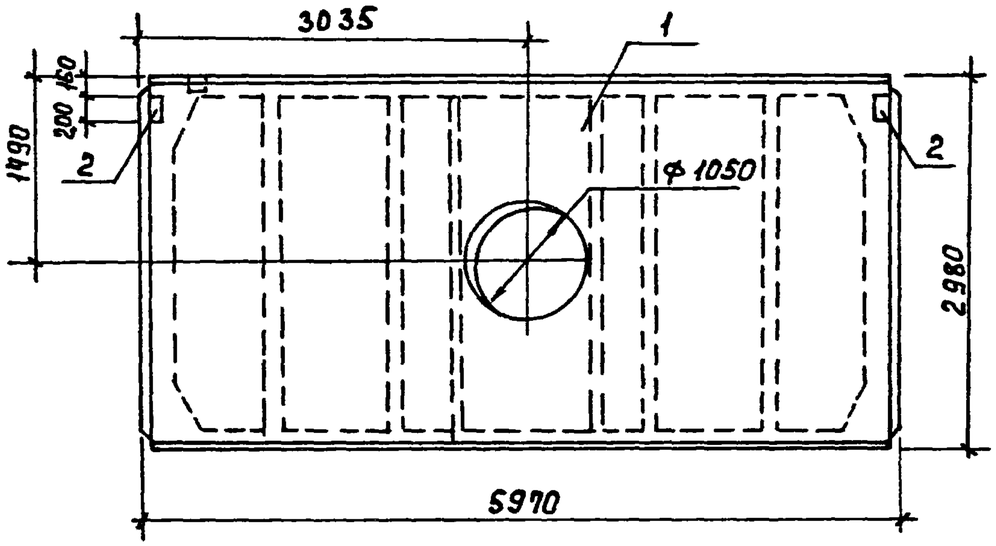

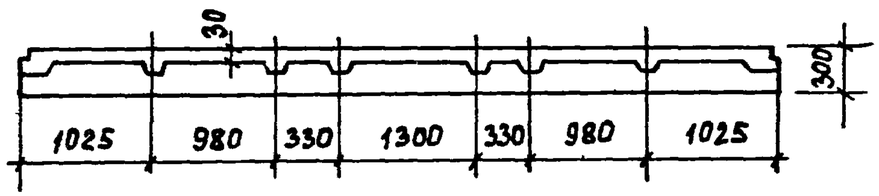

Форм.	Зона	Поз.	Обозначение	Наименование	Кол.	Примеч.
				Документация		
А3			ТП 902-3-56м87 КЖИ.ТТ	Технические требования		
			ГОСТ 22701.0-77	Плиты ж.-б. ребристые предварительно напряженные размерами 6х3 м. для покрытий производственных зданий. Технические условия.		
				Сборочные единицы		
		1	ГОСТ 22701.1-77	Плита ПГ-3Вр II т	1	
		2	ГОСТ 22701.5-77	Изделие закладное М8	2	

Ведомость расхода стали на дополнительные закладные изделия, кг.

Марка элемента	Изделия закладные								Общий расход
	Арматура класса А-III ГОСТ 5781-82*			Прокат марки Вст3сп5 ГОСТ 8509-72		ГОСТ 103-76*		Всего	
	ф 10	ф 14	Итого	L70×8	Итого	S=8	Итого		
ПГ-3ВрII-т-1	0,8		0,8			2,6	2,6	3,4	3,4

Провер.	Лоуцкер		
Рук. гр.	Краснова		
ГИП	Лоуцкер		
Н.контр.	Лоуцкер		
Нач.отд.	Красавин		

Привязан

Инв. №

ТП 902-3-56м87 КЖИ.35.0.0.0

Плита покрытия ПГ-3ВрII т-1

Стадия	Масса	Масштаб
Р	2650	1:50
Лист	Листов 1	

ЦНИИЭП инженерного оборудования г. Москва

22037-03 16

Формат А3

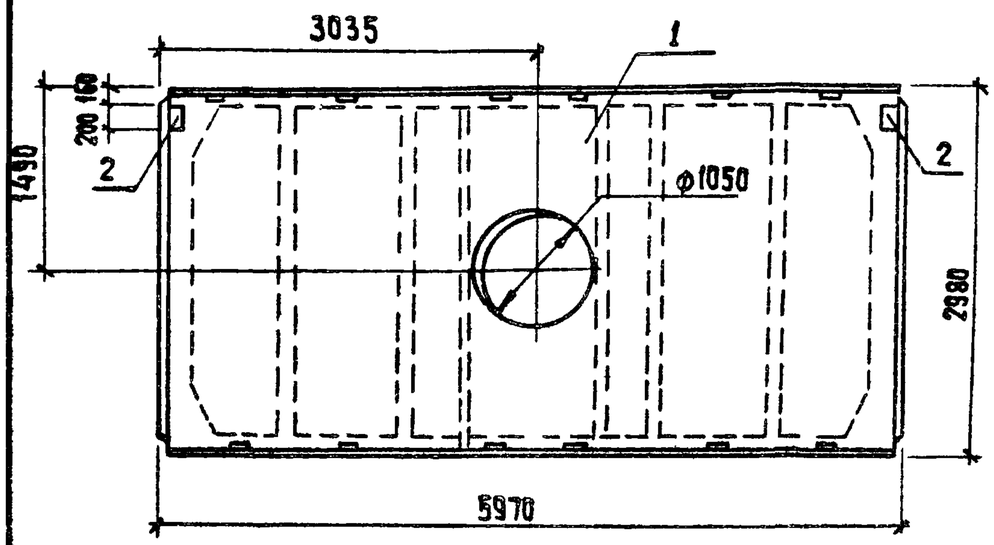

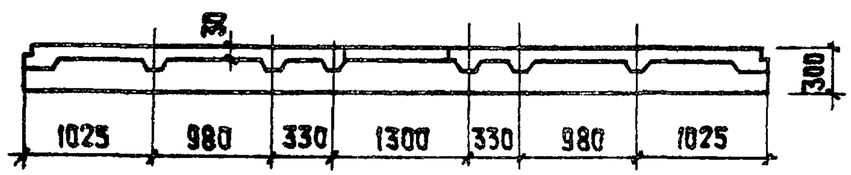

Формат	Зона	Поз.	Обозначение	Наименование	Кол.	Примеч.
				Документация		
			ТП 902-3-56м87 КЖИ. ТТ	Технические требования		
		-	ГОСТ 22701.0-77	Плиты ж.-б. ребристые предварительно напряженные размерами 6х3 м для покрытия производственных зданий. Технические условия.		
				Сборочные единицы		
		1	ГОСТ 22701.1-77	Плита ПГ-3 Вр II Т-С	1	
		2	ГОСТ 22701.5-77	Изделие закладное М8	2	

Ведомость расхода стали на дополнительные закладные изделия, кг.

Марка элемента	Изделия закладные								Общий расход
	Арматура класса А-III ГОСТ 5781-82			Прокат марки Вст 3 сп 5 ГОСТ 8509-72		ГОСТ 103-76*		Всего	
	ф10	ф14	Итого	L70х8	Итого	S=8	Итого		
ПГ-3Вр II Т-С-1	0,8	-	0,8			2,6	2,6	3,4	3,4

Привязан

Инв.№

Провер.	Лоуцкер	
Рук.гр.	Краснова	
ГИП	Лоуцкер	
Н.конт.	Лоуцкер	
Нач.отд.	Красавин	

ТП 902-3-56м87 КЖИ.36.00.0

Плита покрытия ПГ-3Вр II Т-С-1

Стадия	Масса	Масштаб
Р	2650	1:50
Лист	Листов 1	

ЦНИИЭП инженерного оборудования г. Москва

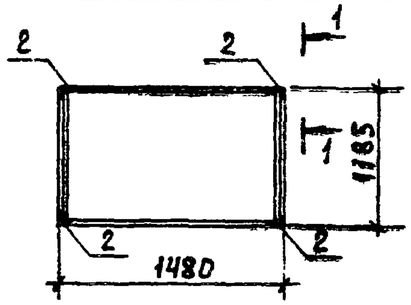

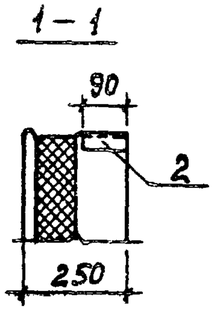

Формат	Зона	Поз.	Обозначение	Наименование	Кол.	Примеч.
				Документация		
А3			ТП 902-3-56м87 тт	Технические требования		
			1.432-12	Железобетонные трехслойные стеновые панели длиной 6 м с эффективным утеплителем		
				Сборочные единицы		
		1	1.432-12	ПСТ 100 / 1.2×1.5 – 33	1	
		2	1.400-6/76 вып.1	Изделие закладное М8-6	4	

Ведомость расхода стали на дополнительные закладные изделия, кг.

Марка элемента	Изделия закладные				
	Арматура класса А-III ГОСТ 5781-82*		Прокат марки Вст3пс5 ГОСТ 8509-72*		Всего
	ф10	ф14	L63×63×6	Итого	
ПСТ 100 / 1.2×1.5 –33–1	0.8	0.4	2.4	2.4	3.6

Привязан

Инв. №

ТП 902-3-56м87 КЖИ.41.0.0.0

Панель стеновая ПСТ 100 / 1.2×1.5 –33–1

Стадия	Масса	Масштаб
Р	660 кг	1:50

Лист Листов 1

ЦНИИЭП инженерного оборудования г. Москва

Провер. Краснова
Ст.инж. Ананьева
Рук.гр. Краснова
ГИП Лоуцкер
Н.контр Лоуцкер
Нач.отд Красавин

Формат А4

Альбом IV

Инв.№подл | Подпись и дата | Взам.инв.№

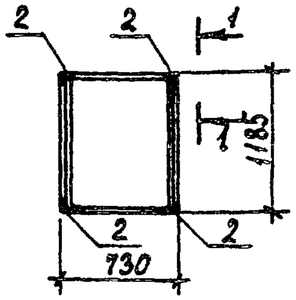

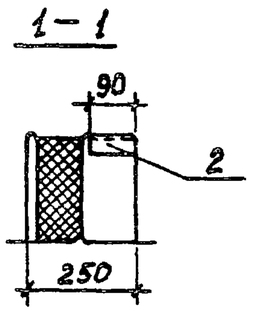

Формат	Зона	Поз.	Обозначение	Наименование	Кол.	Примеч.
				Документация		
А3			ТП 902-3-56м87 тт	Технические требования		
			1.432-12	Железобетонные трехслойные стеновые панели длиной 6 м с эффективным утеплителем.		
				Сборочные единицы		
		1	1.432-12	ПСТ 100 / 1.2×0.75 – 33	1	
		2	1.400-6/76 вып.1	Изделие закладное М8-6	4	

Ведомость расхода стали на дополнительные закладные изделия, кг.

Марка элемента	Изделия закладные				
	Арматура класса А-III ГОСТ 5781-82*		Прокат марки Вст3пс5 ГОСТ 8509-72*		Всего
	ф10	Итого	L63×63×6	Итого	
ПСТ 100 / 1.2×0.75 –33–1	0.8	0.4	2.4	2.4	3.6

Привязан

Инв. №

ТП 902-3-56м87 КЖИ.42.0.0.0

Панель стеновая ПСТ 100 / 1.2×0.75 –33–1

Стадия	Масса	Масштаб
Р	330 кг	1:50

Лист Листов 1

ЦНИИЭП инженерного оборудования г. Москва

Провер. Краснова
Ст.инж. Ананьева
Рук.гр. Краснова
ГИП Лоуцкер
Н.контр Лоуцкер
Нач.отд Красавин

Формат А4

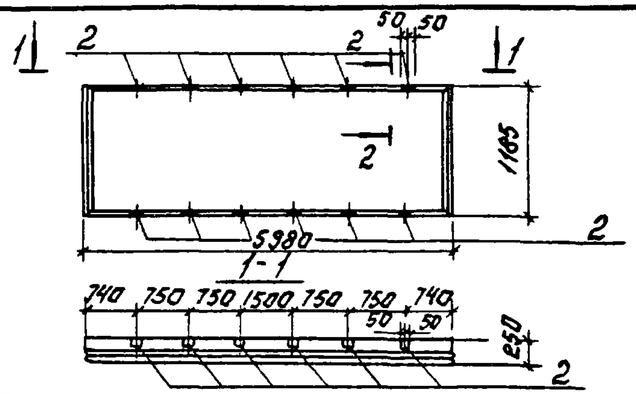

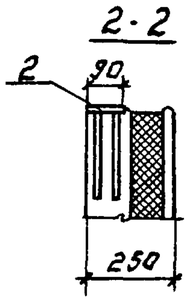

Формат	Зона	Поз.	Обозначение	Наименование	Кол.	Примеч.
				Документация		
А3			ТП 902-3-56м87 ТТ	Технические требования		
		–	1.432-12	железобетонные трехслойные стеновые панели длиной 6 м с эффективным утеплителем		
				Сборочные единицы		
		1	1.432-12	ПСТ 100/1,2х6 –11	1	
		2	1400-6/76 Вып 1	Изделие закладное М8-13	12	

Ведомость расхода стали на дополнительные закладные изделия, кг

Марка элемента	Изделия закладные					
	Арматура класса А-III ГОСТ 5781-82		Прокат марки ВСт3сп5-1 ГОСТ 103-76			Всего
	ф 8	Итого	3•8	Итого		
ПСТ 100/1,2х6-11-1	4.2	4.2	6.8	6.8		11.0

Привязан:

Инв №

ТП 902-3-56м87 -КЖИ 43.0.0.0.

Панель стеновая ПСТ 100/1.2х6 -11-1

Стадия	Масса	Масштаб
Р	2690кг	1:50

Лист | Листов 1

ЦНИИЭП инженерного оборудования г. Москва

Провер	Краснова	
Ст. инж.	Ананьева	
Рук. гр.	Краснова	
ГИП	Лоуцкер	
Н. контр.	Лоуцкер	
Нач. отд.	Красавин	

Формат: А4

Альбом IV

Инв. № подл. | Подпись и дата | Взам. инв. №

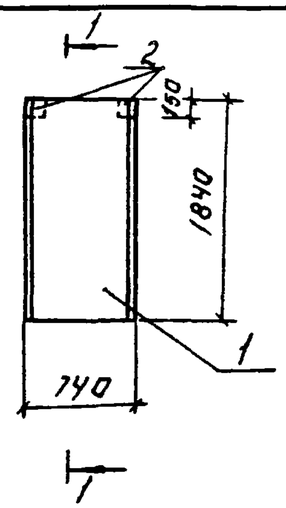

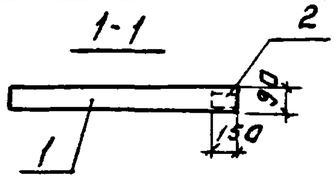

Формат	Зона	Поз.	Обозначение	Наименование	Кол.	Примечание
				Документация		
А3			ТП 902-3-56м87 ТТ	Технические требования.		
			3.006.1-2/82 Вып. 0	Сборные железобетонные каналы и тоннели		
				из лотковых элементов		
				Сборочные единицы		
		1	3.006.1-2/82 1-2-1.0	П14д-3	1	
		2	3.400-6/76	Изделие закладное МН4-48	2	

Ведомость расхода стали на дополнительные закладные изделия, кг

Марка элемента.	Изделия закладные						
	Арматура класса А-III ГОСТ 5781-82		Прокат марки ВСт3 сп.5 ГОСТ 8509-72			Всего	
	ф8	Итого	L63х63х5		Итого		
П14д-3-1	0.4	0.4	1.4		1.4	1.8	

Привязан

Инв. №

ТП 902-3-56м87 КЖИ.37.0.0.0.

Плита перекрытия П14д-3-1

Стадия	Масса	Масштаб
Р	310	1:20

Лист | Листов 1

ЦНИИЭП инженерного оборудования г. Москва

Провер.	Лоуцкер	
Рук. гр.	Краснова	
ГИП	Лоуцкер	
Н. контр.	Лоуцкер	
Нач. отд.	Красавин	

Копировал: Логинова Формат: А4

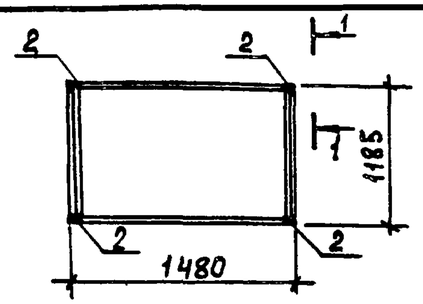

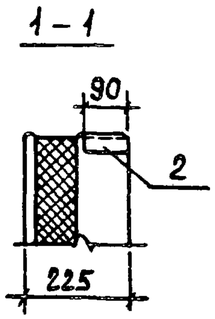

Формат	Зона	Поз.	Обозначение	Наименование	Кол.	Примеч.
				Документация		
А3			ТП 902-3-56м87 тт	Технические требования		
			1.432-12	Железобетонные трехслойные стеновые панели длиной 6 м с эффективным утеплителем		
				Сборочные единицы		
		1	1.432-12	ПСТ 75/1.2х1.5 -33	1	
		2	1.400-6/76 вып.1	Изделие закладное М8-6	4	

Ведомость расхода стали на дополнительные закладные изделия, кг.

Марка элемента	Изделия закладные				
	Арматура класса А-III ГОСТ 5781-82		Прокат марки Вст3пс5 ГОСТ 8509-72		Всего
	ф10	ф14	L63х63х6	Итого	
ПСТ 75/1.2х1.5-33-1	0.8	0.4	2.4	2.4	3.6

Привязан

Инв. №

ТП 902-3-56м87 КЖИ.44.0.0.0

Панель стеновая ПСТ 75/1.2х1.5-33-1

Стадия	Масса	Масштаб
Р	660 кг	1:50

Лист | Листов 1

ЦНИИЭП инженерного оборудования г. Москва

Провер.	Краснова	
Ст.инж.	Ананьева	
Рук.гр.	Краснова	
ГИП	Лоуцкер	
Н.контр.	Лоуцкер	
Нач.отд.	Красавин	

Формат А4

Альбом IV

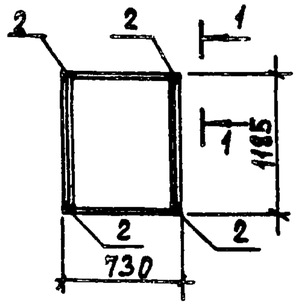

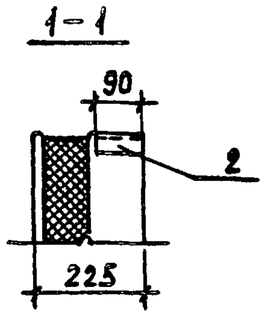

Формат	Зона	Поз.	Обозначение	Наименование	Кол.	Примеч.
				Документация		
А3			ТП 902-3-56м87 тт	Технические требования		
			1.432-12	Железобетонные трехслойные стеновые панели длиной 6 м с эффективным утеплителем		
				Сборочные единицы		
		1	1.432-12	ПСТ 75/1.2х0.75 -33	1	
		2	1.400-6/76 вып.1	Изделие закладное М8-6	4	

Ведомость расхода стали на дополнительные закладные изделия, кг.

Марка элемента	Изделия закладные				
	Арматура класса А-III ГОСТ 5781-82		Прокат марки Вст3пс5 ГОСТ 8509-72		Всего
	ф10	ф14	L63х63х6	Итого	
ПСТ 75/1.2х0.75-33-1	0.8	0.4	2.4	2.4	3.6

Привязан

Инв. №

ТП 902-3-56м87 КЖИ.45.0.0.0

Панель стеновая ПСТ 75/1.2х0.75-33-1

Стадия	Масса	Масштаб
Р	330 кг	1:50

Лист | Листов 1

ЦНИИЭП инженерного оборудования г. Москва

Провер.	Краснова	
Ст.инж.	Ананьева	
Рук.гр.	Краснова	
ГИП	Лоуцкер	
Н.контр.	Лоуцкер	
Нач.отд.	Красавин	

Взам. инв. № | Подпись и дата | Инв. № подл.

Формат А4

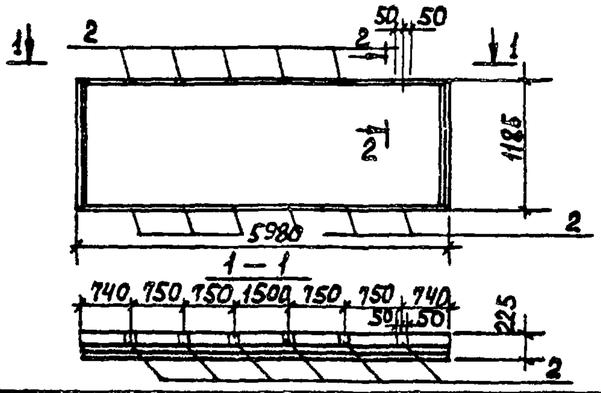

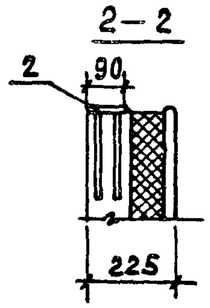

Формат	Зона	Поз.	Обозначение	Наименование	Кол.	Примеч.
				Документация		
А3			ТП 902-3-56м87 ТТ	Технические требования		
		–	1.432-12	Железобетонные трехслойные стеновые панели длиной 6 м с эффективным утеплителем		
				Сборочные единицы		
		1	1.432-12	ПСТ 75 / 1.2×6 – 11	1	
		2	432-12 Вып.2	Изделие закладное М3	12	

Ведомость расхода стали на дополнительные закладные изделия, кг.

Марка элемента	Изделия закладные				
	Арматура класса А-III ГОСТ 5781-82		Прокат марки Вст3сп5-1 ГОСТ 103-76*		Всего
	ф10	Итого	S=8	Итого	
ПСТ 75 / 1.2×6 – 11-1	4.2	4.2	6.8	6.8	11.0

Привязан

Инв. №

Провер.	Краснова		
Ст.инж.	Ананьева		
Рук.гр.	Краснова		
ГИП	Лоуикер		
Н.контр.	Лоуикер		
Нач.отд.	Красавин		

ТП 902-3-56м87 КЖИ.46.0.0 0

Панель стеновая ПСТ 75 / 1.2×6 – 11 – 1

Стадия	Масса	Масштаб
Р	2680кг	1:50
Лист	Листов 1	

ЦНИИЭП инженерного оборудования г. Москва

Альбом IV

Взам.инв.№ | Подпись и дата | Инв.№ подл.

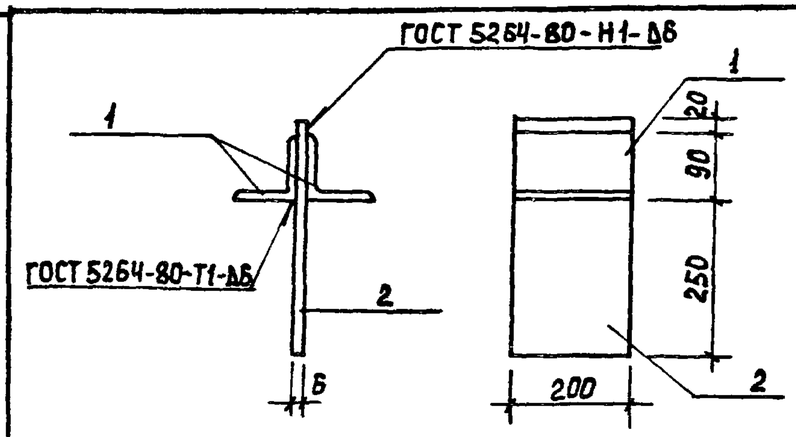

Формат	Зона	Поз.	Обозначение	Наименование	Кол.	Примеч.
				Документация		
А3			ТП 902-3-56м87 КЖИ. ТТ	Технические требования		
				Детали		
Б4		1	КЖИ.0.1.1	Уголок 90×90×6 ГОСТ 8509-72 / Вст3сп5-1 ГОСТ 535-79 ℓ=200	2	1,7 кг
Б4		2	2	Полоса 6×200 ГОСТ 103-76 / Вст3кп2 ГОСТ 535-79 ℓ=360	1	3,4 кг

Привязан

Инв. №

Провер.	Лоуикер		
Рук.гр.	Краснова		
ГИП	Лоуикер		
Н.контр.	Лоуикер		
Нач.отд.	Красавин		

ТП 902-3-56м87 КЖИ.70.0.1.0

Изделие закладное МС5

Стадия	Масса	Масштаб
Р	6.8	1:10
Лист	Листов 1	

ЦНИИЭП инженерного оборудования г. Москва

Формат А4

Рис. 1

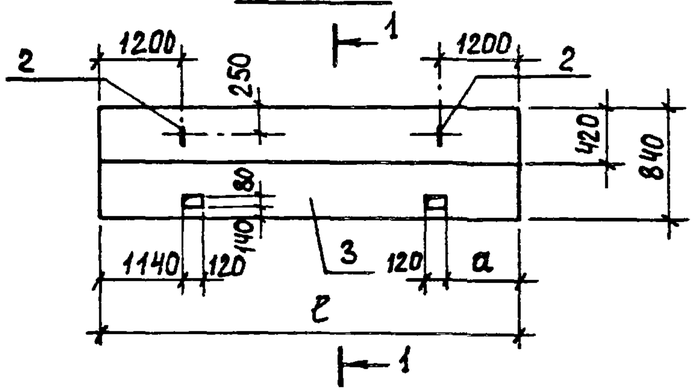

1 – 1, повернуто

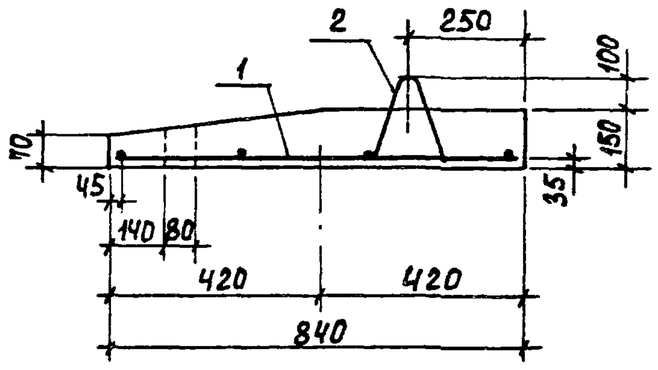

Формат	Зона	Поз.	Обозначение	Наименование	Кол-во на исполнение – КЖИ.47.0.0.0								Примечание
					00	01	02	03	04	05	06		
				Документация									
А3			ТП 902-3-56м87 КЖИ. ТТ	Технические требования	×	×	×	×	×	×	×		
				Сборочные единицы									
		1	ТП 902-3-56м87 КЖИ.47.0.1.0	Сетка арматурная С1	1								
			2.0	С2		1							
			3.0	С3			1						
			4.0	С4				1					
			5.0	С5					1				
			6.0	С6						1			
			7.0	С7							1		
				Детали									
Б4		2	Шифр Т-1442	Петля монтажная М14-150	2	2	2	2	2	2	2		
				Материалы									
		3	КЖИ.47.0.0.0	Бетон В15; F 150; W 2	0.66	0.77	0.74	0.30	0.47	0.15	0.46		$м^3$
				Марка	ПК1	ПК2	ПК3	ПК4	ПК5	ПК6	ПК7		

Обозначение	Марка	Размеры, мм. ℓ	a			Рис.	Масса ед. кг
ТП 902-3-56м87 КЖИ.47.0.0.0	ПК1	5980	1140			1	1640
-02	ПК3	6770	1930			1	1860

Привязан

Инв. №

Провер.	Краснова	
Ст. инж.	Ананьева	
Рук. гр.	Краснова	
ГИП	Лоуцкер	
Н. контр.	Лоуцкер	
Нач. отд.	Красавин	

ТП 902-3-56м87 КЖИ.47.0.0.0

Панель карнизная (ПК1 ... ПК7)

Стадия	Масса	Масштаб
Р	см. табл.	1:50

Лист 1 | Листов 2

ЦНИИЭП инженерного оборудования г. Москва

Формат А3

Рис. 2

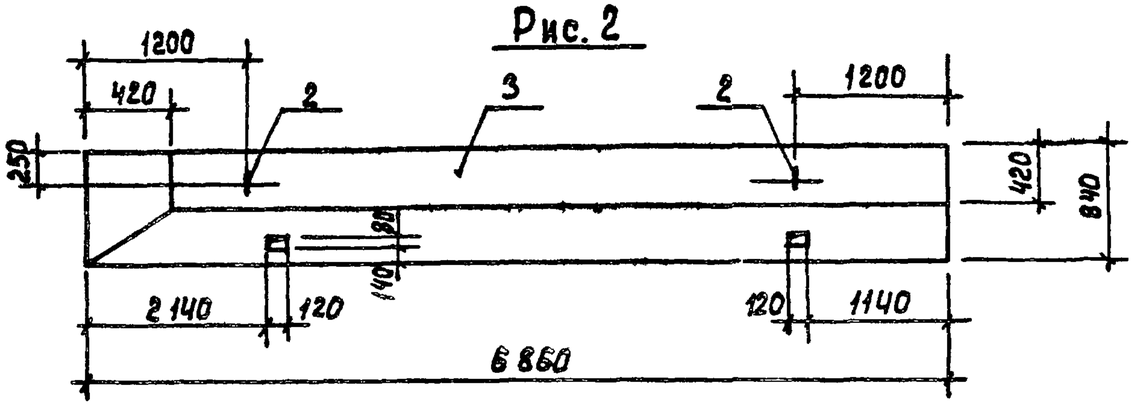

Рис. 3

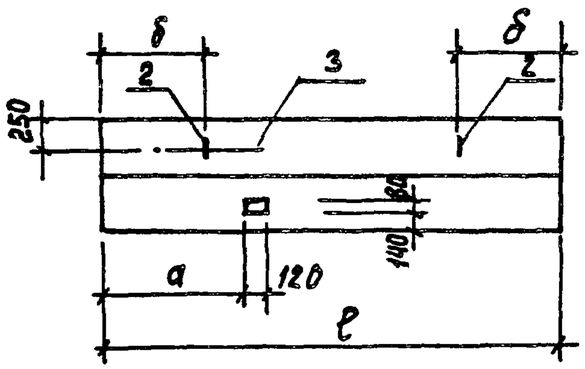

Рис. 4

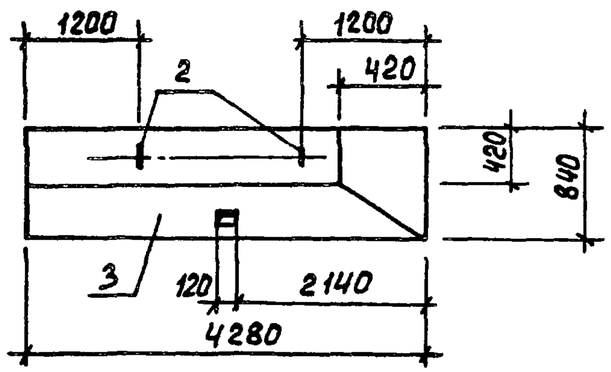

Обозначение	Марка	Размеры, мм.					Рис.	Масса кг.
		ℓ	a	б				
ТП902-3-56,87 КЖИ.47.0.0.0-01	ПК2	—	—	—			2	1930
— 03	ПК4	2770	2040	500			3	750
— 04	ПК5	—	—	—			4	1180
— 05	ПК6	1380	120	300			3	380
— 06	ПК7	4370	1140	1200			3	1200

Ведомость расхода стали на элемент, кг.

Марка элемента	Арматурные изделия					Закладные изделия		Общий расход
	Арматура А-III ГОСТ 5781-82		Проволока Вр-I ГОСТ 6727-80		Всего	Арматура класса А-I ГОСТ 5781-82		
	ф8		ф4			ф14		
ПК1	9.7		2,9		12.6	1.8		14.4
ПК2	11.4		3.3		14.7	1.8		16.5
ПК3	11.0		3,2		14.2	1.8		16.0
ПК4	4,5		1,3		5,8	1.8		7.6
ПК5	7.2		2.0		9.2	1.8		11.0
ПК6	2,3		0,5		2,9	1.8		4.7
ПК7	7,1		2.1		9.2	1.8		11.0

Рис. 1

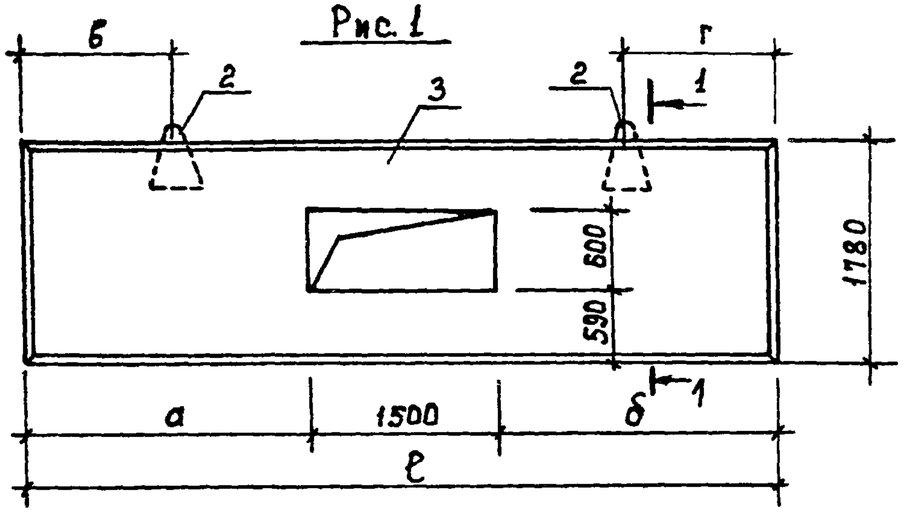

1-1

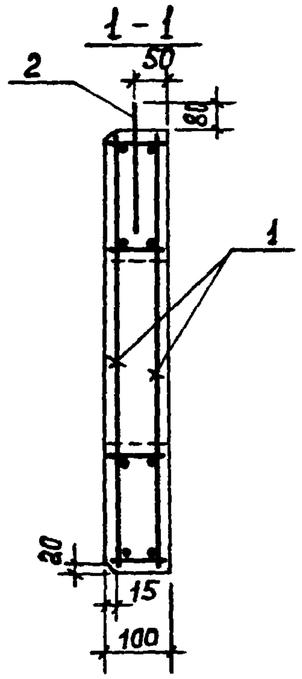

Рис. 2

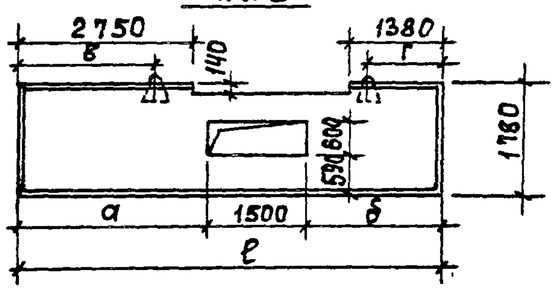

Формат	Зона	Поз.	Обозначение	Наименование	Количество на исполнение -КЖИ.ПВ1						Примечан.
					00	01	02	03	04	05	
				Документация							
А3			ТП 902-3-56м87 КЖИ.ТТ	Технические требования	X	X	X	X	X	X	
				Сборочные единицы							
А3		1	ТП 902-3-56м87 КЖИ.48.1.0.0	Каркас пространственный КП1	1						
			2.0.0	КП2		1					
			3.0.0	КП3			1				
			4.0.0	КП4				1			
			5.0.0	КП5					1		
			6.0.0	КП6						1	
				Детали							
Б.4		2	Шифр Т-1442	Монтажная петля М14-150	2	2	2	2	2	2	
				Материалы							
Б.4		3	КЖИ.48.0.0.0	Бетон В 15; F-150; W2	1.11	1.11	0.97	1.13	1.13	1.08	

Ведомость расхода стали на элемент, кг.

Марка элемента	Арматурные изделия: Проволока Вр-1 ГОСТ 6727-80			Арматура класса А-III ГОСТ 5781-82		Всего	Закладные изделия: Арматура класса А-I ГОСТ 5781-82		Общий расход
	ф4	ф5	Итого	ф8			ф14		
ПВ1	0.14	4.32	4.46	21.2		25.66	1.8		27.46
ПВ2	0.14	4.32	4.46	21.2		25.66	1.8		27.46
ПВ3	0.12	4.32	4.44	18.8		23.24	1.8		25.04
ПВ4	0.14	4.32	4.46	21.6		26.06	1.8		27.86
ПВ5	0.14	4.32	4.46	21.6		26.06	1.8		27.86
ПВ6	0.14	4.32	4.46	21.6		26.06	1.8		27.86

Обозначение	Рис.	Марка	Размеры, мм: ℓ	а	б	в	г	Масса ед. кг
ТП 902-3-56м87 КЖИ.48.0.0	1	ПВ1	6740	3000	2240	2100	1200	2780
-01	1	ПВ2	6740	2240	3000	1200	1990	2780
-02	1	ПВ3	5980	2240	2240	1200	1200	2930
-03	1	ПВ4	6850	3110	2240	2070	1200	2830
-04	1	ПВ5	6850	2240	3110	1200	2070	2830
-05	2	ПВ6	6740	3000	2240	2100	1200	2690

Привязан

Инв. №

Провер.	Краснова	
Ст.инж.	Янаньева	
Рук.гр.	Краснова	
ГИП	Лоуцкер	
Н.контр.	Лоуцкер	
Нач.отд.	Красавин	

ТП 902-3-56м87 КЖИ.48.0.0.0

Панель вертикальная (ПВ1 ... ПВ6)

Стадия	Масса	Масштаб
Р	см. табл.	1:50
Лист	Листов 1	

ЦНИИЭП инженерного оборудования г. Москва

Формат А3

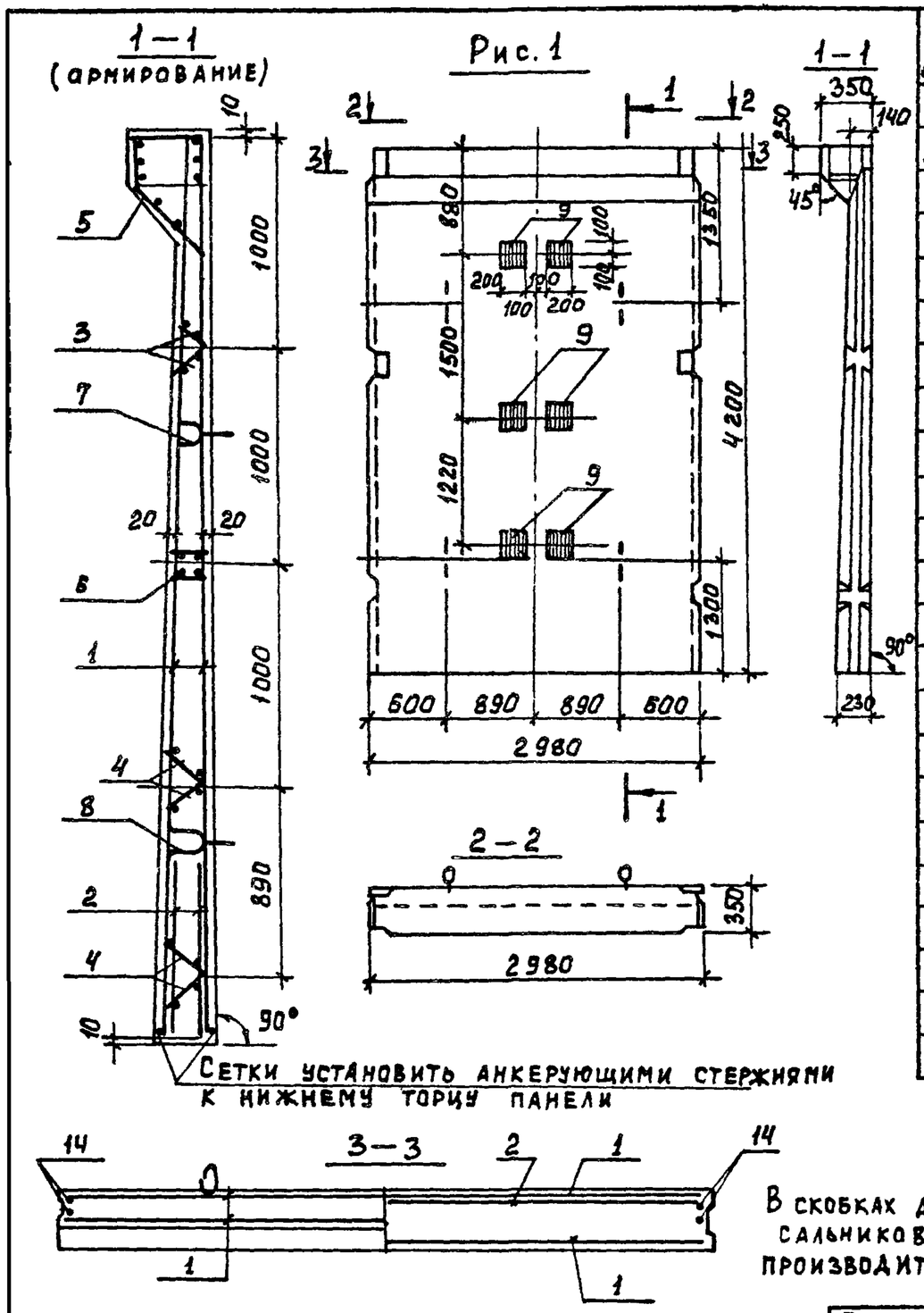

В скобках дано количество сальников для производительности 200 м³/сут.

Обозначение	Марка	Рис.
ТП 902-3-56м87 КЖИ.51.0.00	ПСе 1	1

Формат	Зона	Поз.	Обозначение	Наименование	00	01	02	03	04	05		Примеч.
				Документация								
А3			ТП 902-3-56м87 КЖИ. ТТ	Технические требования								
			3.900-3 вып. 4/82	Сборные железобетонные конструкции емкостных сооружений для водоснабжения и канализации.								
				Сборочные единицы								
		1	3.900-3 вып. 4/82 часть 2	Сетка арматурная С-21	2	2	2	2	2	2		
		2		С-22	1	1	1	1	1	1		
		3		Каркас Кр-1	2	2	2	2	2	2		
		4		Кр-2	4	4	4	4	4	4		
		5		Изделие закладное МН-3	1	1	1	1	1	1		
		6		МН-12	1	1	1	1	1	1		
		7		МН-25	2	2	2	2	2	2		
		8		МН-26	2	2	2	2	2	2		
		9	ТП 902-3-56м87 КЖИ.51.0.1.0	МН-1е	6	6	6	1	1			
		10	1.400-15.81. 150-20	МН136-3			2					
		11	5.900-2	Сальник $d_у = 50$ $\ell = 200$				3(1)	4(1)			
		12		$d_у = 80$ $\ell = 200$				(2)	(3)	3(3)		
		13		$d_у = 100$ $\ell = 200$				1(1)	1(1)			
				Детали								
		14	ТП 902-3-56м87 КЖИ.51.0.0.1	А-III-10 - ГОСТ 5781-82 $\ell = 4180$	4	4	4	4	4	4		
				Материал								
				Бетон В15; F75; W4	2.53	2.38	2.38	2.38	2.38	2.53		
				Марка	ПСе 1	ПСе 2	ПСе 3	ПСе 4	ПСе 5	ПСе 6		

Привязан			
Инв. №			

Провер.	Лоуцкер	
Ст. инж.	Смирнова	
Рук. гр.	Краснова	
ГИП	Лоуцкер	
Н. контр.	Лоуцкер	
Нач. отд.	Красавин	

ТП 902-3-56м87 КЖИ. 51.0.0.0

Панель стеновая (ПСе 1 ... ПСе 6)

Стадия	Масса	Масштаб
Р	6330	1:50

Лист 1 | Листов 3

ЦНИИЭП инженерного оборудования г. Москва

Формат А3

Рис. 2

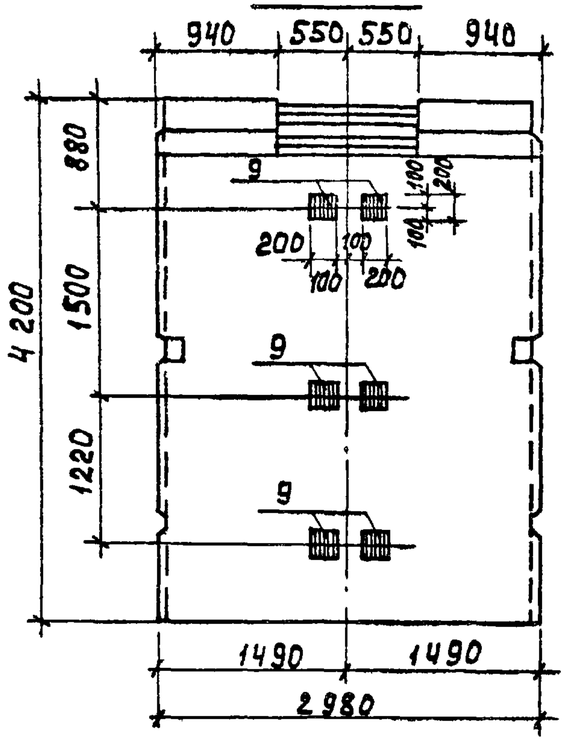

Рис. 3

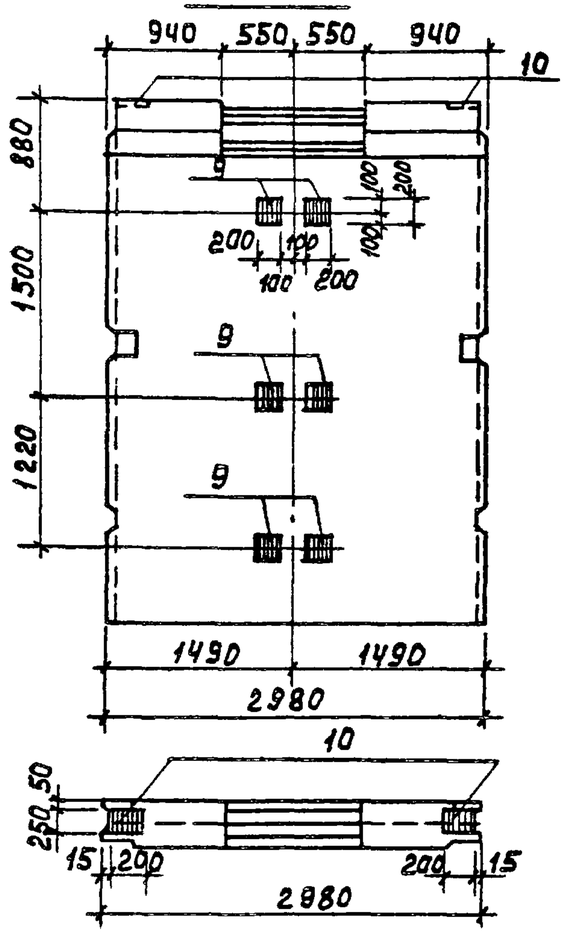

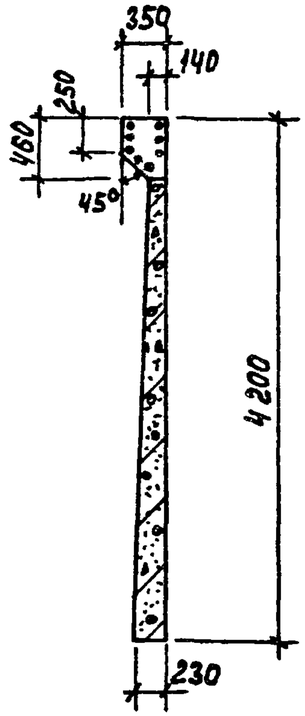

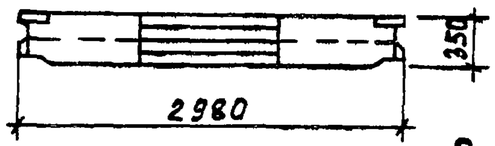

Обозначение	Марка	Рис
ТП 902-3-56м87 КЖИ.51.0.0.0-01	ПСе 2	2
-02	ПСе 3	3

Ведомость расхода стали на элемент, кг.

Марка элемента	Арматурные изделия							Закладные изделия																Общий расход
	Проволока	Арматура класса					Всего	Проволока	Арматура класса						Прокат марки								Всего	
	Вр-1	А-III						Вр-1	А-I	Ас-II	А-III				ВСт3кп2									
	ГОСТ 6727-80	ГОСТ 5781-82						ГОСТ 6727-80	ГОСТ 5781-82						ГОСТ 19903-74*				ГОСТ 3262-75					
	ф5	ф10				Итого		ф5	ф10	ф18	ф10	ф12	ф14	Итого	S=5	S=8	S=10	Итого	Труба ф100х4	Труба ф125х4,5	Труба ф150х4,5	Итого		
ПСе 1	22,8	74,0				74,0	96,8	5,5	8,2	13,6	2,9	10,2	18,6	53,5	3,7	21,2	37,7	62,6					121,6	218,4
ПСе 2	22,8	74,0				74,0	96,8	5,5	8,2	13,6	2,9	10,2	18,6	53,5	3,7	21,2	37,7	62,6					121,6	218,4
ПСе 3	22,8	74,0				74,0	96,8	5,5	8,2	13,6	2,9	10,2	23,3	58,2	3,7	21,2	45,5	70,4					134,1	230,9
ПСе 4	22,8	74,0				74,0	96,8	5,5	8,2	13,6	0,5	10,2	18,6	51,1	3,7	21,2	12,0/12,6	36,9/37,5	7,2/2,4	—/6,0	3,6	10,8/12,0	104,3/108,1	201,1/202,9
ПСе 5	22,8	74,0				74,0	96,8	5,5	8,2	13,6	0,5	10,2	18,6	51,1	3,7	21,2	13,3/14,2	38,2/39,1	9,6/2,4	—/9,0	3,6	13,2/15,0	108,0/110,7	204,8/207,5
ПСе 6	22,8	74,0				74,0	96,8	5,5	8,2	13,6		10,2	18,6	50,6	3,7	21,2	4,8	29,7		9,0		9,0	94,8	191,6

В числителе дан расход стали для производительности 100 м³/сутки,
в знаменателе — для производительности 200 м³/сутки.

ТП 902-3-56м87 КЖИ.51.0.0.0 Лист 2

Рис.4

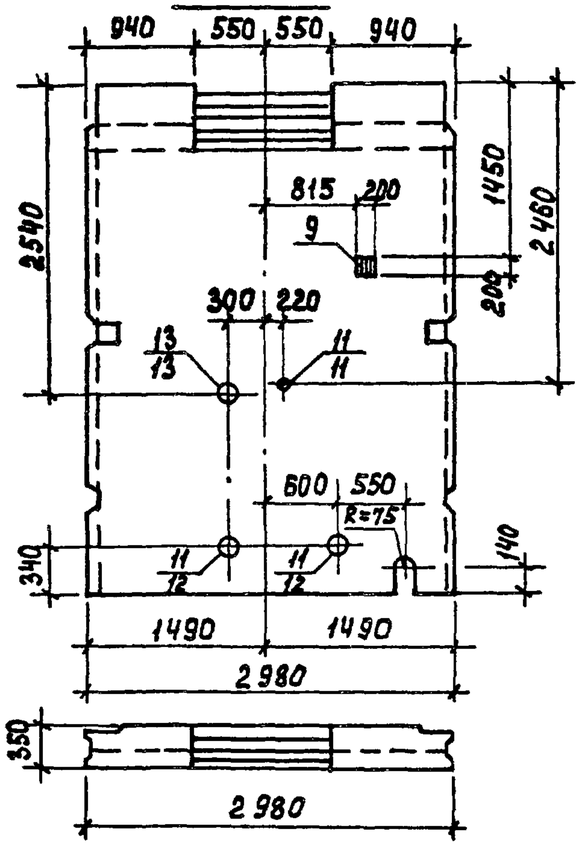

Рис.5

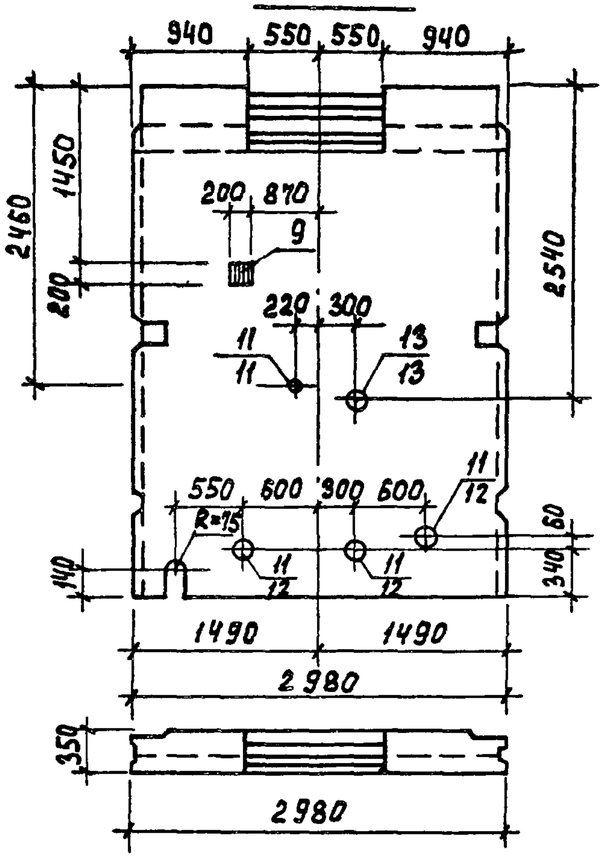

Рис.6

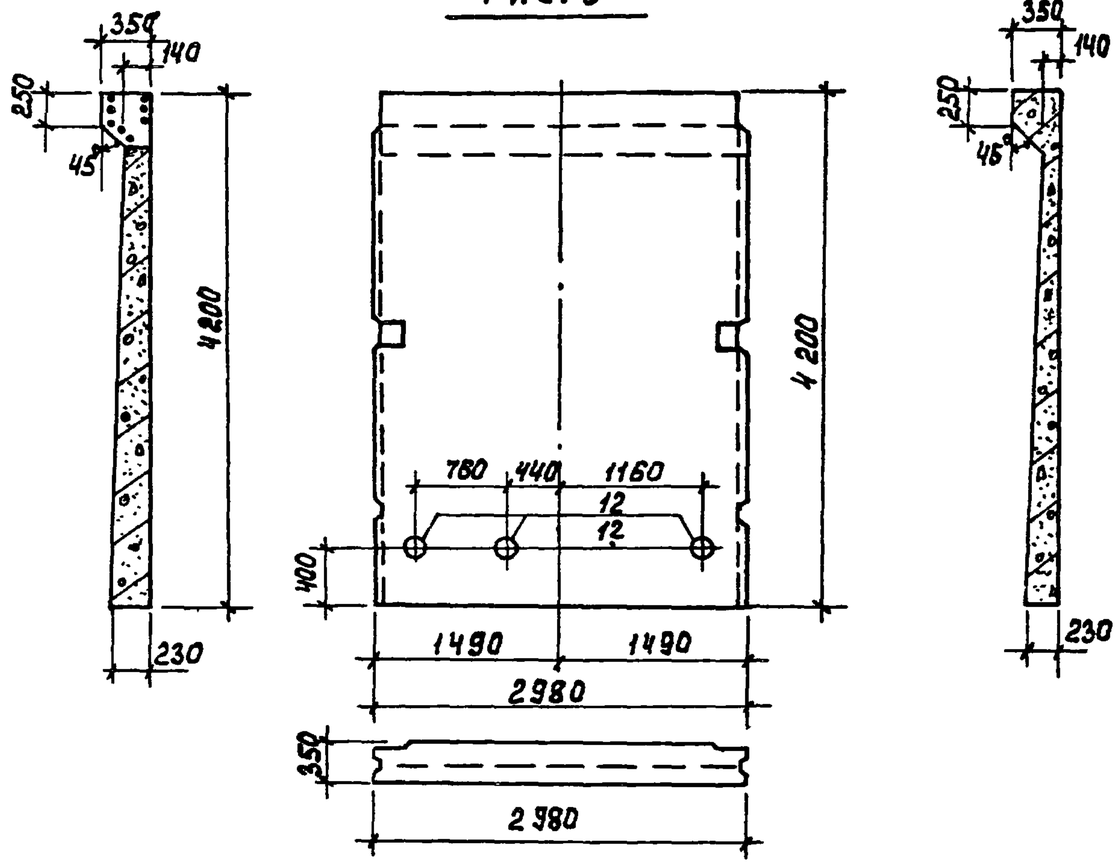

Обозначение	Марка	Рис.
ТП902-3-56м87 КЖИ.51.0.0.0-03	ПСе 4	4
-04	ПСе 5	5
-05	ПСе 6	6

1. Стеновые панели ПСе 1÷ПСе 6 выполняются в опалубочной форме панели ПС1-42-51 по серии 3.900-3 вып. 4/82 часть 1. Отверстие в обвязочной балке выполняется путем установки деревянного вкладыша. Арматура обвязочной балки, попадающая в отверстие не вырезается.
2. Арматуру панели, перерезанную сальником, отогнуть и приварить к корпусу сальника.
3. Анкерующие стержни поз. 10 отогнуть по месту.
4. Позиции сальников в числителе даны для производительности 100 м³/сутки.

Формат	Зона	Поз.	Обозначение	Наименование	Кол.	Примеч.
				Документация		
А3			ТП 902-3-56м87 КЖИ. ТТ	Технические требования		
			3.900-3 вып. 4/82	Сборные железобетонные конструкции емкостных сооружений для водоснабжения и канализации		
				Сборочный чертеж		
				Сборочные единицы		
		1	3.900-3 вып.4/82 часть 1	Панель стеновая ПС1-42-Б1	1	
			Переменные данные	для исполнения		
				ТП 902-3-56м87 КЖИ.52.000-01		
				52.000-02		
				Сборочные единицы		
		3	ТП 902-3-56м87 КЖИ.51.0.1.0	Изделие закладное МН1е	1	
		4	5.900-2	Сальник dy=50, ℓ=200	2	
		5	5.900-2	dy=80, ℓ=200	1(2)	
		6	5.900-2	dy=100, ℓ=200	1(2)	
				ТП 902-3-56м87 КЖИ.52.00.0-03		
				Сборочные единицы		
		2	1.400-15. В1. 150-20	Изделие закладное МН 136-3	1	
		3	ТП 902-3-56м87 КЖИ.51.0.1.0	МН1е	2	

В скобках дано количество закладных изделий для производительности 200 м³/сутки.

Альбом IV

Формат	Зона	Поз.	Обозначение	Наименование	Кол.	Примеч.
				ТП 902-3-56м87 КЖИ.52.000-04		
				Сборочные единицы		
		2	1.400-15. В1. 150-20	Изделие закладное МН 136-3	1	
				ТП 902-3-56м87 КЖИ.52.000-05		
				Сборочные единицы		
		2	1.400-15. В1. 150-2	Изделие закладное МН 136-3	2	

Привязан

Инв. №

Инв. № подл. | Подпись и дата | Взам. инв. №

Провер.	Лоуцкер	
Ст.инж.	Смирнова	
Рук.гр.	Краснова	
ГИП	Лоуцкер	
Н.контр.	Лоуцкер	
Нач.отд.	Красавин	

ТП 902-3-56м87 КЖИ. 52.0.0.0

Панель стеновая (ПС1-42-Б1-1...ПС1-42-Б1-6)

Стадия	Лист	Листов
Р	1	2

ЦНИИЭП инженерного оборудования г. Москва

Формат А4

ТП 902-3-56м87 КЖИ. 52.0.0.0

Лист 2

Формат А4

Рис.1

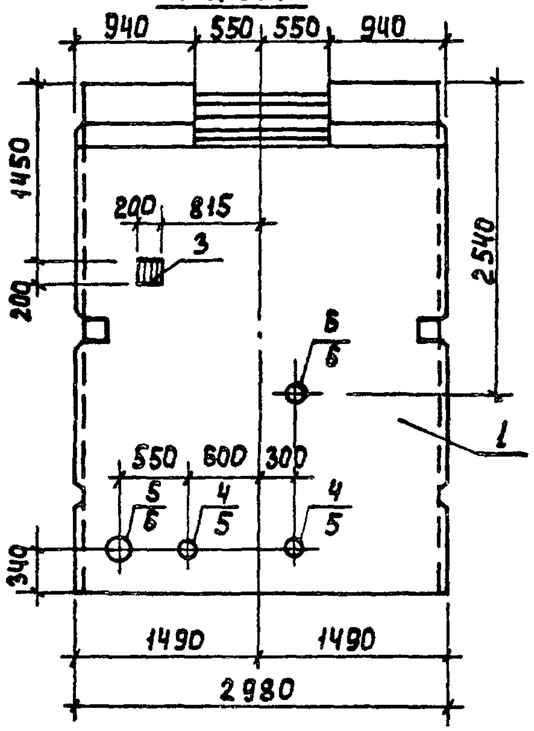

Рис.2

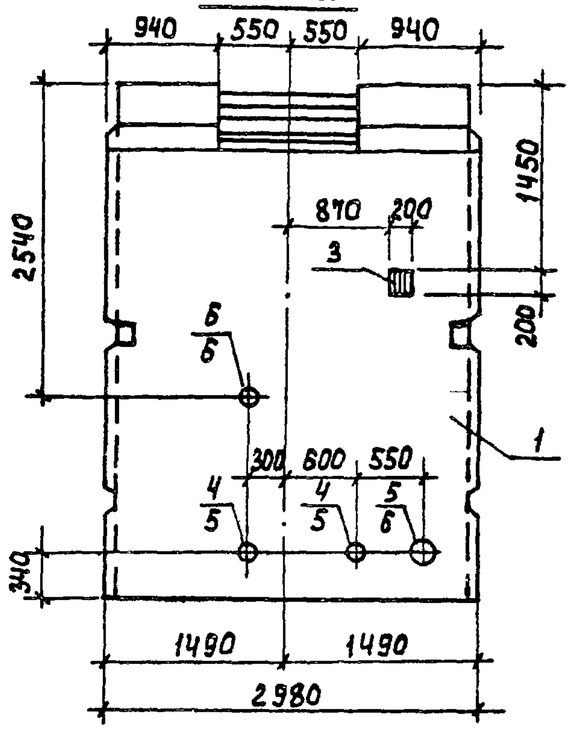

Рис.3

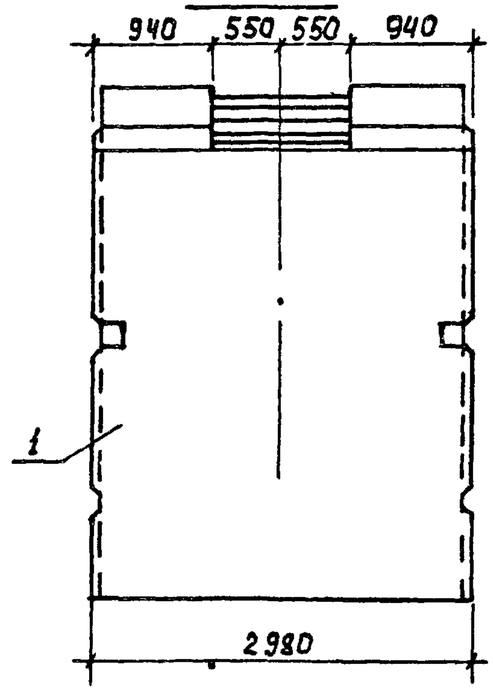

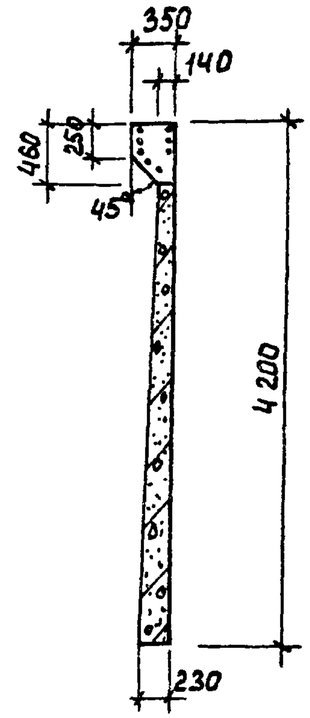

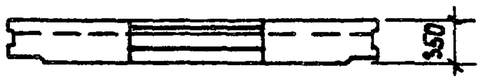

1. Отверстие в обвязочной балке выполняется путем установки деревянного вкладыша. Арматура обвязочной балки, попадающая в отверстие, не вырезается.
2. Арматуру панели, перерезанную сальником, отогнуть и приварить к корпусу сальника.
3. Позиции сальников в числителе даны для производительности 100 м³/сутки.

Обозначение	Марка	Рис.
ТП 902-3-56м87 КЖИ.52.0.0.0	ПС1-42-61-1	3
-01	ПС1-42-61-2	2
-02	ПС1-42-61-3	1

Привязан			
Инв. №			

Провер.	Лоуцкер	
Ст. инж.	Смирнова	
Рук. гр.	Краснова	
ГИП	Лоуцкер	
Н.контр.	Лоуцкер	
Нач. отд.	Красавин	

ТП 902-3-56м87 КЖИ.52.0.0.0СБ

Панель стеновая ПС1-42-61-1...ПС1-42-61-6
Сборочный чертеж

Стадия	Масса	Масштаб
Р	5950	1:50
Лист 1	Листов 2	

ЦНИИЭП инженерного оборудования г. Москва

Рис. 4

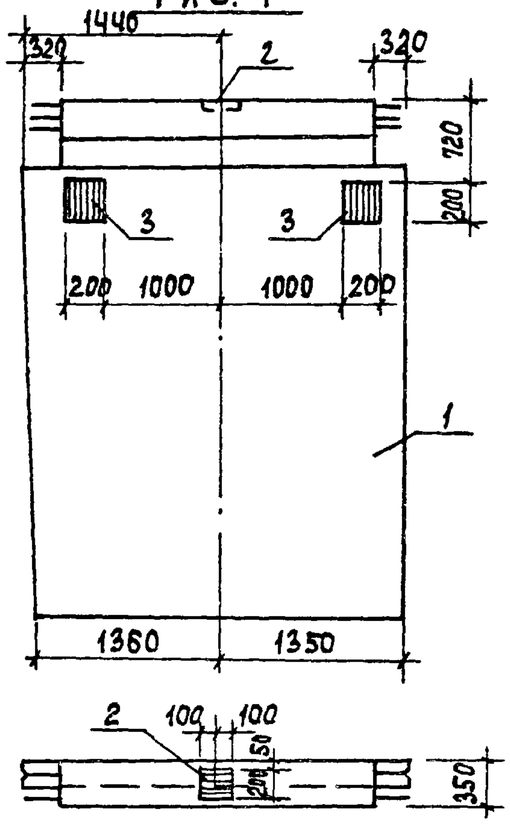

Рис. 5

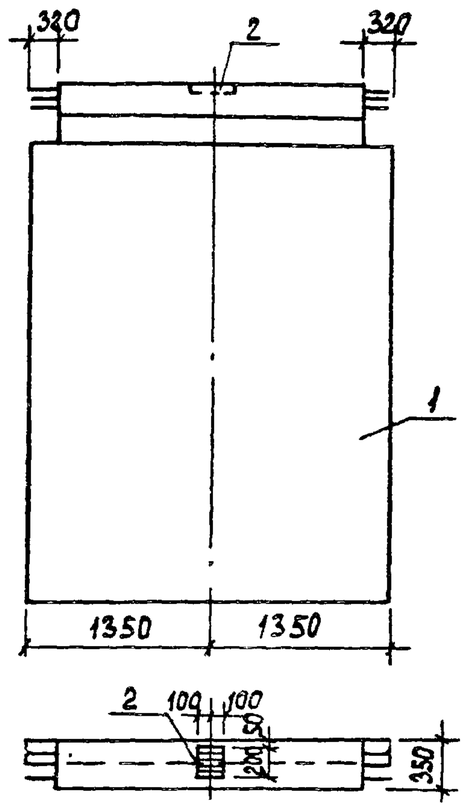

Рис. 6

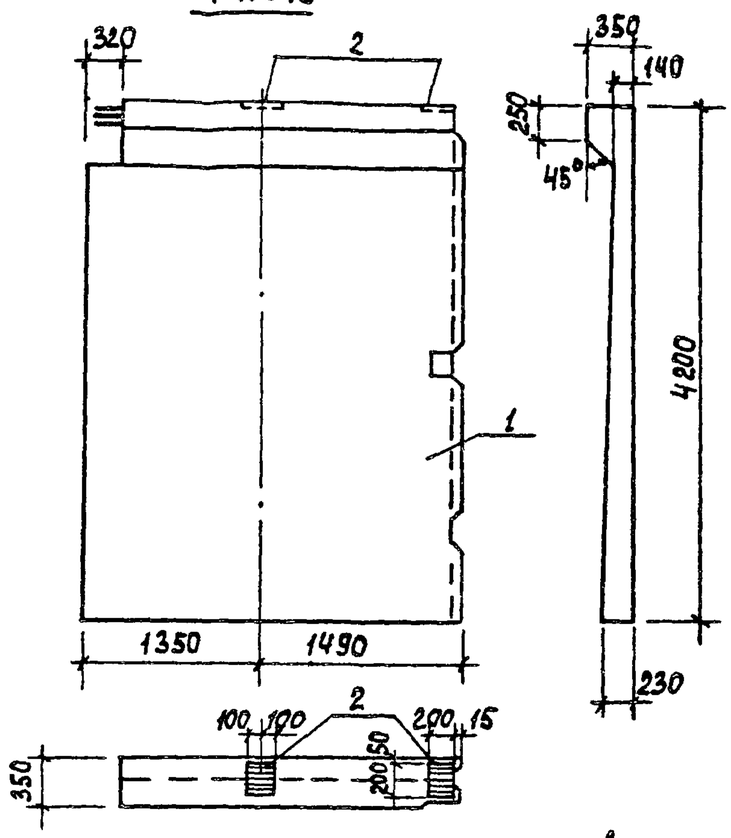

Обозначение	Марка	Рис.
ТП 902-3-56,87 КЖИ.52.000-03	ПС1-42-Б1-4	4
-04	ПС1-42-Б1-5	5
-05	ПС1-42-Б1-6	6

Ведомость расхода стали на дополнительные закладные детали на элемент, кг.

Марка элемента	Закладные изделия													Общий расход
	Арматура класса А-III ГОСТ 5781-82				Прокат марки Вст3кп2 ГОСТ 19903-74*				ГОСТ 3262-75*					
	ф10	ф14		Итого	S=10			Итого	Труба ф100х4,5	Труба ф125х4,5	Труба ф150х4,5		Итого	
ПС1-42-Б1-1	0,5			0,5	12,3/13,1			12,3/13,1	4,8/—	3,0/6,0	3,6/7,2		11,4/13,2	24,2/26,8
ПС1-42-Б1-2	0,5			0,5	12,3/13,1			12,3/13,1	4,8/—	3,0/6,0	3,6/7,2		11,4/13,2	24,2/26,8
ПС1-42-Б1-3														
ПС1-42-Б1-4	0,8	2,34		3,14	16,6			16,6						19,74
ПС1-42-Б1-5		2,34		2,34	3,9			3,9						6,24
ПС1-42-Б1-6		4,68		4,68	7,8			7,8						12,48

1. Арматуру стеновых панелей ПС1-42-Б1-4 и ПС1-42-Б1-5 обрезать с двух сторон, а панели ПС1-42-Б1-6 одной стороны на 140 мм.
2. В числителе дан расход стали для производительности 100 м³/сутки, а в знаменателе – для производительности 200 м³/сутки.

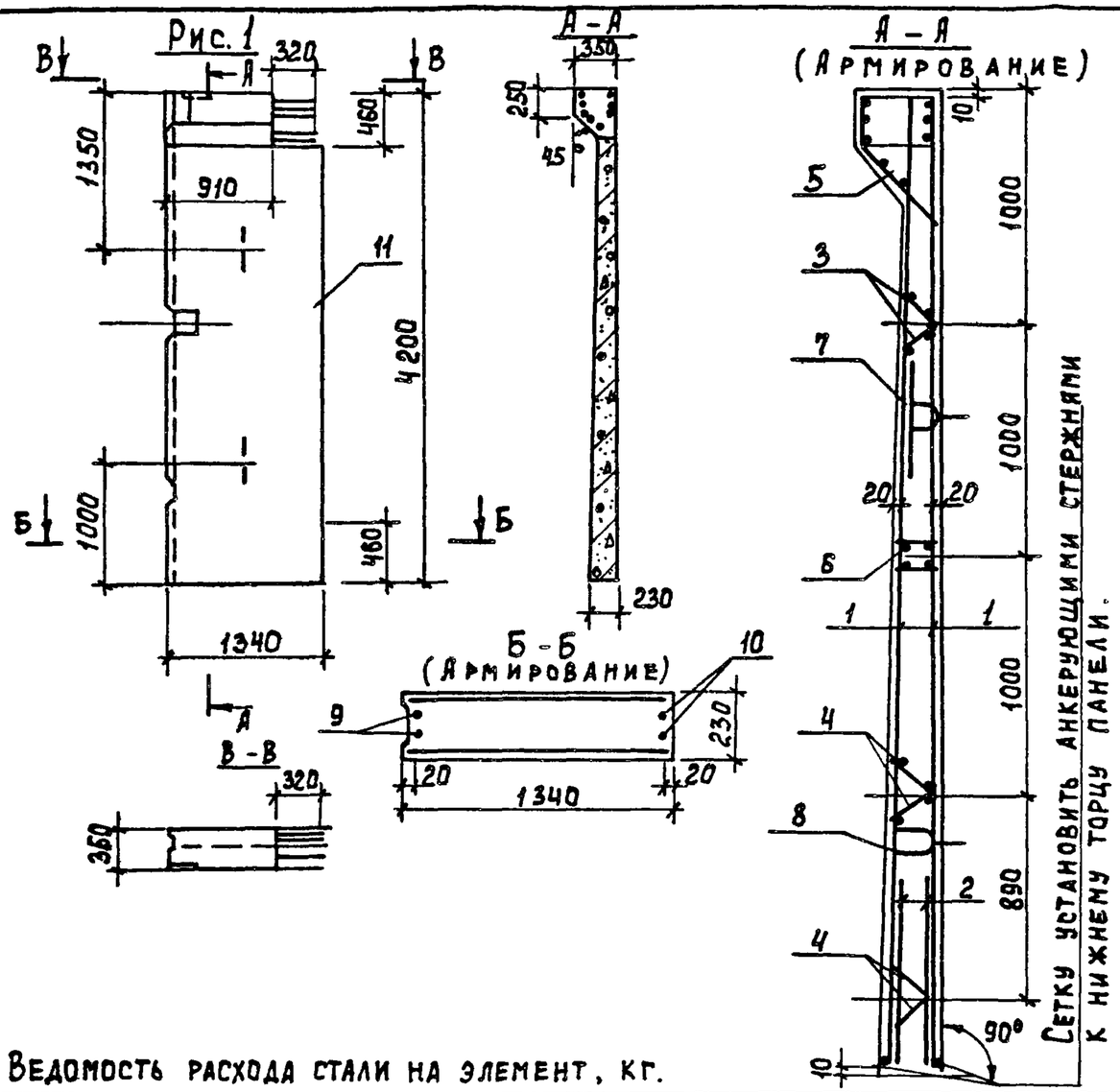

Формат	Зона	Поз.	Обозначение	Наименование	Кол.	Примеч.
				Документация		
А3			ТП 902-3-56м87 КЖИ. ТТ	Технические требования		
			3.900-3 вып. 4/82	Сборные железобетонные конструкции емкостных сооружений для водоснабжения и канализации.		
				Сборочные единицы		
		1	ТП 902-3-56м87 КЖИ.53.0.1.0	Сетка арматурная С-21а	2	
		2	2.0	Сетка арматурная С-22а	2	
		3	3.0	Каркас Кр-1а	1	
		4	4.0	Кр-2а	2	
		5	1.0.0	Изделие закладное МН 3а	1	
		6	2.0.0	МН 12а	1	
		7	3.900-3 вып. 4/82 часть 2	МН 25	1	
		8	3.900-3 вып. 4/82 часть 2	МН-26	1	
				Детали		
Б4		9	ТП 902-3-56м87 КЖИ.53.0.0.1	А-III-10-ГОСТ 5781-82 ℓ=4180	2	2.6кг
Б4		10	2	А-III-10-ГОСТ 5781-82 ℓ=3720	2	2.3кг
				Материалы		
		11		Бетон В15; F75; W4	1.27	м³

Ведомость расхода стали на элемент, кг.

Марка элемента	Арматурные изделия			Закладные изделия									Общий расход
	Проволока	Ар-ра класса		Проволока	Арматура класса					Прокат марки			
	Вр-1	А-III		Вр-1	А-I	А-II	А-III			Вст3 кп2			
	ГОСТ 6727-80	ГОСТ 5781-82		ГОСТ 6727-80	ГОСТ 5781-82					ГОСТ 19903-74*			
	⌀5	⌀10	Всего	⌀5	⌀10	⌀18	⌀6	⌀12	⌀14	S=5	S=8	Всего	
ПСе 13	9.5	34.0	43.5	1.8	4.1	6.8	0.5	4.5	7.4	1.7	10.8	37.6	81.1

Обозначение	Марка	Рис.
ТП 902-3-56м87 КЖИ.53.0.0.0	ПСе 13	1

Привязан

Инв №

Провер.	Лоуцкер	
Ст. инж.	Смирнова	
Рук. гр.	Краснова	
ГИП	Лоуцкер	
Н. контр.	Лоуцкер	
Нач. отд.	Красавин	

ТП 902-3-56м87 КЖИ.53.0.0.0

Стеновая панель ПСе 13

Стадия	Масса	Масштаб
Р	3165	1:50
Лист	Листов 1	

ЦНИИЭП инженерного оборудования г. Москва

22037-03 31

Формат А3

Рис. 1

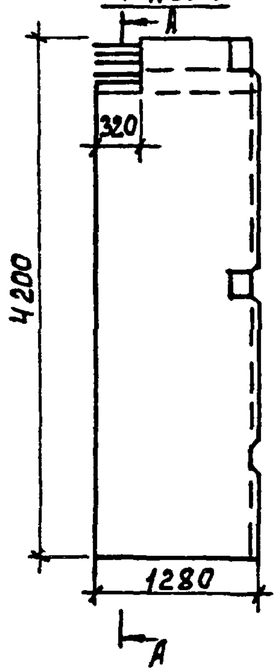

Рис. 2

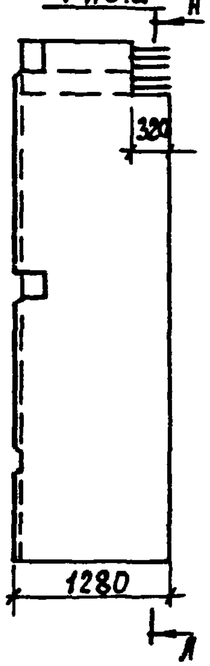

А–А

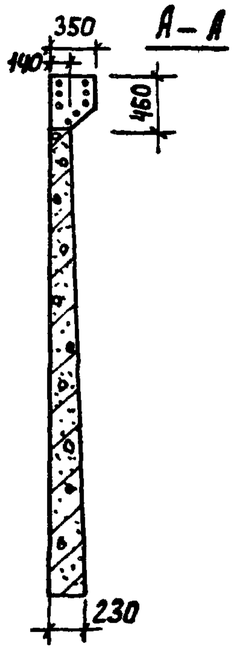

Обозначение	Марка	Рис.
ТП 902-3-56м87 КЖИ.26.0.00	ПСЕ 14	1
-01	ПСЕ 15	2

Панели ПСЕ 14, ПСЕ 15 выполняются попарно в одной опалубочной форме стеновой панели ПС1-42-61 по серии 3.900-3 вып. 4/82 путем установки деревянных перегородок.
Все арматурные сетки и каркасы разрезаются пополам.

Привязан

Инв. №

Провер.	Лоуцкер		
Ст. инж.	Смирнова		
Рук. гр.	Краснова		
ГИП	Лоуцкер		
Н. контр.	Лоуцкер		
Нач. отд.	Красавин		

ТП 902-3-56м87 КЖИ. 54.0.0.0

Панель стеновая (ПСЕ 14, ПСЕ 15)

Стадия	Масса	Масштаб
Р	3165	1:50
Лист	Листов 1	

ЦНИИЭП инженерного оборудования г. Москва

Альбом IV

Взам. инв. № | Подпись и дата | Инв. № подл.

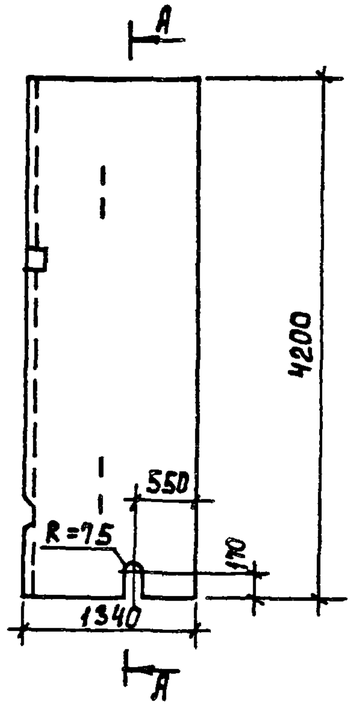

А - А

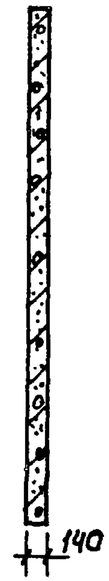

Панели ПГЕ 1 выполняются попарно в одной опалубочной форме перегородочной панели ПГ-42-1 по серии 3.900-3 вып 6/82 путем установки деревянных перегородок.
Все арматурные сетки и каркасы разрезаются пополам.

Привязан

Инв. №

Провер.	Лоуцкер		
Ст. инж.	Смирнова		
Рук. гр.	Краснова		
ГИП	Лоуцкер		
Н. контр.	Лоуцкер		
Нач. отд.	Красавин		

ТП 902-3-56м87 КЖИ. 55.0.0.0

Панель перегородочная ПГЕ 1

Стадия	Масса	Масштаб
Р	2190	1:50
Лист	Листов 1	

ЦНИИЭП инженерного оборудования г. Москва

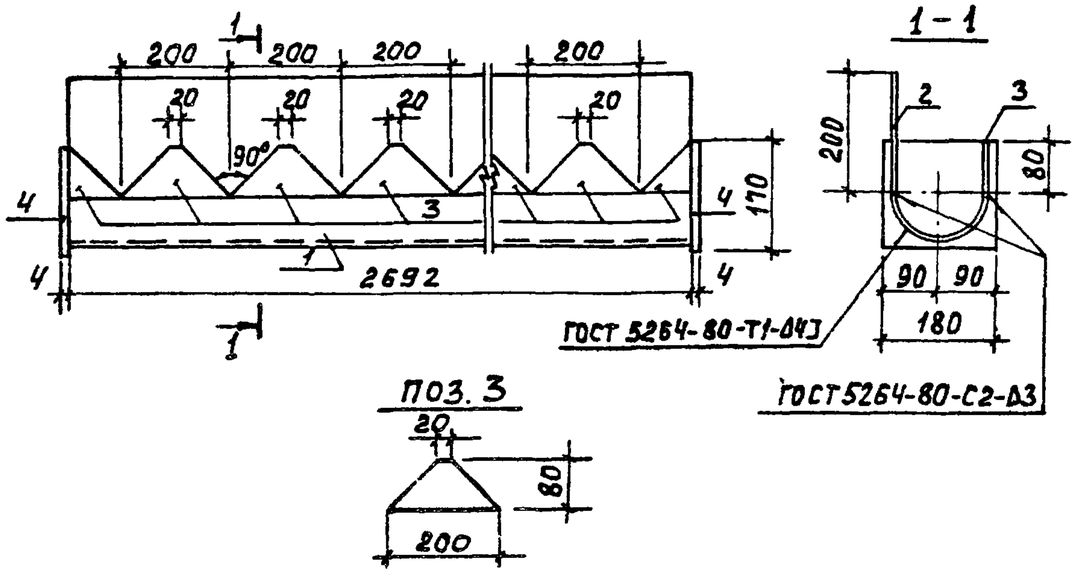

Формат	Зона	Поз.	Обозначение	Наименование	Кол.	Примеч.
				Документация		
А3			ТП 902-3-56м87 ТТ	Технические требования		
				Детали		
Б4		1	ТП 902-3-56м87 КЖИ71.00.1	1/2 трубы $\frac{159\times3\times2692 \text{ ГОСТ } 10704\text{-}76^*}{\text{Ст3 ГОСТ } 10705\text{-}80}$	1	15,5 кг
Б4		2	2	Полоса $\frac{\text{Б-2 } 4\times200 \text{ ГОСТ } 103\text{-}76^*}{\text{Вст3сп2 ГОСТ } 535\text{-}79}$ ℓ=2692	1	16,9 кг
Б4		3	3	Полоса $\frac{\text{Б-2 } 4\times80 \text{ ГОСТ } 103\text{-}76^*}{\text{Вст3сп2 ГОСТ } 535\text{-}79}$ ℓ=200	18	0,5 кг
Б4		4	4	Полоса $\frac{\text{Б-2 } 4\times170 \text{ ГОСТ } 103\text{-}76^*}{\text{Вст3сп2 ГОСТ } 535\text{-}79}$ ℓ=180	2	1.0 кг

Привязан

Инв. №

ТП 902-3-56м87 КЖИ. 71.0.0.0

Лоток Лт 1

Стадия	Масса	Масштаб
Р	42,4	1:10

Лист Листов 1

ЦНИИЭП инженерного оборудования г. Москва

Провер.	Лоуцкер	
Ст. инж.	Смирнова	
ГИП	Лоуцкер	
Н. контр.	Лоуцкер	
Нач. отд.	Красавин	

Формат А4

Альбом IV

Инв. № подл. | Подпись и дата | Взам. инв. №

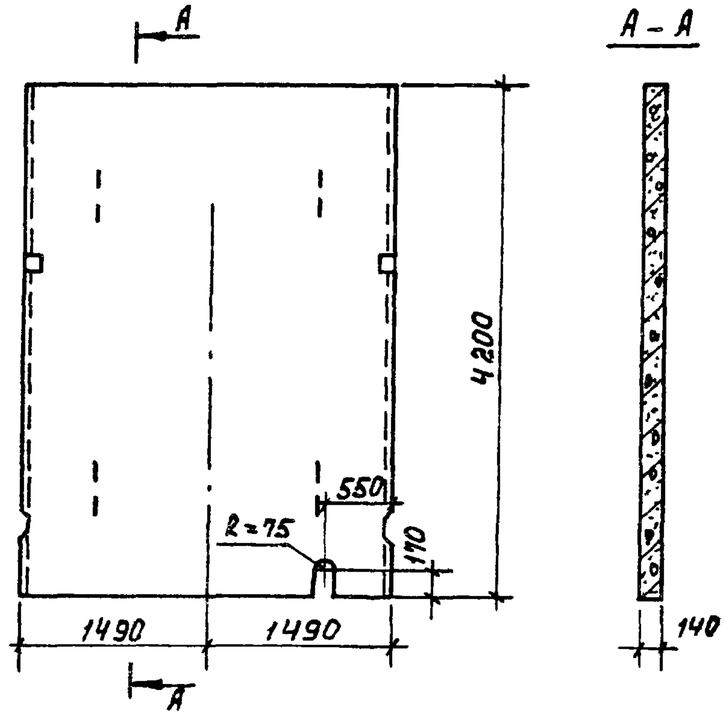

Привязан

Инв. №

ТП 902-3-56м87 КЖИ. 56.0.0.0

Панель перегородочная (ПГ-42-1)

Стадия	Масса	Масштаб
Р	4230	1:50

Лист Листов 1

ЦНИИЭП инженерного оборудования г. Москва

Провер.	Лоуцкер	
Ст. инж.	Смирнова	
Рук. гр.	Краснова	
ГИП	Лоуцкер	
Н. контр.	Лоуцкер	
Нач. отд.	Красавин	

Формат А4

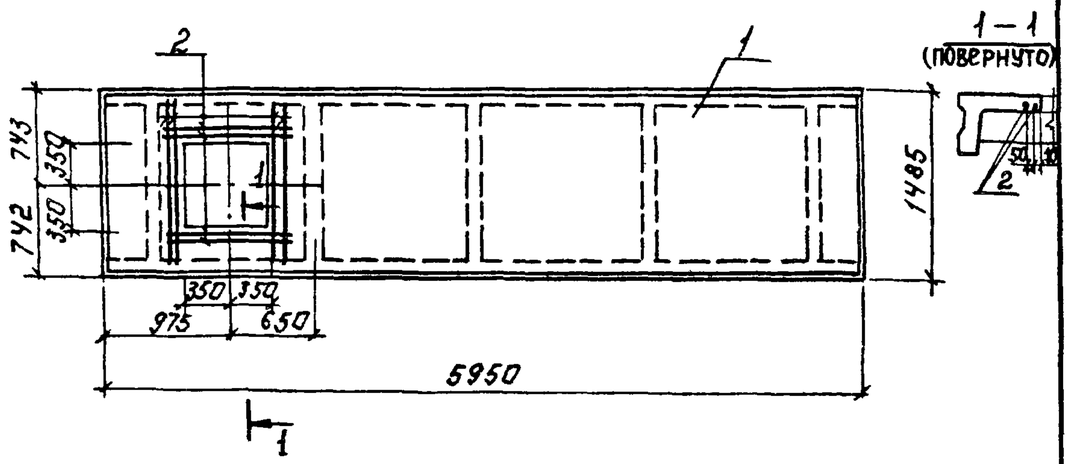

Формат	Зона	Поз.	Обозначение	Наименование	Кол.	Примеч.
				Документация		
А3			ТП 902-3-56м87 тт	Технические требования		
		–	1.442.1-2 Вып.1	Плиты перекрытий ж.б. ребристые высотой 400 мм, укладываемые на ригели прямоугольного сечения. Предварительно напряженные плиты шириной 1.5 м.		
				Сборочные единицы.		
		1	1.442.1-2 Вып.1	Плита 2П1-6АV т	1	
				Детали		
Б4		2	т.п. 902-3-56м87 КЖИ.39.0.0.1	А-III-8-ГОСТ 5781-82 ℓ=1400	8	0.55 кг

Ведомость расхода стали на дополнительные закладные изделия, кг

Марка элемента	Изделия закладные			Всего
	Арматура класса А-III ГОСТ 5781-82			
	⌀8		Итого	
2П1-6АV т-1	4.40		4.40	4.40

Арматуру плиты обрезать по месту и добавить арматуру поз. 2 и поз. 3.

Привязан.

Инв №

ТП 902-3-56м87 КЖИ.39.0.0.

Плита перекрытия 2П1-6АV т-1

Стадия	Масса	Масштаб
Р	2400	1:50

Лист Листов

ЦНИИЭП инженерного оборудования г. Москва

Провер.	Лоуцкер	
Ст.инж.	Смирнова	
ГИП	Лоуцкер	
Н.контр.	Лоуцкер	
Нач.отд.	Красавин	

Формат А4

Альбом IV

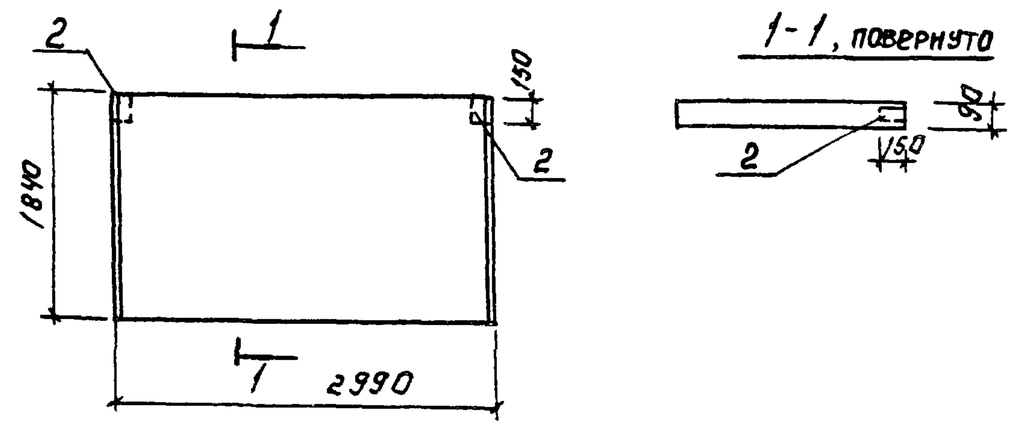

Формат	Зона	Поз.	Обозначение	Наименование	Кол.	Примечание
				Документация		
А3			ТП 902-3-56м87 тт	Технические требования		
		–	3.006.1-2/82 Вып.0	Сборные железобетонные каналы и тоннели из лотковых элементов.		
				Сборочные единицы.		
		1	3.006.1-2/82.1-2-2.0	П14-3	1	
		2	3.400-6/76	Изделие закладное МН4-48	2	

Ведомость расхода стали на дополнительные закладные изделия, кг

Марка элемента	Изделия закладные					Всего
	Арматура класса А-III ГОСТ 5781-82		Прокат марки Вст3 кп2 ГОСТ 8509-72			
	⌀8	Итого	∠63×63×5		Итого	
П14-3-1	0.4	0.4	1.4		1.4	1.8

Привязан:

Инв №

ТП 902-3-56м87 КЖИ 38.0.0.0

Плита перекрытия П14-3-1

Стадия	Масса	Масштаб
Р	1240	1:50

Лист Листов

ЦНИИЭП инженерного оборудования г. Москва

Проверил	Лоуцкер	
Рук.гр.	Краснова	
ГИП	Лоуцкер	
Н.контр.	Лоуцкер	
Нач.отд.	Красавин	

Инв.№ подл. | Подпись и дата | Взам.инв.№

Копировал: Агинова Формат А4

Рис.1

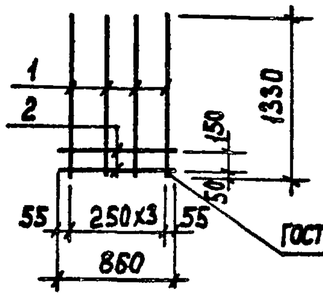

Рис.2

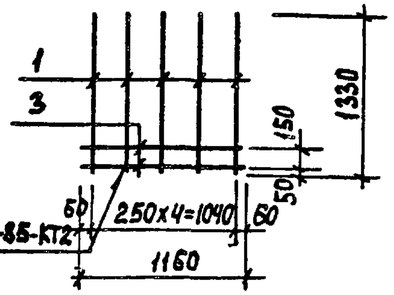

Формат	Зона	Поз.	Обозначение	Наименование	Кол.	Примеч.
				Документация		
А3			ТП 902-3-56м87 КЖИ. ТТ	Технические требования		
			Переменные данные для исполнений			
				ТП 902-3-56м87 КЖИ.60.0.1.0		
				Детали		
Б.4		1	ТП 902-3-56м87 КЖИ.60.0.1.1	А-III-12-ГОСТ 5781-82; ℓ=1330	4	1.18 кг
Б.4		2	2	А-III-8-ГОСТ 5781-82; ℓ=860	2	0,34 кг
				ТП 902-3-56м87 КЖИ.60.0.1.0-01		
				Детали		
Б.4		1	1	А-III-12-ГОСТ 5781-82; ℓ=1330	5	1,18 кг
Б.4		3	3	А-III-8-ГОСТ 5781-82; ℓ=1160	2	0,46 кг

Обозначение	Марка	Рис.	Масса, кг.
ТП902-3-56м87 КЖИ.60.0.1.0	С1	1	5,4
-01	С2	2	6,8

Привязан

Инв.№

ТП 902-3-56м87 КЖИ.60.0.1.0

Сетка арматурная (С1; С2)

Стадия	Масса	Масштаб
Р	см. табл.	1:50

Лист | Листов 1

ЦНИИЭП инженерного оборудования г. Москва

Провер. Лоуцкер
Рук.гр. Краснова
ГИП Лоуцкер
Н.контр. Лоуцкер
Нач.отд. Красавин

Формат А4

Альбом IV

Инв.№ подл. | Подпись и дата | Взам.инв.№

ГОСТ 14098-85-КТ2

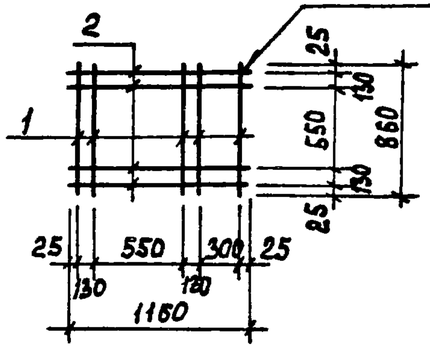

Формат	Зона	Поз.	Обозначение	Наименование	Кол.	Примеч.
				Документация		
А3			ТП 902-3-56м87 КЖИ. ТТ	Техническая документация		
				Детали		
Б4		1	ТП 902-3-56м87 КЖИ.61.0.1.1	А-III-8-ГОСТ 5781-82 ℓ=860	5	0,34 кг
Б4		2	2	А-III-8-ГОСТ 5781-82 ℓ=1160	4	0,46 кг

Привязан

Инв №

ТП 902-3-56м87 КЖИ.61.0.1.0

Сетка арматурная С3

Стадия	Масса	Масштаб
Р	3,53	1:50

Лист | Листов 1

ЦНИИЭП инженерного оборудования г. Москва

Провер. Лоуцкер
Рук.гр. Краснова
ГИП Лоуцкер
Н.контр. Лоуцкер
Нач.отд. Красавин

Формат А4

Рис. 1

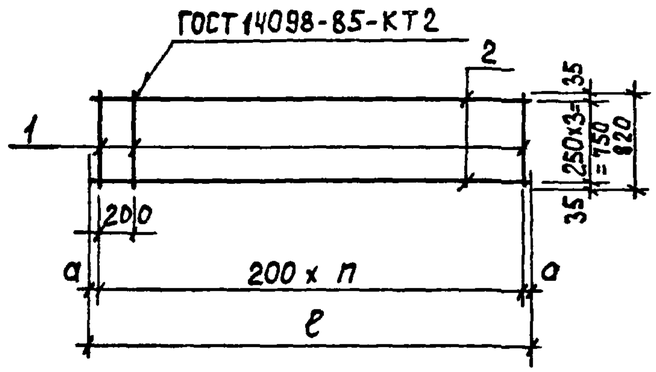

Формат	Зона	Поз.	Обозначение	Наименование	Кол-во на исполнение -КЖИ.40.0-									Примечан.
					–	0.1	02	03	04	0.5	0.6			
				Документация										
А3			ТП 902-3-56м87 КЖИ.ТТ	Технические требования	х	х	х	х	х	х	х			
				Детали										
Б4		1	КЖИ.47.0.1.1	А-III-8-ГОСТ 5781-82, ℓ=820	30	35	34	14	22	7	22			
Б4		2		4 Вр1 ГОСТ 6727-80										
				ℓ=5960	4									
				ℓ=6840		4								
				ℓ=6750			4							
				ℓ=2750				4						
				ℓ=4260					4					
				ℓ=1360						4				
				ℓ=4350							4			
				Марка	С4	С5	С6	С7	С8	С9	С10			

Обозначение	Марка	Рис.	Размеры, мм ℓ	Размеры, мм а	n	Масса, кг.
ТП 902-3-56м87 КЖИ.47.0.1.0	С4	1	5960	80	29	12.6
-01	С5	1	6840	20	34	14.7
-02	С6	1	6750	75	33	14.2
-03	С7	1	2750	75	13	5.8
-04	С8	1	4260	30	21	9.2
-05	С9	1	1360	80	6	2.9
-06	С10	1	4350	75	21	9.2

Привязан

Инв. №

Провер.	Краснова	
Ст.инж.	Ананьева	
Рук.гр.	Краснова	
ГИП	Лоуцкер	
Н.контр.	Лоуцкер	
Нач.отд.	Красавин	

ТП 902-3-56м87 КЖИ.47.0.1.0

Сетка арматурная (С4 ... С10)

Стадия	Масса	Масштаб
Р	см. табл.	1:50
Лист	Листов 1	

ЦНИИЭП инженерного оборудования г. Москва

Рис.1

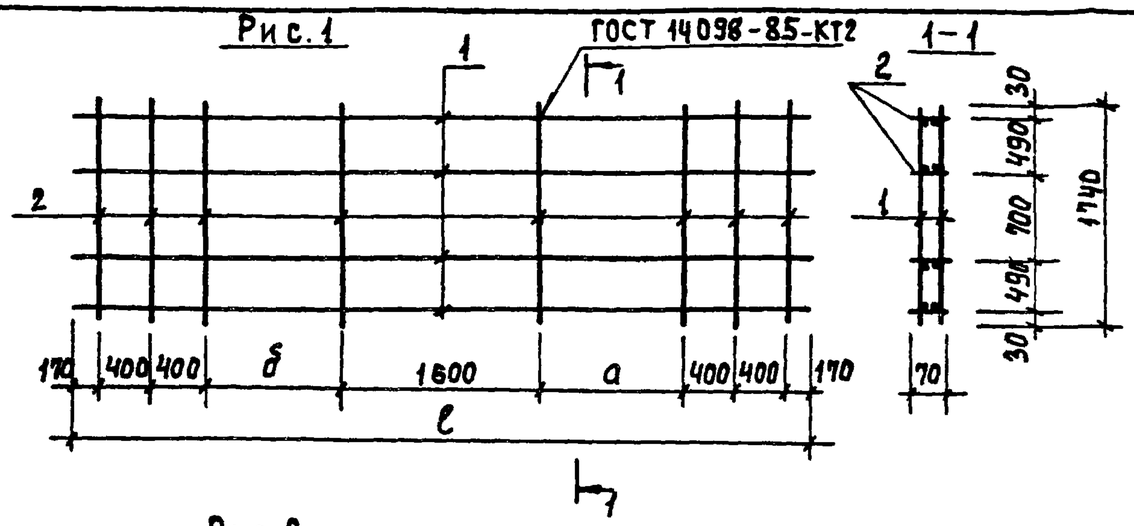

Рис.2

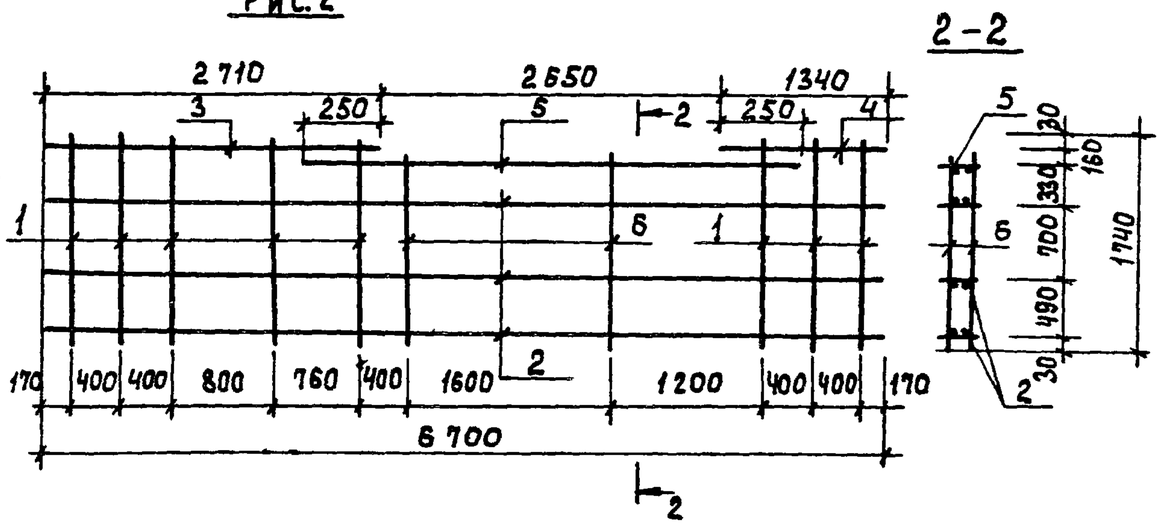

Обозначение	Рис.	Марка	Размеры, мм. ℓ	a	б	Масса ед., кг
ТП902-3-56м87 КЖИ.48.1.0.0	1	КП1	6700	1200	1980	25.6
48.2.0.0	1	КП2	6700	1980	1200	25.6
48.3.0.0	1	КП3	5940	1200	1200	15,2
48.4.0.0	1	КП4	6810	1200	2070	26,0
48.5.0.0	1	КП5	6810	2070	1200	28,0
48.6.0.0	2	КП6				26,99

Формат	Зона	Поз.	Обозначение	Наименование	Кол.	Примечан.
				Документация		
А3			ТП902-3-56м87 КЖИ.ТТ	Технические требования		
				Детали		
Б4		1	ТП 902-3-56м87 КЖИ.48.1.0.1	5 Вр1 ГОСТ 6727-80; ℓ=1740	16	0.27 кг
				Переменные данные для исполнений		
				ТП 902-3-56м87 КЖИ.48.1.0.0		
				Сборочные единицы		
А3		2	ТП902-3-56м87 КЖИ.48.1.1.0	Каркас плоский КР1	4	
				ТП902-3-56м87 КЖИ.48.2.0.0		
				Сборочные единицы		
А3		2	ТП902-3-56м87 КЖИ.48.1.1.0	Каркас плоский КР1	4	
				ТП 902-3-56м87 КЖИ.48.3.0.0		
				Сборочные единицы		
А3		2	ТП 902-3-56м87 КЖИ.48.2.1.0	Каркас плоский КР2	4	
				ТП 902-3-56м87 КЖИ.48.4.0.0		
				Сборочные единицы		
А3		2	ТП 902-3-56м87 КЖИ.48.3.1.0	Каркас плоский КР3	4	
				ТП 902-3-56м87 КЖИ.48.5.0.0		
				Сборочные единицы		
А3		2	ТП 902-3-56м87 КЖИ.48.3.1.0	Каркас плоский КР3	4	
				ТП 902-3-56м87 КЖИ.48.6.0.0		
				Сборочные единицы		
		2	ТП 902-3-56м87 КЖИ.48.1.1.0	Каркас плоский Кр1	3	
		3	48.4.1.0	Кр4	1	
		4	48.5.1.0	Кр5	1	
		5	48.6.1.0	Кр6	1	
		6	48.1.0.6	5 Вр1 ГОСТ 6727-80; ℓ=1580	4	0.24 кг

Привязан

Инв. №

Провер.	Краснова	
Ст.инж.	Ананьева	
Рук.гр.	Краснова	
ГИП	Лоуцкер	
Н.контр.	Лоуцкер	
Нач.отд.	Красавин	

ТП 902-3-56м87 КЖИ.48.1.0.0

Каркас пространственный (КП1...КП6)

Стадия	Масса	Масштаб
Р	см. табл	1:50
Лист	Листов 1	

ЦНИИЭП инженерного оборудования г. Москва

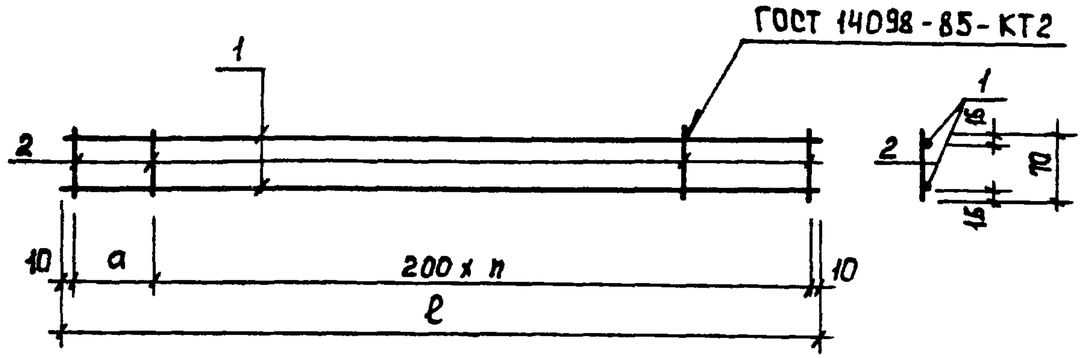

Обозначение	Марка	Размеры, мм			Масса, кг
		ℓ	a	n	
ТП 902-3-56м87 КЖИ.47.1.1.0	КР1	6700	80	33	5,53
2.1.0	КР2	5940	120	29	2.73
3.1.0	КР3	6810	190	33	5,43
4.1.0	КР4	2710	90	13	2.16
5.1.0	КР5	1340	120	6	1.07
6.1.0	КР6	3150	130	15	2.5

Формат	Зона	Поз.	Обозначение	Наименование	Кол.	Примеч.
				Документация		
А3			ТП 902-3-56м87 КЖИ. ТТ	Технические требования		
			Переменные данные для исполнений			
				ТП 902-3-56м87 КЖИ.47.1.1.0		
				Детали		
Б4		1	КЖИ.47.1.1.1	А-III-8-ГОСТ 5781-82; ℓ=6700	2	2,55 кг
Б4		2	2	4 Вр1 ГОСТ 6727-80; ℓ=70	35	0,001 кг
				ТП 902-3-56м87 КЖИ.47.2.1.0		
				Детали		
Б4		1	КЖИ.47.2.1.1	А-III-8-ГОСТ 5781-82; ℓ=5940	2	2,35 кг
Б4		2	2	4 Вр1 ГОСТ 6727-80; ℓ=70	31	0,001 кг
				ТП 902-3-56м87 КЖИ.47.3.1.0		
				Детали		
Б4		1	КЖИ.47.3.1.1	А-III-8-ГОСТ 5781-82; ℓ=6810	2	2,70 кг
Б4		2	2	4 Вр1 ГОСТ 6727-80; ℓ=70	35	0,001 кг
				ТП 902-3-56м87 КЖИ.47.4.1.0		
				Детали		
Б4		1	КЖИ.47.4.1.1	А-III-8-ГОСТ 5781-82; ℓ=2710	2	1,07 кг
Б4		2	2	4 Вр1 ГОСТ 6727-80; ℓ=70	15	0,001 кг
				ТП 902-3-56м87 КЖИ.47.5.1.0		
				Детали		
Б4		1	КЖИ.47.5.1.1	А-III-8-ГОСТ 5781-82; ℓ=1340	2	0,53 кг
Б4		2	2	4 Вр1 ГОСТ 6727-80; ℓ=70	8	0,001 кг
				ТП 902-3-56м87 КЖИ.47.6.1.0		
				Детали		
Б4		1	КЖИ.47.6.1.1	А-III-8-ГОСТ 5781-82; ℓ=3150	2	1,25 кг
Б4		2	2	4 Вр1 ГОСТ 6727-80; ℓ=70	17	0,001 кг

Привязан

Инв. N

Провер.	Краснова	
Ст.инж.	Ананьева	
Рук.гр.	Краснова	
ГИП	Лоцикер	
Н.контр.	Лоцикер	
Нач.отд.	Красавин	

ТП 902-3-56.87 КЖИ.47.1.1.0

Каркас плоский (КР1....КР6)

Стадия	Масса	Масштаб
Р	см. табл.	1:50
Лист	Листов 1	

ЦНИИЭП инженерного оборудования г. Москва

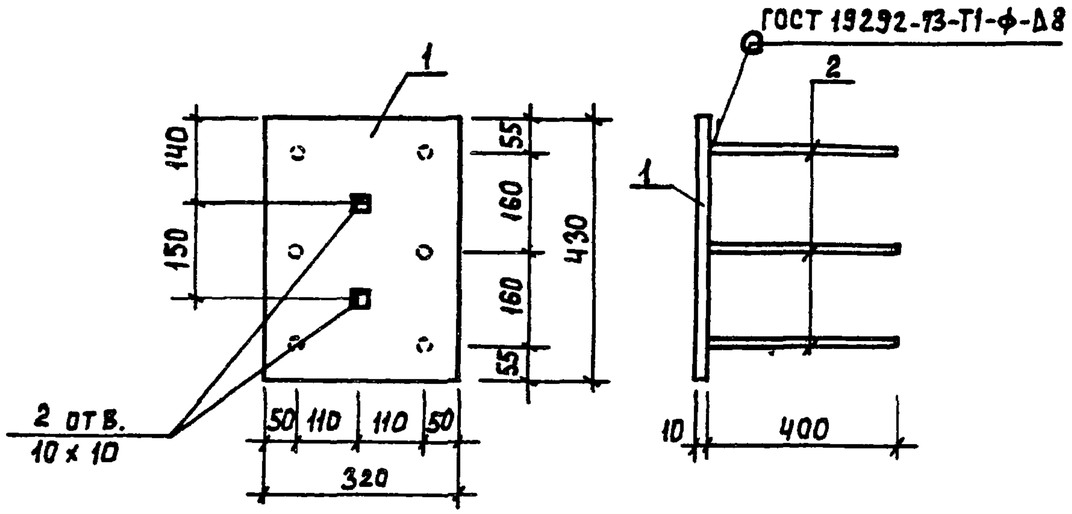

Формат	Зона	Поз.	Обозначение	Наименование	Кол.	Примеч.
				Документация		
А3			ТП 902-3-56м87 КЖИ. ТТ	Технические требования		
				Детали		
Б4		1	КЖИ. 62.0.1.1	Полоса $\frac{Б-10 х 320 ГОСТ 82-70*}{09Г2С-12 ГОСТ 14637-79}$ ℓ=430	1	10,8кг
Б4		2	2	А-III-14-ГОСТ 5781-82; ℓ=400	6	0,48кг

Привязан

Инв. №

Провер.	Лоцкер		
Рук. гр.	Краснова		
ГИП	Лоцкер		
Н.контр.	Лоцкер		
Нач. отд.	Красавин		

ТП 902-3-56м87 КЖИ. 62.0.1.0

Изделие закладное М1

Стадия	Масса	Масштаб
Р	13,7	1:10
Лист	Листов 1	

ЦНИИЭП инженерного оборудования г. Москва

Формат А4

Альбом IV

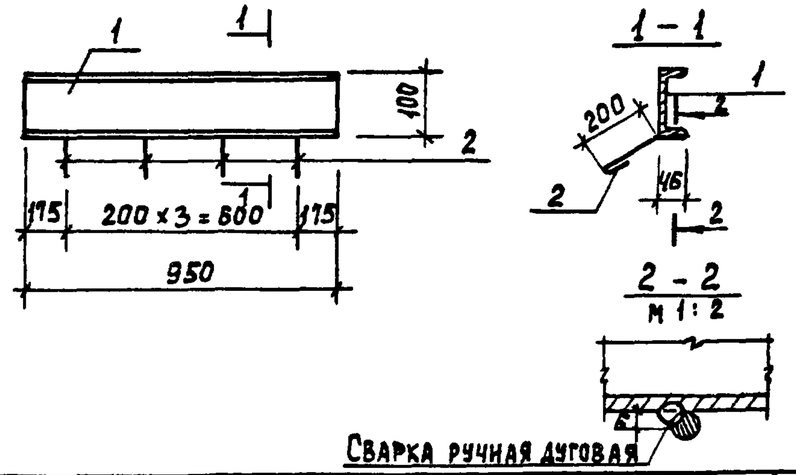

Формат	Зона	Поз.	Обозначение	Наименование	Кол.	Примеч.
				Документация		
А3			ТП 902-3-56м87 КЖИ. ТТ	Технические требования		
				Детали		
Б4		1	КЖИ. 63.0.1.1	Швеллер $\frac{16 ГОСТ 8240-72}{09Г2С-12 ГОСТ 535-79}$ ℓ=1000	1	14,2кг
Б4		2	2	А-III-8-ГОСТ 5781-82 ℓ=300	4	0,12кг

Привязан

Инв. №

Провер.	Лоцкер		
Рук. гр.	Краснова		
ГИП	Лоцкер		
Н.контр.	Лоцкер		
Нач. отд.	Красавин		

ТП 902-3-56м87 КЖИ. 63.0.1.0

Изделие закладное МН2

Стадия	Масса	Масштаб
Р	14,7	1:20
Лист	Листов 1	

ЦНИИЭП инженерного оборудования г. Москва

Формат А4

Инв. № подл. | Подпись и дата | Взам. инв. №

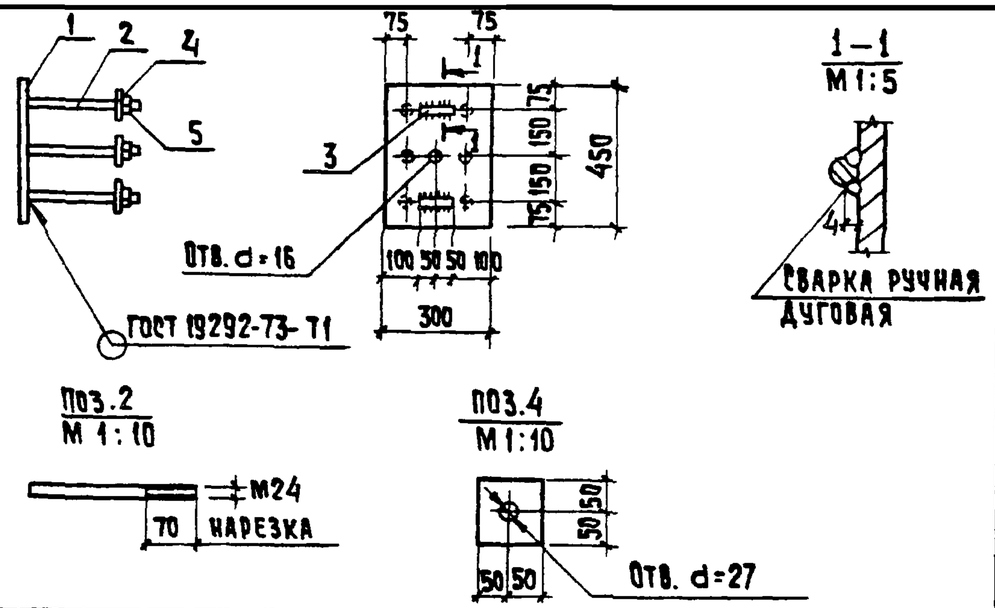

Формат	Зона	Поз.	Обозначение	Наименование	Кол.	Примеч.
				Документация		
		–	ТП 902-3-56м87 КЖИ.ТТ	Технические требования		
				Сборочные единицы		
Б4		1	ТП 902-3-56м87 КЖИ.06.01.1	Полоса $\frac{Б-20\times450\ ГОСТ\ 82-70^*}{09Г2-12\ ГОСТ\ 14637-79}$ ℓ=300	1	
Б4		2	2	А-III-25- ГОСТ 5781-82, ℓ=250	6	
Б4		3	3	А-I-10-ГОСТ 5781-82, ℓ=100	2	
Б4		4	4	Полоса $\frac{Б-2\ 20\times100\ ГОСТ\ 103-76^*}{09Г2-12\ ГОСТ\ 535-79}$ ℓ=100	6	
				Стандартные изделия		
Б4		5		Гайка М24-7Н.5 ГОСТ 5915-70*	6	

Привязан

Инв. №

Провер.	Лоуцкер		
Вед.инж.	Прохорова		
Рук.гр.	Краснова		
ГИП	Лоуцкер		
Н.контр.	Лоуцкер		
Нач.отд.	Красавин		

ТП 902-3-56м87 КЖИ. 13.01.0.

Изделие закладное МД1

Стадия	Масса	Масштаб
Р	36,6	1:20

Лист | Листов 1

ЦНИИЭП инженерного оборудования г. Москва

Альбом IV

Инв. № подл. | Подпись и дата | Взам. инв. №

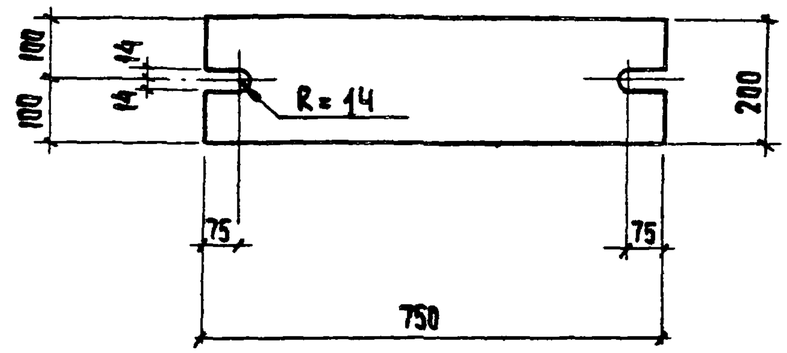

Привязан

Инв. №

Провер.	Лоуцкер		
Вед.инж.	Прохорова		
Рук.гр.	Краснова		
ГИП	Лоуцкер		
Н.контр.	Лоуцкер		
Нач.отд.	Красавин		

ТП 902-3-56м87 · КЖИ. 13.0.2.0

Изделие соединительное М1

Стадия	Масса	Масштаб
Р	22	1:10

Лист | Листов 1

Полоса $\frac{Б-2\ 20\times200\ ГОСТ\ 103-76^*}{09Г2-12\ ГОСТ\ 535-79}$

ЦНИИЭП инженерного оборудования г. Москва

Копировал · Хюппенен

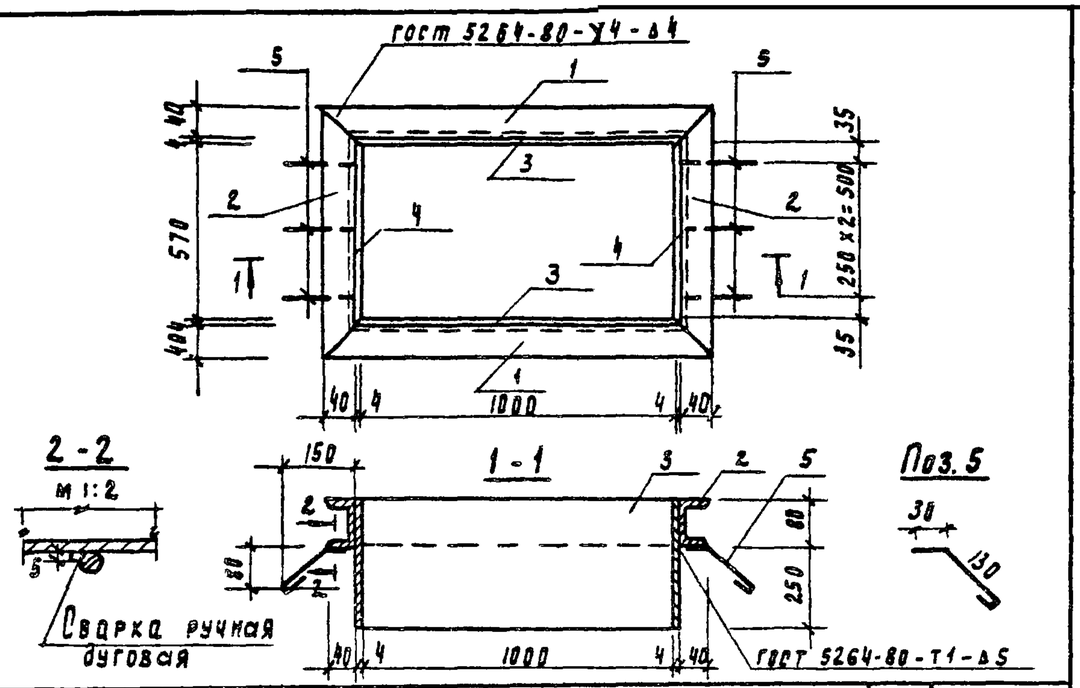

Формат	Зона	Поз	Обозначение	Наименование	Кол	Примечание
				Документация		
			ТП 902-3-56м87 КЖИ. ТТ	Технические требования		
				Детали		
Б4		1	КЖИ. 64.0.1.1	Швеллер $\frac{8\ ГОСТ\ 8240-72}{Ст3\ ГОСТ\ 535-79}$ ℓ=1088	2	7.7кг
Б4		2	2	Швеллер $\frac{8\ ГОСТ\ 8240-72}{Ст3\ ГОСТ\ 535-79}$ ℓ=658	2	4.65кг
Б4		3	3	Полоса $\frac{Б-2\ 4\times330\ ГОСТ\ 82-70^*}{ВСт3сп2\ ГОСТ\ 14637-79}$ ℓ=1000	2	10.4 кг
Б4		4	4	Полоса $\frac{Б-2\ 4\times330\ ГОСТ\ 82-70^*}{ВСт3сп2\ ГОСТ\ 14637-79}$ ℓ=578	2	5.9 кг
Б4		5	5	А-I-6-ГОСТ 5781-82 ℓ = 200	6	0.04КГ

Привязан

Инв №

Провер.	Лоуцкер		
Рук. гр.	Краснова		
ГИП	Лоуцкер		
Н. контр	Лоуцкер		
Нач. отд	Красавин		

ТП. 902-3-56м87 -КЖИ. 64.0.1.0

Рамка металлическая Мр 1

Стадия	Масса	Масштаб
Р	57.6	1:20

Лист | Листов 1

ЦНИИЭП инженерного оборудования г. Москва

Альбом IV

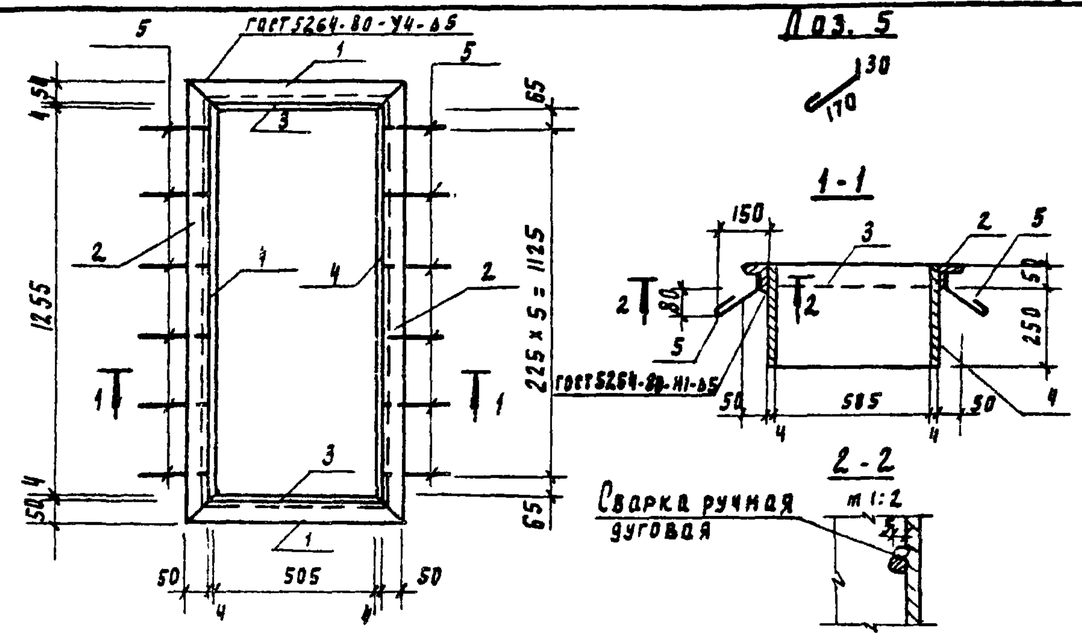

Формат	Зона	Поз	Обозначение	Наименование	Кол	Примечание
				Документация		
			ТП 902-3-56м87 КЖИ. ТТ	Технические требования		
				Детали		
Б4		1	КЖИ 65.0.1.1	Уголок $\frac{Б-50\times50\times5\ ГОСТ\ 8509-72}{ВСт3сп2-I\ ГОСТ\ 535-79}$ ℓ=615	2	2.3 кг
Б4		2	2	Уголок $\frac{Б-50\times50\times5\ ГОСТ\ 8509-72}{ВСт3сп2-I\ ГОСТ\ 535-79}$ ℓ=1365	2	5.1 кг
Б4		3	3	Полоса $\frac{Б-2\ 4\times300\ ГОСТ\ 82-70^*}{ВСт3кп2\ ГОСТ\ 14637-79}$ ℓ=505	2	4.8 кг
Б4		4	4	Полоса $\frac{Б-2\ 4\times300\ ГОСТ\ 82-70^*}{ВСт3кп2\ ГОСТ\ 14637-79}$ ℓ=1265	2	11.9кг
Б4		5	5	А-I-6-ГОСТ 5781-82 ℓ=250	12	0.06кг

Привязан

Инв №

Проверил	Лоуцкер		
Рук. пр.	Краснова		
ГИП	Лоуцкер		
Н. контр	Лоуцкер		
Нач. отд	Красавин		

ТП 902-3-56м87 -КЖИ. 65.0.1.0

Рамка металлическая Мр 2

Стадия	Масса	Масштаб
Р	48.8	1:2

Лист | Листов 1

ЦНИИЭП инженерного оборудования г. Москва

Взам. инв. № | Подпись и дата | Инв. № подл.

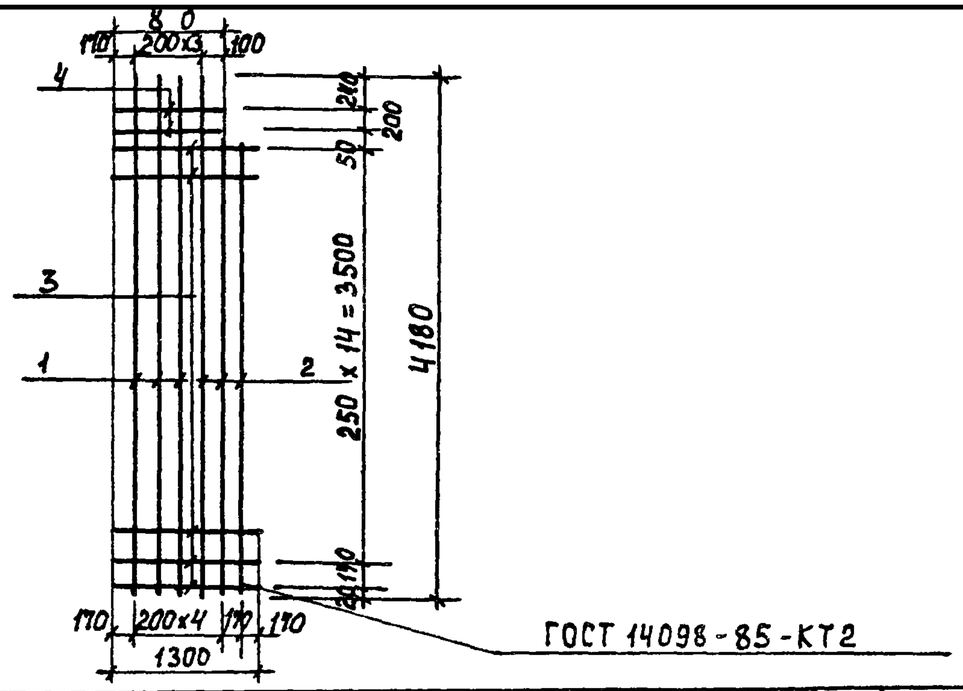

Формат	Зона	Поз.	Обозначение	Наименование	Кол.	Примеч.
				Документация		
А3			ТП 902-3-56м87 КЖИ. ТТ	Технические требования		
				Детали		
Б4		1	ТП 902-3-56м87 КЖИ.53.0.1.1	А-III-10-ГОСТ 5781-82 ℓ=4180	4	2,58 кг
Б4		2	2	А-III-10-ГОСТ 5781-82 ℓ=3720	2	2,30 кг
Б4		3	3	5 Вр 1 ГОСТ 6727-80 ℓ=1310	16	0,20 кг
Б4		4	4	5 Вр 1 ГОСТ 6727-80 ℓ=870	2	0,13 кг

Привязан

Инв.№

Провер.	Лоуцкер	
Ст.инж.	Смирнова	
Рук.гр.	Краснова	
ГИП	Лоуцкер	
Н.контр.	Лоуцкер	
Нач.отд.	Красавин	

ТП 902-3-56м87 КЖИ. 53.0.1.0

Сетка арматурная С-21а

Стадия	Масса	Масштаб
Р	18.38	1:50

Лист | Листов 1

ЦНИИЭП инженерного оборудования г. Москва

Формат А4

Альбом IV

Взам. инв.№ | Подпись и дата | Инв.№ подл.

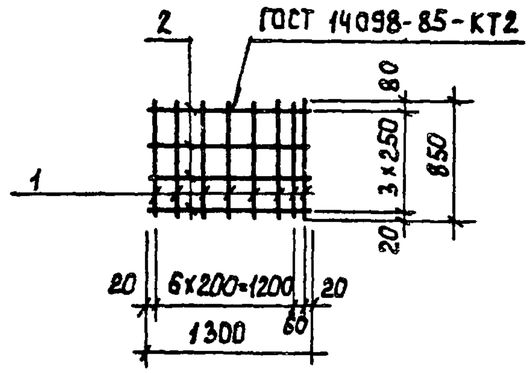

Формат	Зона	Поз.	Обозначение	Наименование	Кол.	Примеч.
				Документация		
А3			ТП 902-3-56м87 КЖИ. ТТ	Технические требования		
				Детали		
Б4		1	ТП 902-3-56м87 КЖИ.53.0.2.1	А-III-10-ГОСТ 5781-82 ℓ=850	8	0,52 кг
Б4		2	2	5 Вр 1 ГОСТ 6727-80 ℓ=1300	4	0,20 кг

Привязан

Инв.№

Провер.	Лоуцкер	
Ст.инж.	Смирнова	
Рук.гр.	Краснова	
ГИП	Лоуцкер	
Н.контр.	Лоуцкер	
Нач.отд.	Красавин	

ТП 902-3-56м87 КЖИ. 53.0.2.0

Сетка арматурная С-22а

Стадия	Масса	Масштаб
Р	5,0	1:50

Лист | Листов

ЦНИИЭП инженерного оборудования г. Москва

Формат А4

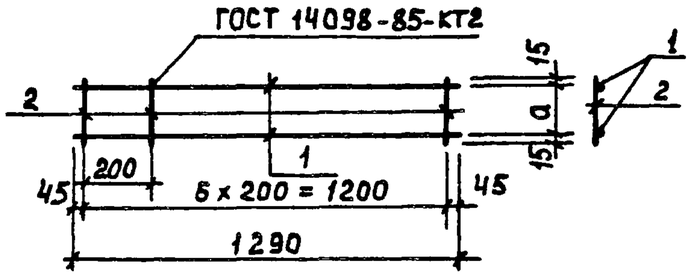

Формат	Зона	Поз.	Обозначение	Наименование	Кол.	Примеч.
				Документация		
А3			ТП 902-3-56м87 КЖИ.ТТ	Технические требования		
			Переменные данные для исполнения			
				ТП КЖИ.52.0.3.0		
				Детали		
Б4		1	ТП 902-3-56м87 КЖИ.53.0.3.1	5 Вр 1 ГОСТ 6727-80 ℓ=1290	2	0.20 кг
Б4		2	2	5 Вр 1 ГОСТ 6727-80 ℓ= 130	7	0.02 кг
				ТП КЖИ.52.0.3.0-01		
				Детали		
Б4		1	ТП 902-3-56м87 КЖИ.53.0.3.1	5 Вр 1 ГОСТ 6727-80 ℓ=1290	2	0.20 кг
Б4		3	3	5 Вр 1 ГОСТ 6727-80 ℓ= 195	7	0.03 кг

Обозначение	Размеры, мм a		Марка	Масса, кг
ТП 902-3-56м87 КЖИ.53.0.3.0	100		Кр-1а	0.54
-01	165		Кр-2а	0.61

Привязан

Инв. №

ТП 902-3-56м87 КЖИ.53.0.3.0

Каркас плоский (Кр-1а, Кр-2а)

Стадия	Масса	Масштаб
Р	см. табл.	1:20

Лист | Листов 1

ЦНИИЭП инженерного оборудования г. Москва

Провер.	Лоуцкер	
Ст.инж.	Смирнова	
Рук.гр.	Краснова	
ГИП	Лоуцкер	
Н.контр.	Лоуцкер	
Нач.отд.	К с в н	

Формат А4

Альбом IV

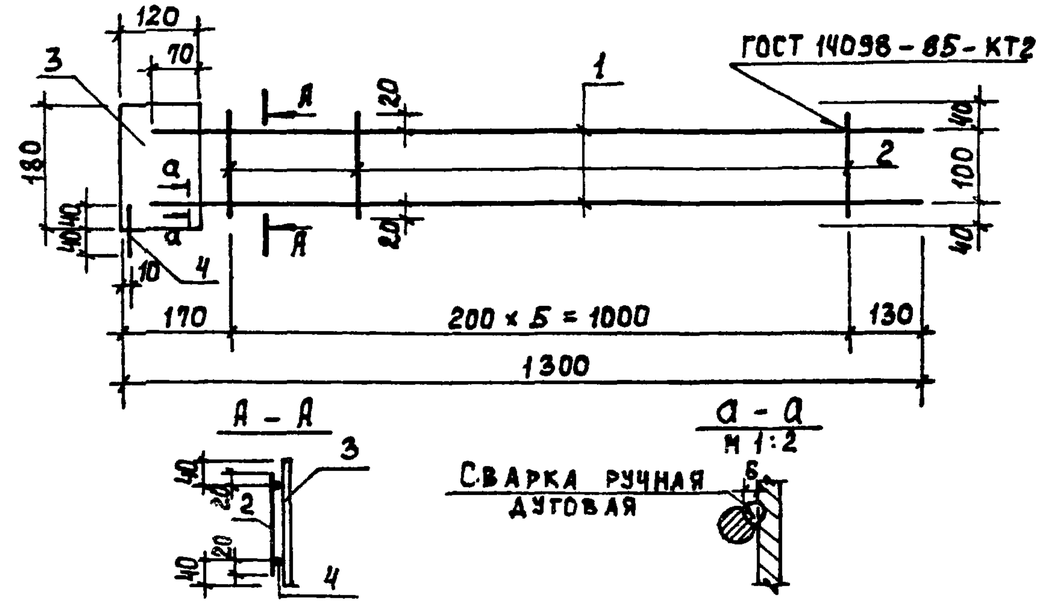

Формат	Зона	Поз.	Обозначение	Наименование	Кол.	Примеч.
				Документация		
А3			ТП 902-3-56м87 КЖИ.ТТ	Технические требования		
				Детали		
Б4		1	ТП 902-3-56м87 КЖИ.53.2.1.1	А-III-12-ГОСТ 5781-82 ℓ=1260	2	1.12 кг
Б4		2	2	5 Вр 1 ГОСТ 6727-80 ℓ=140	6	0.02 кг
Б4		3	3	Лист Б-2 5x120 ГОСТ 19903-74 / В Ст3кп2 ГОСТ 14637-79 ℓ=190	1	0.75 кг
Б4		4	4	5 Вр 1 ГОСТ 6727-80 ℓ=80	1	0.01 кг

Привязан

Инв. №

ТП 902-3-56м87 КЖИ.53.2.1.0

Каркас плоский Кр-17а

Стадия	Масса	Масштаб
Р	3.12	1:10

Лист | Листов 1

ЦНИИЭП инженерного оборудования г. Москва

Провер.	Лоуцкер	
Ст.инж.	Смирнова	
Рук.гр.	Краснова	
ГИП	Лоуцкер	
Н.контр.	Лоуцкер	
Нач.отд.	Красавин	

Взам. инв. № | Подпись и дата | Инв. № подл.

Формат А4

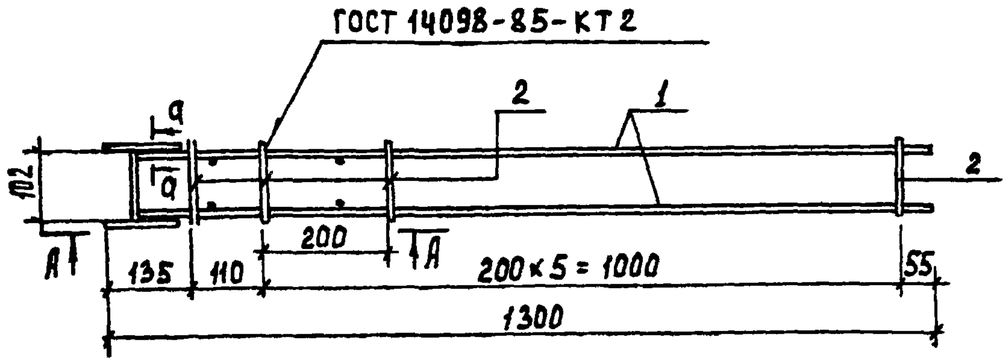

Формат	Зона	Поз.	Обозначение	Наименование	Кол.	Примеч.
				Документация		
А3			ТП 902-3-56м87 КЖИ.ТТ	Технические требования		
				Сборочные единицы		
		1	КЖИ.53.2.1.0	Каркас плоский Кр-17а	2	
				Детали		
Б4		2	ТП 902-3-56м87 53.2.0.1	А-III-6-ГОСТ 5781-82 ℓ=130	7	0,03 кг
Б4		3	2	Лист Б-2 5×40 ГОСТ 19903-74* / Вст3кп2 ГОСТ 14637-79 ℓ=100	1	0,19 кг

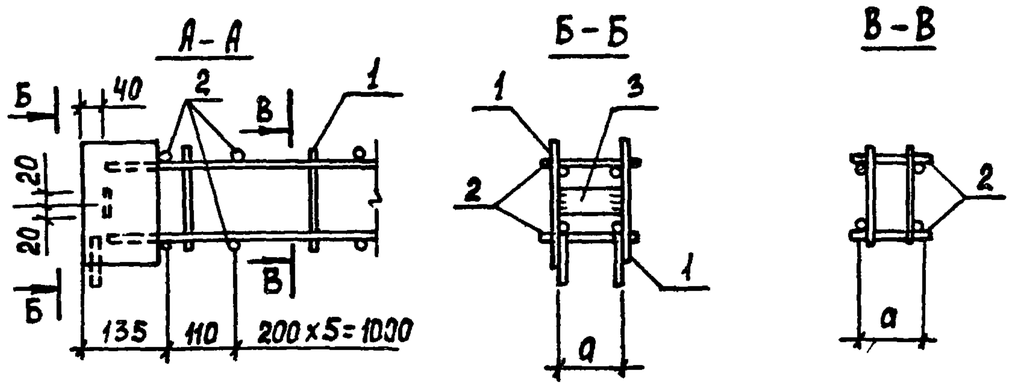

а – а
М 1:2

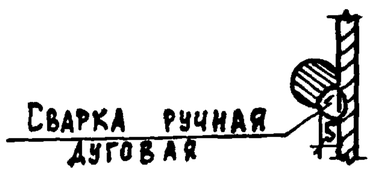

Привязан				ТП 902-3-56м87	КЖИ.53.2.0.0
				Изделие закладное МН 12а	Стадия: Р; Масса: 3,52; Масштаб: 1:10
					Лист; Листов 1
					ЦНИИЭП инженерного оборудования г. Москва
Инв. №					

Провер.	Лоуцкер	
Ст.инж.	Смирнова	
Рук.гр.	Краснова	
Г И П	Лоуцкер	
Н.контр.	Лоуцкер	
Нач.отд.	Красавин	

Формат А3

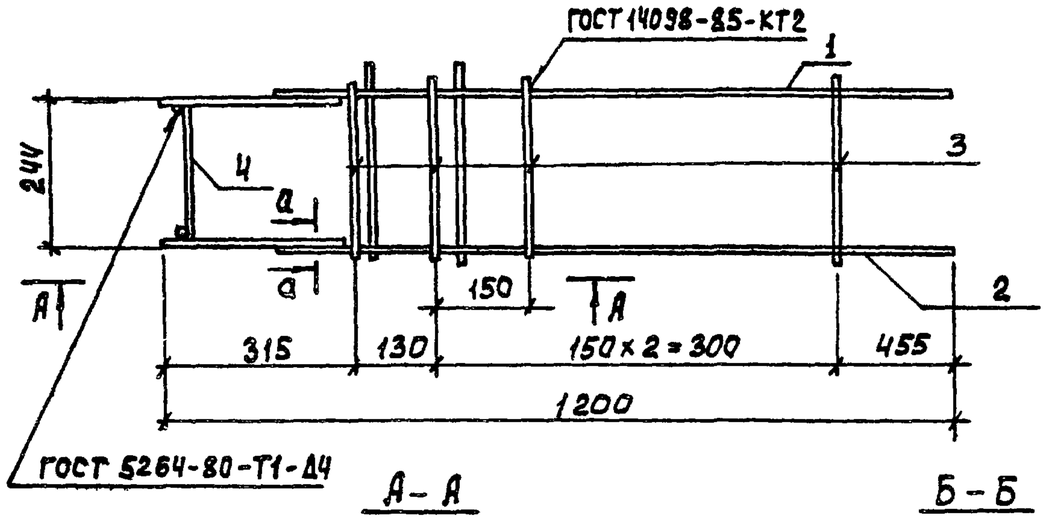

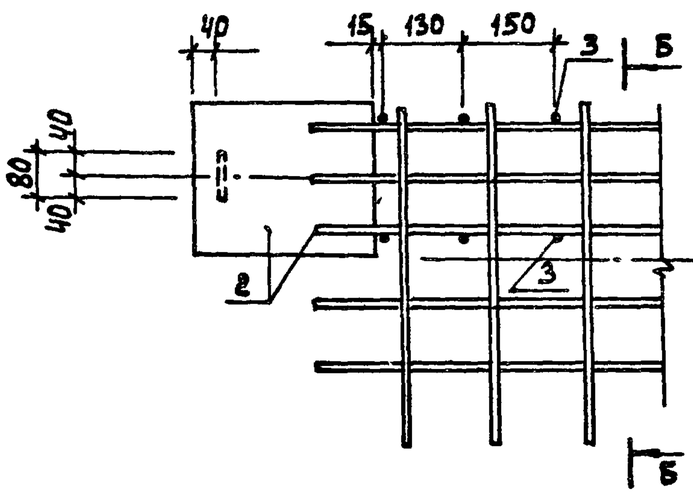

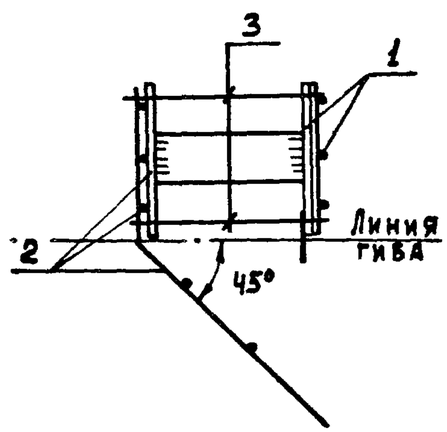

а - а
М 1:2

Формат	Зона	Поз.	Обозначение	Наименование	Кол.	Примечан.
				Документация		
А3			ТП 902-3-56м87 КЖИ. ТТ	Технические требования		
				Сборочные единицы		
		1	ТП 902-3-56м87 КЖИ.53.1.1.0	Каркас плоский Кр 8а	1	
		2	2.0	Кр 9а	1	
				Детали		
Б4		3	ТП 902-3-56м87 КЖИ.53.1.0.3	А-III-6-ГОСТ 5781-82 ℓ=315	4	0,06 кг
Б4		4	4	Полоса Б-8×80 ГОСТ 82-70* / ВСт3кп2 ГОСТ 14637-79 ℓ=225	1	1,12 кг

Привязан			
Инв. №			

Провер.	Лоуцкер	
Ст.инж.	Смирнова	
Рук.гр.	Краснова	
ГИП	Лоуцкер	
Н.контр.	Лоуцкер	
Нач.отд.	Красавин	

ТП 902-3-56м87 КЖИ.53.1.0.0

Изделие закладное МН 3а

Стадия	Масса	Масштаб
Р	19,89	1:10
Лист	Листов 1	

ЦНИИЭП инженерного оборудования г. Москва

Формат А3

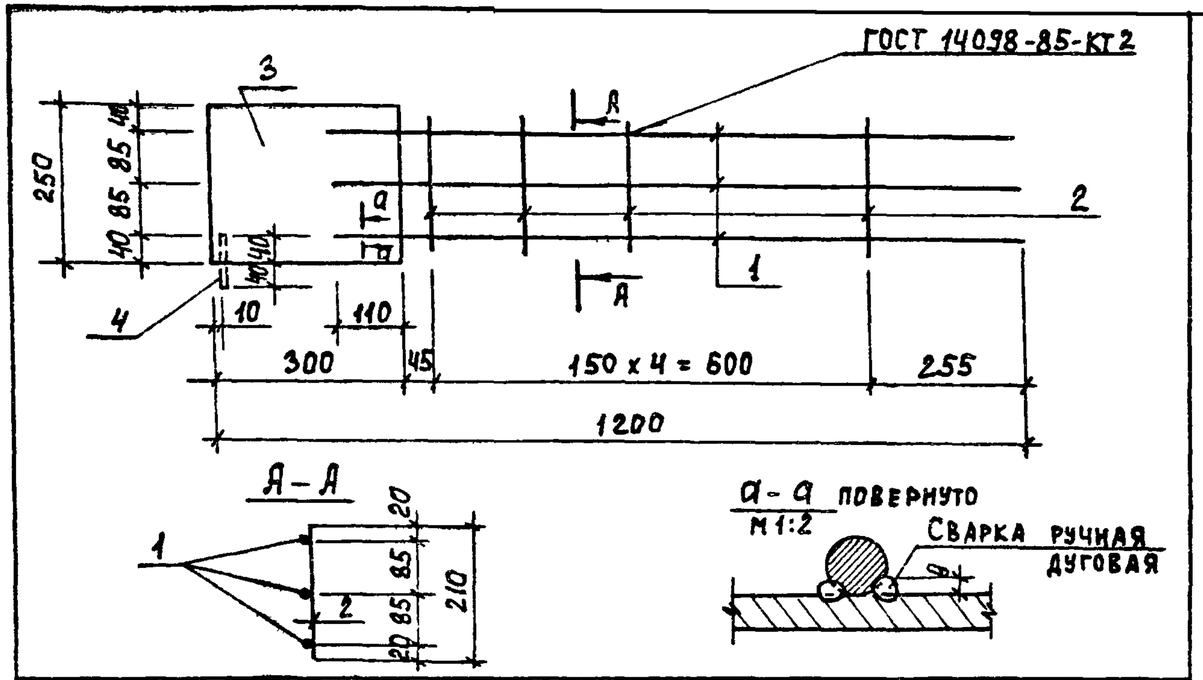

Формат	Зона	Поз.	Обозначение	Наименование	Кол.	Примеч.
				Документация		
А3			ТП 902-3-56м87 КЖИ.ТТ	Технические требования		
				Детали		
Б4		1	ТП 902-3-56м87 КЖИ.53.1.1.1	А-III-14-ГОСТ 5781-82 ℓ=1010	3	1,23 кг
Б4		2	2	5Вр1 ГОСТ 6727-80 ℓ=210	5	0,07 кг
Б4		3	3	Полоса $\frac{Б-8\times250\ ГОСТ\ 82-70*}{Вст3кп2\ ГОСТ\ 14637-79}$ ℓ=300	1	5,02 кг
Б4		4	4	5Вр1 ГОСТ 6727-80 ℓ=80	1	0,01 кг

Привязан

Инв. №

Провер.	Лоуцкер		
Ст. инж.	Смирнова		
Рук. гр.	Краснова		
ГИП	Лоуцкер		
Н. контр.	Лоуцкер		
Нач. отд.	Красавин		

ТП 902-3-56м87 КЖИ.53.1.1.0

Каркас плоский Кр-8а

Стадия	Масса	Масштаб
Р	9,07	1:20
Лист	Листов 1	

ЦНИИЭП инженерного оборудования г. Москва

Формат А4

Альбом IV

Взам. инв. № | Подпись и дата | Инв. № подл.

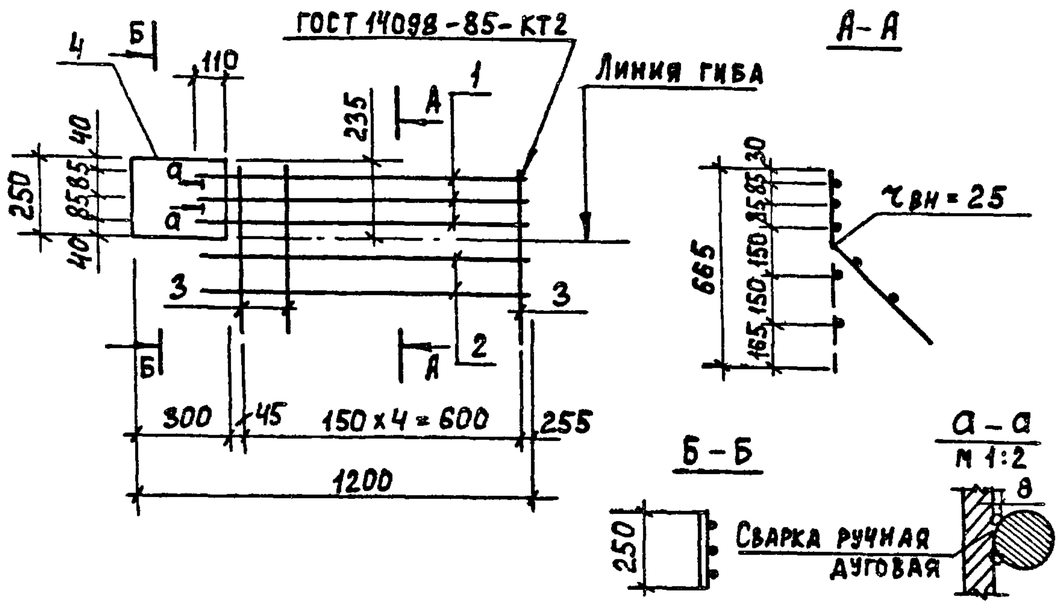

Формат	Зона	Поз.	Обозначение	Наименование	Кол.	Примеч.
				Документация		
А3			ТП 902-3-56м87 КЖИ.ТТ	Технические требования		
				Детали		
Б4		1	ТП 902-3-56м87 КЖИ.53.1.2.1	А-III-14-ГОСТ 5781-82 ℓ=1010	3	1,23 кг
Б4		2	2	5Вр1 ГОСТ 6727-80 ℓ=1040	2	0,16 кг
Б4		3	3	5Вр1 ГОСТ 6727-80 ℓ=665	5	0,15 кг
Б4		4	4	Полоса $\frac{Б-8\times250\ ГОСТ\ 82-70*}{Вст3кп2\ ГОСТ\ 14637-79}$ ℓ=300	1	4,7 кг

Привязан

Инв. №

Провер.	Лоуцкер		
Ст. инж.	Смирнова		
Рук. гр.	Краснова		
ГИП	Лоуцкер		
Н. контр.	Лоуцкер		
Нач. отд.	Красавин		

ТП 902-3-56м87 КЖИ.53.1.2.0

Каркас плоский Кр-9а

Стадия	Масса	Масштаб
Р	9,46	1:10
Лист	Листов 1	

ЦНИИЭП инженерного оборудования г. Москва

Формат А4

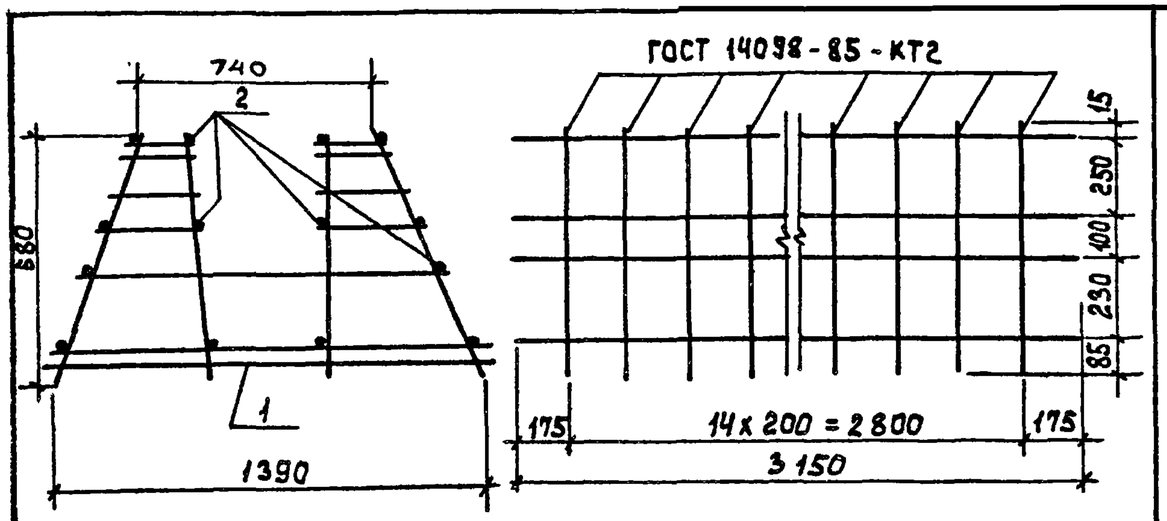

Формат	Зона	Поз.	Обозначение	Наименование	Кол.	Примечан.
				Документация		
А3			ТП902-3-56м87 ТТ	Технические требования		
				Сборочные единицы		
		1	ТП902-3-56м87 КЖИ.66.1.1.0	Каркас плоский -КР1е	15	
				Детали		
Б4		2	ТП902-3-56м87 КЖИ.66.1.1.1	А-I-6-ГОСТ 5781-82 ℓ=3150	16	0,7 кг.

Стержни поз.2 приварить к плоским каркасам КР1 с помощью сварочных клещей в соответствии с требованиями СН 393-78.

Привязан

Инв.№

Провер.	Лоуцкер		
Ст.инж.	Смирнова		
Рук.гр.	Краснова		
ГИП	Лоуцкер		
Н.контр.	Лоуцкер		
Нач.отд.	Красавин		

ТП 902-3-56м87 КЖИ.66.1.0.0

Каркас пространственный КП1е

Стадия	Масса	Масштаб
Р	72.7	1:50
Лист	Листов 1	

ЦНИИЭП инженерного оборудования г. Москва

Формат А4

Альбом IV

Инв.№ подл. | Подпись и дата | Взам.инв.№

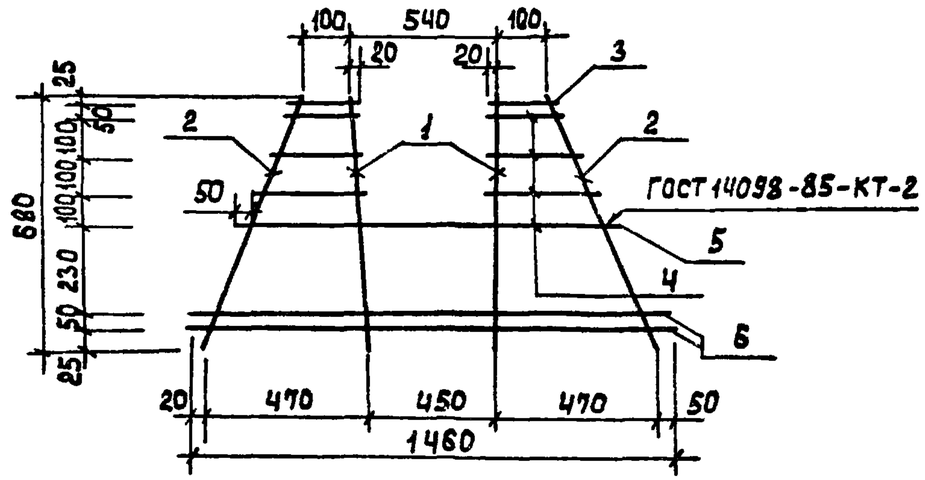

Формат	Зона	Поз.	Обозначение	Наименование	Кол.	Примечан.
				Документация		
А3			ТП902-3-56м87 ТТ	Технические требования		
				Детали		
Б4		1	ТП902-3-56м87 КЖИ.66.1.1.1	А-III-12-ГОСТ 5781-82, ℓ=680	2	0,61 кг
Б4		2	2	А-I-6-ГОСТ 5781-82, ℓ=760	2	0,17 кг
Б4		3	3	А-I-6-ГОСТ 5781-82 ℓ=140	2	0,03 кг
Б4		4	4	А-I-6-ГОСТ 5781-82, $ℓ_{ср}$=230	6	0,04 кг
Б4		5	5	А-III-12-ГОСТ 5781-82, ℓ=1200	1	1,07 кг
Б4		6	6	А-III-8-ГОСТ 5781-82, ℓ=1460	2	0,56 кг

Привязан

Инв.№

Провер.	Лоуцкер		
Ст.инж.	Смирнова		
Рук.гр.	Краснова		
ГИП	Лоуцкер		
Н.контр.	Лоуцкер		
Нач.отд.	Красавин		

ТП 902-3-56м87 КЖИ.66.1.1.0

Каркас плоский КР1е

Стадия	Масса	Масштаб
Р	4.1	1:50
Лист	Листов 1	

ЦНИИЭП инженерного оборудования г. Москва

Формат А4

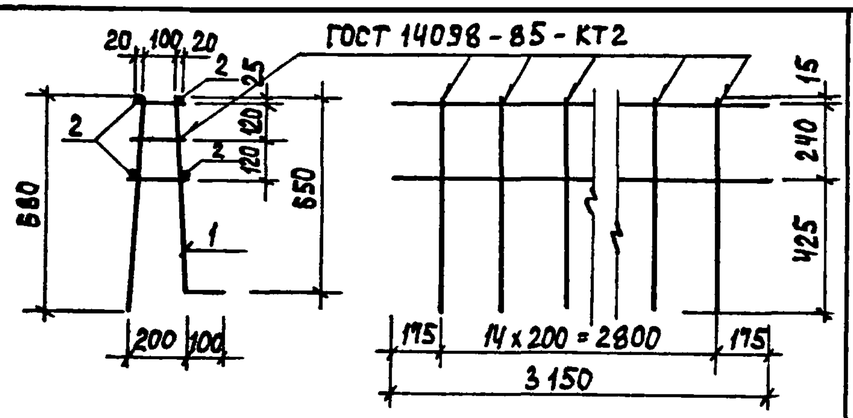

Формат	Зона	Поз.	Обозначение	Наименование	Кол.	Примеч.
				Документация		
А3			ТП 902-3-56м87 ТТ	Технические требования		
				Сборочные единицы		
А4		1	ТП 902-3-56м87 КЖИ.67.1.1.0	Каркас плоский КР2е	15	
				Детали		
Б4		2	ТП 902-3-56м87 КЖИ.67.1.0.1	А-I-6-ГОСТ 5781-82, ℓ=3150	4	0,7 кг

Стержни поз. 2 приварить к плоским каркасам КР1 с помощью сварочных клещей в соответствии с требованиями СН 393-78.

Привязан

Инв. №

Провер.	Лоуцкер		
Ст. инж.	Смирнова		
Рук. гр.	Краснова		
ГИП	Лоуцкер		
Н. контр.	Лоуцкер		
Нач. отд.	Красавин		

ТП 902-3-56м87 КЖИ.67.1.0.0

Каркас пространственный КП 2е

Стадия	Масса	Масштаб
Р	12.25	1:20
Лист	Листов 1	

ЦНИИЭП инженерного оборудования г. Москва

Формат А4

Альбом IV

Инв. № подл. | Подпись и дата | Взам. инв. №

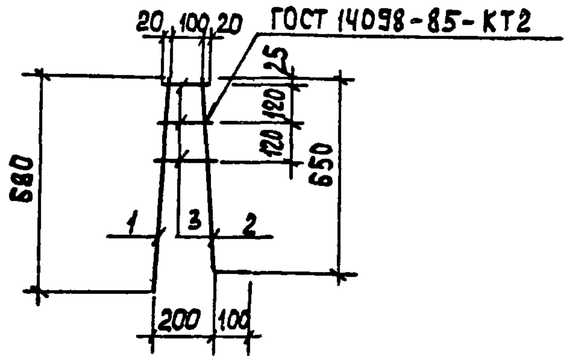

Формат	Зона	Поз.	Обозначение	Наименование	Кол.	Примеч.
				Документация		
А3			ТП 902-3-56м87 ТТ	Технические требования		
				Детали		
Б4		1	ТП 902-3-56м87 КЖИ.67.1.1.1	А-I-6-ГОСТ 5781-82, ℓ=680	1	0,15 кг
Б4		2	2	А-III-8-ГОСТ 5781-82, ℓ=750	1	0,30 кг
Б4		3	3	А-III-8-ГОСТ 5781-82, $ℓ_{ср}$=150	3	0,06 кг

Привязан

Инв. №

Провер.	Лоуцкер		
Ст. инж.	Смирнова		
Рук. гр.	Краснова		
ГИП	Лоуцкер		
Н. контр.	Лоуцкер		
Нач. отд.	Красавин		

ТП 902-3-56м87 КЖИ.67.1.1.0

Каркас плоский КР2е

Стадия	Масса	Масштаб
Р	0,63	1:20
Лист	Листов 1	

ЦНИИЭП инженерного оборудования г. Москва

Формат А4

Рис. 1

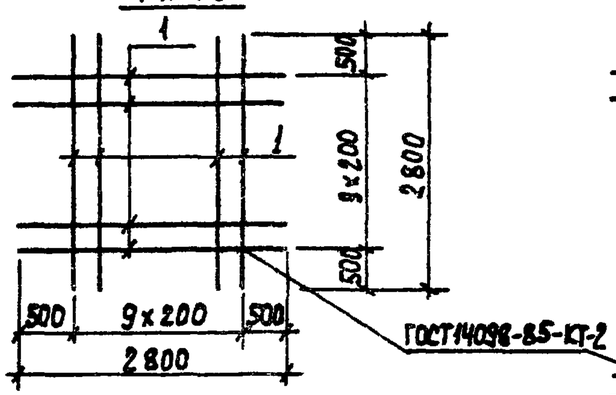

Рис. 2

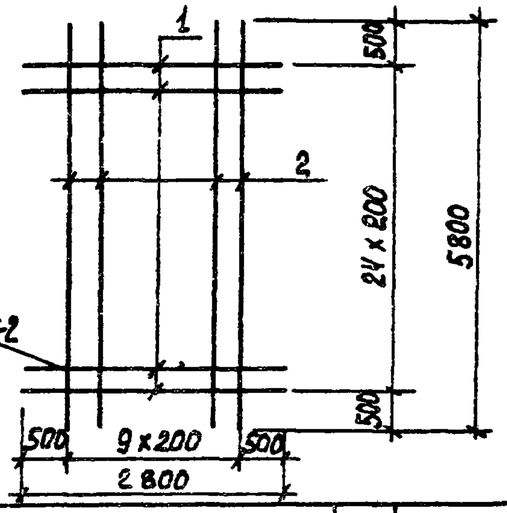

Формат	Зона	Поз.	Обозначение	Наименование	Кол.	Примеч.
				Документация		
А3			ТП 902-3-56м87 ТТ	Технические требования		
				Переменные данные		
				КЖИ. 68. 0.1.0		
				Детали		
Б4		1	ТП 902-3-56м87 КЖИ.68.0.1.1	А-III-12-ГОСТ5781-82 ℓ=2800	20	2.5 кг
				КЖИ. 68.0.1.0-01		
				Детали		
Б4		1	ТП 902-3-56м87 КЖИ.68.0.1.1	А-III-12-ГОСТ 5781-82 ℓ=2800	25	2.5 кг
Б4		2	2	А-III-12-ГОСТ5781-82 ℓ=5800	10	5.2 кг

Обозначение	Марка	Рис.	Масса кг
ТП 902-3-56.87 КЖИ.68.0.1.0	С1е	1	49.7
ТП 902-3-56.87 -01	С2е	2	114.5

Привязан

Инв. №

ТП 902-3-56м87 КЖИ. 68.0.1.0

Сетка арматурная (С1е; С2е)

Стадия	Масса	Масштаб
Р	см. табл.	

Лист | Листов 1

ЦНИИЭП инженерного оборудования г. Москва

Провер.	Лоуцкер	
Ст.инж.	Смирнова	
Рук.гр.	Краснова	
ГИП	Лоуцкер	
Н.контр.	Лоуцкер	
Нач.отд.	Красавин	

Формат А4

Альбом IV

Взам.инв.№ | Подпись и дата | Инв.№подл.

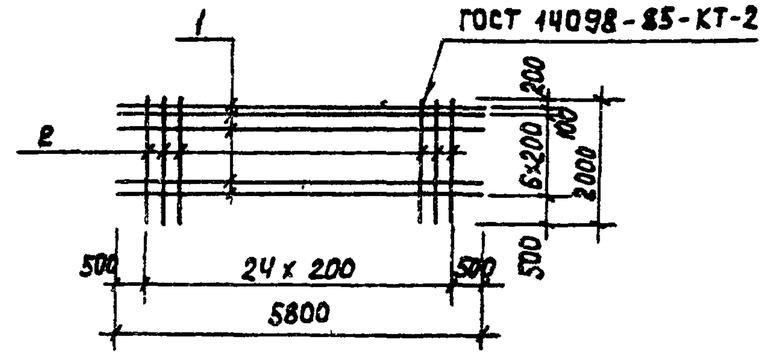

Формат	Зона	Поз.	Обозначение	Наименование	Кол.	Примеч.
				Документация		
А3			ТП 902-3-56м87 ТТ	Технические данные		
				Детали		
Б4		1	ТП 902-3-56м87 КЖИ.69.0.1. 1	А-III-12-ГОСТ 5781-82 ℓ=5800	8	5.15 кг
Б4		2	2	А-III-12-ГОСТ 5781-82 ℓ=2000	25	1.78 кг

Привязан

Инв. №

ТП 902-3-56м87 КЖИ. 69.0.1.0

Сетка арматурная С3е

Стадия	Масса	Масштаб
Р	85.6	

Лист | Листов 1

ЦНИИЭП инженерного оборудования г. Москва

Провер.	Лоуцкер	
Ст.инж.	Смирнова	
Рук.гр.	Краснова	
ГИП	Лоуцкер	
Н.контр.	Лоуцкер	
Нач.отд.	Красавин	

Формат А4

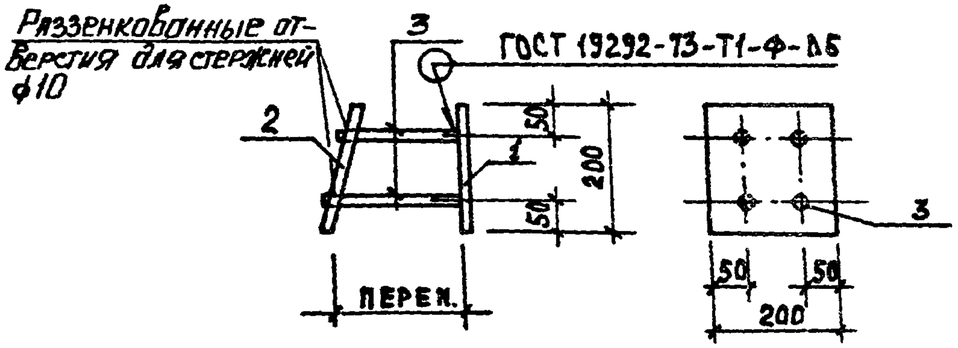

Формат	Зона	Поз.	Обозначение	Наименование	Кол.	Примеч.
				Документация		
А3			ТП902-3-56м87 КЖИ.ТТ	Технические требования		
				Детали		
Б.4		1	ТП902-3-56м87 КЖИ.51.0.1.1	Полоса Б-2 10х200 ГОСТ 103-76 / ВСт3кп2-1 ГОСТ 535-79 ℓ=200	1	3,14 кг
Б.4		2	2	Полоса Б-2 10х200 ГОСТ 103-76 / ВСт3кп2 ГОСТ 535-79 ℓ=200	1	3,14 кг
Б.4		3	3	А-III-10-ГОСТ 5781-82 ℓ=200	4	0,12 кг

1. В пластине поз.2 отверстия раззенковать.
2. Штыри поз.3 приварить к поз.2 после установки закладной детали в панели.
   Расстояние между пластинами поз.1 и 2 определяется по месту.

Привязан

Инв.№

Провер.	Краснова		
Ст.инж.	Смирнова		
ГИП	Лоуцкер		
Н.контр.	Лоуцкер		
Нач.отд.	Красавин		

ТП 902-3-56м87 КЖИ.51.0.1.0

Изделие закладное МН 1в

Стадия	Масса	Масштаб
Р	6,8	1:10
Лист	Листов 1	

ЦНИИЭП инженерного оборудования г. Москва

Формат А4