ТИПОВОЙ ПРОЕКТ
807-11-6.83

САНИТАРНЫЙ ПРОПУСКНИК НА 120 ЧЕЛОВЕК ДЛЯ ЖИВОТНОВОДЧЕСКИХ И ПТИЦЕВОДЧЕСКИХ ПРЕДПРИЯТИЙ

АЛЬБОМ II часть 2

Архитектурно-строительные решения
Вариант с кирпичными стенами

18634-03

				Привязан
Инв. №				

ТИПОВОЙ ПРОЕКТ
807-11-6.83

САНИТАРНЫЙ ПРОПУСКНИК НА 120 ЧЕЛОВЕК ДЛЯ ЖИВОТНОВОДЧЕСКИХ И ПТИЦЕВОДЧЕСКИХ ПРЕДПРИЯТИЙ

СОСТАВ ПРОЕКТА:

Альбом I Пояснительная записка. Технологические чертежи. Отопление и вентиляция. Водопровод и канализация. Электротехнические чертежи. Автоматизация вентсистем. Связь и сигнализация

Альбом II
- часть 1 Архитектурные решения. Конструкции железобетонные. Вариант со сборным железобетонным каркасом и панельными стенами
- часть 2 Архитектурно-строительные решения. Вариант с кирпичными стенами

Альбом III Строительные изделия (из т. п. № 807-11-1)

Альбом IV Заказные спецификации

Альбом V Сметы
- часть 1 Общая часть
- часть 2 Вариант со сборным железобетонным каркасом и панельными стенами
- часть 3 Вариант с кирпичными стенами

АЛЬБОМ II часть 2

РАЗРАБОТАН
ИНСТИТУТОМ „ГИПРОНИСЕЛЬХОЗ"

Главный инженер института Л.С. Бутаев
Главный инженер проекта С.П. Попов

Утвержден Главсельстройпроектом
Минсельхоза СССР
Сводное заключение от 17 мая 1982г № 32
Введен в действие Гипронисельхозом
Приказ от 24 сентября 1982г № 324

Привязан

Инв. №

Содержание альбома

№ листа	Наименование	Стр.
	Содержание альбома	2
1	Общие данные	3
2	Фасады	4
3	План на отм. 0.000	5
4	Фрагмент фасада 1. Фрагмент плана 1. Разрезы	6
5	План кровли, ведомость и спецификация перемычек	7
6	Планы полов, перемычек и отверстий	8
7	План фундаментов	9
8	Узлы и сечения фундаментов	10
9	Схема расположения плит перекрытия	11

Типовой проект 807-11-6.83 Альбом II часть 2

Ведомость рабочих чертежей основного комплекта

Лист	Наименование	Примечание
1	Общие данные	
2	Фасады	
3	План на отм. 0,000	
4	Фрагмент фасада 1. Фрагмент плана 1. Разрезы 1-1; 4-4	
5	План кровли, ведомость и спецификация перемычек	
6	Планы полов, перемычек и отверстий	
7	План фундаментов	
8	Узлы и сечения фундаментов	
9	Схема расположения плит покрытия	

Ведомость ссылочных и прилагаемых документов

Обозначение	Наименование	Примечан.
	Ссылочные документы	
ГОСТ 11214-78	Окна и балконные двери деревянные	
	с двойным остеклением для жилых и	
	общественных зданий	
ГОСТ 6629-74*	Двери деревянные внутренние для жилых	
	и общественных зданий	
1.138-10 вып. 1	Перемычки железобетонные для зда-	
	ний с кирпичными стенами	
1.136-11	Двери деревянные входные наружные тамбурные и служебные для жилых	
	и общественных зданий	
2.460-5 вып. 1	Архитектурные детали утепленных покры-	
	тий одноэтажных промышленных зданий	
2.430-3 вып. 2	Типовые архитектурно-строительные	
	детали промышленных зданий с кир-	
	пичными стенами	
416-0-1 вып. 7	Унифицированные секции зданий ад-	
	министративно-бытового назначения	
2.460-15 вып. 1	Типовые узлы покрытий промышленных зда-	
	ний в местах установки крышных вентиляторов	
1.472-3	Шкафы типа М3-33 тройные шириной 33 см.	
1.865-4 вып. 1,2,3,4	Железобетонные предварительно-напряжен.	
	плиты покрытия длиной 6 м для сельскохоз. зданий	
3.006-2 вып. II-2, II-4	Сборные железобетонные каналы и тоннели	
	из лотковых элементов.	
1.494-24 вып. 1	Стаканы для крепления крышных венти-	
	ляторов, дефлекторов и зонтов.	
1.433-1	Стены производственных зданий из легкобет. блоков.	

Типовой проект разработан в соответствии с действующими нормами и правилами и предусматривает мероприятия, обеспечивающие взрывную, взрывопожарную и пожарную безопасность при эксплуатации здания.

Главный инженер проекта Подп. Попов С.П.

Ведомость отделки помещений

Наименование или номер помещения	Потолок		Стены или перегородки		Низ стен или перегородок (панель)			Примечание
	Площ. м²	Вид отделки	Площ. м²	Вид отделки	Площ. м²	Вид отделки	Высота мм	
1;2;25;26;30;32;33	100,2	Затирка	279,9	Штукатурка	242,0	Масляной		
		Клеевая побелка		Окраска извест-		краской за	2400	
				ковая белая		2 раза		
9;12;13;16;6;24;7;	225,7	Затирка	403,05	Штукатурка				
28;29		Клеевая побелка		Окраска масляной				
				краской за 2 раза	—	—	—	
11;15	40,9	Затирка	92,32	Штукатурка	59,7			
		Окраска водо-		масляной крас-		Глазурован-		
		эмульсионная		кой за 2 раза		ная плитка	1800	
23;3;31	67,6	Затирка	132,98	Штукатурка				
		Клеевая побелка		Окраска клеевая	—	—	—	
4;5;8;10;14;17;21	60,4	Затирка	287,36	Штукатурка				
18;19;20;27;34;35		Окраска водо-		Окраска масляной	—	—	—	
		эмульсионная		краской за 2 раза				
22	34,4	Затирка	50,63	Затирка				
		Окраска извест-		Окраска извест-	—	—	—	
		ковая белая		ковая белая				

Ведомость спецификаций

Лист	Наименование	Примеч.
1	Ведомость отделки помещений	
2	Спецификация заполнения оконных проемов	
3	Ведомость проемов дверей	
3	Спецификация элементов заполнения проемов	
3	Спецификация гардеробного оборудования	
4	Спецификация сборных перегородок	
4	Спецификация изделий для венткамеры	
5	Ведомость перемычек	
5	Спецификация перемычек	
8	Спецификация элементов фундаментов и каналов	
8	Спецификация стали на приямок	
9	Спецификация плит покрытия	

Таблица толщин наружных кирпичных стен и утеплителя кровли

$t_н$	Толщина стен мм (а)	Толщина утеплителя (мм)	
	Кирпичные наружные стены из кирпича марки 75	Гидрофобизированные минватные плиты повышенной жесткости $\gamma=200$ кг/м³ (над помещ. душевых)	Пенобетон $\gamma=400$ кг/м³ (над помещ. с нормальн. режимом)
-20°С	510	180	130
-30°С	640	220	170
-40°С	770	270	210

1. Ограждающие конструкции приняты из условий $t_в=18-23°$, $\varphi_в=65\%$, а для помещения душевой $t_в=25°$С; $t_н=-20°, -30°, -40°$С, для I ветрового района с $q_в=27$ кг/м²; для III снегового района с $q_{сп}=100$ кг/м².
2. Наружные стены и внутренние перегородки выполнять из обыкновенного глиняного кирпича (ГОСТ 530-71) марки 75 на цементно-песчаном растворе марки 25.
3. Наружный ряд кирпичной кладки выполняется из силикатного кирпича с утопленными швами глубиной 10 мм.
4. При пересчете толщин ограждающих конструкций сопротивление теплопередачи Ro следует принимать равным экономически целесообразному сопротивлению теплопередачи $R_o^{эк}$, в соответствии с п. 2.14 и 2.15 СНиП II-3-79 и конкретными для района привязки данными.

Согласовано: Гл. конст. отд. Теляковский Подп.

Взам. инв. № | Подпись и дата | Инв. № подл.

Пров. Куприянов 17.10.88г. Кон. Ш

Инв. №			
ГИП	Попов	Пров.	
Нач. отд.	Горбунов	"	
Гл. арх.	Гаврилов	"	
Н. контр.	Марков	"	
Гл. спец.	Марков	"	
Рук. гр.	Скобликов	"	
Ст. арх.	Беляев	"	
Пров.	Таирова	"	

Привязан

АС

Санитарный пропускник на 120 человек для животноводческих и птицеводческих предприятий

Стадия	Лист	Листов
Р	1	9

Общие данные

Гипронисельхоз

18634-03 4

Типовой проект 801-11-6.83 Альбом II Часть 2

Фасад 1-2

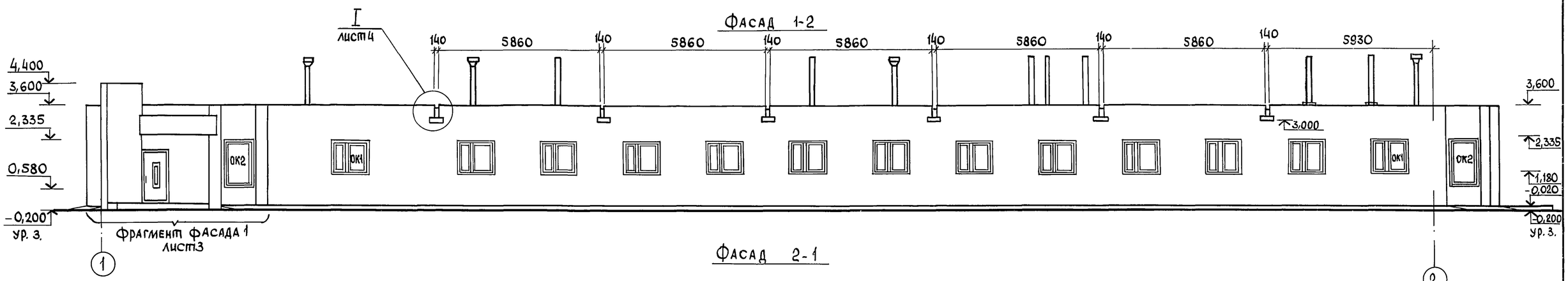

Фасад 2-1

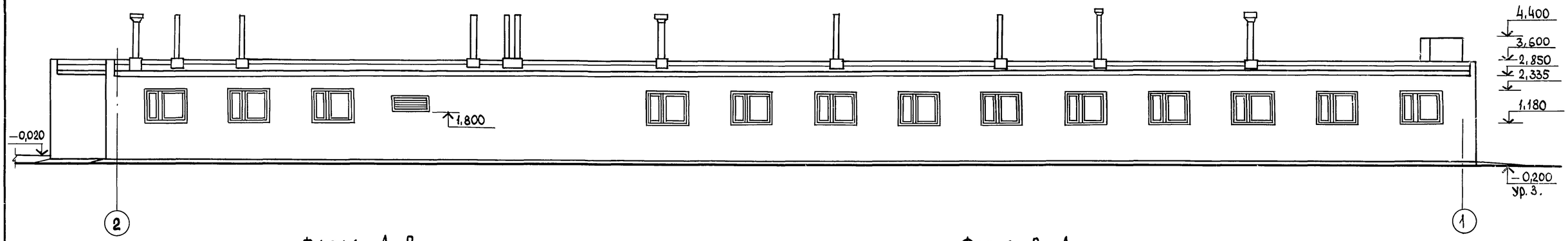

Фасад А-В

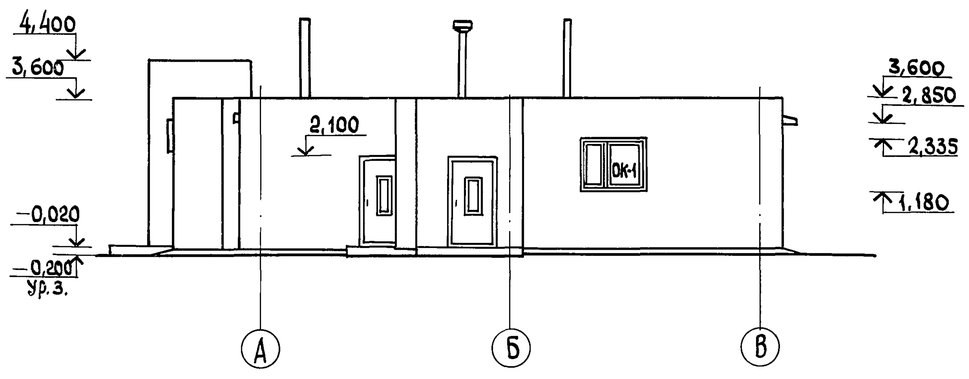

Фасад В-А

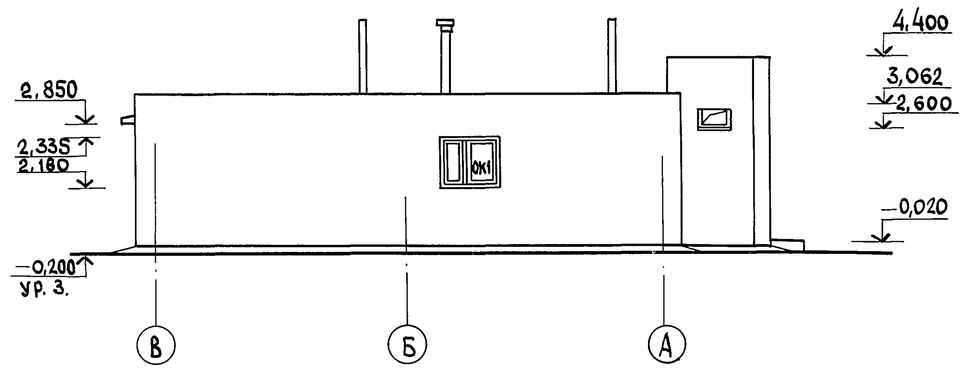

1. Лист смотреть совместно с листами 3 и 4.
2. Узлы крепления оконных блоков приняты по серии 2.830-1, вып. 1

Спецификация заполнения оконных проемов

Марка	Обозначение	Наименование	Кол.	Примечание
		Проем ОК1		
ОС 12.15г	ГОСТ 11214-78	Оконный блок	1	
		Проем ОК2		
ОС 18.12г	ГОСТ 11214-78	Оконный блок	1	

Схемы заполнения оконных проемов

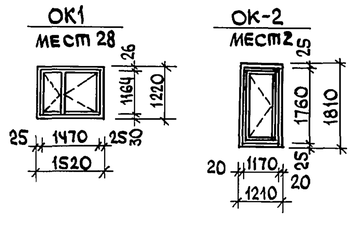

ГИП	Попов		
Нач.отд.	Горбунов		
Гл. арх.	Гаврилов		
Н.контр.	Марков		
Гл.спец.	Марков		
Рук. гр.	Скобликов		
Ст.техн	Корягина		
Провер.	Беляев		

Привязан

Инв. №

АС

Санитарный пропускник на 120 человек для животноводческих и птицеводческих предприятий

Стадия	Лист	Листов
Р	2	

Фасады

ГИПРОНИСЕЛЬХОЗ

Гл. констр. отд. Тепляковский

Инв. № подл. | Подпись и дата | Взам. инв. №

Копировал МК07- Формат 22

18634-03 5

Альбом II часть 2

Типовой проект 807-11.6.83

План на отм 0,000

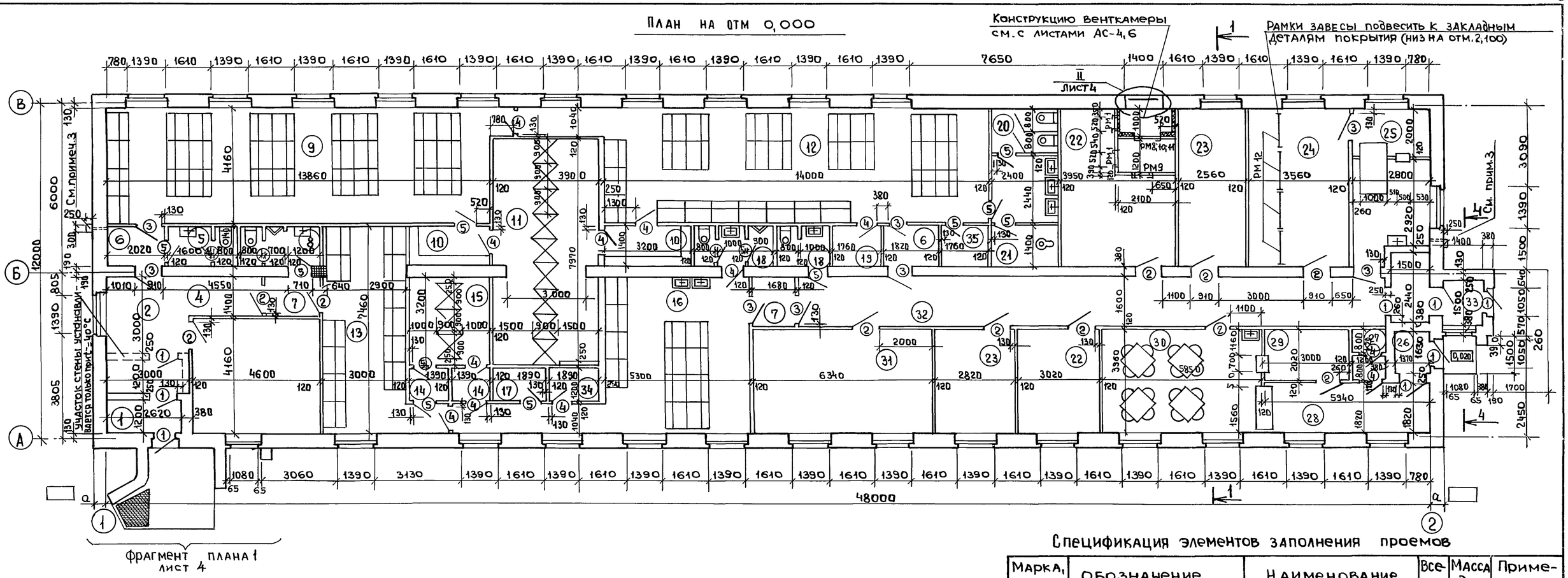

Экспликация помещений

начало

	Наименование	Площадь м²
1	2	3
1	Тамбур	3,2
2	Вестибюль	12,7
3	Кабинет заведующего фермой	19,1
4	Коридор	3,6
5	Уборная	3,4
6	Тамбур (2)	5,4
7	Тамбур (2)	5,5
8	Уборная	3,8
9	Женский гардероб уличной и домашней одежды.	58,4
10	Преддушевая (2)	8,5
11	Душевая	31,6
12	Женский гардероб рабочей одежды	61,4
13	Мужской гардероб уличной и домашней одежды.	24,0

продолжение

1	2	3
14	Тамбур (2)	3,3
15	Душевая	7,3
16	Мужской гардероб рабочей одежды	36,0
17	Кладовая чистой одежды	2,2
18	Уборная	6,3
19	Кладовая чистой одежды	2,5
20	Уборная	9,6
21	Комната личной гигиены женщины	3,4
22	Венткамера (2)	34,4
23	Комната специалистов (2)	25,7
24	Постирочная	19,7
25	Помещение для дезинфекции одежды	14,9
26	Тамбур	2,2
27	Уборная	2,3
28	Раздаточная	10,8
29	Моечная	6,1
30	Обеденный зал	23,1
31	Красный уголок	25,0
32	Коридор	32,7
33	Тамбур	5,9

окончание

1	2	3
34	Кладовая грязной одежды	2,2
35	Кладовая грязной одежды	2,5

Ведомость проемов дверей

Марка поз.	Размер проема в кладке
1	1050×2100
2;3	910×2070
4;5	710×2070

1. В спецификации элементов заполнения проемов количество дверных блоков в знаменателе дано для $t_н$=-40°С.
2. Простенки заштрихованные армировать сетками 60×60 мм из арматуры ф4АIII через 4 ряда кладки.
3. Утепленный деревянный ящик с размерами 300×250×400(h) с дверцей из досок δ=25 мм. выполнить по месту. (Ящик снаружи обить кровельной сталью)

Спецификация элементов заполнения проемов

Марка, поз.	Обозначение	Наименование	Всего	Масса ед. кг.	Примечание
1	1.136-11	Дверной блок ДН-20-9-4АМ	7/8		
2	ГОСТ 6629-74	Дверной блок ДГ21-9	11		
3	ГОСТ 6629-74	Дверной блок ДГ21-9Л	8		
4	ГОСТ 6629-74	Дверной блок ДГ21-7	13		
5	ГОСТ 6629-74	Дверной блок ДГ21-7Л	13		
ОК-1	ГОСТ 11214-78	Оконный блок ОС12-15В	28		
ОК-2	ГОСТ 11214-78	Оконный блок ОС18-12Г	2		

Спецификация гардеробного оборудования

Марка поз.	Обозначение	Наименование	Кол.	Масса ед. кг.	Примеч.
	1.472-3	Шкаф металлический М3-33	80		сосками
					ей

Согласовано: ТХ Смирнова; Гл. констр. от: Тепляковский; ОВ Натинская

ГИП	Попов	Подпись	
Нач.отд.	Горбунов	"	
Гл. арх.	Гаврилов	"	
Н.контр.	Марков	"	
Гл.спец.	Марков	"	
Рук.гр.	Скобликов	"	
Ст.арх.	Беляев	"	
Провери.	Трушина	"	

Привязан

Инв. №

АС

Санитарный пропускник на 120 человек для животноводческих и птицеводческих предприятий.

Стадия	Лист	Листов
Р	3	

План на отм. 0,000

ГИПРОНИСЕЛЬХОЗ

Инв. № подл. | Подпись и дата | Взам. инв. №

Павлов | Грицевская | Брешков | ВК | Э | СС

Пров: Жаня 14.2.89г. Контр. Шв

18634-03 6

Типовой проект 807-11-6.83 Альбом III часть 2

Фрагмент фасада 1

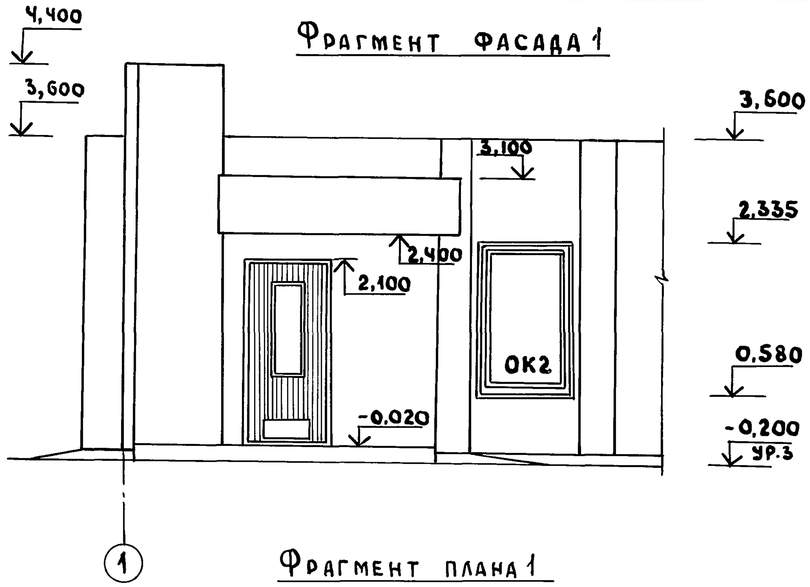

Разрез 2-2

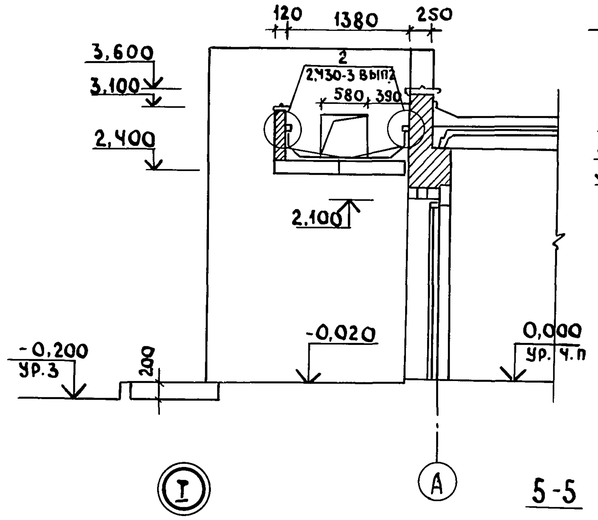

Разрез 3-3

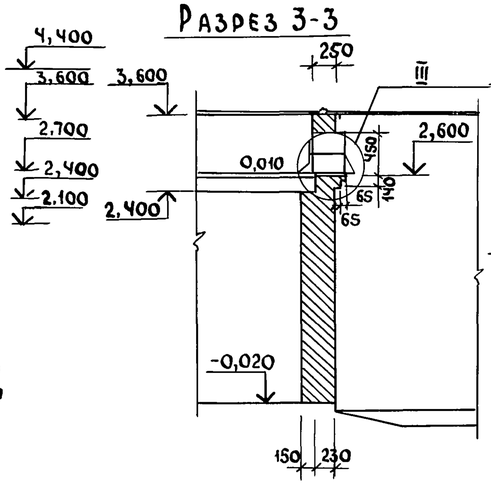

Разрез 4-4

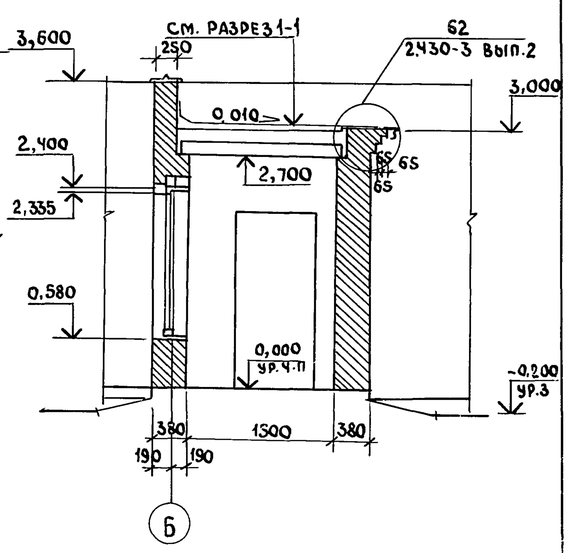

Фрагмент плана 1

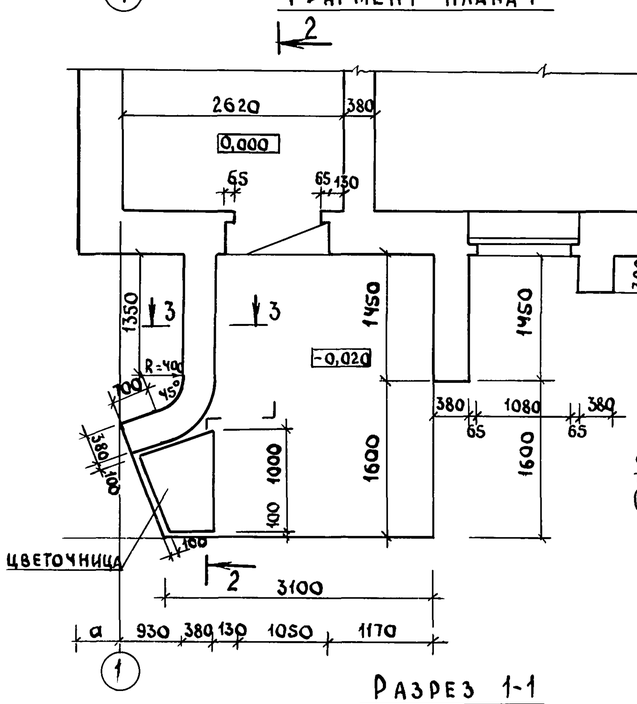

5-5

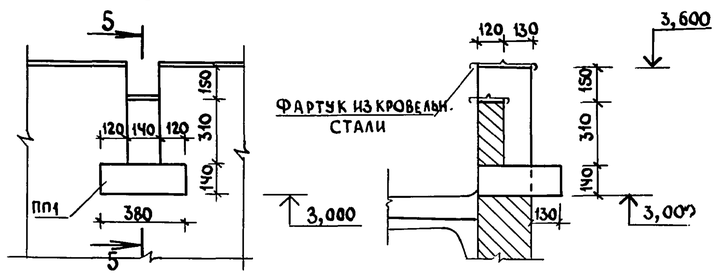

6-6

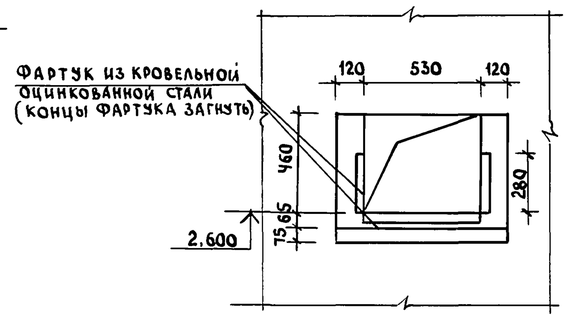

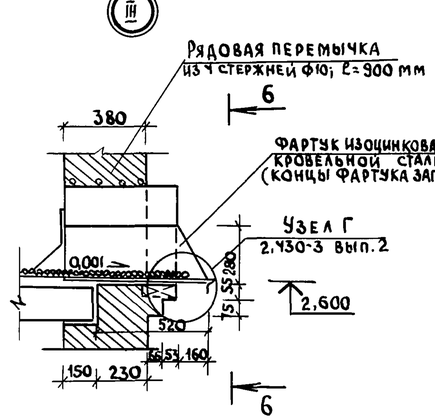

Разрез 1-1

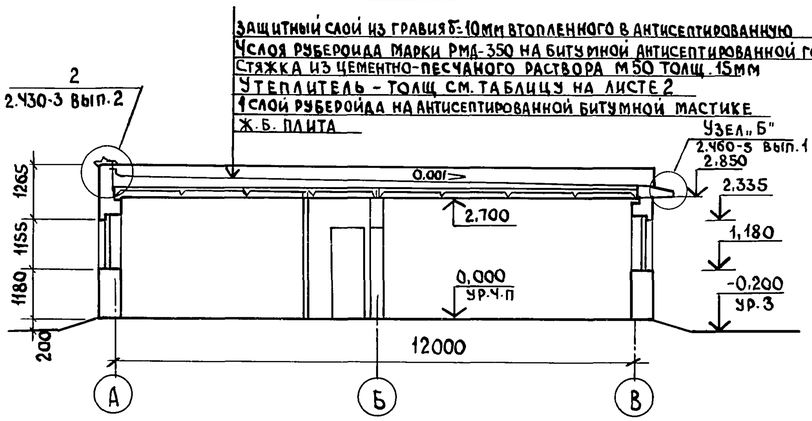

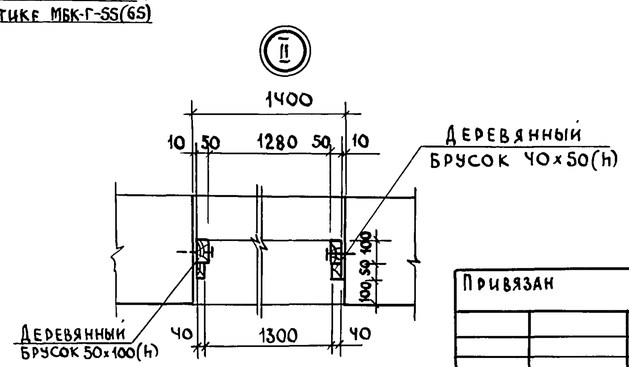

Спецификация изделий для венткамеры

Марка поз	Обозначение	Наименование	К-во	Масса ед. кг	Примечание
		Изделия деревянные			
		Деревянный брусок 40×50мм		0,01 м³	
		Деревянный брусок 50×100мм		0,01 м³	
		Изделия металлические			
РМ1	Т.пр807-11-I Альбом III РМ1.000	Рамка металлическая РМ1	2	30.42	
РМ8	-РМ8.000	Рамка металлическая РМ8	1	56,30	$t_н$=-40°С
РМ9	-РМ9,000	Рамка металлическая РМ9	1	30.18	
РМ10	-РМ10.000	Рамка металлическая РМ10	1	65,38	для $t_н$=-30°
РМ11	-РМ11.000	Рамка металлическая РМ11	1	73,42	для $t_н$-20°
РМ12	-РМ12.000	Рамка металлическая РМ12	4	14.66	
РМ13	-РМ13,000	Рамка металлическая РМ13	4	19,72	

Спецификация сборных перегородок

Марка поз	Обозначение	Наименование	Кол.	Масса ед. кг	Примеч.
ДД-1	416-0-1 вып. 7	Щит 0.87×1,7	12	30	
ШС	416-0-1 вып. 7	Штанга 40×40×3 ЧМТУ 638-64	23,0	44,1	
УД-1	416-0-1 вып. 7	Щит 1,18×1,8	1	32,0	
УД-2	416-0-1 вып. 7	Дверь 0,59×1,8	2	16,0	
УД-5	416-0-1 вып. 7	Щит 0,9×1,8	3	25,0	

1. Лист смотреть совместно с листами 2 и 3.
2. Крепление деревянной коробки и ее примыкание в узле II выполняется аналогично установки оконного блока

Гип	Попов		
Нач. отд	Горбунов		
Гл. арх.	Гаврилов		
Н. контр.	Марков		
Гл. спец	Марков		
Рук. гр.	Скобликов		
Ст. техн.	Корягина		
Провер.	Беляев		

Привязан

Инв. №

АС

Санитарный пропускник на 120 человек для животноводческих и птицеводческих предприятий

Стадия	Лист	Листов
Р	4	

Фрагмент фасада 1
Фрагмент плана 1
Разрезы 1-1 ÷ 4-4

ГИПРОНИСЕЛЬХОЗ

Инв. N подл. | Подпись и дата | Взам. инв. № | Гл. констр. отд. Теляковский

18634-03 7

Типовой проект 807-11-6.83 Альбом II Часть 2

План кровли

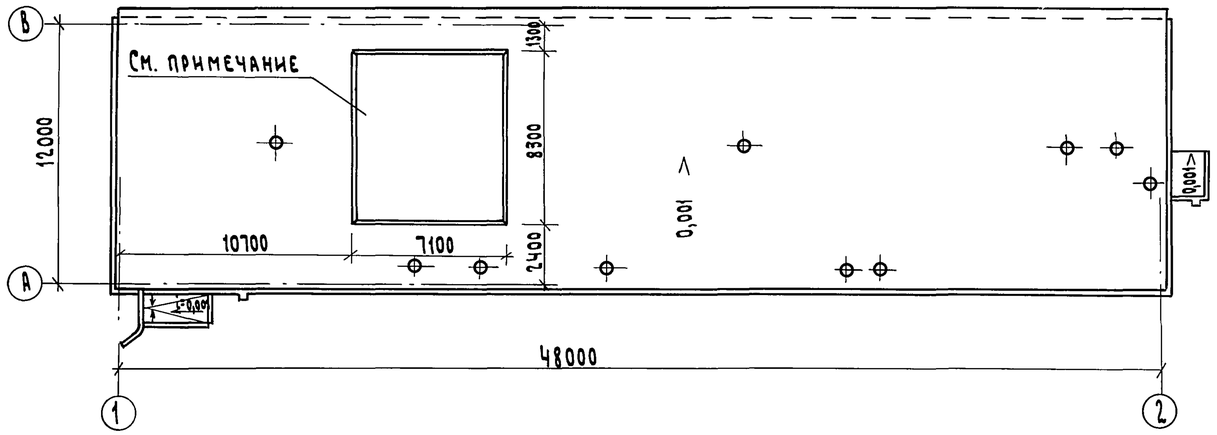

Ведомость перемычек

начало

Марка, поз.	Схема сечения
1	2
	для $t_н$=-20°С; -30°С; -40°С
ПР2	1ПР38-12.12.22Ч; 190 190; 220; 2,070; Б
ПР4	БП1-1; 190 190; 290; 2,100; Б
ПР5	1ПР1-12.12.14; 380; 140; 2,070
ПР6	1ПР2-15.12.14; 380; 140; 2,100
ПР7	1ПР1-12.12.14; 380; 140; 65; 2,335
ПР8	1ПР1-12.12.6; 250; 65; 2,100

продолжение

1	2
ПР9	1ПР1-12.12.6; 120; 65; 2,070; 1,700; 2,100
ПР10	1ПР1-10.12.6; 120; 65; 2,070; 1,560; 2,250
ПР11	1ПР2-15.12.14; 120; 140; 1,110 $t_н$=-20°; 0,608 $t_н$=-30° -40°
	для $t_н$=-20°С
ПР1	1ПР1-12.12.6; 510; 65 65; 2,100; 2
ПР12	1ПР1-12.12.14; 1ПР38-12.12.22Ч; 510; 65 140; 220; 2,700; А
ПР13	1ПР3-19.12.14; 1ПР38-24.25.22Ч; 510; 140; 65 220; 2,335; А В
ПР14	1ПР2-15.12.14; 1ПР38-15.12.22Ч; 510; 140; 65 220; 2,335; А

продолжение

1	2
ПР15	1ПР3-19.12.14; 510; 65 140; 2,335; 1 2
ПР16	1ПР2-15.12.14; 1ПР38-15.12.22Ч; 510; 140; 220; 2,400; А
	для $t_н$=-30°С
ПР1	1ПР1-12.12.6; 640; 65 65; 2,100; 2
ПР12	1ПР1-12.12.14; 1ПР38-12.12.22Ч; 640; 65 140; 220; 2,700; А
ПР13	1ПР3-19.12.14; 1ПР38-24.25.22Ч; 640; 140; 65 220; 2,335; А В
ПР14	1ПР2-15.12.14; 1ПР38-15.12.22Ч; 640; 140; 65 220; 2,335; А
ПР15	1ПР3-19.12.14; 640; 65 140; 2,335; 1 2

окончание

1	2
ПР16	1ПР2-15.12.14; 1ПР38-15.12.22Ч; 640; 140; 220; 2,400; А
	для $t_н$=-40°С
ПР1	1ПР1-12.12.6; 770; 65 65; 2,100; 2
ПР12	1ПР1-12.12.14; 1ПР38-12.12.22Ч; 770; 65 140; 220; 2,700; А
ПР13	1ПР3-19.12.14; 1ПР38-24.25.22Ч; 770; 140; 65 220; 2,335; В А
ПР14	1ПР2-15.12.14; 1ПР38-15.12.22Ч; 770; 140; 65 220; 2,335; А
ПР15	1ПР3-19.12.14; 770; 65 140; 2,335; 1 2
ПР16	1ПР2-15.12.14; 1ПР38-15.12.22Ч; 770; 140; 220; 2,400; А

Спецификация перемычек

Марка, поз.	Обозначение	Наименование	Кол	Масса ед. кг	Примеч.
		для $t_н$=-20°; -30°; -40°С			
	1.138-10 вып.1	перемычка 1ПР38-12.12.22Ч	33	100	
	1.138-10 вып.1	перемычка 1ПР1-10.12.6	28	25	
	1.138-10 вып.1	перемычка 1ПР1-12.12.14	6	50	
	1.138-10 вып.1	перемычка 1ПР1-12.12.6	21	25	
	КЭ-01-58 вып.2	перемычка БП 1-1	4	500	
	1.138-10 вып.1	перемычка 1ПР2-15.12.14	4	75	
		для $t_н$=-20°С			
	1.138-10 вып.1	перемычка 1ПР1-12.12.14	3	50	
	1.138-10 вып.1	перемычка 1ПР2-15.12.14	6	75	
	1.138-10 вып.1	перемычка 1ПР1-12.12.6	8	25	
	1.138-10 вып.1	перемычка 1ПР3-19.12.14	62	75	
	1.138-10 вып.1	перемычка 1ПР38-12.12.22Ч	1	75	
	1.138-10 вып.1	перемычка 1ПР38-24.25.22Ч	27	325	
	1.138-10 вып.1	перемычка 1ПР38-15.12.22Ч	2	100	
		для $t_н$=-30°С			
	1.138-10 вып.1	перемычка 1ПР1-12.12.14	4	50	
	1.138-10 вып.1	перемычка 1ПР2-15.12.14	8	75	
	1.138-10 вып.1	перемычка 1ПР1-12.12.6	10	25	
	1.138-10 вып.1	перемычка 1ПР3-19.12.14	91	75	
	1.138-10 вып.1	перемычка 1ПР38-12.12.22Ч	1	75	
	1.138-10 вып.1	перемычка 1ПР38-24.25.22Ч	27	325	
	1.138-10 вып.1	перемычка 1ПР38-15.12.22Ч	2	100	
		для $t_н$=-40°С			
	1.138-10 вып.1	перемычка 1ПР1-12.12.14	5	50	
	1.138-10 вып.1	перемычка 1ПР2-15.12.14	10	75	
	1.138-10 вып.1	перемычка 1ПР1-12.12.6	14	25	
	1.138-10 вып.1	перемычка 1ПР3-19.12.14	120	75	
	1.138-10 вып.1	перемычка 1ПР38-12.12.22Ч	1	75	
	1.138-10 вып.1	перемычка 1ПР38-24.25.22Ч	27	325	
	1.138-10 вып.1	перемычка 1ПР38-15.12.22Ч	2	100	

1. Зона кровли, где вместо пенобетона укладывается минераловатный утеплитель и один дополнительный слой пароизоляции, толщину утеплителя см. лист 1.

ГИП	Попов		АС
Нач. отд.	Горбунов		
Гл. арх.	Гаврилов		Санитарный пропускник на 120 человек для животноводческих и птицеводческих предприятий — Стадия Р, Лист 5, Листов
Н. контр.	Марков		
Гл. спец.	Марков		
Рук. гр.	Скобликов		План кровли, ведомость и спецификация перемычек — ГИПРОНИСЕЛЬХОЗ
Ст. инж.	Тарова		
Проверил	Беляев		

Привязан

Инв. №

Копировал

Формат 22

18634-03 8

Гл. констр. отд. Теляковский

Взам. инв. № | Подпись и дата | Инв. № подл.

План полов, перемычек и отверстий

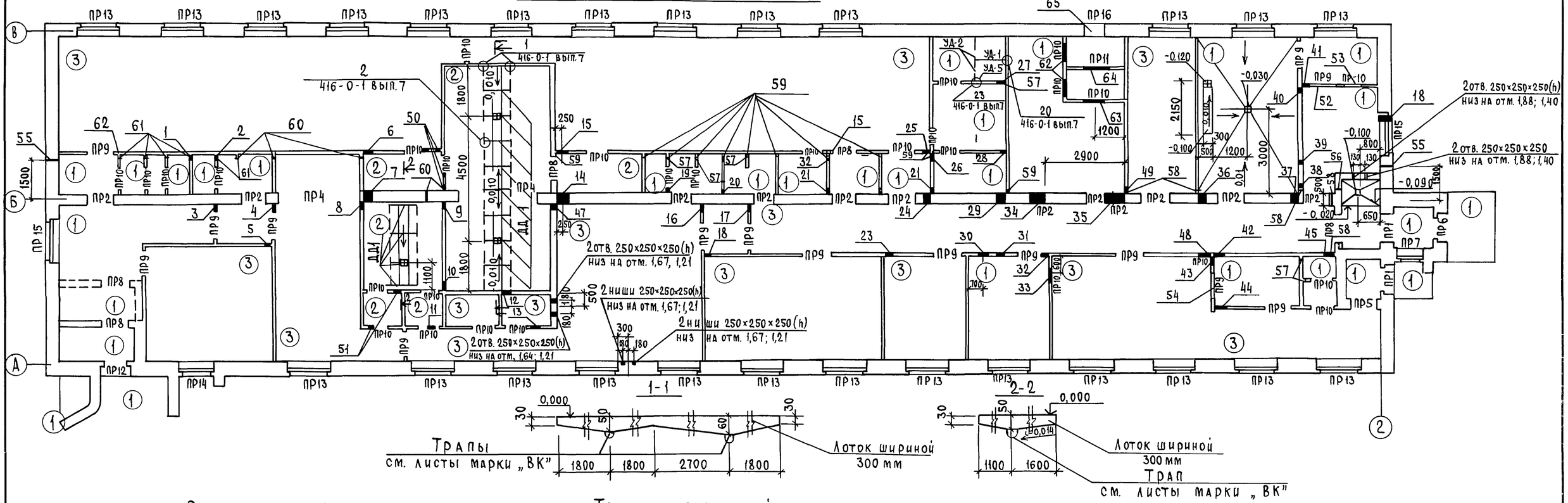

Экспликация полов

Наименование или номер помещения по проекту	Тип пола по проекту	Схема пола или номер узла по серии	Элементы пола и их толщина	Площадь пола м²
1;2;4;5;6;7;8;17;18;19;20;21;22;24;25;27;29;33;26;35	1		Покрытие-бетон М200 -20мм Подстилающий слой-бетон М100-80мм Основание-утрамбованный щебнем крупностью 40-60мм грунт	148,80
10;11;14;15	2		Покрытие-плитка керамическая по ГОСТ 6787-80 -13мм Прослойка-цементно-песчаный раствор М150 -15мм Подстилающий слой-бетон М100-80мм Основание-утрамбованный щебнем крупностью 40-60мм грунт	52,7
3;9;12;13;16;23;28;30;31;32 17;34	3		Покрытие-линолеум по ГОСТ 7251-77 - 2мм Прослойка-холодная мастика на водостойких вяжущих Утеплитель-легкий бетон М50 - 20мм Подстилающий слой-бетон М100 - 80мм Основание-утрамбованный щебнем крупностью до 60мм грунт	322,80

Таблица отверстий

Номер	Размер отверстия в×h	Отметка низа отверстия
1	250×250	2,425
2	350×350	2,325
3	300×350	2,350
4	300×400	2,300
5	250×250	2,425
6	350×350	2,350
7	350×350	2,350
8	350×400	2,300
9	350×400	2,300
10	400×400	2,150
11	250×250	2,425
12	450×450	2,125
13	350×350	2,000
14	400×400	2,025
15	400×400	2,025
16	400×400	2,300
17	400×400	2,300
18	250×250	2,425
19	350×350	2,100
20	350×350	2,050
21	350×350	2,050

1	2	3
22	250×250	2,100
23	250×250	2,425
24	350×400	2,300
25	350×400	2,300
26	250×250	2,100
27	250×250	2,075
28	350×680	2,025
29	350×350	2,025
30	450×450	2,250
31	350×350	2,025
32	400×400	2,300
33	550×450	2,250
34	550×400	2,300
35	750×450	2,250
36	400×400	1,975

1	2	3
37	400×400	2,300
38	250×350	2,025
39	250×250	2,100
40	250×250	2,100
41	250×350	2,025
42	400×400	2,025
43	350×375	2,325
44	350×975	2,025
45	250×250	2,425
46	350×350	2,050
47	350×700	2,000
48	650×450	2,250
49	250×525	1,800
50	300×200	2,400
51	250×200	2,400

1	2	3
52	1000×1800	0,300
53	500×500	1,000
54	1000×500	1,200
55	50×50	0,095
56	100×200	0,650
57	100×200	0,100
58	100×200	2,050
59	150×250	2,100
60	100×200	2,000
61	100×200	0,100
62	510×1200	0,300
63	720×720	0,260
64	1170×1020	0,105 для $t_н$=-20°
	920×1020	0,105 для $t_н$=-30°
	1170×520	0,105 для $t_н$=-40°
65	1400×600	1,800

1. Для утепленця, предусмотреть укладку по грунту основания под конструкцию пола на ширину 1,5м от наружных стен слоя керамзита толщиной 0,15м (кроме тамбуров и венткамеры).

Согласовано: ОВ Ногинская; ВК Павлова

Привязан

Инв. №

ГИП	Попов	
Нач.отд	Горбунов	
Гл.констр.	Теляковский	
Н. контр.	Марков	
Гл.спец.	Марков	
Рук.гр.	Скобликов	
Ст.техн.	Корягина	
Провер.	Беляев	

АС

Санитарный пропускник на 120 человек для животноводческих и птицеводческих предприятий

Стадия	Лист	Листов
Р	6	

Планы полов, перемычек и отверстий

ГИПРОНИСЕЛЬХОЗ

Копировал Формат 22

18634-03 9

Типовой проект 807-11-6.83 Альбом II часть 2

План фундаментов

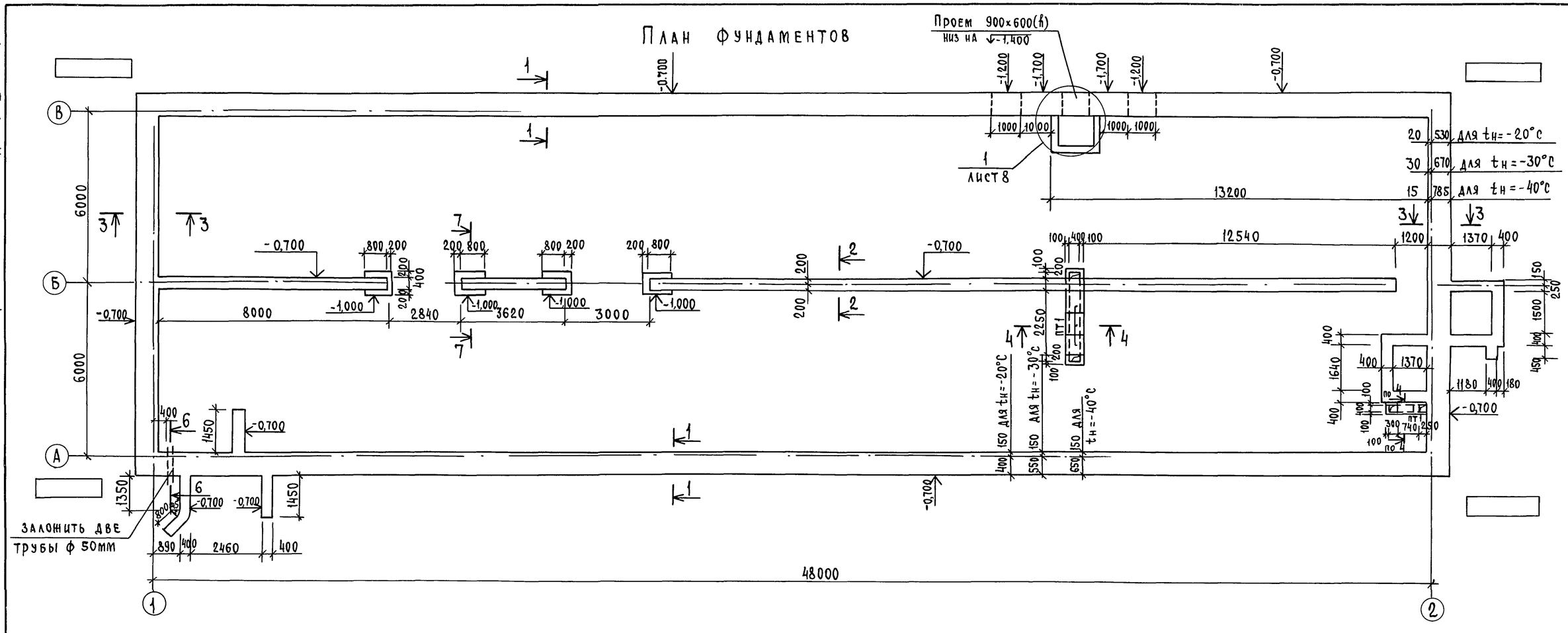

Таблица расчетных нагрузок на верхнем обрезе фундамента (при снеге 100 кг/м²)

Сечен.	Схема	$t_н = -20°C$	$t_н = -30°C$	$t_н = -40°C$
		N кг/п.м	N кг/п.м	N кг/п.м
1-1	N	4400	5300	6100
2-2		4000	4150	4250
3-3		3300	4200	5000

1. Фундаменты запроектированы для строительства на площадках со спокойным рельефом при маловлажных, непучинистых и непросадочных грунтах, при отсутствии грунтовых вод со следующими нормативными характеристиками: $C = 0{,}02$ кг/см²; $\varphi = 28°$; $\gamma = 1{,}8$ т/м³; $E = 150$ кг/см².
2. Фундаменты под кирпичные стены ленточные из бетона марки 100.
3. Глубина заложения фундаментов уточняется при привязке проекта к местным условиям площадки в соответствии со СНиП II-15-74.
4. Гидроизоляция кирпичных стен на отметке -0,050 из слоя цементного раствора состава 1:3 с гидрофобными добавками.
5. Вдоль наружных стен устраивается асфальтовая отмостка шириной 700мм на щебеночном основании толщиной 100мм.
6. Лист смотреть совместно с листом 8.

Согласовано: СС Брешков

Инв. № подл. | Подпись и дата | Взам. инв. №

ГИП	Попов		
Нач. отд.	Горбунов		
Гл. констр.	Теляковский		
Н. контр.	Марков		
Гл. спец.	Марков		
Рук. гр.	Скобликов		
Инж.	Дымов		
Провер.	Ермакова		

Привязан

АС

Санитарный пропускник на 120 человек для животноводческих и птицеводческих предприятий

Стадия	Лист	Листов
Р	7	

План фундаментов

ГИПРОНИСЕЛЬХОЗ

Копировал

Формат 22

18634-03 10

Типовой проект 807-11-6.83 Альбом III часть 2

1-1

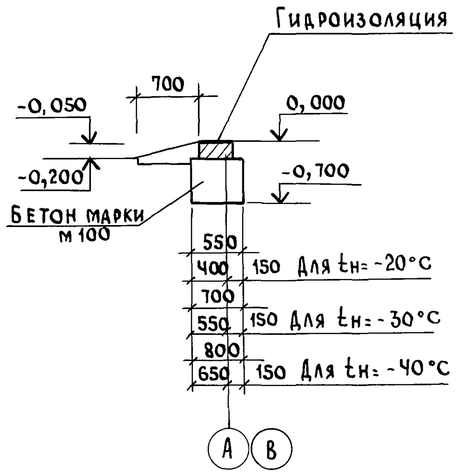

2-2

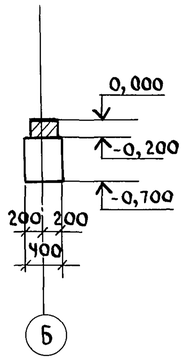

3-3

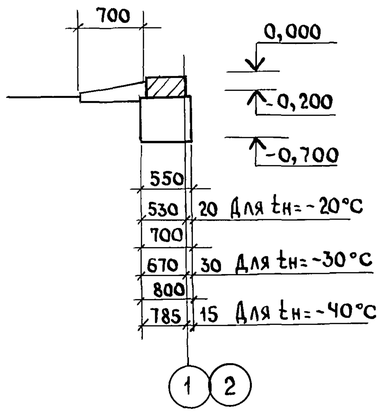

4-4

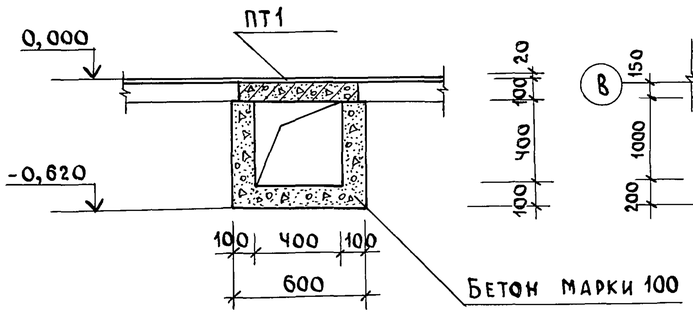

1

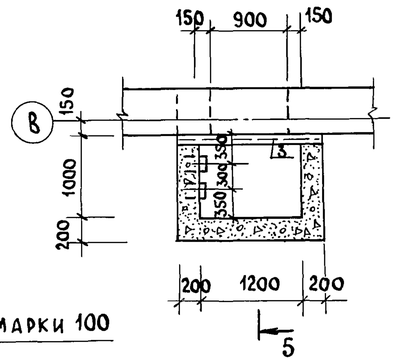

5-5

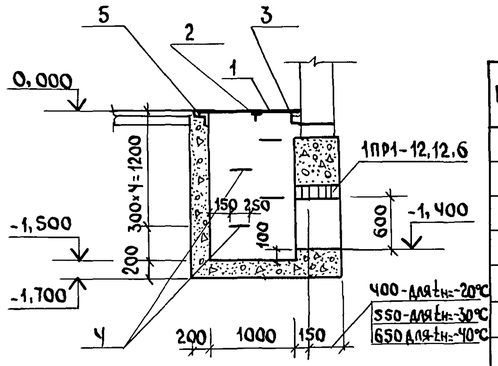

Спецификация элементов фундаментов и каналов

Марка	Обозначение	Наименование	Кол.	Масса ед. кг	Примеч.
		Сборные железобетонные конструкции			
ПТ1	3,006-2, вып III-2; II-4	Плита перекрытия			
		Канала П4-15	4	110	
1ПР1-12,12,6	1,138-10 вып.1	Перемычка 1ПР1-12,12,6 для tн=-20°С	4	25	
		Перемычка 1ПР1-12,12,6 для tн=-30°С	5	25	
		Перемычка 1ПР-1,12,12,6 для tн=-40°С	6	25	
		Монолитные бетонные конструкции			
		Ленточн. ф-ты для tн=-20°	м³	48,7	
		Ленточн ф-ты для tн=-30°	м³	57,9	
		Ленточн. ф-ты для tн-40°	м³	64,6	
		Приямок	м³	3,14	
		Каналы подпольные	м³	0,56	

Спецификация стали на приямок

Марка	Обозначение	Наименование	Кол.	Масса ед. кг	Примечание
1		Рифленая сталь δ=5мм	2м²	85,0	
		ГОСТ 8568-77			
2		Ребро жесткости L50×5	1	3,8	
		ℓ=1050; ГОСТ 8509-72			
3		Балка С10; ℓ=1600			
		ГОСТ 8240-72	1	14,0	
4		Скоба ф16АII; ℓ=630;			
		ГОСТ 5181-75	4	10,3	
5	3,400-6/76	Закладная деталь			
		МИ4-46	3,5пн	15,4	

Деталь устройства бетонной подготовки под кирпичные перегородки

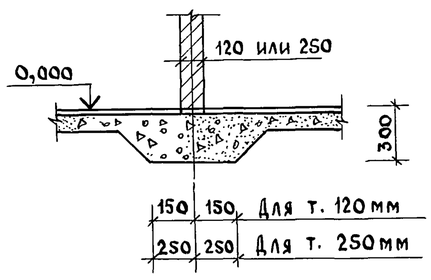

6-6

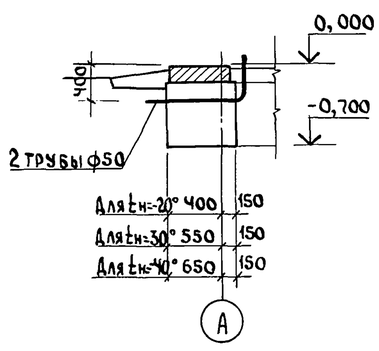

7-7

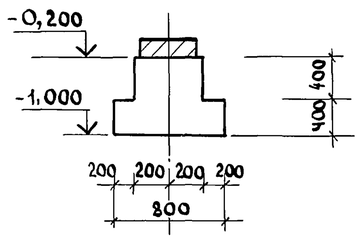

Лист смотреть совместно с листом 7

Гип	Попов		
Нач. отд.	Горбунов		
Гл. конст.	Теляковский		
Н. контр.	Марков		
Гл. спец	Марков		
Рук. гр.	Скобликов		
Ст. техн	Коптева		
Провер.	Ермакова		

АС

Санитарный пропускник на 120 человек для животноводческих и птицеводческих предприятий

Стадия	Лист	Листов
Р	8	

Узлы и сечения фундаментов

ГИПРОНИСЕЛЬХОЗ

Согласовано:		
ОВ	Нагинская	
СС	Брешков	

Инв. № подл. | Подпись и дата | Взам. инв. №

Типовой проект 807-11-6.83 Альбом III часть 2

Схема расположения плит покрытия

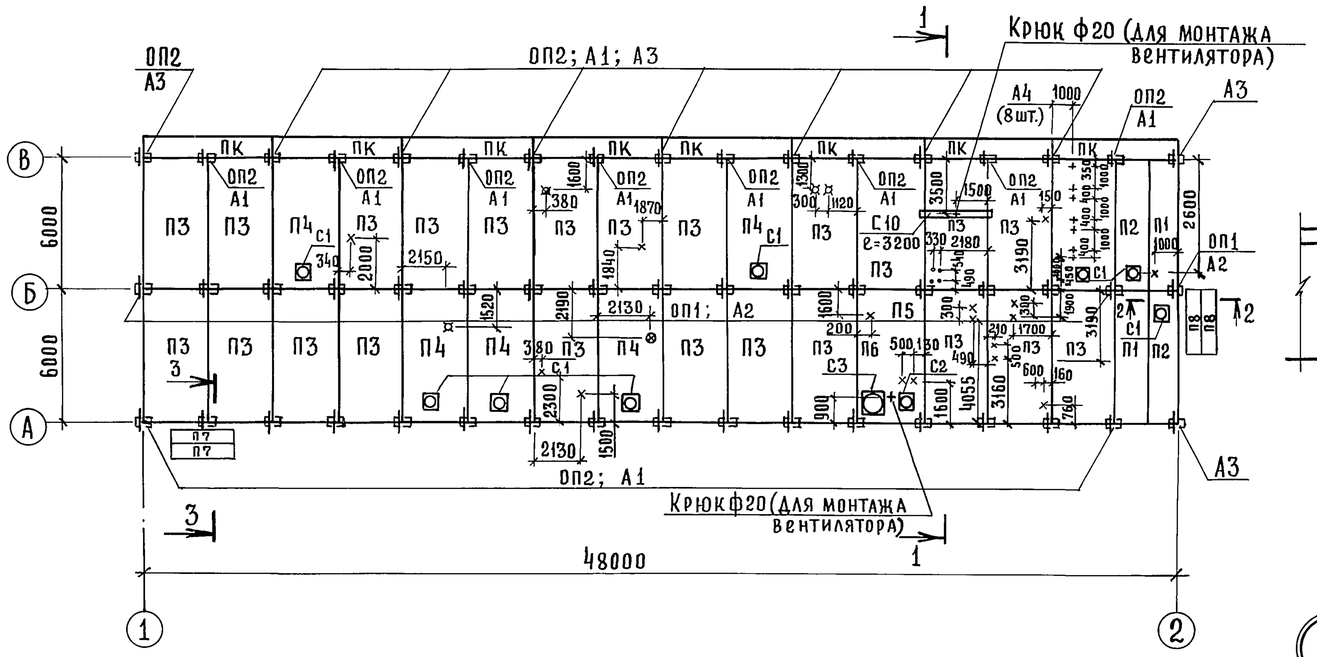

3–3

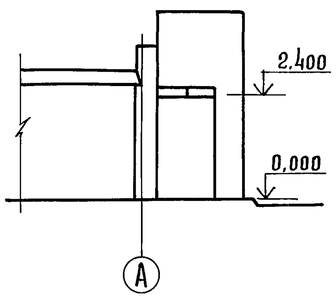

1–1

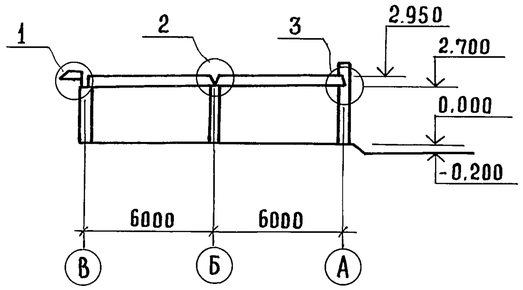

1

2–2

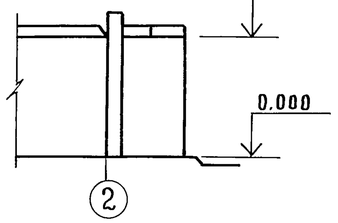

2

3

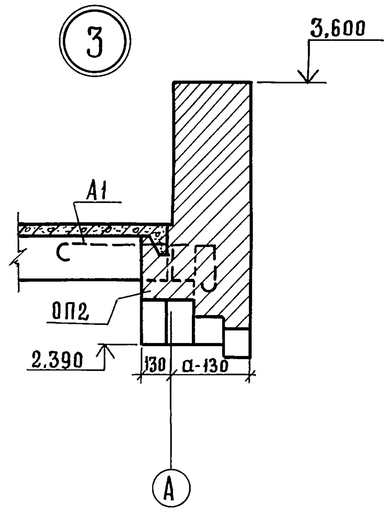

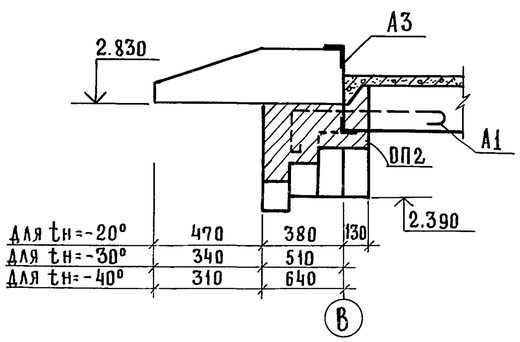

Для tн=-20°	470	380	130
Для tн=-30°	340	510	
Для tн=-40°	310	640	

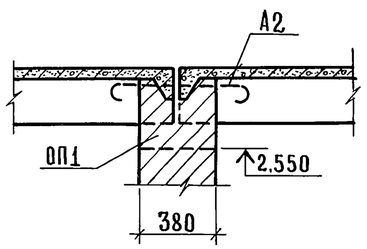

1. Швы между плитами покрытия тщательно заделать бетоном марки 100 на мелком заполнителе.
2. Отверстия ф20 в плитах покрытия высверлить по месту; установку подвесок для крепления воздуховодов осуществлять до устройства кровли (спецификацию на подвески см. чертежи ОВ)

Спецификация плит покрытия

Марка	Обозначение	Наименование	Кол.	Масса кг	Примечан.
		Для tн=-20°;-30°;-40°С			
П7	3.006-2 вып II-2; II-4	Плита П14д-3	2	480	
П8	3.006-2 вып. II-2; II-4	Плита П23д-3	2	820	
С1	1.494-24 вып.1	Стакан СБ4А-1	8	150	
С2	1.494-24 вып.2	Стакан СБ7А	1	290	
С3	1.494-24 вып.2	Стакан СБ10А	1		
ОП1	1.862-1 вып.1	СПО-2,5-4	17	33	
ОП2	3.006 вып. II-2	ОП2	32	13	
		Для tн=-20°С			
П1	1.865-4 вып. 1,2,3,4	Плита ПС2-2АIIIв	2	1200	
П2	1.865-4 вып. 1,2,3,4	Плита ПС2-2АIIIв(4)	2	1200	
П3	1.865-4 вып. 1,2,3,4	Плита ПС1-3АIIIв	23	2300	
П4	1.865-4 вып. 1,2,3,4	Плита ПС1-4АIIIв(4)	6	2300	
П5	1.865-4 вып. 1,2,3,4	Плита ПС2-2АIIIв(7)	1	1200	
П6	1.865-1 вып. 1,2,3,4	Плита ПС2-2АIIIв(10)	1	1200	
ПК	1.433-1	Карнизная панель ПК40-1	8	1330	
		Для tн=-30°С			
П1	1.865-4 вып.1,2,3,4	Плита ПС2-2АIIIв	2	1200	
П2	1.865-4 вып. 1,2,3,4	Плита ПС2-2АIIIв(4)	2	1200	
П3	1.865-4 вып. 1,2,3,4	Плита ПС1-4АIIIв	23	2300	
П4	1.865-4 вып. 1,2,3,4	Плита ПС1-5АIIIв(4)	6	2300	
П5	1.865-4 вып. 1,2,3,4	Плита ПС2-2АIIIв(7)	1	1200	
П6	1.865-4 вып. 1,2,3,4	Плита ПС2-2АIIIв(10)	1	1200	
ПК	1.433-1	Карнизная панель ПК40-1	8	1330	
		Для tн=-40°С			
П1	1.865-4 вып.1,2,3,4	Плита ПС2-2АIIIв	2	1200	
П2	1.865-4 вып. 1,2,3,4	Плита ПС2-3АIIIв(4)	2	1200	
П3	1.865-4 вып. 1,2,3,4	Плита ПС1-4АIIIв	23	2300	
П4	1.865-4 вып. 1,2,3,4	Плита ПС1-5АIIIв(4)	6	2300	
П5	1.865-4 вып. 1,2,3,4	Плита ПС2-3АIIIв(7)	1	1200	
П6	1.865-4 вып. 1,2,3,4	Плита ПС2-3АIIIв(10)	1	1200	
ПК	1.433-1	Карнизная панель ПК50-1	8	1610	
		Изделия металлические			
		Для tн=-20°;-30°;-40°			
А1	Т.пр. Альбом III КЖИ-АН1.000.СБ	Анкер АН1	31	0,7	
А2	-КЖИ-АН2.000.СБ	Анкер АН2	17	0,52	
А3	-КЖИ-АН2.000.СБ	Анкер АН3	9	1,78	
А4	-КЖИ-АН4.000СБ	Анкер АН4	8	2,99	

СОГЛАСОВАНО: ОВ; Нагинская; Подпись; Взам. инв. №; Подпись и дата; Инв. № подл.

ГИП	Попов	Подпись	
Нач. отд.	Горбунов	"	
Гл. констр.	Теляковский	"	
Н. контр.	Марков	"	
Гл. спец.	Марков	"	
Рук. гр.	Скобликов	"	
Инжен.	Элькина	"	
Провер.	Скобликов	"	

Привязан

Инв. №

АС

Санитарный пропускник на 120 человек для животноводческих и птицеводческих предприятий

Стадия	Лист	Листов
Р	9	

Схема расположения плит покрытия

ГИПРОНИСЕЛЬХОЗ

Формат 18634-03

Пров. 1.03.88

Кон. Яковлев