ТИПОВОЙ ПРОЕКТ
807-11-6.83

САНИТАРНЫЙ ПРОПУСКНИК НА 120 ЧЕЛОВЕК ДЛЯ ЖИВОТНОВОДЧЕСКИХ И ПТИЦЕВОДЧЕСКИХ ПРЕДПРИЯТИЙ

АЛЬБОМ II часть 1

Архитектурные решения. Конструкции железобетонные.
Вариант со сборным железобетонным каркасом и панельными стенами

18634-02

НОВАЯ ЦЕНА УКАЗАНА В СЧЕТ-НАКЛАДНОЙ

				Привязан
Инв.№				

Прав. Эсаул 14.2.89г Коп. Петрук

ТИПОВОЙ ПРОЕКТ
807-11-6.83

САНИТАРНЫЙ ПРОПУСКНИК НА 120 ЧЕЛОВЕК ДЛЯ ЖИВОТНОВОДЧЕСКИХ И ПТИЦЕВОДЧЕСКИХ ПРЕДПРИЯТИЙ

СОСТАВ ПРОЕКТА:

Альбом I Пояснительная записка. Технологические чертежи. Отопление и вентиляция. Водопровод и канализация. Электротехнические чертежи. Автоматизация вентсистем. Связь и сигнализация

Альбом II
- часть 1 Архитектурные решения. Конструкции железобетонные. Вариант со сборным железобетонным каркасом и панельными стенами
- часть 2 Архитектурно-строительные решения Вариант с кирпичными стенами

Альбом III Строительные изделия (из т. п. № 807-11-1)

Альбом IV Заказные спецификации

Альбом V Сметы
- часть 1 Общая часть
- часть 2 Вариант со сборным железобетонным каркасом и панельными стенами
- часть 3 Вариант с кирпичными стенами

АЛЬБОМ II ЧАСТЬ 1

РАЗРАБОТАН
ИНСТИТУТОМ „ГИПРОНИСЕЛЬХОЗ"

Главный инженер института Л.С. Бутаев
Главный инженер проекта С.П. Попов

УТВЕРЖДЕН ГЛАВСЕЛЬСТРОЙПРОЕКТОМ
МИНСЕЛЬХОЗА СССР
Сводное заключение от 17 мая 1982г № 32
Введен в действие Гипронисельхозом
Приказ от 24 сентября 1982г № 324

				Привязан
Инв. №				

Содержание альбома

№ листа	Наименование	Стр.
	Содержание альбома	2
АР-1	Общие данные	3
АР-2	Фасады	4
АР-3	План на отм. 0,000.	5
АР-4	Фрагмент плана 1. Фрагмент фасада 1. Разрезы 1-1÷4-4	6
АР-5	План кровли и спецификации	7
АР-6	Планы полов, перемычек и отверстий.	8
КЖ-1	Общие данные	9
КЖ-2	Схема расположения элементов фундаментов	10
КЖ-3	Узлы и сечения фундаментов	11
КЖ-4	Узлы и сечения фундаментов	12
КЖ-5	Схемы расположения колонн, балок и плит покрытия	13
КЖ-6	Схемы расположения панелей стен.	14
КЖ-7	Спецификация элементов стеновых панелей. Ведомость монтажных узлов панелей стен.	15

пров: 28.4.87г.

Альбом II часть 1

Типовой проект 807-11-6.83

Ведомость рабочих чертежей основного комплекта

Лист	Наименование	Примечание
1	Общие данные	
2	Фасады	
3	План на отм. 0,000	
4	Фрагмент фасада 1. Фрагмент плана 1. Разрезы 1-1÷4-4	
5	План кровли и спецификации	
6	Планы полов, перемычек и отверстий	

Таблица толщин стеновых панелей, наружных кирпичных стен и утеплителя кровли

$t^{\circ}_{н}$	Толщина стен (мм)		Толщина утеплителя (мм)	
	Наружные стены из 2х слойных стеновых панелей из керамзитобетона γ=900 кг/м³ (приняты по серии „0" 1.832.1-9 вып.0)	Кирпичные наружные стены из кирпича марки 75	Гидрофобизированные минераловатные плиты повышенной жесткости γ=200 кг/м³ над помещ. душевой	Пенобетон γ=400 кг/м³ над помещ. с нормальн. режимом
-20°С	300	510	180	130
-30°С	400	510	220	170
-40°С	500	510	270	210

Ведомость ссылочных и прилагаемых документов

Обозначение	Наименование	Примечание
	Ссылочные документы	
ГОСТ 11214-78	Окна и балконные двери деревянные	
	с двойным остеклением для жилых и общест-	
	венных зданий	
ГОСТ 6629-74*	Двери деревянные внутренние для жилых	
	и общественных зданий	
1.138-10 вып. 1	Перемычки железобетонные для	
	зданий с кирпичными стенами	
1.136-11	Двери деревянные входные наружные	
	тамбурные и служебные для	
	жилых и общественных зданий	
2.460-5 вып.1	Архитектурные детали утепленных	
	покрытий одноэтажных промышленных зданий	
2.430-3 вып. 2	Типовые архитектурно-строительные	
	детали промышленных зданий с кирпич-	
	ными стенами	
416-0-1 вып.7	Унифицированные секции зданий	
	административно-бытового назначения	
2.460-15 вып.1	Типовые узлы покрытий промышленных зданий	
	в местах установки крышных вентиляторов	
2.830-1 вып.1	Типовые узлы наружных стен	
	одноэтажных сельскохозяйственных	
	зданий	

Ведомость отделки помещений

Наименование или номер помещения	Потолок		Стены или перегородки		Низ стен или перегородок (панель)			Примечание
	Площадь м²	Вид отделки	Площадь м²	Вид отделки	Площадь м²	Вид отделки	Высота мм	
1; 2; 25; 26; 30; 32; 33	102,2	Затирка	317,6	Штукатурка	240.3	Масляной		
		Клеевая побелка		Окраска извест-		краской за	2400	
				ковая белая		2 раза		
9; 12; 13; 16; 6; 24; 7;	233,9	Затирка	504,00	Штукатурка				
28; 29		Клеевая побелка		Окраска масляной				
				Краской за 2 раза	—	—	—	
11; 15	41,1	Затирка	103,78	Штукатурка	59,88			
		Окраска водо		масляной		глазурованная		
		эмульсионная		краской за 2 раза		плитка	1800	
3; 23; 31	71,8	Затирка	86,64	Штукатурка				
		Клеевая побелка		Окраска клеевая	—	—	—	
4; 5; 8; 10; 14; 17; 21;	58,4	Затирка	343,65	Штукатурка				
18; 19; 20; 27; 34; 35		Окраска водо-		Окраска масляной	—	—	—	
		эмульсионная		краской за 2 раза				
22	36,2	Затирка	38,69	Затирка				
		Окраска извест-		Окраска извест-	—	—	—	
		ковая белая		ковая белая				

Ведомость спецификаций

Лист	Наименование	Примеч.
1	Ведомость отделки помещений	
2	Спецификация заполнения оконных проемов	
3	Ведомость проемов дверей	
5	Спецификация элементов заполнения проемов	
5	Ведомость перемычек	
5	Спецификация перемычек	
5	Спецификация гардеробного оборудования	
5	Спецификация сборных перегородок	
5	Спецификаций изделий для венткамеры	

1. Ограждающие конструкции приняты из условия: $t_в$ = 18-23°С с $\varphi_в$=85% и для помещения душевой $t_в$ = 25°С и φ=80%; $t_н$=-20°; -30°; -40°С; I ветровой район с $q_в$=35 кг/м²; III снеговой район с $q_{сн}$=100 кг/м²; $t_н$=-20°; -30° и -40°С.
2. Наружные стены выполняются из двухслойных стеновых панелей из керамзитобетона γ=900 кг/м³; кирпичные участки стен и внутренние перегородки - из обыкновенного глиняного кирпича (ГОСТ 530-71) марки 75 на цементно-песчаном растворе марки 25.
3. Наружный ряд кирпичной кладки выполняется из силикатного кирпича с утопленными швами глубиной 10мм.
4. При пересчете толщин ограждающих конструкций сопротивление теплопередачи R_o следует принимать равным экономически целесообразному сопротивлению теплопередачи $R_o^{эк}$; в соответствии с п. 2.14 и 2.15 СНиП II-3-79 и конкретными для района привязки данными.

Типовой проект разработан в соответствии с действующими нормами и правилами и предусматривает мероприятия, обеспечивающие взрывную, взрывопожарную и пожарную безопасность при эксплуатации здания.

Главный инженер проекта Попов С.П.

Согласовано: Гл. констр. отд. Телятковский

Инв. № подл. | Подпись и дата | Взам. инв. №

Привязан

Инв. №

АР

ГИП	Попов	
Нач.отд.	Горбунов	
Гл.арх.	Гаврилов	
Н.контр.	Марков	
Гл.спец.	Марков	
Рук.гр.	Скобликов	
Ст.арх.	Беляев	
Проверил	Тадрова	

Санитарный пропускник на 120 человек для животноводческих и птицеводческих предприятий

Стадия	Лист	Листов
Р	1	6

Общие данные

ГИПРОНИСЕЛЬХОЗ

Копировал Формат 22 18634-02 4

Типовой проект 807-11-6.83 Альбом II часть 1

Фасад 1-9

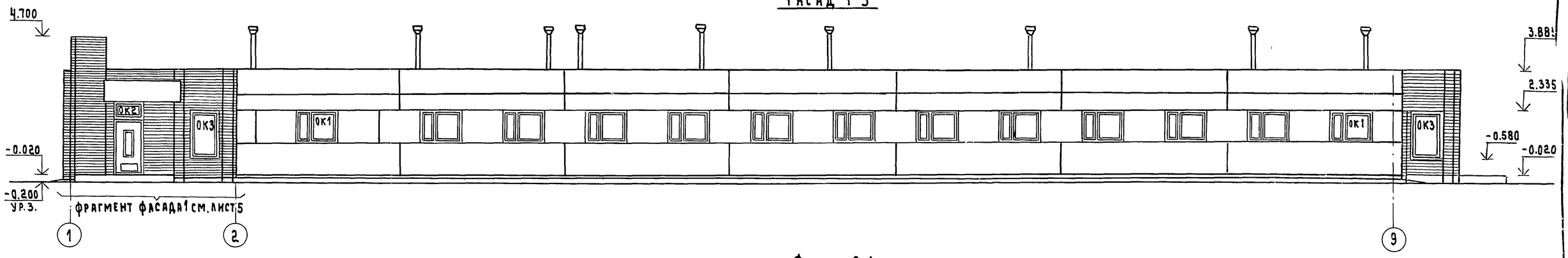

Фасад 9-1

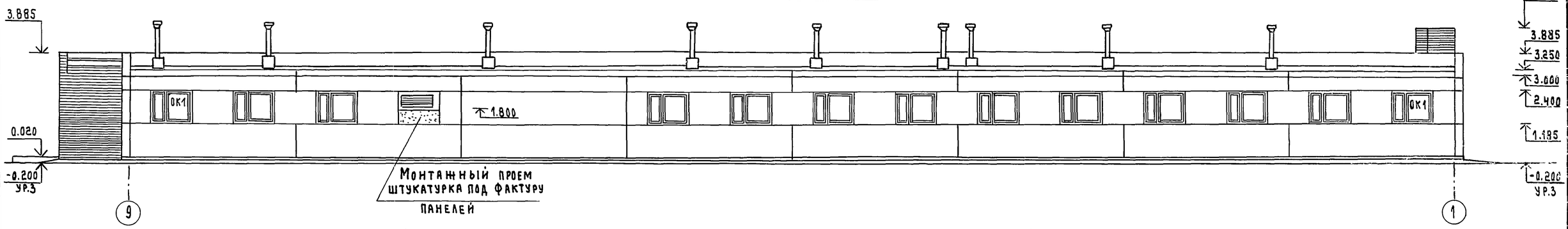

Фасад А-В

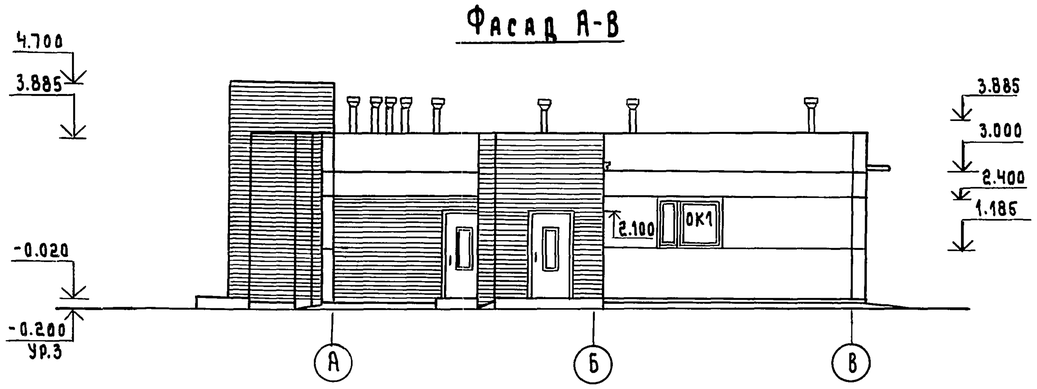

Фасад В-А

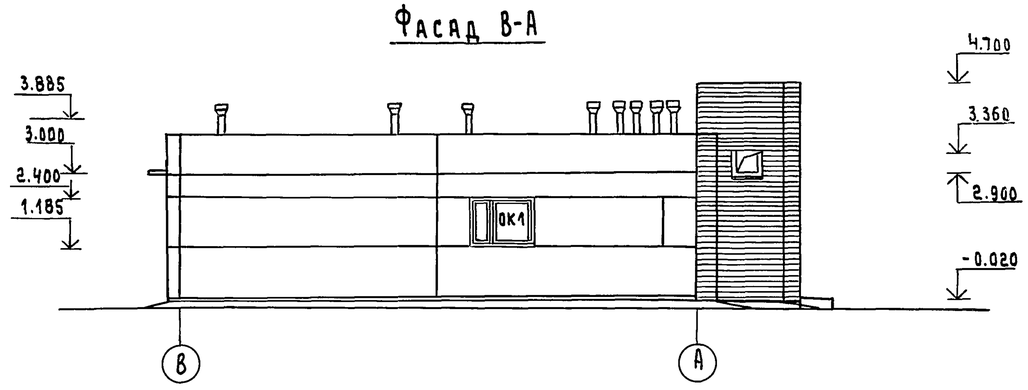

1. Узлы крепления оконных блоков приняты по серии 2.830 вып.1

Спецификация заполнения оконных проемов

Марка	Обозначение	Наименование	Кол.	Примечание
		Проем ОК1		
ОС12-15в	ГОСТ 11214-78	Оконный блок	1	
		Проем ОК2		
ОС 6-9	ГОСТ 11214-78	Оконный блок	1	
		Проем ОК3		
ОС18-12	ГОСТ 11214-78	Оконный блок	1	

Схемы заполнения оконных проемов

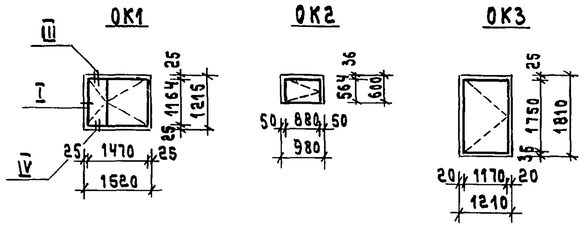

Привязан

Инв. N

ГИП	Попов		
Нач.отд.	Горбунов		
Гл.арх.	Гаврилов		
Н.контр.	Марков		
Гл.спец.	Марков		
Рук.гр.	Сковликов		
Ст.арх.	Беляев		
Провер.	Скобликов		

АР

Санитарный пропускник на 120 человек для животноводческих и птицеводческих предприятий

Стадия	Лист	Листов
Р	2	

Фасады

ГИПРОНИСЕЛЬХОЗ

18634-02 5

Копировал: Формат:

Гл. констр.отд. Теликовский

Взам. инв. N | Подпись и дата | Инв. N подл.

Типовой проект 801-11-6.83 Альбом II Часть 1

План на отм. 0,000

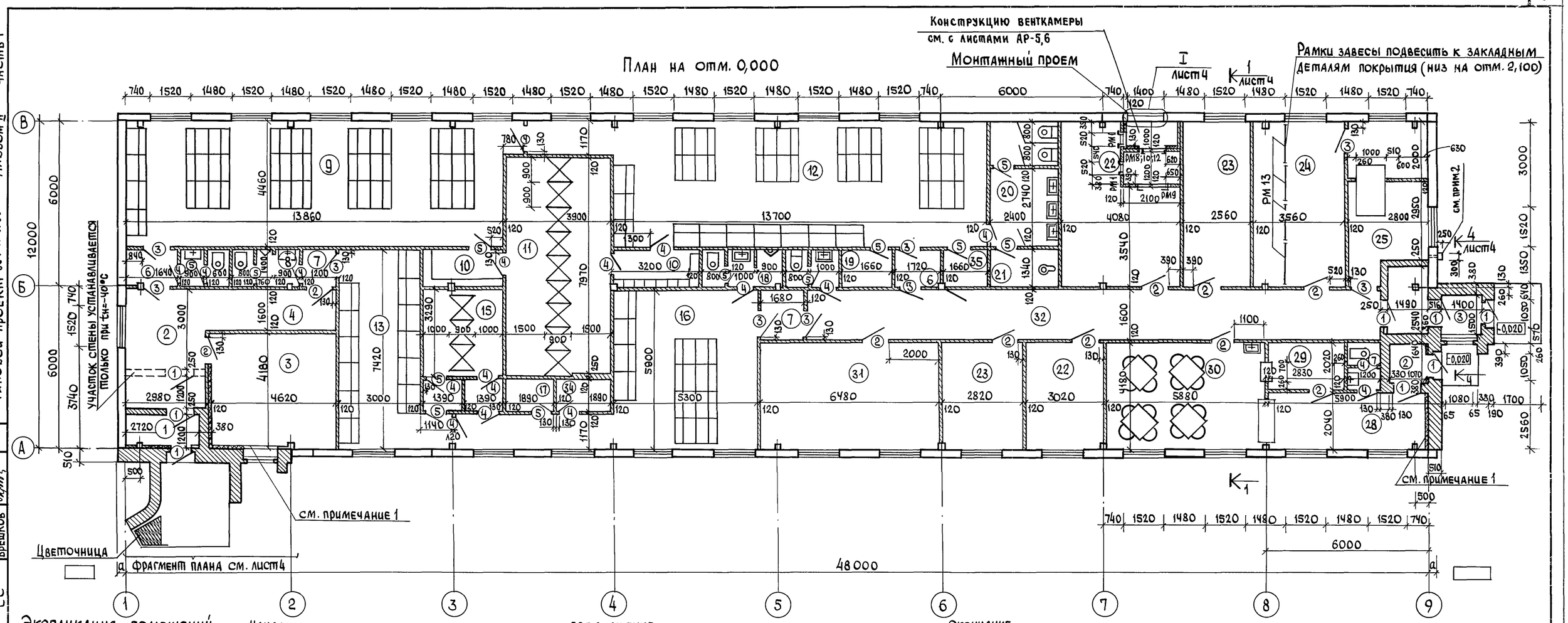

Экспликация помещений

	Наименование	Площадь м²
1	2	3
1	Тамбур	3,2
2	Вестибюль	12,9
3	Кабинет заведующего фермой	19,3
4	Коридор	7,1
5	Уборная	2,4
6	Тамбур (2)	4,6
7	Тамбур (2)	4,4
8	Уборная	3,2
9	Женский гардероб уличной и домашней одежды	62,6
10	Преддушевая (2)	8,5
11	Душевая	31,6
12	Женский гардероб рабочей одежды	61,6
13	Мужской гардероб уличной и домашней одежды	23,6
14	Тамбур (2)	33
15	Душевая	95
16	Мужской гардероб рабочей одежды	38,5
17	Кладовая чистой одежды	2,2
18	Уборная	6,0
19	Кладовая чистой одежды	2,2
20	Уборная	10,4
21	Комната личной гигиены женщины	3,2
22	Венткамера (2)	37,0
23	Комната специалистов (2)	27,1
24	Постирочная	20,7
25	Помещение для дезинфекции одежды	15,2
26	Тамбур	2,3
27	Уборная	2,4
28	Раздаточная	12,1
29	Моечная	5,7
30	Обеденный зал	24,6
31	Красный уголок	27,1
32	Коридор	33,7
33	Тамбур	5,9
34	Кладовая грязной одежды	2,2
35	Кладовая грязной одежды	2,5

Ведомость проемов дверей

Марка поз.	Размер проема в кладке
1	1050×2100
2:3	910×2070
А:5	710×2070

1. Участки стен для $t_н$=-30°С,-40°С от низа до пола утеплить мягкими минераловатными плитами γ=75кг/м³ толщиной 60мм по деревянным брускам 50×60мм с шагом 1000мм с последующей штукатуркой по сетке.
2. Утепленный деревянный ящик с размером 300×250×400(h) с дверцей из досок δ=25 мм. выполнить по месту. (Ящик снаружи обить кровельной сталью)

ГИП	Попов		
Нач.отд.	Горбунов		
Гл. арх.	Гаврилов		
Н.контр.	Марков		
Гл.спец.	Марков		
Рук. гр.	Скобликов		
Ст. арх.	Беляев		
Провер.	Грушина		

Привязан

Инв. №

АР

Санитарный пропускник на 120 человек для животноводческих и птицеводческих предприятий

Стадия	Лист	Листов
	3	

План на отм. 0,000

ГИПРОНИСЕЛЬХОЗ

18634-02 6

Копировал

Формат 22

Взам. инв. № | Подпись и дата | Инв. № подл.

ВК Э СС ТЛ Гл.констр.отд. ОВ

Павлова, Грицевская, Брешков, Смирнова, Теляковский, Натинская

Типовой проект 807-1-684 Альбом II часть 1

Фрагмент фасада 1

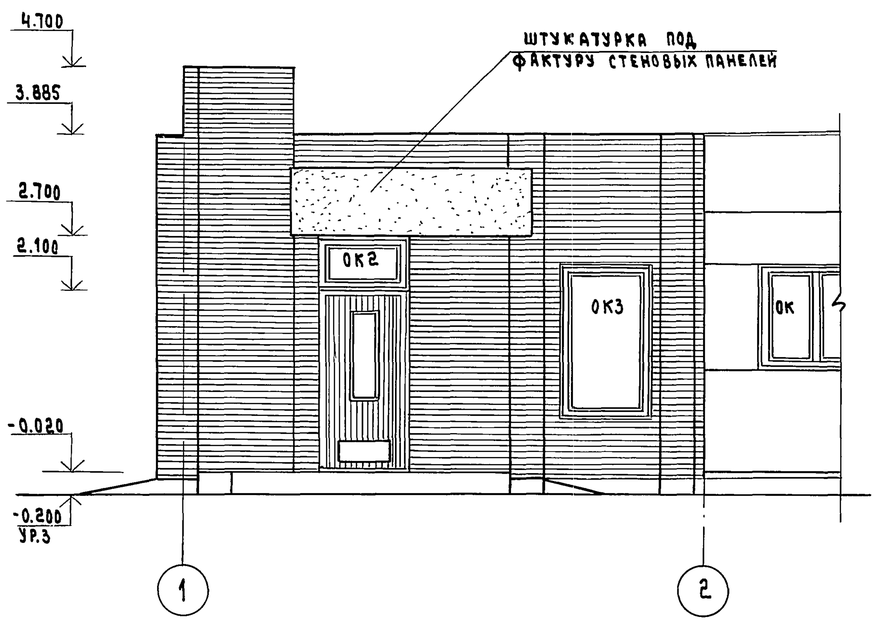

Разрез 2-2

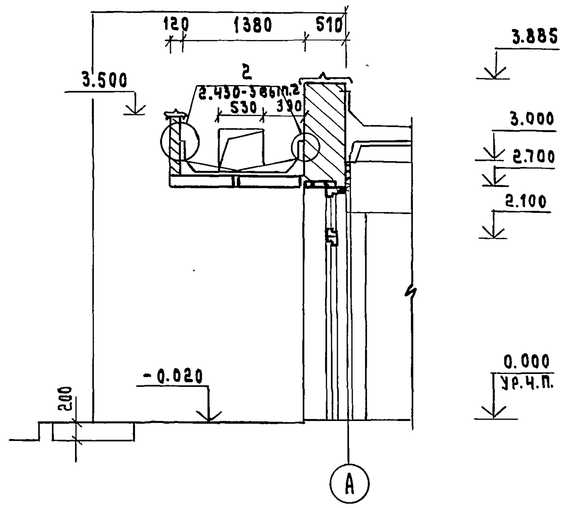

Разрез 3-3

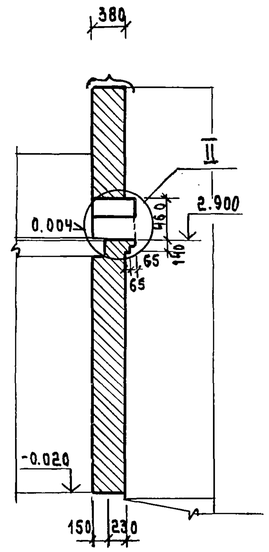

Разрез 4-4

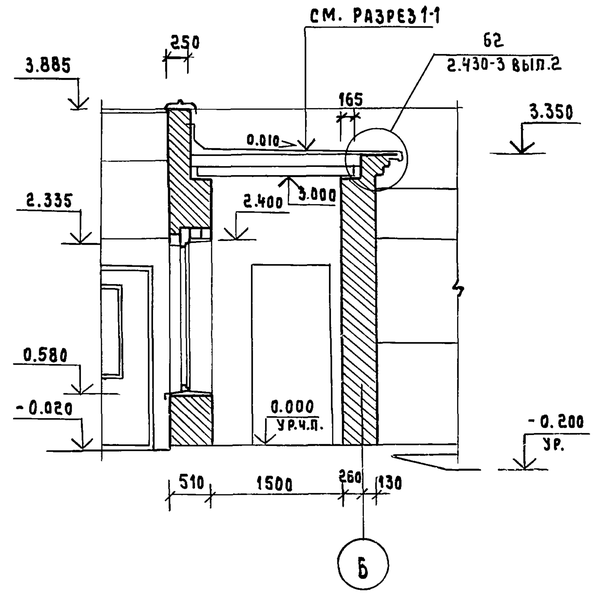

Фрагмент плана 1

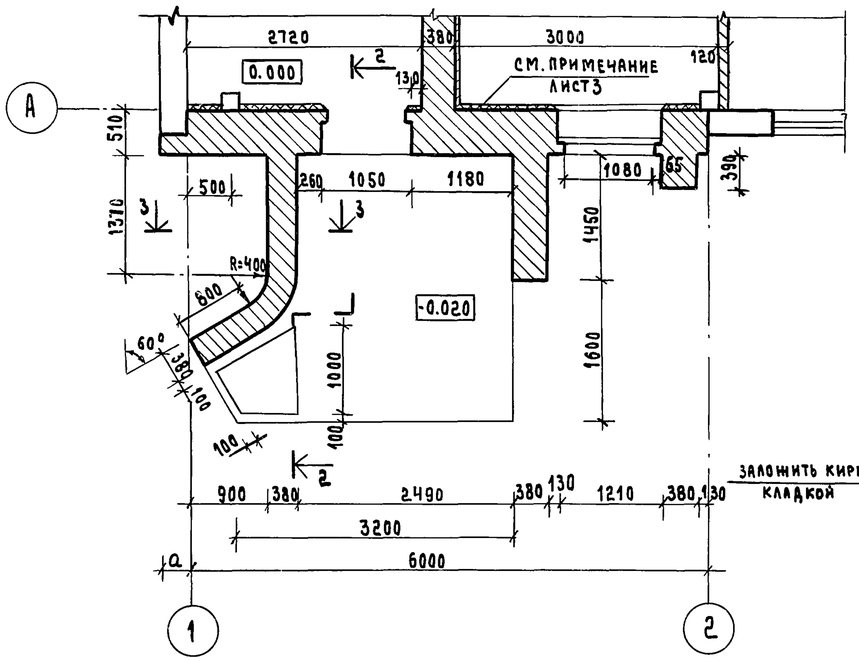

Разрез 1-1

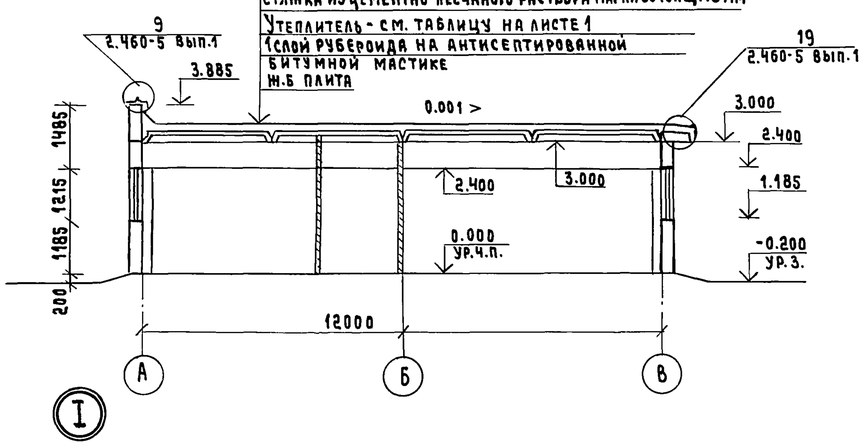

5-5

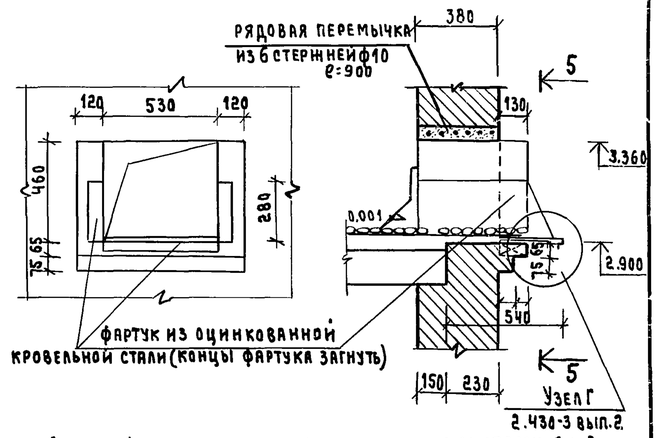

1. Данный лист смотреть совместно с листами 2 и 3
2. Крепление деревянной коробки и её примыкание в узле (I) выполняется аналогично установки оконного блока.

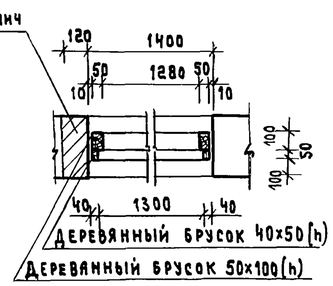

ГИП	Попов		
Нач.отд	Горбунов		
Гл. арх.	Гаврилов		
Н.контр.	Марков		
Гл.спец.	Марков		
Рук.гр.	Скобликов		
Архитект	Трушина		
Проверил	Беляев		

Привязан

Инв.N

АР

Санитарный пропускник на 120 человек для животноводческих и птицеводческих предприятий

Стадия	Лист	Листов
Р	4	

Фрагмент плана 1. Фрагмент фасада 1. Разрезы 1-1 ÷ 4-4

ГИПРОНИСЕЛЬХОЗ

Копировал: Формат: 18634-02 7

Гл. констр. отд. Теляковский

Инв.N подл. | Подпись и дата | Взам. инв.N

Типовой проект 807-11-6.83 Альбом III Часть I

План кровли

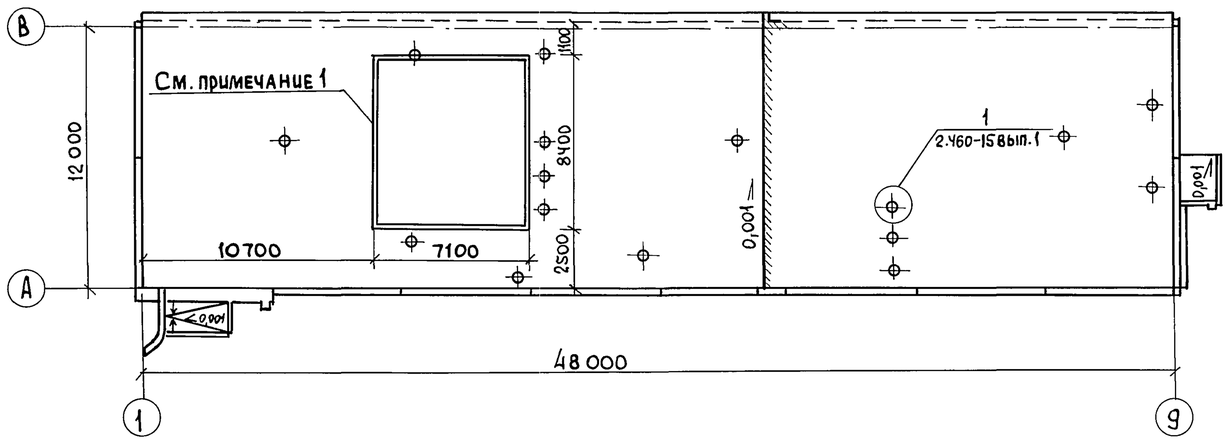

Спецификация элементов заполнения проемов

Марка, поз.	Обозначение	Наименование	Всего	Масса ед. кг	Примечание
1	1.136-11	Дверной блок ДН-20-9-4АМ	7/8		
2	ГОСТ 6629-74	Дверной блок ДГ 21-9	10		
3	ГОСТ 6629-74	Дверной блок ДГ21-9Л	9		
4	ГОСТ 6629-74	Дверной блок ДГ 21-7	15		
5	ГОСТ 6629-74	Дверной блок ДГ 21-7Л	12		
ОК-1	ГОСТ 11214-78	Оконный блок ОС12-15В	28		
ОК-2	ГОСТ 11214-78	Оконный блок ОС 6-9	1		
ОК-3	ГОСТ 11214-78	Оконный блок ОС18-12Г	2		

Ведомость перемычек начало

Марка, поз.	Схема сечения
1	2
ПР1	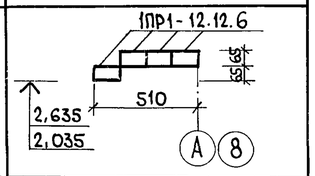
ПР2	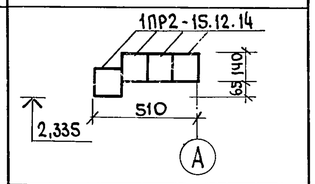
ПР3	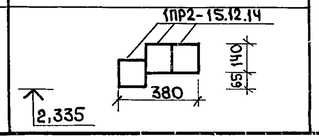

Продолжение

1	2
ПР4	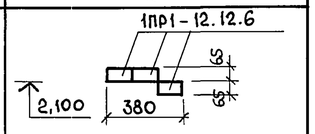
ПР5	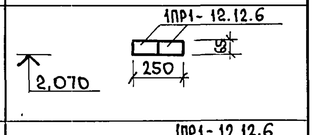
ПР6	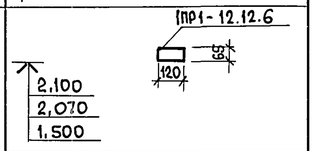
ПР7	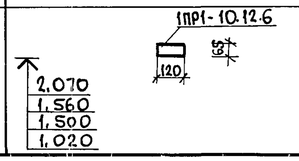

Окончание

1	2
ПР8	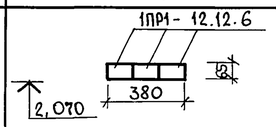
ПР9	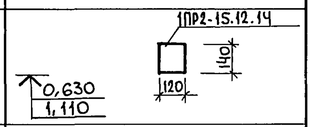

Спецификация перемычек

Марка	Обозначение	Наименование	Кол.	Масса	Примеч.
		Для $t_н$=-20°;-30°			
	1.138-10 вып.1	перемычка 1пр1-10,12,6	35	25	
	1.138-10 вып.1	перемычка 1пр2-15,12,14	8	75	
	1.138-10 вып.1	перемычка 1пр1-12,12,6	42	25	
		Для $t_н$=-40°			
	1.138-10 вып.1	перемычка 1пр1-12,12,6	44	25	

Спецификация изделий для венткамер

Марка, поз.	Обозначение	Наименование	Кол.	Масса ед., кг	Примечание
		Изделия деревянные			
		Деревянный брусок 40х50		0,01м³	
		Деревянный брусок 50х100		0,01м³	
		Изделия металлические			
РМ1	Т.пр. 807-11-I альбом III РМ1.00.0	Рамка металлическая РМ1	2	30,42	
РМ8	-РМ8.000	Рамка металлическая РМ8	1	56,30	$t_н$=-40°С
РМ9	-РМ9.000	Рамка металлическая РМ9	1	30,18	
РМ10	-РМ10.000	Рамка металлическая РМ10	1	65,38	$t_н$=-30°С
РМ11	-РМ11.000	Рамка металлическая РМ11	1	73,42	$t_н$=-20°С
РМ12	-РМ12.000	Рамка металлическая РМ12	4	14,66	
РМ13	-РМ13.000	Рамка металлическая РМ13	4	19,72	

Спецификация сборных перегородок

Марка поз.	Обозначение	Наименование	Кол.	Масса ед. кг	Примеч.
ДД-1	416-0-1 вып.7	Щит 0,87х1,7	12	30	
ШС	416-0-1 вып.7	Штанга 40х40х3 ЧМТУ 638-64	23,0	44,1	
УД-1	416-0-1 вып.7	Щит 1,18х1,8	1	32,0	
УД-2	416-0-1 вып.7	Дверь 0,59х1,8	2	16,0	
УД-5	416-0-1 вып.7	Щит 0,9х1,8	3	25,0	

Спецификация гардеробного оборудования

Марка, поз.	Обозначение	Наименование	Кол.	Масса ед. кг	Примеч.
	1.472-3	Шкаф металлический М3-33	80		со скамьей

1. Зона кровли, где вместо пенобетона укладывается минераловатный утеплитель и один дополнительный слой пароизоляции, толщину утеплителя см. лист 1.
2. Спецификации элементов заполнения проемов количество дверных блоков в знаменателе дано для $t_н$=-40°.

ГИП	Попов		
Нач.отд.	Горбунов		
Гл. арх.	Гаврилов		
Н. контр.	Марков		
Гл.спец.	Марков		
Рук. гр.	Скобликов		
Ст. инж.	Таирова		
Провер.	Беляев		

Привязан

Инв. №

АР

Санитарный пропускник на 120 человек для животноводческих и птицеводческих предприятий

Стадия	Лист	Листов
Р	5	

План кровли и спецификации.

ГИПРОНИСЕЛЬХОЗ

18634-02 8

Копировал МКоб — Формат 22

Гл. констр. отд. Теляковский

Взам. инв. № | Подп. и дата | Инв. № подл.

Типовой проект 807-1-1-6.83 Альбом II часть 1

План полов, перемычек и отверстий

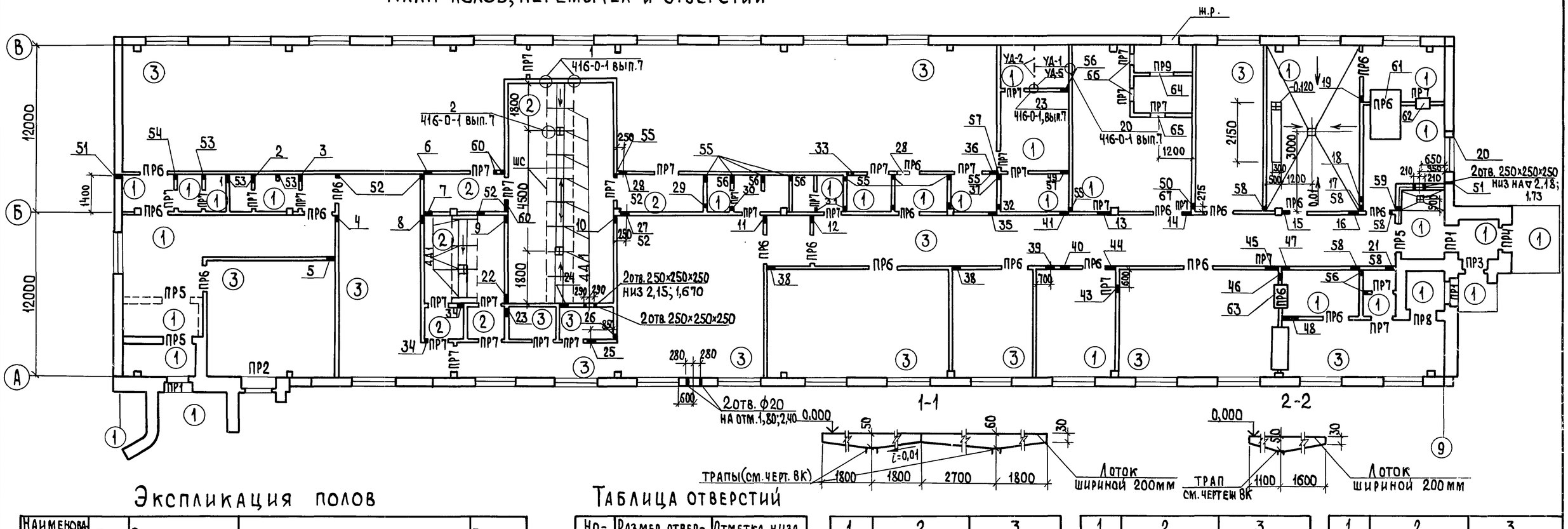

Экспликация полов

Наименование или номер помещения по проекту	Тип пола по проекту	Схема пола или номер узла по серии	Элементы пола и их толщина	Площадь пола м²
1;2;4;5;6;7;8;18;19;20;21;22;24;25;27;29;33;26;35	1		Покрытие-бетон М 200 20мм Подстилающий слой-бетон М100-80мм Основание-утрамбованный щебнем крупностью 40-60мм грунт	152,5
10;11;14;15	2		Покрытие-плитка керамическая по ГОСТ 6787-80 -13мм Прослойка-цементно-песчаный раствор М 150 -15мм Подстилающий слой-бетон М100-80 мм Основание-утрамбованный щебнем крупностью 40-80мм грунт	52,9
3;9;12;13;16;23;28 17;30;31 32;34	3		Покрытие-линолиум по ГОСТ 7251-77-2мм Прослойка-холодная мастика на водостойких вяжущих Утеплитель-легкий бетон М50-20мм Подстилающий слой-бетон М100-80мм Основание-утрамбованный щебнем крупностью 40-60мм грунт	337,70

Таблица отверстий

Номер	Размер отверстия b×h	Отметка низа отверстия
1	2	3
1	250×250	2,175
2	350×350	2,125
3	350×475	2,000
4	300×400	2,075
5	250×250	2,175
6	350×350	2,125
7	350×350	2,125
8	350×400	2,075
9	350×400	2,075
10	350×500	2,000
11	400×400	2,075
12	400×400	2,075
13	550×400	2,075
14	750×450	2,075
15	400×400	2,550
16	400×400	2,075
17	250×250	2,175
18	250×350	2,625
19	250×250	2,175
20	350×350	2,050

1	2	3
21	250×250	2,175
22	350×350	2,470
23	250×250	2,675
24	450×450	2,420
25	350×350	2,270
26	250×250	1,975
27	400×400	2,444
28	400×400	2,444
29	250×250	2,175
30	350×350	2,125
31	350×350	2,125
32	350×350	2,650
33	250×250	2,175
35	350×400	2,075
36	350×400	2,075

1	2	3
37	250×250	2,175
38	250×250	2,675
39	450×450	2,075
40	350×350	2,650
41	350×350	2,650
42	250×250	2,675
43	550×450	2,050
44	400×400	2,100
45	650×450	2,475
46	350×400	2,075
47	350×400	2,575
48	350×875	2,125
49	250×250	2,650
50	350×350	2,400
51	50×50	0,095
52	100×200	2,000

1	2	3
53	100×200	0,100
54	100×100	2,120
55	150×300	2,100
56	100×100	0,100
57	100×300	2,400
58	100×200	2,000
59	100×100	0,650
60	300×200	2,700
61	1000×1800	0,300
62	500×500	1,000
63	1000×500	1,200
64	-20° 1155×1006; -30° 905×1006; 40° 1155×500	0,105
65	ф 710	0,260
66	1255×500	0,300
67	100×200	1,800

1. Для утепления предусмотреть укладку по грунту основания под конструкцию пола на ширину 1,5м от наружных стен слоя керамзита толщиной 0,15м (кроме тамбуров и венткамеры).

Согласовано: ОВ Нагинская; ВК Павлова

Инв. № подл. | Подпись и дата | Взам. инв. №

Привязан

Инв. №

ГИП	Попов	
Нач.отд.	Горбунов	
Гл.констр.	Теляковский	
Н.контр.	Марков	
Гл.спец.	Марков	
Рук.гр.	Скобликов	
Ст.инж.	Таирова	
Провер.	Беляев	

АР

Санитарный пропускник на 120 человек для животноводческих и птицеводческих предприятий

Стадия	Лист	Листов
Р	6	

Планы полов, перемычек и отверстий

ГИПРОНИСЕЛЬХОЗ

Копировал

Формат

18634-02 9

Типовой проект 801-11-6.83 Альбом II часть 1.

Ведомость рабочих чертежей основного комплекта

Лист	Наименование	Примечание
1	Общие данные	
2	Схема расположения элементов фундаментов	
3	Узлы и сечения фундаментов	
4	Узлы и сечения фундаментов	
5	Схемы расположения колонн, балок и плит покрытия	
6	Схемы расположения панелей стен	
7	Спецификация элементов стеновых панелей	
	Ведомость монтажных узлов панелей стен	

Ведомость спецификаций

Лист	Наименование	Примечание
3	Спецификация фундаментов и фундаментных балок (к листу 2)	
4	Спецификация стали на приямок	
5	Спецификация колонн, балок и плит покрытия	
7	Спецификация элементов стеновых панелей (к листу 6)	
7	Ведомость монтажных узлов панелей стен	

Ведомость ссылочных и прилагаемых документов

Обозначение	Наименование	Примечание
	Ссылочные документы	
ГОСТ 24022-80	Фундаменты железобетонные сборные под колонны сельскохозяйственных зданий	
1.415-1, вып. 1	Железобетонные фундаментные балки для стен производственных зданий.	
1.823-1, вып. 1,2	Железобетонные колонны для производственных зданий сельского хозяйства.	
1.462-10, вып. 1	Железобетонные балки пролетами 6 и 9 м для покрытий зданий с плоской кровлей	
1.865-4 вып. 1,2,3,4	Железобетонные предварительно-напряженные плиты покрытий длиной 6 м для сельскохозяйственных зданий	
1.432-14, вып. 2	Стеновые панели отапливаемых производственных зданий с шагом колонн 6 м	
1.138-10, вып. 1	Перемычки железобетонные для зданий с кирпичными стенами	
1.832-5, вып. 0,1,2	Стеновые двухслойные панели и блоки из легких бетонов для сельскохозяйственных зданий.	
2.820-1, вып. 1	Типовые узлы каркасов одноэтажных сельскохозяйственных зданий	
2.830-1, вып. 1	Типовые узлы наружных стен одноэтажных сельскохозяйственных зданий	
1.800-4	Стальные изделия для креплений конструкций одноэтажных сельскохозяйственных зданий	
3006-2, вып. II-2 II-4	Сборные железобетонные каналы и тоннели из лотковых элементов	
1.494-24, вып. 1	Стаканы для крепления крышных вентиляторов, дефлекторов и зонтов	
1.433-1	Стены производственных зданий из легкобетонных блоков	

1. Ограждающие конструкции приняты для следующих условий: $t_в$ = 18-23°С; $\varphi_в$ = 65% и для помещений душевой $t_в$ = 25°С и $\varphi_в$ = 80%; для I ветрового района с $q_в$ = 27 кг/м², для III снегового района с $q_{сн}$ = 100 кг/м² для $t_н$ = -20°; -30° и -40°С.

Типовой проект разработан в соответствии с действующими нормами и правилами и предусматривает мероприятия, обеспечивающие взрывную, взрывопожарную и пожарную безопасность при эксплуатации здания.

Главный инженер проекта Попов

Инв. N подл. | Подпись и дата | Взам. инв. N

Инв. N			
ГИП	Попов		
Нач. отд.	Горбунов		
Гл. конст.	Теляковский		
Н. контр.	Марков		
Гл. спец.	Марков		
Рук. гр.	Скобликов		
Инж.	Дымов		
Провер.	Скобликов		

Привязан

КЖ

Санитарный пропускник на 120 человек для животноводческих и птицеводческих предприятий

Стадия	Лист	Листов
Р	1	7

Общие данные

ГИПРОНИСЕЛЬХОЗ

18634-02 10

Типовой проект 801-11-6.83 Альбом II, часть 1

Схема расположения элементов фундаментов

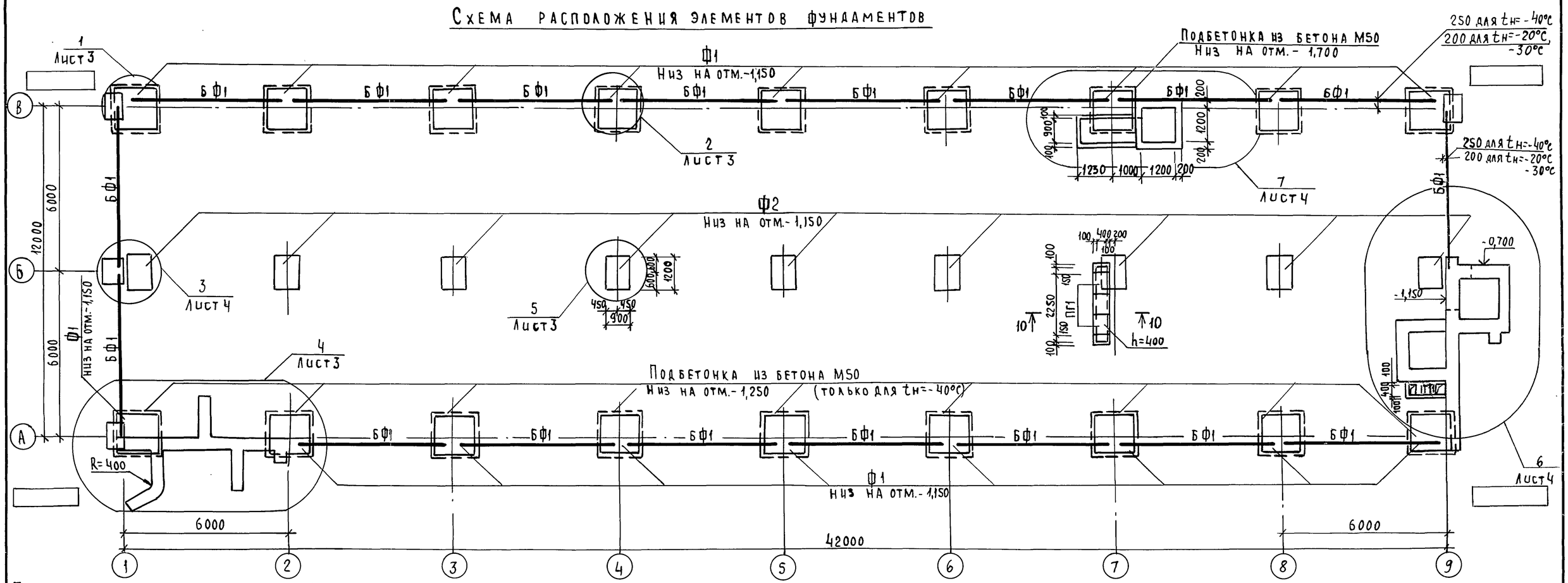

Таблица расчетных нагрузок на верхний обрез фундамента

Оси	Схема	tн=-20°С M тм	tн=-20°С N т	tн=-20°С H т	tн=-30°С M тм	tн=-30°С N т	tн=-30°С H т	tн=-40°С M тм	tн=-40°С N т	tн=-40°С H т
А,В	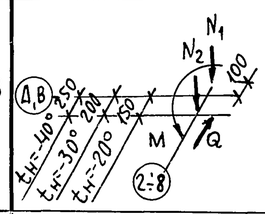	±0,81	N_1=7,0 N_2=9,0 (10,5)	±0,42	±0,81	N_1=7,4 N_2=10,8 (12,12)	±0,42	±0,81	N_1=7,7 N_2=12,00 (13,75)	±0,42
Б	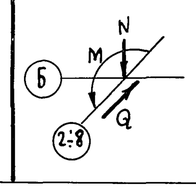	±0,31	13,8	±0,07	±0,31	14,4	±0,07	±0,31	15,0	±0,07

1. Фундаменты запроектированы для строительства на площадках со спокойным рельефом при маловлажных, непучинистых и непросадочных грунтах, при отсутствии грунтовых вод со следующими нормативными характеристиками: $\varphi=28°$; $C=0,02$ кгс/см²; $\gamma=1,8$ т/м³; $E=150$ кгс/см².
2. Глубина заложения фундаментов и размеры подошв уточняются при привязке проекта к местным условиям площадки в соответствии со СНиП II-15-74.
3. Фундаменты под колонны – железобетонные башмаки; под стены – железобетонные фундаментные балки.
4. Фундаментные балки укладывать на цементный раствор марки 50, толщиной 20мм.
5. Гидроизоляция для панелей выполняется на отм.-0,030; для кирпичной кладки на отметке-0,050 из слоя цементного раствора состава 1:3 с гидрофобными добавками.
6. При привязке проекта на пучинистых грунтах, под фундаментными балками устраивается песчаная подушка $\delta=250$мм с зазором между низом балки и подушкой 20мм
7. Для защиты фундаментов от поверхностных вод вдоль наружных стен устраивается асфальтовая отмостка шириной 700мм на щебеночном основании, толщиной 100мм
8. Лист смотреть совместно с листом 4
8. В таблице нагрузок значения нормальных сил N2 даны от веса стеновых панелей; значения в скобках даны для оси А.

ГИП	Попов		
Нач. отд.	Горбунов		
Гл. констр.	Теляковский		
Н. контр.	Марков		
Гл. спец.	Марков		
Рук. гр.	Скобликов		
Ст. инж.	Таирова		
Пров.	Ермакова		

Привязан

Инв. №

КЖ

Санитарный пропускник на 120 человек для животноводческих и птицеводческих предприятий

Стадия	Лист	Листов
Р	2	

Схема расположения элементов фундаментов

ГИПРОНИСЕЛЬХОЗ

Инв. № подл. | Подпись и дата | Взам. инв. №

Копировал Лукьянова Формат

18634-02 11

Типовой проект 807-11-6.83 Альбом II часть 1

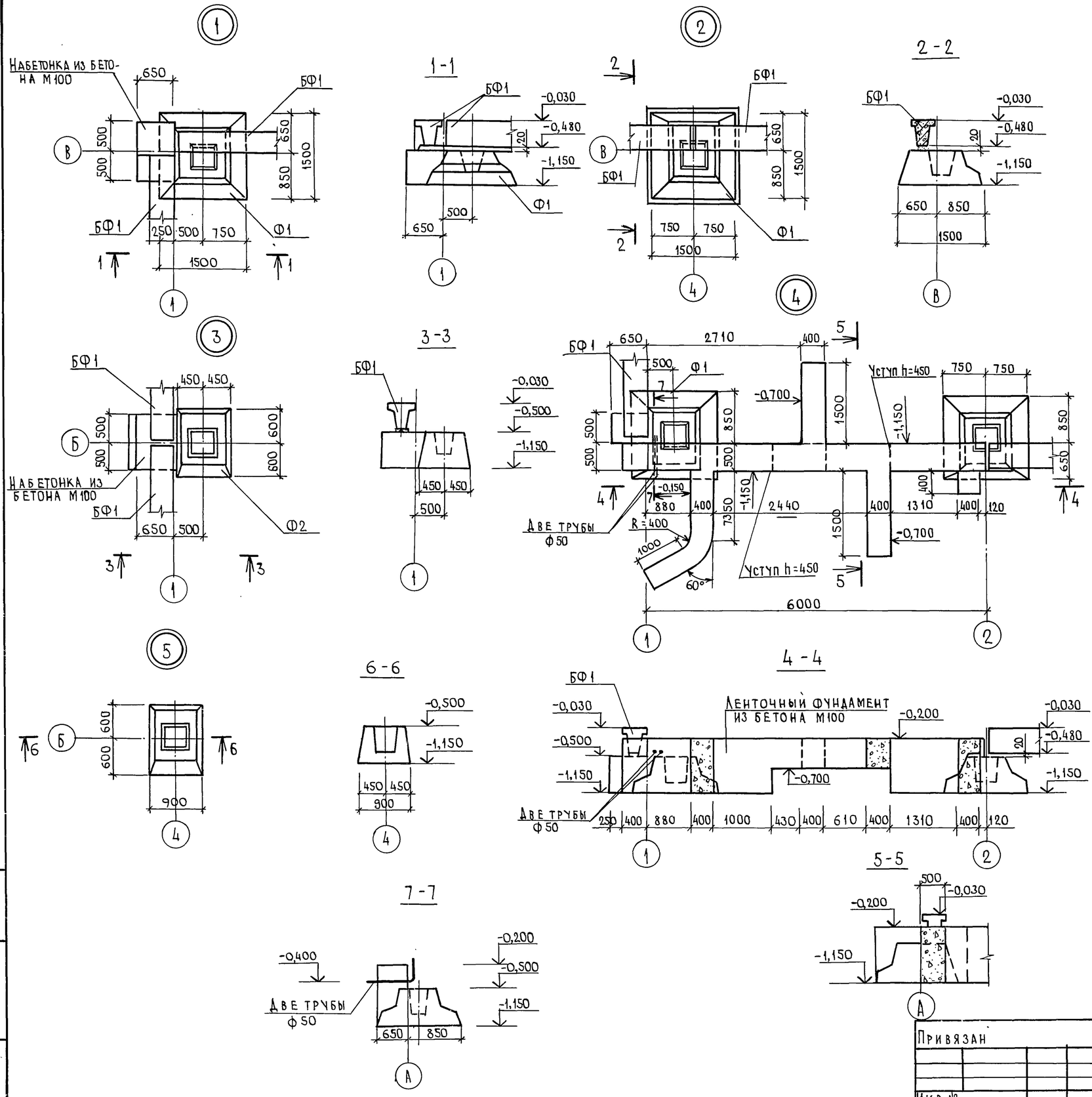

Спецификация элементов фундаментов и фундаментных балок (к листу 2)

Марка поз.	Обозначение	Наименование	Кол.	Масса ед. кг	Примечание
		Сборные железобетонные конструкции			
		Для $t_н$=-20°; -30°; -40°С			
Ф1	ГОСТ 24022-80	Башмак фундам. 2Ф15.15-2	18	2000	
Ф2	ГОСТ 24022-80	Башмак фундам. 1Ф12.9-2	9	1200	
ПТ1	3.006-2, вып. II-2 и II-4	Плита перекр. канала П4-15	4	110	
ПТ2	3.006-2, вып. II-2 и II-4	" П7д-3	3	150	
1ПР1-12.12-6	1.138-10, вып. 1	Перемычка 1ПР1-12.12-6	2	25	
		Для $t_н$=-20°; -30°			
БФ1	1.415-1, вып. 1	Балка фундам. ФБ6-11	18	1800	
		Для $t_н$=-40°С			
БФ1	1.415-1, вып. 1	Балка фундам. ФБ6-33	18	2200	
		Монолитные бетонные конструкции			
		Для $t_н$=-20°С			
		Ленточный фундамент	м³	11,5	Бетон М100
		Набетонка	м³	2,5	Бетон М100
		Для $t_н$=-30°С			
		Ленточный фундамент	м³	11,5	Бетон М100
		Набетонка	м³	2,5	Бетон М100
		Для $t_н$=-40°С			
		Ленточный фундамент	м³	11,5	Бетон М100
		Набетонка	м³	3,1	Бетон М100
		Подбетонка	м³	4,5	Бетон М50
		Для $t_н$=-20°; -30°; -40°С			
		Приямок	м³	2,00	Бетон М100
		Каналы подпольные	м³		Бетон М100

1. Лист смотреть совместно с листом 2.
2. Асбестоцементную трубу ф100; l=700 принимать по ГОСТ 1839-72*.

Привязан

Инв. №

ГИП	Попов		
Нач. отд.	Горбунов		
Гл. конст.	Теляковский		
Н. контр.	Марков		
Гл. спец.	Марков		
Рук. гр.	Скобликов		
Ст. техн.	Коптева		
Проверил	Ермакова		

КЖ

Санитарный пропускник на 120 человек для животноводческих и птицеводческих предприятий

Стадия	Лист	Листов
Р	3	

Узлы и сечения фундаментов

ГИПРОНИСЕЛЬХОЗ

Инв. № подл. | Подпись и дата | Взам. инв. №

Копировал

Формат 22

18634-02 12

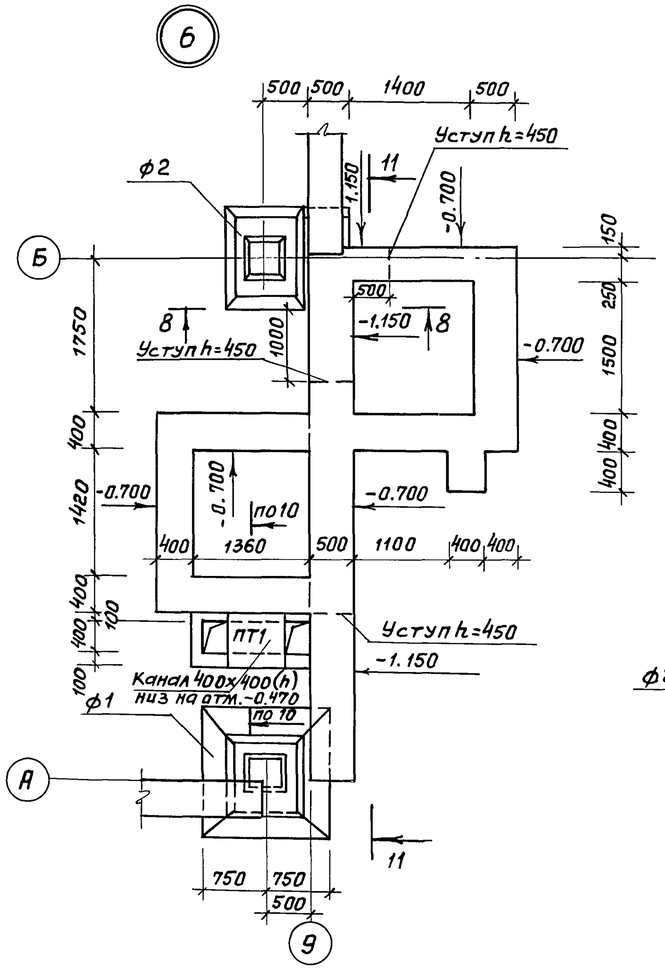

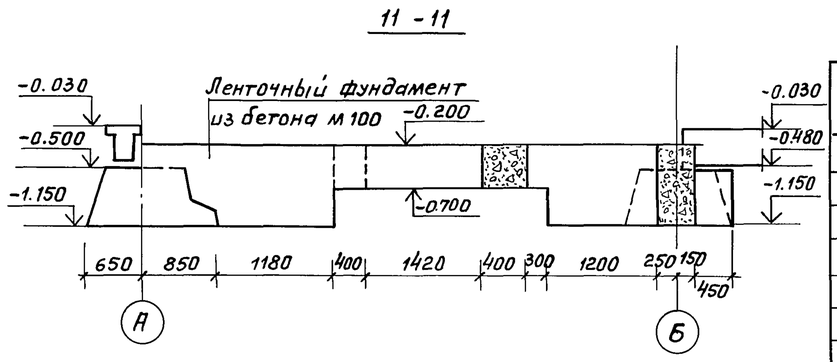

Спецификация стали на приямок

Марка поз.	Обозначение	Наименование	Кол.	Масса ед. кг.	Примечание
1	КЖ-3	Рифленая сталь δ=5мм	2м²	85.0	
		ГОСТ 8568-77			
2	КЖ-3	L50×5; ℓ=1050; ГОСТ 8509-72	1	3.2	
3	КЖ-3	С10; ℓ=1600; ГОСТ 8240-72	1	14.0	
4	КЖ-3	Скоба ф16; ℓ=650	4	5.15	
		ГОСТ 5781-75			
5	3.400-6/76	Закладная деталь МН4-4	3.5пм	15.4	

1. Данный лист смотреть совместно с листом 2.

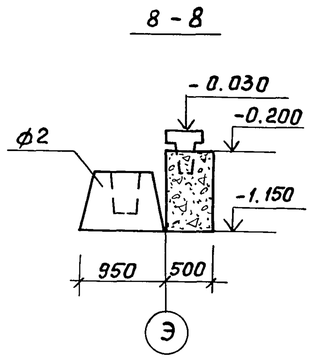

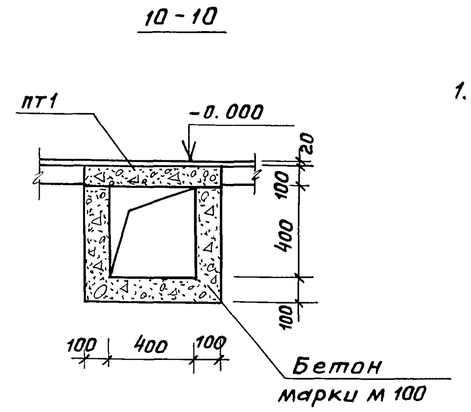

Деталь устройства бетонной подготовки под кирпичные перегородки

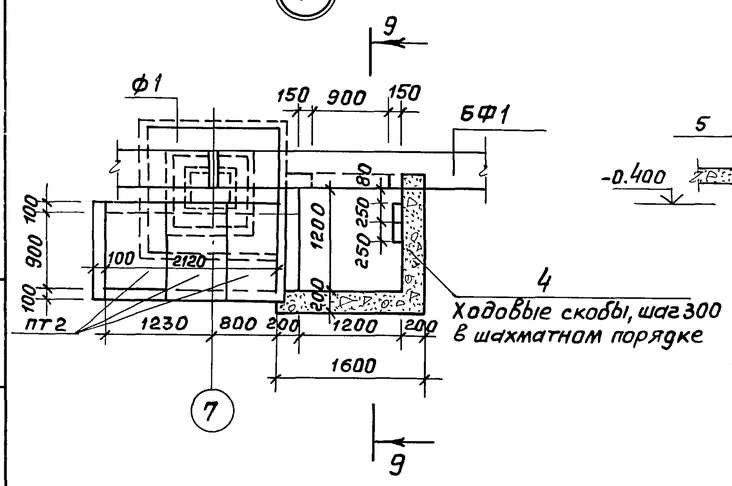

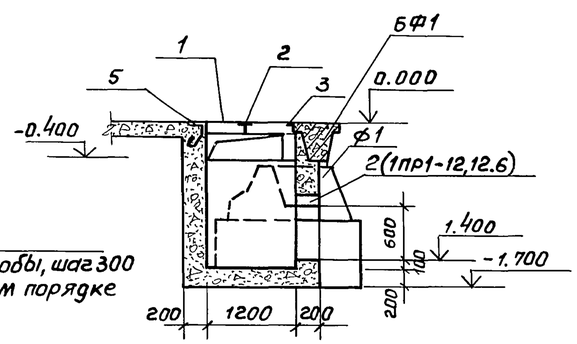

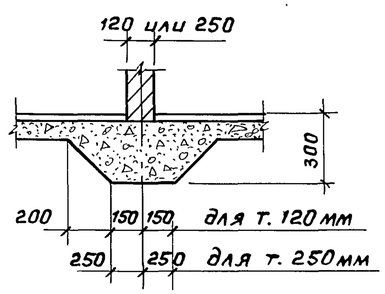

				КЖ			
ГИП	Попов						
Нач.отд	Горбунов						
Гл.конст.	Теляковский			Санитарный пропускник на 120 человек для животноводческих и птицеводческих предприятий	Стадия	Лист	Листов
Н.контр.	Марков				Р	4	
Гл.спец.	Марков						
Рук.гр.	Скобликов			Узлы и сечения фундаментов	ГИПРОНИСЕЛЬХОЗ		
Ст.техн.	Колтева						
Провер.	Ермакова						

Привязан

Инв.№

18634-02 13

Пров. Опекушин 12.08.87г. Кол. Чухрова

Инв.№подл. | Подпись и дата | Взам.инв.№

Типовой проект 807-11-6.83 Альбом I часть 1

Схема расположения колонн и балок покрытия

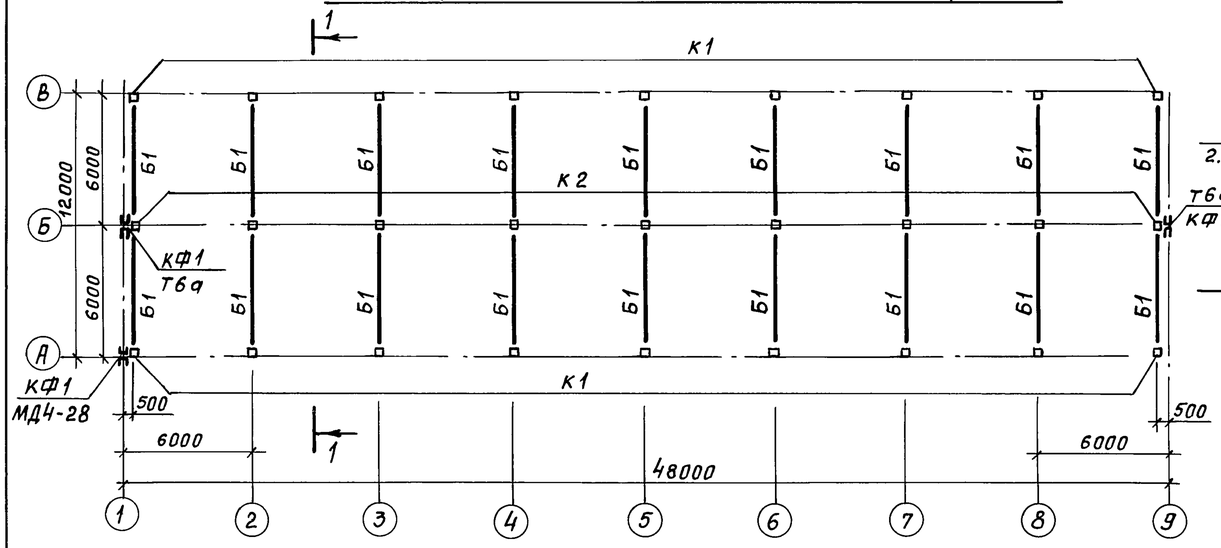

1 – 1

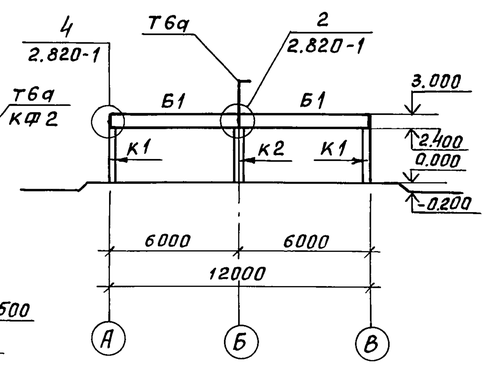

Схема расположения плит покрытия

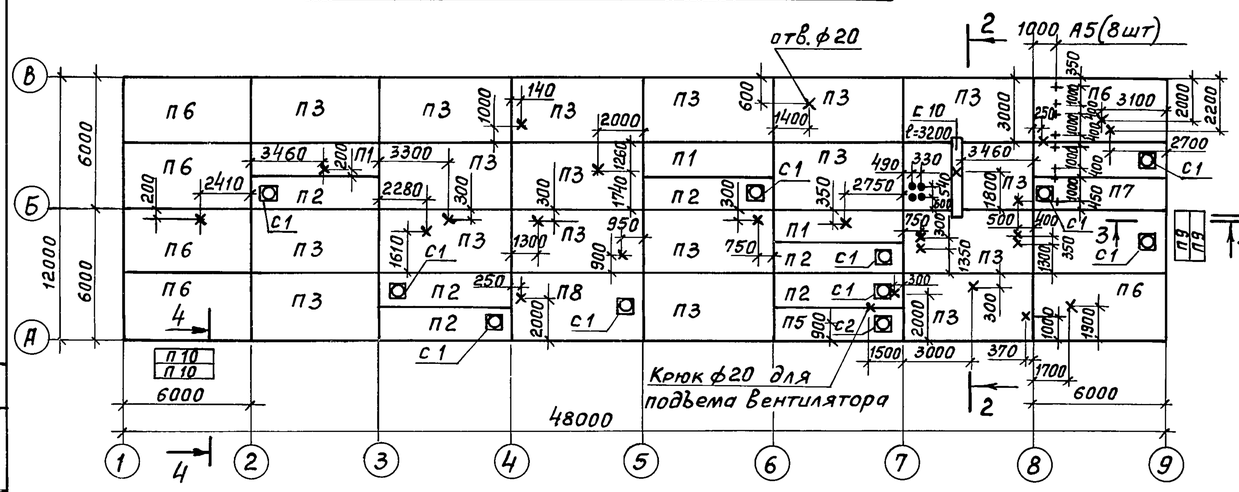

2 – 2

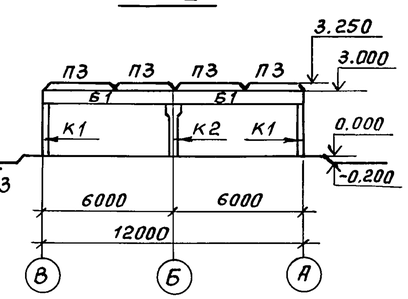

3 – 3

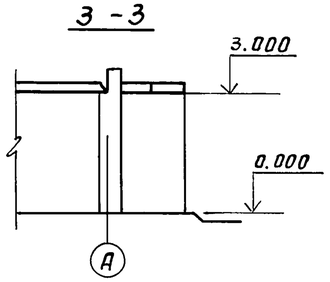

4 – 4

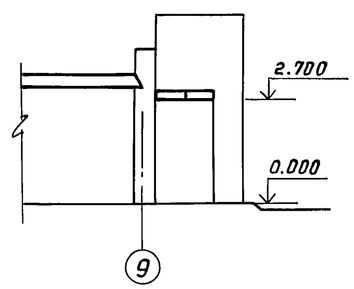

Спецификация колонн, балок и плит покрытия

Марка	Обозначение	Наименование	Кол.	Масса ед. кг	Примечание
		Для $t_н$=-20°;-30°;-40°С			
		колонны, плиты, стаканы			
К1	1.823-1 Вып. 1	СК2-33-1	18	330	
К2	1.823-1 Вып. 1	СКТ2-33-1	9	355	
П9	3.006-2 Вып. II-2; II-4	Плита П14д-3	2	480	
П10	3.006-2 Вып. II-2; II-4	Плита П23д-3	2	820	
С1	1.494-24 Вып. 1	Стакан СБ4А-1	10	150	
С2	1.494-24 Вып. 1	Стакан СБ7А-1	1	290	
		Для $t_н$ = -20°С			
		Балки, плиты			
Б1	1.462-10 Вып. 1,2	Балка Б6-3АIIIв	18	1150	
П1	1.865-4 Вып. 1,2,3,4	Плита ПС2-2АIIIв	3	1200	
П2	1.865-4 Вып. 1,2,3,4	Плита ПС2-2АIIIв(4)	6	1600	
П3	1.865-4 Вып. 1,2,3,4	Плита ПС1-3АIIIв-в	18	2300	
П4	1.865-4 Вып. 1,2,3,4	Плита ПС1-4АIIIв(4)-б	1	2300	
П5	1.865-4 Вып. 1,2,3,4	Плита ПС2-2АIIIв(7)	1	1600	
П6	1.865-4 Вып. 1,2,3,4	Плита ПС1-3АIIIв-в	6	2300	
П7	1.865-4 Вып. 1,2,3,4	Плита ПС2-2АIIIв(4)-б	2	1600	
П8	1.865-4 Вып. 1,2,3,4	Плита ПС1-4АIIIв(4)	1	2300	
		Для $t_н$=-30° С			
Б1	1.462-10 Вып. 1,2	Балка Б6-3АIIIь	18	1150	
П1	1.865-4 Вып. 1,2,3,4	Плита ПС2-2АIIIв	3	1200	
П2	1.865-4 Вып. 1,2,3,4	Плита ПС2-2АIIIв(4)	6	1600	
П3	1.865-4 Вып. 1,2,3,4	Плита ПС1-4АIIIь-в	18	2300	
П4	1.865-4 Вып. 1,2,3,4	Плита ПС1-5АIIIв(4)-б	1	2300	
П5	1.865-4 Вып. 1,2,3,4	Плита ПС2-2АIIIв(7)	1	1600	
П6	1.865-4 Вып. 1,2,3,4	Плита ПС1-4АIIIв-в	6	2300	
П7	1.865-4 Вып. 1,2,3,4	Плита ПС2-2АIIIв(4)б	2	1600	
П8	1.865-4 Вып. 1,2,3,4	Плита ПС1-5АIIIв(4)	1	2300	
		Для $t_н$=-40° С			
Б1	1.462-10 Вып. 1,2	Балка Б6-4АIIIв	18	1150	
П1	1.865-4 Вып. 1,2,3,4	Плита ПС2-2АIIIв	3	1200	
П2	1.865-4 Вып. 1,2,3,4	Плита ПС2-3АIIIв(4)	6	1600	
П3	1.865-4 Вып. 1,2,3,4	Плита ПС1-4АIIIв-в	18	2300	
П4	1.865-4 Вып. 1,2,3,4	Плита ПС1-5АIIIв(4)б	1	2300	

Марка	Обозначение	Наименование	Кол.	Масса ед.кг	Примечание
П5	1.865-4 Вып. 1,2,3,4	Плита ПС2-3АIIIв(7)	1	1600	
П6	1.865-4 Вып. 1,2,3,4	Плита ПС1-4АIIIв-в	6	2300	
П7	1.865-4 Вып. 1,2,3,4	Плита ПС2-3АIIIв(4)б	2	1600	
П8	1.865-4 Вып. 1,2,3,4	Плита ПС2-2АIIIв	1	1200	
		Изделия металлические			
		Для $t_н$=-20°;-30°;-40°С			
КФ1	ТП Ал.III КЖИ-КФ1,000	Металлическая колонна	2	62.12	
КФ2	-КЖИ-КФ2.000	Металлическая колонна	1	137.35	
Т6а	-КЖИ-Т6а.000	Насадка металлическая	2	35.1	
МД1-9	1.800-4	Соединительное изделие	18	1.5	
МД1-10	1.800-4	Соединительное изделие	18	2.4	
МД4-28	1.800-4	Соединительное изделие	1	27.00	ℓ=1500
А5	ТП Ал.III КЖИ-Ан5.000	Анкер Ан5	8	3.47	

1. Плиты покрытия приварить к закладным деталям балок в 3х точках.
2. Швы между плитами заделать бетоном марки М100 на мелком заполнителе.
3. Отверстия в плитах ф 20 высверлить по месту.
4. Установку подвесок для крепления воздуховодов производить до устройства кровли (спецификацию на подвески см. чертежи ОВ)

Привязан

Инв. №

ГИП	Попов	Подпись	
Нач.отд.	Горбунов	"	
Гл.констр.	Теляковский	"	
Н.контр.	Марков	"	
Гл.спец.	Марков	"	
Рук.гр.	Скобликов	"	
Инж.	Элькина	"	
Провер.	Скобликов	"	

КЖ

Санитарный пропускник на 120 человек для животноводческих и птицеводческих предприятий

Стадия	Лист	Листов
Р	5	

Схемы расположения колонн, балок и плит покрытия

ГИПРОНИСЕЛЬХОЗ

Инв.N подл. | Подпись и дата | Взам.инв.N

Согласовано

Пров. Гейтаев 1.03.88 Кон. Чухрова

Типовой проект 807-11-6.83 Альбом II часть I

Схема расположения панелей стен по оси А

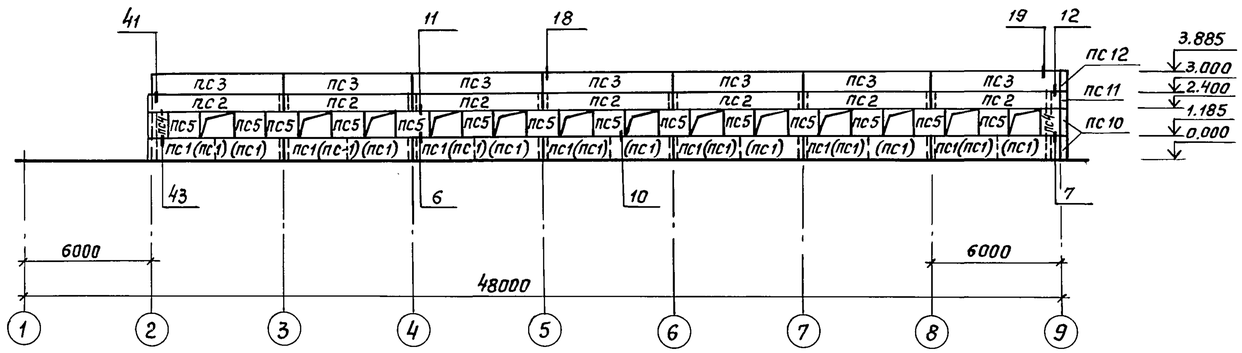

Схема расположения панелей стен по оси 9

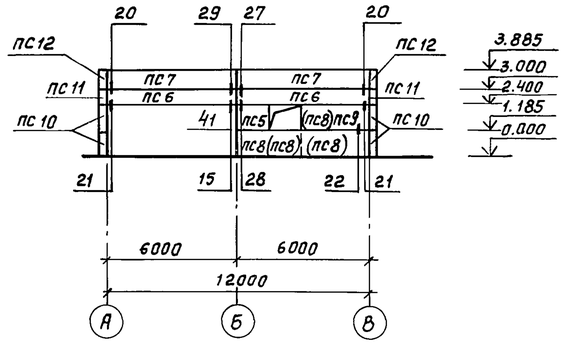

Схема расположения панелей стен по оси 8

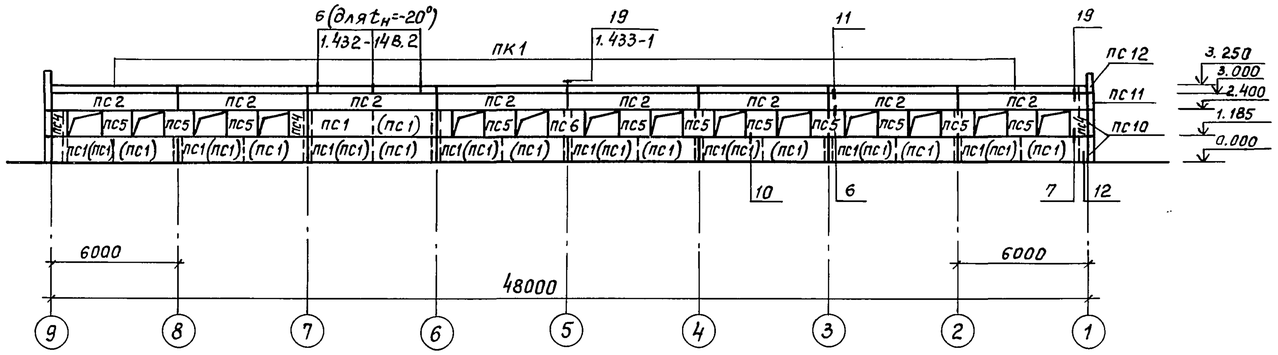

Схема расположения панелей стен по оси 1

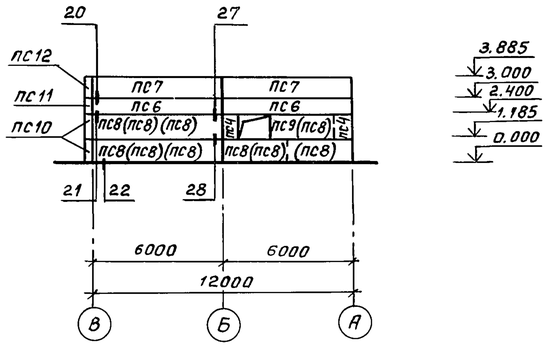

1. Марка панелей в скобках только для $t_н$=-40°.
2. Лист смотреть совместно с листом 7.
3. Узлы крепления панелей приняты по серии 2.830-1 Вып.1

						КЖ			
				ГИП	Попов	Подпись			
				Нач.отд.	Горбунов	"			
Привязан				Гл.констр.	Теляковский	"	Санитарный пропускник на 120 человек для животноводческих и птицеводческих предприятий	Стадия	Лист	Листов
				Н.контр.	Марков	"		Р	6	
				Гл.спец.	Марков	"				
				Рук.гр.	Скобликов	"	Схемы расположения панелей стен	ГИПРОНИСЕЛЬХОЗ		
				Ст.инж.	Танрова	"				
Инв. N				Проверил	Скобликов	"				

18634-02 15

Пров. Эстайкова 1.03.88 Кон. Чухрова

Инв. N подл. | Подпись и дата | Взам. инв. №

Альбом III, часть 1

Типовой проект 807-11-6.83

Ведомость монтажных узлов панелей стен

N узла	Марка крепежного элемента	Количество штук в узле	Количество узлов	Общее кол. элементов в узле	Примечание
6	МД2-1	1	14	14	
	МД5-10	2		28	
10	МД1-16	1	94	94	
11	МД4-3	2	26	52	
	МД5-10	2		52	
12	МД1-4	1	6	6	
	МД4-3	2		12	
	МД5-10	2		12	
7	МД2-1	1	3	3	
	МД1-6	1		3	
	МД5-10	2		6	
18	МД4-10	1	7	7	
	МД5-10	2		14	
19	МД4-6	1	3	3	
	МД5-10	1		3	
20	МД1-2	4	3	12	
	МД4-14	1		3	
	МД4-17	1		3	
	МД4-28	1		3	
21	МД1-2	4	3	12	
	МД4-14	1		3	
	МД4-16	1		3	
	МД5-10	1		3	
22	МД1-2	4	2	8	
	МД4-14	1		2	
	МД5-10	1		2	
28	МД4-2	2	3	6	
29	МД2-8	1	2	2	
	МД4-14	1		2	
15	МД4-24	1	2	2	
6	А3	3	24	72	
19 1.433-1	А12	1	9	9	
	А13	1		9	
	∟125×10 ℓ=100	2		18	
	-100·10 ℓ=100	2		18	
41	МД2-1	1	3	3	
	МД3-1	1		3	
	МД5-10	1		3	
	МД6-2	1		3	для $t_н$=-20°С
	МД6-3	1		3	для $t_н$=-30°;-40°
43	МД3-1	1	1	1	
	МД4-3	2		2	
	МД5-10	1		1	
	МД6-2	1		1	для $t_н$=-20°С
	МД6-3	1		1	для $t_н$=-30°;-40°
27	МД5-10	1	2	2	
	МД5-17	2		4	

Спецификация элементов стеновых панелей (к листу 6)

Марка, поз.	Обозначение	Наименование	Кол.	Масса ед. кг	Примечание
		Для $t_н$=-20°С			
ПС 1	1.832-5 Вып.0.1	Панель рядовая СПСЛ 30/1.2×6 -111	16	2800	
ПС 2	1.832-5 Вып.0.1	Панель-перемычка СПСЛ 30/0.6×6 -412	15	1400	
ПС 3	1.832-5 Вып.0.1	То же СПСЛ 30/0.4×6 -412	7	2100	
ПС 4	1.832-5 Вып.0.1	" СБСЛ 30/1.2×0.75 -211	8	300	
ПС 5	1.832-5 Вып.01	" СПСЛ 30/1.2×1.5 -211	27	700	
ПС 6	1.832-5 Вып.0.1	Панель-перемычка СПСЛ 30/0.6×6 -311	4	1400	
ПС 7	1.832-5 Вып.0.1	То же СПСЛ 30/0.9×6 -311	4	2100	
ПС 8	1.832-5 Вып.0.1	Панель рядовая СПСЛ 30/1.2×6 -112	4	2800	
ПС 9	1.832-5 Вып.0.1	То же СПСЛ 30/1.2×3 -112	2	1400	
ПС 10	1.832-5 Вып.0.1	Блок угловой СБСЛ 30/1.2×0.3 -801	6	100	
ПС 11	1.832-5 Вып.0.1	То же СБСЛ 30/0.6×0.3 -801	3	100	
ПС 12	1.832-5 Вып.0.1	" СБСЛ 30/0.4×0.3 -801	3	100	
ПК1	1.432-14 Вып.2	Панель карнизная ПК6-75-П	8	1400	
		Для $t_н$=-30°С			
ПС 1	1.832-5 Вып.0.1	Панель рядовая СПСЛ 40/1.2×6 -111	16	3500	
ПС 2	1.832-5 Вып.0.1	Панель-перемычка СПСЛ 40/0.6×6 -412	15	1700	
ПС 3	1.832-5 Вып.0.1	То же СПСЛ 40/0.9×6 -412	7	2600	
ПС 4	1.832-5 Вып.0.1	" СБСЛ 40/1.2×0.75 -201	8	400	
ПС 5	1.832-5 Вып.0.1	" СПСЛ 40/1.2×1.5 -201	27	900	
ПС 6	1.832-5 Вып.0.1	Панель-перемычка СПСЛ 40/0.6×6 -311	4	1700	
ПС 7	1.832-5 Вып.0.1	То же СПСЛ 40/0.9×6 -311	4	2600	
ПС 8	1.832-5 Вып.0.1	Панель рядовая СПСЛ 40/1.2×6 -112	4	3500	
ПС 9	1.832-5 Вып.0.1	То же СПСЛ 40/1.2×3 -102	2	1700	
ПС 10	1.832-5 Вып.0.1	Блок угловой СБСЛ 40/1.2×0.4 -801	6	200	
ПС 11	1.832-5 Вып.0.1	То же СБСЛ 40/0.6×0.4 -801	3	100	
ПС 12	1.832-5 Вып.0.1	" СБСЛ 40/0.9×0.4 -801	3	200	
ПК1	1.433-1	Панель карнизная ПК 40-1	8	1330	
		Для $t_н$=-40°С			
ПС 1	1.832-5 Вып.0.1	Панель рядовая СПСЛ 50/1.2×3 -102	30	2100	
ПС 2	1.832-5 Вып.0.1	Панель-перемычка СПСЛ 50/0.6×6 -412	15	2100	
ПС 3	1.832-5 Вып.0.1	То же СПСЛ 50/0.9×6 -412	7	3100	
ПС 4	1.832-5 Вып.0.1	" СБСЛ 50/1.2×0.75 -201	8	500	
ПС 5	1.832-5 Вып.0.1	" СПСЛ 50/1.2×1.5 -200	27	100	
ПС 6	1.832-5 Вып.0.1	Панель-перемычка СПСЛ 50/0.6×6 -311	4	2100	
ПС 7	1.832-5 Вып.0.1	То же СПСЛ 50/0.9×6 -311	4	3100	
ПС 8	1.832-5 Вып.0.1	Панель рядовая СПСЛ 50/1.2×3 -102	10	2100	
ПС 10	1.832-5 Вып.0.1	Блок угловой СБСЛ 50/1.2×0.5 -801	6	400	
ПС 11	1.832-5 Вып.0.1	То же СБСЛ 50/0.6×0.5 -801	3	200	
ПС 12	1.832-5 Вып.0.1	" СБСЛ 50/0.9×0.5 -801	3	300	
ПК1	1.433-1	Панель карнизная ПК 50-1	8	1610	

Марка, поз.	Обозначение	Наименование	Кол.	Масса ед. кг	Примечание
		Соединительные изделия			
МД1-2	1.800-4	Тоже	32	0.2	
МД1-4	1.800-4	"	6	1.0	
МД1-6	1.800-4	"	3	1.4	
МД1-16	1.800-4	"	94	0.3	
МД2-1	1.800-4	"	20	2.0	
МД2-8	1.800-4	"	2	2.9	
МД4-3	1.800-4	"	68	0.4	
МД4-6	1.800-4	"	3	3.77	
МД4-14	1.800-4	"	10	1.7	
МД4-16	1.800-4	"	3	1.7	
МД4-17	1.800-4	"	3	16.66	
МД4-19	1.800-4	"	7	5.53	
МД4-24	1.800-4	"	2	4.2	
МД4-28	1.800-4	"	3	16.2	
МД5-10	1.800-4	"	127	0.1	
А3	1.432-14 Вып.2	"	72	0.4	
А12	1.433-1	"	9	5.65	
А13	1.433-1	"	9	5.65	
∟125×10 ℓ=100	ГОСТ 8509-72	"	18	1.91	
∟100×10 ℓ=100	ГОСТ 103-76	"	18	0.785	
МД3-1	1.800-4	"	5	0.8	
МД6-2	1.800-4	"	5	0.9	для $t_н$=-20°
МД6-3	1.800-4	"	5	1.1	для $t_н$=-30°
МД5-17	1.800-4	"	4	0.3	-40°С
МД4-2	1.800-4	"	6	0.3	

Привязан

Инв. N

ГИП	Попов	
Нач.отд.	Горбунов	
Гл.констр.	Теляковский	
Н.контр.	Марков	
Гл.спец.	Марков	
Рук. гр.	Скобликов	
Ст.инж.	Таирова	
Проверил	Скобликов	

КЖ

Санитарный пропускник на 120 человек для животноводческих и птицеводческих предприятий

Стадия	Лист	Листов
Р	7	

Спецификация элементов стеновых панелей. Ведомость монтажных узлов панелей стен

ГИПРОНИСЕЛЬХОЗ

18634-02 (16)

Инв. N подл. | Подпись и дата | Взам. инв. N

Пров. Сергеева 12.08.87 Кол. Чуфров