ТИПОВОЙ ПРОЕКТ
902-2-437.87

ОЧИСТНЫЕ СООРУЖЕНИЯ ДЛЯ СТОЧНЫХ ВОД ОТ МОЙКИ АВТОМОБИЛЕЙ С БЕЗНАПОРНЫМИ ГИДРОЦИКЛОНАМИ ПРОИЗВОДИТЕЛЬНОСТЬЮ 20 Л/С /С НЕСУЩИМИ КИРПИЧНЫМИ СТЕНАМИ /

АЛЬБОМ V

СТРОИТЕЛЬНЫЕ ИЗДЕЛИЯ

22532-02
ЦЕНА 1-36

ЦЕНТРАЛЬНЫЙ ИНСТИТУТ ТИПОВОГО ПРОЕКТИРОВАНИЯ
ГОССТРОЯ СССР

Москва, А-445, Смольная ул. 22

Сдано в печать X 1988 года

Заказ № 11711 Тираж 1400 экз.

ТИПОВОЙ ПРОЕКТ
902-2-437.87

ОЧИСТНЫЕ СООРУЖЕНИЯ ДЛЯ СТОЧНЫХ ВОД ОТ МОЙКИ АВТОМОБИЛЕЙ С БЕЗНАПОРНЫМИ ГИДРОЦИКЛОНАМИ ПРОИЗВОДИТЕЛЬНОСТЬЮ 20 л/с /С НЕСУЩИМИ КИРПИЧНЫМИ СТЕНАМИ/

СОСТАВ ПРОЕКТА:

АЛЬБОМ I ОБЩАЯ ПОЯСНИТЕЛЬНАЯ ЗАПИСКА (из ТП 902-2-434.87)

АЛЬБОМ II ТЕХНОЛОГИЯ ПРОИЗВОДСТВА. ВНУТРЕННИЕ ВОДОПРОВОД И КАНАЛИЗАЦИЯ. ОТОПЛЕНИЕ И ВЕНТИЛЯЦИЯ (из ТП 902-2-436.87)

АЛЬБОМ III АРХИТЕКТУРНЫЕ РЕШЕНИЯ. КОНСТРУКЦИИ ЖЕЛЕЗОБЕТОННЫЕ. КОНСТРУКЦИИ МЕТАЛЛИЧЕСКИЕ

АЛЬБОМ IV СИЛОВОЕ ЭЛЕКТРООБОРУДОВАНИЕ. ЭЛЕКТРИЧЕСКОЕ ОСВЕЩЕНИЕ. АВТОМАТИЗАЦИЯ. СВЯЗЬ И СИГНАЛИЗАЦИЯ (из ТП 902-2-436.87)

АЛЬБОМ V СТРОИТЕЛЬНЫЕ ИЗДЕЛИЯ

АЛЬБОМ VI ЗАДАНИЕ ЗАВОДУ ИЗГОТОВИТЕЛЮ (из ТП 902-2-436.87)

АЛЬБОМ VII СПЕЦИФИКАЦИИ ОБОРУДОВАНИЯ (из ТП 902-2-436.87)

АЛЬБОМ VIII ВЕДОМОСТИ ПОТРЕБНОСТИ В МАТЕРИАЛАХ

АЛЬБОМ IX СМЕТЫ

АЛЬБОМ V

УТВЕРЖДЕН
МИНАВТОТРАНСОМ РСФСР
ПРОТОКОЛ ОТ 1.10.87 N 11

РАЗРАБОТАН
ПРОЕКТНЫМ ИНСТИТУТОМ "ГИПРОАВТОТРАНС"
ГЛАВНЫЙ ИНЖЕНЕР ИНСТИТУТА В.Н. КРЮКОВ
ГЛАВНЫЙ ИНЖЕНЕР ПРОЕКТА А.А. БЕЛОУС

© ЦИТП Госстроя СССР, 1988

Альбом V

Обозначение	Наименование	Стр.
	Титульный лист	1
	Содержание альбома	2
ТП902-2-437.87КЖИ.000ТУ	Технические условия	2
.010	Балка Б1, Б2	3
.020	Панель Пс4, Пс5	4
.030	Панель Пс 6, Пс7	5
.040	Каркас Кр1,..Кр5	6
.050	Сетка С1...С7	7
.060	Сетка С8...С10	8
.070	Изделие закладное Мн1	9
.080	Изделие закладное Мн2	9
.090	Изделие закладное Мн3	10
.100	Изделие закладное Мн4	10
.110	Изделие закладное Мн5	11
.120	Изделие закладное Мн6	11
.130	Изделие закладное Мн7	12
.140	Изделие закладное Мн8	12
.150	Щит Щс1	13
.160	Ограждение Ог1	14
.170	Рама Рм1	14
.180	Рамка Рм2, Рм3	15
.190	Опорная подушка Оп1	16

Инв.№подл. | Подпись и дата | Взам.инв.№

Копировал Марченко Формат А4

Альбом

1. Изделия закладные

1.1. Для анкеров из горячекатанных стержней периодического профиля класса А-III применяется сталь марки 35ГС по ГОСТ 5632-72.

1.2. Сварку производить электродами типа 942 по ГОСТ 9467-75.

2. Изделия арматурные

2.1 Для стержней периодического профиля класса А-III применять сталь марки 35ГС по ГОСТ 5632-72, для гладкой арматуры класса А-I применять сталь марки Вст3кп2 по ГОСТ 380-71.

2.2. Арматурные сетки изготавливать с применением контактной точечной сварки. Сварке подлежат все места пересечения стержней.

3. Щиты металлические и изделия закладные покрыть грунтом ГФ-021 за 2 раза по ТУ6-10-1399-73.

4. Рабочие узлы установки закладных изделий выполнять:
в балках по серии 1.462.1-3/80, вып. 1,2;
в панелях по серии 3.900-3, вып. 1/82

Инв.№подл. | Подпись и дата | Взам.инв.№

Нач.АСО	Винклер		ТП 902-2-437.87	КЖИ.000ТУ		
Н.контр.	Хрупало		Технические условия	Стадия	Лист	Листов
Гл.констр.	Хрупало			Р		1
Гл.спец.	Лисичкин			Гипродвтотранс г. Москва		
Рук.гр.	Алехова					
Инженер	Гомозова					

Копировал Марченко 22532-02 3 Формат А4

Альбом V

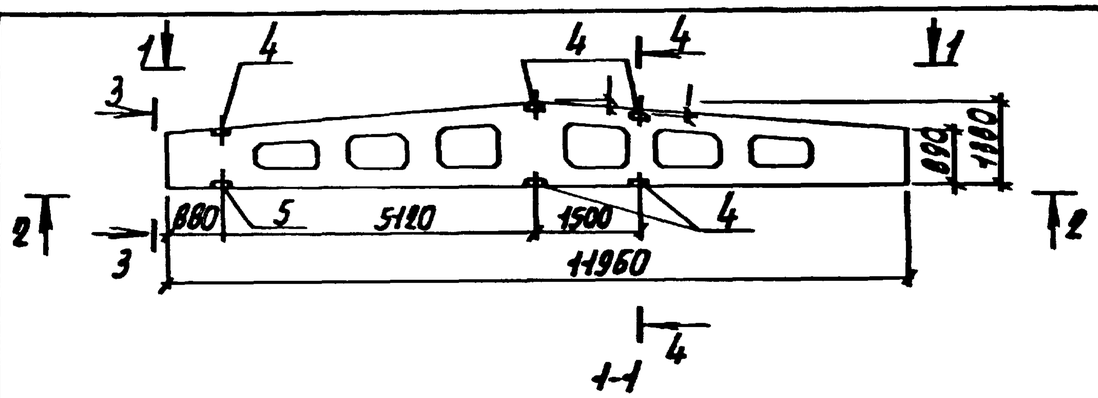

1-1

Разбивка закладных изделий для плит покрытия

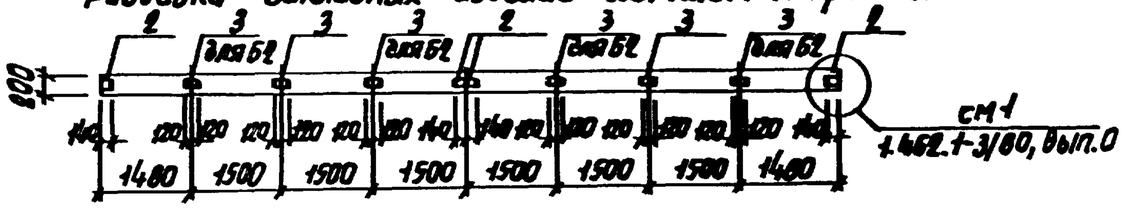

1-1

Разбивка закладных изделий для подвесного транспорта

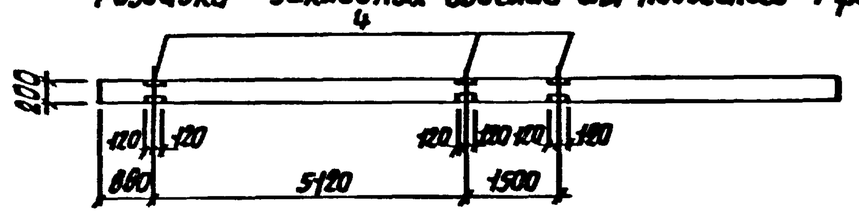

2-2

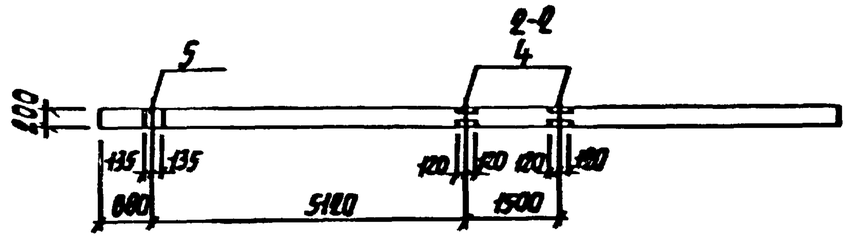

3-3

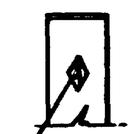

Пометить несмываемой краской

4-4

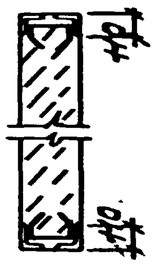

Обозначение	Марка
ТП902-2-437.87 КЖИ.010	Б1
-01	Б2

Формат	Зона	Поз.	Обозначение	Наименование	Кол. на исп. –	Кол. на исп. 01	Примечание
				Документация			
А4			ТП902-2-437.87 КЖИ.000ТУ	Технические условия			
				Сборочные единицы			
А3		1	1.462.1-3/80 вып.1	1БДР12-6АIVт	1	1	
				Изделия закладные			
А4		2	1.400-6/76 вып.1	МЧ-1-2	4	4	
А4		3	1.400-6/76 вып.1	МЧ-3-3	2	6	
А4		4	1.400-6/76 вып.1	МЧ-22	5	5	
А4		5	1.400-6/76 вып.1	МЧ-38	1	1	

Ведомость расхода стали на дополнительные закладные изделия, кг

Марка элемента	Изделия закладные							Всего	Общий расход
	Арматура класса АIII			Прокат марки ВСт3кп2					
	ГОСТ 5781-82*			ГОСТ 8510-86		ГОСТ 19903-74*			
	Ф8	Ф10	Итого	∟110×70×8	Итого	-6÷6	Итого		
Б1	3,2	1,0	4,2	26,0	26,0	12,1	12,1	42,3	42,3
Б2	4,2	1,0	5,2	26,0	26,0	36,5	36,5	67,5	67,5

Нач.АСО	Винклер		
Н.контр.	Хрупало		
Гл.констр.	Хрупало		
Гл.спец.	Лисичкин		
Рук.гр.	Алехова		
Инженер	Иванов		

ТП902-2-437.87 КЖИ.010

Балка Б1; Б2

Стадия	Масса	Масшт.
Р	см. табл.	1:100
Лист	Листов 1	

Гипродортранс г. Москва

Копировал Марченко 22532-02 4 Формат А3

Альбом V

Рис. 1

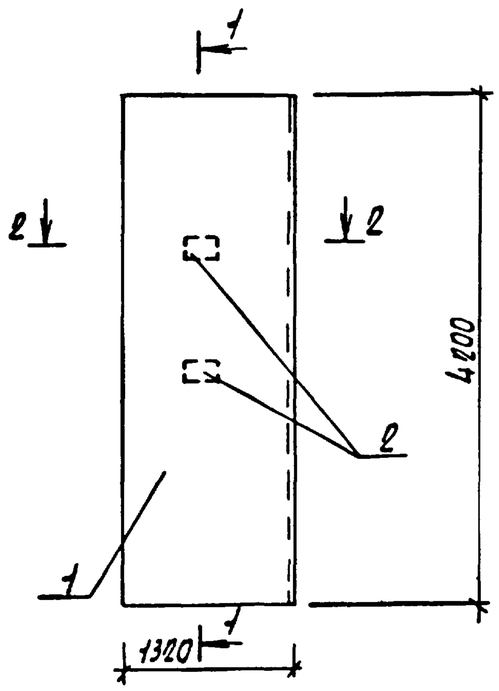

1 — 1

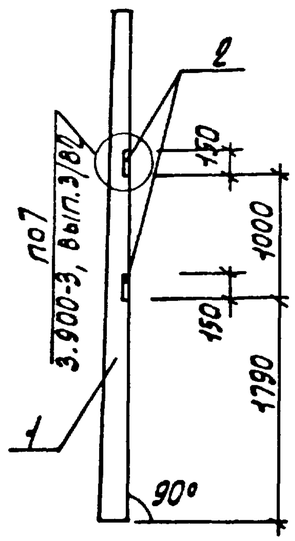

2 — 2

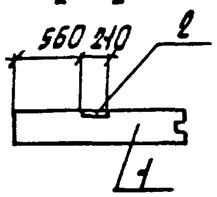

Формат	Зона	Позиц.	Обозначение	Наименование	Колич. на исполн. —	Колич. на исполн. 01	Примечание
				Документация			
А4			ТП 902-2-437.87 КЖИ.000ТУ	Технические условия			
				Сборочные единицы			
А3		1	3.900-3 вып. 1/82	Панель Пс2 Ad-42-К2	1	1	
А4		2	1.400-6/76 вып. 1	Изделие закладное МН-36	2	4	

Рис. 2

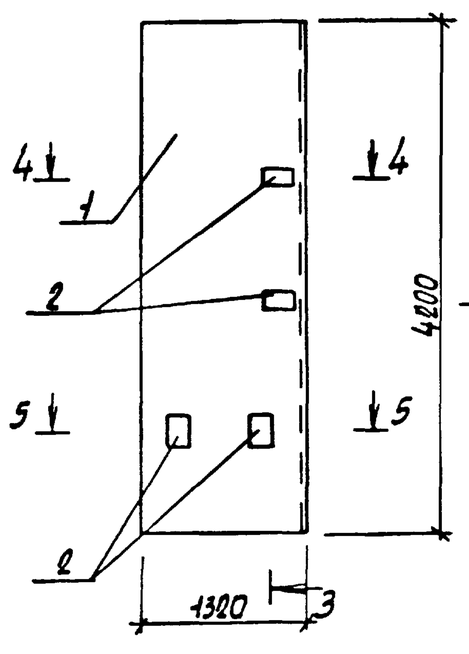

3 — 3

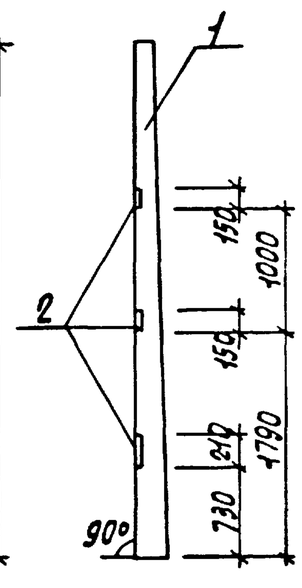

Обозначение	Марка	Рис.
ТП 902-2-437.87 КЖИ.020	Пс4	1
-01	Пс5	2

4 — 4

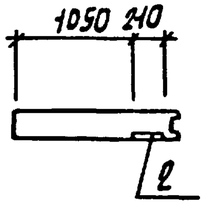

5 — 5

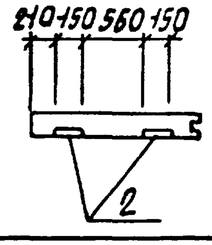

Ведомость расхода стали на дополнительные закладные изделия, кг

Марка элемента	Изделия закладные: Арматура класса АIII ГОСТ 5781-82* Ф12		Итого	Прокат марки ВСт3кп2 ГОСТ 19903-74* -6=8		Итого	Всего	Общий расход
Пс4	1,0		1,0	4,0		4,0	5,0	5,0
Пс5	2,0		2,0	8,0		8,0	10,0	10,0

Нач. отд.	Винклер	
Н. контр.	Хрупало	
Гл. констр.	Хрупало	
Гл. спец.	Лисичкин	
Рук. гр.	Алехова	
Ст. инж.	Левицкий	

ТП 902-2-437.87 КЖИ.020

Панель Пс4; Пс5

Стадия	Масса	Масшт.
Р	см. табл.	1:50
Лист	Листов 1	

Гипродортранс г. Москва

Инв. № подл. | Подпись и дата | Взам. инв. №

Копировал Марченко 22532-02 5 Формат А3

Рис. 1

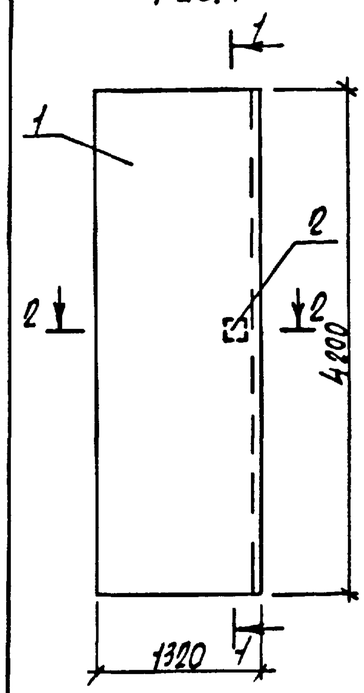

Рис. 2

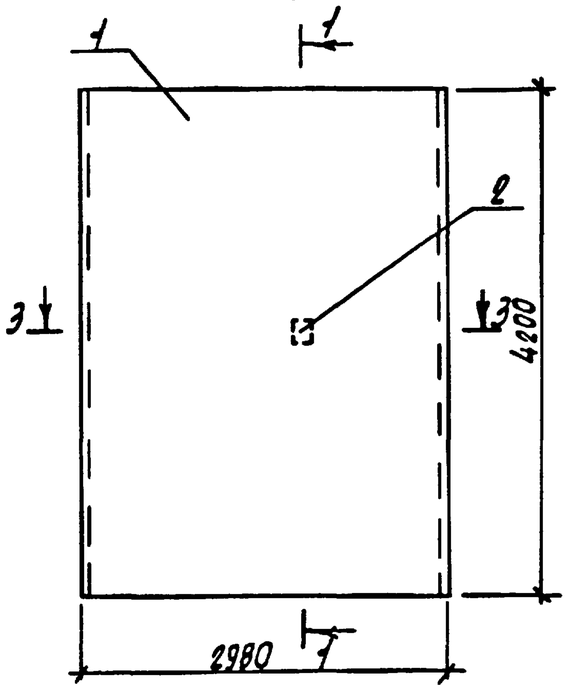

1-1

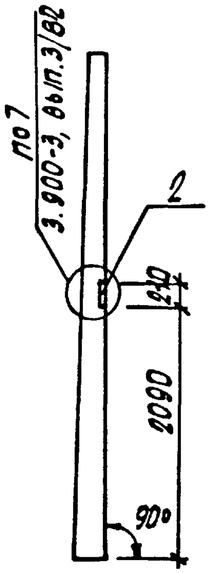

2-2

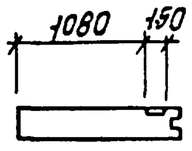

3-3

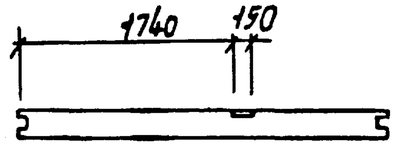

Формат	Зона	Позиц.	Обозначение	Наименование	Колич. на исполн. —	Колич. на исполн. 01	Примечание
				Документация			
А4			ТП902-2-437.87 -КЖИ.000.ТУ	Технические условия			
				Сборочные единицы			
А3		1	3.900-3 Вып.1/82	Пс2А6-42-К2	1		
А3		1	3.900-3 Вып. 3/82	Пс2-42-К2		1	
А4		2	1.400-6/76 Вып.1	Изделие закладное МН-36	1	1	

Обозначение	Марка	Рис.
ТП902-2-437.87 -КЖИ.030	Пс6	1
-01	Пс7	2

Ведомость расхода стали на дополнительные закладные изделия, кг

Марка элемента	Изделия закладные: Арматура класса АIII ГОСТ 5781-82* ф12		Итого	Прокат марки Вст3кп2 ГОСТ 19903-74* -Б=8		Итого	Всего	Общий расход
Пс6	0,5		0,5	2,0		2,0	2,5	2,5
Пс7	0,5		0,5	2,0		2,0	2,5	2,5

Нач. отд.	Винклер	
Н. контр.	Хрупало	
Гл. контр.	Хрупало	
Гл. спец.	Лисичкин	
Рук. гр.	Алехова	
Ст. инж.	Левицкий	
Инженер	Крынкина	

ТП902-2-437.87 -КЖИ.030

Панель Пс6, Пс7

Стадия	Масса	Масшт.
Р	см. табл.	1:50
Лист	Листов 1	

Гипроавтотранс г. Москва

Копировал Марченко 22532-02 6 Формат А2

Подпись и дата | Взам. инв. №

Альбом V

Рис. 1

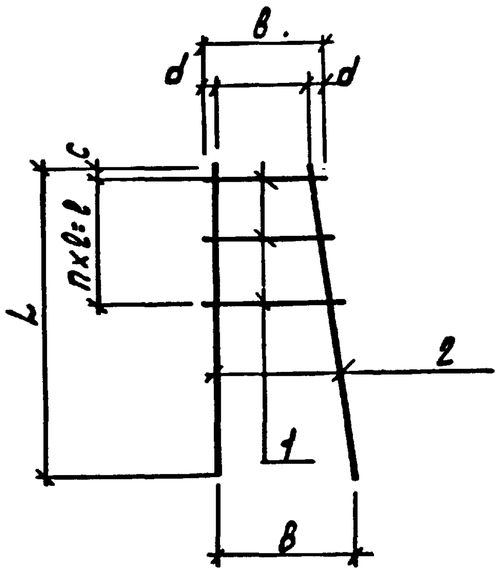

Рис. 2

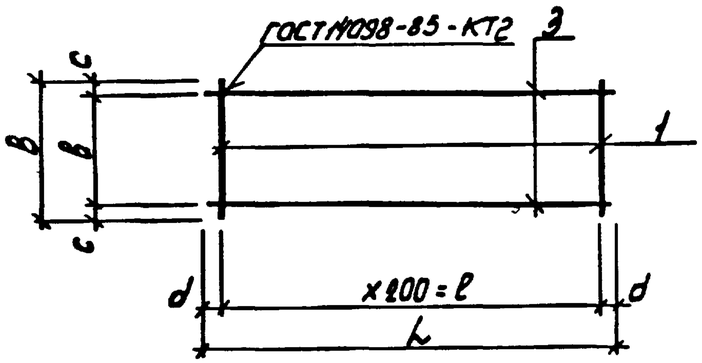

Формат	Зона	Позиц.	Обозначение	Наименование	Количество на испол. —	01	02	03	04	Примечание
				Документация						
А4			ТП902-2-437.87 КЖИ000ТУ	Технические условия						
				Детали						
				А-I-6 ГОСТ 5781-82*						
Б4		1	.041	ℓ=470	3					0.04кг
Б4		1	.042	ℓ=410		3	3			0.03кг
Б4		1	.043	ℓ=150				25	7	0.04кг
				А-I-16 ГОСТ 5781-82*						
Б4		2	.044	ℓ=650	2					1.02кг
Б4		2	.045	ℓ=500		2	2			0.79кг
				А-I-10 ГОСТ 5781-82*						
Б4		3	.046	ℓ=5270				2		3.3кг
Б4		3	.047	ℓ=1800					2	1.12кг

Обозначение	Марка	Рис.	L мм	B мм	ℓ мм	в мм	d мм	n	c мм	Масса кг
ТП902-2-437.87 КЖИ.040	Кр1	1	650	250	200	170	10	100	20	2,4
-01	Кр2	1	500	250	150	210	20	75	20	1,93
-02	Кр3	1	500	140	150	110	15	75	20	1,8
-03	Кр4	2	5270	150	4800	130	235	24	10	7,6
-04	Кр5	2	1800	150	1400	130	200	7	10	2,54

Нач. АПО	Винкер	
Н. контр.	Хрупало	
Гл. констр.	Хрупало	
Гл. спец.	Лисинский	
Рук. гр.	Лехова	
Инженер	Гомзова	

ТП902-2-437.87 КЖИ.040

Каркас Кр1...Кр5

Стадия	Масса	Масшт.
Р	см. табл.	—
Лист	Листов 1	

Гипродвтотранс г. Москва

Копировал Марченко

22532-02 7

Формат А4

Инв. № подл. | Подпись и дата | Взам. инв. №

Альбом I

Рис.1

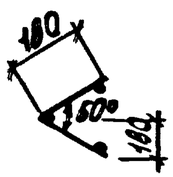

Развертка

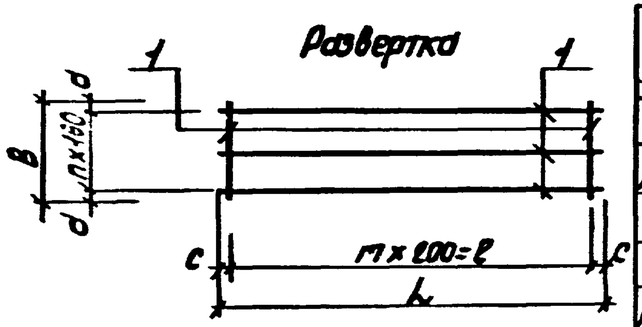

Рис. 2

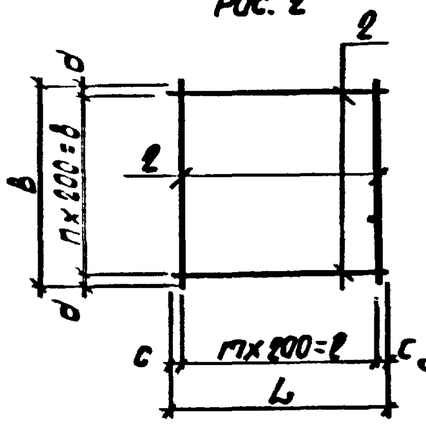

Рис. 3

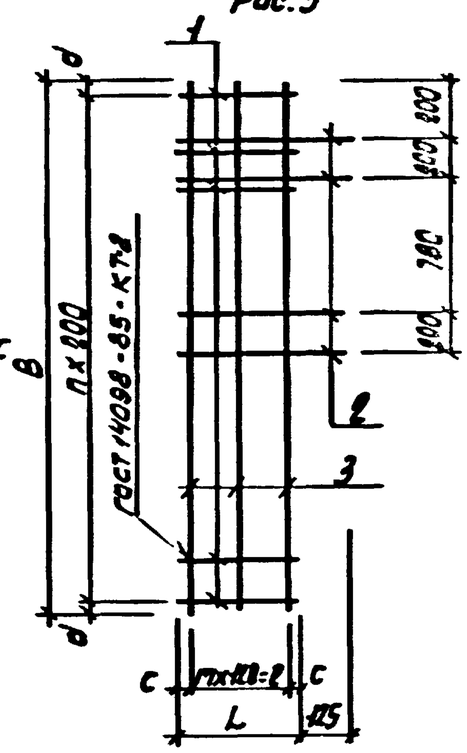

Формат	Зона	Позиц.	Обозначение	Наименование	Количество на исполнение —	01	02	03	04	05	06	Примечание
				Документация								
А4			ТП902-2-437.87 КЖИ.000 ТУ	Технические условия								
				Детали								
				А-I-6 ГОСТ 5781-82*								
Б4		1	051	ℓ=1900		3						0.42кг
Б4		1	052	ℓ=2400						3		0.53кг
Б4		1	053	ℓ=360		10				13		0.08кг
Б4		1	054	ℓ=390							12	0.09кг
				А-III-12 ГОСТ 5781-82*								
Б4		2	055	ℓ=515							4	0.5кг
Б4		2	056	ℓ=5500	20							4.9кг
Б4		2	057	ℓ=4100			12					3.65кг
Б4		2	058	ℓ=2100				12				1.87кг
Б4		2	059	ℓ=3050					12			2.75кг
Б4		2	059-1	ℓ=4200	28							3.74кг
Б4		2	059-2	ℓ=2570			21	11	16			2.3кг
Б4		3	059-3	А-III-20 ГОСТ 5781-82*								
				ℓ=2380							4	5.95кг

Обозначение	Марка	Рис.	L мм	B мм	ℓ мм	b мм	m	n	c мм	d мм	Масса кг
ТП902-2-437.87 КЖИ050	С1	2	5500	4200	5400	4000	27	20	50	100	202,72
-01	С2	1	1900	360	1800	320	9	2	50	20	2,26
-02	С3	2	4100	2570	4000	2400	20	12	50	85	92,1
-03	С4	2	2100	2510	2000	2400	10	12	50	85	47,74
-04	С5	2	3050	2570	3000	2400	15	12	25	85	69,8
-05	С6	1	2500	360	2400	320	12	2	60	20	2.7
-06	С7	3	330	2380	360	2200	3	11	15	80	27.1

Нач.АСО	Винклер	
Н.контр.	Хрупало	
Гл.контр.	Хрупало	
Гл.спец.	Лисичкин	
Рук.гр.	Алехова	
Инженер	Гомозова	

ТП 902-2-437.87 КЖИ.050

Сетка С1...С7

Стадия	Масса	Масштаб
Р	см. табл.	—
Лист	Листов 1	

Гипродортранс г. Москва

Копировал Молчанко

22532-02 8 Формат А3

Альбом V

Рис. 1

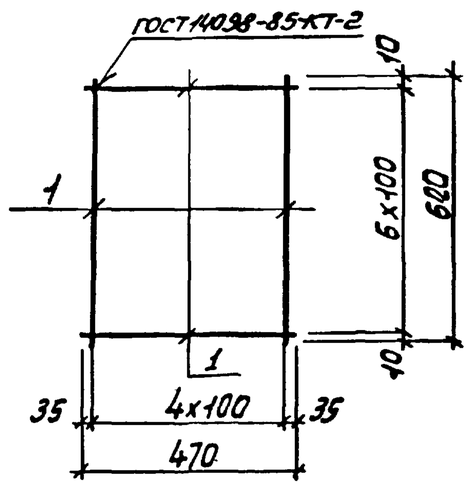

Рис. 2

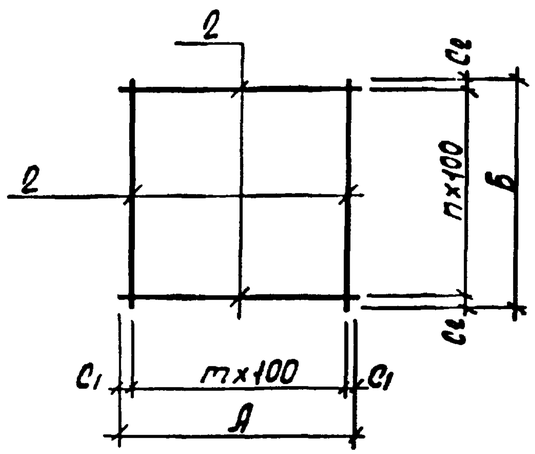

Формат	Зона	Позиц.	Обозначение	Наименование	Колич. на исполнение —	01	02	Примечание
				Документация				
А4			ТП 902-2-437.87 -КЖИ 000.ТУ	Технические условия				
				Детали				
				А-III-В ГОСТ 5781-82*				
Б4		1		ℓ=470	7			0.19кг
Б4		1		ℓ=620	5			0.25кг
				Вр 1-4 ГОСТ 6727-80*				
Б4		2		ℓ=470		8		0.04кг
Б4		2		ℓ=740		5		0.07кг
Б4		2		ℓ=350			8	0.03кг

Обозначение	Марка	Рис.	m	n	C_1	C_2	А	Б	Масса кг
ТП 902-2-437.87 КЖИ.060	С8	1	4	6	35	10	470	620	2,58
-01	С9	2	4	7	35	20	470	740	0,67
-02	С10	2	3	3	25	25	350	350	0,24

Нач. АСО	Винклер	
Н. контр.	Хрупало	
Гл. констр.	Хрупало	
Гл. спец.	Лисичкин	
Рук. гр.	Алехова	
Инженер	Крынкина	

ТП 902-2-437.87 КЖИ.060

Сетка С8... С10

Стадия	Масса	Масшт.
Р	см. табл.	—
Лист	Листов 1	

Гипроавтотранс г. Москва

Инв. № подл. | Подпись и дата | Взам. инв. №

Копировал Марченко

Формат А3

Альбом V

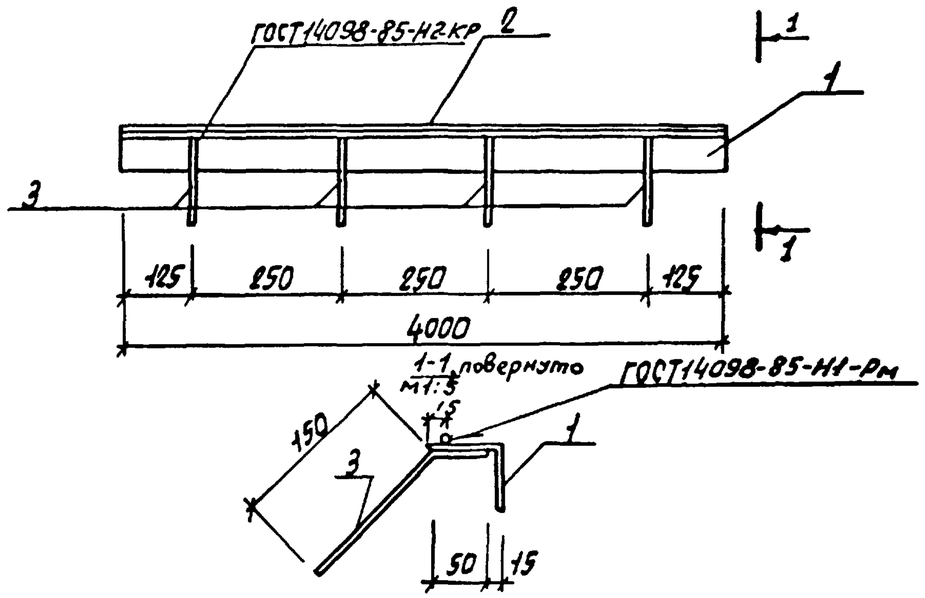

Формат	Зона	Поз.	Обозначение	Наименование	Кол.	Примечание
				Документация		
А4			ТП 902-2-437.87 КЖИ 000 ТУ	Технические условия		
				Детали		
Б4		1	.071	Уголок $\frac{63\times63\times5\ ГОСТ\ 8509-86}{Вст3кп2\ ГОСТ\ 535-79*}$		
				ℓ=1000	1	4,8 кг
Б4		2	.072	А-I-В ГОСТ 5781-82 ℓ=1000	1	0,4 кг
Б4		3	.073	А-III-В ГОСТ 5781-82 ℓ=200	4	0,1 кг

Взам. инв.№ | Подпись и дата | Инв.№ подл.

Нач.отд.	Винклер		
Н.контр.	Хрупало		
Гл.констр.	Хрупало		
Гл.спец.	Лисичкин		
Рук.гр.	Алехова		
Ст.инж.	Левичкий		

ТП 902-2-437.87 КЖИ. 070

Изделие закладное Мн1

Стадия	Масса	Масшт.
Р	5,6	1:10
Лист	Листов 1	

Гипродортранс г. Москва

Копировал Марченко

Альбом

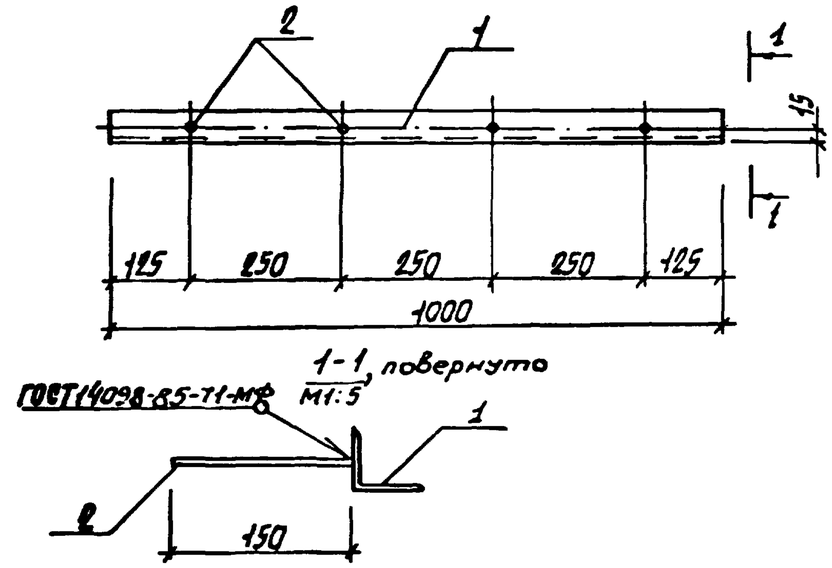

Формат	Зона	Поз.	Обозначение	Наименование	Кол.	Примечание
				Документация		
А4			ТП 902-2-437.87 КЖИ 000 ТУ	Технические условия		
				Детали		
Б4		1	.081	Уголок $\frac{50\times50\times5\ ГОСТ\ 8509-86}{Вст3кп2\ ГОСТ\ 535-79*}$		
				ℓ=1000	1	3,77 кг
Б4		2	.082	А-III-В ГОСТ 5781-82*		
				ℓ=150	4	0,06 кг

Взам. инв.№ | Подпись и дата | Инв.№ подл.

Нач.отд.	Винклер		
Н.контр.	Хрупало		
Гл.констр.	Хрупало		
Гл.спец.	Лисичкин		
Рук.гр.	Алехова		
Ст.инж.	Левичкий		

ТП 902-2-437.87 КЖИ. 080

Изделие закладное Мн2

Стадия	Масса	Масшт.
Р	4,01	1:10
Лист	Листов 1	

Гипродортранс г. Москва

Альбом V

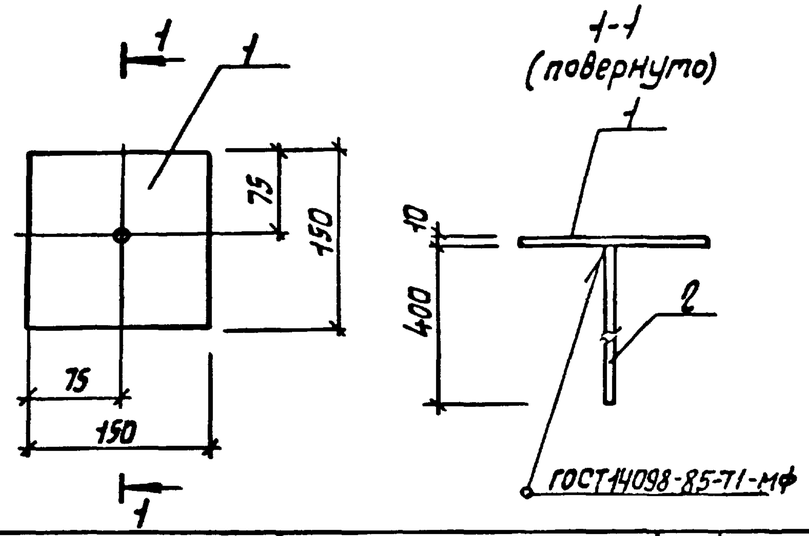

Формат	Зона	Поз.	Обозначение	Наименование	Кол.	Примечание
				Документация		
А4			ТП902-2-437.87 КЖИ.000 ТУ	Технические условия		
				Детали		
Б4		1	.091	Лист В ст3пс6-1 ГОСТ 19903-74 / Лист В ст3пс6-1 ГОСТ 14637-79-1.3023-80*		
				150×150	1	1,62 кг
Б4		2	.092	А-III-10 ГОСТ 5781-82*		
				ℓ=400	1	0,3 кг

Нач. отд.	Винклер		
Н. контр.	Хрупало		
Гл. констр.	Хрупало		
Гл. спец.	Лисичкин		
Рук. гр.	Алехова		
Ст. чертж.	Левчукий		

ТП 902-2-437.87 КЖИ. 090

Изделие закладное Мн3

Стадия	Масса	Масшт.
Р	1,92	1:5
Лист	Листов 1	

Гипродортранс г. Москва

Копировал Марченко

Формат А4

Альбом V

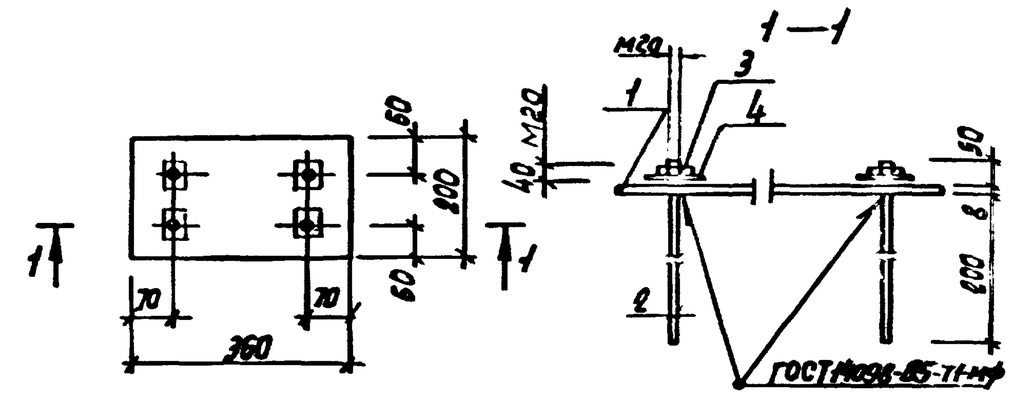

Формат	Зона	Поз.	Обозначение	Наименование	Кол.	Примечание
				Документация		
А4				Технические условия		
				Детали		
Б4		1	.101	Лист В ст3кп2 ГОСТ 19903-74* / Лист В ст3кп2 ГОСТ 535-79*		
				200×360	1	4,5 кг
Б4		2	.102	Анкер ф20 ГОСТ 2590-71 ℓ=260	4	0,65 кг
				Стандартные изделия		
Б4		3		Гайка М20 ГОСТ 5915-70*	4	0,07 кг
Б4		4		Шайба М20 ГОСТ 11371-78	4	0,03 кг

Нач. отд.	Винклер		
Н. контр.	Хрупало		
Гл. констр.	Хрупало		
Гл. спец.	Лисичкин		
Рук. гр.	Алехова		
Ст. чертж.	Левчукий		

ТП 902-2-437.87 КЖИ. 100

Изделие закладное Мн4

Стадия	Масса	Масшт.
Р	7,5	1:10
Лист	Листов 1	

Гипродортранс г. Москва

Копировал Марченко

22532-02 11

Формат А4

Альбом V

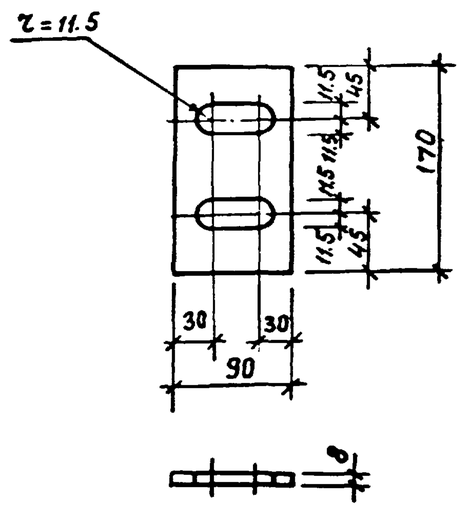

Нач. отд.	Винклер		
Н. контр.	Хрупало		
Гл. констр.	Хрупало		
Гл. спец.	Лисичкин		
Рук. гр.	Алехова		
Ст. инж.	Левицкий		

ТП 902-2-437.87 КЖИ.110

Изделие закладное Мн5

Стадия	Масса	Масшт.
Р	1.0	1:5
Лист	Листов 1	

Лист 8 ГОСТ 19903-74* / Вст3кп2 ГОСТ 14637-79 / 90×170

ГИПРОАВТОТРАНС г. Москва

Копировал Каннова

Формат А4

Альбом V

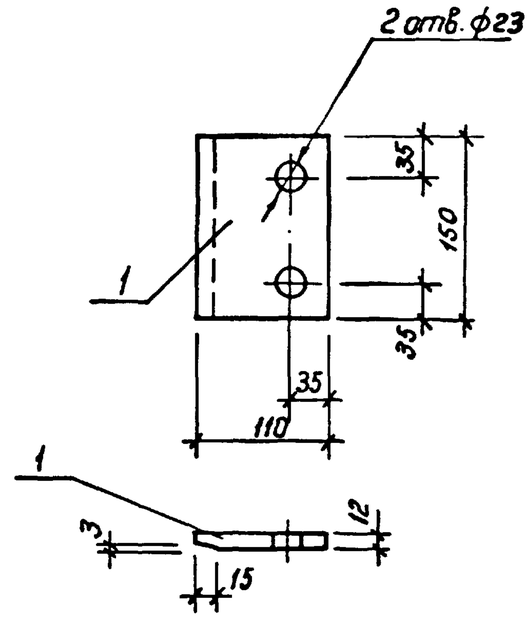

Нач. отд.	Винклер		
Н. контр.	Хрупало		
Гл. конст.	Хрупало		
Гл. спец.	Лисичкин		
Рук. гр.	Алехова		
Ст. инж.	Левицкий		

ТП 902-2-437.87 КЖИ.120

Изделие закладное МН6

Стадия	Масса	Масшт.
Р	1,5	1:5
Лист	Листов 1	

Лист 12 ГОСТ 19903-74* / Вст3пс6-1 ТУ14-1-3023-80 / 110 × 150

ГИПРОАВТОТРАНС г. Москва

Копировал

Альбом I

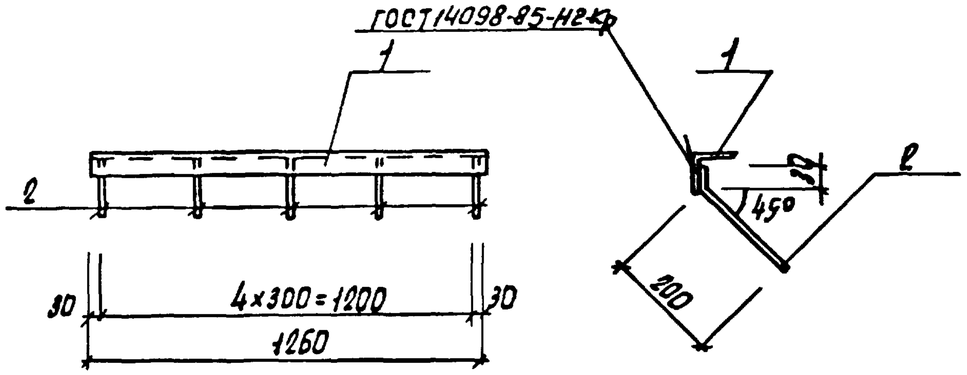

Формат	Зона	Поз.	Обозначение	Наименование	Кол.	Примечание
				Документация		
А4			ТП 902-2-437.87 КЖИ 000 ТУ	Технические условия		
				Детали		
Б4		1	.131	Уголок 100×100×7 ГОСТ 8509-86 / Вст3пс6-1 ТУ14-1-3023-86		
				ℓ=1280	1	13,7кг
Б4		2	.132	А-III-8 ГОСТ 5781-82*		
				ℓ=250	5	0,1кг

Нач.отд.	Винклер			ТП 902-2-437.87		КЖИ.130
Н.контр.	Хруплло			Изделие закладное МН7	Стадия	Масса	Масшт.
Гл.констр.	Хруплло				Р	14,2	1:20
Гл.спец.	Лисичкин				Лист	Листов 1
Рук.гр.	Алехова				Гипродвтотрансг. Москва	
Ст.инж.	Левичкий					

Копировал Марченко Формат А4

Альбом

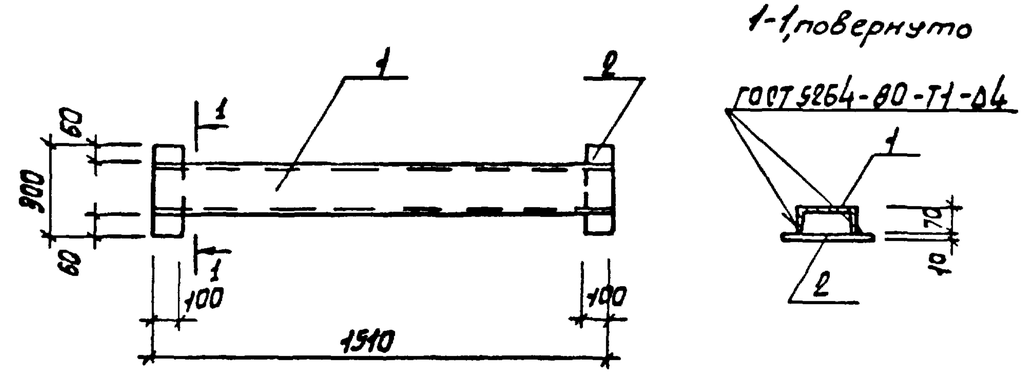

Формат	Зона	Поз.	Обозначение	Наименование	Кол.	Примечание
				Документация		
А4			ТП 902-2-437.87 КЖИ 000 ТУ	Технические условия		
				Детали		
Б4		1	.141	Швеллер 18 ГОСТ 8240-72* / Вст3пс6-1 ТУ14-1-3023-80		
				ℓ=1510	1	26,3кг
Б4		2	.142	Лист 10 ГОСТ 19903-74* / Вст3пс6-1 ТУ14-1-3023-80		
				100×300	2	2,4кг

Нач.отд.	Винклер			ТП 902-2-437.87		КЖИ.140
Н.контр.	Хруплло			Изделие закладное МН8	Стадия	Масса	Масшт.
Гл.констр.	Хруплло				Р	31,1	1:20
Гл.спец.	Лисичкин				Лист	Листов 1
Рук.гр.	Алехова				Гипродвтотрансг. Москва	
Ст.инж.	Левичкий					

Копировал Марченко

Формат А4

Инв. N подл. | Подпись и дата | Взам. инв. N

Альбом V

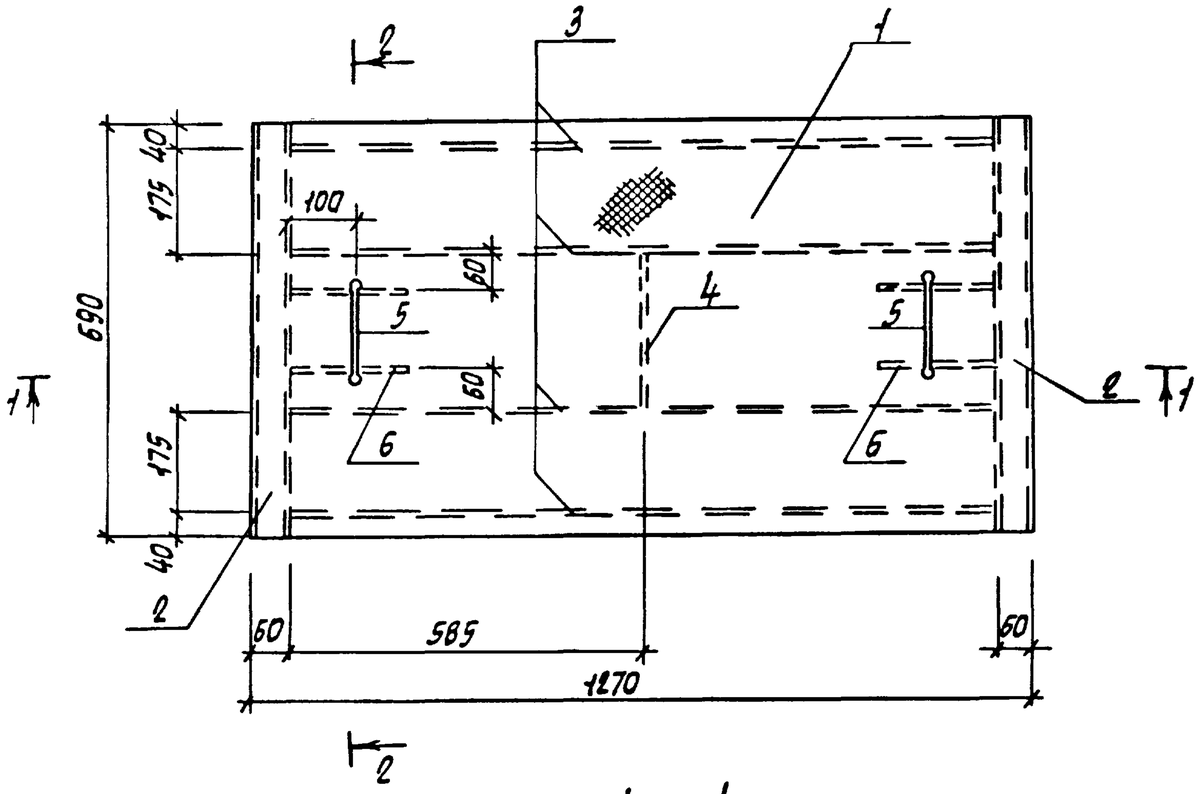

1 — 1

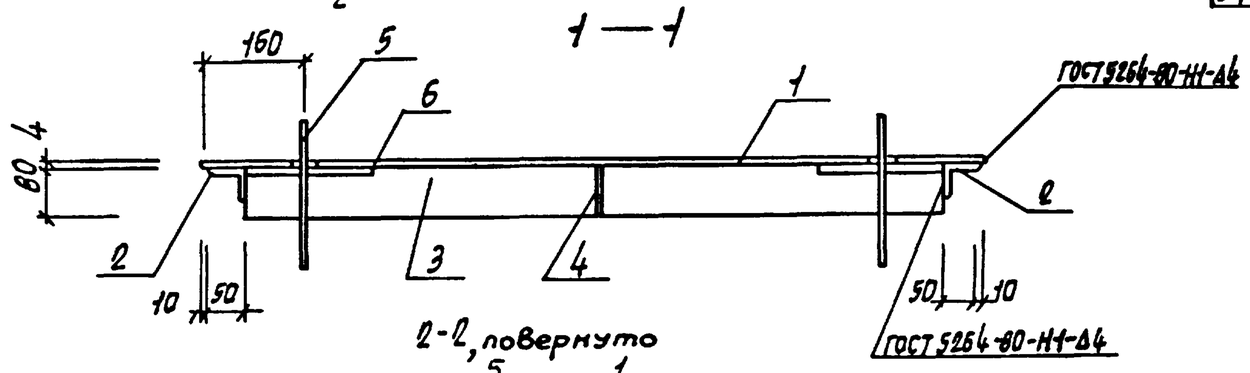

2-2, повернуто

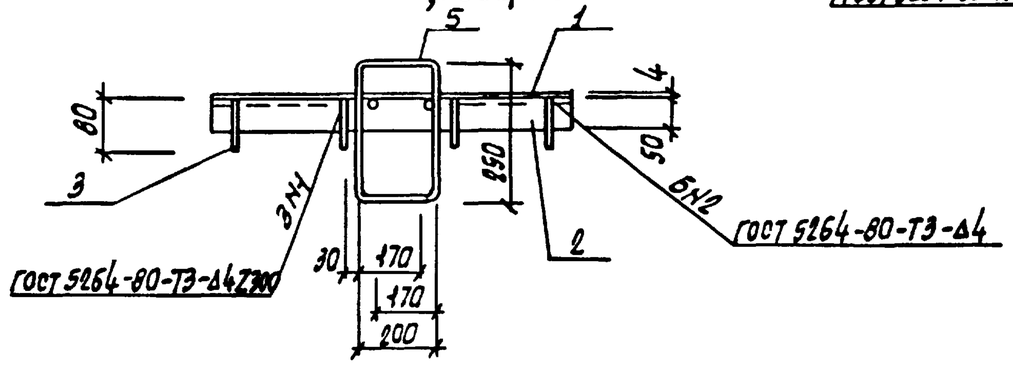

Формат	Зона	Поз.	Обозначение	Наименование	Кол.	Примечание
				Документация		
А4			ТП902-2-437.87 КЖИ000ТУ	Технические условия		
				Детали		
Б4		1	.151	Лист стальной с ромбическим рифлением $\frac{4\ ГОСТ\ 8568-77*}{Вст3кп2\ ГОСТ\ 535-79}$		
				1290 × 690	1	28,8 кг
Б4		2	.152	Уголок $\frac{50 \times 50 \times 5\ ГОСТ\ 8509-86}{Вст3кп2\ ГОСТ\ 535-79*}$		
				ℓ = 690	2	2,6 кг
				Лист $\frac{4\ ГОСТ\ 19903-74*}{Вст3кп2\ ГОСТ\ 14637-79}$		
Б4		3	.153	80 × 1170	4	3,0 кг
Б4		4	.154	80 × 255	1	0,6 кг
				А-I-22 ГОСТ 5781-82*		
Б4		5	.155	ℓ = 1100	2	3,3 кг
Б4		6	.156	ℓ = 200	4	0,6 кг

Нач. отд.	Винклер			ТП 902-2-437.87	КЖИ. 150	
Н. контр.	Хрупало			Щит Щс1	Стадия	Масса	Масшт.
Гл. конст.	Хрупало				Р	55,6	1:10
Гл. спец.	Лисичкин				Лист	Листов 1
Рук. гр.	Алехова				Гипродортранс г. Москва	
Ст. инж.	Левицкий					

Копировал Марченко

22532-02 14 Формат А3

Подпись и дата | Взам. инв. №

Альбом V

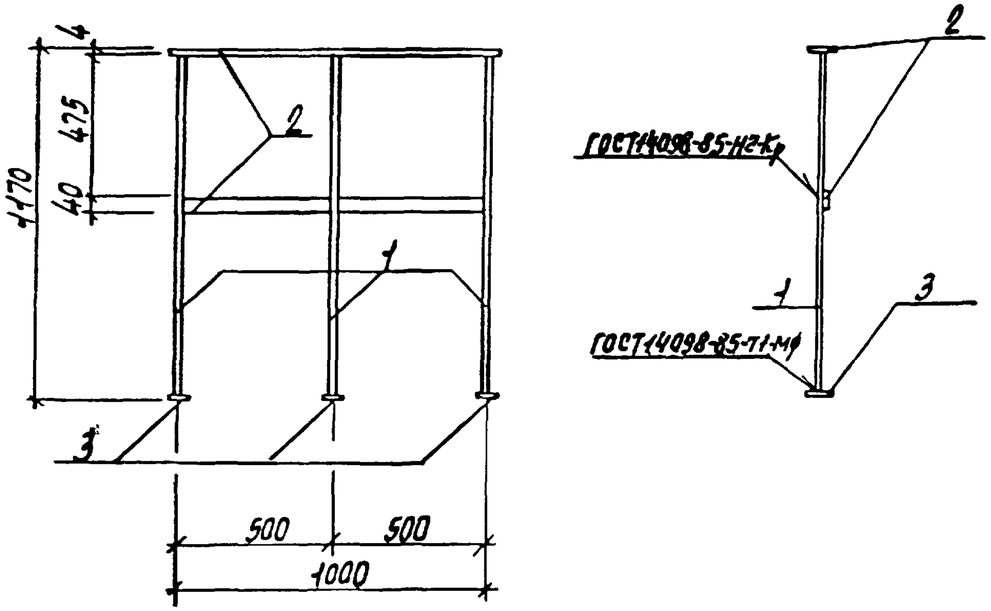

Формат	Зона	Поз.	Обозначение	Наименование	Кол.	Примечание
				Документация		
А4			ТП 902-2-437.87 КЖИ.000ТЧ	Технические условия		
				Детали		
Б4		1	.161	А-I-22 ГОСТ5781-82*		
				ℓ=1170	3	3,51кг
				Лист $\frac{4\ ГОСТ19903-74*}{В\ Ст3кп2\ ГОСТ14637-79}$		
Б4		2	.162	40×1000	2	1,3кг
Б4		3	.163	40×40	3	0,05кг

Нач.отд.	Винклер		
Н.контр.	Хруполо		
Гл.констр.	Хруполо		
Гл.спец.	Лисичкин		
Рук.гр.	Алехова		
Ст.инж.	Левицкий		

ТП 902-2-437.87 КЖИ.160

Ограждение ОГ1

Стадия	Масса	Масшт.
Р	19,28	1:20
Лист	Листов 1	

Гипровтотранс г. Москва

Копировал Марченко Формат А4

Альбом

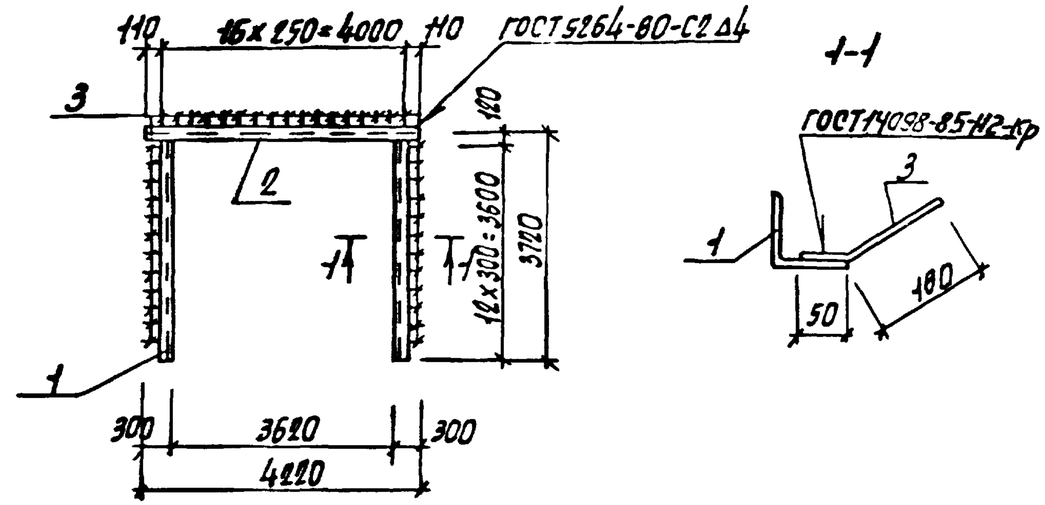

Формат	Зона	Поз.	Обозначение	Наименование	Кол.	Примечание
				Документация		
А4			ТП 902-2-437.87 КЖИ.000ТЧ	Технические условия		
				Детали		
				Уголок $\frac{125×125×8\ ГОСТ8509-86}{Вст3пс6-1\ ТУ14-1-3023-80}$		
Б4		1	.171	ℓ=3710	2	57,51
Б4		2	.172	ℓ=4220	1	65,41
Б4		3	.173	А-III-8 ГОСТ5781-82*ℓ=290	42	0,09

Взам. инв. №

Подпись и дата

Инв. № подл.

Нач.отд.	Винклер		
Н.контр.	Хруполо		
Гл.констр.	Хруполо		
Гл.спец.	Лисичкин		
Рук.гр.	Алехова		
Инженер	Крынкина		

ТП 902-2-437.87 КЖИ.170

Рама РМ1

Стадия	Масса	Масшт.
Р	184,2	1:100 1:10
Лист	Листов 1	

Гипровтотранс г. Москва

Копировал Марченко 22532-02 15 Формат А4

Альбом V

Рис. 1

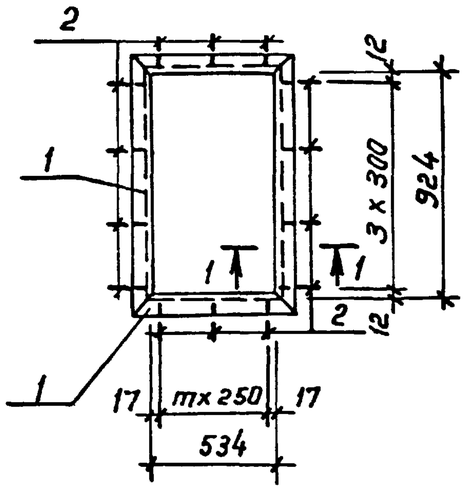

Рис. 2

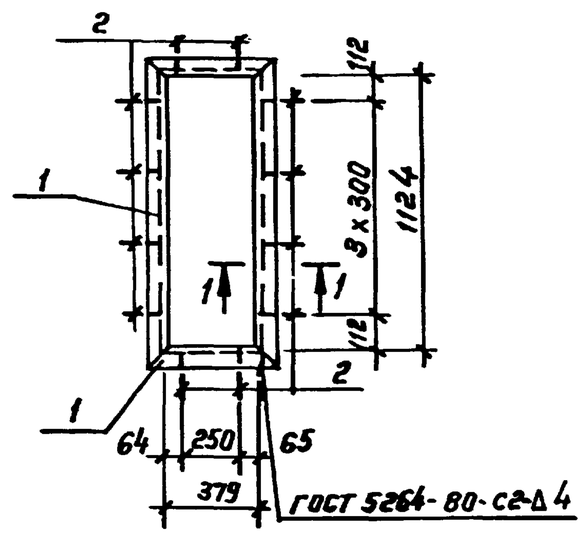

1-1
М 1:5

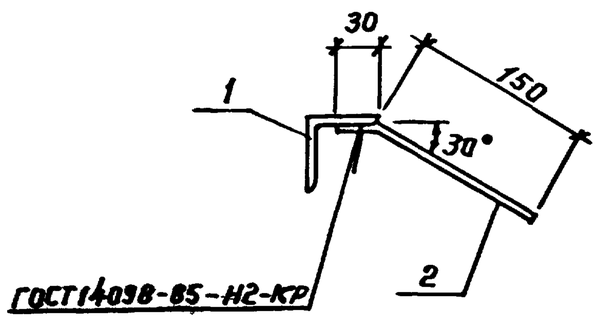

Формат	Зона	Позиц.	Обозначение	Наименование	Кол. на	Кол. исп.	Примечание
				Документация			
А4			ТП902-2-437.87 КЖИ 000.ТУ	Технические условия			
				Детали			
				Уголок $\frac{63\times63\times5\ ГОСТ\ 8509-86}{Вст3кп2\ ГОСТ\ 535-79*}$			
Б4		1	.181	ℓ = 1050	2		5.05 кг
Б4		1	.182	ℓ = 660	2		3,17 кг
Б4		1	.183	ℓ = 1250		2	6.01 кг
Б4		1	.184	ℓ = 505		2	2.43 кг
Б4		2	.185	А-III-8 ГОСТ 5781-82			
				ℓ = 180	14	12	0,07 кг

Обозначение	Марка	Рис	m	Масса кг
ТП 902-2-437.87 КЖИ.180	Рм2	1	2	17.42
-01	Рм3	2	1	17.72

Инв. № подл. | Подпись и дата | Взам. инв. №

Нач. АСО	Винклер	
Н. контр.	Хрупало	
Гл. контр.	Хрупало	
Гл. спец.	Лисичкин	
Рук. гр.	Алехова	
Инжен.	Крынкина	

ТП 902-2-437.87 КЖИ.180

Рамка Рм2, Рм3

Стадия	Масса	Масшт.
Р	см. табл.	1:25
Лист	Листов 1	

ГИПРОАВТОТРАНС г. Москва

Копировал Коннова 22532-02 16 формат А3

Альбом V

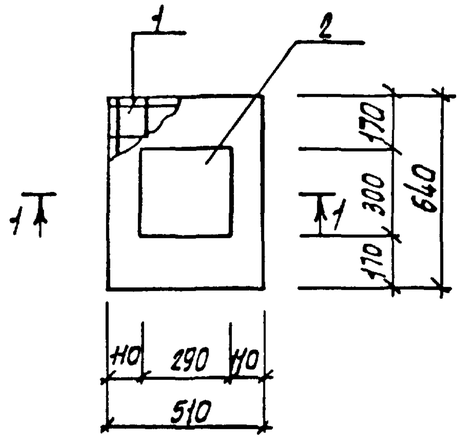

1-1

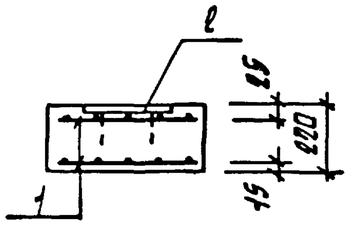

Формат	Зона	Позиц.	Обозначение	Наименование	Кол.	Примечание
А4			ТП902-2-437.87 КЖИ.000.ТУ	Технические условия		
				Сборочные единицы		
А3		1	ТП902-2-437.87 КЖИ.060	Сетка арматурная СВ	2	
А4		2	1.400-6/76, вып.1	Изделие закладное М1-8-5	1	
				Материалы		
				Бетон класса В 12,5	0,07	м3

Инв. № подл. | Подпись и дата | Взам. инв. №

Нач. АСО	Винклер		
Н. контр.	Хрупало		
Гл. конст.	Хрупало		
Гл. спец.	Лесичкин		
Рук. гр.	Алехова		
Инженер	Крынкина		

ТП902-2-437.87 КЖИ.190

Опорная подушка ОП1

Стадия	Масса	Масшт.
Р	188,4	1:20
Лист	Листов 1	

Гипроавтотранс г. Москва

Копировал Марченко Формат А4