ТИПОВОЙ ПРОЕКТ
902-2-434.87

ОЧИСТНЫЕ СООРУЖЕНИЯ ДЛЯ СТОЧНЫХ ВОД ОТ МОЙКИ АВТОМОБИЛЕЙ С БЕЗНАПОРНЫМИ ГИДРОЦИКЛОНАМИ ПРОИЗВОДИТЕЛЬНОСТЬЮ 10 Л/С / В ЖЕЛЕЗОБЕТОННЫХ КОНСТРУКЦИЯХ /

АЛЬБОМ V

СТРОИТЕЛЬНЫЕ ИЗДЕЛИЯ

22529-05
ЦЕНА 2-06

ТИПОВОЙ ПРОЕКТ
902-2-434.87

ОЧИСТНЫЕ СООРУЖЕНИЯ ДЛЯ СТОЧНЫХ ВОД ОТ МОЙКИ АВТОМОБИЛЕЙ С БЕЗНАПОРНЫМИ ГИДРОЦИКЛОНАМИ ПРОИЗВОДИТЕЛЬНОСТЬЮ 10 л/с /В ЖЕЛЕЗОБЕТОННЫХ КОНСТРУКЦИЯХ/

СОСТАВ ПРОЕКТА:

АЛЬБОМ	I	ОБЩАЯ ПОЯСНИТЕЛЬНАЯ ЗАПИСКА
АЛЬБОМ	II	ТЕХНОЛОГИЯ ПРОИЗВОДСТВА. ВНУТРЕННИЕ ВОДОПРОВОД И КАНАЛИЗАЦИЯ. ОТОПЛЕНИЕ И ВЕНТИЛЯЦИЯ
АЛЬБОМ	III	АРХИТЕКТУРНЫЕ РЕШЕНИЯ. КОНСТРУКЦИИ ЖЕЛЕЗОБЕТОННЫЕ. КОНСТРУКЦИИ МЕТАЛЛИЧЕСКИЕ
АЛЬБОМ	IV	СИЛОВОЕ ЭЛЕКТРООБОРУДОВАНИЕ. ЭЛЕКТРИЧЕСКОЕ ОСВЕЩЕНИЕ. АВТОМАТИЗАЦИЯ. СВЯЗЬ И СИГНАЛИЗАЦИЯ
АЛЬБОМ	V	СТРОИТЕЛЬНЫЕ ИЗДЕЛИЯ
АЛЬБОМ	VI	ЗАДАНИЕ ЗАВОДУ ИЗГОТОВИТЕЛЮ
АЛЬБОМ	VII	СПЕЦИФИКАЦИИ ОБОРУДОВАНИЯ
АЛЬБОМ	VIII	ВЕДОМОСТИ ПОТРЕБНОСТИ В МАТЕРИАЛАХ
АЛЬБОМ	IX	СМЕТЫ

АЛЬБОМ V

УТВЕРЖДЕН
МИНАВТОТРАНСОМ РСФСР
ПРОТОКОЛ ОТ 1.10.87 N 11

РАЗРАБОТАН
ПРОЕКТНЫМ ИНСТИТУТОМ „ГИПРОАВТОТРАНС"
ГЛАВНЫЙ ИНЖЕНЕР ИНСТИТУТА В.Н. КРЮКОВ
ГЛАВНЫЙ ИНЖЕНЕР ПРОЕКТА А.А. БЕЛОУС

© ЦИТП Госстроя СССР, 1988

Альбом V

Обозначение	Наименование	Стр.
	Титульный лист	1
	Содержание альбома	2
ТП 902-2-434.87-КЖИ.000ТУ	Технические условия	2
.010	Колонна К1; К8	3
.020	Колонна К2	4
.030	Колонна К3; К7	5
.040	Колонна К4; К5	6
.050	Колонна К6; К9	7
.060	Балка Б1	8
.070	Балка Б2; Б3	9
.080	Плита П2; П3; П4	10
.090	Плита П6	11
.100	Плита П7; П8	12
.110	Плита П9; П10	13
.120	Панель Пс3; Пс5	14
.130	Панель Пс4	15
.140	Каркас Кр1... Кр6	16
.150	Сетка С1...С5	17
.160	Изделие закладное Мн1	18
.170	Изделие закладное Мн2	18
.180	Изделие закладное Мн3	19
.190	Изделие закладное Мн4	19
.200	Изделие закладное Мн5	20
.210	Изделие закладное Мн6	20
.220	Изделие закладное Мн7	21
.230	Изделие закладное Мн8	21
.240	Щит Щс1	22
.250	Рама Рм1	23
.260	Рама Рм2	23
.270	Рамка Рм3, Рм4	24
.280	Ограждение ОГ1	25

1. Изделия закладные.

1.1. Для анкеров из горячекатаных стержней периодического профиля класса А-III применяется сталь марки 35ГС по ГОСТ 5632-72.

1.2. Сварку производить электродами типа Э42 по ГОСТ 9467-75.

2. Изделия арматурные.

2.1. Для стержней периодического профиля класса А-III применять сталь марки 35ГС по ГОСТ 5632-72, для гладкой арматуры класса А-I применять сталь марки Вст3кп2 по ГОСТ 380-71.

2.2. Арматурные сетки изготавливать с применением контактной точечной сварки. Сварке подлежат все места пересечения стержней

3. Щиты металлические и изделия закладные покрыть грунтом ГФ-0119 за 2 раза по ТУ Б-10-1399-73

4. Рабочие узлы установки закладных изделий
в колоннах выполнять по сериям: 1.423-3 вып.2; 1.427.1-3 вып.1;
в плитах: ГОСТ 22701.5-77; по серии 1.465.1-7/84. вып.0;
в балках: по серии 1.462.1-3/80, вып. 1;2.
в панелях: по серии 3.900-3, вып. 1/82.

Нач.АСО	Винклер		ТП 902-2-434.87 - КЖИ.000.ТУ
Н.контр.	Хрупала		
Гл.конст.	Хрупала		Технические условия
Гл.спец.	Лисичкин		
Рук.гр.	Алехова		
Инжен.	Гомозова		

Стадия	Лист	Листов
		1

ГИПРОАВТОТРАНС г. Москва

Взам.инв.№ | Подпись и дата | Инв.№ подл.

Копировал Коннова Формат А4

Копировал 22529-05 3 Формат А

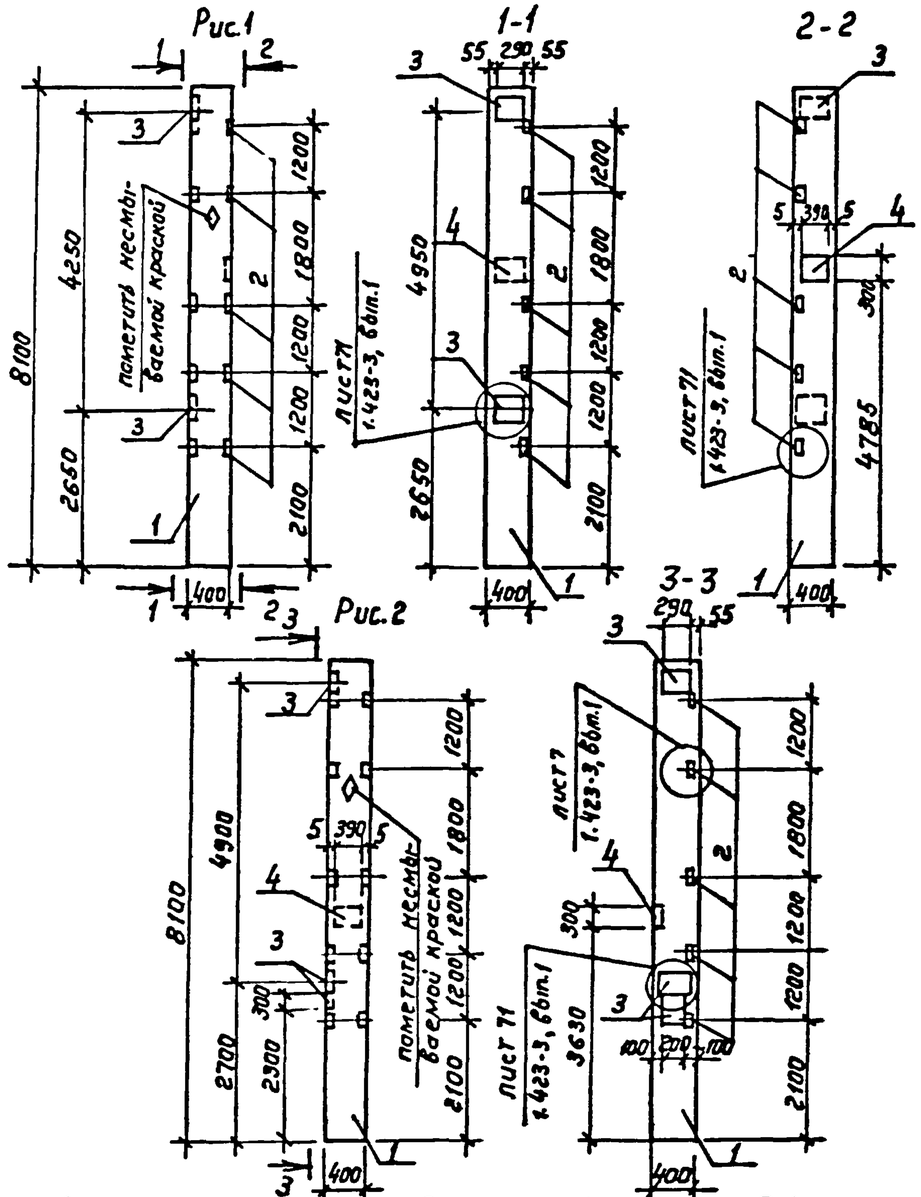

Формат	Зона	Поз.	Обозначение	Наименование	Кол. на исп. —	Кол. на исп. 01	Примечание
				Документация			
А4			ТП 902-2-434.87 КЖИ.000ТУ	Технические условия			
				Сборочные единицы			
А3		1	1.423-3 Вып.1	Колонна К72-4	1	1	
				Изделия закладные			
А4		2	1.423-3 Вып.2	М1-14	5	5	
А4		3	1.423-3 Вып.2	М1-12-1	2	3	
А4		4	1.400-6 76 Вып.1	МО 5-1	1	1	

Обозначение	Марка	Рис.
ТП 902-2-434.87- КЖИ.010	К1	1
-01	К8	2

Ведомость расхода стали на дополнительные закладные изделия, кг

Марка элемента	Изделия закладные: Арматура класса А III ГОСТ 5781-82* ф12	Итого	Прокат марки В ст 3 кп 2 ГОСТ 19903-74* -δ=8	-δ=10	Итого	ГОСТ 8509-86 L63x5	Итого	Всего	Общий расход
К1	6.8	6.8	1.3	18.4	19.7	7.2	7.2	33.7	33.7
К8	8.2	8.2	1.3	23.0	24.3	7.2	7.2	39.7	39.7

Нач. АСО	Винклер	
Н. контр.	Хрупало	
Гл. констр.	Хрупало	
Гл. спец.	Лисичкин	
Рук. гр.	Алехова	
Инжен.	Гамозова	

ТП 902-2-434.87 КЖИ.010

Колонна К1; К8

Стадия	Масса	Масштаб
Р	см. табл.	1:100
Лист	Листов 1	

ГИПРОАВТОТРАНС г. Москва

Копировал Коннова 22529-05 4 Формат А3

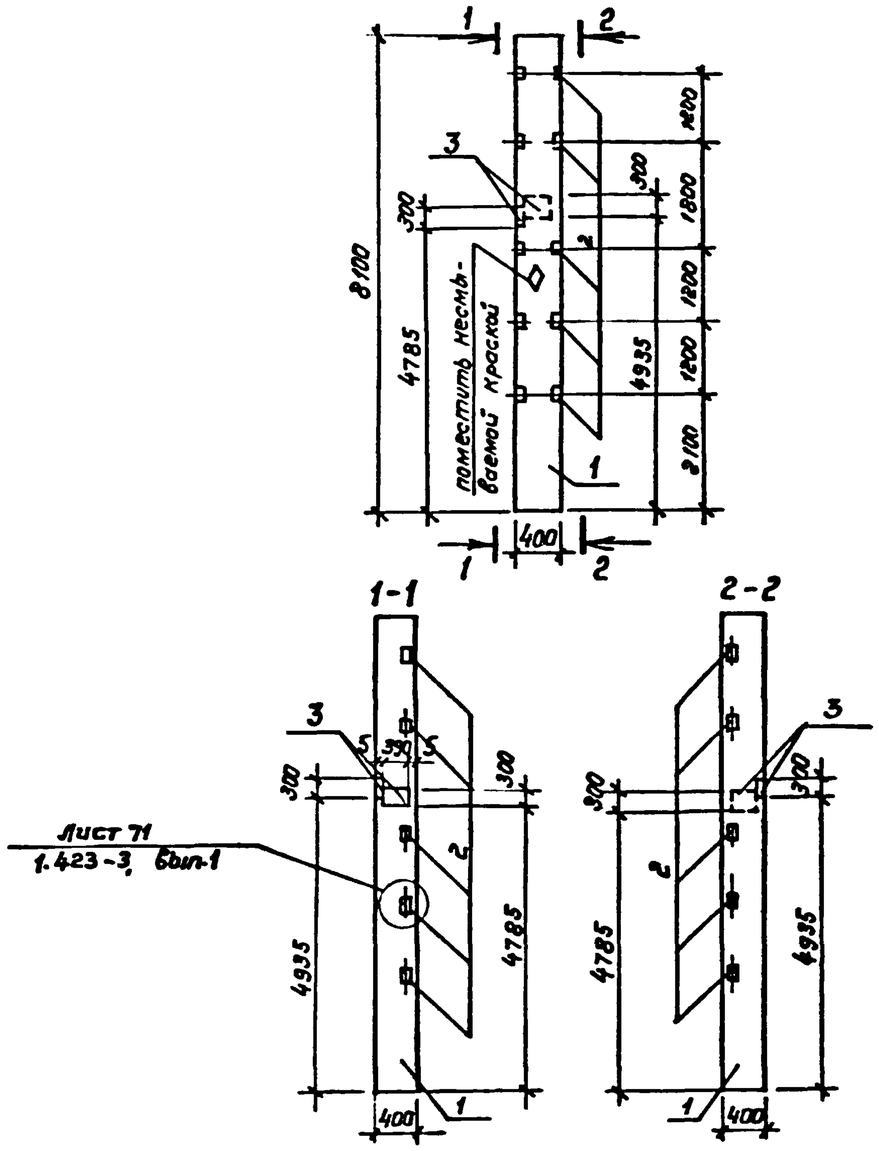

Формат	Зона	Поз.	Обозначение	Наименование	Кол. на исп.		Примечание
				Документация			
А4			ТП902-2-434.87 КЖИ.000ТУ	Технические условия			
				Сборочные единицы			
А3		1	1.423-3 Вып. 1	Колонна К72-4	1		
				Изделия закладные			
А4		2	1.423-3 Вып.2	М1-14	5		
А4		3	1.400-6/76 Вып. 1	М05-1	2		

Ведомость расхода стали на дополнительные закладные изделия, кг

Марка элемента	Изделия закладные											Общий расход
	Арматура класса			Прокат марки							Всего	
	А III			Вст3кп2				Вст3пс6-1				
	ГОСТ 5781-82*			ГОСТ 19903-74*		ГОСТ 8509-86		ГОСТ 19903-74*				
	ф10	ф12	Итого	-δ=8	итого	L63x5	итого	-δ=10		итого		
К2	—	6,05	6,05	2,6	2,6	7,2	7,2	18,4		18,4	34,25	34,25

Нач.сто	Винклер		
Н. контр.	Хрупало		
Гл. констр.	Хрупало		
Гл.спец.	Лисичкин		
Рук.гр.	Алехова		
Инжен.	Гомозова		

ТП902-2-434.87 КЖИ.020

Колонна К2

Стадия	Масса	Масштаб
Р	3334,25	1:100
Лист	Листов 1	

ГИПРОАВТОТРАНС г. Москва

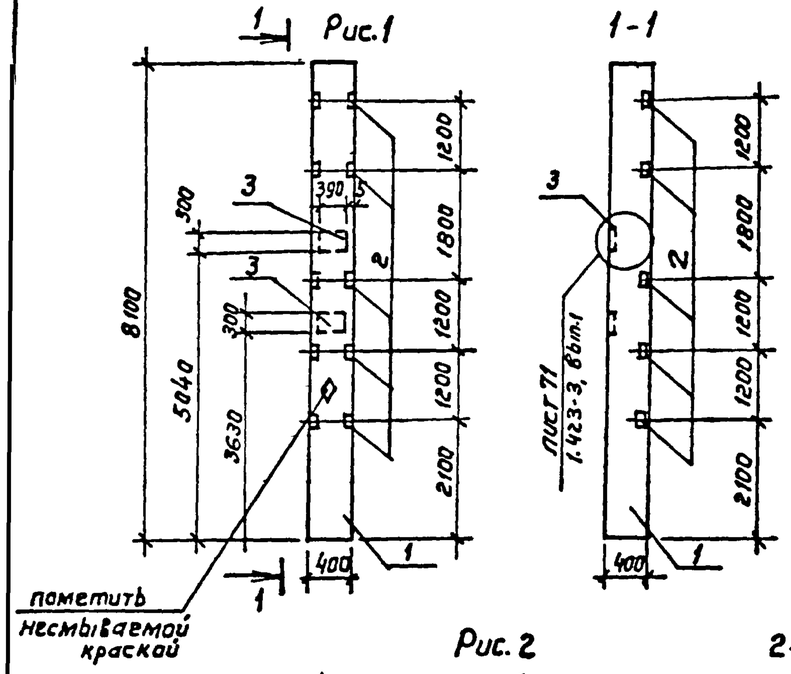

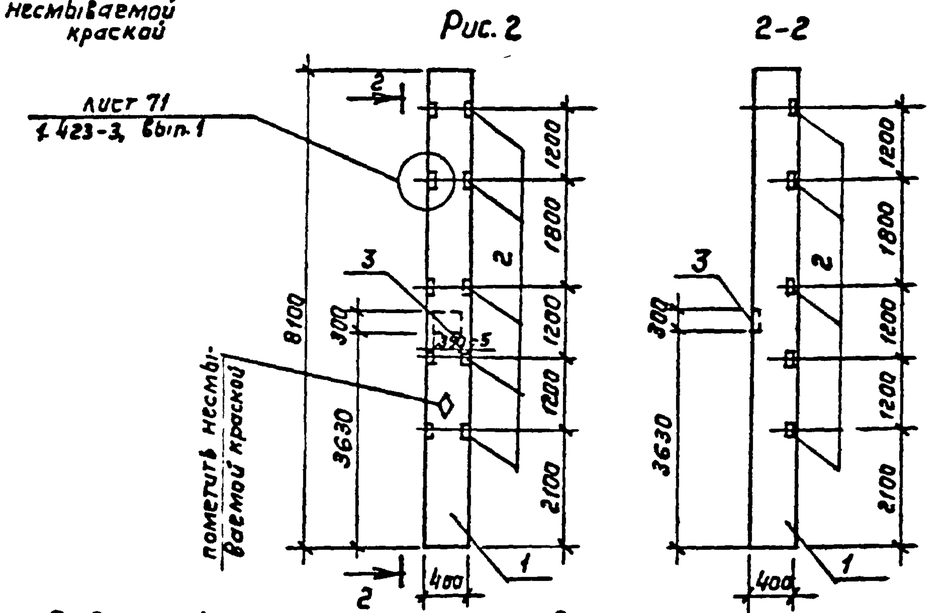

Формат	Зона	Позиция	Обозначение	Наименование	Кол. на исп. —	Кол. на исп. -01	Примечание
				Документация			
А4			ТП902-2-434.87 КЖИ.000ТУ	Технические условия			
				Сборочные единицы			
А3		1	1.423 -3 вып.1	Колонна К72-4	1	1	
				Изделия закладные			
А4		2	1.423-3 вып.2	М1-14	5	5	
А4		3	1.400 -6/76 вып.1	М05-1	2	1	

Обозначение	Марка	Рис.
ТП 902-2-434.87- КЖИ.030	К3	1
-01	К7	2

Ведомость расхода стали на дополнительные закладные изделия, кг

Марка элемента	Изделия закладные											Общий расход
	Арматура класса АIII			Прокат марки Вст3 кп2					Прокат марки Вст3пс6-1		Всего	
	ГОСТ 5781-82*			ГОСТ 19903-74*			ГОСТ 8509-86		ГОСТ 19903-74*			
	ф10	ф12	Итого	-δ=8		Итого	L63x5	Итого	-δ=10	Итого		
К3	—	6.05	6.05	2.6		2.6	7.2	7.2	18.4	18.4	34.25	34.25
К7	—	3.85	3.85	1.3	—	1.3	7.2	7.2	9.2	9.2	21.55	21.55

Нач. АСО	Винклер	
Н. контр.	Хрупало	
Гл. констр.	Хрупало	
Гл. спец.	Лисичкин	
Рук. гр.	Алехова	
Инжен.	Гомозова	

ТП 902-2-434.87 КЖИ.030

Колонна К3; К7

Стадия	Масса	Масштаб
Р	см. табл.	1:100
Лист	Листов 1	

ГИПРОАВТОТРАНС г. Москва

Копировал Коннова

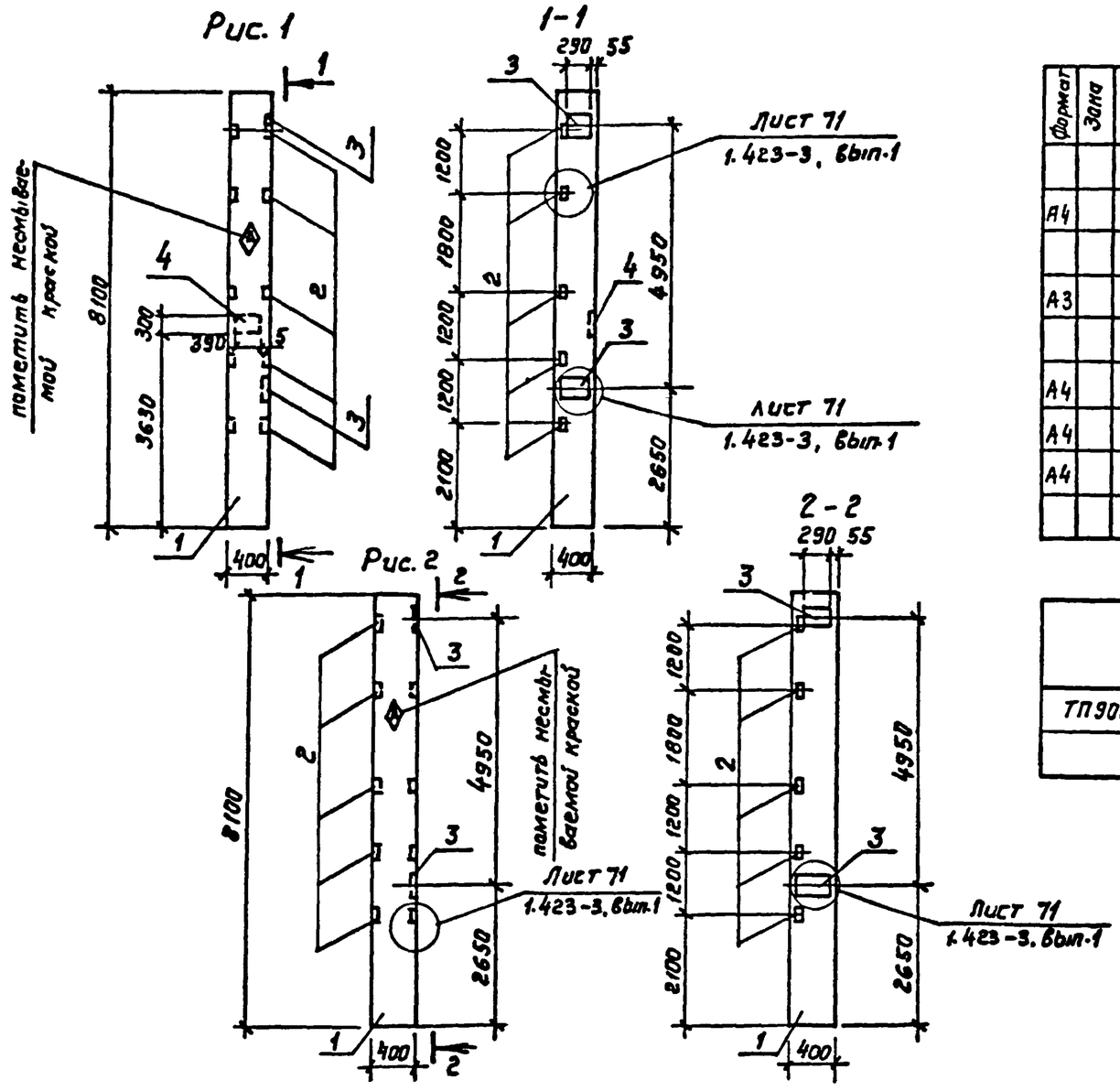

Формат	Зона	позиц.	Обозначение	Наименование	Кол. на исп. —	Кол. на исп. 01	Примечание
				Документация			
А4			ТП902-2-434.87 КЖИ.000ТУ	Технические условия			
				Сборочные единицы			
А3		1	1.423-3 вып. 1	Колонна К 72-4	1	1	
				Изделия закладные			
А4		2	1.423-3 вып.2	М1-14	5	5	
А4		3	1.423-3 вып.2	М1-12-1	2	2	
А4		4	1.400-6/76 вып.1	МО 5-1	1		

Обозначение	Марка	Рис.
ТП902-2-434.87 КЖИ.040	К4	1
-01	К5	2

Ведомость расхода стали на дополнительные закладные изделия, кг

Марка элемента	Изделия закладные								Всего	Общий расход
	Арматура класса А III		Прокат марки							
			В ст 3 кп 2				Вст3пс6-1			
	ГОСТ 5781-82*		ГОСТ 8509-86		ГОСТ 19903-74*					
	ф12	Итого	L63x5	Итого	-δ=8	итого	-δ=10	Итого		
К4	6,65	6,65	7,2	7,2	1,3	1,3	18,4	18,4	33,55	33,55
К5	4.45	4.45	7.2	7,2			9,2	9,2	20,85	20,85

Нач. АСО	Винклер	
Н. контр.	Хрупало	
Гл. конст.	Хрупало	
Гл. спец.	Лисичкин	
Рук. гр.	Алехова	
Инжен	Гомозова	

ТП 902-2-434.87 КЖИ. 040

Колонна К4; К5

Стадия	Масса	Масштаб
Р	см табл.	1:100
Лист	Листов 1	

ГИПРОАВТОТРАНС г. Москва

Копировал Коннова

Альбом V

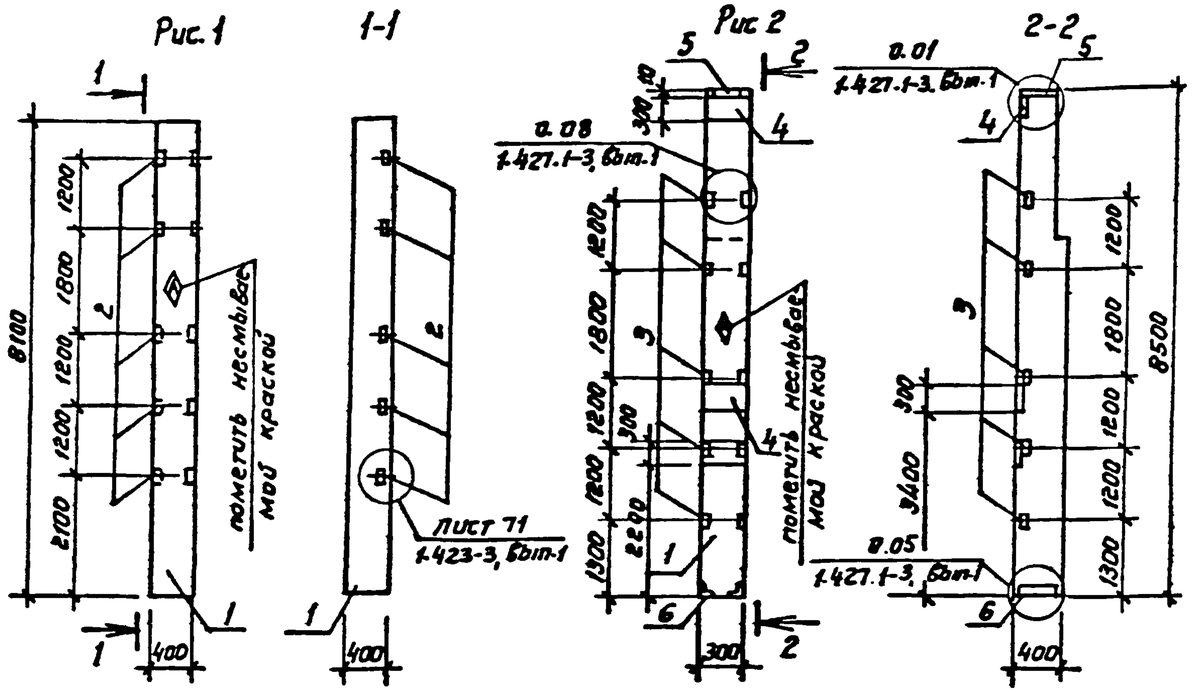

Формат	Зона	Позиц.	Обозначение	Наименование	Кол. на исполн. —	Кол. на исполн. 01	Примечание
				Документация			
А4			ТП902-2-434.87 КЖИ.000ТУ	Технические условия	X	X	
				Сборочные единицы			
А3		1	1.423-3 Вып.1	Колонна К72-4	1		
А3		1	1.427.1-3 Вып.1	Колонна 6КФ85-1		1	
				Изделия закладные			
А4		2	1.423-3 Вып.2	М1-14	5		
А4		3	1.427.1-3 Вып.2	МН28		5	
А4		4	1.427.1-3 Вып.2	МН17		3	
А4		5	1.427.1-3 Вып.2	МН3		2	
А4		6	1.427.1-3 Вып.2	МН7		1	

Ведомость расхода стали на дополнительные закладные изделия, кг

Марка элемента	Изделия закладные										Всего	Общий расход
	Арматура класса А III ГОСТ 5781-82*				Прокат марки Вст3 кп2 ГОСТ 19903-74*			ГОСТ 8509-86				
	ф10	ф12	ф14	Итого	δ=10	δ=8	Итого	L63x5	L90x6	Итого		
К6		1,65		1.65	—	—	—	7.2	—	7,2	8.85	8,85
К9	5,22	1.2	6,12	12,54	9,4	17.1	26,5	7.2	4.2	11,4	50,44	50,44

Обозначение	Марка	Рис.
ТП902-2-434.87- КЖИ.050	К6	1
-01	К9	2

Нач АСО	Винклер	
Н.контр.	Хрупало	
Гл.конст.	Хрупало	
Гл.спец.	Лисичкин	
Рук.гр.	Алехова	
Инжен.	Гомозова	

ТП 902-2-434.87 КЖИ.050

Колонна К6, К9

Стадия	Масса	Масштаб
Р	см. табл.	1:100
Лист	Листов 1	

ГИПРОАВТОТРАНС г. Москва

Копировал 22529-05 8 Формат А3

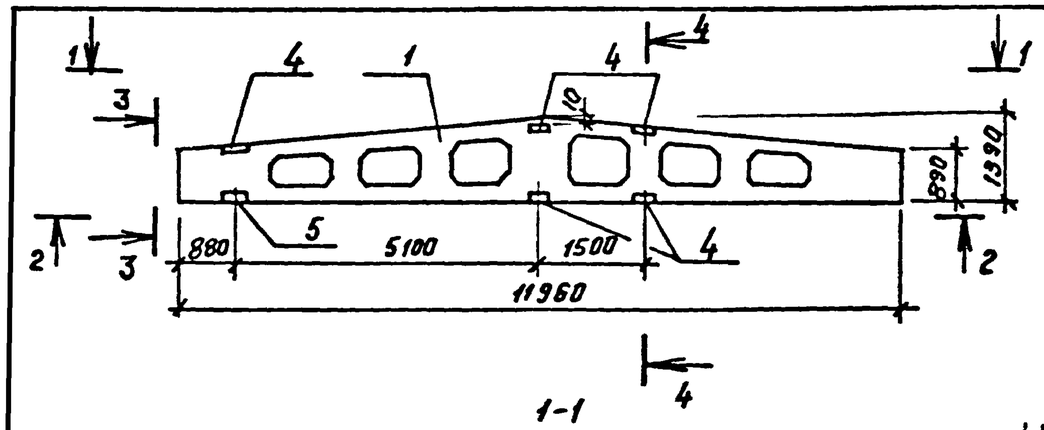

1-1

Разбивка закладных изделий для плит покрытия

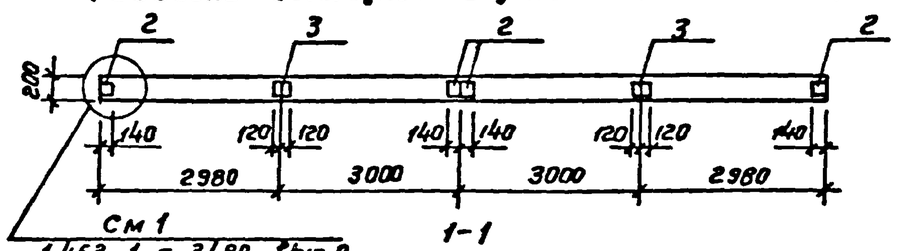

1-1

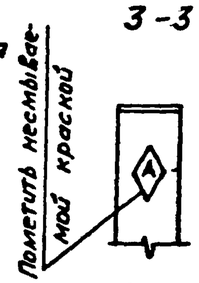

3-3

4=4

Разбивка закладных изделий для подвесного транспорта

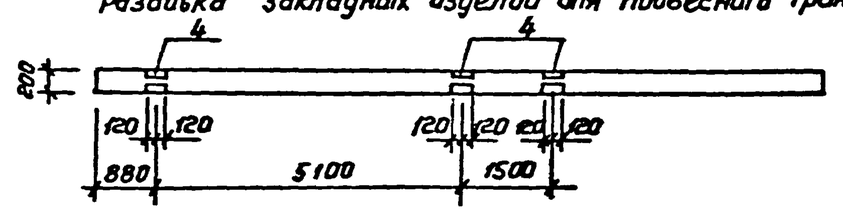

2-2

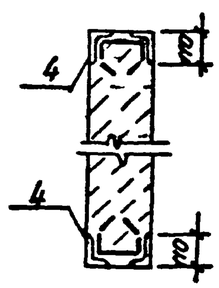

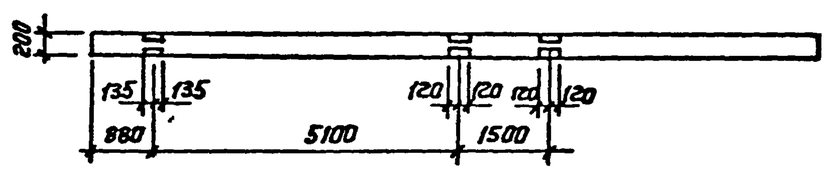

Формат	Зона	Поз.	Обозначение	Наименование	Кол.	Примечание
				Документация		
А4			ТП902-2-434.87 КЖИ.000 ТУ	Технические условия		
				Сборочные единицы		
А3		1	1.462.1 - 3/80 вып.1	1БДР 12 - 6АIIIт	1	
				Изделия закладные		
А4		2	1.400 - 6/76 вып.1	М4 - 1-2	4	
А4		3	1.400 - 6/76 вып.1	М4 - 3-3	2	
А4		4	1.400 - 6/76 вып.1	М4 - 22	5	
А4		5	1.400 - 6/76 вып.1	М4 - 38	1	

Ведомость расхода стали на дополнительные закладные изделия, кг

Марка элемента	Изделия закладные							Всего	Общий расход
	Арматура класса АIII			Прокат марки Вст3 Кп2					
	ГОСТ 5781-82*			ГОСТ 8510-86		ГОСТ 19903-74*			
	ф8	ф10	Итого	L110x70x8	Итого	-δ=6	Итого		
Б1	3,2	1.0	4.2	26.0	26.0	12,1	12,1	42,3	42,3

Нач. АСО	Винклер		
Н. контр.	Хрупало		
Гл. контр.	Хрупало		
Гл. спец.	Лисичкин		
Рук. гр.	Алехова		
Инжен.	Иванов		

ТП902-2-434.87 КЖИ.060

Балка Б1

Стадия	Масса	Масштаб
Р	4742.3	1:100
Лист	Листов 1	

ГИПРОАВТОТРАНС г. Москва

Взам. инв.№ | Подпись и дата | Инв.№ подл.

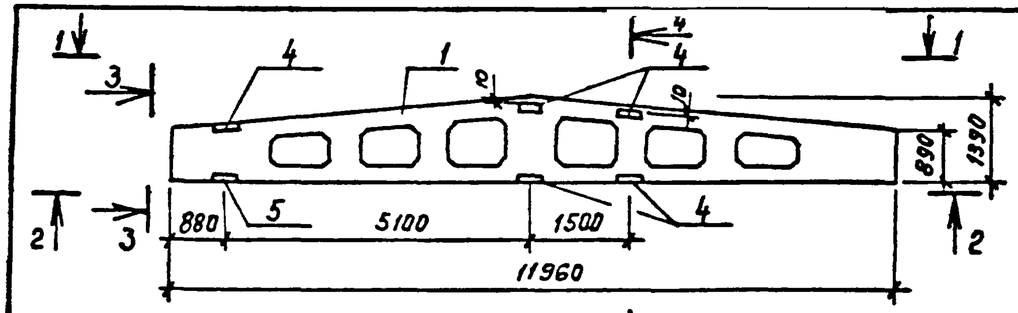

1-1

Разбивка закладных изделий для плит покрытия

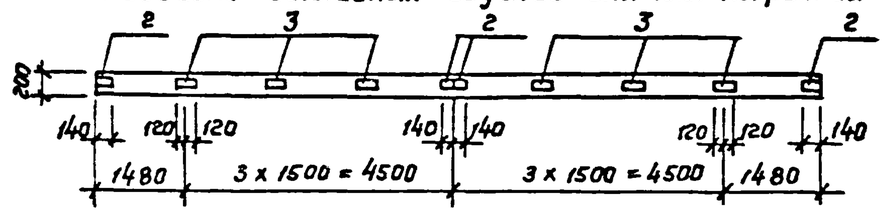

1-1

Разбивка закладных изделий для подвесного транспорта (только для Б2)

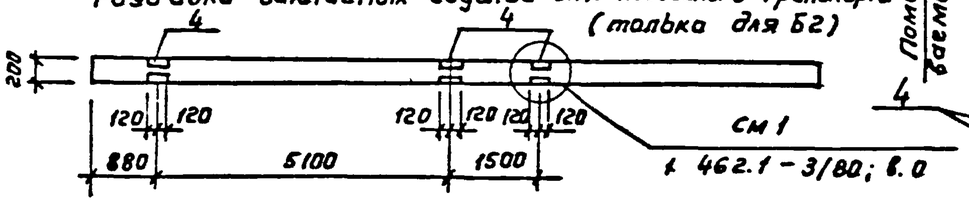

2-2 (только для Б2)

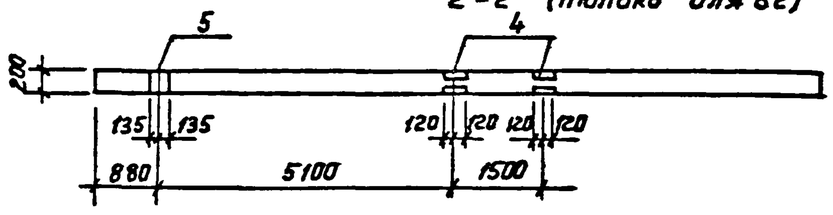

3-3

Пометить несмываемой краской

4-4

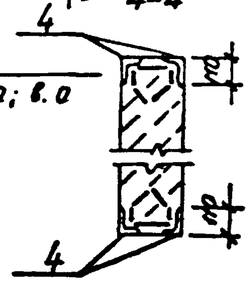

Обозначение	Марка
ТП 902-2-434.87 КЖИ.070	Б2
-01	Б3

Формат	Зона	Поз	Обозначение		Кол. на исп. —	Кол. на исп. 01	Примечание
				Документация			
А4			ТП 902-2-434.87 КЖИ.000ТУ	Технические условия			
				Сборочные единицы			
А3		1	1.462.1-3/80 Вып.1	1БДР 12-6А $\bar{\text{Ч}}$ т	1	1	
				Изделия закладные			
А4		2	1.400-6/76 Вып.1	М4-1-2	4	4	
А4		3	1.400-6/76 Вып.1	М4-3-3	6	6	
А4		4	1400-6/76 Вып.1	М4-22	5		
А4		5	1.400-6/76 Вып.1	М4-38	1		

Ведомость расхода стали на дополнительные закладные изделия, кг

Марка элемента	Изделия закладные: Арматура класса А III ГОСТ 5781-82* ф8	ф10	Итого	Прокат марки В ст 3 кп 2 ГОСТ 8510-86 L 110 x 70 x 8	Итого	ГОСТ 19903-74* -δ=6	Итого	Всего	Общий расход
Б2	4.2	1.0	6.2	26.0	26.0	36.5	36.5	67.5	67.5
Б3	2.0		2.0			18.4	18.4	20.4	20.4

Нач. АСО	Винклер		
Н. контр.	Хрупало		
Гл. констр.	Хрупало		
Гл. спец.	Лисичкин		
Рук. гр.	Алехова		
Инжен.	Иванов		

ТП 902-2-434.87 КЖИ.070

Балка Б2; Б3

Стадия	Масса	Масштаб
Р	см. табл.	1:100
Лист	Листов 1	

ГИПРОАВТОТРАНС г. Москва

Взам. инв. № | Подпись и дата | Инв. № подл.

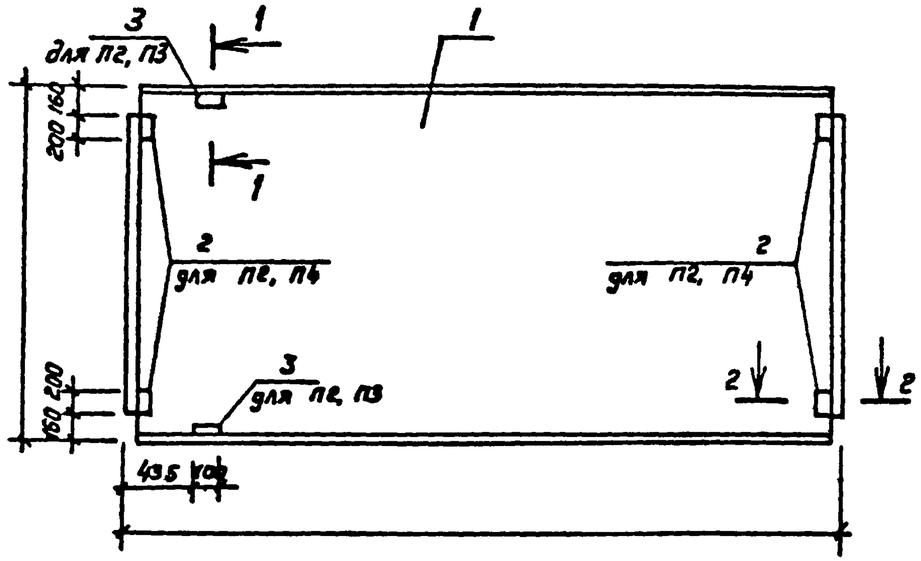

Формат	Зона	Поз.	Обозначение	Наименование	Кол. на исп. —	01	02	Примечание
				Документация				
А4			ТП902-2-434.87 КЖИ.000ТУ	Технические условия				
				Сборочные единицы				
А3		1	1.465.1-10/82 Вып.1	1ПГ-3АIVт-180 ЛН-500м	1	1		
				Изделия закладные				
А4		2	ГОСТ 22701.5-77	М8	4		4	
А4		3	ГОСТ 22701.5-77	М9	2	2		

2-2

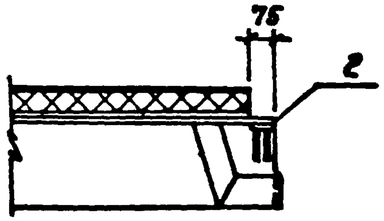

1-1, повернуто

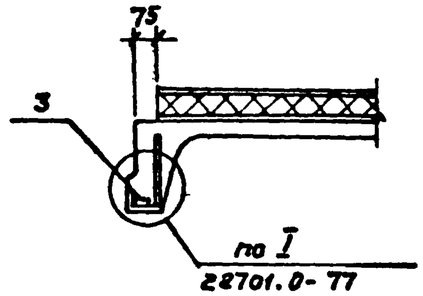

Обозначение	Марка
ТП 902-2-434.87 КЖИ.080	П2
-01	П3
-02	П4

Ведомость расхода стали на дополнительные закладные изделия, кг

Марка элемента	Изделия закладные: Арматура класса А III ГОСТ 5781-82* ф10	ф14	итого	Прокат марки Вст3кп2 ГОСТ 19903-74 δ=8	итого	ГОСТ 8509-86 L70x8	Итого	Всего	Общий расход
П2	2.22	0.2	2.42	5.2	5.2	1.68	1.68	9.3	9.3
П3	0.62	0.2	0.82			1.68	1.68	2.5	2.5
П4	1.6		1.6	5.2	5.2			6.8	6.8

Нач. ДСО	Винклер		
Н. контр.	Хрупало		
Гл. констр.	Хрупало		
Гл. спец.	Лисичкин		
Рук. гр.	Алехова		
Инжен.	Иванов		

ТП 902-2-434.87 КЖИ.080

Плита П2; П3; П4

Стадия	Масса	Масштаб
Р	см. табл.	1:50
Лист	Листов 1	

ГИПРОАВТОТРАНС

Взам. инв. № | Подпись и дата | Инв. № подл.

Копировал Коннова 22529-05 11 формат А3

Альбом V

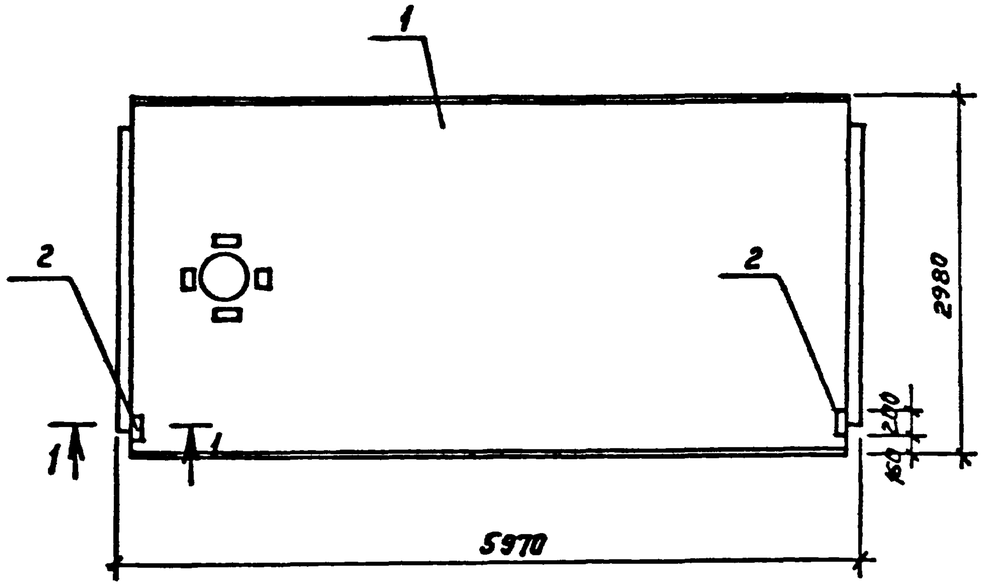

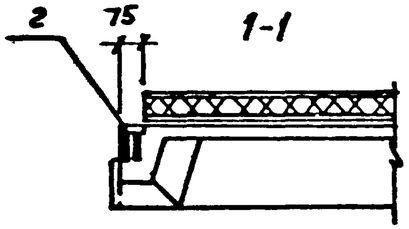

Формат	Зона	Поз.	Обозначение	Наименование	Кол.	Примечание
				Документация		
А4			ТП 902-2-434.87 КЖИ.000ТУ	Технические условия	X	
				Сборочные единицы		
А3		1	1.465.1 - 10/82 вып.1	1ПВ7-3АУТ- 180АН-500М	1	
				Изделие закладное		
А4		2	ГОСТ 22701.5-77	М8	2	

Ведомость расхода стали на дополнительные закладные изделия, кг

Марка элемента	Изделия закладные							Всего	Общий расход
	Арматура класса			Прокат марки					
	А III			В ст 3 · кп 2					
	ГОСТ 5781-82*			ГОСТ 19903-74*		ГОСТ 8509-86			
	ф10	ф14	Итого	-δ=8	Итого	L=8	Итого		
П6	0,8		0,8	2,6	2,6			3,4	3,4

Нач АСО	Винклер		
Н контр.	Винклер		
Гл конструктор	Хрупало		
Гл спец	Лисичкин		
Рук. гр	Алехова		
Инженер	Гамозова		

ТП 902-2-434.87 -КЖИ.090

Плита П6

Стадия	Масса	Масштаб
Р	4453,4	1:50
Лист	Листов 1	

ГИПРОАВТОТРАНС г. Москва

Копировал Коннова 22529-05 12 формат А3

Рис. 1

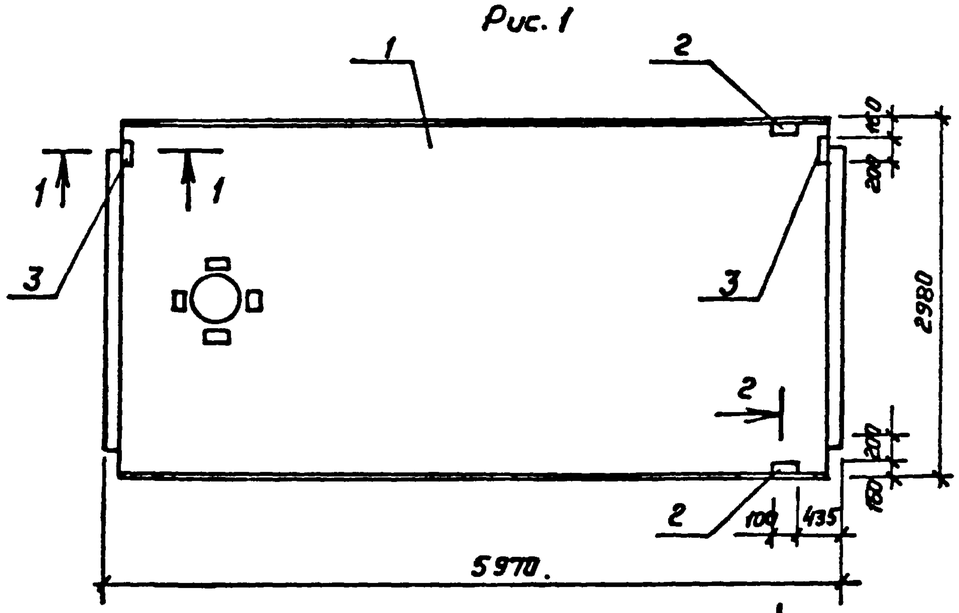

Рис. 2

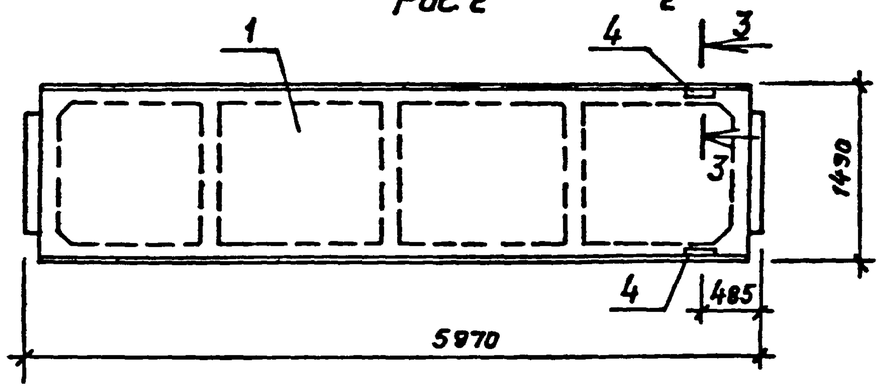

1-1

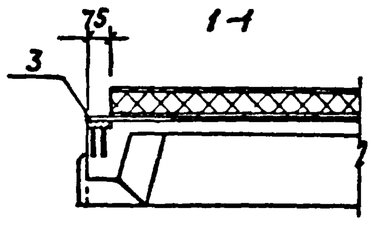

2-2, повернуто

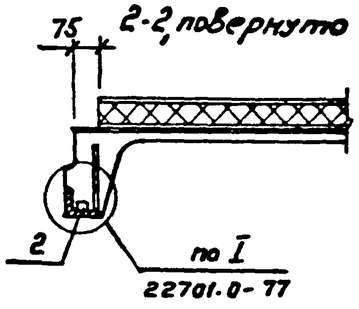

3-3, повернуто

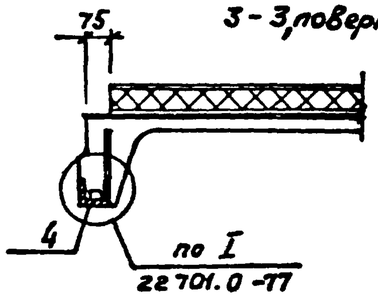

Обозначение	Рис	Марка
ТП 902-2-434.87-КЖИ.100	1	П7
-01	2	П8

Формат	Зона	Поз	Обозначение	Наименование	Кол. на исп. –	Кол. на исп. 01	Примечание
				Документация			
А4			ТП902-2-434.87 КЖИ.000ТУ	Технические условия	X	X	
				Сборочные единицы			
А3		1	1.465.1-10/82 вып. 1	1ПВ4-3АIIт-180АН-500М	1		
А3		1	1.465.1-10/82 вып. 1	2ПГ6-3АIIт-180АН-500М		1	
				Изделия закладные			
А4		2	ГОСТ 22701.6-77	М9	2		
А4		3	ГОСТ 22701.6-77	М8	2		
А4		4	1.465.1-7/84, вып. 2	М3		2	

Ведомость расхода стали на дополнительные закладные изделия, кг

Марка элемента	Изделия закладные: Арматура класса АII ГОСТ 5781-82* ф10	ф14	Итого	Прокат марки В ст 3 кп 2 ГОСТ 19903-74* -δ=8	Итого	ГОСТ 8509-86 L70x8	Итого	Всего	Общий расход
П7	1.42	0.2	1.62	2.6	2.6	1.68	1.68	5.9	5.9
П8	0.6		0.6	2.6	2.6			3.2	3.2

Нач. АСО	Винклер		
Н. контр.	Хрупало		
Гл. констр.	Хрупало		
Гл. спец.	Лисичкин		
Рук. гр.	Алехова		
Инжен.	Гомозова		

ТП 902-2-434.87 -КЖИ.100

Плита П7 ; П8

Стадия	Масса	Масштаб
Р	см. табл.	1:50
Листов	Листов 1	

ГИПРОАВТОТРАНС г. Москва

Взам. инв. № | Подпись и дата | Инв. № подл.

Копировал Конова 22529-05 13

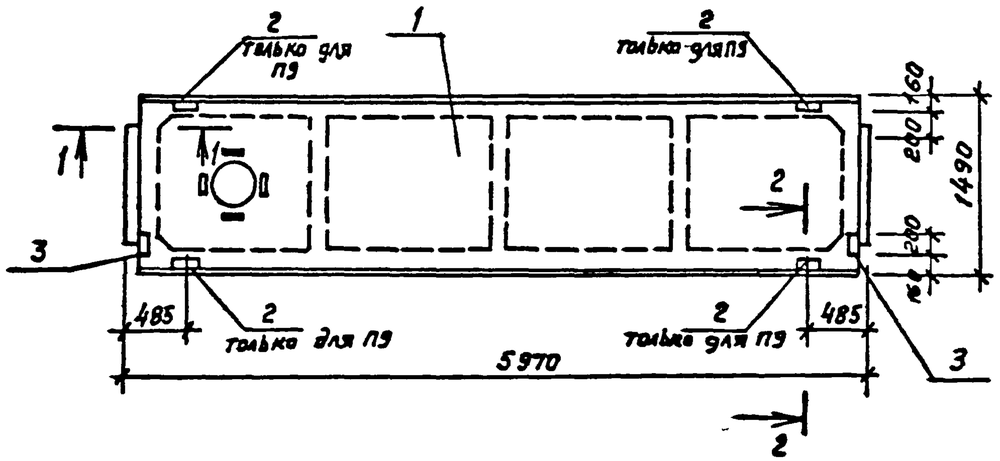

Формат	Зона	Поз.	Обозначение	Наименование	Кол-во на —	Кол-во на исп 01	Примечание
				Документация			
А4			ТП902-2-434.87 КЖИ.000ТУ	Технические условия			
				Сборочные единицы			
А3		1	1.465.1-10/82 вып. 1	2П86-3АIVт-4-180Ан-500м	1	1	
				Изделия закладные			
А4		2	1.465.1-7/84; вып. 2	М3	4		
А4		3	ГОСТ 22701.5-77	М8	2	2	

1-1

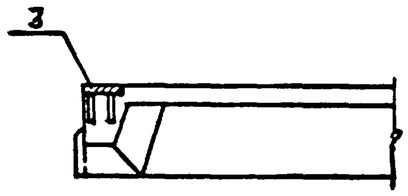

2-2, повернуто

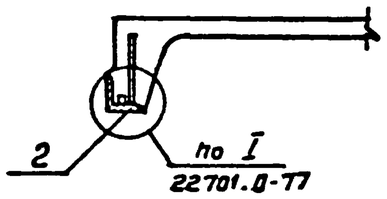

Обозначение	Марка
ТП 902-2-434.87 КЖИ.110	П9
-01	П10

Ведомость расхода стали дополнительные закладные изделия, кг

Марка элемента	Изделия закладные: Арматура класса AIII ГОСТ 5781-82* ф8	ф10	ф16	Итого	Прокат марки Вст3кп2 ГОСТ 19903-74* δ=8	Итого	ГОСТ 8509-86 L63x6	Итого	Всего	Общий расход
П9	0.4	1.2	0.2	1.8	5.2	5.2	1.2	1.2	8.1	8.1
П10	0.4		0.1	0.5			1.2	1.2	1.7	1.7

Нач. АСО	Винклер		
Н. контр.	Хрупало		
Гл. констр.	Хрупало		
Гл. спец.	Лисичкин		
Рук. гр.	Алехова		
Инжен.	Гомозова		

ТП 902-2-434 87 КЖИ. 110

Плита П9; П10

Стадия	Масса	Масштаб
Р	см. табл.	1:50
Лист	Листов 1	

ГИПРОАВТОТРАНС г. Москва

Альбом V

Рис. 1

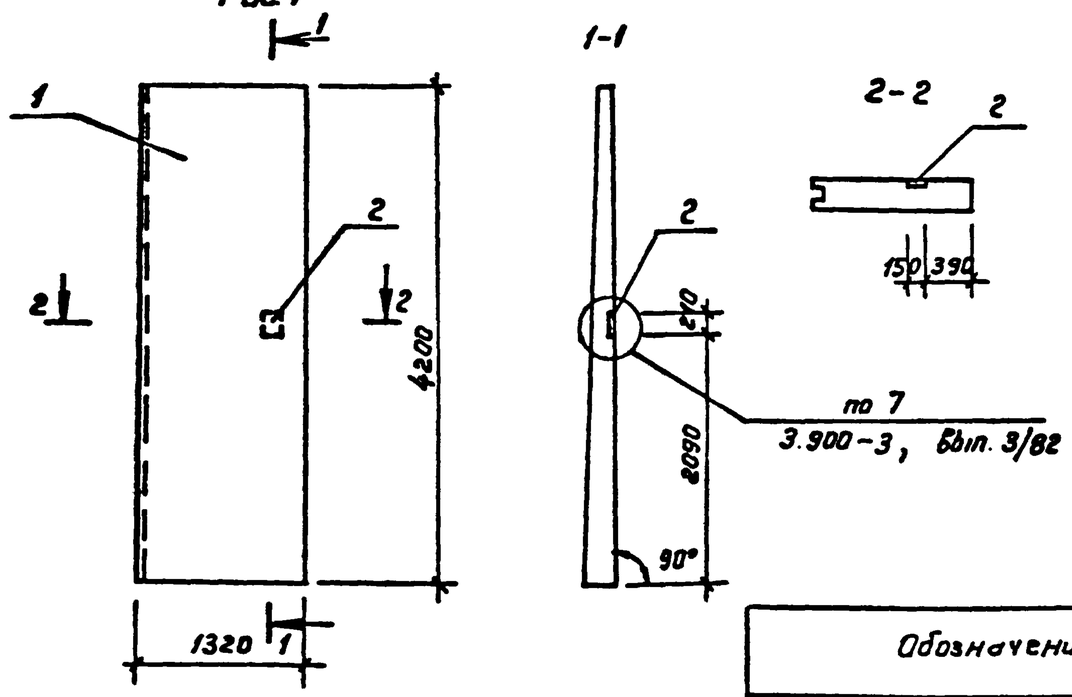

Обозначение	Марка	Рис
ТП 902-2-434.87 КЖИ.120	Пс 3	1
-01	Пс 5	2

Формат	Зона	Позиц.	Обозначение	Наименование	Кол. на испол. —	Кол. на испол. 01	Примечание
				Документация			
А4			ТП 902-2-434.87 -КЖИ.000ТУ	Технические условия	X	X	
				Сборочные единицы			
А4		1	3.900-3 Вып. 1/82	Панель ПС 2А^{б}-42-кв	1	1	
А4		2	1.400-6/76 Вып. 1	Изделие закладное М4-36	1	4	

Ведомость расхода стали на дополнительные закладные изделия, кг

Марка элемента	Изделия закладные: Арматура класса АII ГОСТ 5781-82* ф12		Итого	Прокат марки В ст 3 кп2 ГОСТ 19903-74* -δ=8		Итого	Всего	Общий расход
Пс 3	0.5		0.5	2.0		2.0	2.5	2.5
Пс 5	2.0		2.0	8.0		8.0	10.0	10.0

Рис. 2

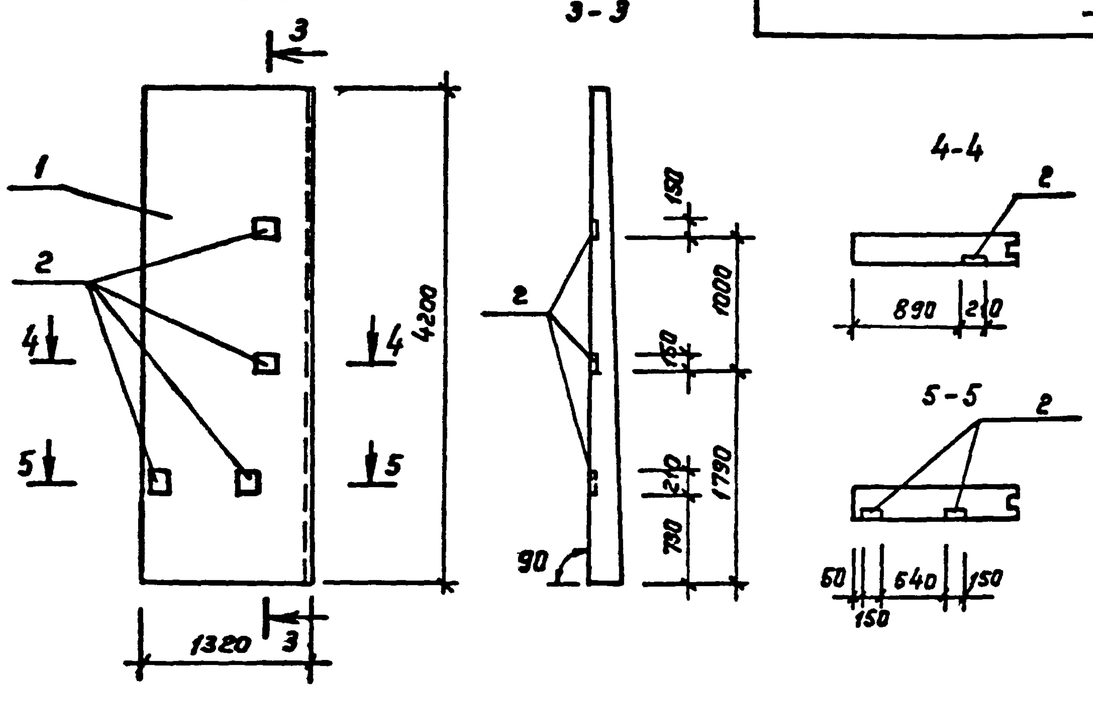

Нач.отд.	Винклер		
Н.контр.	Х рупало		
Гл.констр.	Х рупало		
Гл.спец.	Лисичкин		
Рук.гр.	Алехова		
Ст.инж.	Левицкий		
Инж.	Крынкина		

ТП 902-2-434.87 -КЖИ.120

Панель Пс3, Пс5

Стадия	Масса	Масштаб
Р	см Табл	1:50
Лист	Листов 1	

ГИПРОАВТОТРАНС г. Москва

Инв.N подл. | Подпись и дата | Взам. инв.N

Копировал Коннова 22529-05 15 формат А4

Альбом V

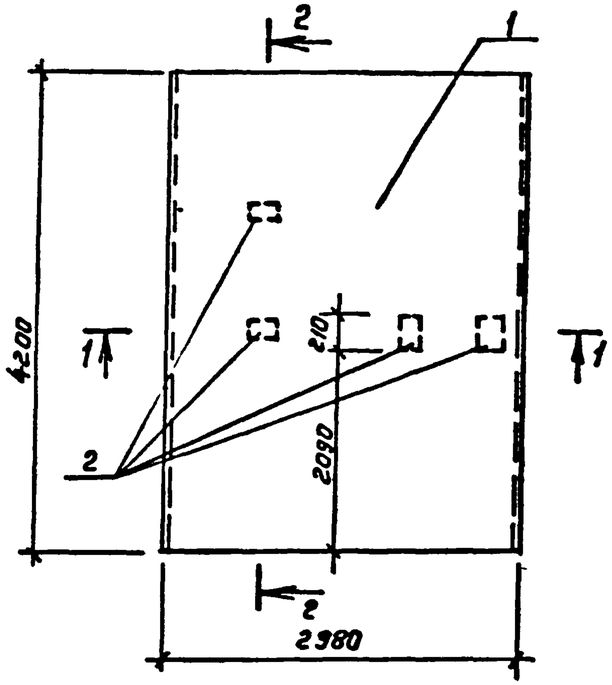

2-2

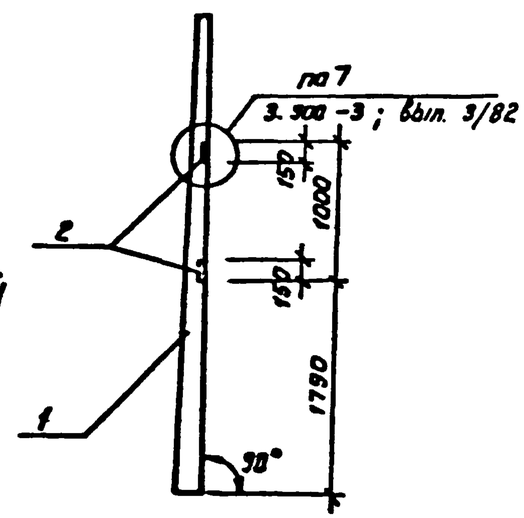

1 — 1

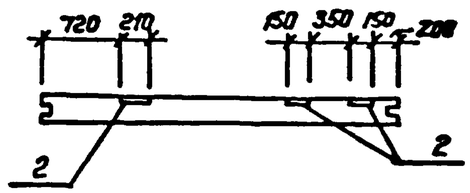

Ведомость расхода стали на дополнительные закладные изделия, кг

Марка элемента	Изделия закладные							Общий расход
	Арматура класса			Прокат марки			Всего	
	A III			Вст3 кп2				
	ГОСТ 5781-82*			ГОСТ 19903-74*				
	ф12		Итого	-δ=8		Итого		
ПС 4	2.0		2.0	8.0		8.0	10	10

Формат	Зона	Поз.	Обозначение	Наименование	Кол.	Примечание
				Документация		
А4			ТП 902-2-434.87 КЖИ.000ТУ	Технические условия	X	
				Сборочные единицы		
А4		1	3.900-3 вып. 3/82	Панель ПС 2-42-к2	1	
А4		2	1.400-6/76 вып. 1	Изделие закладное М4-36	4	

Нач. отд.	Винклер		
Н. контр.	Хрупало		
Гл. констр.	Хрупало		
Гл. спец.	Лисичкин		
Рук. гр.	Алехова		
Ст. инж.	Левицкий		

ТП 902-2-434.87 КЖИ.130

Панель ПС 4

Стадия	Масса	Масштаб
Р	5808	1:50
Лист	Листов 1	

ГИПРОАВТОТРАНС г. Москва

Формат А3

Альбом V

Рис. 1

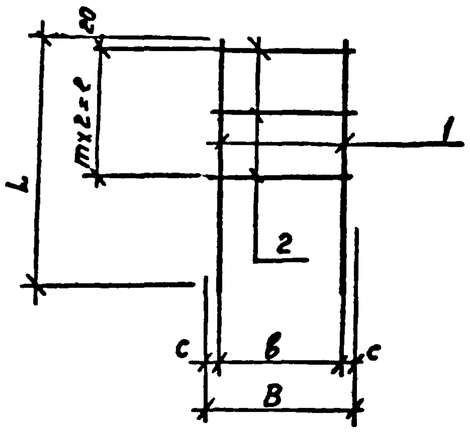

Рис. 2

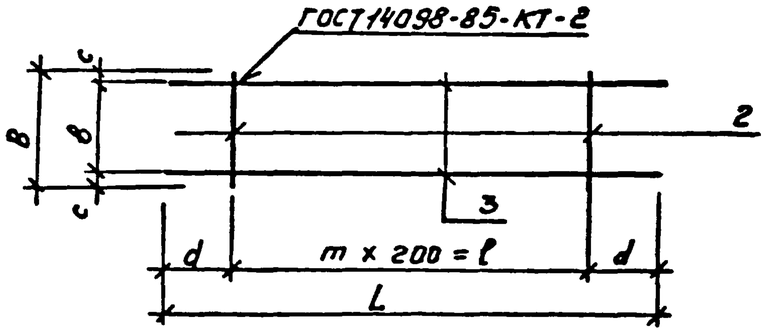

Формат	Зона	Позиция	Обозначение	Наименование	Количество на исполнен. –	01	02	03	04	05	Примечание
				Документация							
А4			ТП 902-2-434.87 -КЖИ.000ТУ	Технические условия							
				Детали							
				А-III-16 ГОСТ 5781-82*							
Б.ч		1	.141	ℓ=700	2	2					1.1 кг
Б.ч		1	.142	ℓ=550					2	2	0.87 кг
				А-I-6 ГОСТ 5781-82*							
Б.ч		2	.143	ℓ=250	3				3		0.06 кг
Б.ч		2	.144	ℓ=140		3				3	0.03 кг
Б.ч		2	.145	ℓ=150			18	8			0.04 кг
				А-III-10 ГОСТ 5781-82*							
Б.ч		3	.146	ℓ=3800			2				2.4 кг
Б.ч		3	.147	ℓ=1800				2			1.12 кг

Обозначение	Марка	Рис	L	B	ℓ	в	c	m	d	Масса
ТП 902-2-434.87-КЖИ.140	Кр1	1	700	250	200	210	20	100		2.4
-01	Кр2	1	700	140	200	110	15	100		2.68
-02	Кр3	2	3800	150	3400	130	10	17	200	5.56
-03	Кр4	2	1800	150	1400	130	10	7	200	2.56
-04	Кр5	1	550	250	150	210	20	75		1.93
-05	Кр6	1	550	140	150	110	15	75		1.8

Взам. инв. №

Подпись и дата

Инв. № подл.

Нач. АСО	Винклер	
Н. контр.	Хрупало	
Гл. конст.	Хрупало	
Гл. спец.	Лисичкин	
Рук. гр.	Алехова	
Инжен.	Гомозова	

ТП 902-2-434.87 -КЖИ.140

Каркас Кр1... Кр6

Стадия	Масса	Масштаб
Р	см. табл.	–
Лист.	Листов 1	

ГИПРОАВТОТРАНС г. Москва

Рис.1

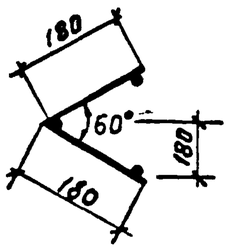

Развертка

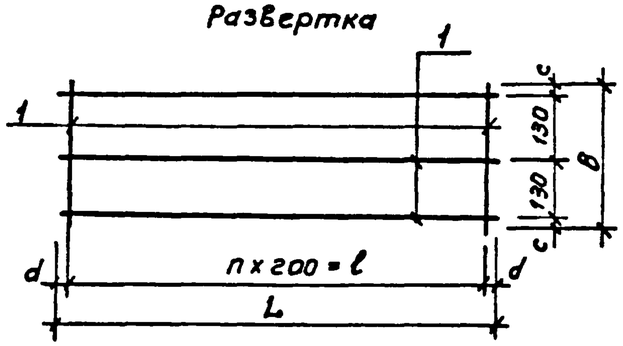

Рис 2

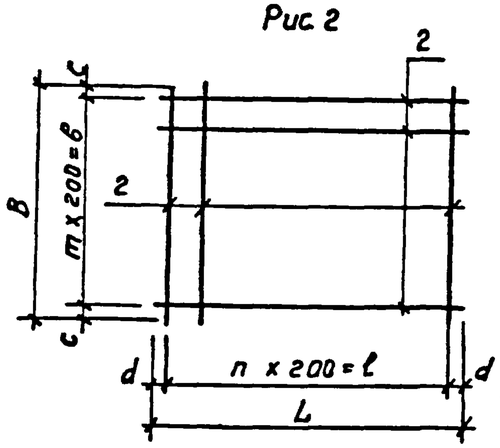

Рис.3

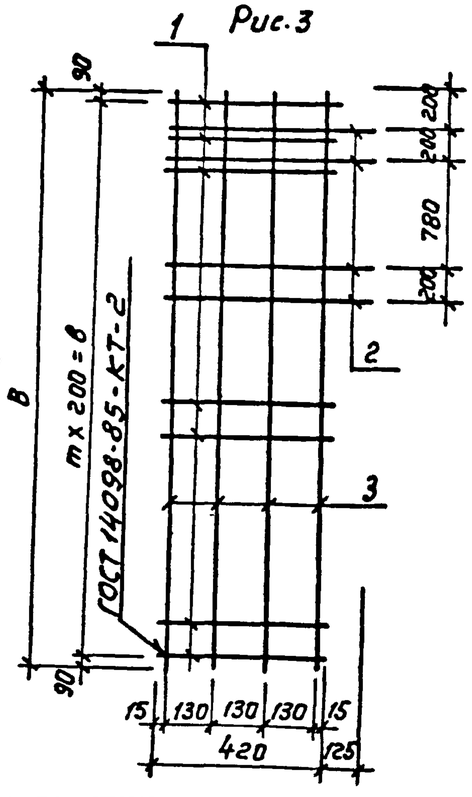

Формат	Зона	Позиц.	Обозначение	Наименование	Количества на исполн. —	01	02	03	04	Примечание
				Документация						
А4			ТП902-2-434.87 -КЖИ.000ТУ	Технические условия						
				Детали						
				А-I-6 ГОСТ 5781-82*						
Б.ч		1	.151	ℓ=360		10		13		0,08 кг
Б.ч		1	.152	ℓ=1900		3				1,26 кг
Б.ч		1	.153	ℓ=2500				3		0,56 кг
Б.ч		1	.154	ℓ=420					12	0,1 кг
				А-III-12 ГОСТ 5781-82*						
Б.ч		2	.155	ℓ=3960	20					3,52 кг
Б.ч		2	.156	ℓ=2560			22			2,3 кг
Б.ч		2	.157	ℓ=3920	20					3,5 кг
Б.ч		2	.158	ℓ=4550			13			4,04 кг
Б.ч		2	.159	ℓ=545					4	0,4 кг
Б.ч		3	.169-1	А-III-20 ГОСТ 5781-82*						
				ℓ=2380					4	5,95 кг

Обозначение	Марка	Рис.	B мм	L мм	b мм	ℓ мм	m мм	n мм	c мм	d мм	Масса кг
ТП902-2-434.87-КЖИ.150	С1	2	3860	3920	3800	3800	19	19	30	60	140,0
-01	С2	1	360	1900		1800		9	20		2.06
-02	С3	2	2560	4550	2400	4400	12	22	80	75	103.0
-03	С4	1	360	2500		2400		12	20		2.84
-04	С5	3	2380		2200		11				19.95

Нач.АСО	Винклер	
Н. контр	Хрупало	
Гл. конст.	Хрупало	
Гл. спец	Лисичкин	
Рук. гр.	Алехова	
Инжен.	Гомозова	

ТП902-2-434.87 -КЖИ.150

Сетка С1... С5

Стадия	Масса	Масштаб
Р	см. табл	—
Лист	Листов 1	

ГИПРОАВТОТРАНС г. Москва

Копировал Коннова

22529-05 18

Формат А2

Взам. инв. №

Подпись и дата

Инв. № подл.

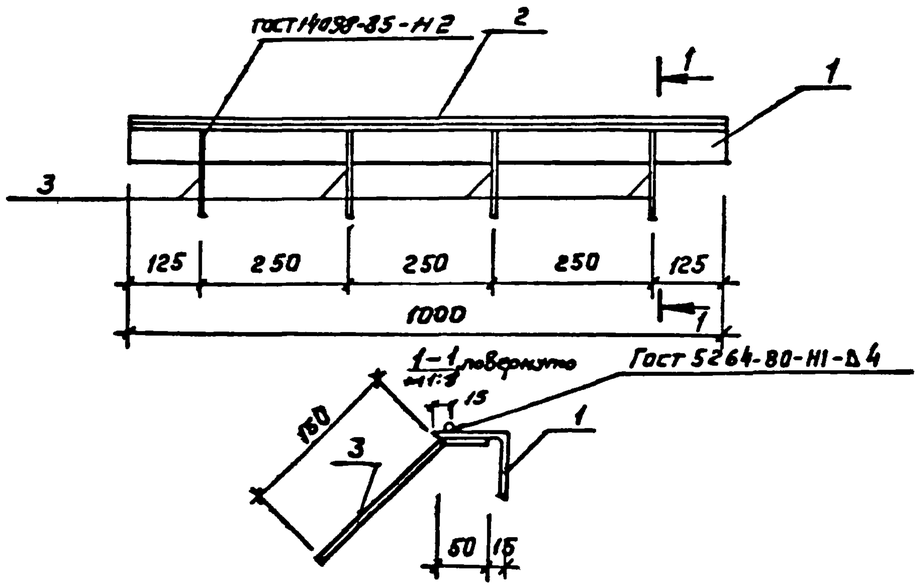

Формат	Зона	Поз.	Обозначение	Наименование	Кол.	Примечание
				Документация		
А4			ТП902-2-434.87 КЖИ.000ТУ	Технические условия		
				Детали		
Б.4		1	.161	Уголок $\frac{63\times63\times5\ ГОСТ8509-86}{Вст3кп2\ ГОСТ535-79*}$		
				ℓ=1000	1	4.8 кг
Б.4		2	.162	А-I-8 ГОСТ5781-82* ℓ=1000	1	0.4 кг
Б.4		3	.163	А-II-8 ГОСТ5781-82* ℓ=200	4	0.1 кг

Нач. отд.	Винклер		
Н. контр.	Хрупало		
Гл. констр.	Хрупало		
Гл. спец.	Лисичкин		
Рук. гр.	Алехова		
Ст. инж.	Левицкий		

ТП 902-2-434.87 КЖИ.160

Изделие закладное МН1

Стадия	Масса	Масштаб
Р	5,6	1:10
Лист	Листов 1	

ГИПРОАВТОТРАНС г. Москва

Копировал

Формат А4

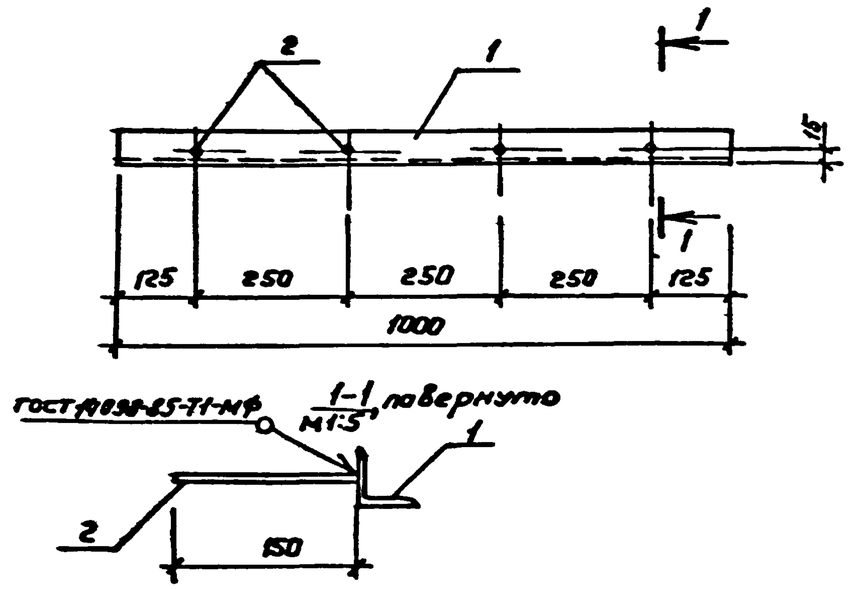

Формат	Зона	Поз.	Обозначение	Наименование	Кол.	Примечание
				Документация		
А4			ТП902-2-434.87 КЖИ.000ТУ	Технические условия		
				Детали		
Б.4		1	.171	Уголок $\frac{50\times50\times5\ ГОСТ8509-86}{Вст3кп2\ ГОСТ535-79*}$		
				ℓ=1000	1	3.77
Б.4		2	.172	А-III-8 ГОСТ5781-82*		
				ℓ=150	4	0.06 кг

Нач. отд.	Винклер		
Н. контр.	Хрупало		
Гл. констр.	Хрупало		
Гл. спец.	Лисичкин		
Рук. гр.	Алехова		
Ст. инж.	Левицкий		

ТП 902-2-434.87 КЖИ.170

Изделие закладное МН2

Стадия	Масса	Масштаб
Р	4.01	1:10
Лист	Листов 1	

ГИПРОАВТОТРАНС г. Москва

Взам. инв.№ | Подпись и дата | Инв.№ подл.

Копировал Коннова

Формат А4

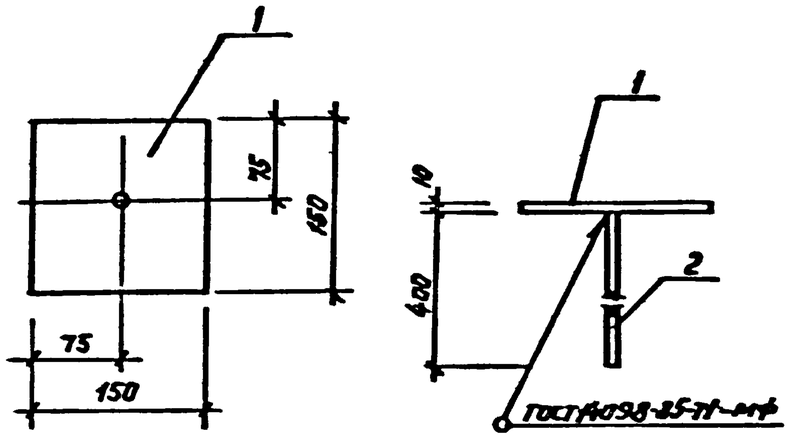

Формат	Зона	Поз.	Обозначение	Наименование	Кол.	Примечание
				Документация		
А4			ТП 902-2-434-87 КЖИ.000ТУ	Технические условия	✕	
				Детали		
Б.ч		1	. 181	Лист 10 ГОСТ 19903-74* / Вст3пс6-1 ГОСТ 14637-89		
				150х150	1	1.62 кг
Б.ч		2	. 182	А-III-10 ГОСТ 5781-82*		
				ℓ=400	1	0.3 кг

ТП 902-2-434.87 -КЖИ.180

Изделие закладное МН3

Стадия	Масса	Масштаб
Р	1.92	1:5
Лист	Листов 1	

ГИПРОАВТОТРАНС г. Москва

Нач. отд.	Винклер	
Н. контр.	Хрупало	
Гл. контр.	Хрупало	
Гл. спец.	Лисичкин	
Рук. гр.	Алехова	
Ст. инж.	Левицкий	

Формат А4

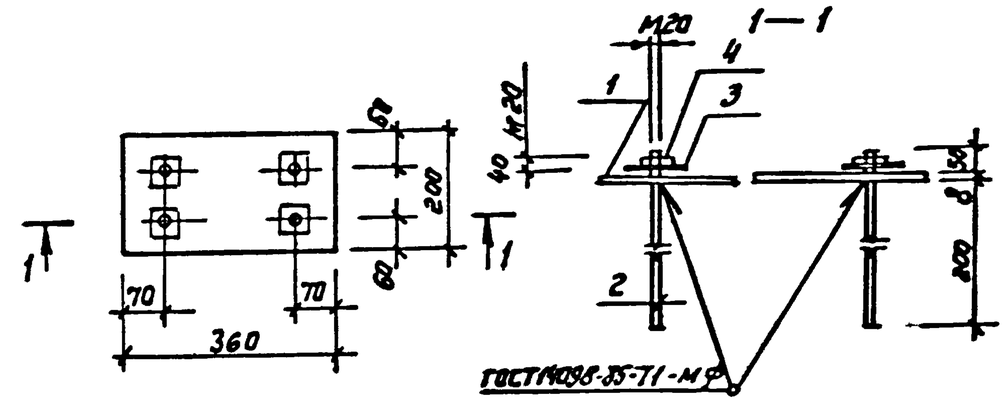

Формат	Зона	Поз.	Обозначение	Наименование	Кол.	Примечание
				Документация		
А4			ТП 902-2-434.87 КЖИ.000ТУ	Технические условия	✕	
				Детали		
Б.ч		1	. 191	Лист 8 ГОСТ 19903-74* / Вст3кп2 ГОСТ 14637-79		
				200х360	1	4.5 кг
Б.ч		2	. 192	Круг 20 ГОСТ 2590-71* / Вст3кп2 ГОСТ 535-79*		
				ℓ=260	4	0.65 кг
				Стандартные изделия		
Б.ч.		3		Шайба М20 ГОСТ 11371-78	4	0.03 кг
Б.ч.		4		Гайка М20 ГОСТ 5915-70*	4	0.07 кг

ТП 902-2-434.87 КЖИ.190

Изделие закладное МН4

Стадия	Масса	Масштаб
Р	7.5	1:10
Лист	Листов 1	

ГИПРОАВТОТРАНС г. Москва

Нач. отд.	Винклер	
Н. контр.	Хрупало	
Гл. контр.	Хрупало	
Гл. спец.	Лисичкин	
Рук. гр.	Алехова	
Ст. инж.	Левицкий	

Взам. инв. | Подпись и дата | Инв. № подл.

Формат А4

Альбом V

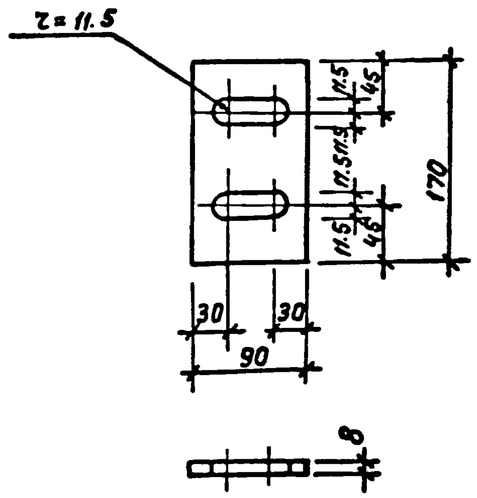

Нач. отд.	Винклер		
Н. контр.	Хрупало		
Гл. констр.	Хрупало		
Гл. спец.	Лисичкин		
Рук. гр.	Алехова		
Ст. инж.	Левицкий		

Взам. инв. № | Подпись и дата | Инв. № подл.

ТП 902-2-434.87 КЖИ.200

Изделие закладное МН5

Стадия	Масса	Масштаб
Р	1.0	1:5
Лист	Листов 1	

Лист 8 ГОСТ 19903-74 * / Вст3 кп2 ГОСТ 14637-79 / 90 х 170

ГИПРОАВТОТРАНС г. Москва

Формат А4

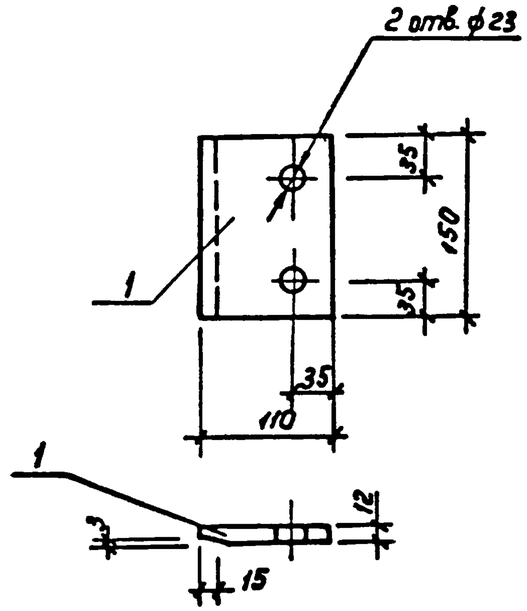

Нач. отд.	Винклер		
Н. контр.	Хрупало		
Гл. конст.	Хрупало		
Гл. спец.	Лисичкин		
Рук. гр.	Алехова		
Ст. инж.	Левицкий		

Взам. инв. № | Подпись и дата | Инв. № подл.

ТП 902-2-434.87 КЖИ.210

Изделие закладное МН6

Стадия	Масса	Масштаб
Р	1.5	1:5
Лист	Листов 1	

Лист 12 ГОСТ 19903-74 * / Вст3 пс6-1 ТУ-14-1-3023-80 / 110 х 150

ГИПРОАВТОТРАНС г. Москва

Копировал Коннова 22529-05 21 формат А4

Альбом I

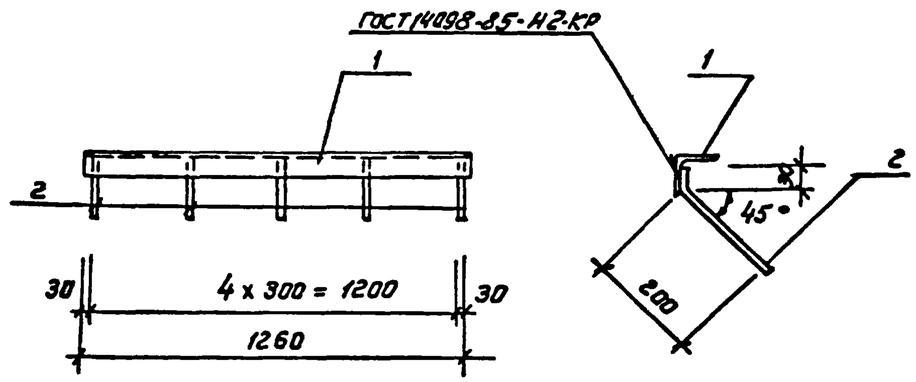

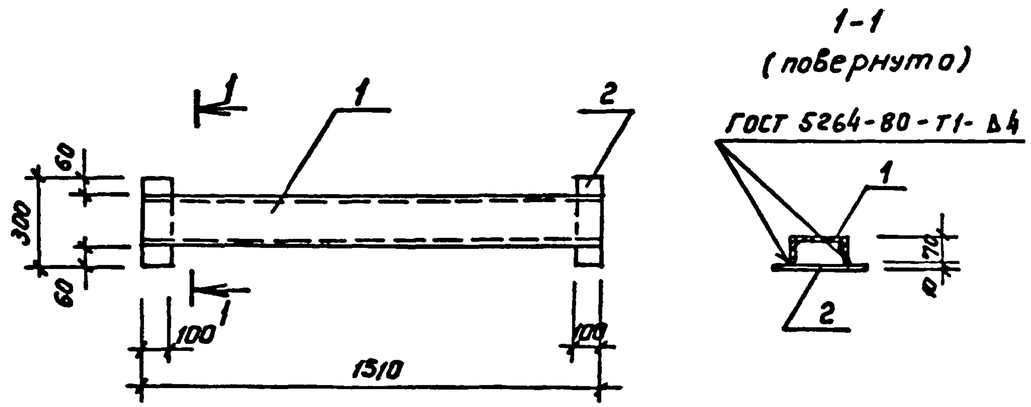

Формат	Зона	Поз	Обозначение	Наименование	Кол	Примечание
				Документация		
А4			ТП902-2-434.87 КЖИ.000ТУ	Технические условия		
				Детали		
Б4		1	.221	Уголок $\frac{100 \times 100 \times 7\ ГОСТ\ 8509-86}{Вст3пс6-1\ ТУ14-1-3023-80}$		
				ℓ = 1260	1	13.7 кг
Б4		2	.222	А-III-8 ГОСТ 5781-82*		
				ℓ = 250	5	0.1 кг

Нач. отд	Винклер			ТП 902-2-434.87 КЖИ.220		
Н. контр.	Хрупало			Изделие закладное МН7	Стадия	Масса	Масштаб
Гл. констр	Хрупало				Р	14.2	1:20
Гл. спец.	Лисичкин				Лист	Листов 1
Рук. гр.	Алехова				ГИПРОАВТОТРАНС г. Москва	
Ст. инж.	Левицкий					

Копировал Формат А4

Инв. № подл. | Подпись и дата | Взам. инв. №

Формат	Зона	Поз.	Обозначение	Наименование	Кол.	Примечание
				Документация		
А4			ТП 902-2-434.87 КЖИ.000ТУ	Технические условия		
				Детали		
Б4		1	.231	Швеллер $\frac{18\ ГОСТ\ 8240-72*}{Вст3пс6-1\ ГУ14-1-3023-80}$		
				ℓ = 1510	1	26.3 кг
Б4		2	.232	Лист $\frac{10\ ГОСТ\ 19903-74*}{Вст3пс6-1\ ГУ14-1-3023-80}$		
				100 x 300	2	2.4 кг

Нач. отд	Винклер			ТП902-2-434.87 КЖИ.230		
Н. контр.	Хрупало			Изделие закладное МН8	Стадия	Масса	Масштаб
Гл. констр	Хрупало				Р	31.1	1:20
Гл. спец.	Лисичкин				Лист	Листов 1
Рук. гр.	Алехова				ГИПРОАВТОТРАНС г. Москва	
Ст. инж.	Левицкий					

Копировал Коннова

Формат А4

Альбом V

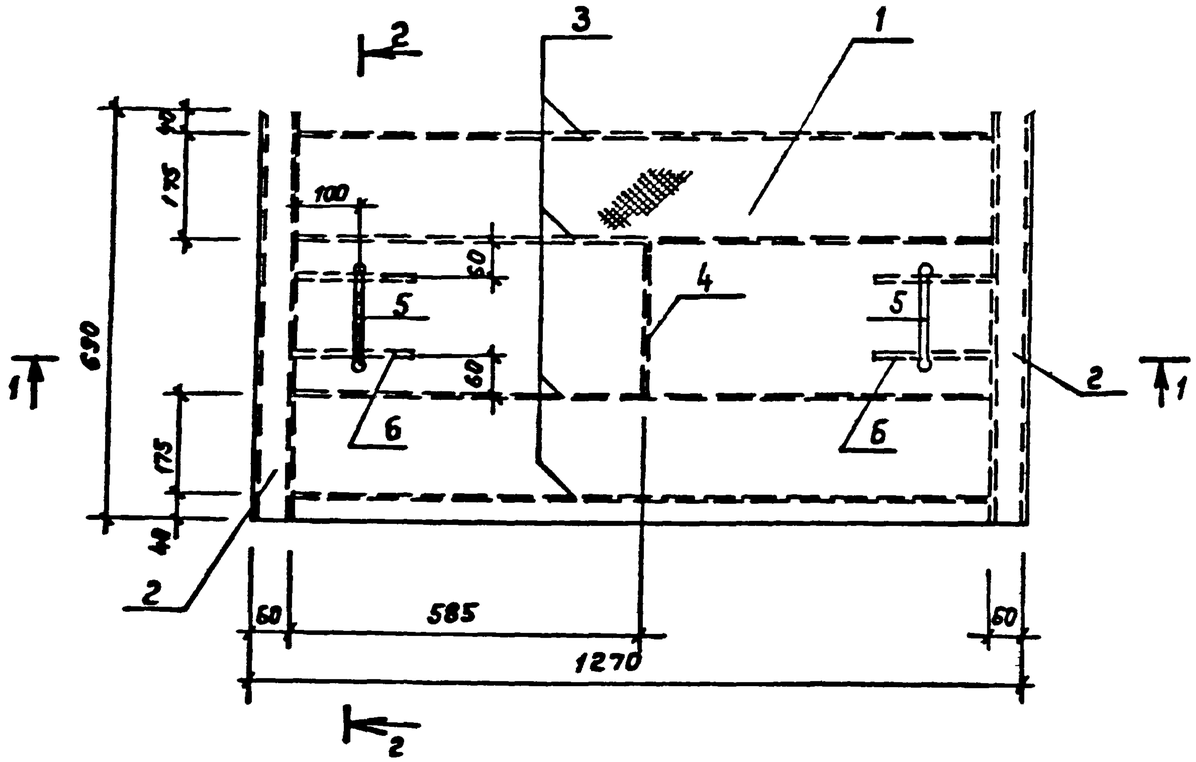

1 — 1

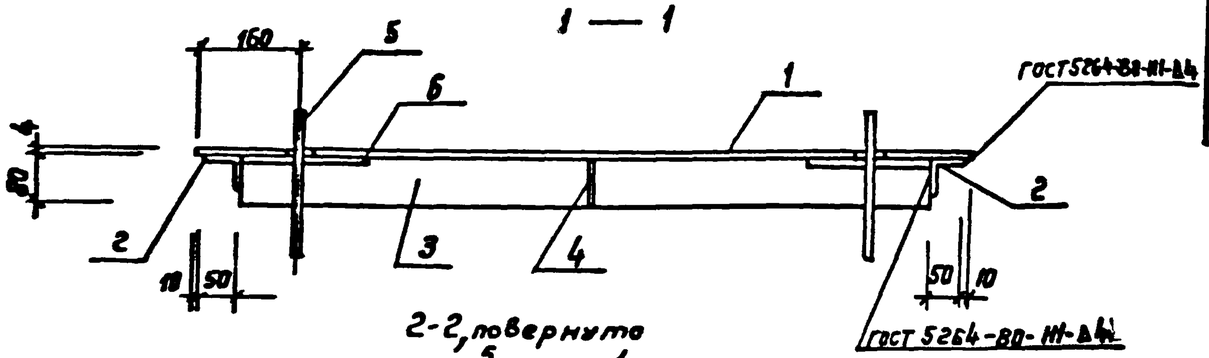

2-2, повернуто

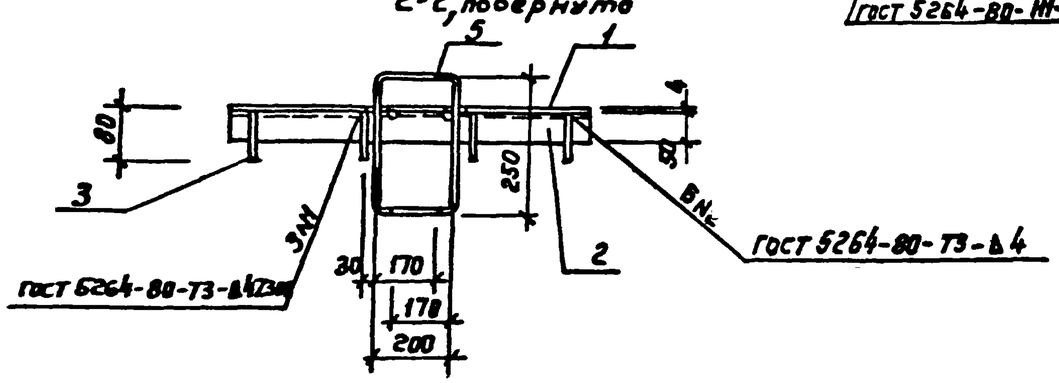

Формат	Зона	Поз	Обозначение	Наименование	Кол.	Примечание
				Документация		
А4			ТП902-2-434.87 КЖИ.000ТЗ	Технические условия	X	
				Детали		
Б.4		1	241	Лист стальной с ромбическим рифлением		
				4 ГОСТ 8568-77* / Вст3кп2 ГОСТ 535-79*		
				1290 x 690	1	28,8 кг
Б.4		2	242	Уголок 50x50x5 ГОСТ 8509-86 / Вст3кп2 ГОСТ 535-79		
				ℓ= 690	2	2,6 кг
				Лист 4 ГОСТ 19903-74* / Вст3кп2 ГОСТ 14637-79		
Б.4		3	242	80 x 1170	4	3,0 кг
Б.4		4	244	80 x 255	1	0,6 кг
				А-I-22 ГОСТ 5781-82*		
Б.4		5	245	ℓ= 1100	2	3,3 кг
Б.4		6	246	ℓ=200	4	0,6 кг

Нач. отд.	Винклер		
Н.контр.	Хрупало		
Гл.конст.	Хрупало		
Гл.спец.	Лисичкин		
Рук.гр.	Алехова		
Ст.инж.	Левицкий		

ТП902-2-434.87 КЖИ. 240

Щит Щс1

Стадия	Масса	Масштаб
Р	55.6	1:10
Лист	Листов 1	

ГИПРОАВТОТРАНС г. Москва

Копировал Конова

22529-05 23

Формат А3

Альбом V

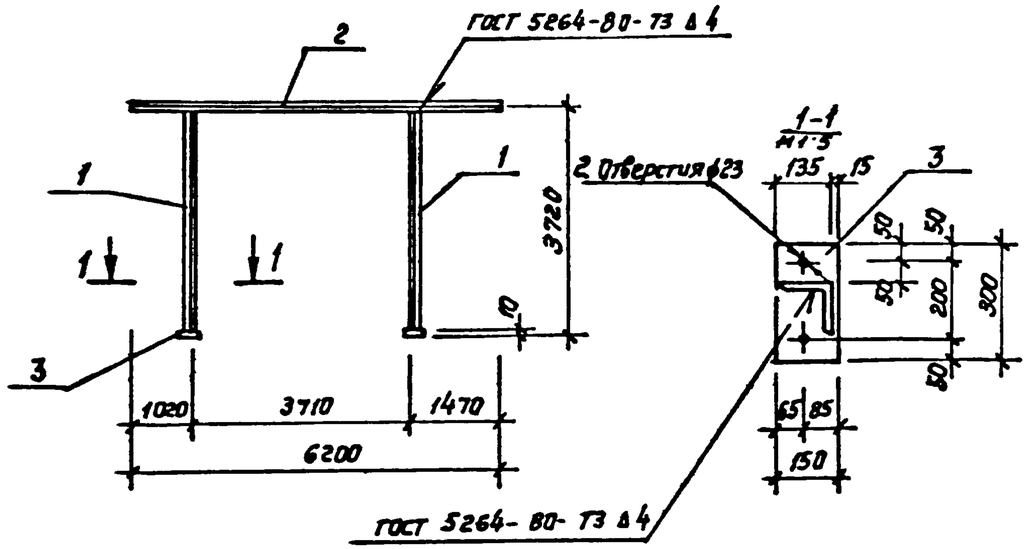

Формат	Зона	Позиц.	Обозначение	Наименование	Кол	Примечание
				Документация		
А4			ТП902-2-434.87-КЖИ.000ТУ	Технические условия	✕	
				Детали		
				Уголок $\frac{125\times125\times8\ ГОСТ\ 8509-86}{Вст3пс6-1\ ТУ14-1-3023-80}$		
Б.4		1	.251	ℓ= 3710	2	57.51 кг
Б.4		2	.252	ℓ= 6200	1	96.40 кг
Б.4		3	.253	Лист $\frac{10\ ГОСТ\ 19903-74*}{Вст3пс6-1\ ТУ14-1-3023-80}$		
				150×300	2	3.53 кг

Нач. АСО	Винклер		
Н. контр.	Хрупало		
Гл. констр.	Хрупало		
Гл. спец.	Лисичкин		
Рук. гр.	Алехова		
Инж.	Крынкина		

ТП902-2-434.87 -КЖИ.250

Рама Рм1

Стадия	Масса	Масштаб
Р	218.48	1:100
Лист	Листов 1	

ГИПРОАВТОТРАНС г. Москва

Копировал

Формат А4

Взам. инв. № | Подпись и дата | Инв. № подл.

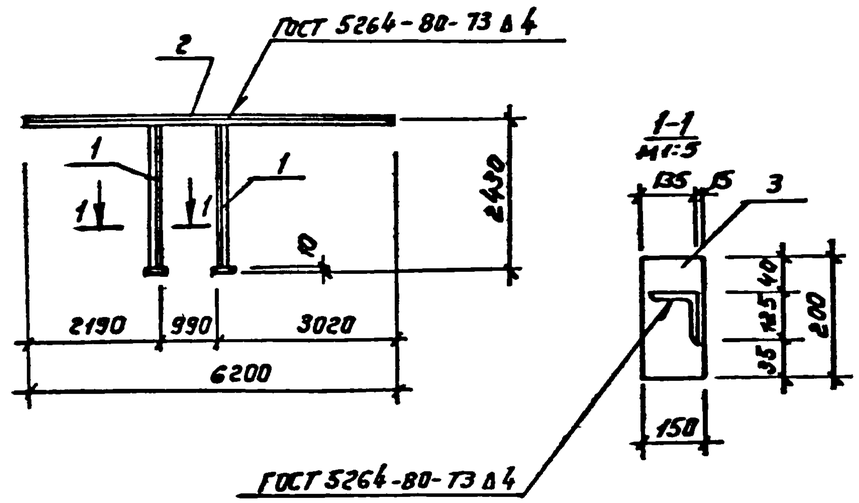

Формат	Зона	Позиц.	Обозначение	Наименование	Кол	Примечание
				Документация		
А4			ТП902-2-434.87-КЖИ.000ТУ	Технические условия	✕	
				Детали		
				Уголок $\frac{125\times125\times8\ ГОСТ\ 8509-86}{Вст3пс6-1\ ТУ14-1-3023-80}$		
Б.4		1	.261	ℓ= 2420	2	37.51 кг
Б.4		2	.262	ℓ= 6200	1	96.10 кг
Б.4		3	.263	Лист $\frac{10\ ГОСТ\ 19903-74*}{Вст3пс6-1\ ТУ14-1-3023-80}$		
				150×200	2	2.36 кг

Нач. АСО	Винклер		
Н. контр.	Хрупало		
Гл. констр.	Хрупало		
Гл. спец.	Лисичкин		
Рук. гр.	Алехова		
Инж.	Крынкина		

ТП902-2-434.87 -КЖИ.260

Рама Рм2

Стадия	Масса	Масштаб
Р	115.84	1:100
Лист	Листов 1	

ГИПРОАВТОТРАНС г. Москва

Копировал Каннова 22529-05 24 Формат А4

Взам. инв. № | Подпись и дата | Инв. № подл.

Рис.1

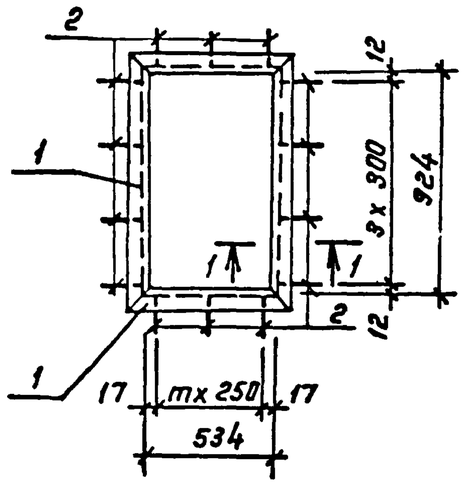

Рис.2

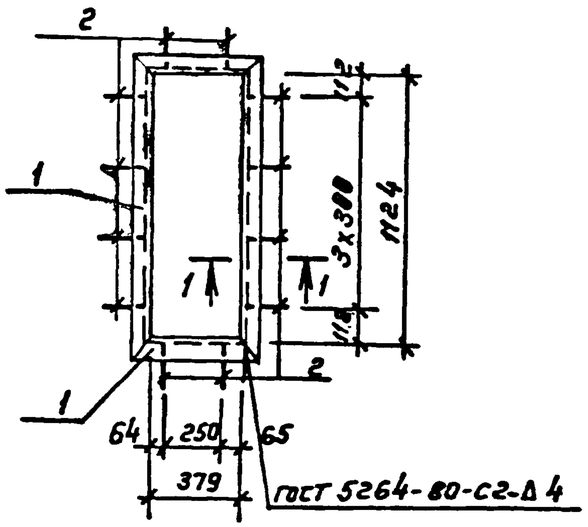

1-1
М1:5

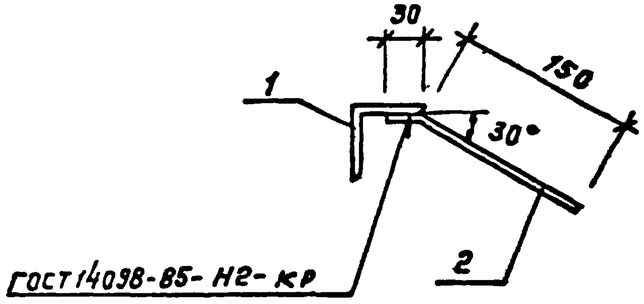

Формат	Зона	Поз.	Обозначение	Наименование	Кол. на исп. —	Кол. на исп. 01	Примечание
				Документация			
А4			ТП902-2-434.87 -КЖИ.000ТЗ	Технические условия			
				Детали			
				Уголок $\frac{L\ 63\times63\times5\ ГОСТ\ 8509-86}{Вст3кп2\ ГОСТ\ 535-79*}$			
Б.ч.		1	• 271	ℓ = 1050	2		5.05 кг
Б.ч.		1	• 272	ℓ = 660	2		3.17 кг
Б.ч.		1	• 273	ℓ = 1250		2	6.01 кг
Б.ч.		1	• 274	ℓ = 505		2	2.43 кг
Б.ч.		2	• 275	А-III-8 ГОСТ 5781-82*			
				ℓ = 180	14	12	0.07 кг

Обозначение	Марка	Рис	m	Масса кг
ТП902-2-434.87 КМИ 270	РМ3	1	2	17.42
-01	РМ4	2	1	17.42

Нач. АСО	Винклер	
Н. контр.	Хрупало	
Гл. констр.	Хрупало	
Гл. спец.	Лисичкин	
Рук. гр.	Алехова	
Инж.	Крылкина	

ТП 902-2-434.87 КЖИ. 270

Рамка РМ3, РМ4

Стадия	Масса	Масштаб
Р	см. табл.	1:25
Лист	Листов 1	

ГИПРОАВТОТРАНС г. Москва

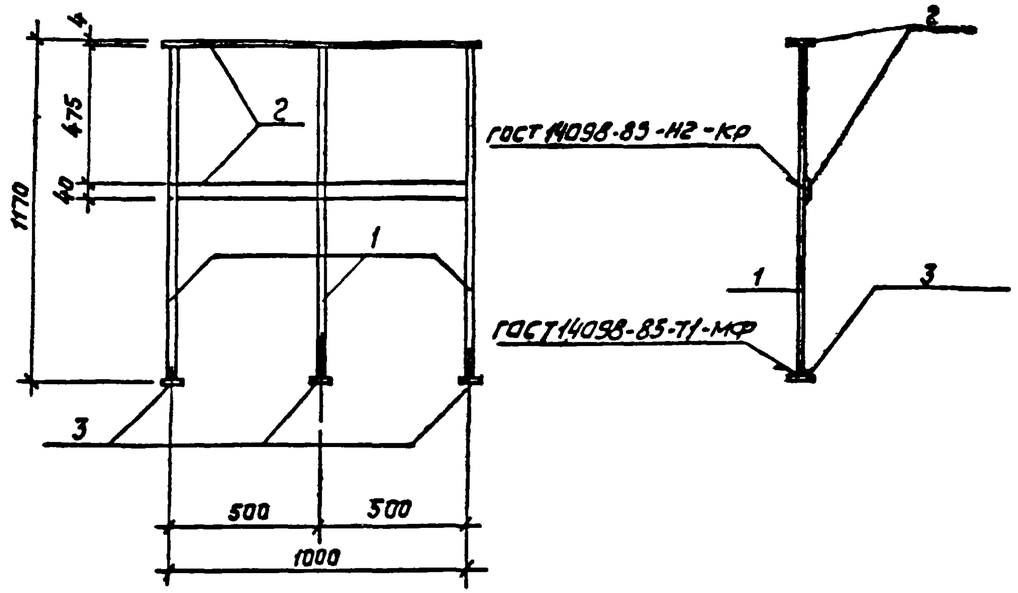

Формат	Зона	Поз.	Обозначение	Наименование	Кол.	Примечание
				Документация		
А4			ТП902-2-434.87 КЖИ 00ТЗ	Технические условия		
				Детали		
Б4		1	.281	А-I-22 ГОСТ 5781-82*		
				ℓ = 1170	3	3,51 кг
				Лист $\frac{4\ ГОСТ\ 19903-74*}{Вст3кп2\ ГОСТ\ 14637-79}$		
Б4		2	.282	40 x 1000	2	1,3 кг
Б4		3	.283	40x40	3	0,05 кг

Взам. инв. N | Подпись и дата | Инв. N подл.

Нач. отд.	Винклер	
Н. контр.	Хрупало	
Гл. констр.	Хрупало	
Гл. спец.	Лисичкин	
Рук. гр.	Алехова	
Ст. инж.	Певицкий	

ТП902-2-434.87 КЖИ. 280

Ограждение ОГ1

Стадия	Масса	Масштаб
Р	13,28	1:20
Лист	Листов 1	

ГИПРОАВТОТРАНС
г. Москва

Копировал Коннова

Формат А4

22529-05 (26)