ТИПОВОЙ ПРОЕКТ
903-1-221 86

КОТЕЛЬНАЯ

с 4 котлами КЕ-2,5-14с
для сельскохозяйственного строительства
/в блочном исполнении/
ТОПЛИВО-КАМЕННЫЕ И БУРЫЕ УГЛИ

Альбом 10

21192-13
цена 2-36

ЦЕНТРАЛЬНЫЙ ИНСТИТУТ ТИПОВОГО ПРОЕКТИРОВАНИЯ
ГОССТРОЯ СССР

Москва, А-445 Смольная ул. 22

Сдано в печать VI 1986г
Заказ № 7583 Тираж 280 экз.

ТИПОВОЙ ПРОЕКТ
903-1-221.86

КОТЕЛЬНАЯ С 4 КОТЛАМИ КЕ-2,5-14с
ДЛЯ СЕЛЬСКОХОЗЯЙСТВЕННОГО СТРОИТЕЛЬСТВА
(В БЛОЧНОМ ИСПОЛНЕНИИ)
ТОПЛИВО - КАМЕННЫЕ И БУРЫЕ УГЛИ

АЛЬБОМ 10

Разработан
Государственным проектным институтом
Горьковский Сантехпроект
Главстройпроекта
Госстроя СССР

Утвержден Минсельхозом СССР
Приказ № 93-ЭГ от 26.11.85г
Введен в действие
ГПИ Горьковский Сантехпроект
Приказ № 125 от 18.12.85г.

Главный инженер Ю.П. ФАДАЛЕЕВ
Главный инженер проекта Т.Г. ГУСЕВА

Содержание альбома

Лист	Наименование	Примечание
	Содержание альбома	2
	Чертежи задания заводу-изготовителю НКУ (марка ЭМ1.3)	
1	НКУ. Задание заводу-изготовителю. Опись чертежей	3
2	Перечень комплектных устройств	3
3	Щит открытый 1(2,3,4)Щ. Общий вид.	4
4	Щит открытый 1(2,3,4)Щ. Панель 1. Общий вид.	4
5	Щит открытый 1(2,3,4)Щ. Технические данные аппаратов	3
6	Щит открытый 1(2,3,4)Щ. Перечень надписей.	8
7	Щит открытый 1(2,3,4)Щ. Панель 1. Схема электрическая соединений.	5
8	Щит открытый 5Щ. Общий вид.	6
9	Щит открытый 5Щ. Панель 1. Общий вид.	6
10	Щит открытый 5Щ. Панель 2. Общий вид.	7
11.1 11.2 11.3	Щит открытый 5Щ. Технические данные аппаратов.	7 8
12.1 12.2 12.3	Щит открытый 5Щ. Перечень надписей.	8 20
13	Щит открытый 5Щ. Панель 1. Схема электрическая соединений.	9
14	Щит открытый 5Щ. Панель 2. Схема электрическая соединений.	10
15	Вариант с ленточным конвейером. Щит открытый 6Щ. Общий вид.	11
16	Вариант со скребковым конвейером. Щит открытый 6Щ. Общий вид.	11
17	Щит открытый 6Щ. Панель 1. Общий вид.	12
18	Вариант с ленточным конвейером. Щит открытый 6Щ. Панель 2. Общий вид.	12
19	Вариант со скребковым конвейером. Щит открытый 6Щ. Панель 2. Общий вид.	13
20.1 20.2 20.3	Вариант с ленточным конвейером. Щит открытый 6Щ. Технические данные аппаратов.	13 14
21.1 21.2 21.3	Вариант со скребковым конвейером. Щит открытый 6Щ. Технические данные аппаратов.	14
22.1 22.2	Вариант с ленточным конвейером. Щит открытый 6Щ. Перечень надписей.	15
23.1 23.2	Вариант со скребковым конвейером. Щит открытый 6Щ. Перечень надписей.	15
24	Щит открытый 6Щ. Панель 1. Схема электрическая соединений.	16
25	Вариант с ленточным конвейером. Щит открытый 6Щ. Панель 2. Схема электрическая соединений.	17
26	Вариант со скребковым конвейером. Щит открытый 6Щ. Панель 2. Схема электрическая соединений.	18
27	Ящик S1. Общий вид.	19
28.1 28.2	Ящик S1. Технические данные аппаратов	19
29	Ящик S1. Перечень надписей	20
30	Ящик S1. Схема электрическая соединений.	20
31	Ящик S2. Общий вид.	21
32.1 32.2	Ящик S2 Технические данные аппаратов.	21
33	Ящик S2. Перечень надписей	22
34	Ящик S2. Схема электрическая соединений.	22
	Опросные листы	
ЭМ1.ОЛ1	Щит распределительный ЩР Опросный лист.	23
ЭМ1.ОЛ2	23(24) ЩУП Опросный лист.	24
ЭМ1.ОЛ3	Вариант с ленточным конвейером. 53ЩУП. Опросный лист.	24
	Ведомости к марке ЭМ1.	
ЭМ1.Н1.	Ведомость изделий М33.	25
ЭМ1.Н2.	Ведомость изделий и материалов для изготовления изделий М33.	26,27
	Ведомости к марке ЭО	
ЭО.Н1.	Ведомость изделий М33.	28
ЭО.Н2.	Ведомость изделий и материалов для изготовления изделий М33.	29

Лист	Наименование	Примечание (стр.)
1	НКУ. Задание заводу-изготовителю Опись чертежей.	3
2	Перечень комплектных устройств.	3
3	Щит открытый 1(2,3,4)щ. Общий вид.	4
4	Щит открытый 1(2,3,4)щ. Панель 1. Общий вид.	4
5	Щит открытый 1(2,3,4)щ. Технические данные аппаратов.	3
6	Щит открытый 1(2,3,4)щ. Перечень надписей.	8
7	Щит открытый 1(2,3,4)щ. Панель 1. Схема электрическая соединений.	5
8	Щит открытый 5щ. Общий вид.	6
9	Щит открытый 5щ. Панель 1. Общий вид.	6
10	Щит открытый 5щ. Панель 2. Общий вид.	7
11.1 11.2 11.3	Щит открытый 5щ. Технические данные аппаратов.	7 8
12.1 12.2 12.3	Щит открытый 5щ. Перечень надписей	8.20.
13	Щит открытый 5щ. Панель 1. Схема электрическая соединений	9
14	Щит открытый 5щ. Панель 2. Схема электрическая соединений.	10
15	Вариант с ленточным конвейером. Щит открытый 6щ. Общий вид.	11
16	Вариант со скребковым конвейером. Щит открытый 6щ. Общий вид.	12
17	Щит открытый 6щ. Панель 1. Общий вид	12
18	Вариант с ленточным конвейером. Щит открытый 6щ. Панель 2. Общий вид.	12
19	Вариант со скребковым конвейером. Щит открытый 6щ. Панель 2. Общий вид.	13
20.1 20.2 20.3	Вариант с ленточным конвейером. Щит открытый 6щ. Технические данные аппаратов.	13 14

Лист	Наименование	Примечание (стр.)
21.1 21.2 21.3	Вариант со скребковым конвейером. Щит открытый 6щ. Технические данные аппаратов	14
22.1 22.2	Вариант с ленточным конвейером. Щит открытый 6щ. Перечень надписей.	15
23.1 23.2	Вариант со скребковым конвейером. Щит открытый 6щ. Перечень надписей.	15
24	Щит открытый 6щ. Панель 1. Схема электрическая соединений.	16
25	Вариант с ленточным конвейером. Щит открытый 6щ. Панель 2. Схема электрическая соединений.	17
26	Вариант со скребковым конвейером. Щит открытый 6щ. Панель 2. Схема электрическая соединений.	18
27	Ящик S1. Общий вид.	19
28.1 28.2	Ящик S1. Технические данные аппаратов.	19
29	Ящик S1. Перечень надписей.	20
30	Ящик S1. Схема электрическая соединений.	21
31	Ящик S2. Общий вид.	21
32	Ящик S2 Технические данные аппаратов	21
33.1 33.2	Ящик S2. Перечень надписей	22
34	Ящик S2 Схема электрическая соединений	22

ГИП	Гусева		ТП 903-1-221.86 -ЭМ1.3
Нач.отд.	Латышев		Котельная с 4 котлами КЕ-2,5-14С для сельского строительства (в 3 очереди исполнения). Топливо-каменные и бурые угли. НКУ. Задание заводу-изготовителю. Опись чертежей.
Н.контр.	Каракина	25.12	Литер / Лист 1 / Листов 34
Гл.спец.	Креймер		Госстрой СССР ГПИ Горьковский САНТЕХПРОЕКТ
Рук.гр.	Полкова		
Ст.инж.	Бобрынина		

Наименование	Кол. НКУ	Кол. приборов, арматуры, накладных	Обозначение чертежа общего вида	Примечание
Щит открытый 1щ	1	1	лист 3	
Щит открытый 2щ.	1	1	лист 3	
Щит открытый 3щ.	1	1	лист 3	
Щит открытый 4щ	1	1	лист 3	
Щит открытый 5щ.	1	4	лист 8	
Вариант с ленточным конвейером. Щит открытый 6щ.	1	2	лист 15	
Вариант со скребковым конвейером. Щит открытый 6щ.	1	2	лист 16	
Ящик S1	1	1	лист 27	
Ящик S2	1	1	лист 31	
Итого	8	12		

ГИП	Гусева		ТП 903-1-221.86 -ЭМ1.3
Нач.отд.	Латышев		Котельная с 4 котлами КЕ-2,5-14С для сельского строительства (в 3 очереди исполнения). Топливо-каменные и бурые угли. Перечень комплектных устройств.
Н.контр.	Каракина	25.12	Литер / Лист 2 / Листов 34
Гл.спец.	Креймер		Госстрой СССР ГПИ Горьковский САНТЕХПРОЕКТ
Рук.гр.	Полкова		
Ст.инж.	Бобрынина		

Альбом X

Формат	Зона	Поз.	Обозначение	Наименование	Кол.	Примечание
				Документация.		
А3			лист 3	Общий вид.		
А3			лист 4	Панель 1. Общий вид.		
				Панель 1. Схема электрическая соединений		
А2			лист 7			
А4			лист 6	Перечень надписей.		
				Сборочные единицы:		
	1			Панель 1.		
				Блоки:		
		1		БСУ5130-3274УХЛ4Б	2	
		2		БСУ5130-2274УХЛ4Б	2	
		3		БСУ5120-2274УХЛ4Б	1	
		4		Трансформатор ТК-20-0,5-100/5У3	1	АП1-7А
				Блок зажимов		
				на ток 25А		
		5		Б324-4П25-8/8У3-10	1	
		6		Б324-4П25-8/8У3-5	1	

Таблица применяемости:

Щит	Номер котла 1
1щ	1
2щ	2
3щ	3
4щ	4

Инв.№ подл. | Подп. и дата | Взам. инв.№ | Инв.№ дубл. | Подп. и дата

ГИП	Гусева		ТП 903-1-221.86 -ЭМ1.3
Нач.отд.	Латышев		Котельная с 4 котлами КЕ-2,5-14С для сельского строительства (в 3 очереди исполнения). Топливо-каменные и бурые угли. Щит открытый 1(2,3,4)щ. Технические данные аппаратов
Н.контр.	Каракина	25.12	Литер / Лист 3 / Листов 34
Гл.спец.	Креймер		Госстрой СССР ГПИ Горьковский САНТЕХПРОЕКТ
Рук.гр.	Полкова		
Ст.инж.	Бобрынина		

Копировала: Красовская 21192-13 4

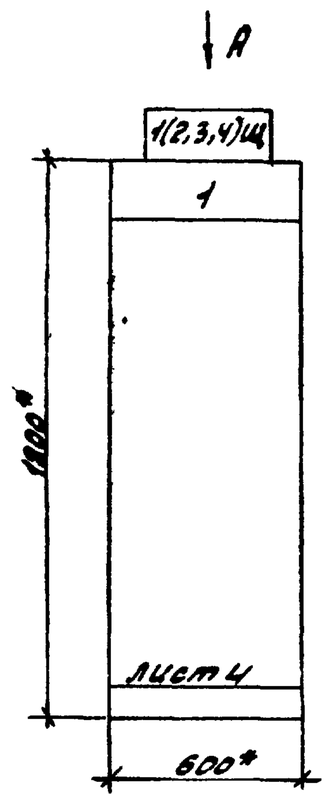

Таблица применения

Щит	Номер котла
	А
1щ	1
2щ	2
3щ	3
4щ	4

1* Размеры для справок

2 Неуказанные предельные отклонения размеров по

3 По данному чертежу изготовить 4щита

Строка	1	АПА-Дымосос
	2	АП2-Вытяжн. вентилятор
	3	АП3 воз. вен-р уноса
	4	АП4-АПО водяной ват.
Панель		
Строка	1	
	2	
	3	
	4	
Панель		

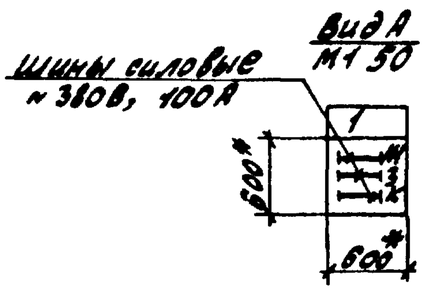

ГИП	Гусева		
Нач.отд.	Латынцев		
Н.контр.	Каракина		
Гл.спец.	Креймер		
Рук.гр.	Полкова		
Ст.инж.	Бобрынина		

ТП 903-1-221.86 — ЭМ1.3

Котельная с 4 котлами КЕ 2,5-14С для сельского строительства (в блочном исполнении). Топливо — каменные и бурые угли

Щит открытый 1(2,3,4)щ. Общий вид.

Лит	Масса	Масштаб
Лист 3	Листов 34	

Госстрой СССР ГПИ Горьковский САНТЕХПРОЕКТ

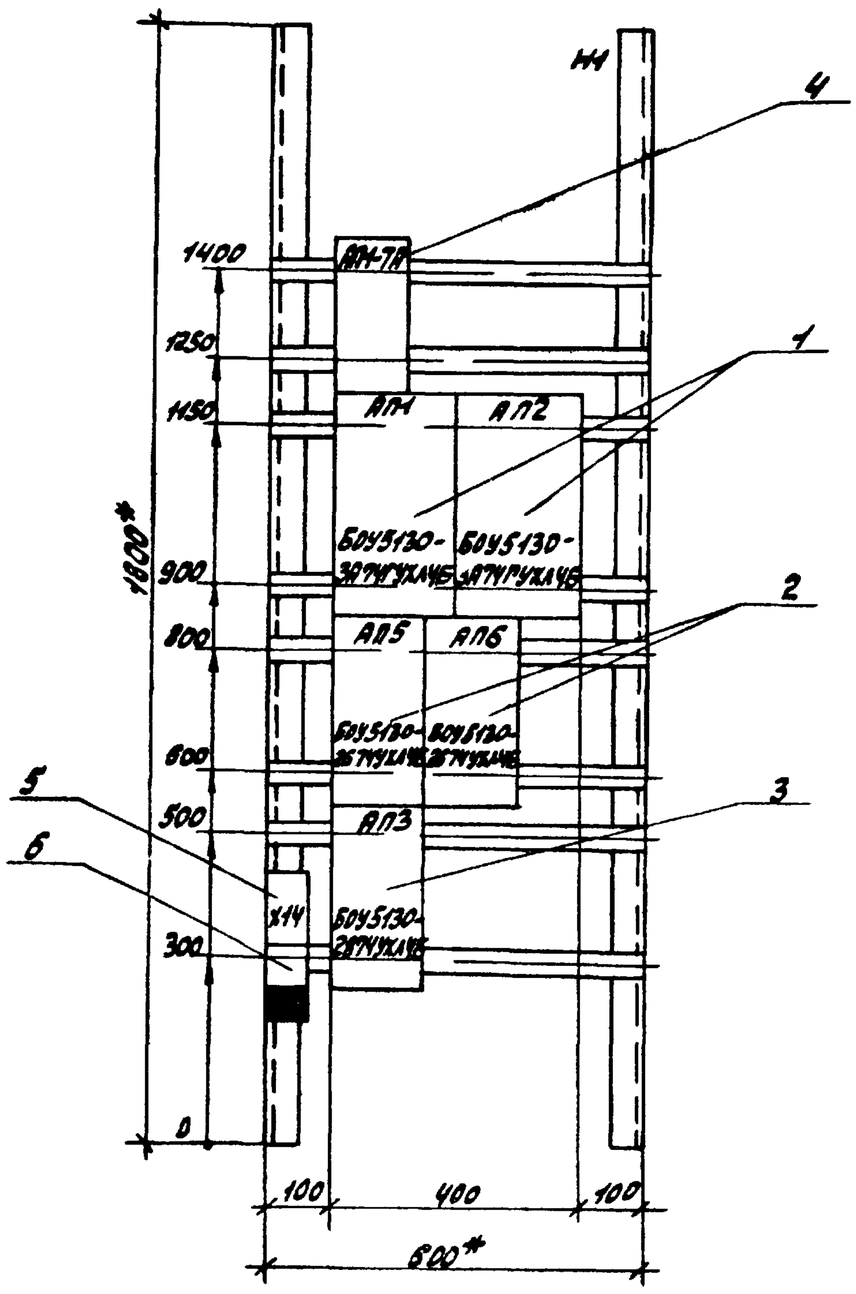

Таблица применения

Щит	Номер котла
	А
1щ	1
2щ	2
3щ	3
4щ	4

ГИП	Гусева		
Нач.отд.	Латынцев		
Н.контр.	Каракина		
Гл.спец.	Креймер		
Рук.гр.	Полкова		
Ст.инж.	Бобрынина		

ТП 903-1-221.86 — ЭМ1.3

Котельная с 4 котлами КЕ-2,5-14С для сельского строительства (в блочном исполнении). Топливо — каменные и бурые угли

Щит открытый 1(2,3,4)щ. Панель 1. Общий вид

Лит	Масса	Масштаб
Лист 4	Листов 34	

Госстрой СССР ГПИ Горьковский САНТЕХПРОЕКТ

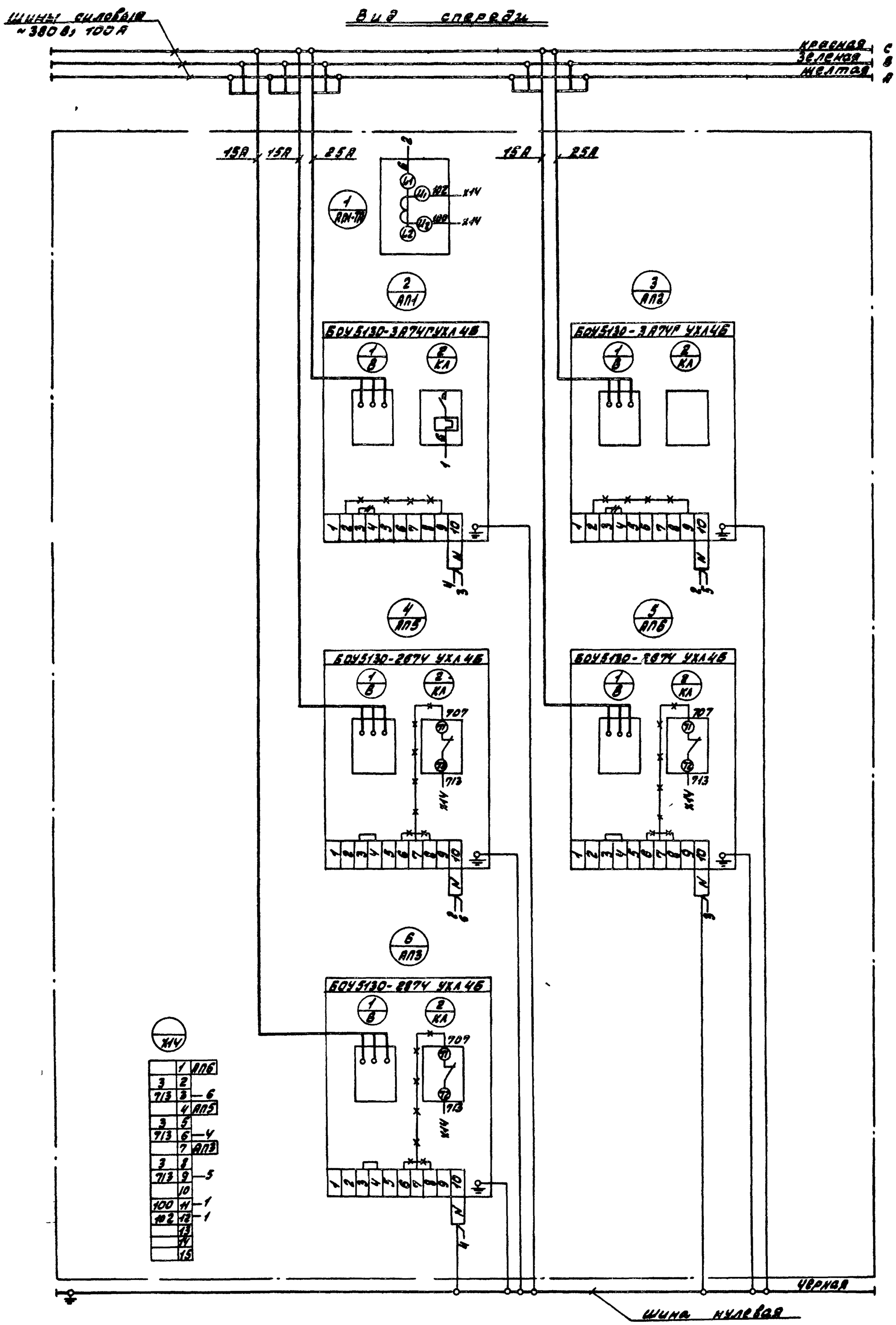

Таблица применения

Щит	Номер котла А
1Щ	1
2Щ	2
3Щ	3
4Щ	4

—н— — Демонтировать

—×—×— — Дополнить

ГИП	Гусева		
Нач отд	Латынцев		
Н.контр.	Каракина		
Гл спец	Крейнер		
Рук гр.	Попкова		
ст. инж.	Бобрынина		

ТП 903-1-22186 -ЭМ1.3

Котельная с 4 котлами КЕ-2.5-14С для сельского строительства (в блочном исполнении) Топливо-каменные и бурые угли

Лит	Масса	Масштаб
		-

Лист 7 Листов 34

Щит открытый 1(2,3,4) Щ панель 1 Схема электрическая соединений

Госстрой СССР ГПИ Горьковский САНТЕХПРОЕКТ

Копировал: Красовская 21192-13 6

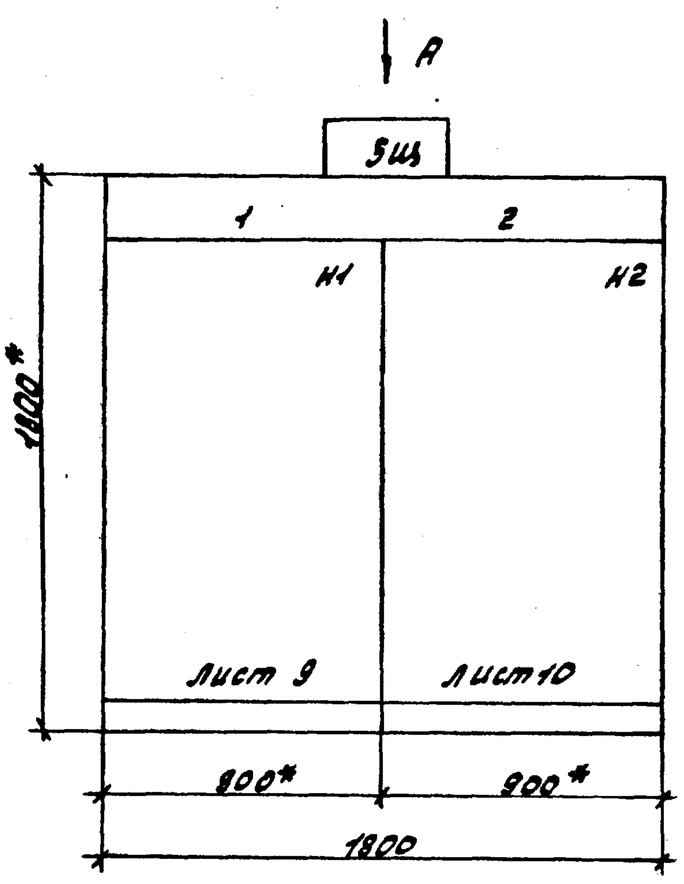

1.* Размеры для справок.

2. Неуказанные предельные отклонения размеров по....

Строка	1	насосы: #6-сетевой #10-подпитывн.	насосы: #7-сетевой #12-вентилят.
	2	#13-гор водоснабж. #15-исход. воды.	#14-гор. водоснабж. #16-исход. воды.
	3	#8-подпиточный #11-рабочей воды	#9-подпиточный. #12-рабочей воды.
	4	#19-раствор соли. #20, #21-вентилят.	#17-взр. пром. #18-взр. Na-кат. фильт
Панель			
Строка			
Панель			

Вид „А"
М1:50

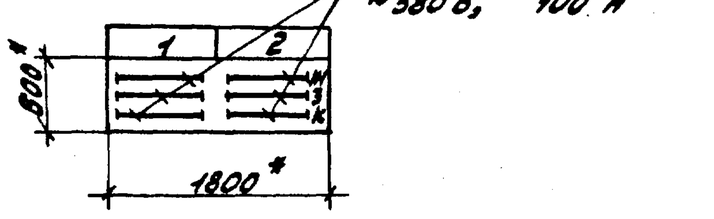

ГИП	Гусева		
Нач.отд.	Латынцев		
Н.контр.	Карякина		85.
Гл.спец.	Креймер		
Рук.гр.	Попкова		
Ст.инж.	Большакова		

ТП 903-1-221.86 — ЭМ1.3

Котельная с 4 котлами КЕ-2.5-14С для сельского строительства (в блочном исполнении). Топливо - каменные и бурые угли.

Щит открытый ЩЭ. Общий вид.

Лит.	Масса	Масштаб
Лист 8	Листов 8. 34	

Госстрой СССР ГПИ Горьковский САНТЕХПРОЕКТ

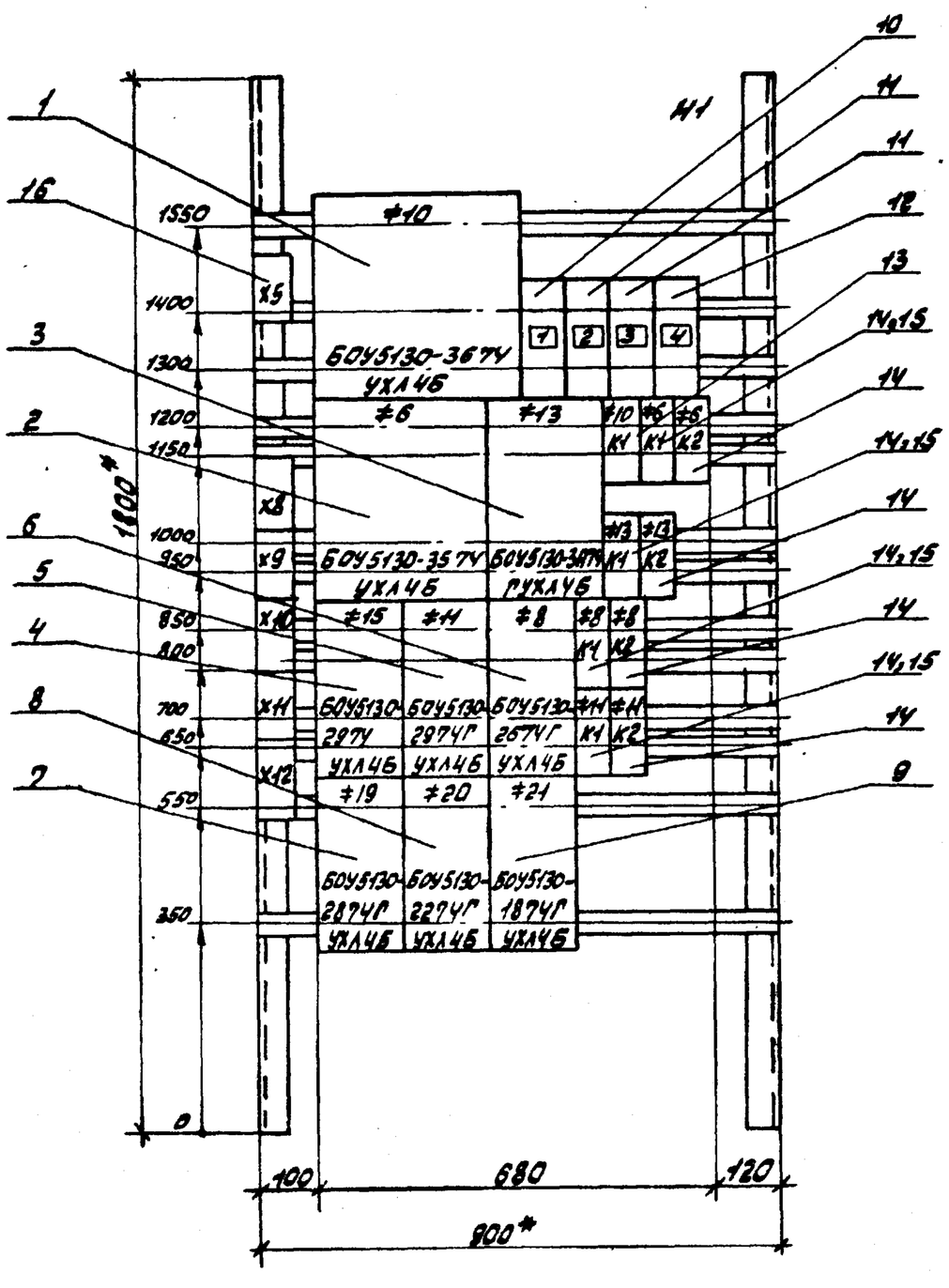

ГИП	Гусева		
Нач.отд.	Латынцев		
Н.контр.	Карякина		85.
Гл.спец.	Креймер		
Рук.гр.	Попкова		
Ст.инж.	Большакова		

ТП 903-1-221.86 — ЭМ1.3

Котельная с 4 котлами КЕ-2.5-14С для сельского строительства (в блочном исполнении). Топливо - каменные и бурые угли.

Щит открытый ЩЭ. Панель 1. Общий вид.

Лит.	Масса	Масштаб
Лист 9	Листов 34	

Госстрой СССР ГПИ Горьковский САНТЕХПРОЕКТ

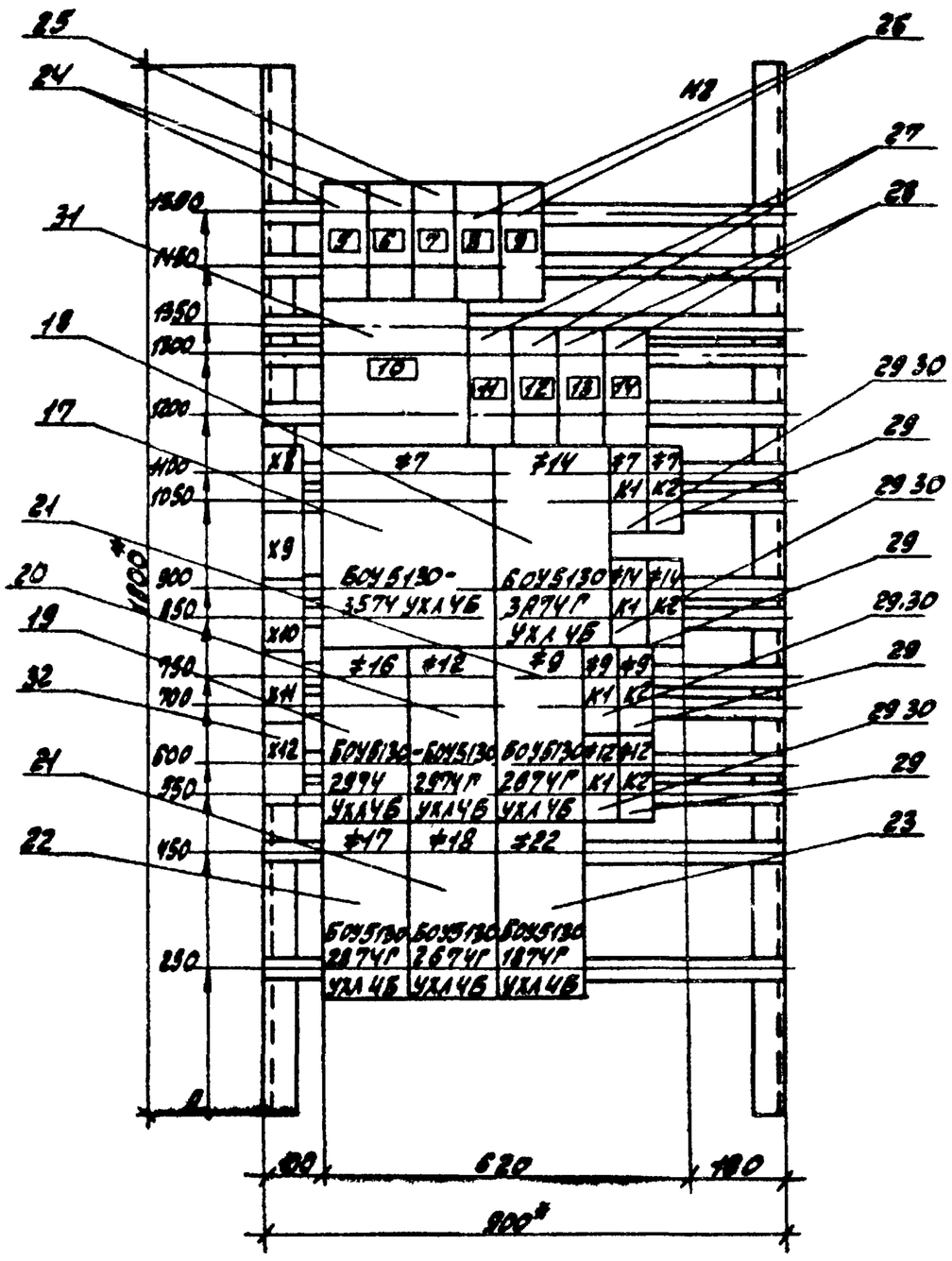

ГИП	Гусева		
Нач.отд	Латышев		
Н.контр.	Карякина		15.3
Гл.спец.	Креймер		
Рук.гр	Попкова		
Ст.инж.	Большакова		

ТП 903-1-221.86 -ЭМ1 3

Котельная с 4 котлами КЕ-2,5-14С для сельского строительства (в блочном исполнении) Топливо-каменные и бурые угли

Лит	Масса	Масштаб

Лист 10 | Листов 34

Щит открытый 3ш Панель 2 Общий вид

Госстрой СССР при Горьковский САНТЕХПРОЕКТ

Формат	Зона	Поз.	Обозначение	Наименование	Кол.	Примечание
				Документация		
А3			Лист 8	Общий вид.		
А3			Лист 9	Панель 1 Общий вид.		
А3			Лист 10	Панель 2 Общий вид.		
А2			Лист 13	Панель 1 Схема электрическая соединений.		
А2			Лист 14	Панель 2 Схема электрическая соединений		
А4			Лист 12.1÷12.3	Перечень надписей		
				Сборочные единицы		
	1			Панель 1		
				Блоки:		
		1		БОУ5130-3б74 УХЛ4Б	1	
		2		БОУ5130-3574 УХЛ4Б	1	
		3		БОУ5130-3А74 ГУХЛ4Б	1	
		4		БОУ5130-2974 УХЛ4Б	1	
		5		БОУ5130-2974 ГУХЛ4Б	1	
		6		БОУ5130-2674 ГУХЛ4Б	1	
		7		БОУ5130-2874 ГУХЛ4Б	1	
		8		БОУ5130-2274 ГУХЛ4Б	1	
		9		БОУ5130-1874 ГУХЛ4Б	1	

ГИП	Гусева		
Нач.отд	Латышев		
Н.контр.	Карякина		15.3
Гл.спец.	Креймер		
Рук.гр	Попкова		
Ст.инж.	Большакова		

ТП 903-1-221.86 -ЭМ1 3

Котельная с 4 котлами КЕ-2,5-14С для сельского строительства (в блочном исполнении) Топливо-каменные и бурые угли. Щит открытый 3ш технические данные аппаратов

Литер	Лист	Листов
	11.1	34

Госстрой СССР при Горьковский САНТЕХПРОЕКТ

Альбом X

Формат	Зона	Поз.	Обозначение	Наименование	Кол.	Примечание
				Н1		
				Выключатели:		
		10		АЕ2026-10У3 Iр 8А отс 12	1	1СF
		11		АЕ2026-10У3 Iр 1,6А отс 12	2	2СF 3СF
		12		АЕ2026-10У3 Iр 0,3А отс 12	1	4СF
				Реле:		
		13		РПЛ 12204 U~ 220В	1	*10К1
						*8К1
						*8К1
						*11К1
		14		РПЛ 13104 U~ 220В	8	*13К1 *14К2
						*15К1 *8К1
		15		Приставка ПКЛ 1104	4	*11К1 *13К1
				Блок зажимов на ток 25А		
		16		БЗ24-4П25-8/А43-10	6	
	2			Панель 2.		
				Блоки:		
		17		БОУ5130-3574 УХЛ4Б	1	
		18		БОУ5130-3А74 ГУХЛ4Б	1	
		19		БОУ5130-2974 УХЛ4Б	1	
		20		БУ5130-2974 ГУХЛ4Б	1	
		21		БОУ5130-2874 ГУХЛ4Б	2	
		22		БОУ5130-2274 ГУХЛ4Б	1	
		23		БОУ5130-1874 ГУХЛ4Б	1	

Инв.№ подл. | Подпись и дата | Взам. инв.№ | Инв.№ дубл. | Подпись и дата

ТП 903-1-221.86 -ЭМ1 3

Лист Н.2

Формат	Зона	Поз.	Обозначение	Наименование	Кол.	Примечание
				К2		
				Выключатели:		
						5QF
		24		АЕ 2026У3-Iр=10А отс.12	2	6QF
		25		АЕ 2026У3-Iр=8А отс.12	1	7QF
						8QF
		26		АЕ2026У3-Iр=4А отс.12	2	9QF
						10QF
		27		АЕ2026У3-Iр=1.6А отс.12	2	11QF
						12QF
		28		АЕ2026У3 Iр=0.3А отс.12	2	13QF
						7К1, 7К2
						9К1, 9К2
				Реле		12К1, 12К2
		29		РПЛ13104 U~220В	8	14К1, 14К2
				Приставка		7К1, 9К1
		30		ПКЛ1104	4	12К1, 14К1
				Рубильник		
		31		Р41-31320-00У3	1	QS
				Блок зажимов		
				на ток 25А		
		32		Б32У-4П25-8(8У3-10)	5	

ТП 903-1-221.86 -ЭМ1.3 Лист 11.3

Альбом X

Панель	Надпись	Поз. обозначение	Место надписи	Текст	Кол.	Вид шрифта	Заготовка
1			Табличка	АП1- Дымосос	1		
1			Табличка	АП2-Дутьевой вентилятор	1		
1			Табличка	АП3-Вен-р. Воз. уноса.	1		
1			Табличка	АП5,АП6-Забрасыват.	1		
1			Табличка	АП1-ТА	1		
1			Табличка	АП1	1		
1			Табличка	АП2	1		
1			Табличка	АП5	1		
1			Табличка	АП6	1		
1			Табличка	АП3	1		

Таблица применения

Щит	Номер котла
	А
1Щ	1
2Щ	2
3Щ	3
4Щ	4

ТП 903-1-221.86 -ЭМ1.3

ГИП	Гусева	
Нач.отд.	Латынцев	
Н.контр.	Каракина	
Гл.спец.	Креймер	
Рук.гр.	Полкова	
Ст.инж.	Большакова	

Котельная с 4 котлами КЕ-2,5-14С для сельского строительства (в блочном исполнении). Топливо-каменные и бурые угли. Щит открытый 1(2,3,4)Щ. Перечень надписей

Литер	Лист	Листов
	6	34

Госстрой СССР ГПИ Горьковский САНТЕХПРОЕКТ

Панель	Надпись	Поз. обозначение	Место надписи	Текст	Кол.	Вид шрифта	Заготовка
			Табличка	Насосы #6-Сетевой #10-Питательн.	1		
			Табличка	#13-Гор.Водосн #15-Исход.Воды	1		
			Табличка	#8-Подпиточный #11-Рабочей Воды	1		
			Табличка	#18-Раствор соли.#20#21-Вентилят.	1		
	1	1QF	Табличка	#25- Насос	1		
	2	2QF	Табличка	Ввод N1. Дымовая труба	1		
	3	3QF	Табличка	23 ШУП1	1		
	4	4QF	Табличка	#28-УЗ-Выпрямитель ВСА-6	1		
1			Табличка	#10	1		
			Табличка	#6	1		
			Табличка	#13	1		
			Табличка	#15	1		
			Табличка	#11	1		
			Табличка	#8	1		
			Табличка	#19	1		
			Табличка	#20	1		
			Табличка	#21	1		
			Табличка	#10К1	1		

ТП 903-1-221.86 -ЭМ1.3

ГИП	Гусева	
Нач.отд.	Латынцев	
Н.контр.	Каракина	
Гл.спец.	Креймер	
Рук.гр.	Полкова	
Ст.инж.	Большакова	

Котельная с 4 котлами КЕ-2,5-14С для сельского строительства (в блочном исполнении). Топливо-каменные и бурые угли. Щит открытый 5Щ. Перечень надписей

Литер	Лист	Листов
	12.1	34

Госстрой СССР ГПИ Горьковский САНТЕХПРОЕКТ

Альбом X

Панель	Надпись	Поз. обозначение	Место надписи	Текст	Кол.	Вид шрифта	Заготовка
1			Табличка	#6К1	1		
			Табличка	#6К2	1		
			Табличка	#13К1	1		
			Табличка	#13К2	1		
			Табличка	#8К1	1		
			Табличка	#8К2	1		
			Табличка	#11К1	1		
			Табличка	#11К2	1		
2			Табличка	Насосы #7-сетевой. #22- Вентилятор.	1		
			Табличка	#14-Гор. Водоснабж. #16-Исход. Воды	1		
			Табличка	#9-Подпиточный #12-Рабочей Воды.	1		
			Табличка	#17-Взр.пром.#18-Взр.Na-кат фильт.	1		
	5	5QF	Табличка	#31-Станок вертик. сверлильн.	1		
	6	6QF	Табличка	#32- Станок точильно-шлифов.	1		
	7	7QF	Табличка	#26- Насос	1		
	8	8QF	Табличка	#27- Насос	1		
	9	9QF	Табличка	#33-Пылеулавливающ. агрегат	1		
	10	QS	Табличка	Секционный рубильник	1		
	11	10QF	Табличка	24 ШУП1	1		
	12	11QF	Табличка	Ввод N2. Дымовая труба	1		
	13	12QF	Табличка	#29УЗ-Выпрямитель ВСА-5К	1		
	14	13QF	Табличка	#30УЗ-Выпрямитель ВСА-5К	1		
			Табличка	#7	1		
			Табличка	#14.	1		

ТП 903-1-221.86 -ЭМ1.3 Лист 12.2

Копировала: Красовская 21192-13 9

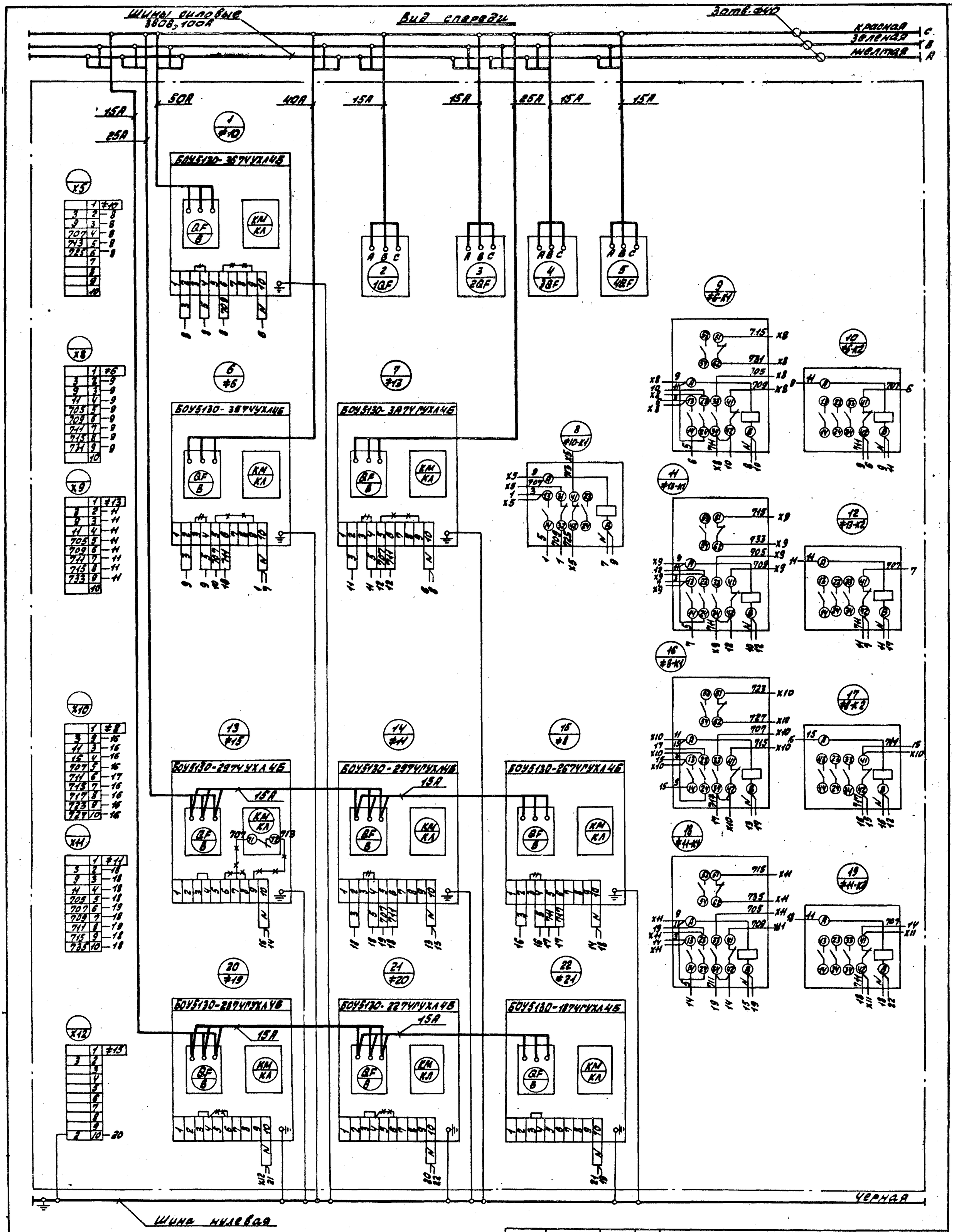

— // — Демонтировать

— x — x — Дополнить

ГИП	Гусева		
Нач.отд.	Латынина		
Н.контр.	Карякина		
Гл.спец.	Креймер		
Рук.гр.	Полкова		
Ст.инж.	Большакова		

ТП 903-1-221.86 - ЭМ1.3

Котельная с 4 котлами КЕ-2,5-14С для сельского строительства (в блочном исполнении). Топливо-каменные и бурые угли

Щит открытый 5 щ. Панель 1. Схема электрическая соединений.

Литер	Масса	Масштаб
Лист 13	Листов 34	

Госстрой СССР ГПИ Горьковский САНТЕХПРОЕКТ

Копировала: Красов

21192-13 10

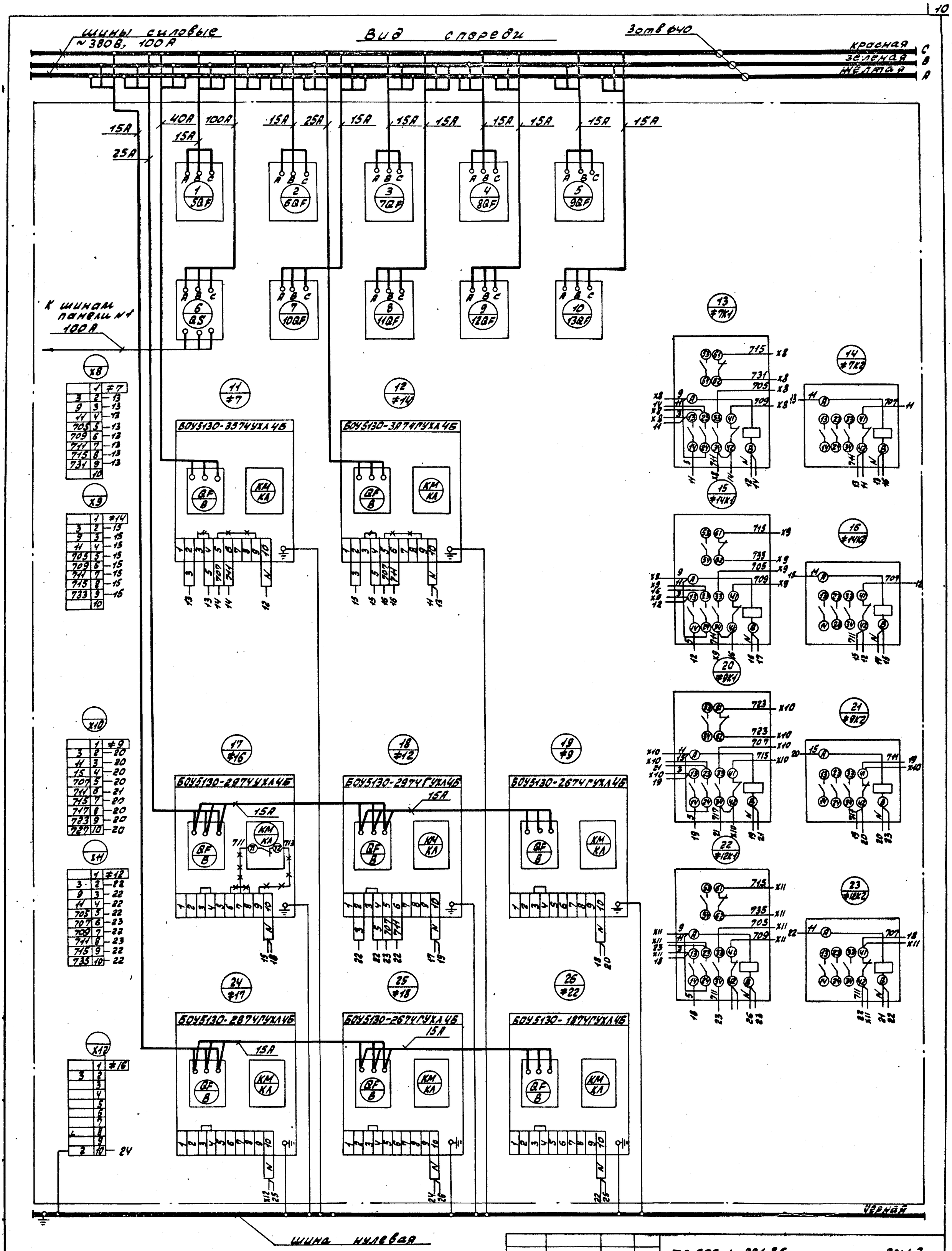

— / — Демонтировать

—×—×— Дополнить

ГИП	Гусева		
Нач.отд.	Латынцев		
Н.контр.	Карякина		
Гл.спец.	Креймер		
Рук.гр.	Попкова		
Ст.инж.	Большакова		

ТП 903-1-221.86 — ЭК1.3

Котельная с 4 котлами КЕ-2,5-14С для сельского строительства (в блочном исполнении). Топливо — каменные и бурые угли

Литер	Масса	Масштаб

Лист 14 | Листов 34

Щит открытый 5Щ. Панель 2. Схема электрическая соединений.

Госстрой СССР ППН Горьковский САНТЕХПРОЕКТ

Копировала: Жросовская

21192-13 11

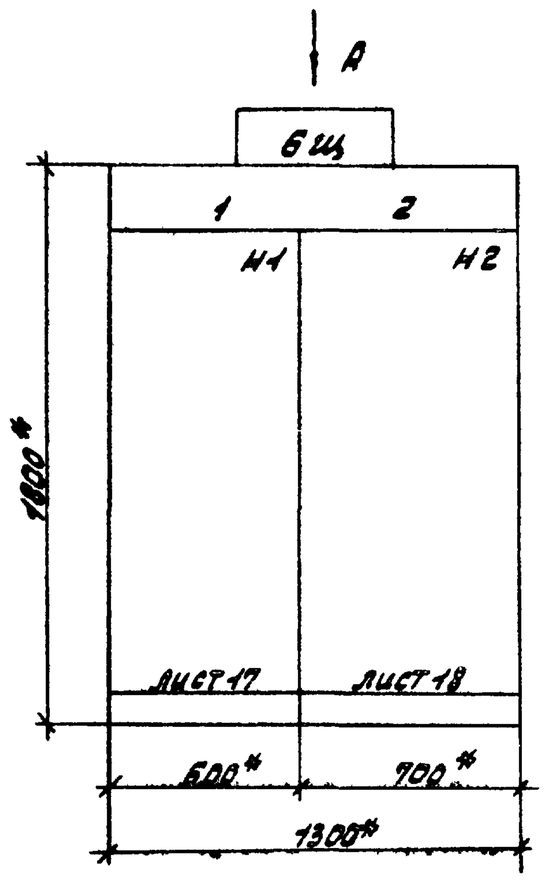

1* Размеры для справок

2 Неуказанные предельные отклонения размеров по

Строка	1		
	2	#49-подземник скреперный	#45,#46 Дробилки
	3		#47-конвейер
	4		#52 вентилятор
панель			
строка	1		
	2		
	3		
	4		
панель			

Вид А
М1 50

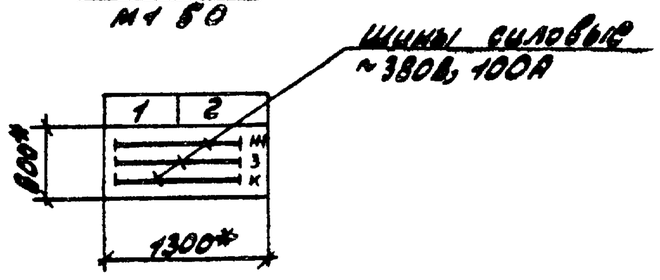

ГИП	Гусева		
Нач.отд	Латынцев		
Н.контр	Карякина		
Гл.спец	Крейлер		
Рук.гр	Полкова		
Ст.инж	Вобрынина		

ТП 903-1- -ЭМ1.3

Котельная с 4 котлами КЕ-2,5-14С для сельского строительства (в блочном исполнении) Топливо-каменные и бурые угли

Вариант с ленточным конвейером Щит открытый БЩ Общий вид

Лит	Масса	Масштаб
Лист 15	Листов 34	

Госстрой СССР ГПИ Горьковский САНТЕХПРОЕКТ

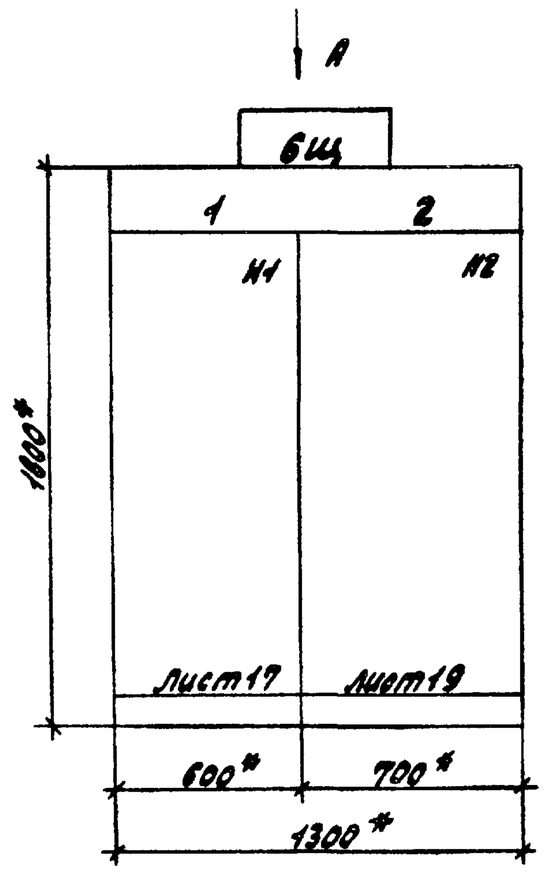

1* Размеры для справок

2 Неуказанные предельные отклонения размеров по ..

Строка	1		
	2	#49-подземник скреперный	#45,#46 Дробилки
	3		#47,#48 Конвейеры
	4		
панель			
Строка	1		
	2		
	3		
	4		
Панель			

Вид А
М1 50

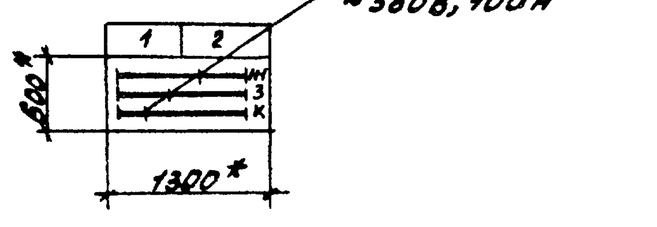

ГИП	Гусева		
Нач.отд	Латынцев		
Н.контр	Карякина		
Гл.спец	Крейлер		
Рук.гр	Полкова		
Ст.инж	Вобрынина		

ТП 903-1-221.86 -ЭМ1.3

Котельная с 4 котлами КЕ-2,5-14С для сельского строительства (в блочном исполнении) Топливо-каменные и бурые угли

Вариант со скребковым конвейером Щит открытый БЩ Общий вид

Лит	Масса	Масштаб
Лист 16	Листов 34	

Госстрой СССР ГПИ Горьковский САНТЕХПРОЕКТ

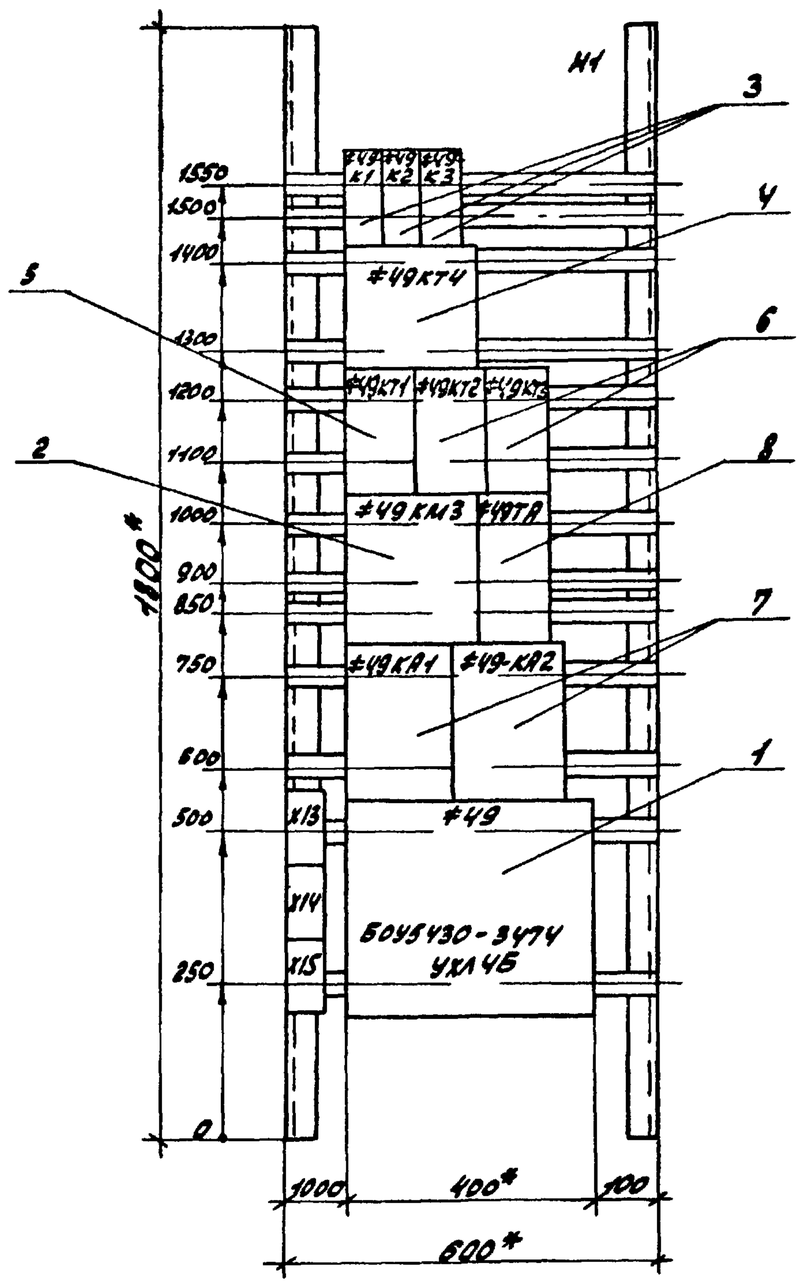

				ТП 903-1-221.86			-ЭМ1.3
				Котельная с 4 котлами КЕ-2,5-14С для сельского строительства (в блочном исполнении) Топливо-каменные и бурые угли.	Лит	Масса	Масштаб
ГИП	Гусева						
Нач.отд	Латынцев				Лист 17	Листов 34	
Н.контр	Каркина		15.	Щит открытый БЩ, Панель 1 Общий вид	Госстрой СССР ГПИ Горьковский САНТЕХПРОЕКТ		
Гл.спец	Крейцер						
Рук.гр	Полкова						
Ст.инж.	Бобрынина						

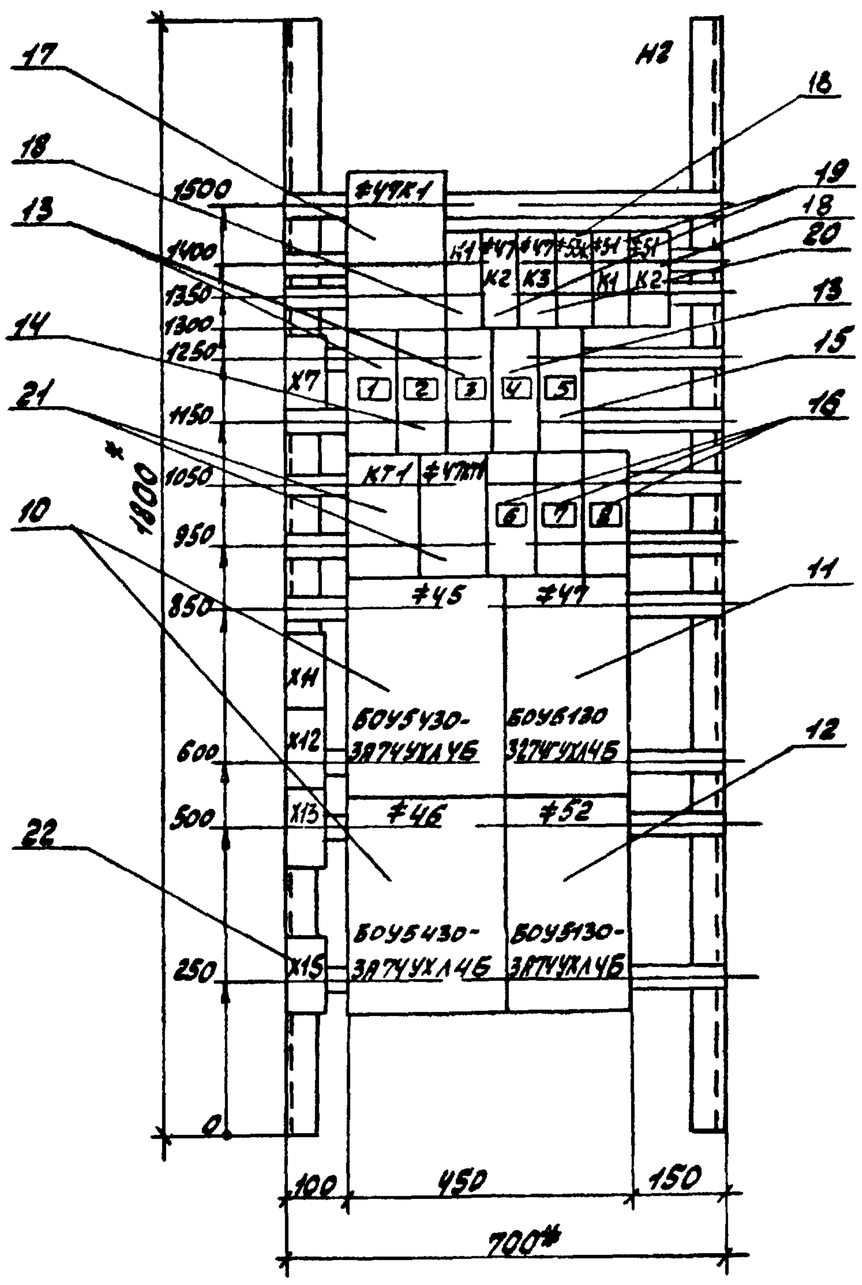

				ТП 903-1-221.86			-ЭМ1.3
				Котельная с 4 котлами КЕ-2,5-14С для сельского строительства (в блочном исполнении) Топливо-каменные и бурые угли.	Лит	Масса	Масштаб
ГИП	Гусева						
Нач.отд	Латынцев				Лист 18	Листов 34	
Н.контр	Каркина		15	Вариант с ленточным конвейером Щит открытый БЩ Панель 2 Общий вид	Госстрой СССР ГПИ Горьковский САНТЕХПРОЕКТ		
Гл.спец	Крейцер						
Рук.гр	Полкова						
Ст.инж.	Бобрынина						

Копировала Красовская

21192-13 13

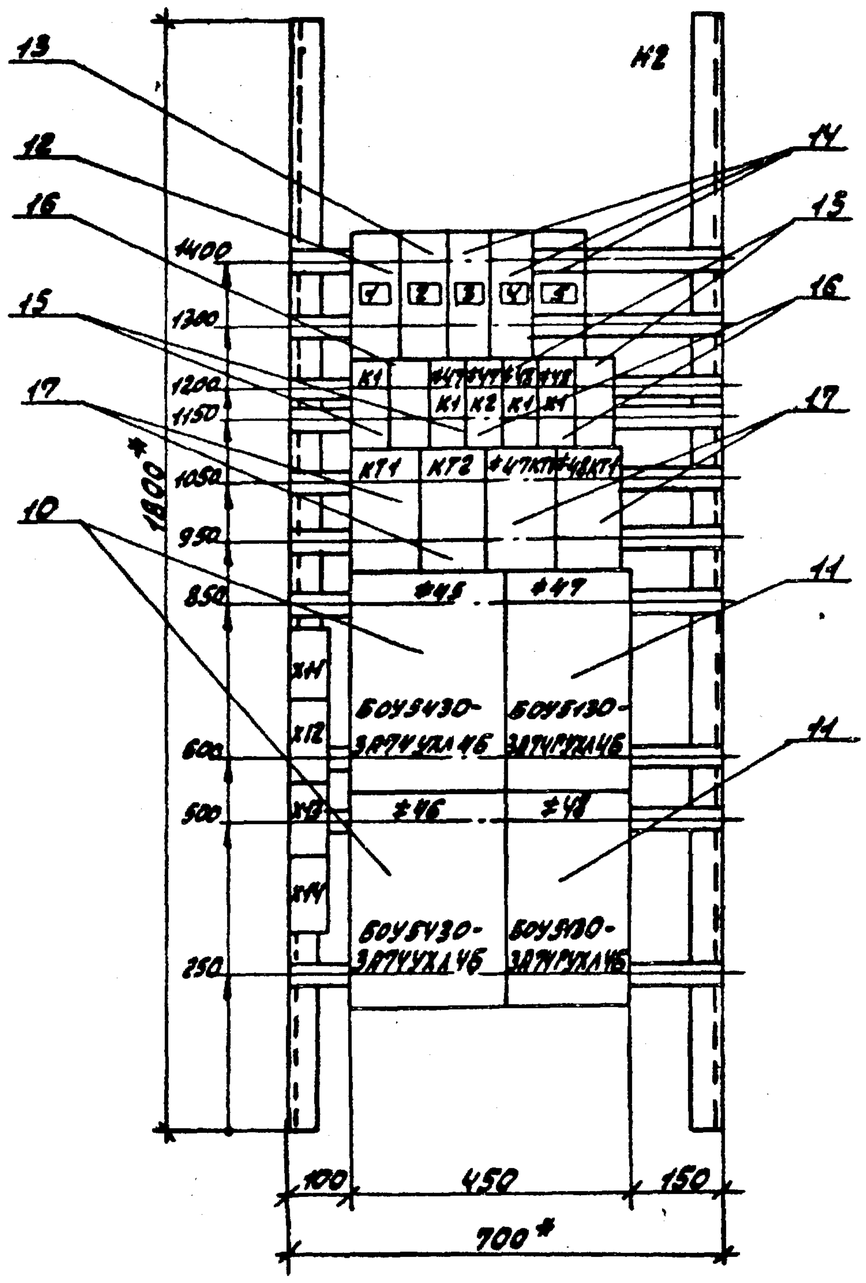

ТП 903-1-221.86			-ЭМ1.3
ГИП	Гусева		Котельная с 4 котлами КЕ-2.5-14С для сельского строительства (в блочном исполнении). Топливо-каменные и бурые угли. Вариант со скребковым конвейером. Щит открытый б/щ. Панель 2. Общий вид.
Нач.отд.	Латынцев		Лит. / Масса / Масштаб
Н.контр.	Карякина		Лист 18 / Листов 34
Гл.спец.	Креймер		госстрой ссср гпи горьковский сантехпроект
Рук.гр.	Полкова		
Ст.инж.	Бобрынина		

Формат	Зона	Поз.	Обозначение	Наименование	Кол.	Примечание
				Документация		
А3			лист 15	Общий вид.		
А3			лист 17	Панель 1. Общий вид.		
А3			лист 18	Панель 2. Общий вид.		
				Панель 1. Схема электрическая соединений		
А2			лист 24			
				Панель 2. Схема электрическая соединений.		
А2			лист 25			
А4			лист 22.1 и 22.2	Перечень надписей.		
				Сборочные единицы.		
	1			Панель 1.		
				Блоки:		
		1		БОУ5430-3Я74УХЛ4Б	1	
				Н1		
				Пускатель ПМА3102-УХЛ4Б		
				U~220В Iкз-25А		
		2		б/к 2з, 2р	1	#49-КМ3
				Реле		#49-К1; #49-К2
		3		РП14004 U~220В	3	#49-К3

ТП 903-1-221.86			-ЭМ1.3
ГИП	Гусева		Котельная с 4 котлами КЕ-2.5-14С для сельского строительства (в блочном исполнении). Топливо-каменные и бурые угли. Вариант с ленточным конвейером. Щит открытый б/щ. Принципиальные схемы аппаратов.
Нач.отд.	Латынцев		Литер / Лист 20.1 / Листов 34
Н.контр.	Карякина		
Гл.спец.	Креймер		госстрой ссср гпи горьковский сантехпроект
Рук.гр.	Полкова		
Ст.инж.	Бобрынина		

Альбом X

Формат	Зона	Поз.	Обозначение	Наименование	Кол.	Примечание
				АЛ-3443		
				U~220В		
		4		В.В. 1-100 мин.	1	#49КТ4
				РВП72-3222-004У4 U~220В		
				к 1з 1р с в.в.		
		5		1з 1р без в.в.	1	#49-КТ1.
				РВП72-3221-004У4 U~220В		
				к 1з 1р с в.в.		#49КТ2
		6		1з 1р без в.в.	2	#49КТ3
						#49КА1
		7		РЭВ-202У3	2	#49КА2
				Трансформатор		
		8		ТК-20-0,5-50/5У3	1	#49ТА
				Блок зажимов		
				на ток 25А		
		9		БЗ24-4П25-8/8У3-10	3	
	2			Панель 2.		
				Блоки:		
		10		БОУ5430-3Я74УХЛ4Б	2	
		11		БОУ5130-3Я74УХЛ4Б	1	
		12		БОУ5130-3Я74УХЛ4Б	1	
				Н2		
				Выключатели:		
		13		АЕ2026 Iр-6,3А отс.12	3	3F2 2QF, 3QF.

Инв.№подл. | Подпись и дата | Взам.инв.№ | Инв.№дубл. | Подпись и дата

ТП 903-1-221.86			-ЭМ1.3
ГИП	Гусева		Котельная с 4 котлами КЕ-2.5-14С для сельского строительства (в блочном исполнении). Топливо-каменные и бурые угли. Вариант с ленточным конвейером. Щит открытый б/щ. Принципиальные схемы аппаратов.
Нач.отд.	Латынцев		Литер / Лист 20.2 / Листов 34
Н.контр.	Карякина		
Гл.спец.	Креймер		госстрой ссср гпи горьковский сантехпроект
Рук.гр.	Полкова		
Ст.инж.	Бобрынина		

Альбом I

Формат	Зона	Поз.	Обозначение	Наименование	Кол.	Примечание
		14		АЕ2026 Iр 4А отс.12	1	1QF
		15		АЕ2026 Iр 1.6А отс.12	1	SF1
		16		АЕ2026 Iр 0.3А отс.12	3	4QF, 5QF SF2
				Реле		
		17		РС-6743 система УПДс	1	∗47К1
		18		РПЛ12204 U~220В	2	∗53К К1,∗51К1
		19		РПЛ-14004 U~220В	2	∗51К1 ∗47К2
		20		РПЛ-14004 U~110В	1	∗47К3
				РВП72-3221-0044		
				U~220В к 13 1р с в.в		КТ1
		21		13 1р без в.в.	2	∗47КТ1
				Блок зажимов		
				на ток 25А		
		22		БЗ24-4П25-В/ВУ3-10	5	

ТП903-1-221.86 -ЭМ1.3 Лист 20.3

Формат	Зона	Поз.	Обозначение	Наименование	Кол.	Примечание
				Документация		
А3			лист 16	Общий вид.		
А3			лист 17	Панель 1. Общий вид.		
А3			лист 19	Панель 2. Общий вид.		
А2			лист 24	Панель 1. Схема электрическая соединений		
А2			лист 26	Панель 2. Схема электрическая соединений		
А4			лист 33.1 и 33.2	Перечень надписей		
				Сборочные единицы		
	1			Панель 1.		
				Блоки:		
		1		БОУ5430-3У7У УХЛ4Б	1	
				А1		
				Пускатель ПМА3102-УХЛ4Б		
				U~220В Iн.з.-25А		
		2		б/к 2з, 2р	1	∗49-КМ3.
				Реле		∗49-К1
		3		РПЛ14004 U~220В	3	∗49-К2,∗49-К3

Подписи и дата | Взам. инв. № | Инв. № подл. | Подпись и дата | Инв. № подл.

ГИП	Гусева		
Нач.отд.	Латынцев		
Н.контр.	Корякина		
Гл.спец.	Кеример		
Рук.гр.	Полкова		
Ст.инж.	Бобрынина		

ТП 903-1-221.86 -ЭМ1.3

Котельная с 4 котлами КВ-2,5-115 для сельского строительства (блочным и сборным) топливо-каменный и дуры в 4 цц. Вариант со скребковым конвейером. Щит открытый в щ. Технические данные аппаратов

Лит	Р.	Лист	Листов
		21.1	34

Госстрой СССР. ГПИ Сантехпроект

Альбом I

Формат	Зона	Поз.	Обозначение	Наименование	Кол.	Примечание
				АЛ: 3443		
				U~220В		
		4		В.в 1-100 мин	1	∗49КТ4
				РВП72-3222-0044 U~220В		
				к 13 1р с в.в.		
		5		13 1р без в.в.	1	∗49-КТ1
				РВП723221-0044 U~220В		
		6		к 13 1р с в.в.		∗49КТ2
				13 1р без в.в	2	∗49КТ3
		7		РЭВ-2024У3	2	∗49КА1 ∗49КА2
				Трансформатор		
		8		ТК20-0.5-50/5 У3	1	∗49ТА
				Блок зажимов		
				на ток 25А		
		9		БЗ24-4П25-В/ВУ3-10	3	
	2			Панель 2.		
				Блоки:		
		10		БОУ5430-3А7У4УХЛ4Б	2	
		11		БОУ5130-3А7У4УХЛ4Б	2	
				Н2		
				Выключатели		

ТП903-1-221.86 -ЭМ1.3 Лист 21.2

Альбом I

Формат	Зона	Поз.	Обозначение	Наименование	Кол.	Примечание
		12		АЕ2026-1043 Iр-4А отс.12	1	1QF
		13		АЕ2026-1043 Iр-1.6А отс.12	1	SF1
		14		АЕ2026-1043 Iр-0.3А отс.12	3	SF2,2QF; 3QF
				Реле:		К1,∗47К1
		15		РПЛ12204 U~220В	4	∗49К1;
		16		РПЛ14004 U~220В	3	∗47К2,∗49К2
				РВП72-3221-0044		КТ1,КТ2
				U~220В к 13 1р св.в		∗47КТ1
		17		13 1р без в.в.	4	∗48КТ1.
				Блок зажимов на		
				ток 25А		
		18		БЗ24-4П25-В/ВУ3-10	4	

ТП903-1-221.86 -ЭМ1.3 Лист 21.3

21192-13 15

Панель	Надпись	Поз. обозначение	Место надписи	Текст	Кол.	Вид шрифта	Заготовка
1			Табличка	≠49- Подземник	1		
			Табличка	скреперный.	1		
			Табличка	≠49К1	1		
			Табличка	≠49К2	1		
			Табличка	≠49К3	1		
			Табличка	≠49КТ4	1		
			Табличка	≠49КТ1	1		
			Табличка	≠49КТ2	1		
			Табличка	≠49КТ3	1		
			Табличка	≠49КМ3	1		
			Табличка	≠49ТА	1		
			Табличка	≠49КА1	1		
			Табличка	≠49КА2	1		
			Табличка	≠49	1		
2			Табличка	≠45 ≠46- Дробилки	1		
			Табличка	≠47- конвейер	1		
			Табличка	≠52- Вентилятор	1		

ГИП	Гусева		
Нач.отд.	Латынцев		
Н.контр.	Карякина		
Гл.спец.	Крейдер		
Рук.гр.	Полкова		
Ст.инж.	Бобрынина		

ТП 903-1-221.86 -ЭМ1.3

Котельная с 4 котлами КЕ-2,5-14С для сельского строительства (в блочном исполнении). Топливо-каменные и бурые угли. Вариант с ленточным конвейером. Щит открытый 6 щ. Перечень надписей.

Литер	Лист	Листов
	22.1	34

Госстрой СССР ГПИ Горьковский САНТЕХПРОЕКТ

Альбом X

Панель	Надпись	Поз. обозначение	Место надписи	Текст	Кол.	Вид шрифта	Заготовка
2			Табличка	≠47К1	1		
			Табличка	К1	1		
			Табличка	≠47К2	1		
			Табличка	≠47К3	1		
			Табличка	≠53К	1		
			Табличка	КТ1	1		
			Табличка	≠47КТ1	1		
	1	SF2	Табличка	≠54-WS Вентиль	1		
	2	1QF	Табличка	≠50- Насос	1		
	3	2QF	Табличка	53ЩУП1	1		
	4	3QF	Табличка	≠55- Железоотделитель	1		
	5	SF1	Табличка	Цепи сигнализации	1		
	6	4QF	Табличка	Прибор УКС-1	1		
	7	5QF	Табличка	Прибор УКС-1	1		
	8	SF2	Табличка	Прибор пожарной сигнализ.	1		
			Табличка	≠45	1		
			Табличка	≠49	1		
			Табличка	≠46	1		
			Табличка	≠52	1		
			Табличка	≠51К1	1		
			Табличка	≠51К2	1		

Инв.№ подл. | Подпись и дата | Взам. инв.№ | Инв.№ дубл. | Подпись и дата

ТП 903-1-221.86 -ЭМ1.3 Лист 22.2

Панель	Надпись	Поз. обозначение	Место надписи	Текст	Кол.	Вид шрифта	Заготовка
1			Табличка	≠49 - Подземник	1		
			Табличка	скреперный.	1		
			Табличка	≠49К1	1		
			Табличка	≠49К2	1		
			Табличка	≠49К3	1		
			Табличка	≠49КТ4	1		
			Табличка	≠49КТ1	1		
			Табличка	≠49КТ2	1		
			Табличка	≠49КТ3	1		
			Табличка	≠49КМ3	1		
			Табличка	≠49ТА	1		
			Табличка	≠49КА1	1		
			Табличка	≠49КА2	1		
			Табличка	≠49	1		
2			Табличка	≠45 ≠46- Дробилки	1		
			Табличка	≠47 ≠48- конвейеры.	1		
	1	1QF	Табличка	≠50- Насос	1		
	2	SF1	Табличка	Цепи сигнализации.	1		

ГИП	Гусева		
Нач.отд.	Латынцев		
Н.контр.	Карякина		
Гл.спец.	Крейдер		
Рук.гр.	Полкова		
Ст.инж.	Бобрынина		

ТП 903-1-221.86 -ЭМ1.3

Котельная с 4 котлами КЕ-2,5-14С для сельского строительства (в блочном исполнении). Топливо-каменные и бурые угли. Вариант со скребковым конвейером. Щит открытый 6 щ. Перечень надписей.

Литер	Лист	Листов
	23.1	34

Госстрой СССР ГПИ Горьковский САНТЕХПРОЕКТ

Альбом X

Панель	Надпись	Поз. обозначение	Место надписи	Текст	Кол.	Вид шрифта	Заготовка
2	3	SF2	Табличка	Резерв	1		
	4	2QF	Табличка	Прибор пожарной сигнализ.	1		
	5	3QF	Табличка	Резерв	1		
			Табличка	К1	1		
			Табличка		1		
			Табличка	≠49К1	1		
			Табличка	≠47К2	1		
			Табличка	≠48К1	1		
			Табличка	≠48К2	1		
			Табличка	КТ1	1		
			Табличка	КТ2	1		
			Табличка	≠47КТ1	1		
			Табличка	≠48КТ1	1		
			Табличка	≠45	1		
			Табличка	≠47	1		
			Табличка	≠46	1		
			Табличка	≠48	1		

Инв.№ подл. | Подпись и дата | Взам. инв.№ | Инв.№ дубл. | Подпись и дата

ТП 903-1-221.86 -ЭМ1.3 Лист 23.2

Копировала: Красовская 21192-13 16

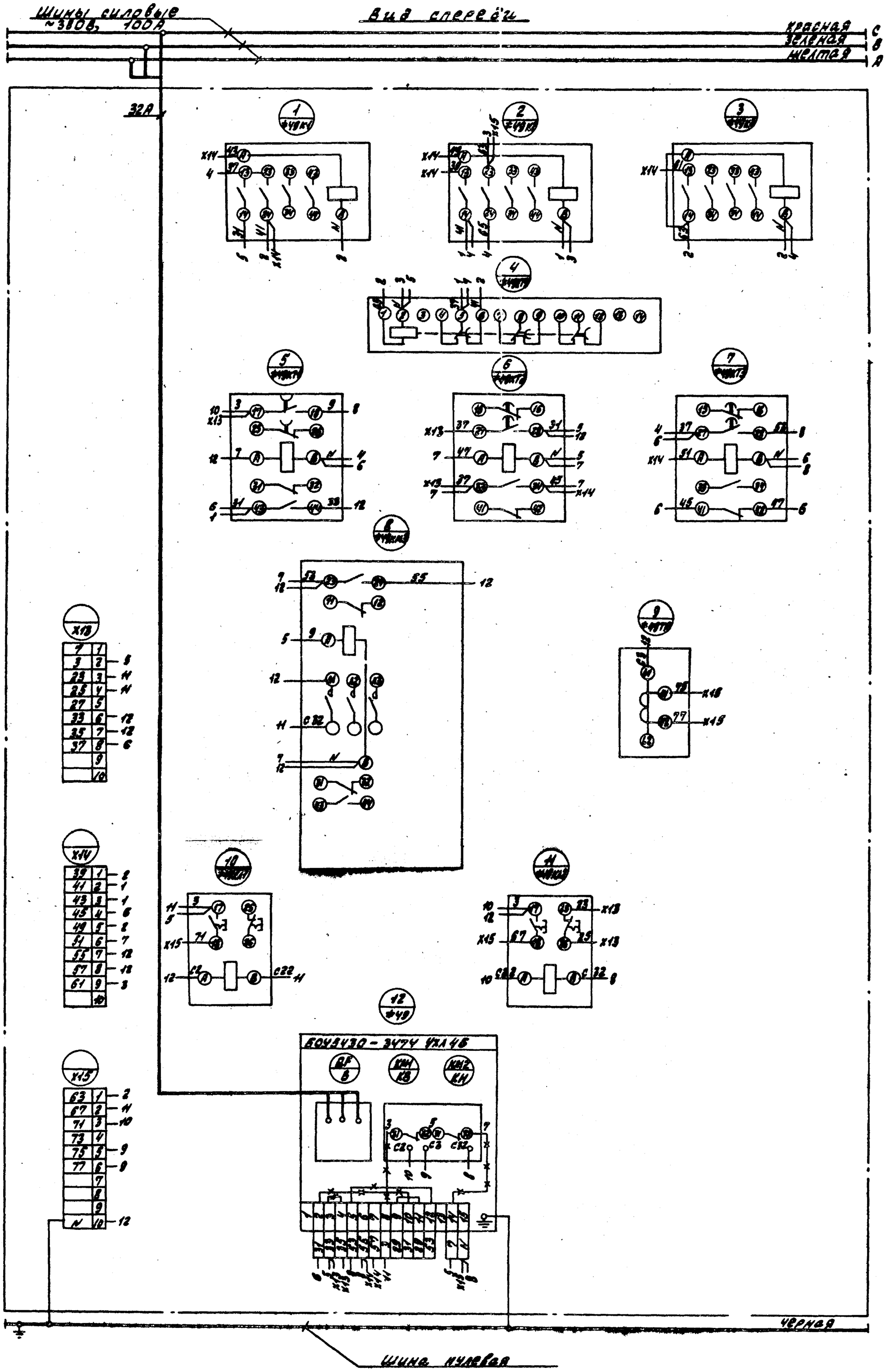

— — — Демонтировать

—×—×— Дополнить.

ГИП	Гусева			ТП 903-4-224.86	-ЭМ1.3
Нач.отд	Латышев			Котельная с 4 котлами КЕ-2,5-14С для сельского строительства (в блочном исполнении) Топливо-каменные и бурые угли	Стадия / Лист / Листов: Р / 24 / 34
Н.контр.	Корякина				
Гл.спец.	Крейцер			Щит открытый ВЩ Панельная схема электрическая соединений	Госстрой СССР, ГПИ Горьковский САНТЕХПРОЕКТ
Рук.гр.	Полкова				
Ст.инж.	Барышина				

Копировал: Хлебовская

21192-13 17

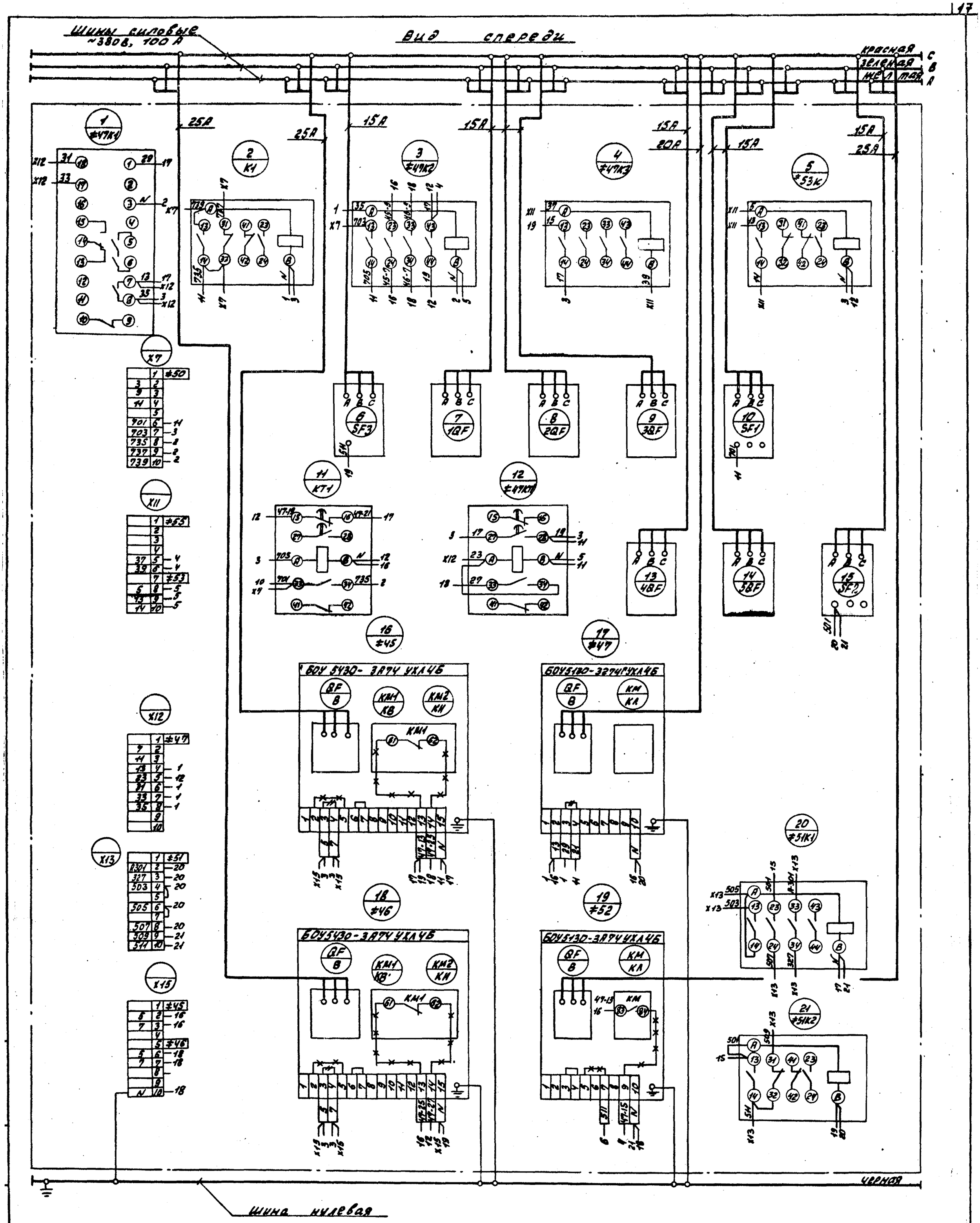

— — — Демонтировать

— x — x — Дополнить.

				ТП 903-1-221.86			- ЭМ1.3
				Котельная с 4 котлами КЕ-2.5-14С для сельского строительства (блочном исполнении). Топливо - каменные и бурые угли. Вариант с ленточным конвейером. Щит открытый БМ. Панель 2. Схема электрическая соединений.	Литер	Масса	Масштаб
ГИП	Гусева						
Нач.отд.	Латынцев				Лист 25	Листов 34	
Н.контр.	Карякина		85г.		Госстрой СССР ГПИ Горьковский САНТЕХПРОЕКТ		
Гл.спец.	Крейцмер						
Рук.гр.	Полкова						
Ст.инж.	Бобрынина						

Копировал: Чернявская 21192-13 18

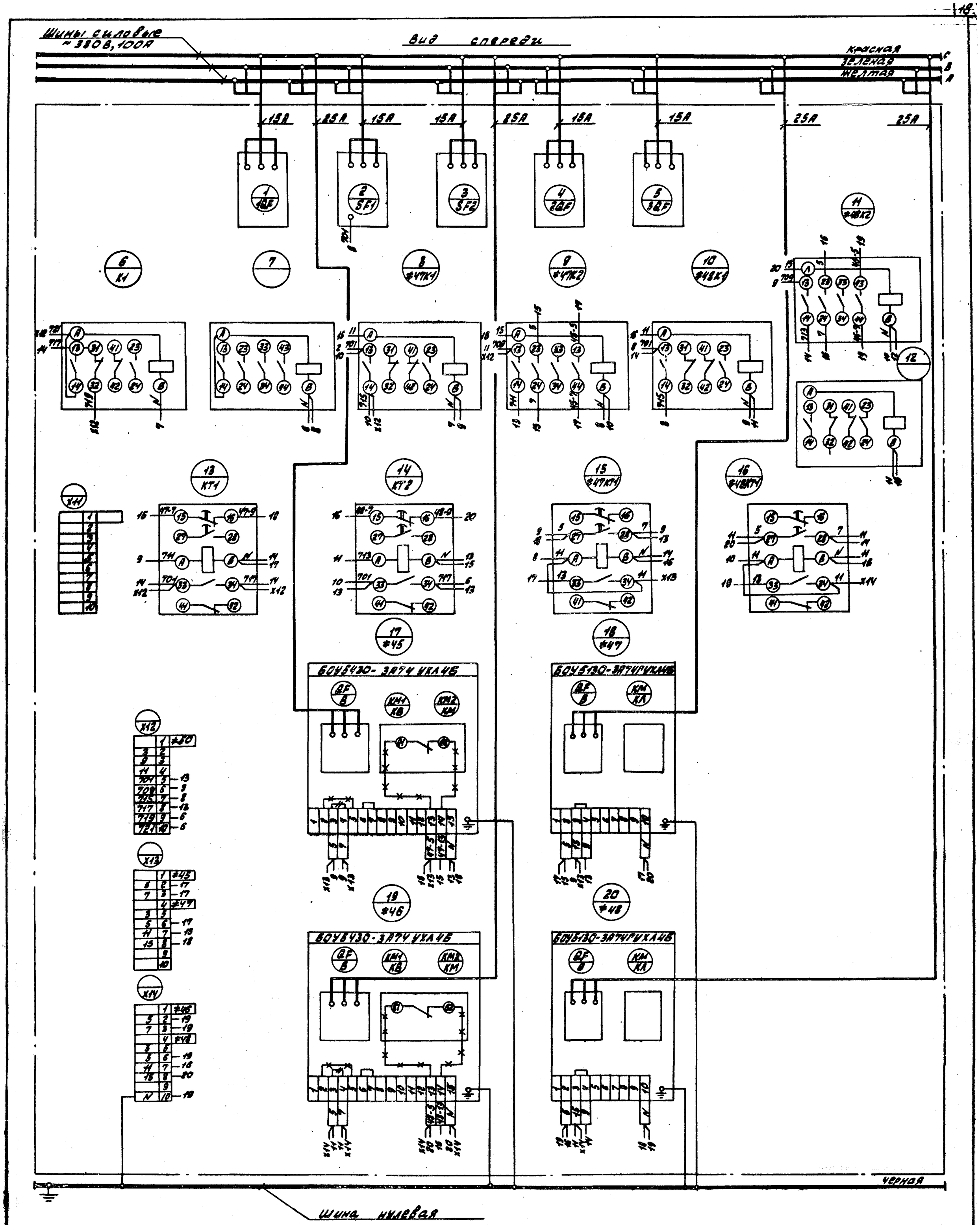

— — — Демонтировать

— — — Дополнить.

				ТП 903-1-221.86			-ЭМ1.3
				Котельная с 4 котлами КЕ-2.5-14С для сельского строительства (в блочном исполнении). Топливо - каменные и бурые угли	Лит.Р	Масса	Масштаб
ГИП	Гусева						
Нач.отд.	Латынцев				Лист 26	Листов 34	
Н.контр.	Каракина						
Гл.спец.	Креймер			Вариант со скребковым конвейером. Щит открытый вид. Панель 2. Схема электрическая соединений.	Госстрой СССР ГПИ Горьковский САНТЕХПРОЕКТ		
Рук.гр.	Полкова						
Ст.инж.	Бобрынина						

Копировал: Жвасовская 21192-13 19

Вид спереди

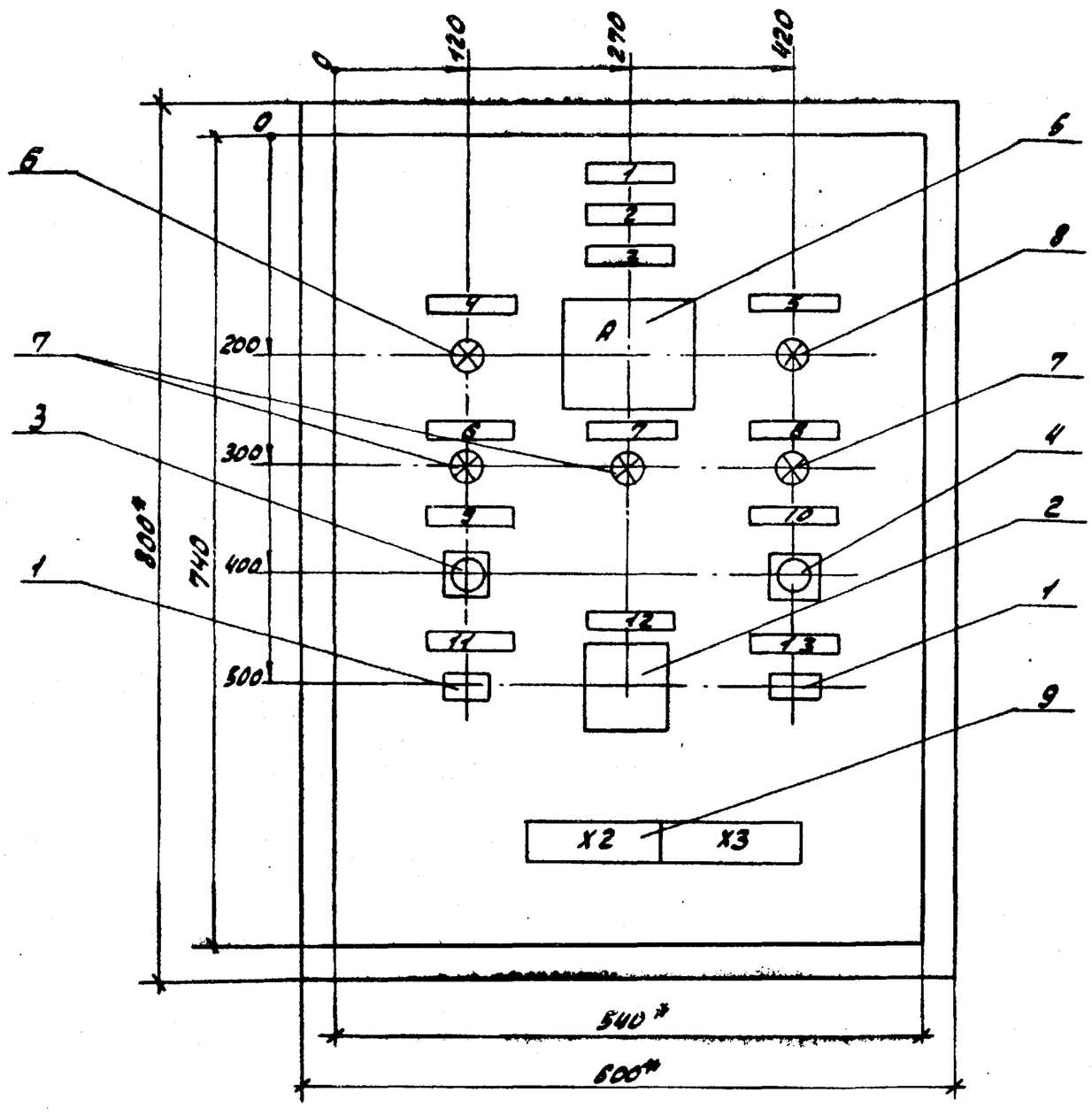

1.* Размеры для справок
2. Неуказанные предельные отклонения размеров по....
3. В контуре табличек и аппаратов указаны номера надписей по перечню надписей.
4. Глубина ящика 350 мм.

ГИП	Гусева		ТП 903-1-221.86		-ЭМ1.3
Нач.отд	Латынцев		Котельная с 4 котлами КЕ-2,5-14С для сельского строительства. (в блочном исполнении). Топливо каменные и бурые угли	Лит.	Масса	Масштаб
Н.контр.	Каракина					
Гл.спец	Креймер			Лист 27	Листов 34	
Рук.гр.	Полкова		Ящик S1. Общий вид.	Госстрой СССР ГПИ Горьковский САНТЕХПРОЕКТ		
Ст.инж	Бобрынина					

Формат	Зона	Поз.	Обозначение	Наименование	Кол.	Примечание
				Документация		
А3			лист 27	Общий вид		
				Схема электрическая		
А3			лист 30	соединений.		
А4			лист 29	Перечень надписей		
				Сборочные единицы		
				Н51		
				Тумблер		#49
		1		ТВ1-1.	2	SA2, SA3.
				Переключатель		
		2		ПКУ3-12 ФУ092У3	1	#49SA1
				Кнопка КЕ0-НУ3 исп.5		
				штифт красный		
				надпись „стоп"		
		3		ГОСТ 5.1245-72	1	#49SB4
				Кнопка КЕ0-НУ3 исп.1		
				штифт черный		
				надпись „Пуск"		
		4		ГОСТ 5.1245-72	1	#49SB5

ГИП	Гусева		ТП 903-1-221.86		-ЭМ1.3	
Нач.отд.	Латынцев		Котельная с 4 котлами КЕ-2,5-14С для сельского строительства (в блочном исполнении). Топливо-каменные и бурые угли. Ящик S1. Технические данные аппаратов	Лит	Лист	Листов
Н.контр.	Каракина				28.1	34
Гл.спец	Креймер			Госстрой СССР ГПИ Горьковский САНТЕХПРОЕКТ		
Рук.гр.	Полкова					
Ст.инж	Бобрынина					

Альбом X

Формат	Зона	Поз.	Обозначение	Наименование	Кол.	Примечание
				Амперметр		
				Э-365-1		
				0-50А.		
				Вкл. через трансформатор		
		5		тока.	1	#49А
				Арматура сигнальная		
				АС1201У2 U~220В		
		6		Светофильтр красный	1	#49HL4
				АС1201У2 U~220В		#49HL1
		7		Светофильтр зеленый	3	#49HL3.
				АС1201У2 U~220В		
		8		Светофильтр желтый	1	#49HL5
				Блок зажимов		
				на ток 25А		
		9		БЗ2У-УП25-8/8У3-10	2	

Инв.№ подл. | Подпись и дата | Взам. инв.№ | Инв.№ дубл. | Подпись и дата

ТП 903-1-221.86	-ЭМ1.3	Лист 28.2

Альбом X

Панель	Надпись	Поз. обозначение	Место надписи	Текст	Кол.	Вид шрифта	Заготовка
2			Табличка	#16	1		
			Табличка	#12	1		
			Табличка	#9	1		
			Табличка	#17	1		
			Табличка	#18	1		
			Табличка	#22	1		
			Табличка	#7К1	1		
			Табличка	#7К2	1		
			Табличка	#14К1	1		
			Табличка	#14К2	1		
			Табличка	#9К1	1		
			Табличка	#9К2	1		
			Табличка	12К1	1		
			Табличка	12К2	1		

ТП 903-1-221.86 Лист 12.3

Альбом X

Панель	Надпись	Поз. обозначение	Место надписи	Текст	Кол.	Вид шрифта	Заготовка
	1		Табличка	Ящик S1	1		
	2		Табличка	#49-Подъемник скреперный	1		
	3	#49-А	Табличка	нагрузка эл. дв-ля	1		
	4	#49-HL4	Табличка	Перегруз. ковша	1		
	5	#49-HL5	Табличка	Аварийный останов.	1		
	6	#49-HL1	Табличка	Контроль нап-я.	1		
	7	#49-HL2	Табличка	ход вперед.	1		
	8	#49-HL3	Табличка	ход назад.	1		
	9	#49-SB4	Табличка	Стоп	1		
	10	#49-SB5	Табличка	Пуск.	1		
	11	#49-SA2	Табличка	Съем предупред. звук. сигнала	1		
	12	#49-SA1	Табличка	Режим.	1		
			на ключе	Выкл-авт-п/авт.-ручн.	1		
	13	#49-SA3	Табличка	Съем аварийн. звук. сигнала.	1		

Инв. № подл. | Подпись и дата | Взам. инв. № | Инв. № дубл. | Подпись и дата

ГИП	Гусева		ТП 903-1-221.86 -ЭМ1.3
Нач. отд.	Латынцев		Котельная с 4 котлами КЕ-2.5-14С для сельского строительства (в блочном исполнении). Топливо-каменные и бурые угли. Ящик S1. Перечень надписей.
Н. контр.	Каракина		Литер / Лист 29 / Листов 34
Гл. спец.	Крейцер		Госстрой СССР ГПИ Горьковский САНТЕХПРОЕКТ
Рук. гр.	Полкова		
Ст. инж.	Бобрынина		

Вид спереди

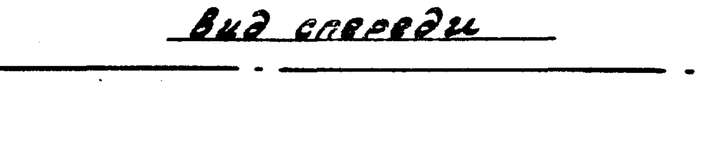

Дверь ящика (Вид со стороны монтажа)

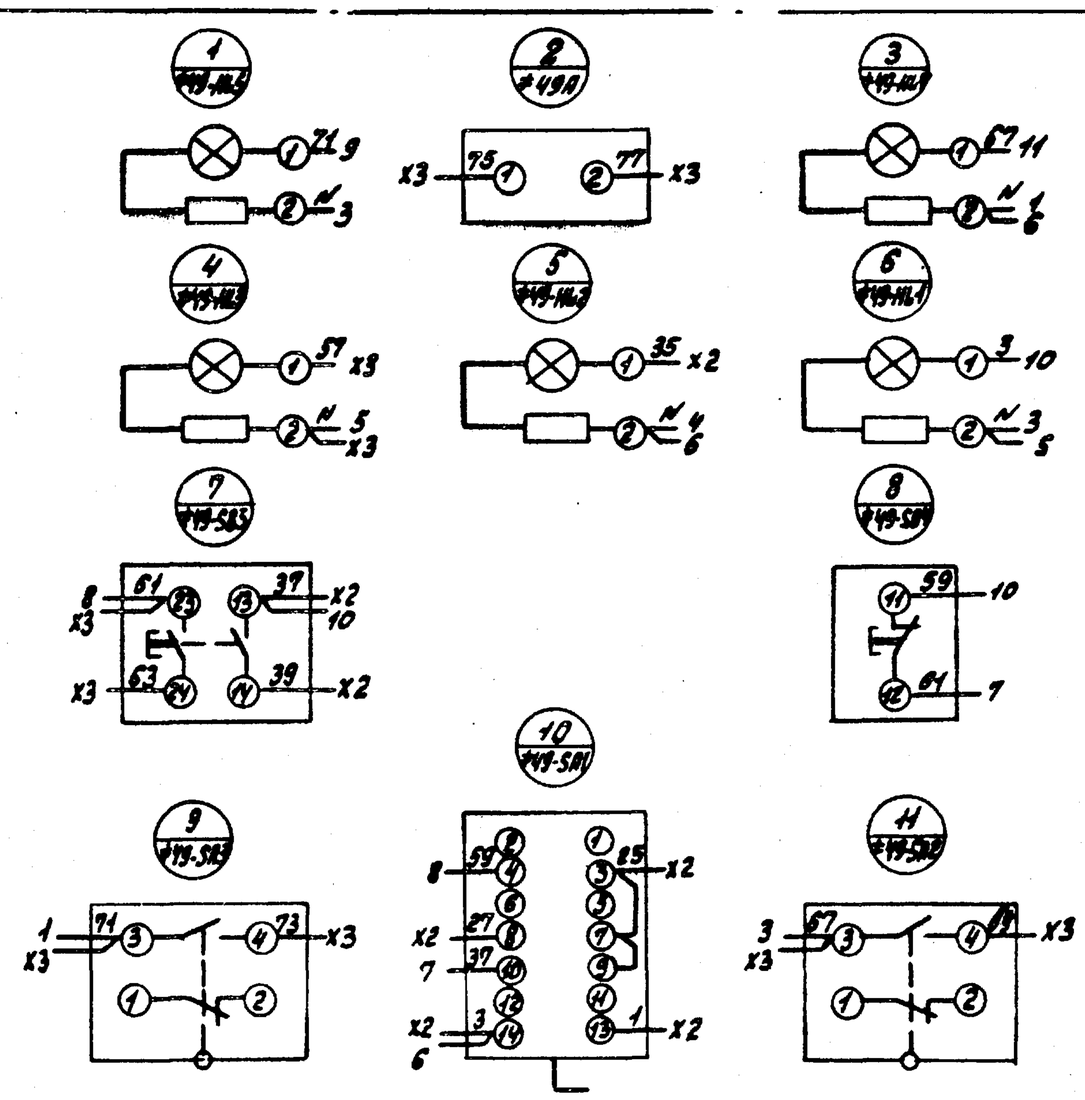

ГИП	Гусева		ТП 903-1-221.86 -ЭМ1.3
Нач. отд.	Латынцев		Котельная с 4 котлами КЕ-2.5-14С для сельского строительства (в блочном исполнении). Топливо-каменные и бурые угли.
Н. контр.	Каракина		Лист / Масса / Масштаб
Гл. спец.	Крейцер		Лист 30 / Листов 34
Рук. гр.	Полкова		Ящик S1. Схема электрическая соединений.
Ст. инж.	Бобрынина		Госстрой СССР ГПИ Горьковский САНТЕХПРОЕКТ

Копировал: Красовская 21192-13 21

Вид спереди
Дверь не показана

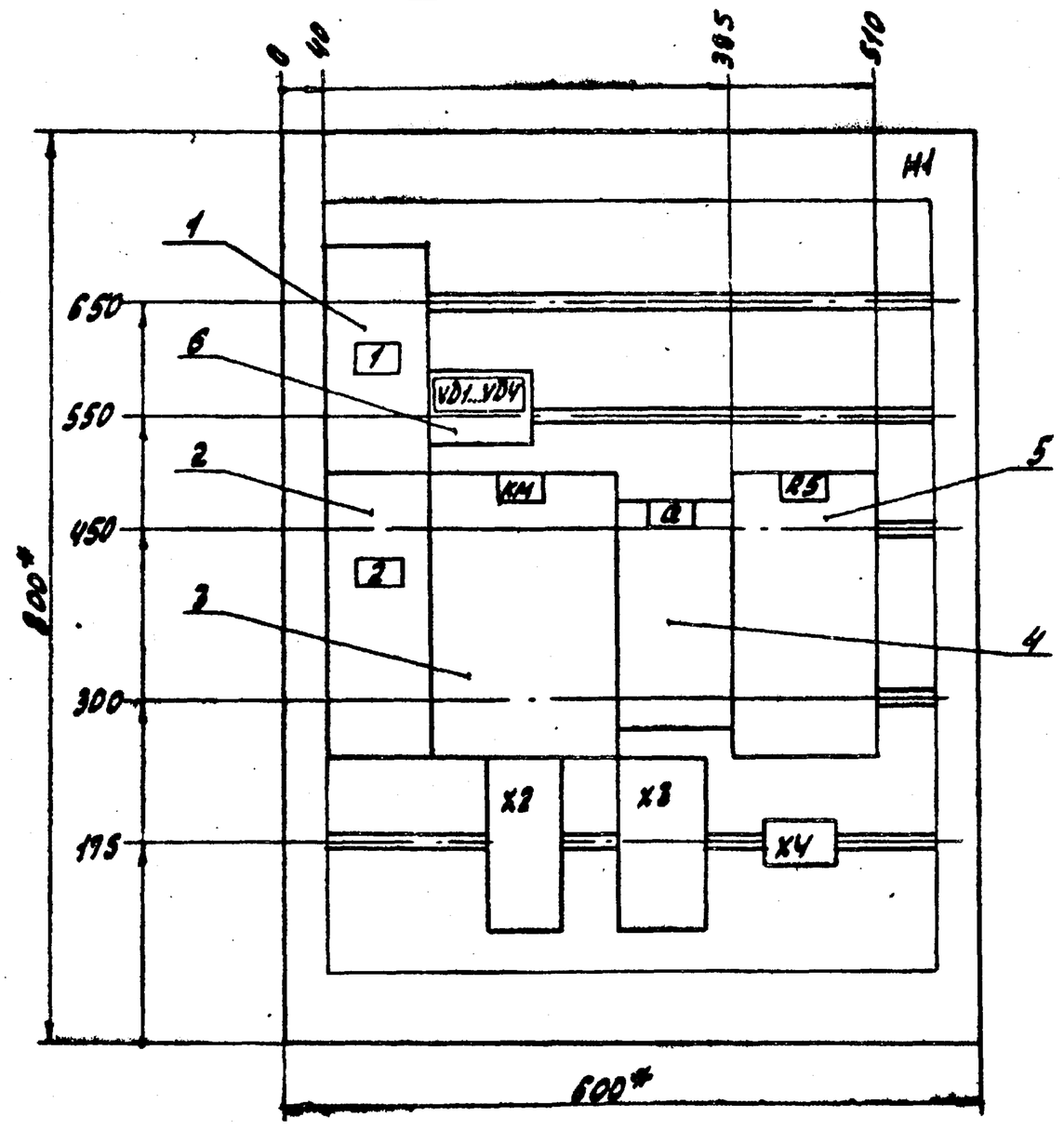

Дверь ящика
Вид спереди

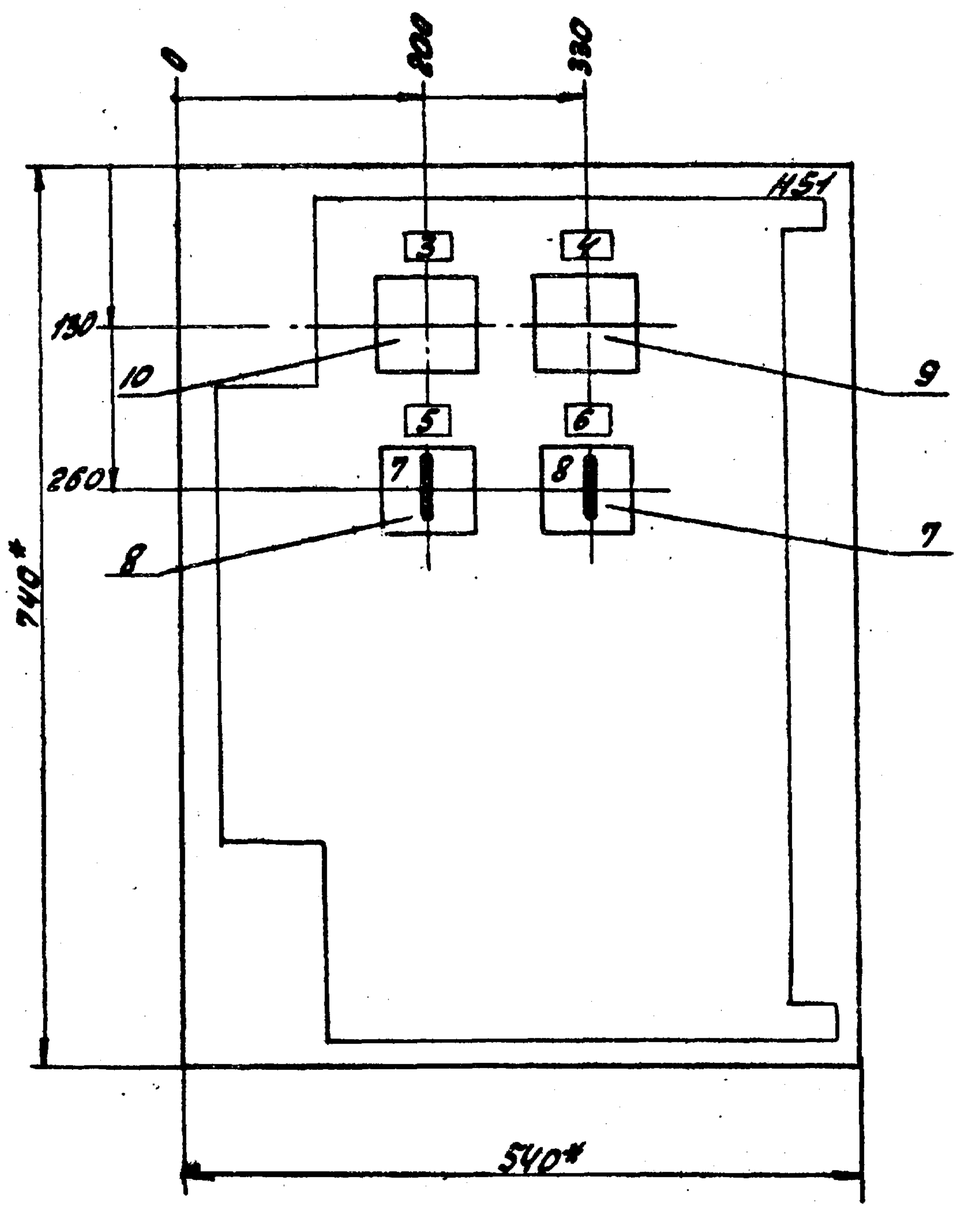

1. * - размеры для справок.
2. Неуказанные предельные отклонения размеров по....
3. В контуре табличек и аппаратов указаны номера надписей по перечню надписей.
4. Глубина ящика 350 мм.

ГИП	Гусева		ТП 903-1-221.86 — ЭМ1.3
Нач.отд.	Латынцев		Котельная с 4 котлами КЕ-2,5-14С для сельского строительства (в блочном исполнении). Топливо-каменные и бурые угли. Ящик S2. Общий вид
Н.контр.	Карякина		Литер / Лист 31 / Листов 34
Гл.спец.	Креймер		Госстрой СССР ГПИ Горьковский САНТЕХПРОЕКТ
Рук.гр.	Карякина		
Испол.	Карякина		

Формат	Зона	Поз.	Обозначение	Наименование	Кол.	Примечание
				Документация		
А3			лист 31	Общий вид		
А3			лист 34	Схема соединений		
А4			лист 33	Перечень надписей		
				Сборочные единицы		
				H1 1		
		1		Выключатель		
				АП50Б-2МТУ3		
				Iр 6,3А отс. 10	1	QF2
		2		Выключатель		
				АП50Б-2МТУ3		
				U-220В Iр 40А отс. 10		
				п.п.	1	QF1
		3		Контактор МК1-0243		
				U-220В	1	KM
		4		Выключатель ПВ1-10Б		
				исп. 1	1	Q
		5		Шунт 75 шст 2 I 50А	1	R5

ГИП	Гусева		ТП 903-1-221.86 — ЭМ1.3
Нач.отд.	Латынцев		Котельная с 4 котлами КЕ-2,5-14С для сельского строительства (в блочном исполнении). Топливо-каменные и бурые угли. Ящик S2. Технические данные аппаратов
Н.контр.	Карякина		Литер / Лист 32.1 / Листов 34
Гл.спец.	Креймер		Госстрой СССР ГПИ Горьковский САНТЕХПРОЕКТ
Рук.гр.	Карякина		
Испол.	Карякина		

Формат	Зона	Поз.	Обозначение	Наименование	Кол.	Примечание
				Диод кремниевый		
		6		Д226Б 0,3А 400В	4	VD1 - VD4
				H51 01		
		7		Переключатель		
				УП5312-С29У3	1	SAC
		8		Переключатель		
				УП5312-А64У3	1	SN
		9		Амперметр М42100		
				кл.1,5 предел измер. 0-50А 75мВ	1	PA
		10		Вольтметр М42100		
				кл.1,5 предел измер. 0-75В	1	PV
				Блок зажимов серии		
				Б324-УП25-В/ВУ3-5	1	X4
				Группа из 2х зажимов		
				серии 3Н24-16П63-В/ВУ3	1	X2
				Группа из 3х зажимов		
				серии 3Н24-16П63-В/ВУ3	1	X3

ГИП	Гусева		ТП 903-1-221.86 — ЭМ1.3
Нач.отд.	Латынцев		Котельная с 4 котлами КЕ-2,5-14С для сельского строительства (в блочном исполнении). Топливо-каменные и бурые угли. Ящик S2. Технические данные аппаратов
Н.контр.	Карякина		Литер / Лист 32.2 / Листов 34
Гл.спец.	Креймер		Госстрой СССР ГПИ Горьковский САНТЕХПРОЕКТ
Рук.гр.	Карякина		
Испол.	Карякина		

Альбом V

Инв.№ подл. | Подп. и дата | Взам.инв.№

Копировала: Красовская 21192-13 22

Панель	Строка	Надпись	Поз. обозначение	Место надписи	Текст	Кол.	Вид шрифта	Заготовка
		1	QF2	Табличка	АПС-25В	1		
				То же	УД1...УД4	1		
		2	QF1	— " —	Авар. эвакуац. освещен.-40В	1		
			КМ	— " —	КМ	1		
			Q	— " —	Q	1		
			RS	— " —	RS	1		
		3	PV	— " —	Контроль изоляции	1		
		4	PA	— " —	Нагрузка аккум. батареи	1		
		5	SN	— " —	Контроль изоляции	1		
		6	SAC	— " —	Выбор режима зарядки	1		
		7	SN	На ключе	S^1-$Ш^2$-$З^3$-	1		
		8	SAC	На ключе	$40В^1$-$Откл^2$-$25В^3$	1		

Альбом I

ГИП	Гусева		ТП 903-1-221.86 ЭМ1.3
Нач. отд.	Латынцев		Котельная с 4 котлами КЕ-2,5-14С для сельского строительства (в блочном исполнении). Топливо-каменные и бурые угли. Ящик S2. Перечень надписей
Н. контр.	Карякина		Литер / Лист 33 / Листов 34
Гл. спец.	Креймер		Госстрой СССР ГПИ Горьковский САНТЕХПРОЕКТ
Рук. гр.	Карякина		
Испол.	Карякина		

Инв. № подл. | Подп. и дата | Взам. инв. № | Инв. № дубл. | Подп. и дата

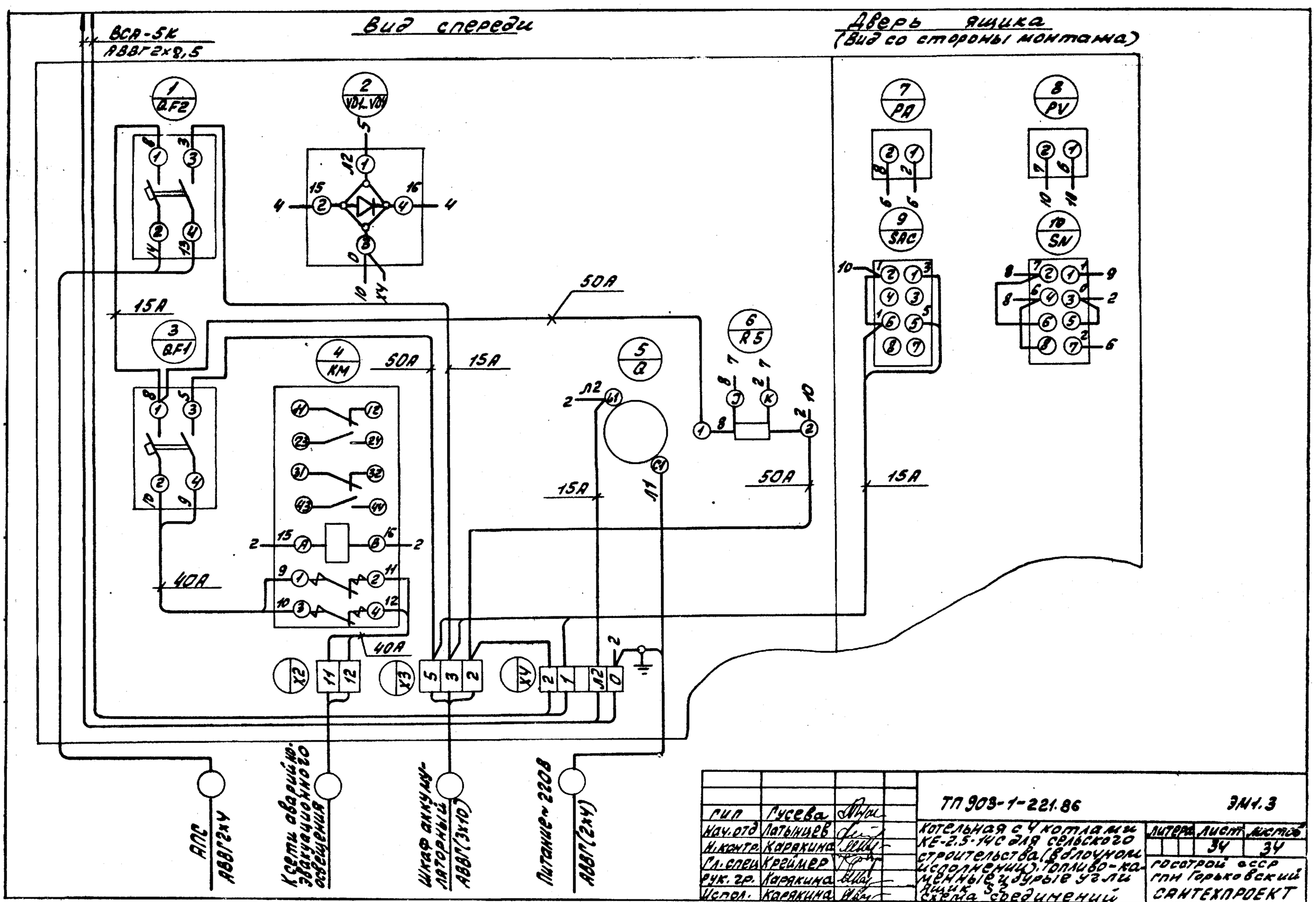

ГИП	Гусева		ТП 903-1-221.86 ЭМ1.3
Нач. отд	Латынцев		Котельная с 4 котлами КЕ-2,5-14С для сельского строительства (в блочном исполнении). Топливо-каменные и бурые угли. Ящик S2. Схема соединений
Н. контр.	Карякина		Литера / Лист 34 / Листов 34
Гл. спец.	Креймер		Госстрой СССР ГПИ Горьковский САНТЕХПРОЕКТ
Рук. гр.	Карякина		
Испол.	Карякина		

Альбом I

Порядковый номер панели	1	2	3	4	5	6	7
Однолинейная электрическая схема щита	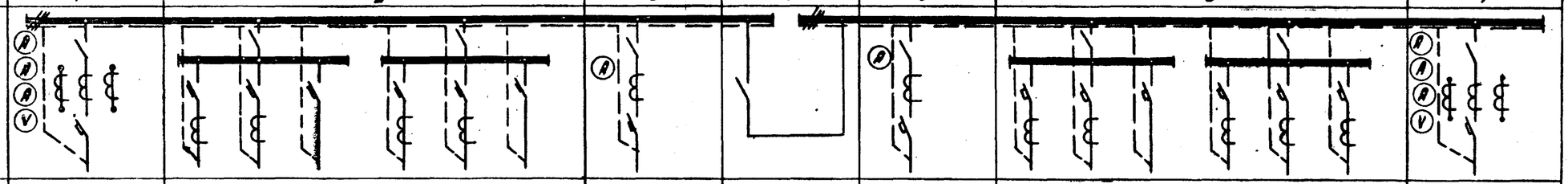						
Номинальный ток сборных шин	630А	630А	400А	630А	400А	630А	630А
Номинальное напряжение в, частота, Гц	380В 50Гц	660В 50Гц	380В 50Гц	660В 50Гц	380В 50Гц	660В 50Гц	380В 50Гц
Степень защиты щита (IP00, IP44)	IP00						
Типы панелей	ПАРН-52523-У3	ПАРН-52505-У3	ПАРН-52513-У3	ПАРН-82530-У3	ПАРН-52513-У3	ПАРН-52505-У3	ПАРН-82323-У3
Дополнительная маркировка							
Обозначение автоматического выключателя на схеме и номинальный ток теплового расцепителя, А	А3736ф 320	АЕ2056 40; АЕ2056 40; АЕ2056 20; АЕ2056 25; АЕ2056 50; АЕ2056 63	А3736ф 250	—	А3736ф 250	АЕ2056 40; АЕ2056 40; АЕ2056 20; АЕ2056 63; АЕ2056 50; АЕ2056 63	А3736ф 320
Вид привода автоматического выключателя А3700 для панелей вводных и секционных (ручной, дистанционный)	ручной						ручной
Тип предохранителей, обозначение групп предохранителей по схеме. Номинальный ток плавких вставок в группах.	—	—	—	—	—	—	—
Наличие защиты от К.З. на землю в вводных панелях.	—						—
Исполнение шинного ввода вводных панелей	ввод снизу кабелем	—					ввод снизу кабелем.
Номер присоединительной секции, соединяющей силовой трансформатор с вводной панелью.		—					
Щиток учёта энергии, степень его защиты (IP00, IP44), количество	IP00, два щитка						
Номер шинного моста		—					
Эскиз установки щита (план, фасад)	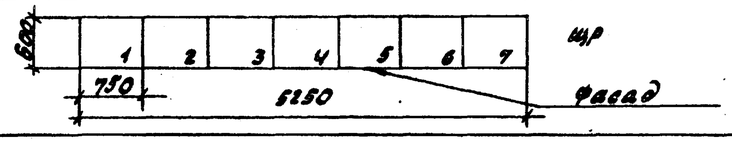						
Наименование заказчика и его адрес							

Привязан:

Инв. №

ГИП	Русева		
Нач.отд.	Латынцев		
Н.контр.	Горякина		15.
Гл.спец.	Крейнер		
Рук.гр.	Попкова		
Ст.инж.	Большакова		

ТП903-1-221.86 - ЭМ1.ОЛ1

Котельная с установкой КЕ-2,5-14С для сельского строительства (водяной испаренный), топливо - каменные и бурые угли.

Стадия	Лист	Листов
РП		1

Щит распределительный ЩР. Опросный лист

Госстрой СССР, ГПИ Горьковский Сантехпроект

Инв. № подл. | Подпись и дата | Взам. инв. №

21192-13 24

Опросный лист N
на щит типа ЩУП1

1. Наименование и адрес предприятия _____

2. Наименование объекта _____

3. Наименование и адрес заказчика _____

4. Наименование и адрес проектной организации _____

5. Количество приведенных панелей 2

6. Исполнение щита —ЩУП— 0 3 - 0 1 0 0 0 0 1 1 2

7. Переменные технические данные принципиальной схемы управления

1	2	3	4	5	6	7	8	9	10

(ненужные вычеркиваются)

8. Обозначение щита по проекту электрической части объекта _____
23ЩУП (24ЩУП)

9. Степень защищенности щита IP31 по ГОСТ 14254-69

10. Завод-изготовитель- Ангарский электромеханический завод

Главный инженер проекта ... ... /.. ... ../

„ . " . ... 198 г.

Привязан	ГИП	Гусева		
	Нач.отд	Латышев		
	Н.контр	Карякина		Нс.
	Гл.спец	Креймер		
	Рук.гр.	Попкова		
Инв №	Ст.инж.	Большакова		

ТП 903-1-22186 - ЭМ1.ОЛ2

Котельная с 4 котлами КЕ-2,5-14С для сельского строительства, в блочном исполнении, топливо-каменные и бурые угли.

Стадия	Лист	Листов
РП		1

23(24) ЩУП
Опросный лист

Госстрой СССР
ГПИ Гражданпроект
САНТЕХПРОЕКТ

Инв.№ подл. | Подп. и дата | Взам.инв.№

Опросный лист N
на щит типа ЩУП1

1. Наименование и адрес предприятия _____

2. Наименование объекта _____

3. Наименование и адрес заказчика _____

4. Наименование и адрес проектной организации _____

5. Количество приведенных панелей 2

6. Исполнение щита —ЩУП— 0 3 - 0 1 0 0 0 0 1 1 2

7. Переменные технические данные принципиальной схемы управления

1	2	3	4	5	6	7	8	9	10

(ненужные вычеркиваются)

8. Обозначение щита по проекту электрической части объекта
33 ЩУП

9. Степень защищенности щита IP31 по ГОСТ 14254-69

10. Завод-изготовитель- Ангарский электромеханический завод

Главный инженер проекта . . /. . . ../

„ . " ... ... 198 г.

Привязан	Нач.отд	Латышев		
	Н.контр	Карякина		Нс.
	Гл.спец	Креймер		
	Рук.гр	Попкова		
Инв.№	Ст.инж	Большакова		

ТП 903-1-22186 - ЭМ1 ОЛ3

Котельная с 4 котлами КЕ-2,5-14С для сельского строительства, в блочном исполнении, топливо-каменные и бурые угли.

Стадия	Лист	Листов
РП		1

Вариант ленточных конвейеров 33 ЩУП
Опросный лист

Госстрой СССР
ГПИ Гражданпроект
САНТЕХПРОЕКТ

Инв.№ подл. | Подп. и дата | Взам.инв.№

21192-13 ЭС

Обозначение чертежа	Наименование	Кол.	Примечание
5.407-43 в.1	Установка распределительного		
исп.1 лист 11	пункта ПР11-3073-21У3 на стене		
(применительно)	Подвод внешних проводников сверху	1	
4.407-235-008 исп.4	Настенная установка ящика ЯВШ3-63	2	
5.407-10 в.1	Установка комплекта с пакет-		
лист 13 (применит.)	ным выключателем ПВ2-10	8	
5.407-10 в.1	Установка комплекта с двумя		
лист 14 (применит.)	пакетными выключателями ПВ2-10	4	
4.407-265-10 исп.3	Настенная установка ящика S1	1	
5.407-33 в.1	Настенная установка пуска-		
лист 27 исп.1 (применительно)	теля ПМЛ-1420002	1	*
	Настенная установка кнопочного		
4.407-235-025	поста управления ПКЕ722-2У2		
исп.1	(ввод проводников сверху)	5*/4	**
	Настенная установка кнопоч-		
4.407-235-025	ного поста управления ПКЕ222-2У2		
исп.1	(ввод проводников сверху)	1	*
	Настенная установка 2 кнопоч-		
4.407-249-029	ных постов управления ПКЕ722-2У2		
исп.1	(ввод проводников сверху)	1	
	Настенная установка кнопочно-		
4.407-235-027	го поста управления ПКУ15-		
исп.2	21.111-54У2 (ввод проводников сверху)	4	*
	Настенная установка кнопочного		
4.407-235-027	поста управления ПКУ15-21.114-54У2		
исп.2	(ввод проводников сверху)	3	**
4.407-235-027	Настенная установка кнопочного		
исп.6	поста управления ПКУ15-21.131-54У2		
	(ввод проводников сверху)	4	*
	Настенная установка кнопочного		
4.407-235-027	поста управления ПКУ15-21.131-54У2		
исп.6	(ввод проводников сверху)	3	**
	Настенная установка 2 кнопоч-		
4.407-249-025	ных постов управления ПКУ15-		
исп.6	21.131-54У2 (ввод проводников сверху)	1	**
	Настенная установка кнопочно-		
4.407-235-029	го поста управления ПКУ15-21.231-		
исп.2	-54У2 (ввод проводников сверху)	1	*
	Настенная установка кнопоч-		
4.407-235-029	ного поста управления ПКУ15-		
исп.4	-21.331-54У2 (ввод проводников сверху)	1	**

Обозначение чертежа	Наименование	Кол.	Примечание
	Настенная установка кнопочного		
4.407-235-027	поста управления ПКУ15-21.144-		
исп.8	-54У2 (ввод проводников сверху)	1	**
	Настенная установка 2 кнопочных		
5.407-249-025	постов управления ПКУ15-21.144-54У2		
исп.8	(ввод проводников сверху)	1	
	Настенная установка пускате-		
5.407-33 в.1	ля ПМЕ и кнопочного поста		
лист 27 исп.4	управления ПКЕ	1	
	Напольная установка пускате-		
5.407-33 в.1	ля ПМЕ и кнопочного поста		
лист 31 исп.4	управления ПКЕ	3	
	Ящик перехода на гибкий		
лист 23	токоподвод	5	*
	Ящик перехода на гибкий		
лист 23	токоподвод	3	**
5.407-31	Ящик К655У2 на 30 наборных		
лист 9	зажимов на стене	2	*
5.407-31	Ящик К655У2 на 30 наборных		
лист 9	зажимов на стене	1	**
5.407-31	Ящик К656У2 на 40 наборных		
лист 10	зажимов на стене	1	*
5.407-31	Ящик К656У2 на 50 наборных		
лист 11	зажимов на стене	1	**
4.407-235-033 исп.1	Настенная установка сирены СС-1	3	
4.407-235-031 исп.1	Настенная установка звонка МЗ-1	1	
	Настенная установка клеммной коробки У615А (ввод проводников сверху)	3	*
4.407-265-44			
	Настенная установка клеммной коробки У615А (ввод проводников с низу)	1	
4.407-265-43			
	Настенная установка клеммной коробки У614А (ввод проводников с низу)	2	
4.407-265-38			
	Настенная установка клеммной коробки У614А (ввод проводников сверху)	6	**
4.407-265-39			
	Настенная установка клеммной коробки У614А (ввод проводников сверху)	7	*
4.407-265-39			
5.407-10 в.1	Установка комплекта с одним кнопоч-		
лист 9 исп.2	ным постом управления ПКУ15-21.111-54У2	4	

Обозначение чертежа	Наименование	Кол.	Примечание
5.407-33 в.1	Напольная установка клеммной		
лист 32 исп.2 (применительно)	коробки У614А	1	*
5.407-33 в.1	Напольная установка клеммной		
лист 32 исп.2 (применительно)	коробки У614А	2	**
	Настенный блок из стоек К116СУ3		
4.407-255-039 исп.2	и кабельных полок К116ЗУ3	10	
	Настенная одиночная кабельная конструк-		
4.407-255-001 исп.11	ция высотой 400 мм с полками К116ЗУ3	41	
	Настенная одиночная кабельная конструк-		
4.407-255-001 исп.5	ция высотой 400 мм с полками К116ЗУ3	10	
	Настенная одиночная кабельная конструк-		
4.407-255-002 исп.9	ция высотой 800 мм с полками К116ЗУ3	17	
	Настенная одиночная кабельная конструк-		
4.407-255-002 исп.4	ция высотой 800 мм с полками К116ЗУ3	12	
5.407-49 в.2	Конструкция для горизонтальной		
лист 13 исп.1	прокладки лотков	42	*
5.407-49 в.2	Конструкция для горизонтальной		
лист 13 исп.1	прокладки лотков	32	**
5.407-49 в.2	Конструкция для горизонтальной		
лист 13 исп.2	прокладки лотков	2	
4.407-253-047 исп.4	Кожух для защиты кабелей	9	
5.407-24 в.1 лист 20 исп.1	Колено	8	
5.407-24 в.1 лист 19 исп.1	Колено	28	
5.407-24 в.1 лист 18 исп.1	Колено	84	
5.407-24 в.1 лист 17 исп.1	Колено	4	
	Участки стальных труб по трубо-		
лист 38	заготовительной ведомости	—	
5.407-11 лист 28	Прокладка заземляющих нулевых за-		
Вариант 1	щитных проводников по стене	280	
	Ответвление от магистрали		
5.407-11 лист 30	заземления, зануления (при		
Вариант 1	прокладке по стене)	12	
5.407-11 лист 59 исп.8 (применительно)	Перемычка	60	
4.407-235-027 исп.4	Настенная установка кнопочного поста управления ПКУ15-21.121-4ОУ3 (ввод проводников сверху).	*6/4	

* - Только для варианта с ленточным конвейером.
** - Только для варианта со скребковым конвейером.

Привязан:

Инв. №

ГИП	Гусева		
Нач. отд.	Латышев		
Н. контр.	Карякина		
Гл. спец.	Крейнер		
Рук. гр.	Лопкова		
Ст. инж.	Большакова		

ТП 903-1-221.86 — ЭМ1. М1

Котельная с 4 котлами КЕ-2,5-14С для сельского строительства (блочное исполнение). Топливо — каменные и бурые угли.

Стадия	Лист	Листов
РП		1

Ведомость изделий М3В.

Госстрой СССР ГПИ Горьковский САНТЕХПРОЕКТ

21192-13 26

Альбом V

Инв. № подл. | Подпись и дата | Взам. инв. №

Альбом II

N п/п	Наименование и техническая характеристика изделия, материала	Тип, марка	Ед. изм.	Потребность по проекту
	Электрооборудование			
	Ящик однофидерный переменного			
1	тока 380В, 63А	ЯВШ2-63	шт	2
	Пункт распределительный 660В			
	с 6 линейными выключателями			
	АЕ2046Б уставки расцепителей			
	1х16А, 2х10А, 3х12.5А и 6 линейны-			
	ми выключателями АЕ2044			
	уставки расцепителей 6х10А			
2	ТУ16-536.610-82	ПРН1-3073-240	компл.	1
3	Ящик управления S1	ЭМ1.3 лист 27	компл	1
	Пускатель магнитный 380В			
4*	ТУ16-528.437-78	ПМЛ-4100ГА	шт	1
	Пост управления с сальниками	ПКУ15-21.		
5	Ф19: ПЕ081 исп.1 „местн-о-дист."	111-5442	шт	1
	Пост управления с сальниками	ПКУ15-21.		
6*	Ф19: КЕ081 исп.2 „Ч" „пуск".	111-5442	шт	2
	Пост управления с сальниками	ПКУ15-21.111-		
7*	Ф19: КЕ141 исп.2 „К" „стоп"	-5442	шт	5
	Пост управления с сальниками	ПКУ15-21.111-		
7**	Ф19: КЕ141 исп.2 „К" „стоп"	-5442	шт	6
	Пост управления с сальниками			
	Ф19: N1-КЕ081 исп.2 „К" „стоп".			
	N2-КЕ081 исп.2 „Ч" „вперед".	ПКУ15-21.		
8	N3-КЕ081 исп.2 „Ч" „назад".	131-5442	шт	1
	Пост управления с сальниками			
	Ф19: N1-КЕ081 исп.2 „К" „стоп"			
	N2-КЕ081 исп.2 „Ч" „пуск".	ПКУ15-21.131-		
9*	N3-АСТ3 220В „включено".	-5442	шт	1
	Пост управления с сальниками Ф191			

N п/п	Наименование и техническая характеристика изделия, материала.	Тип, марка	Ед. изм.	Потребность по проекту
	N1-КЕ081 исп.2 „К" „стоп"			
	N2-КЕ081 исп.2 „Ч" „пуск"	ПКУ13-21.		
9**	N3-АСТ3 220В „включено"	131-5442	шт	2
	Пост управления с сальниками Ф19:			
	N1-ПЕ081 исп.1 „местн.-о-дист."			
	N2-КЕ081 исп.2 „К" „стоп"	ПКУ15-21.		
10	N3-КЕ081 исп.2 „Ч" „пуск"	131-5442	шт	2
	Пост управления с сальниками Ф25			
	N1-ПЕ071 исп.1 „сблокир.-деблокир."			
	N2-ПЕ071 исп.1 „сблокир.-деблокир"			
	N3-ПЕ071 исп.1 „сблокир.-деблокир."	ПКУ13-21.		
11**	N4-ПЕ071 исп.1 „сблокир.-деблокир."	141-5442	шт	1
	Пост управления с сальниками Ф25			
	N1-ПЕ071 исп.1 „сблокир.-деблокир."			
	N2-КЕ081 исп.2 „К" „вперед".	ПКУ15-21.		
12	N3-КЕ081 исп.2 „Ч" „назад".	141-5442	шт	2
	Пост управления с сальниками Ф25:			
	N1-КЕ081 исп.2 „Ч" „опробов. сигнала".			
	N2-КЕ081 исп.2 „Ч" „съём сигнала".			
	N3-АСТ3 220В „нижн.ур., котел N1"			
	N4-АСТ3 220В „нижн.ур., котел N2"			
	N5-АСТ3 220В „нижн.ур., котел N3".	ПКУ15-21.131-		
13*	N6-АСТ3 220В „нижн.ур., котел N4".	-5442	шт	1
	Пост управления с сальниками Ф25:			
	N1-КЕ081 исп.2 „Ч" „опробов. сигнала".			
	N2-КЕ081 исп.2 „Ч" „опробов. сигнала".			
	N3-КЕ081 исп.2 „Ч" „съём сигнала".			
	N4-АСТ3 220В „нижн.ур., котёл N1"			
	N5-АСТ3 220В „нижн.ур., котёл N2"			
	N6-АСТ3 220В „нижн.ур., котёл N3".	ПКУ15-21.		
13**	N7-АСТ3 220В „нижн.ур., котёл N4"	131-5442	шт	1

N п/п	Наименование и техническая характеристика изделия, материала	Тип, марка.	Ед. изм.	Потребность по проекту
	Пост управления 1/2"			
14	ТУ16-526.216-78	ПКЕ722-2У2	шт	8*/7**
	Пост управления 3/4"			
	1-Ч, 4, 1р+13 „Откр."			
	2-Ч, 3, 1р+13 „Закр."			
15*	ТУ16-526.216-78	ПКЕ728-2У2	шт	1
	Выключатель пакетный, 2 сальни-			
16	ка ОСТ16.0.526.001-77	ПВ2-10/1У3Б6	шт	16
	Звонок переменного тока			
17	громкого боя ТУ25-05-1045-76	М3-1	шт	1
	Сирена сигнальная пере-			
18	менного тока ТУ25-05-1044-76	СС-1	шт	3
	Электромонтажные изделия заводов	ГЭМК		
	Коробка клеммная для взрывоопас-			
	ных помещений, степень защиты			
	IP54 с количеством зажимов:			
19**	10	У614А У2	шт	9
19*	10	У614А У2	шт	10
20*	20	У615А У2	шт	4
20**	20	У613А У2	шт	1
	Ящик протяжной, степень			
21*	Защиты IP54	К655У2	шт	2
21**		К656У2	шт	1
22		К656У2	шт	2
23*	Рейка	К109/1У2	шт	4
24**	Рейка	К109/1У2	шт	3

21192-13 87

Привязан:

Инв. N

ГИП	Гусева		
Нач.отд.	Латынцев		
Н.контр.	Карякина		85.
Гл.спец.	Крейнер		
Рук.гр.	Левкова		
Ст.инж.	Комиссаров		

ТП 903-1-221.86. ЭМ1. N2

Котельная с 4 котлами КВ-3,5-МС для сельского строительства (в блочном исполнении). Технологические и электрические схемы.

Стадия	Лист	Листов
РП	1	2

Ведомость изделий и материалов для изготовления изделий МЭП (N 4610.10)

Госстрой СССР ГПИ Горьковский Сантехпроект

Альбом VII

N п/п	Наименование и техническая характеристика изделия, материала	Тип, марка	Ед. изм.	Потребность по проекту
25	Стойка для аппаратов	К313УХЛ2	шт	12
26*	Стойка для аппаратов	К314УХЛ2	шт	8
26**	Стойка для аппаратов	К314УХЛ2	шт	9
27*	Коробка протяжная	У995У2	шт	5
27**	Коробка протяжная	У995У2	шт	3
28*	Сжим ответвительный	У731МУ3	шт	15
28**	Сжим ответвительный	У731МУ3	шт	9
	Патрубок вводной, условным проходом (для труб наружным диаметром)			
29*	20(25-27)	У476У3	шт	10
	Патрубок вводной, условным проходом (для труб наружным диаметром).			
29**	20(25-27)	У476У3	шт	6
	Муфта для соединения металлорукава с трубой	ТР-4У3	шт	10
	Муфта для соединения металлорукава с трубой.	ТР-4У3	шт	6
	Профиль монтажный Z-образный перфорированный, длиной 2м, общей шириной			
31	68	К238У2	шт	2
	Профиль монтажный С-образный перфорированный, длиной 1м размерами:			
32	25×10	К101/1У2	шт	4

N п/п	Наименование и техническая характеристика изделия, материала	Тип, марка	Ед. изм.	Потребность по проекту
	Полоса монтажная перфорированная длиной 2000 мм			
33	4×40	К106У2	шт	2
34	3×20	К202У2	шт	2
	Стойки кабельные окрашенные высотой:			
35*	400	К1150У3	шт	65
35**	400	К1150У3	шт	60
36	600	К1151У3	шт	30
	Полки окрашенные длиной			
37*	160	К1160У3	шт	45
37**	160	К1160У3	шт	35
38	250	К1161У3	шт	65
39	450	К1183У3	шт	150
	Прокат чёрных металлов			
	Полоса, ГОСТ 103-76			
40	4×25		т	0.140
41	4×30		т	0.010
42	4×40		т	0.400
43	5×40		т	0.003
	Круг. ГОСТ 2590-71			
44	8		т	0.001
45	12		т	0.070

N п/п	Наименование и техническая характеристика изделия, материала	Тип, марка	Ед. изм.	Потребность по проекту
	Лист, ГОСТ 19903-74			
46	0.4		т	0.001
47	1.5		т	0.090
48	1.6		т	0.010
49	2		т	0.015
50	4		т	0.002
	Уголок равнополочный, ГОСТ 8509-72			
51	50×50×5		т	0.455
	Канат стальной одинарной свивки, ГОСТ 3063-66			
52	8I		т	0.025
	Трубы стальные			
	Труба лёгкая неоцинкованная с полностью сплющенным гратом, с резьбой и муфтой, ГОСТ 3262			
53*	М-Р-32 ×2.8		км	0.005
54*	М-Р-25 ×2.8		км	0.030
54**	М-Р-25 ×2.8		км	0.012
55*	М-Р-20 ×2.5		км	0.111
55**	М-Р-20 ×2.5		км	0.020
	Труба электросварная с плюсовым допуском по наружному диаметру, термически обработанная, с полностью сплющенным гратом, ГОСТ 10704-76			
56	Т 48×2.0		км	0.005
57	Т 33×2.0		км	0.015
58	Т 25×1.6		км	0.042
59	Т 18×1.6		км	0.002

* – только для варианта с ленточным конвейером.

** – только для варианта со скребковым конвейером.

Привязан:

Инв. №

ГИП	Русева		
Нач.отд.	Латышев		
Н.контр.	Корякина		
Гл.спец.	Гравмер		
Рук.гр.	Полкова		
Ст.инж.	Большакова		

ТП 903-1-221.86 ЭМ1.М2

Котельная с установкой КВ-2.5-МС для сельского строительства (в блочном исполнении). Топливо-каменный и бурый уголь.

Стадия	Лист	Листов
РП	2	2

Ведомость изделий и материалов для изготовления изделий М33 (окончание)

Госстрой СССР ППП Горьковский САНТЕХПРОЕКТ

21192-13 28

Инв. № подл. | Подпись и дата | Взам. инв. №

Альбом I

Обозначение чертежа	Наименование	Кол.	Примечание
	Настенная установка осветительного щитка		
4.407-265-62 исп.4	ПР11	3	
4.407-265-62 исп.2 (применительно)	Настенная установка ящика ЯТП-0.25	13	
4.407-233-001 исп.1	Установка кронштейна У416 со светильником НСП21.	29	
4.407-233-018	Кронштейн У416 со светильником НСП21 для ламп накаливания исполнения 1.	28	
4.407-233-001 исп.1	Установка кронштейна У416 со светильником НСПО2.	8/7	
4.407-233-018	Кронштейн У416 со светильником НСПО2 для ламп накаливания исполнения 1.	8/7	
5.407-19 лист 26	Установка светильника НСПО2 на крюке, на подвесе под перекрытием толщиной 100 мм.	61	
	Совмещенная линия L=30 рабочего и аварийного освещения, выполненная кабелем на тросе с шагом между светильниками НСП21 рабочего освещения 3м.		

Обозначение чертежа	Наименование	Кол.	Примечание
А149А.87 исп.2	аварийного - 12м	1	
А149А.41	Крепление концевое к кирпичной стене	1	
А149А.44	Крепление концевое к колонне	1	
А149А.49.	Крепления промежуточные к сборным перекрытиям	4	
А149А.58. исп.6	Подвод питания к осветительной линии	2	

Обозначение чертежа	Наименование	Кол.	Примечание

Цифры в знаменателе для варианта со скребковым конвейером.

Привязан:

Инв. №

ГИП	Гусева		
Нач.отд.	Латынцев		
Н.контр.	Карякина		
Гл.спец.	Крейнер		
Рук.гр.	Карякина		
Ст.инж.	Чернышева		

ТП 903-1-221.86 Ч.0.Н4

Котельная с установкой КЕ-2,5-14С для отопления строительных объектов (блочное исполнение). Топливо - каменный уголь марки ДГ.

Стадия	Лист	Листов
РП		1

Ведомость изделий М93.

Госстрой СССР ГПИ Теплоэлектропроект САНТЕХПРОЕКТ

21192-13 29

Инв.№ подл. | Подпись и дата | Взам. инв.№

Альбом X

N п/п	Наименование и техническая характеристика изделия, материала	Тип, марка	Ед. изм.	Потребность по проекту
	Пункт распределительный на 380В переменного тока с 12 фидерными выключателями типа АЕ2044 с тепловым и электромагнитным расцепителями 10А.	ПРН-3051-2143	шт	1
	Пункт распределительный на 380В переменного тока с 6 фидерными выключателями типа АЕ2044 с тепловым и электромагнитным расцепителями 10А.	ПР11-3049-2143	шт	2
	Светильник подвесной с лампами накаливания 220В до 200Вт исп. 3	НСП21-200-005У3	шт	37
	Светильник подвесной для подвешивания на крюк, модификация с сеткой до 100Вт	НСП02-100/151-034У5	шт	93/90
	Ящик с понижающим трансформатором 220/12В	ЯТП-0.25-1У3	шт	10
	Ящик с понижающим трансформатором 220/36В	ЯТП-0.25-1У3	шт	3
	Стойка	К987У3	шт	18/25
	Подвес	К980У3	шт	51

N п/п	Наименование и техническая характеристика изделия, материала	Тип, марка	Ед. изм.	Потребность по проекту
9	Кронштейн настенный для светильников с лампами накаливания.	УН6У3	шт	37/36
10	Коробка тросовая	У245У3	шт	10
11	Коробка ответвительная	У995У2	шт	4
12	Сжим	У731НУ3	шт	4
13	Сжим	У733МУ3	шт	2
14	Вкладыш сжима У731МУ3		шт	2
15	Муфта натяжная	К804У3	шт	4
16	Муфта натяжная	К798У3	шт	4
17	Зажим	К296У3	шт	4
18	Анкер	К809БУ3	шт	3
19	Держатель	У25МУ3	шт	10
20	Втулка	В22УХЛ2	шт	10
21	Втулка	Л83УХЛ2	шт	8

N п/п	Наименование и техническая характеристика изделия, материала	Тип, марка.	Ед. изм.	Потребность по проекту

Цифры в знаменателе для варианта со скребковым конвейером.

Привязан:

Инв. №

ГИП	Гусева		
Нач.отд.	Латынцев		
Н.контр.	Карякина		
Гл.спец.	Хейлер		
Рук.гр.	Карякина		
Ст.инж.	Ульбина		

ТП903-1-221.86 ЭО.Н2

Котельная с котлами КЕ-2,5-14С для сельского строительства (в здании исполнения). Топливо-каменный уголь. Зола.

Стадия	Лист	Листов
РП		1

Ведомость изделий и материалов для изготовления изделий МЭЗ.

Госстрой СССР ГПИ Гражданпроект Сантехпроект

21192-13 (30)

Инв. N подл. | Подпись и дата | Взам. инв. N