ТИПОВОЙ ПРОЕКТ
903-1-224.86

КОТЕЛЬНАЯ С ТРЕМЯ КОТЛАМИ КВ-ТС[В]-10 И ТРЕМЯ КОТЛАМИ КЕ-10-14С.

ОТКРЫТАЯ СИСТЕМА ТЕПЛОСНАБЖЕНИЯ.

ТОПЛИВО-КАМЕННЫЕ И БУРЫЕ УГЛИ.

АЛЬБОМ 10.4

МЕТАЛЛОКОНСТРУКЦИИ ТОПЛИВОПОДАЧИ.
ДРОБИЛЬНОЕ УСТРОЙСТВО

21534-56
-74

ЦЕНТРАЛЬНЫЙ ИНСТИТУТ
ТИПОВОГО ПРОЕКТИРОВАНИЯ ГОССТРОЯ СССР
МИНСКИЙ ФИЛИАЛ

220600, г.Минск, ул.К.Маркса, 32
Сдано в печать 09.05.1988 г.
Заказ № 011 Тираж 80 экз.
Инв.№ 21534/56

ТИПОВОЙ ПРОЕКТ 903-1-224.86
КОТЕЛЬНАЯ С ТРЕМЯ КОТЛАМИ КВ-ТС[В]-10 И ТРЕМЯ КОТЛАМИ КЕ-10-14С.
ОТКРЫТАЯ СИСТЕМА ТЕПЛОСНАБЖЕНИЯ.
ТОПЛИВО-КАМЕННЫЕ И БУРЫЕ УГЛИ.

АЛЬБОМ 10.4

СОСТАВ ПРОЕКТА

АЛЬБОМ	0		Пояснительная записка.
АЛЬБОМ	1.1		Котельная. Теплотехническая часть. Топливоподача.
АЛЬБОМ	1.2	часть 1	Котельная. Теплотехническая часть.
АЛЬБОМ	1.2	часть 2	Котельная. Блоки теплотехнического оборудования.
АЛЬБОМ	1.3		Эскизные чертежи общих видов конструкций тепловой изоляции.
АЛЬБОМ	2.1		Строительно-технологическая блок-секция котлоагрегата КВ-ТС-10. Теплотехническая часть (вариант без воздухоподогревателя).
АЛЬБОМ	2.2		Строительно-технологическая блок-секция котлоагрегата КВ-ТСВ-10. Теплотехническая часть (вариант с воздухоподогревателем).
АЛЬБОМ	2.3		Строительно-технологическая блок-секция котлоагрегата КВ-ТС(В)-10 Конструкции железобетонные. Автоматизация.
АЛЬБОМ	2.4	части 1,2	Металлоконструкции газовоздухопроводов для блок-секции котлоагрегата КВ-ТС-10 (вариант без воздухоподогревателя).
АЛЬБОМ	2.5	части 1,2	Металлоконструкции газовоздухопроводов для блок-секции котлоагрегата КВ-ТСВ-10 (вариант с воздухоподогревателем).
АЛЬБОМ	2.6		Строительно-технологическая блок-секция котлоагрегата КЕ-10-14С. Теплотехническая часть (вариант без воздухоподогревателя).
АЛЬБОМ	2.7		Строительно-технологическая блок-секция котлоагрегата КЕ-10-14С. Теплотехническая часть (вариант с воздухоподогревателем).
АЛЬБОМ	2.8		Строительно-технологическая блок-секция котлоагрегата КЕ-10-14С. Конструкции железобетонные. Автоматизация.
АЛЬБОМ	2.9	части 1,2	Металлоконструкции газовоздухопроводов для блок-секции котлоагрегата КЕ-10-14С (вариант без воздухоподогревателя).
АЛЬБОМ	2.10	части 1,2	Металлоконструкции газовоздухопроводов для блок-секции котлоагрегата КЕ-10-14С (вариант с воздухоподогревателем).
АЛЬБОМ	3.1		Водоподготовительная установка. Теплотехническая часть. Узел сбора конденсата.
АЛЬБОМ	4.1	часть 1	Водоподготовительная установка Автоматизация. Теплотехническая часть.
АЛЬБОМ	4.1	часть 2	Водоподготовительная установка Блоки теплотехнического оборудования.
АЛЬБОМ	5.1		Котельная. Архитектурно-строительная часть.
АЛЬБОМ	5.2		Котельная Архитектурно-строительная часть. Конструкции нулевого цикла
АЛЬБОМ	5.3		Котельная Архитектурно-строительная часть (вариант закрытой установки дымососов).
АЛЬБОМ	5.4		Котельная Строительные изделия.
АЛЬБОМ	5.5		Водоподготовительная установка Архитектурно-строительная часть.
АЛЬБОМ	5.6		Водоподготовительная установка Строительные изделия.
АЛЬБОМ	5.7		Топливоподача Приемное устройство Галерея №2 Архитектурно-строительная часть.
АЛЬБОМ	5.8		Топливоподача. Дробильное отделение Галерея №1 Архитектурно-строительная часть.
АЛЬБОМ	5.9		Топливоподача. Приемное устройство Галерея №2 Строительные изделия.
АЛЬБОМ	5.10		Топливоподача. Дробильное отделение Галерея №1 Строительные изделия.
АЛЬБОМ	6.1		Генеральный план Инженерные сети Конструкции архитектурно-строительной части. Электротехническая часть, связь и сигнализация Водопровод и канализация. Тепловые сети.
АЛЬБОМ	7.1		Котельная. Электротехническая часть, связь и сигнализация. Чертежи монтажной зоны.
АЛЬБОМ	7.2		Котельная. Электротехническая часть. Механизмы, управляемые с НКУ и щитов КИПиА. Схемы принципиальные
АЛЬБОМ	7.3		Котельная. Электротехническая часть. Задание заводу-изготовителю на низковольтные комплектные устройства.

АЛЬБОМ	7.4	Водоподготовительная установка Электротехническая часть, связь и сигнализация.
АЛЬБОМ	7.5	Водоподготовительная установка. Электротехническая часть. Задание заводу-изготовителю на низковольтные комплектные устройства.
АЛЬБОМ	7.6	Топливоподача. Электротехническая часть, связь и сигнализация. Чертежи монтажной зоны. Автоматизация.
АЛЬБОМ	7.7	Топливоподача. Электротехническая часть. Механизмы, управляемые с НКУ. Схемы принципиальные.
АЛЬБОМ	7.8	Топливоподача. Электротехническая часть. Задание заводу- изготовителю на низковольтные комплектные устройства.
АЛЬБОМ	8.1	Котельная. Автоматизация
АЛЬБОМ	8.2	Котлоагрегат КВ-ТС(В)-10. Задание заводу - изготовителю на щит автоматики и КИП.
АЛЬБОМ	8.3	Котлоагрегат КЕ-10-14С. Задание заводу- изготовителю на щит автоматики и КИП.
АЛЬБОМ	8.4	Котельная. Вспомогательное оборудование. Задание заводу- изготовителю на щиты автоматики и КИП.
АЛЬБОМ	8.5	Водоподготовительная установка. Задание заводу-изготовителю на щиты автоматики и КИП.
АЛЬБОМ	8.6	Котельная. Топливоподача. Водоподготовительная установка. Пожаротушение и пожарная сигнализация.
АЛЬБОМ	9.1	Котельная. Отопление и вентиляция.
АЛЬБОМ	9.2	Водоподготовительная установка. Отопление и вентиляция.
АЛЬБОМ	9.3	Котельная. Водопровод и канализация. Тепловые сети.
АЛЬБОМ	9.4	Водоподготовительная установка. Водопровод и канализация. Тепловые сети.
АЛЬБОМ	9.5	Топливоподача. Санитарно - технические устройства.
АЛЬБОМ	10.1	Металлоконструкции топливоподачи. Конвейер ленточный №1.
АЛЬБОМ	10.2	Металлоконструкции топливоподачи. Питатели.
АЛЬБОМ	10.3	Металлоконструкции топливоподачи. Конвейер ленточный № 2.
АЛЬБОМ	10.4	Металлоконструкции топливоподачи. Дробильное устройство
АЛЬБОМ	10.5	Металлоконструкции топливоподачи. Конвейер ленточный №3.
АЛЬБОМ	10.6	Металлоконструкции топливоподачи. Конвейеры ленточные №4,5.
АЛЬБОМ	10.7	Металлоконструкции топливоподачи. Конвейер ленточный реверсивный №6.
АЛЬБОМ	10.8	Металлоконструкции вспомогательного оборудования и устройств.
АЛЬБОМ	11.1	Котельная Инженерные сети. Электротехническая часть, связь и сигнализация. Прилагаемые материалы.
АЛЬБОМ	11.2	Водоподготовительная установка. Электротехническая часть, связь и сигнализация. Прилагаемые материалы.
АЛЬБОМ	11.3	Топливоподача. Электротехническая часть, связь и сигнализация. Прилагаемые материалы.
АЛЬБОМ	12.1 КН.1÷7	Сметы. Котельная.
АЛЬБОМ	12.2 КН.1,2	Сметы. Водоподготовительная установка.
АЛЬБОМ	12.3 КН.1,2	Сметы. Топливоподача.
АЛЬБОМ	12.4	Сметы. Генеральный план. Инженерные сети.
АЛЬБОМ	13.1	Спецификации оборудования. Котельная. Отопление и вентиляция, водопровод и канализация, тепловые сети.
АЛЬБОМ	13.2	Спецификации оборудования. Котельная. Электротехническая часть, связь и сигнализация, водопровод и канализация, автоматическое пожаротушение.
АЛЬБОМ	13.3	Спецификации оборудования. Водоподготовительная установка.
АЛЬБОМ	13.4	Спецификации оборудования. Топливоподача.
АЛЬБОМ	13.5	Спецификации оборудования. Инженерные сети.
АЛЬБОМ	13.6	Спецификации оборудования. Блок-секция котлоагрегата КВ-ТС(В)-10. Тепломеханическая часть.
АЛЬБОМ	13.7	Спецификации оборудования. Блок-секция котлоагрегата КВ-ТС(В)-10. Автоматизация.
АЛЬБОМ	13.8	Спецификации оборудования. Блок-секция котлоагрегата КЕ-10-14С. Тепломеханическая часть.
АЛЬБОМ	13.9	Спецификации оборудования. Блок-секция котлоагрегата КЕ- 10-14С. Автоматизация.
АЛЬБОМ	13.10	Спецификации оборудования. Котельная. Вспомогательное оборудование водогрейный части. Тепломеханическая часть, автоматизация.
АЛЬБОМ	13.11	Спецификации оборудования. Котельная. Вспомогательное оборудование паровой части. Тепломеханическая часть, автоматизация.

АЛЬБОМ 14.1	Ведомости потребности в материалах. Котельная. Отопление и вентиляция, водопровод и канализация, тепловые сети.
АЛЬБОМ 14.2	Ведомости потребности в материалах. Котельная Архитектурно-строительная часть, электротехническая часть, связь и сигнализация, водопровод и канализация, автоматическое пожаротушение.
АЛЬБОМ 14.3	Ведомости потребности в материалах. Водоподготовительная установка.
АЛЬБОМ 14.4	Ведомости потребности в материалах. Топливоподача.
АЛЬБОМ 14.5	Ведомости потребности в материалах. Генеральный план. Инженерные сети
АЛЬБОМ 14.6	Ведомости потребности в материалах. Блок-секция котлоагрегата КВ-ТС(В)-10. Архитектурно-строительная часть, теплотехническая часть, автоматизация.
АЛЬБОМ 14.7	Ведомости потребности в материалах. Блок-секция котлоагрегата КЕ-10-14С. Архитектурно-строительная часть, теплотехническая часть, автоматизация.
АЛЬБОМ 14.8	Ведомости потребности в материалах. Котельная. Вспомогательное оборудование водогрейной части. Теплотехническая часть, автоматизация.
АЛЬБОМ 14.9	Ведомости потребности в материалах. Котельная. Вспомогательное оборудование паровой части. Теплотехническая часть, автоматизация.
АЛЬБОМ 14.10	Ведомости потребности в материалах. Котельная (вариант закрытой установки тяго-дутьевых машин) Архитектурно-строительная часть.

ПРИМЕНЕННЫЕ ТИПОВЫЕ МАТЕРИАЛЫ

Типовой проект 907-2-216	Труба дымовая кирпичная Н=60м, Дв=3,0м с надземным примыканием газоходов. Для строительства I-IV климатических районах, кроме подрайонов I А и I Б (распространяет ВНИПИ Теплопроект, г. Москва).
Типовое проектное решение 907-02-222 Альбом 1.3	Световые ограждения высотных дымовых труб (высоты дымовых труб: 30, 45, 60, 75, 90, 120, 150, 180, 240, 270 и 300 м). (распространяет ВНИПИ Теплопроект, г. Москва).
Типовой проект 409-29-59 Альбом I	Механизированный приемный пункт на один проходной путь для выгрузки заполнителей бетона из полувагонов. (распространяет Киевский филиал ЦИТП, г. Киев).
Типовой проект 902-2-410.86	Очистные сооружения загазученных дождевых сточных вод производительностью 10 л/с для установок мазутоснабжения котельных. (распространяет ЦИТП, г. Москва).
Типовые конструкции Серия 5.903-3, вып. 0.1-6, 2	Вакуумные деаэраторы и водоструйные эжекторы. (распространяет ЦИТП, г. Москва).
Типовые конструкции Серия 4.903-11 вып. 1,5	Котельные установки. Вспомогательное оборудование и блоки. (распространяет Тбилисский филиал ЦИТП).
Типовые конструкции Серия 4.903-10 вып. 8	Изделия и детали трубопроводов для тепловых сетей. Грязевики. (распространяет Тбилисский филиал ЦИТП).

Разработан проектным институтом „ЛАТГИПРОПРОМ"

Утвержден Госстроем СССР протокол №АЧ-29 от 20 мая 1986г.

Главный инженер института /В. Овчаров/

Главный инженер проекта /Я. Нидбальский/

Типовой проект УИЗ-1-224 86 Альбом 10.4

Содержание альбома

№ чертежа	Наименование	№ страницы
	Содержание альбома	4
14.10.00.000	Тройник шиберный	5
14.10.00.001	Втулка	5
14.10.00.002	Шайба	5
14.10.00.003	Шайба	5
14.10.00.000СБ	Тройник шиберный. Сборочный чертеж.	6
14.10.01.000	Вал с коромыслом	7
14.10.01.001	Коромысло	7
14.10.01.002	Вал	7
14.10.01.000СБ	Вал с коромыслом Сборочный чертеж	8
14.10.02.000	Воронка тройника	9
14.10.02.001	Боковина	9
14.10.02.002	Уголок	9
14.10.02.003	Уголок	9
14.10.02.000СБ	Воронка тройника. Сборочный чертеж	10
14.10.03.000	Втулка в сборе	11
14.10.03.001	Основание	11
14.10.03.000СБ	Втулка в сборе. Сборочный чертеж.	11
14.10.04.000	Корпус тройника	12
14.10.04.001	Лист фасонный	12
14.10.04.000СБ	Корпус тройника. Сборочный чертеж	13
14.10.05.000	Шибер	14
14.10.05.001	Лист	14
14.10.05.000СБ	Шибер. Сборочный чертеж.	14
14.11.00.000	Грохот колосниковый с коробом	15
14.11.01.000	Грохот колосниковый	15
14.11.00.000СБ	Грохот колосниковый с коробом Сборочный чертеж	15
14.11.01.000СБ	Грохот колосниковый Сборочный чертеж	16
14.11.02.000	Короб колосникового грохота	17
14.11.02.001	Крышка	17
14.11.02.002	Стенка	17
14.11.02.000СБ	Короб колосникового грохота. Сборочный чертеж.	18
14.11.02.003	Стенка	19
14.11.02.004	Стенка	19
14.11.02.005	Стенка	19
14.11.02.006	Стенка	19
14.11.02.007	Стенка	20
14.11.02.008	Стенка	20
14.11.02.009	Патрубок	20
14.11.02.010	Уголок	20
14.11.02.011	Уголок	21
14.11.02.012	Уголок	21
14.11.02.013	Уголок	21
14.11.02.014	Фланец	21
14.12.00.000	Воронка	22
14.12.00.001	Уголок	22
14.12.00.000СБ	Воронка. Сборочный чертеж.	22
14.13.00.000СБ	Течка для металловключений. Сборочный чертеж.	23
14.13.00.000	Течка для металловключений	24
14.13.01.000	Воронка верхняя	24
14.13.01.000СБ	Воронка верхняя. Сборочный чертеж	24
14.13.01.001	Стенка	25
14.13.01.002	Стенка	25
14.13.01.003	Стенка	25
14.13.02.000	Воронка средняя	25
14.13.02.000СБ	Воронка средняя Сборочный чертеж	26
14.13.03.000СБ	Воронка нижняя Сборочный чертеж	26
14.13.03.000	Воронка нижняя	27
14.13.03.001	Стенка	27
14.13.03.002	Стенка	27
14.13.03.003	Стенка	27
14.14.00.000	Рама дробилки	28
14.14.00.001	Косынка	28
14.14.00.000СБ	Рама дробилки Сборочный чертеж	28
14.15.00.000	Бункер нижний	29
14.15.00.000СБ	Бункер нижний Сборочный чертеж.	29
14.15.01.000	Корпус	29
14.15.01.001	Стенка	29
14.15.01.000СБ	Корпус Сборочный чертеж	30
14.16.00.000	Бункер нижний	30
14.16.00.000СБ	Бункер нижний Сборочный чертеж.	30
14.16.01.000	Корпус	31
14.16.01.001	Стенка	31
14.16.01.000СБ	Корпус. Сборочный чертеж	31
14.17.00.000	Ящик для металловключений	32
14.17.00.001	Ручка	32
14.17.00.000СБ	Ящик для металловключений Сборочный чертеж	32
14.18.00.000	Подвеска в сборе	33
14.18.00.000СБ	Подвеска в сборе Сборочный чертеж	33
14.18.00.001	Подвеска	33
14.18.00.002	Уголок	33
14.19.00.000	Подвеска в сборе	34
14.19.00.000СБ	Подвеска в сборе. Сборочный чертеж.	34
14.19.00.001	Подвеска	34

ТИПОВОЙ ПРОЕКТ 903-1-224.86 АЛЬБОМ 10.4

14.10.00.002

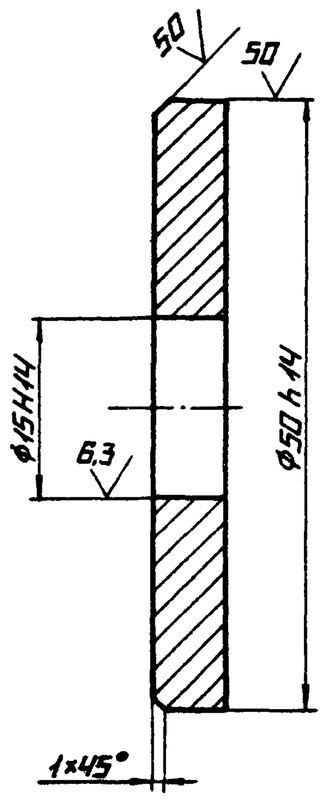

Изм.	Лист	№ докум.	Подпись	Дата	14.10.00.002		
Разраб.		Кузьмина			Шайба	Лит.	Масса 0,085 / Масштаб 2:1
Пров.						Лист	Листов 1
Т.контр.							
Н.контр.		Самсонова			Лист 6-ПН-6 ГОСТ 19903-74 / ВСТ3СП ГОСТ 14637-79	Латгипропром	
Утв.							

Копировал Формат А4

ТИПОВОЙ ПРОЕКТ 903-1-224.86 АЛЬБОМ 10.4

14.10.00.003

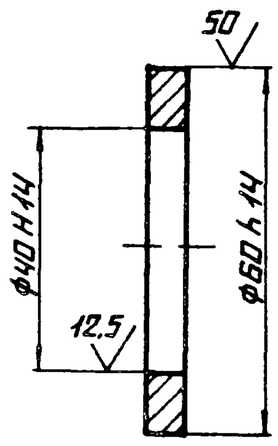

Изм.	Лист	№ докум.	Подпись	Дата	14.10.00.003		
Разраб.		Кузьмина			Шайба	Лит.	Масса 0,075 / Масштаб 1:1
Пров.						Лист	Листов 1
Т.контр.							
Н.контр.		Самсонова			Лист 6-ПН-6 ГОСТ 19903-74 / ВСТ3СП ГОСТ 14637-79	Латгипропром	
Утв.							

Копировал Формат А4

ТИПОВОЙ ПРОЕКТ 903-1-224.86 АЛЬБОМ 10.4

14.10.00.004

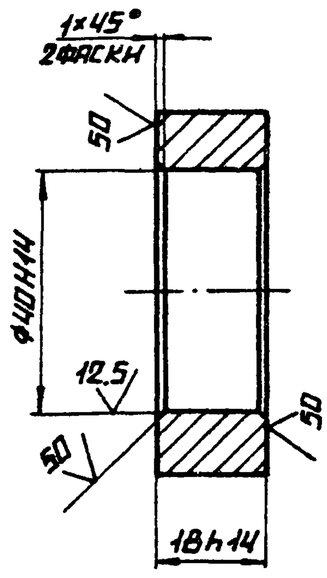

Изм.	Лист	№ докум.	Подпись	Дата	14.10.00.001		
Разраб.		Кузьмина			Втулка	Лит.	Масса 0,22 / Масштаб 1:1
Пров.						Лист	Листов 1
Т.контр.							
Н.контр.		Самсонова			Круг 8 60 ГОСТ 2590-71 / ВСТ3СП ГОСТ 535-79	Латгипропром	
Утв.							

Копировал Формат А4

ТИПОВОЙ ПРОЕКТ 903-1-224.86 АЛЬБОМ 10.4

Формат	Зона	Поз.	Обозначение	Наименование	Кол.	Примечание
				Документация		
А2			14.10.00.000СБ	Сборочный чертеж		
				Сборочные единицы		
А4		1	14.10.01.000	Вал с коромыслом	1	
А4		2	14.10.02.000	Воронка тройника	2	
А4		3	14.10.03.000	Втулка в сборе	2	
А4		4	14.10.04.000	Корпус тройника	1	
А4		5	14.10.05.000	Шибер	1	
				Детали		
А4		6	14.10.00.001	Втулка	2	
А4		7	14.10.00.002	Шайба	1	
А4		8	14.10.00.003	Шайба	2	
Б4		9	14.10.00.004	Опора		
				Швеллер 10П ГОСТ 8240-72 / ВСТ3СП ГОСТ 535-79	3	1,1 кг
				Стандартные изделия		
		10		Болт М12-6g×35.36.016 ГОСТ 7798-70	37	
		11		Винт М4-6g×16.36.016 ГОСТ 17473-80	12	
		12		Гайка М12.4.016 ГОСТ 5915-70	32	
		13		Шайба 12.65Г.016 ГОСТ 6402-70	37	
				Прочие изделия		
		14		Выключатель путевой ВП 19-216311-8743 11	3	

Изм.	Лист	№ докум.	Подпись	Дата	14.10.00.000		
Разраб.		Кузьмина			Тройник шиберный	Лит.	Лист	Листов 1
Пров.		Брацило					
Н.контр.		Самсонова				Латгипропром	
Утв.		Шнайдер					

Копировал Формат А4

14.10.00.000СБ

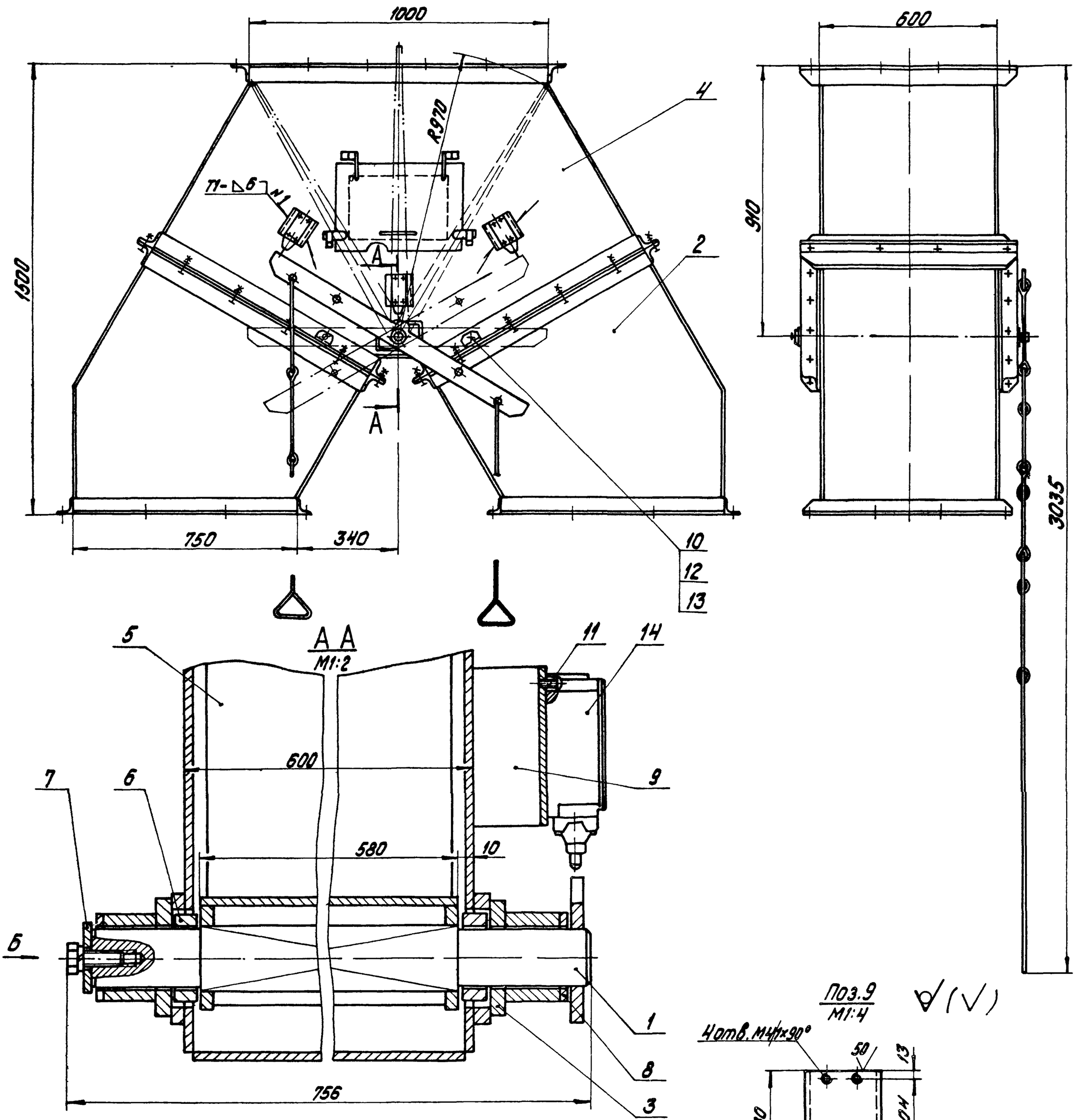

1. Размеры для справок.
2. H14; $h14 \pm \frac{IT14}{2}$.
3. Сварные швы по ГОСТ 5264-80.

					14.10.00.000СБ			
Изм.	Лист	№ докум.	Подпись	Дата	Тройник шиберный сборочный чертеж	Лит.	Масса	Масшт.
Разраб.		Кузьмина					516	1:10
Пров.		Брацило				Лист	Листов 1	
Т.контр.						ЛАТГИПРОПРОМ		
Н.контр.		Самсонова						
Утв.		Шнайдер						

Типовой проект 903-1-224.86 Альбом 10.4

Копировал Дубкова

Формат А2

14.10.01.002

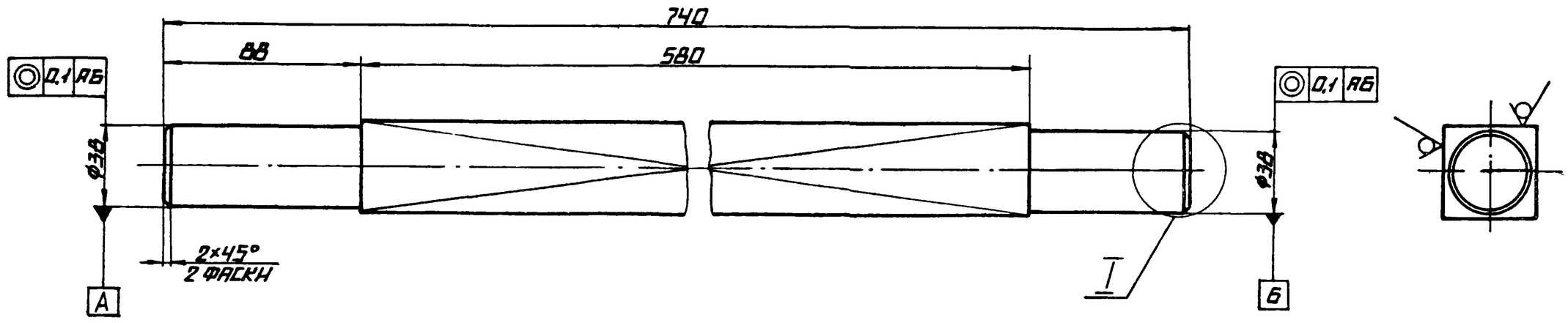

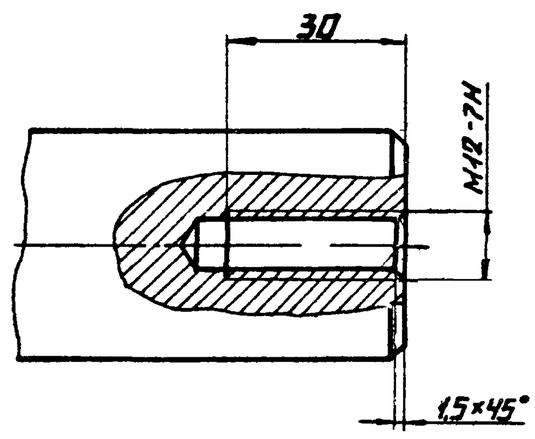

НЕУКАЗАННЫЕ ПРЕДЕЛЬНЫЕ ОТКЛОНЕНИЯ РАЗМЕРОВ $h14, \pm \frac{IT14}{2}$

					14.10.01.002		
Изм. Лист	№ докум.	Подпись	Дата	ВАЛ	Лит.	Масса	Масштаб
Разраб.	Кузьмина					9,5	1:2
Пров.					Лист	Листов 1	
Т.контр.							
Н.контр.	Самсонова			Квадрат $\frac{В42\ ОСТ\ 2591-71}{ВСт3сп\ ГОСТ\ 535-79}$	ЛАТГИПРОПРОМ		
Утв.							

Копировал А4 Формат А3

14.10.01.001

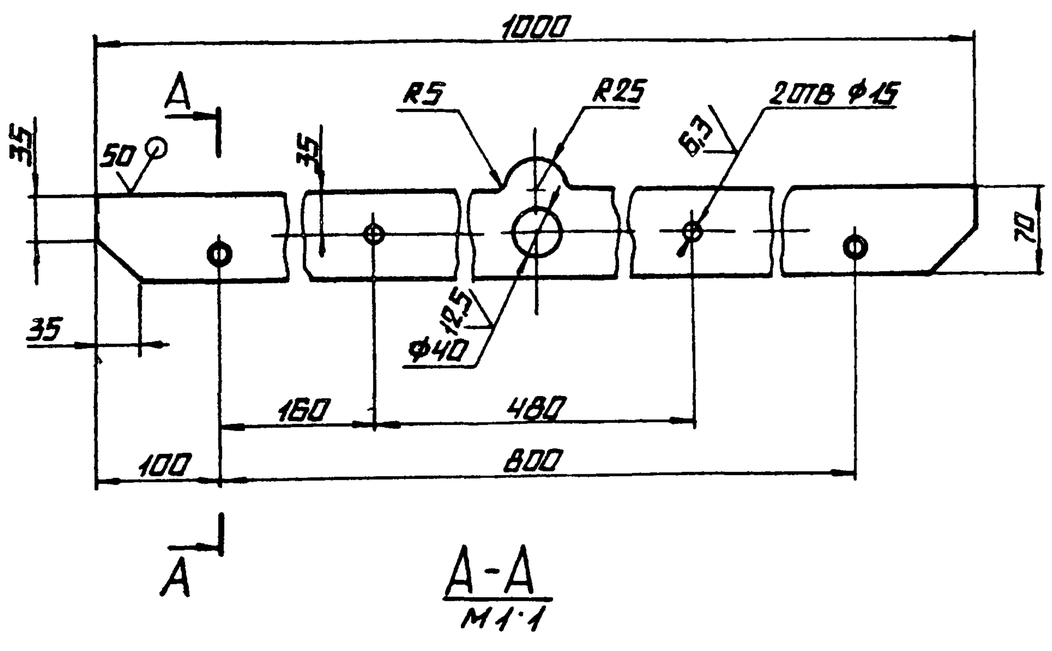

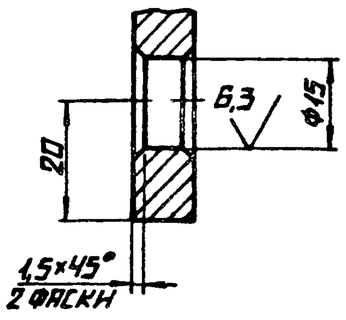

НЕУКАЗАННЫЕ ПРЕДЕЛЬНЫЕ ОТКЛОНЕНИЯ РАЗМЕРОВ. $H14, h14. \pm \frac{IT14}{2}$

					14.10.01.001		
Изм. Лист	№ докум.	Подпись	Дата	КОРОМЫСЛО	Лит.	Масса	Масштаб
Разраб.	Кузьмина					4,6	1:5
Пров.					Лист	Листов 1	
Т.контр.							
Н.контр.	Самсонова			Лист $\frac{Б\text{-}ПН\text{-}10\ ГОСТ\ 19903-74}{ВСт3сп\ ГОСТ\ 14637-79}$	ЛАТГИПРОПРОМ		
Утв.							

Копировал А4 Формат А4

Типовой проект 903-1-224.86 Альбом 10.4

Формат	Зона	Поз.	Обозначение	Наименование	Кол.	Примечание
				Документация		
А2			14.10.01.000СБ	Сборочный чертеж		
				Детали		
А4		1	14.10.01.001	КОРОМЫСЛО	1	
А3		2	14.10.01.002	ВАЛ	1	
Б4		3	14.10.01.003	РУЧКА		
				Круг $\frac{В8\ ГОСТ\ 2590-71}{ВСт3сп\ ГОСТ\ 535-79}$	2	0,52
Б4		4	14.10.01.004	ТЯГА		
				Круг $\frac{В8\ ГОСТ\ 2590-71}{ВСт3сп\ ГОСТ\ 535-79}$	6	0,17

					14.10.01.000		
Изм. Лист	№ докум.	Подпись	Дата	ВАЛ С КОРОМЫСЛОМ	Лит.	Лист	Листов 1
Разраб.	Кузьмина				ЛАТГИПРОПРОМ		
Пров.	Брацило						
Н.контр.	Самсонова						
Утв.	Шнайдер						

Копировал А4 Формат А4

Инв. № подл. | Подпись и дата | Взам. инв. № | Инв. № дубл. | Подпись и дата

14.10.01.000 СБ

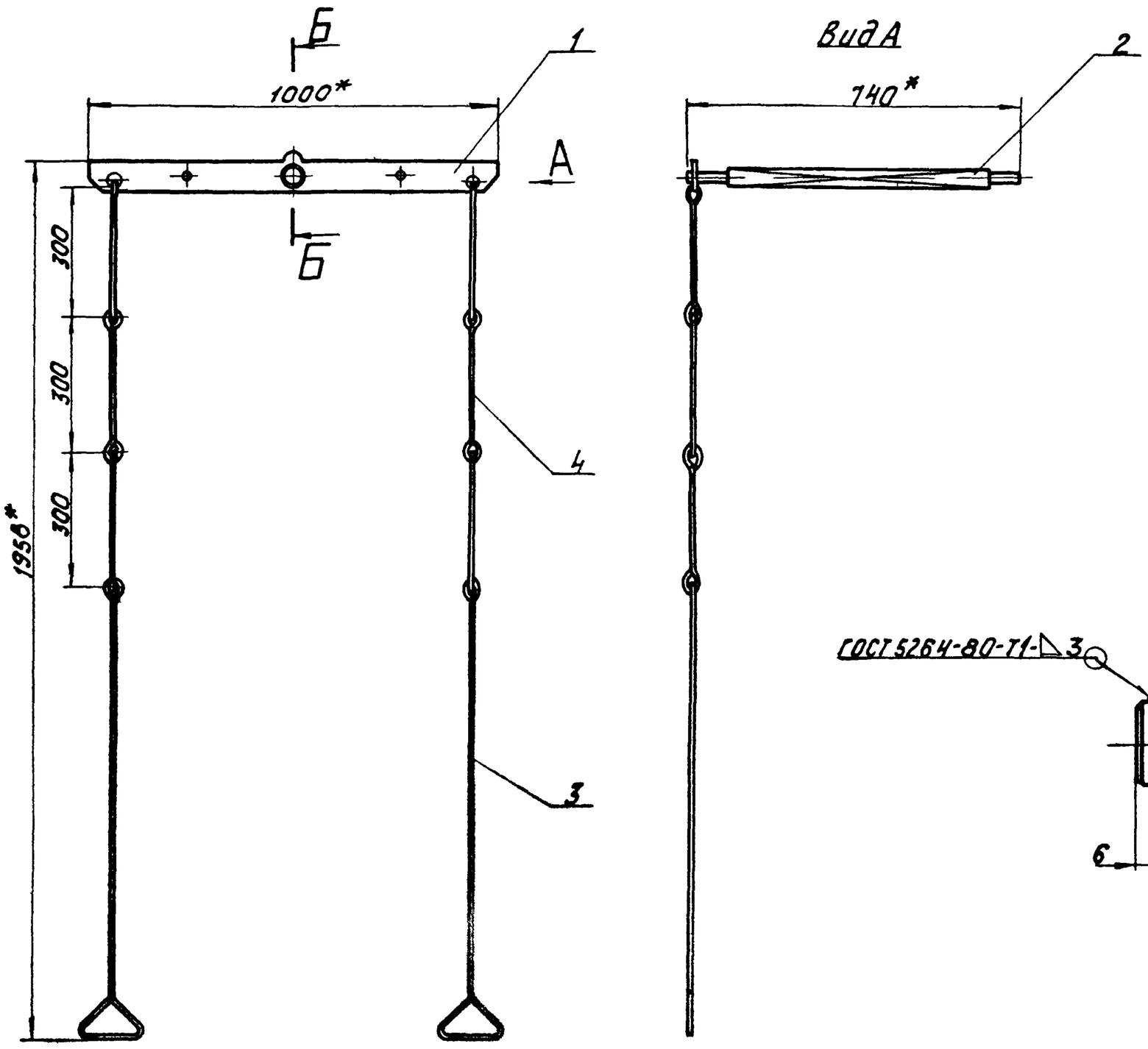

Б-Б
М1:2

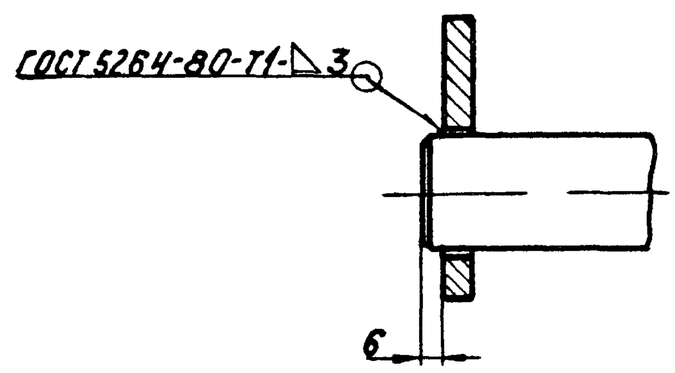

Поз.3
М 1:2

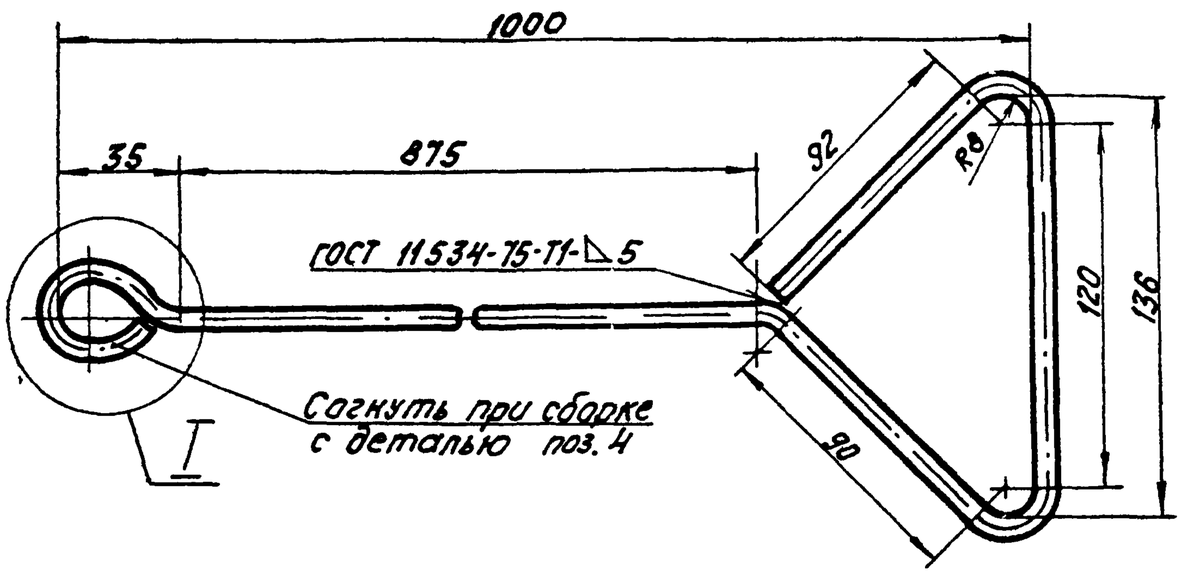

I
М 1:1

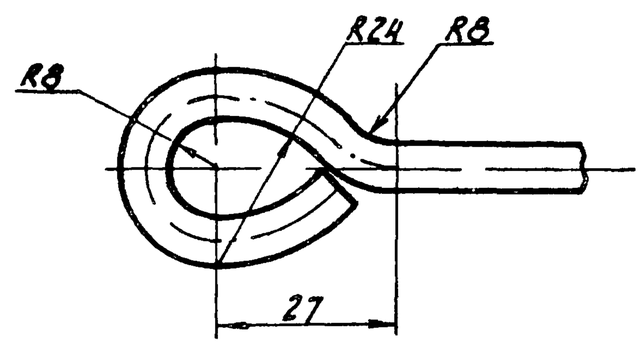

Длина развертки L=1320

1. * Размеры для справок.
2. H14; h14; ± TT14/2.
3. Шероховатость поверхностей кромок реза: 50.

Поз.4
М 1:2

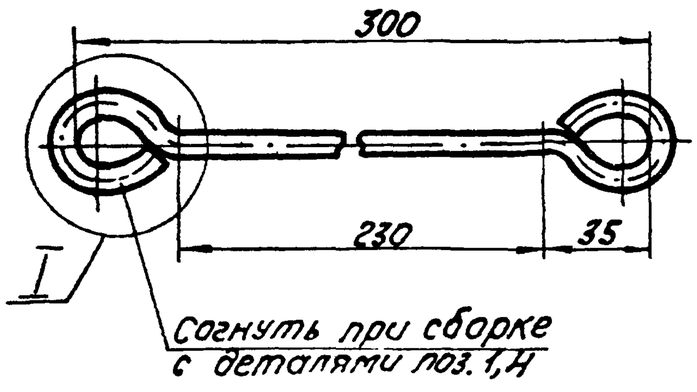

Длина развертки L=430

Изм.	Лист	№ докум.	Подпись	Дата	14.10.01.000 СБ		
Разраб.		Кузьмина			Вал с коромыслом. Сборочный чертеж.	Лит	Масса 16,5 / Масштаб 1:10
Пров.		Брацило				Лист	Листов 1
Т.контр.						ЛАТГИПРОПРОМ	
Н.контр.		Самсонова					
Утв.		Шнайдер					

Копировал

Формат А2

Типовой проект 903-1-224.86 Альбом 10.4

Инв.№ подл. | Подпись и дата | Взам.инв.№ | Инв.№ дубл. | Подпись и дата

Альбом 10.4 | Типовой проект 903-1-224.86

14.10.02.002

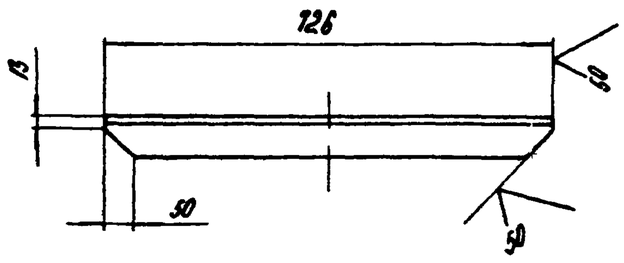

Неуказанные предельные отклонения размеров: $h14; \pm \frac{IT14}{2}$.

Изм.	Лист	№ докум.	Подпись	Дата	14.10.02.002		
Разраб.		Кузьмина			Уголок	Лит. / Масса 4,15	Масштаб 1:10
Пров.						Лист / Листов 1	
Т. контр.							
Н. контр.		Самсонова			Уголок Б-63×63×6 ГОСТ 8509-72 / ВСт3сп ГОСТ 535-79	ЛАТГИПРОПРОМ	
Утв.							

Копировал | Формат А4

Альбом 10.4 | Типовой проект 903-1-224.86

14.10.02.003

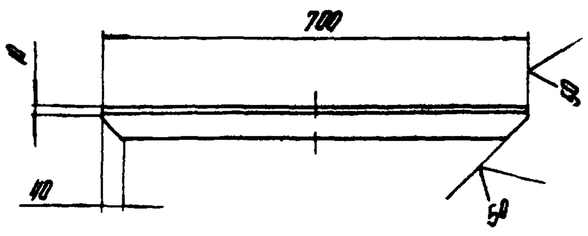

Неуказанные предельные отклонения размеров: $h14; \pm \frac{IT14}{2}$

Изм.	Лист	№ докум.	Подпись	Дата	14.10.02.003		
Разраб.		Кузьмина			Уголок	Лит. / Масса 2,65	Масштаб 1:10
Пров.						Лист / Листов 1	
Т. контр.							
Н. контр.		Самсонова			Уголок Б 50×50×5 ГОСТ 8509-72 / ВСт3сп ГОСТ 535-79	ЛАТГИПРОПРОМ	
Утв.							

Копировал | Формат А4

Альбом 10.4 | Типовой проект 903-1-224.86

14.10.02.001

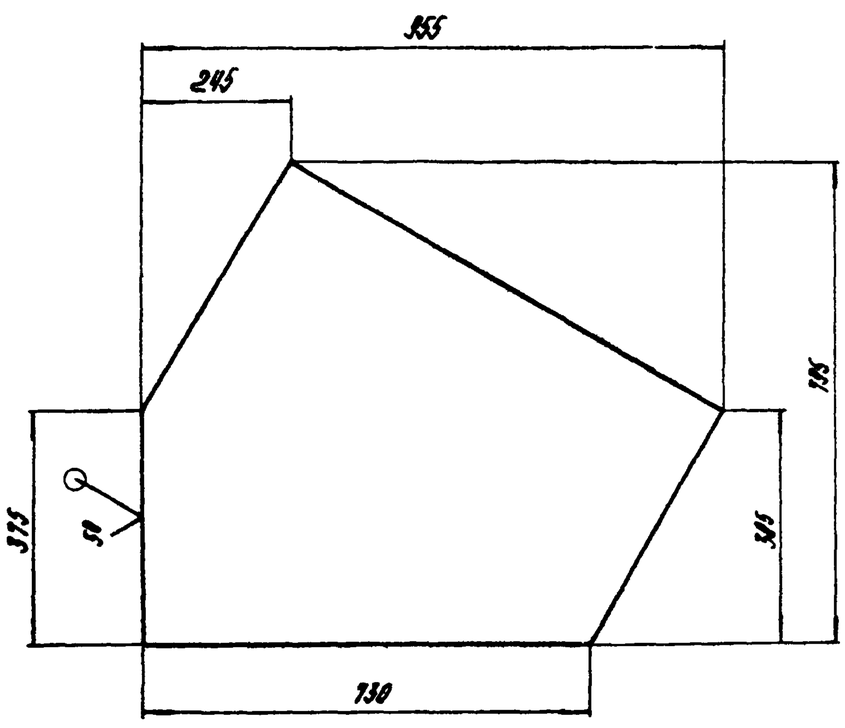

Неуказанные предельные отклонения размеров $h14; \pm \frac{IT14}{2}$

Изм.	Лист	№ докум.	Подпись	Дата	14.10.02.001		
Разраб.		Кузьмина			Боковина	Лит. / Масса 25	Масштаб 1:10
Пров.						Лист / Листов 1	
Т. контр.							
Н. контр.		Самсонова			Лист Б ПН 6 ГОСТ 19903-74 / ВСт3сп ГОСТ 14637-79	ЛАТГИПРОПРОМ	
Утв.							

Копировал | Формат А4

Альбом 10.4 | Типовой проект 903-1-224.86

Формат	Зона	Поз.	Обозначение	Наименование	Кол.	Примечание
				Документация		
А2			14.10.02.000 СБ	Сборочный чертеж		
				Детали		
А4		1	14.10.02.001	Боковина	2	
А4		2	14.10.02.002	Уголок	2	
А4		3	14.10.02.003	Уголок	2	
Б4		4	14.10.02.004	Лист		
				Лист Б ПН-6 ГОСТ 19903-74 / ВСт3сп ГОСТ 14637-79		
				484 h14 × 588 h14	1	13,5кг
Б4		5	14.10.02.005	Лист		
				Лист Б-ПН-6 ГОСТ 19903-74 / ВСт3сп ГОСТ 14637-79		
				375 h14 × 588 h14	1	10,5кг
Б4		6	14.10.02.006	Лист		
				Лист Б-ПН-6 ГОСТ 19903-74 / ВСт3сп ГОСТ 14637-79		
				440 h14 × 588 h14	1	12,2кг
Б4		7	14.10.02.007	Уголок		
				Уголок Б-50×50×5 ГОСТ 8509-72 / ВСт3сп ГОСТ 535-79	2	2,85кг
Б4		8	14.10.02.008	Уголок		
				Уголок Б-63×63×6 ГОСТ 8509-72 / ВСт3сп ГОСТ 535-79	2	4,73кг

Изм.	Лист	№ докум.	Подпись	Дата	14.10.02.000		
Разраб.		Кузьмина			Воронка трошника	Лит. / Лист / Листов 1	
Пров.		Брацила				ЛАТГИПРОПРОМ	
Н. контр.		Самсонова					
Утв.		Шнейдер					

Копировал | Формат А4

14.10.02.000СБ

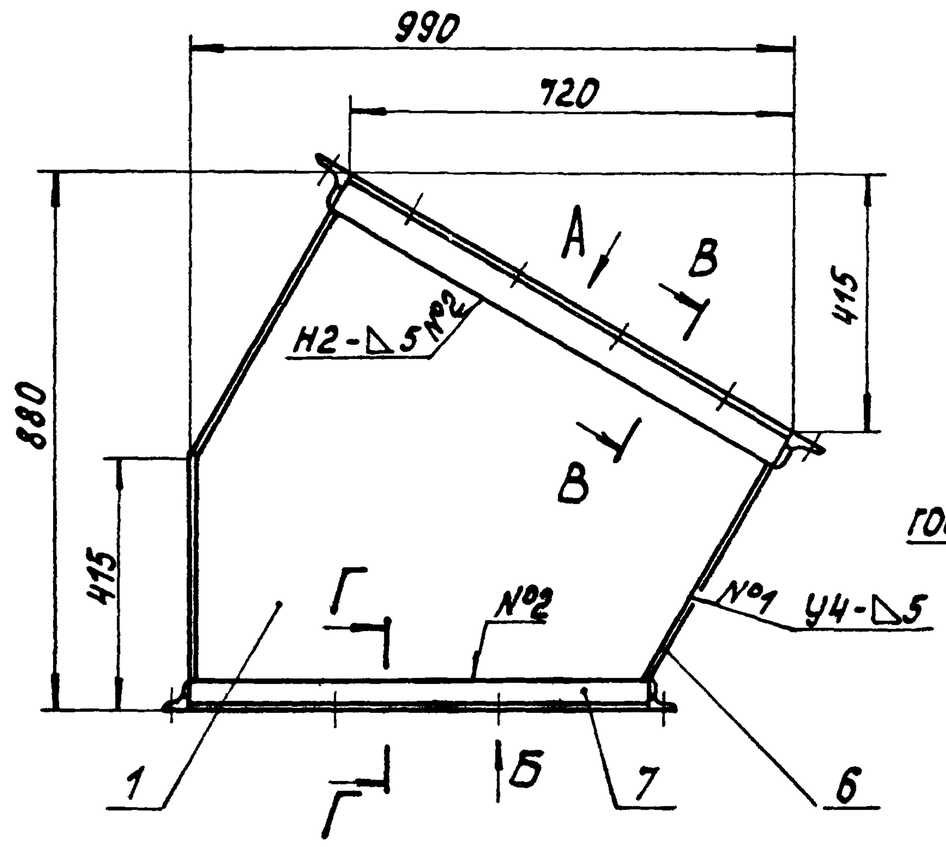

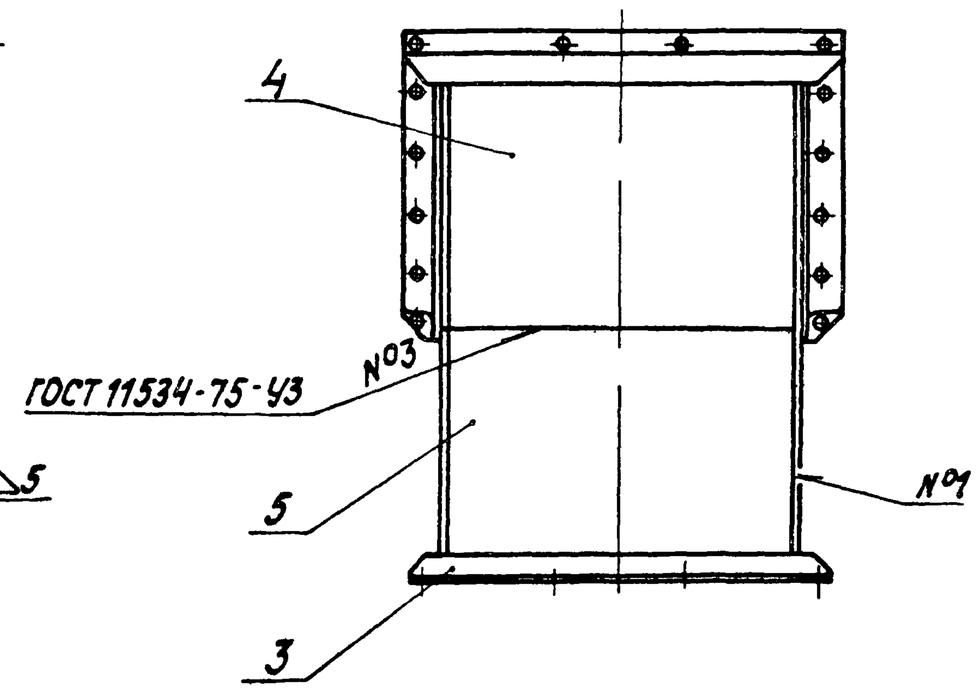

Вид А

Вид Б

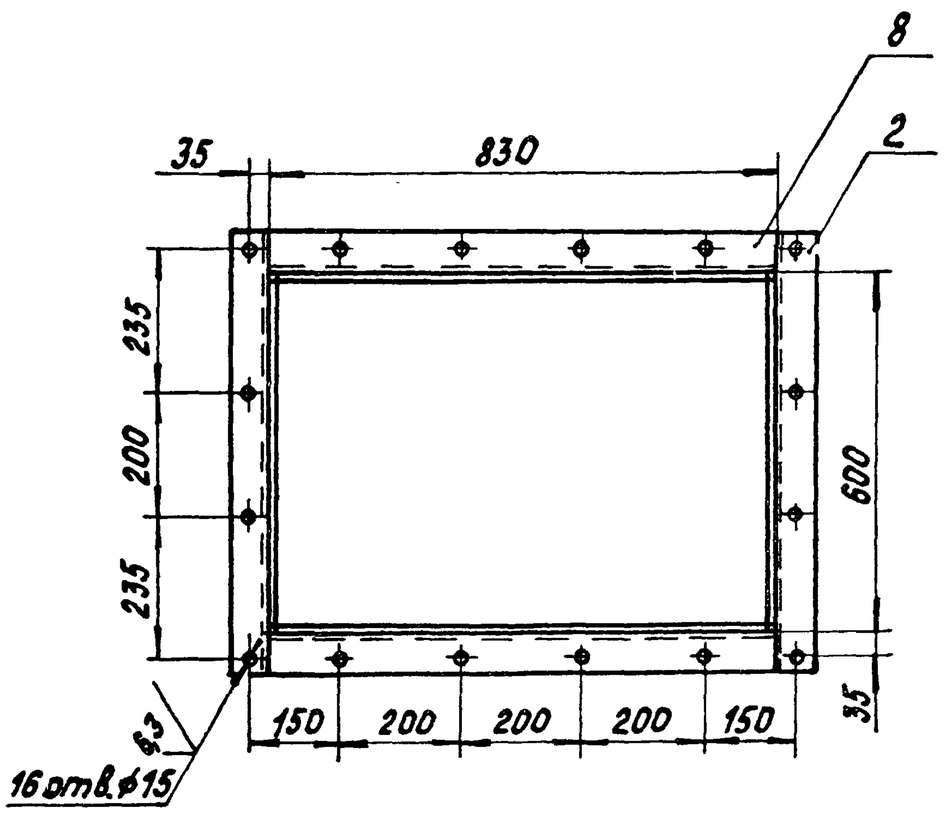

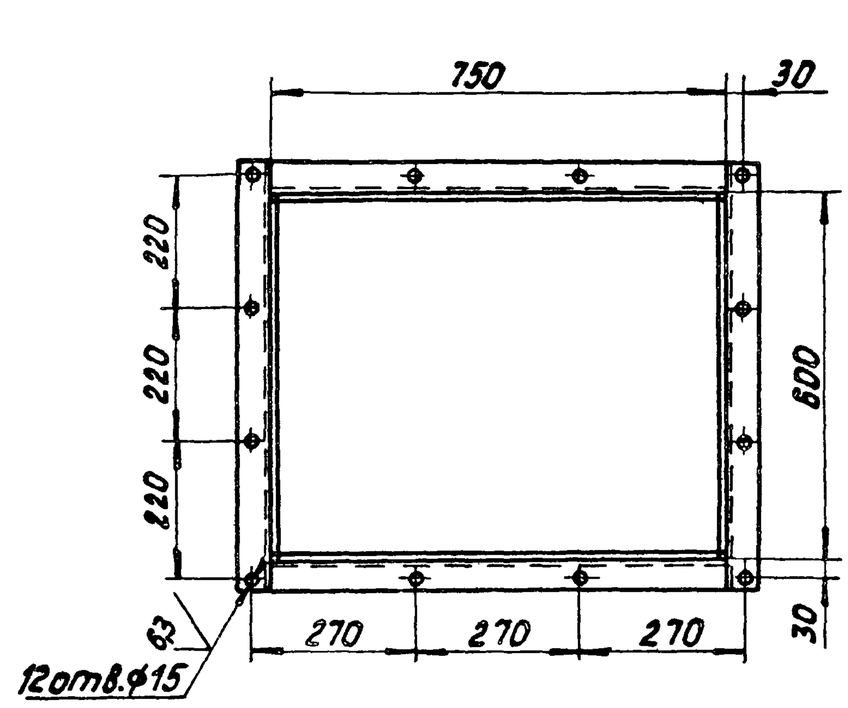

В-В
М1:5

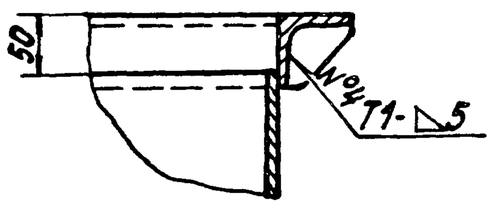

Г-Г
М1:5

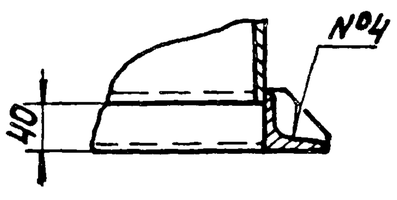

1.* Размеры для справок.
2. H14; h14; $\pm \frac{IT14}{2}$.
3. Шероховатость поверхностей кромок реза: 50.
4. Сварные швы по ГОСТ 5264-80, кроме мест, указанных особо.

					14.10.02.000СБ			
Изм.	Лист	№докум.	Подп.	Дата	Воронка тройника. Сборочный чертеж.	Лит.	Масса	Масштаб
Разраб.		Кузьмина					117	1:10
Пров.		Брацило				Лист	Листов 1	
Т.контр.						ЛАТГИПРОПРОМ		
Н.контр.		Самсонова						
Утв.		Шнайдер						

Копировал

Формат А2

Типовой проект УИЭ-7-224 86

Инв.№подл. | Подпись и дата | Взам.инв.№ | Инв.№дубл. | Подпись и дата

14.10.03.000СБ

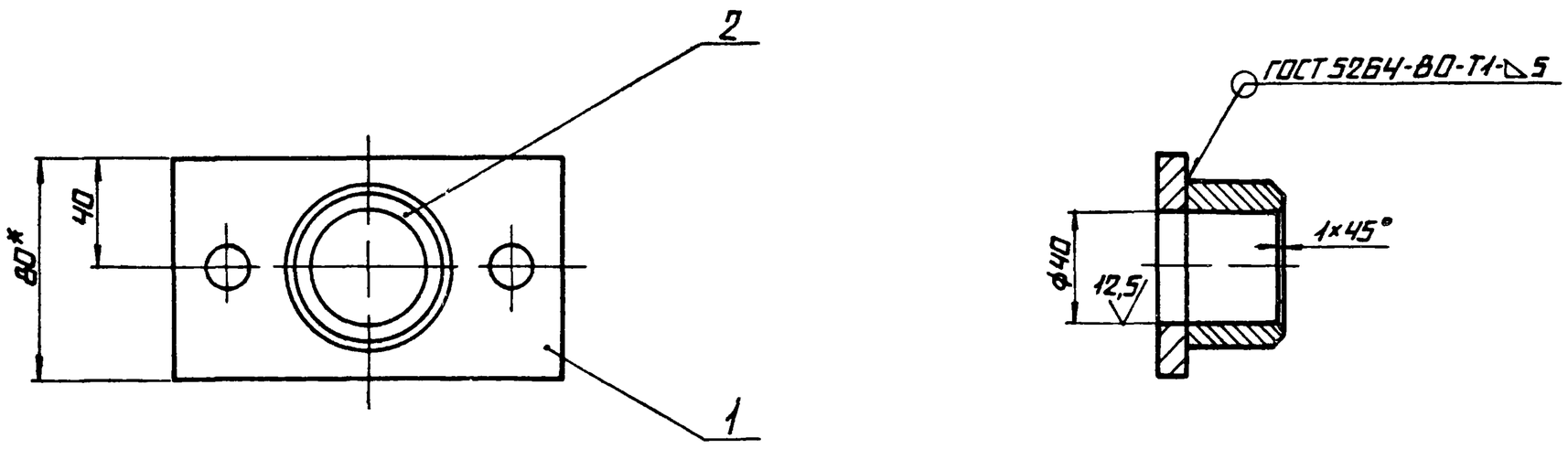

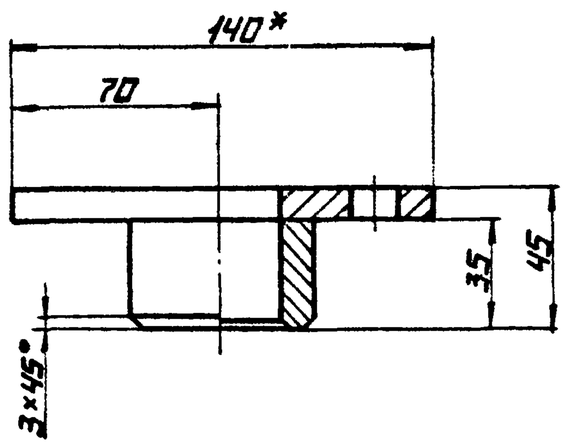

1.* РАЗМЕРЫ ДЛЯ СПРАВОК.

2. $H14, h14, \pm\frac{IT14}{2}$.

3. ШЕРОХОВАТОСТЬ ПОВЕРХНОСТЕЙ КРОМОК РЕЗА: 50.

					14.10.03.000СБ			
ИЗМ.	ЛИСТ	№ДОКУМ.	ПОДПИСЬ	ДАТА	ВТУЛКА В СБОРЕ СБОРОЧНЫЙ ЧЕРТЕЖ	ЛИТ.	МАССА 1,2	МАСШТАБ 1:2
РАЗРАБ.		КУЗЬМИНА				ЛИСТ	ЛИСТОВ 1	
ПРОВ.		БРАЦИЛО				ЛАТГИПРОПРОМ		
Т.КОНТР.								
Н.КОНТР.		САМСОНОВА						
УТВ.		ШНАЙДЕР						

КОПИРОВАЛ ФОРМАТ А3

14.10.03.001

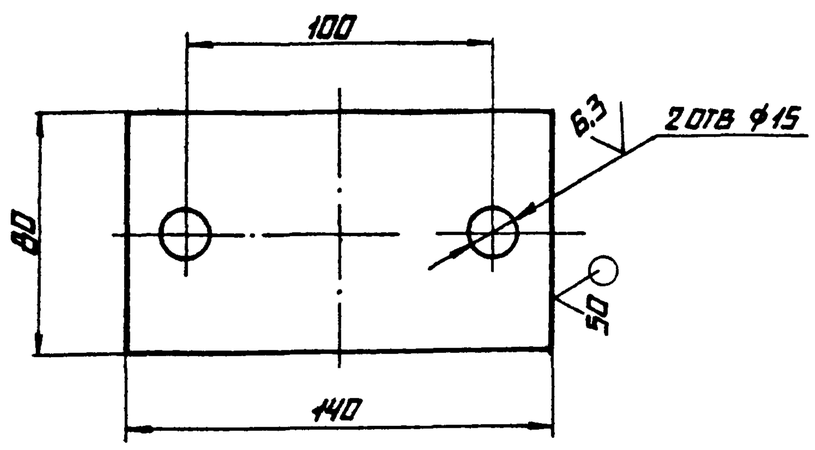

1. НЕУКАЗАННЫЕ ПРЕДЕЛЬНЫЕ ОТКЛОНЕНИЯ РАЗМЕРОВ:

$H14, h14, \pm\frac{IT14}{2}$.

					14.10.03.001			
ИЗМ.	ЛИСТ	№ДОКУМ.	ПОДПИСЬ	ДАТА	ОСНОВАНИЕ	ЛИТ.	МАССА 0,85	МАСШТАБ 1:2
РАЗРАБ.		КУЗЬМИНА				ЛИСТ	ЛИСТОВ 1	
ПРОВ.					ЛИСТ Б-ПН-10 ГОСТ 19903-74 / В Ст3сп ГОСТ 14637-79	ЛАТГИПРОПРОМ		
Н.КОНТР.		САМСОНОВА						
УТВ.								

КОПИРОВАЛ ФОРМАТ А4

ФОРМАТ	ЗОНА	ПОЗ.	ОБОЗНАЧЕНИЕ	НАИМЕНОВАНИЕ	КОЛ.	ПРИМЕЧАНИЕ
				ДОКУМЕНТАЦИЯ		
А3			14.10.03.000СБ	СБОРОЧНЫЙ ЧЕРТЕЖ		
				ДЕТАЛИ		
А4		1	14.10.03.001	ОСНОВАНИЕ	1	
Б4		2	14.10.03.002	ВТУЛКА		
				Круг $\frac{\text{В 60 ГОСТ 2590-71}}{\text{В Ст3сп ГОСТ 535-79}}$	1	0,8 кг

					14.10.03.000			
ИЗМ.	ЛИСТ	№ДОКУМ.	ПОДПИСЬ	ДАТА	ВТУЛКА В СБОРЕ	ЛИТ.	ЛИСТ	ЛИСТОВ 1
РАЗРАБ.		КУЗЬМИНА				ЛАТГИПРОПРОМ		
ПРОВ.		БРАЦИЛО						
Н.КОНТР.		САМСОНОВА						
УТВ.		ШНАЙДЕР						

КОПИРОВАЛ ФОРМАТ А4

Альбом 10.4 — Типовой проект 903-1-224.86

Инв. № подл. | Подпись и дата | Взам. инв. № | Инв. № дубл. | Подпись и дата

14.10.03.000СБ

ТИПОВОЙ ПРОЕКТ 903-1-224.86 АЛЬБОМ 10.4

РИС.1

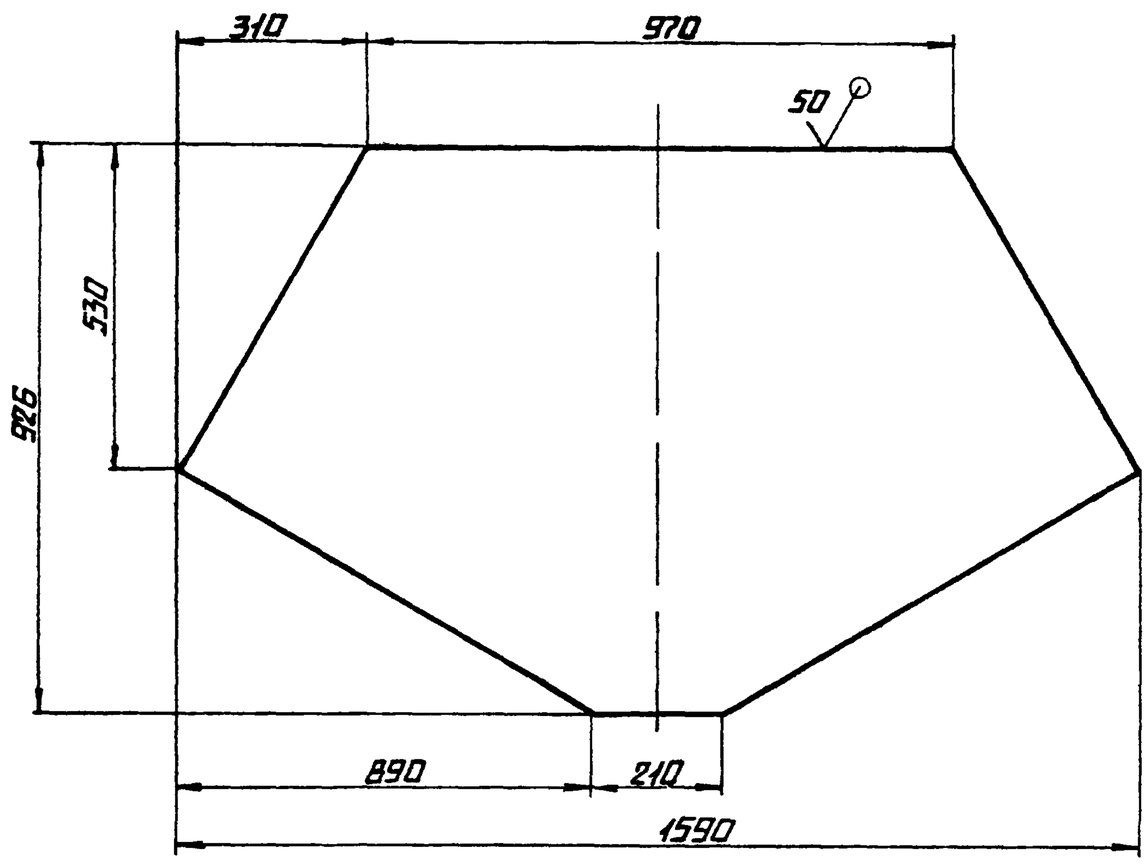

РИС.2
ОСТАЛЬНОЕ СМ. РИС.1
М 1:20

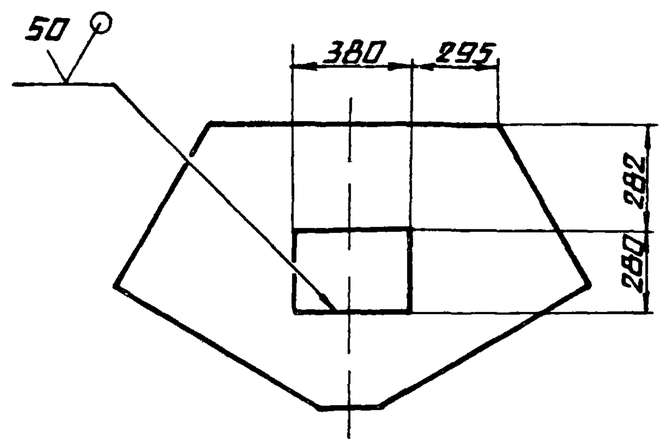

НЕУКАЗАННЫЕ ПРЕДЕЛЬНЫЕ ОТКЛОНЕНИЯ РАЗМЕРОВ:
$H14, h14, \pm \frac{IT14}{2}$.

ОБОЗНАЧЕНИЕ	РИС.	МАССА, КГ
14 10 04 001	1	49
-01	2	44

ИЗМ	ЛИСТ	N°ДОКУМ.	ПОДПИСЬ	ДАТА	14.10.04.001			
РАЗРАБ.		КУЗЬМИНА			ЛИСТ ФАСОННЫЙ	ЛИТ.	МАССА СМ. ТАБЛ.	МАСШТАБ 1:10
ПРОВ.						ЛИСТ	ЛИСТОВ 1	
Т.КОНТР.								
Н.КОНТР.		САМСОНОВА			ЛИСТ Б-ПН-6 ГОСТ 19903-74 / ВСТ3СП ГОСТ 14637-79	ЛАТГИПРОПРОМ		
УТВ								

КОПИРОВАЛ ФОРМАТ А3

ТИПОВОЙ ПРОЕКТ 903-1-224.86 АЛЬБОМ 10.4

ФОРМАТ	ЗОНА	ПОЗ.	ОБОЗНАЧЕНИЕ	НАИМЕНОВАНИЕ	КОЛ	ПРИМЕЧАНИЕ
Б4		8	14.10.04.008	УГОЛОК		
				УГОЛОК Б-63×63×6 ГОСТ 8509-72 / ВСТ3СП ГОСТ 535-79	2	5,72 кг
Б4		9	14.10.04.007	УГОЛОК		
				УГОЛОК Б-63×63×6 ГОСТ 8509-72 / ВСТ3СП ГОСТ 535-79	4	4,73 кг

ИЗМ	ЛИСТ	N°ДОКУМ	ПОДПИСЬ	ДАТА	14.10.04.000			
							ЛИСТ	ЛИСТОВ
							2	

КОПИРОВАЛ ФОРМАТ А4

ТИПОВОЙ ПРОЕКТ 903-1-224.86 АЛЬБОМ 10.4

ФОРМАТ	ЗОНА	ПОЗ	ОБОЗНАЧЕНИЕ	НАИМЕНОВАНИЕ	КОЛ	ПРИМЕЧАНИЕ
				ДОКУМЕНТАЦИЯ		
А2			14.10.04.000СБ	СБОРОЧНЫЙ ЧЕРТЕЖ		
				СБОРОЧНЫЕ ЕДИНИЦЫ		
А4		1	14.08.01.100	ДВЕРЦА	1	
				ДЕТАЛИ		
А3		2	14.10.04.001	ЛИСТ ФАСОННЫЙ	1	
			-01	ЛИСТ ФАСОННЫЙ	1	
А4		3	14.10.02.002	УГОЛОК	6	
Б4		4	14.10.04.002	ЛИСТ		
				ЛИСТ Б-ПН 10 ГОСТ 19903-74 / ВСТ3СП ГОСТ 14637-79		
				90h14×150h14	2	1,0 кг
Б4		5	14.10.04.003	ЛИСТ		
				ЛИСТ Б-ПН-6 ГОСТ 19903-74 / ВСТ3СП ГОСТ 14637-79		
				200h14×588h14	1	5,54 кг
Б4		6	14.10.04.004	ЛИСТ БОКОВОЙ		
				ЛИСТ Б-ПН-6 ГОСТ 19903-74 / ВСТ3СП ГОСТ 14637-79		
				610h14×588h14	2	17 кг
Б4		7	14.10.04.005	УГОЛОК		
				УГОЛОК Б-40×40×4 ГОСТ 8509-72 / ВСТ3СП ГОСТ 535-79	2	0,15 кг

ИЗМ	ЛИСТ	N°ДОКУМ	ПОДПИСЬ	ДАТА	14.10.04.000			
РАЗРАБ		КУЗЬМИНА			КОРПУС ТРОННКА	ЛИТ	ЛИСТ 1	ЛИСТОВ 2
ПРОВ		БРАЦИЛО				ЛАТГИПРОПРОМ		
Н.КОНТР.		САМСОНОВА						
УТВ		ШНАНДЕР						

КОПИРОВАЛ ФОРМАТ А4

14.10.04.000СБ

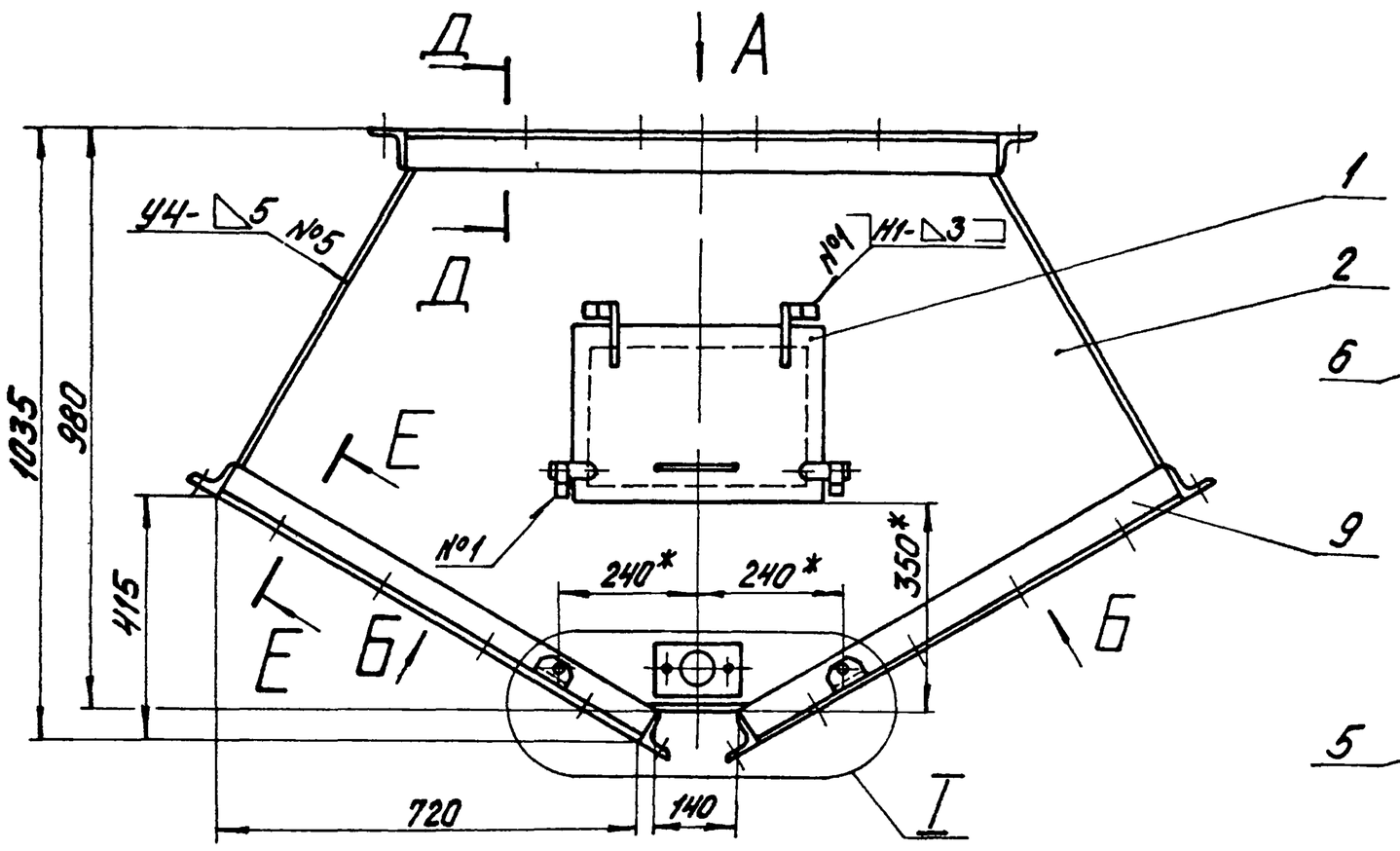

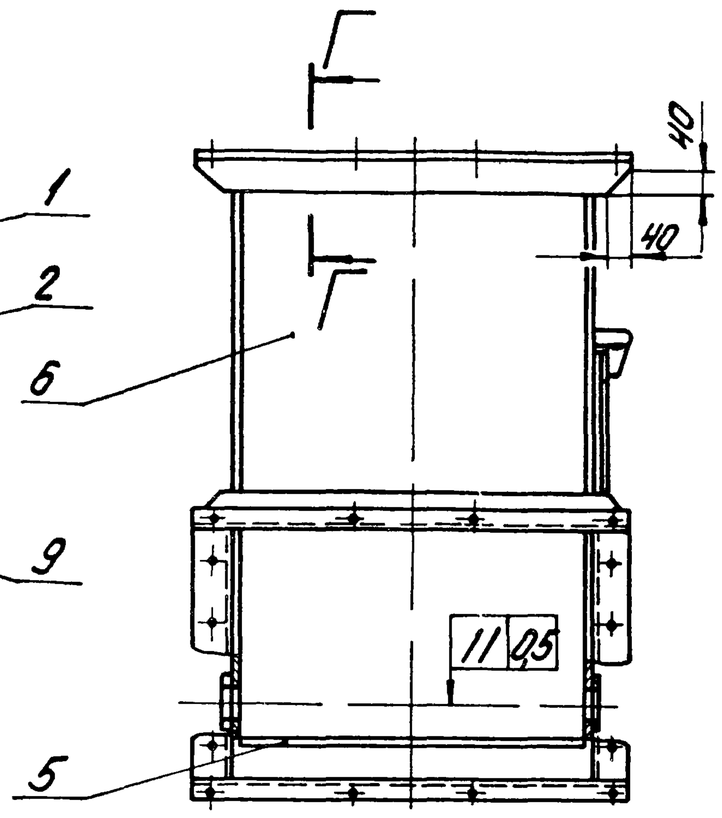

Вид А

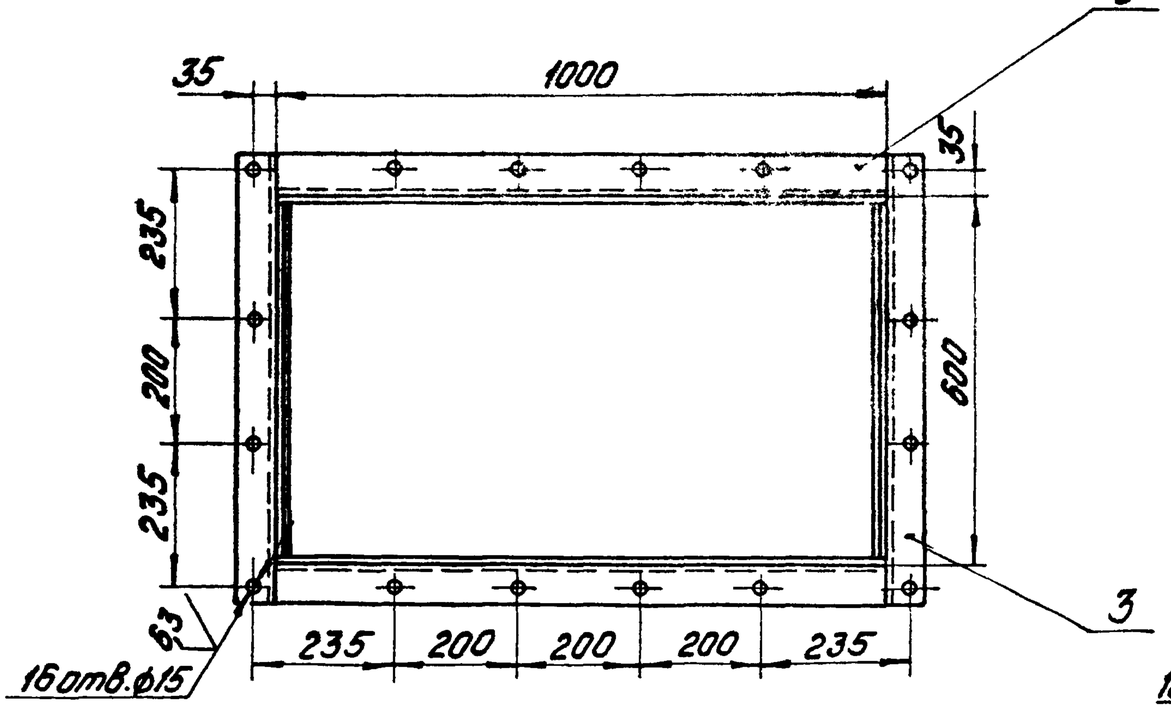

Вид Б повернуто

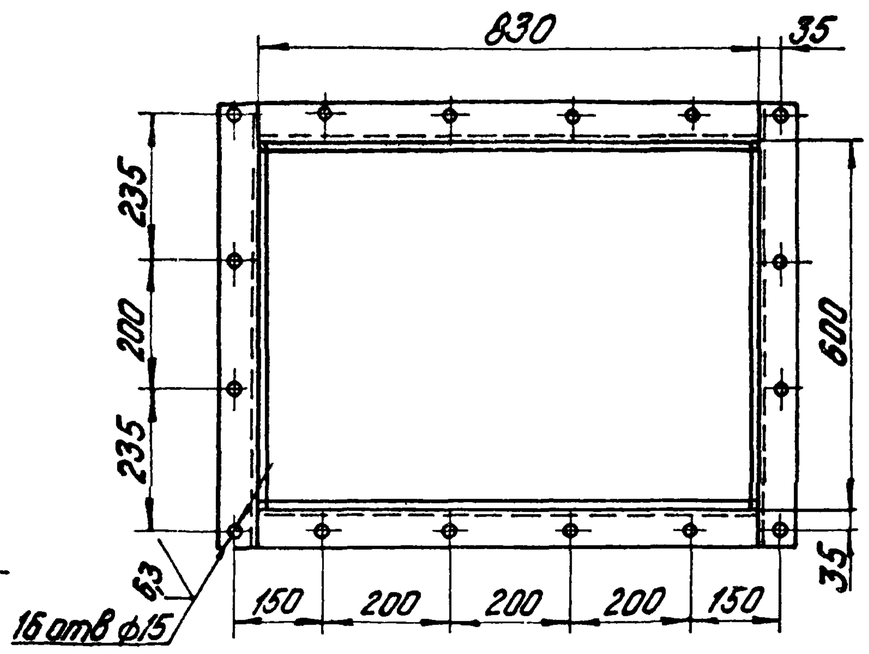

I
М1.5

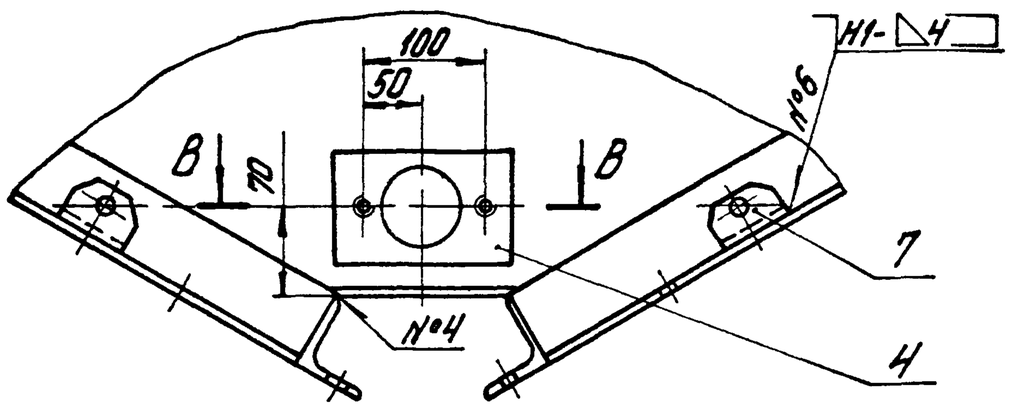

В-В
М1:2

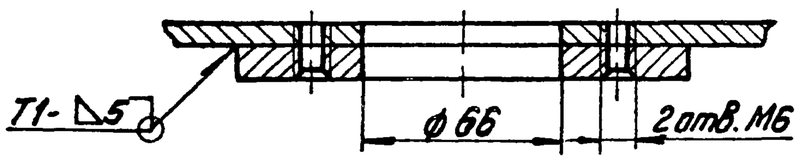

Г-Г
М1:5

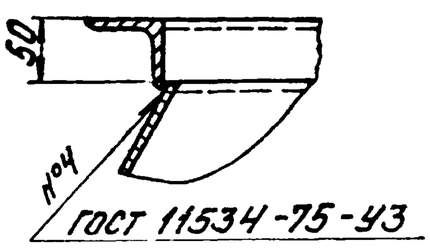

Д-Д
М1:5

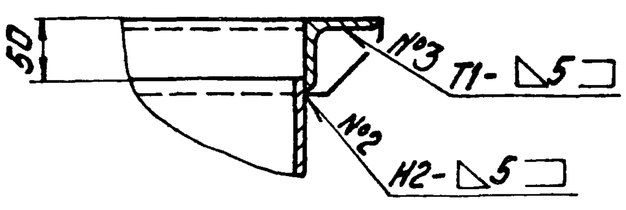

Е-Е
М1:5 повернуто

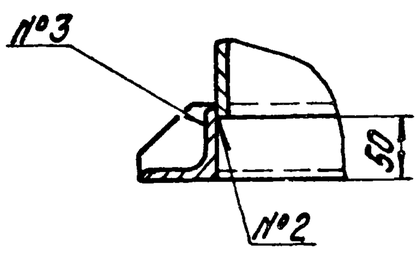

Поз.7
М1:2

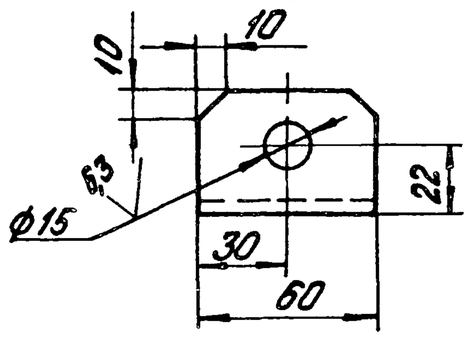

1* Размеры для справок

2 H14, h14, $\pm \frac{IT14}{2}$.

3. Шероховатость поверхностей кромок реза 50

4. Сварные швы по ГОСТ 5264-80, кроме мест, указанных особо.

5. Уголки поз. 7 приварить при сборке тройника по отверстиям в коромысле.

Изм. Лист	№ докум.	Подпись	Дата	14.10.04.000СБ			
Разраб.	Кузьмина			Корпус тройника Сборочный чертеж	Лит.	Масса	Масшт.
Пров.	Брацило					200	1:10
					Лист	Листов 1	
Н. контр.	Самсонова				ЛАТГИПРОПРОМ		
Утв.	Шнайдер						

Копировал: Дубкова

Формат А2

Типовой проект 903-1-224.86 Альбом 10.4

Инв. № подл. | Подпись и дата | Взам. инв. №

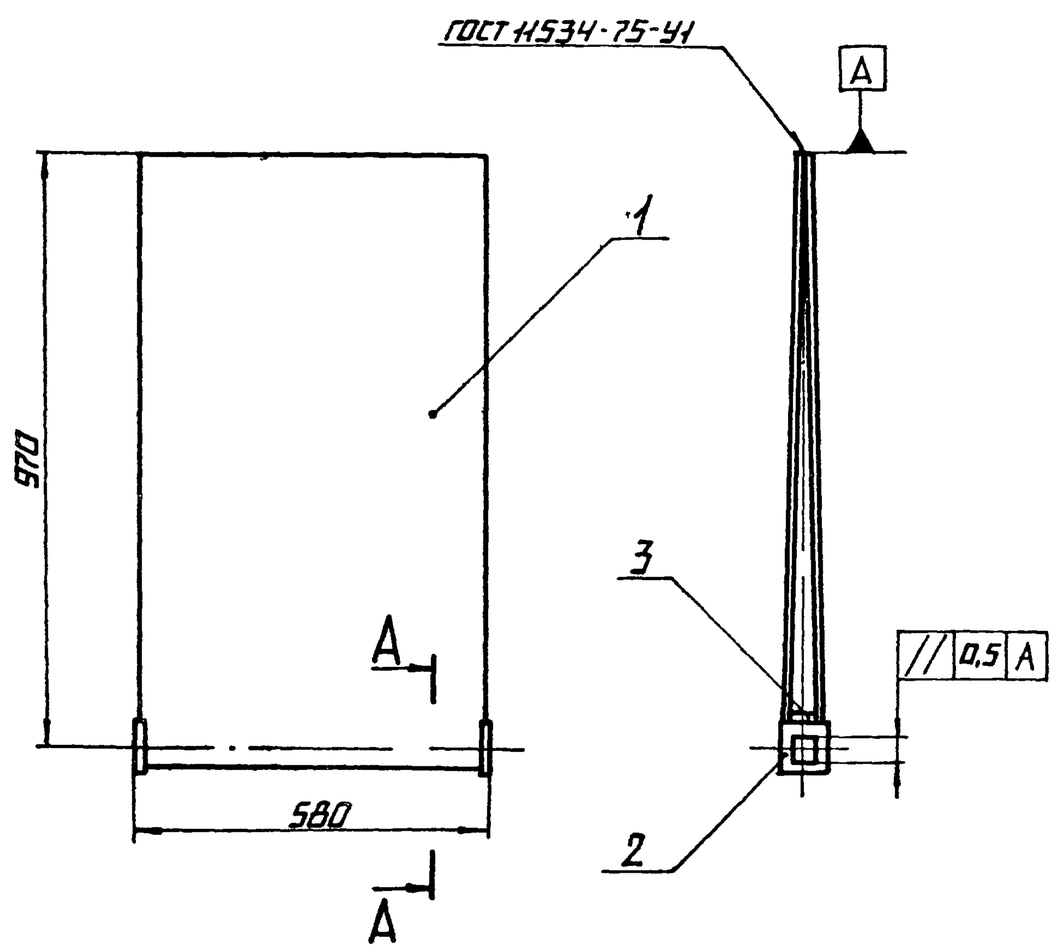

А-А
М1:2

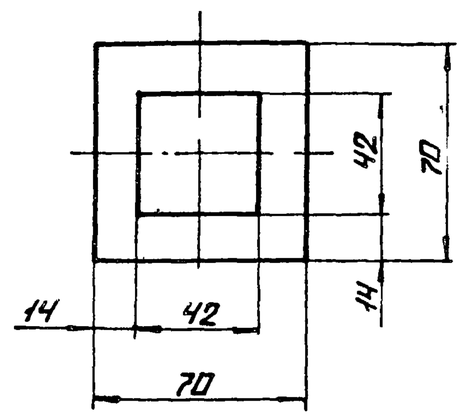

поз. 2
М1:2

1. Н14; h14; $\pm\frac{IT14}{2}$.

2. Шероховатость поверхностей кромок реза $\sqrt{50}$.

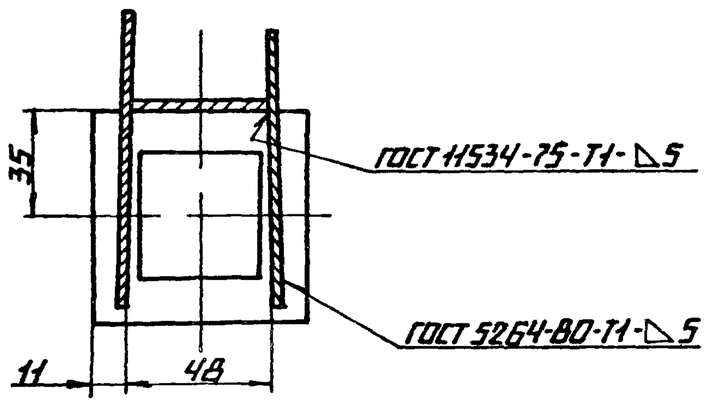

					14.10.05.000СБ		
Изм.	Лист	№ докум.	Подпись	Дата	Шибер	Лит.	Масса: 56 / Масштаб: 1:10
Разраб.		Кузьмина				Лист	Листов 1
Пров.		Брацило			Сборочный чертеж		
Т.контр.						ЛАТГИПРОПРОМ	
Н.контр.		Самсонова					
Утв.		Шнандер					

Копировал

Формат А3

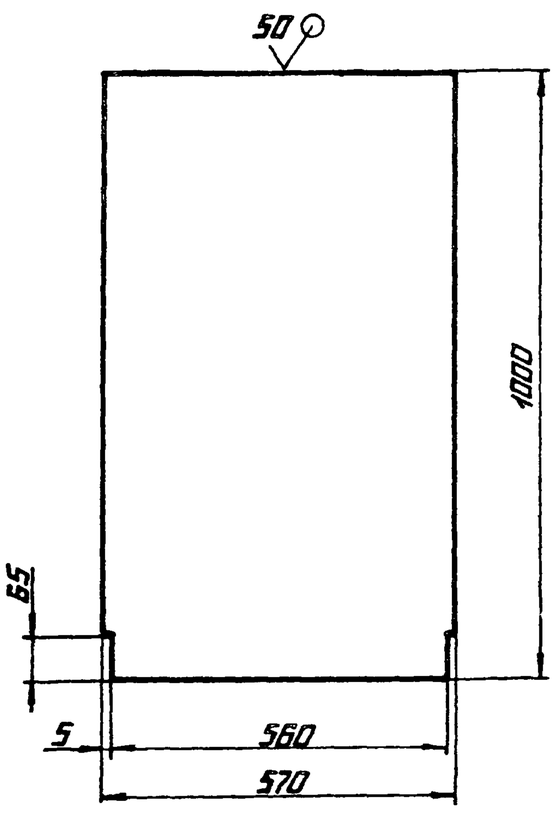

Неуказанные предельные отклонения размеров: Н14; h14; $\pm\frac{IT14}{2}$

					14.10.05.001		
Изм.	Лист	№ докум.	Подпись	Дата	Лист	Лит.	Масса: 27 / Масштаб: 1:10
Разраб.		Кузьмина				Лист	Листов 1
Пров.							
Т.контр.							
Н.контр.		Самсонова			Лист 6-ПН-6 ГОСТ 19903-74 / ВСТ3СП ГОСТ 14637-79	ЛАТГИПРОПРОМ	
Утв.							

Копировал

Формат А4

Альбом 10.4 — Типовой проект 903-1-224.86

Инв. № подл. | Подпись и дата | Взам. инв. № | Инв. № дубл. | Подпись и дата

Формат	Зона	Поз.	Обозначение	Наименование	Кол.	Примечание
				Документация		
А3			14.10.05.000СБ	Сборочный чертеж		
				Детали		
А4		1	14.10.05.001	Лист	2	
Б4		2	14.10.05.002	Лист		
				Лист 6-ПН-10 ГОСТ 19903-74 / ВСТ3СП ГОСТ 14637-79	2	0,25 кг
Б4		3	14.10.05.003	Лист		
				Лист 6-ПН-6 ГОСТ 19903-74 / ВСТ3СП ГОСТ 14637-79		
				40h14×580h14	1	1,1 кг

					14.10.05.000		
Изм.	Лист	№ докум.	Подпись	Дата	Шибер	Лит.	Листов: 1
Разраб.		Кузьмина				Лист	
Пров.		Брацило					
Н.контр.		Самсонова				ЛАТГИПРОПРОМ	
Утв.		Шнандер					

Копировал

Формат А4

14.11.00.000СБ

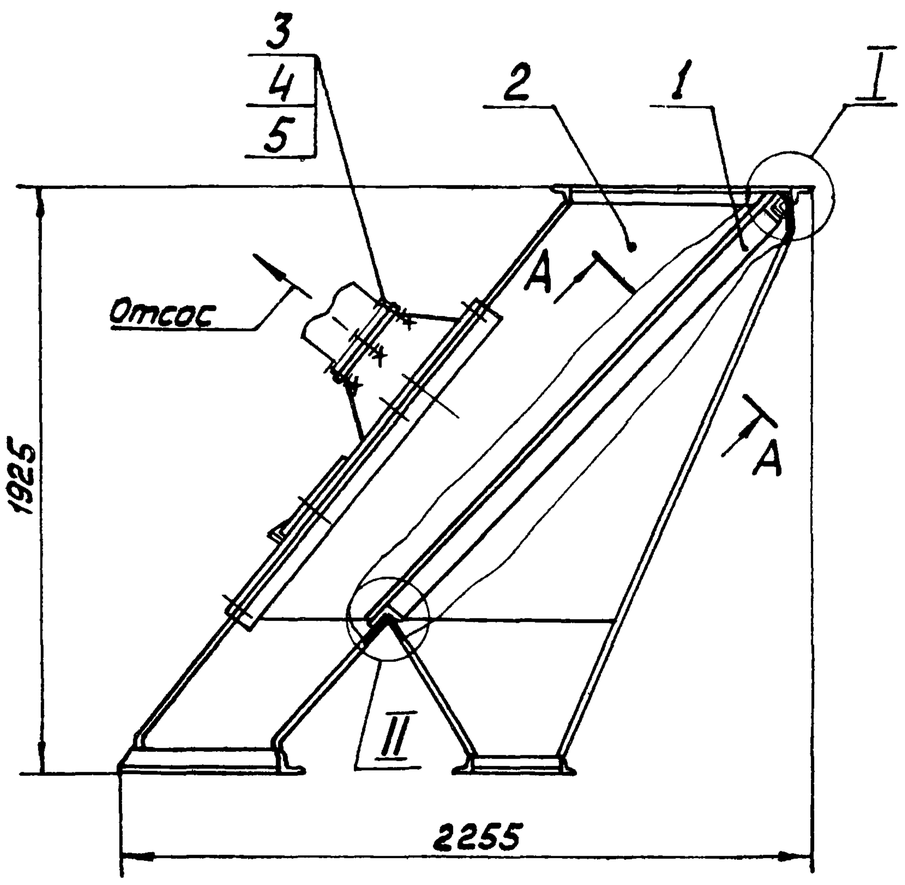

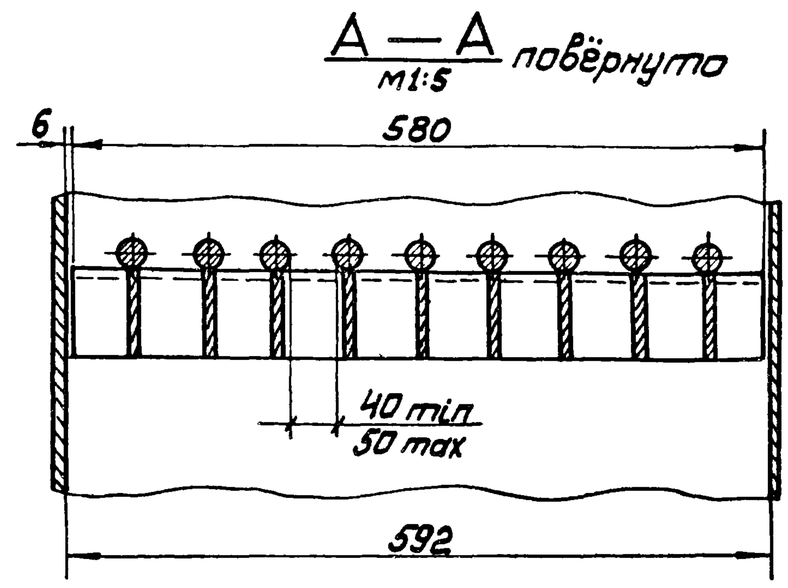

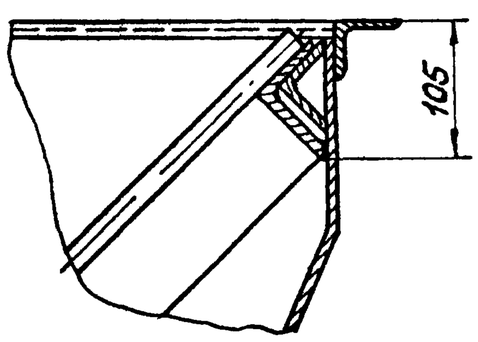

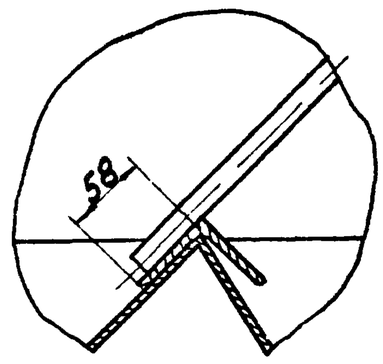

Размеры для справок

Изм	Лист	№ докум.	Подп.	Дата	14.11.00.000СБ			
Разраб.		Кузьмина			Грохот колосниковый с коробом. Сборочный чертёж.	Лит	Масса 405	Масштаб 1:20
Пров.		Брацило				Лист	Листов 1	
Т. контр.						ЛАТГИПРОПРОМ		
Н. контр.		Самсонова						
Утв.		Шнайдер						

Копировал Мака Формат А3

Альбом 10.4 Типовой проект 903-1-224.86

Форм.	Зона	Поз.	Обозначение	Наименование	Кол.	Примечание
				Документация		
А2			14.11.01.000СБ	Сборочный чертёж		
				Детали		
Б4		1	14.11.01.001	Колосник		
				Круг $\frac{В20\ ГОСТ\ 2590-71}{Ст3сп\ ГОСТ\ 535-79}$	9	4,9кг
Б4		2	14.11.01.002	Полка		
				Уголок $\frac{Б\text{-}75\times75\times8\ ГОСТ\ 8509\text{-}72}{В\ Ст3сп\ ГОСТ\ 535\text{-}79}$	2	5,2кг
Б4		3	14.11.01.003	Ребро		
				Полоса $\frac{Б\text{-}6\times75\ ГОСТ\ 103\text{-}76}{В\ Ст3сп\ ГОСТ\ 535\text{-}79}$	9	6,5кг
Б4		4	14.11.01.004	Связь		
				Полоса $\frac{Б\text{-}6\times75\ ГОСТ\ 103\text{-}76}{В\ Ст3сп\ ГОСТ\ 535\text{-}79}$	1	2,0кг

Изм	Лист	№ докум.	Подп.	Дата	14.11.01.000			
Разраб.		Кузьмина			Грохот колосниковый	Лит	Лист	Листов 1
Пров.		Брацило				ЛАТГИПРОПРОМ		
Н. контр.		Самсонова						
Утв.		Шнайдер						

Копировал Мака Формат А4

Альбом 10.4 Типовой проект 903-1-224.86

Форм.	Зона	Поз.	Обозначение	Наименование	Кол.	Примечание
				Документация		
А3			14.11.00.000СБ	Сборочный чертёж		
				Сборочные единицы		
А4		1	14.11.01.000	Грохот колосниковый	1	
А4		2	14.11.02.000	Короб колосникового грохота	1	
				Стандартные изделия		
		3		Болт М10-6g×35.36.016 ГОСТ 7798-70	4	
		4		Гайка М10.4.016 ГОСТ 5915-70	4	
		5		Шайба 10.02.016 ГОСТ 11371-78	4	

Изм	Лист	№ докум.	Подп.	Дата	14.11.00.000			
Разраб.		Кузьмина			Грохот колосниковый с коробом	Лит	Лист	Листов 1
Пров.		Брацило				ЛАТГИПРОПРОМ		
Н. контр.		Самсонова						
Утв.		Шнайдер						

Копировал Мака Формат А4

Инв. № подл. | Подп. и дата | Взам. инв. № | Инв. № дубл. | Подп. и дата

14.11.01.000СБ

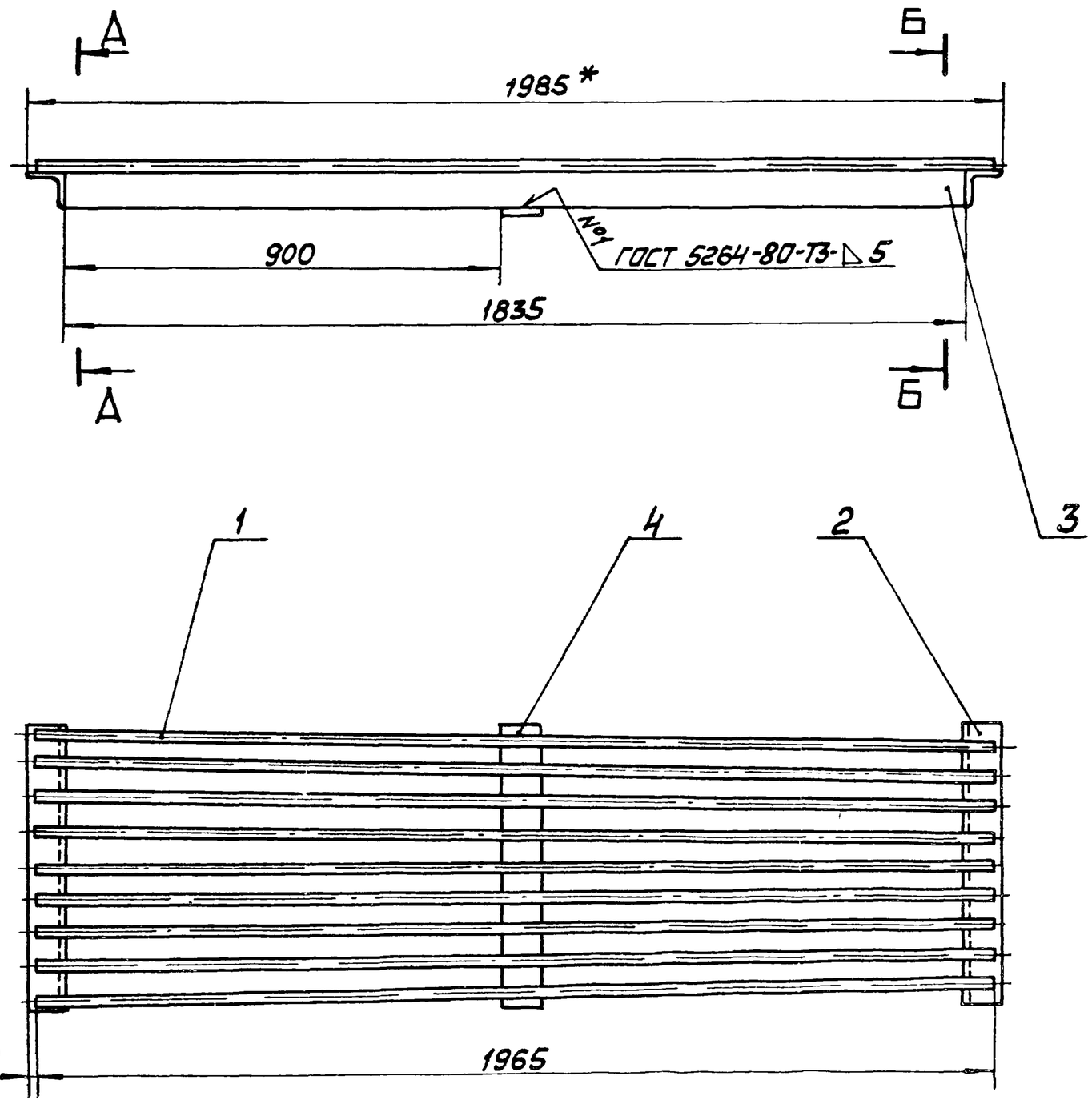

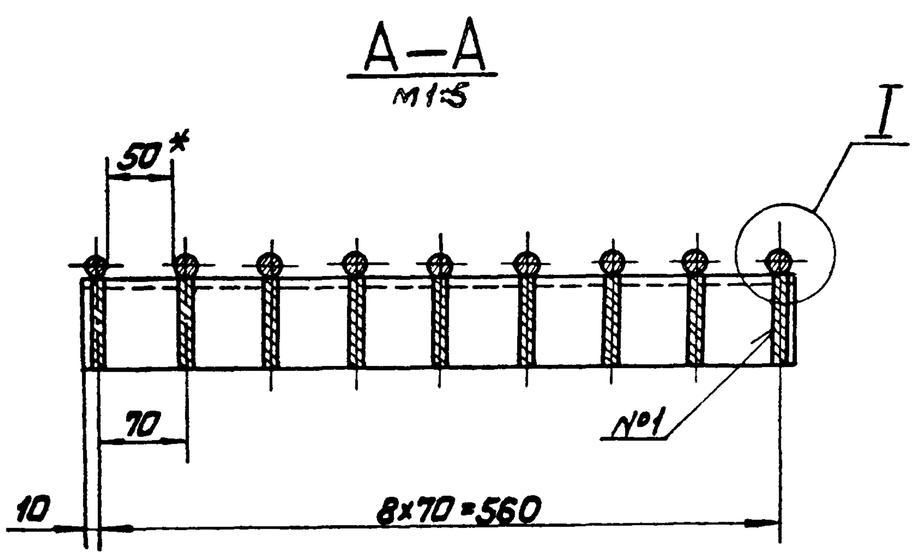

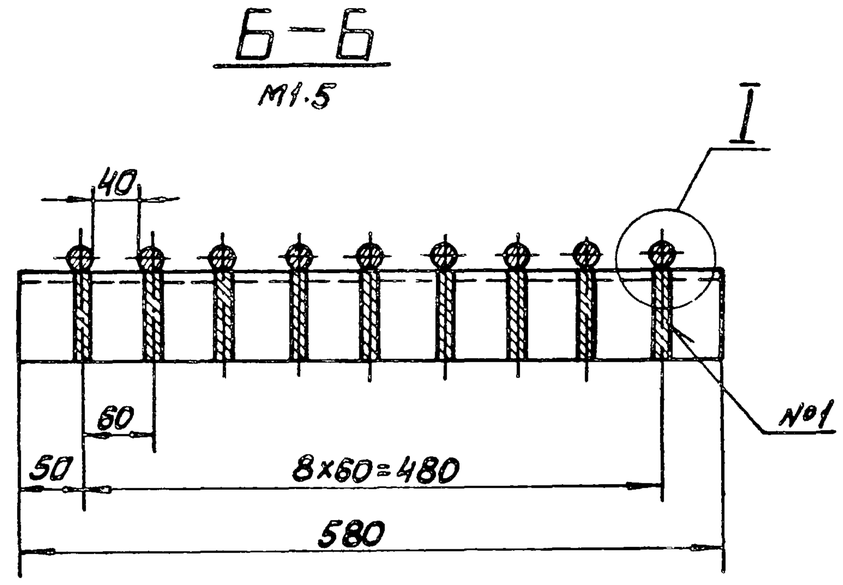

1. *Размеры для справок.
2. $H14, h14 \pm \frac{IT14}{2}$
3. Шероховатость поверхностей кромок реза: $\sqrt{50}$

Шов нестандартный

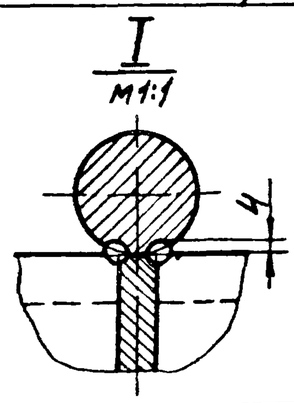

Характеристика шва

Шов соединения без скоса кромок, двухсторонний, выполняемый ручной дуговой сваркой по контуру примыкания деталей

Изм	Лист	№ докум.	Подп.	Дата	14.11.01.000СБ			
Разраб.		Кузьмина			Грохот колосниковый Сборочный чертёж	Лит.	Масса 118	Масштаб 1:10
Пров.		Брацило				Лист	Листов 1	
Т.контр.						ЛАТГИПРОПРОМ		
Н.контр.		Самсонова						
Утв.		Шнайдер						

Копировал

Формат А2

Типовой проект 903-1-224.86 Альбом 104

Инв. № подл. | Подп. и дата | Взам. инв. № | Инв. № дубл. | Подп. и дата

14.11.02.001

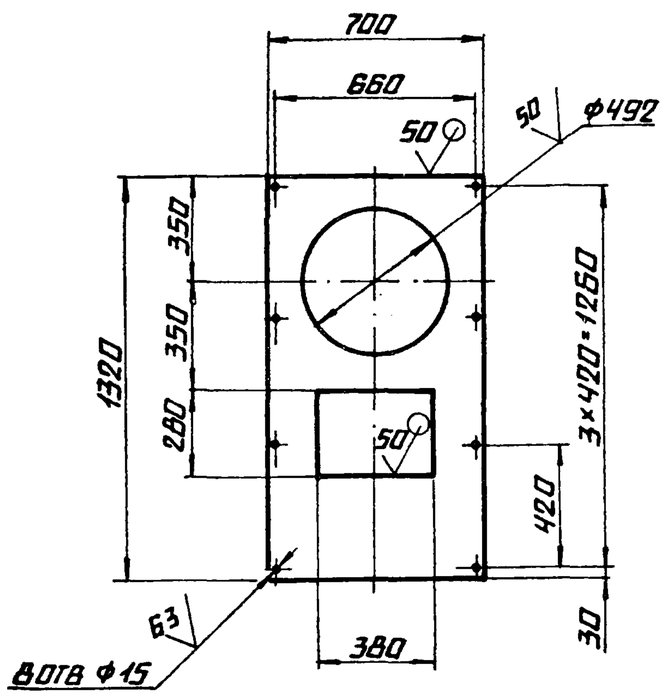

Неуказанные предельные отклонения размеров: h14, H14, $\pm\frac{IT14}{2}$.

Изм.	Лист	N° докум.	Подпись	Дата	14.11.02.001		
Разраб.	Кузьмина				Крышка	Лит.	Масса 19,7 / Масштаб 1:20
Пров.						Лист	Листов 1
Т.контр.							
Н.контр.	Самсонова				Лист 6-ПН-4 ГОСТ 19903-74 / ВСТ3СП ГОСТ 14637-79	Латгипропром	
Утв.							

Копировал А2 Формат А4

Формат	Зона	Поз.	Обозначение	Наименование	Кол.	Примечание
Б4		16	14.11.02.015	Опора		
				Уголок Б-50×50×5 ГОСТ 8509-72 / ВСТ3СП ГОСТ 535-79		
				L=550 h14	1	21 кг
Б4		17	14.11.02.016	Стенка		
				Лист Б-ПН-4 ГОСТ 19903-74 / ВСТ3СП ГОСТ 14637-79		
				592 h14×480 h14	1	8,92 кг
Б4		18	14.11.02.017	Уголок		
				Уголок Б-50×50×5 ГОСТ 8509-72 / ВСТ3СП ГОСТ 535-79	2	1,13 кг
Б4		19	14.11.02.018	Уголок		
				Уголок Б-50×50×5 ГОСТ 8509-72 / ВСТ3СП ГОСТ 535-79	2	2,83
				Стандартные изделия		
		20		Болт М12-6g×35 36 016 ГОСТ 7798-70	8	
		21		Гайка М12 4 016 ГОСТ 5915-70	8	
		22		Шайба 12 02 016 ГОСТ 11371-78	8	

14.11.02.000 Лист 2

Копировал А2 Формат А4

14.11.02.002

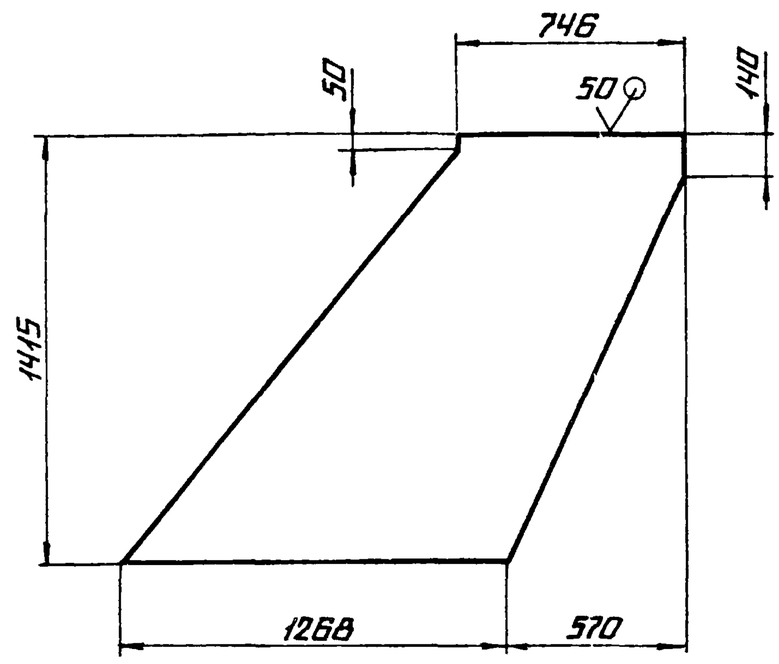

Неуказанные предельные отклонения размеров: h14; $\pm\frac{IT14}{2}$

Изм.	Лист	N° докум.	Подпись	Дата	14.11.02.002		
Разраб.	Кузьмина				Стенка	Лит.	Масса 45,2 / Масштаб 1:20
Пров.						Лист	Листов 1
Т.контр.							
Н.контр.	Самсонова				Лист 6-ПН-4 ГОСТ 19903-74 / ВСТ3СП ГОСТ 14637-79	Латгипропром	
Утв.							

Копировал А2 Формат А4

Формат	Зона	Поз.	Обозначение	Наименование	Кол.	Примечание
				Документация		
А2			14.11.02.000 СБ	Сборочный чертеж		
				Сборочные единицы		
А4		1	14.08.01.100	Дверца	1	
				Детали		
А4		2	14.11.02.001	Крышка	1	
А4		3	14.11.02.002	Стенка	2	
А4		4	14.11.02.003	Стенка	1	
А4		5	14.11.02.004	Стенка	1	
			-01	Стенка	1	
А4		6	14.11.02.005	Стенка	1	
А4		7	14.11.02.006	Стенка	2	
А4		8	14.11.02.007	Стенка	1	
А4		9	14.11.02.008	Стенка	1	
А4		10	14.11.02.009	Патрубок	1	
А4		11	14.11.02.010	Уголок	2	
А4		12	14.11.02.011	Уголок	2	
			-01	Уголок	2	
А4		13	14.11.02.012	Уголок	1	
			-01	Уголок	1	
А4		14	14.11.02.013	Уголок	1	
А4		15	14.11.02.014	Фланец	1	

Изм.	Лист	N° докум.	Подпись	Дата	14.11.02.000		
Разраб.	Кузьмина				Короб колосникового грохота	Лит.	Лист 1 / Листов 2
Пров.	Брацило					Латгипропром	
Н.контр.	Самсонова						
Утв.	Шнайдер						

Копировал А2 Формат А4

Типовой проект 903-1-224.86 Альбом 10.4

14.11.02.000СБ

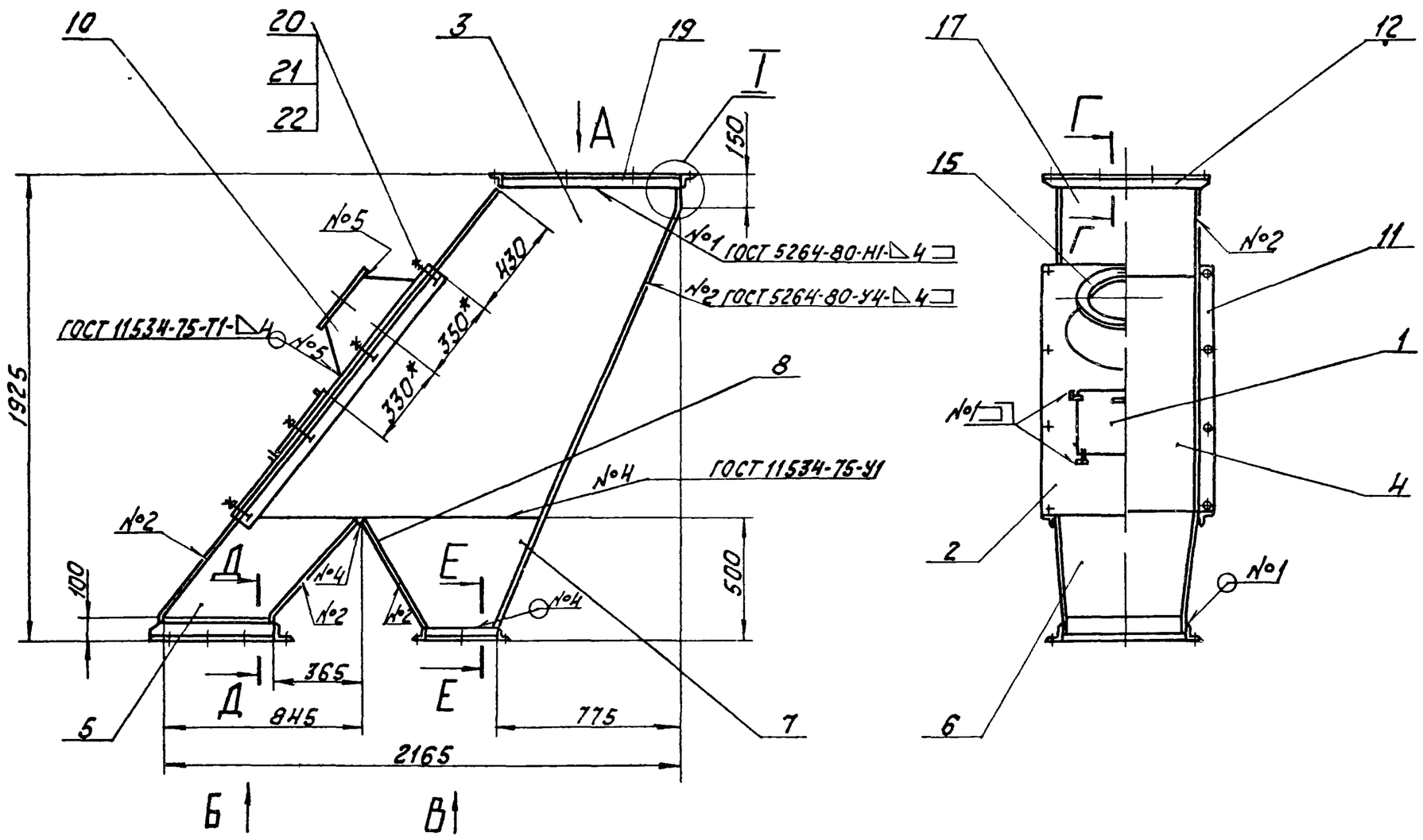

Вид А
М 1:10

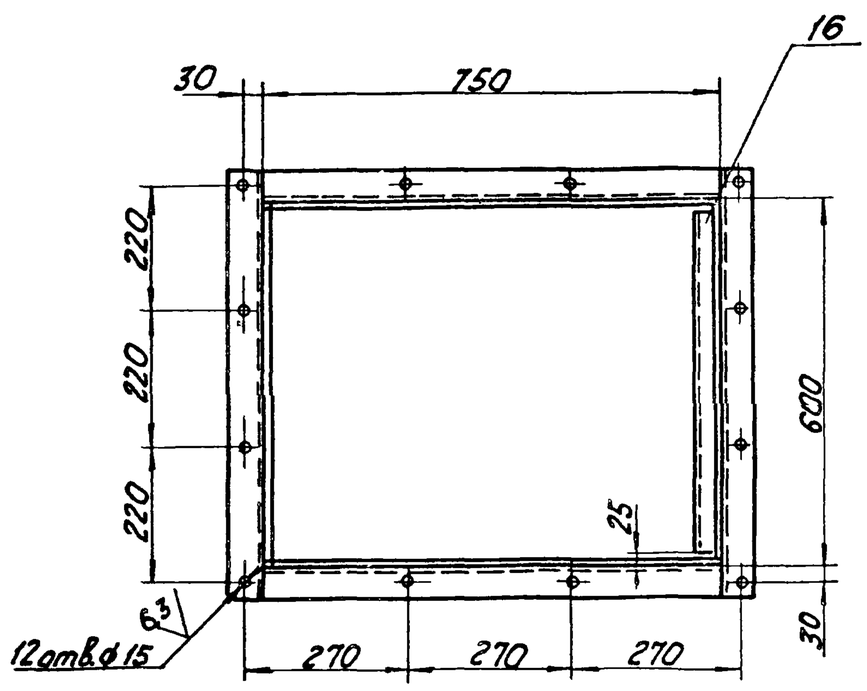

Вид Б
М 1:10

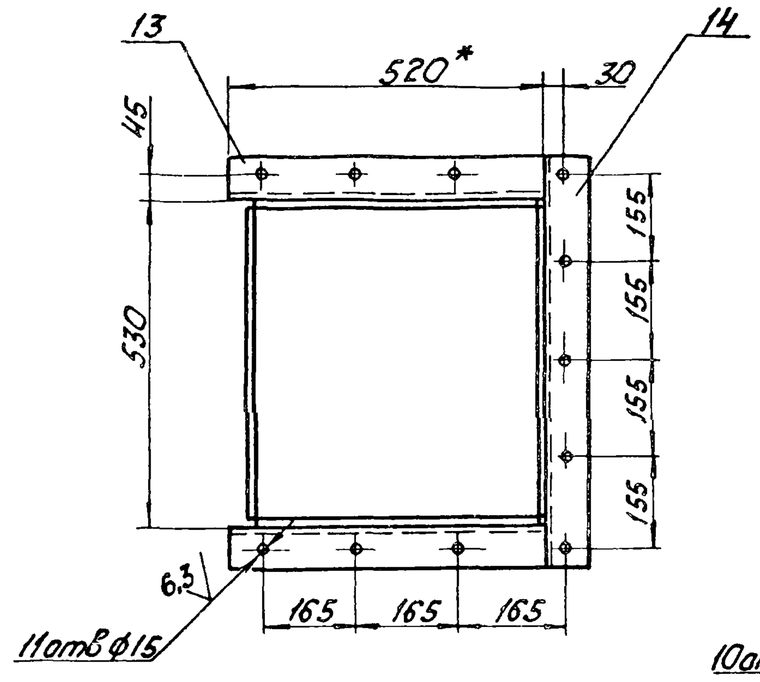

Вид В
М 1:10

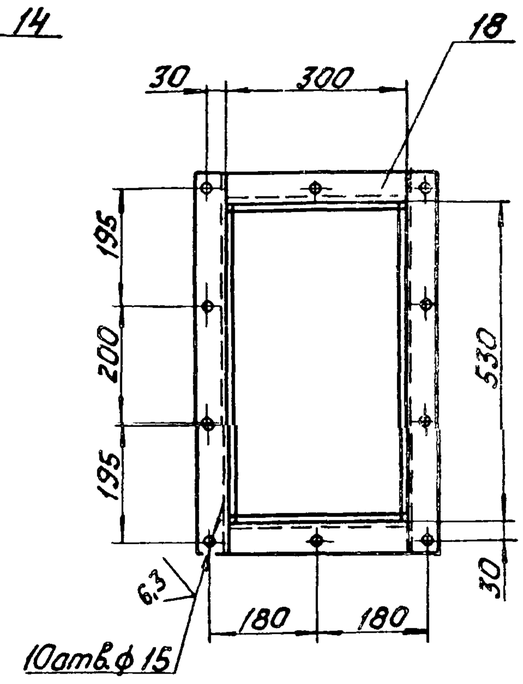

I
М 1:5

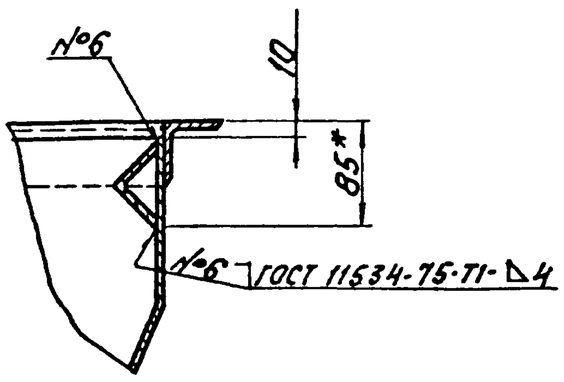

Г-Г
М 1:5

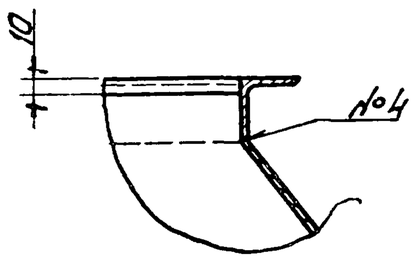

1. * Размеры для справок.

2. $H14$, $h14$, $\pm\frac{IT14}{2}$.

3. Шероховатость поверхностей кромок реза: $\sqrt{50}$

Д-Д
М 1:5

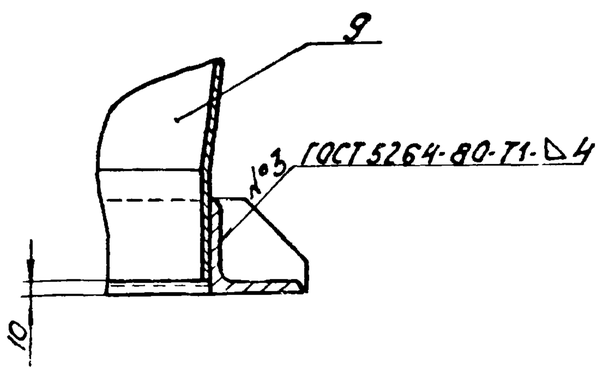

Е-Е
М 1:5

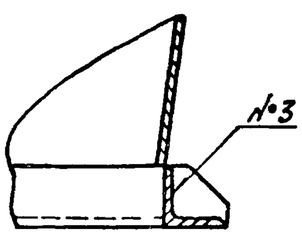

					14.11.02.000СБ		
Изм.	Лист	№ докум.	Подпись	Дата	Короб колосникового грохота. Сборочный чертеж	Лит	Масса 286 / Масштаб 1:20
Разраб.		Кузьмина				Лист	Листов
Пров.		Брацило				ЛАТГИПРОПРОМ	
Т.контр.							
Н.контр.		Самсонова					
Утв.		Шнайдер					

Копировал

Формат А2

Альбом 10.4

Типовой проект 903-1-224.86

Инв.№ подл. | Подпись и дата | Взам.инв.№ | Инв.№ дубл. | Подпись и дата

ТИПОВОЙ ПРОЕКТ 903-1-224.86 АЛЬБОМ 10.4

14.11.02.005

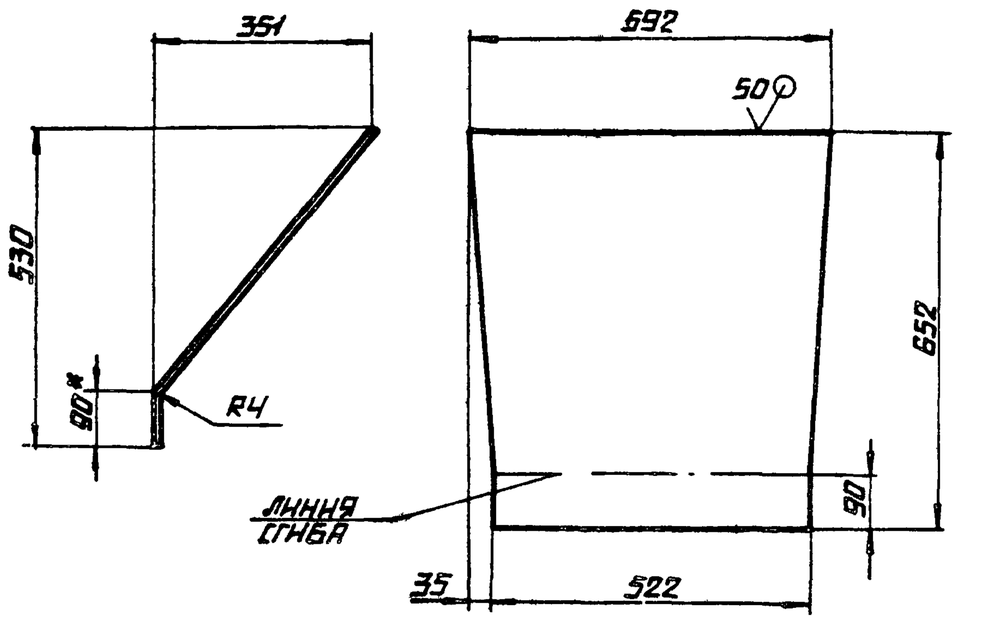

1.* РАЗМЕР ДЛЯ СПРАВОК.

2. $h14, \pm \frac{IT14}{2}$.

					14.11.02.005		
Изм.	Лист	№ докум.	Подпись	Дата			
Разраб.		Кузьмина			Стенка	Лит.	Масса: 11,3 / Масштаб: 1:10
Пров.						Лист	Листов 1
Т.контр.							
Н.контр.		Самсонова			Лист 6-ПН-4 ГОСТ 19903-74 / В Ст3сп ГОСТ 14637-79	Латгипропром	
Утв.							

Копировал Формат А4

ТИПОВОЙ ПРОЕКТ 903-1-224.86 АЛЬБОМ 10.4

14.11.02.006

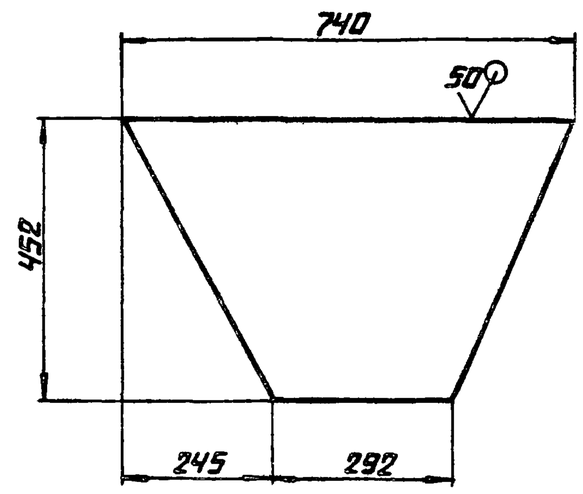

1. НЕУКАЗАННЫЕ ПРЕДЕЛЬНЫЕ ОТКЛОНЕНИЯ РАЗМЕРОВ: $h14, \pm \frac{IT14}{2}$

					14.11.02.006		
Изм.	Лист	№ докум.	Подпись	Дата			
Разраб.		Кузьмина			Стенка	Лит.	Масса: 7,3 / Масштаб: 1:10
Пров.						Лист	Листов 1
Т.контр.							
Н.контр.		Самсонова			Лист 6-ПН-4 ГОСТ 19903-74 / В Ст3сп ГОСТ 14637-79	Латгипропром	
Утв.							

Копировал Формат А4

ТИПОВОЙ ПРОЕКТ 903-1-224.86 АЛЬБОМ 10.4

14.11.02.004

14.11.02 004-ИЗОБРАЖЕНО

14.11 02 004-01-ЗЕРКАЛЬНОЕ ОТРАЖЕНИЕ

РАЗВЕРТКА

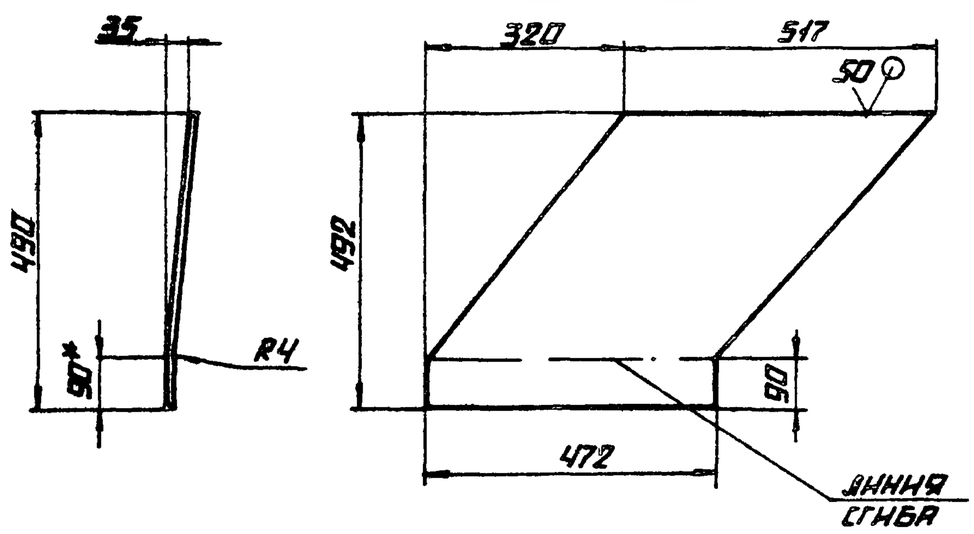

1.* РАЗМЕР ДЛЯ СПРАВОК

2. $h14, \pm \frac{IT14}{2}$.

					14.11.02.004		
Изм.	Лист	№ докум.	Подпись	Дата			
Разраб.		Кузьмина			Стенка	Лит.	Масса: 8,6 / Масштаб: 1:10
Пров.						Лист	Листов 1
Т.контр.							
Н.контр.		Самсонова			Лист 6-ПН-4 ГОСТ 19903-74 / В Ст3сп ГОСТ 14637-79	Латгипропром	
Утв.							

Копировал Формат А4

ТИПОВОЙ ПРОЕКТ 903-1-224.86 АЛЬБОМ 10.4

14.11.02.003

РАЗВЕРТКА

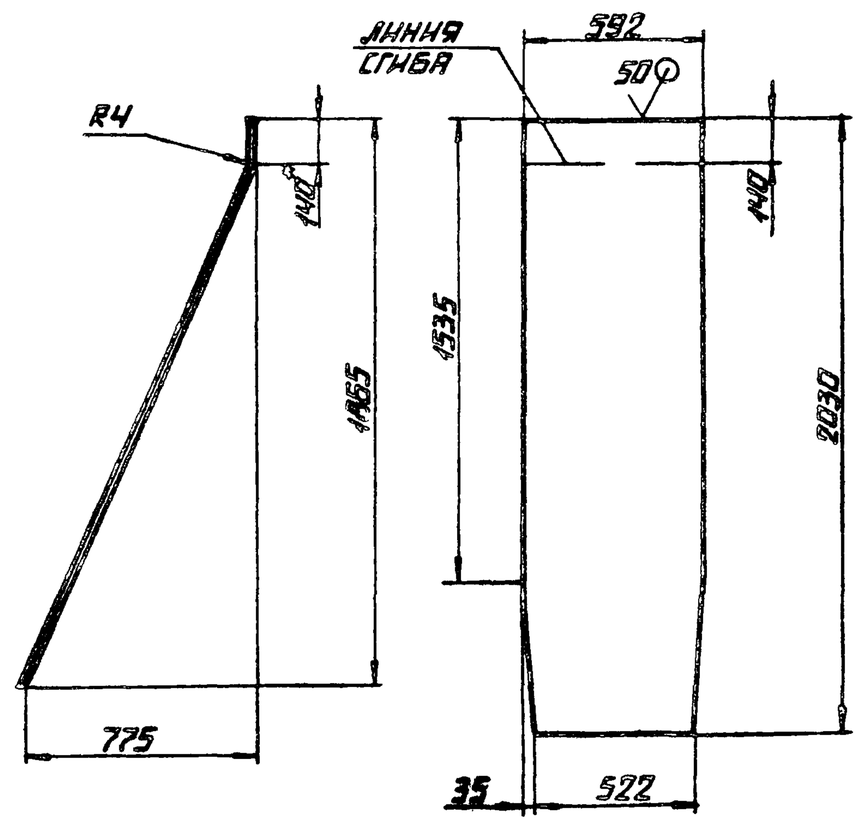

1.* РАЗМЕР ДЛЯ СПРАВОК.

2. $h14, \pm \frac{IT14}{2}$

					14.11.02.003		
Изм.	Лист	№ докум.	Подпись	Дата			
Разраб.		Кузьмина			Стенка	Лит.	Масса: 37,2 / Масштаб: 1:20
Пров.						Лист	Листов 1
Т.контр.							
Н.контр.		Самсонова			Лист 6-ПН-4 ГОСТ 19903-74 / В Ст3сп ГОСТ 14637-79	Латгипропром	
Утв.							

Копировал Формат А4

Инв. № подл. | Подпись и дата | Взам. инв. № | Инв. № дубл. | Подпись и дата

Альбом 104

Типовой проект 903-1-224.86

14.11.02.009

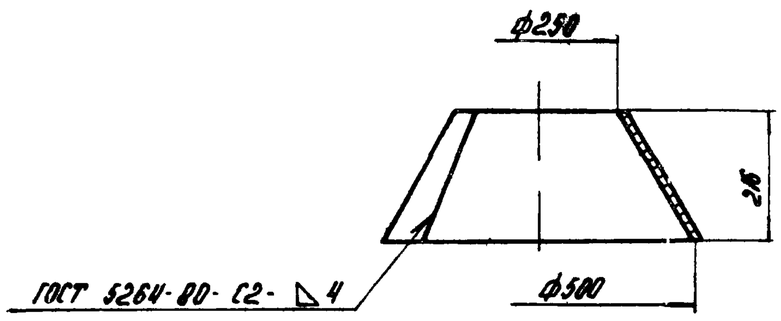

Развертка

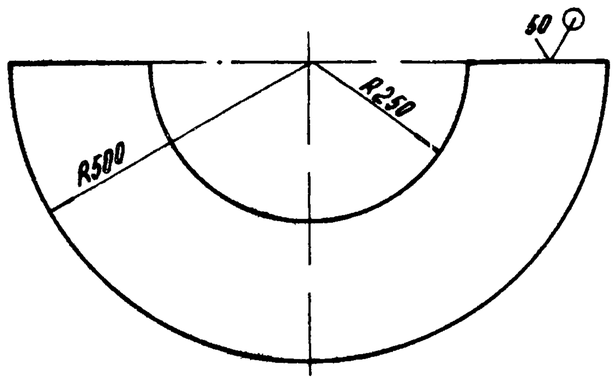

Неуказанные предельные отклонения размеров: $H14, h14 \pm \frac{IT14}{2}$.

Изм. Лист	№ докум.	Подпись	Дата	14.11.02.009			
Разраб.	Кузьмина			Патрубок	Лит	Масса 9,25	Масштаб 1:10
Пров.					Лист	Листов 1	
Т.контр.				Лист Б-ПН-4 ГОСТ 19903-74 / ВСт3сп ГОСТ 14637-79	ЛАТГИПРОПРОМ		
Н.контр.	Самсонова						
Утв							

Копировал

Формат А4

Альбом 104

Типовой проект 903-1-224.86

14.11.02.010

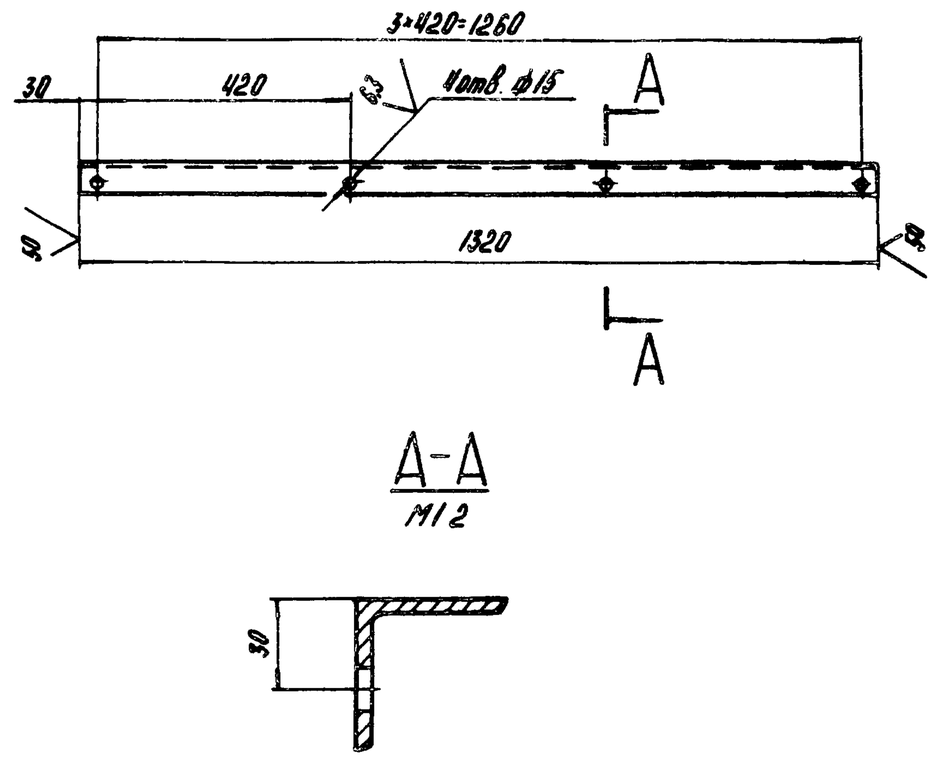

Неуказанные предельные отклонения размеров: $H14, h14 \pm \frac{IT14}{2}$

Изм Лист	№ докум	Подпись	Дата	14.11.02.010			
Разраб	Кузьмина			Уголок	Лит	Масса 5	Масштаб 1:10
Пров					Лист	Листов 1	
Т контр				Уголок Б-50×50×5 ГОСТ 8509-72 / ВСт3сп ГОСТ 535-79	ЛАТГИПРОПРОМ		
Н контр	Самсонова						
Утв							

Копировал

Формат А4

Альбом 104

Типовой проект 903-1-224.86

14.11.02.008

Развертка

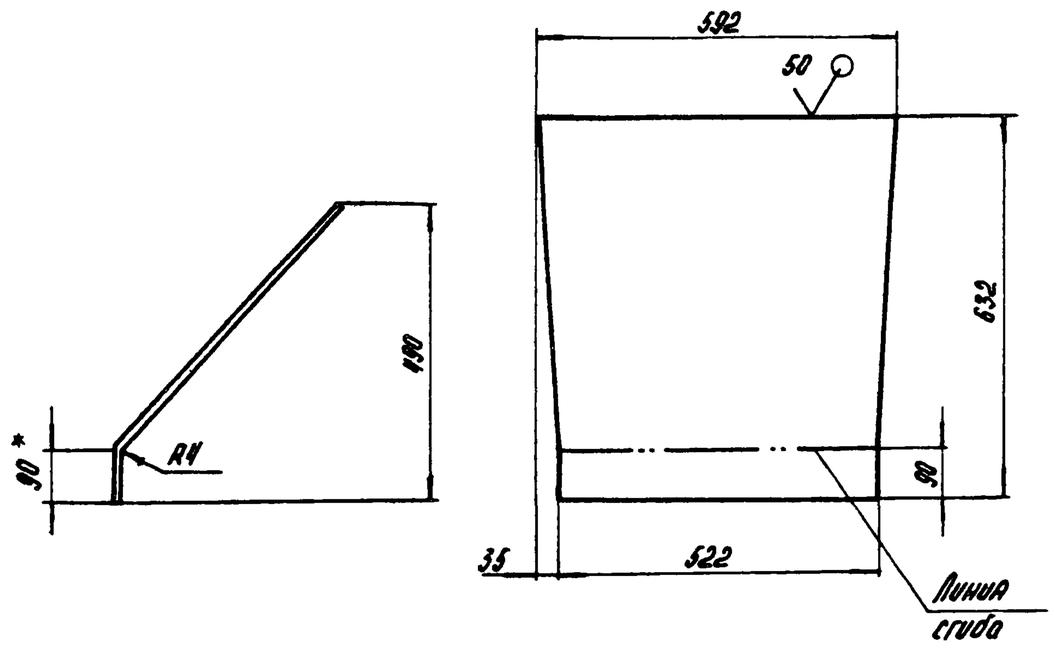

1.* Размер для справок

2. $h14, \pm \frac{IT14}{2}$.

Изм Лист	№ докум.	Подпись	Дата	14.11.02.008			
Разраб	Кузьмина			Стенка	Лит	Масса 12,5	Масштаб 1:10
Пров					Лист	Листов 1	
Т.контр				Лист Б-ПН-4 ГОСТ 19903-74 / ВСт3сп ГОСТ 14637-79	ЛАТГИПРОПРОМ		
Н.контр.	Самсонова						
Утв							

Копировал

Формат А4

Альбом 104

Типовой проект 903-1-224.86

14.11.02.007

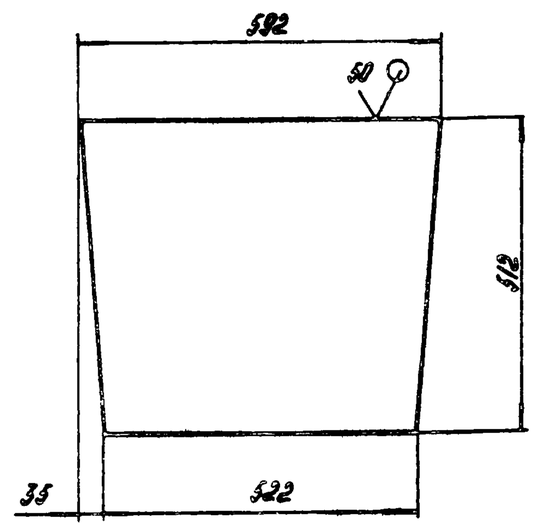

Неуказанные предельные отклонения размеров: $h14 \pm \frac{IT14}{2}$.

Изм Лист	№ докум	Подпись	Дата	14.11.02.007			
Разраб	Кузьмина			Стенка	Лит	Масса 9,0	Масштаб 1:10
Пров					Лист	Листов 1	
Т контр				Лист Б-ПН-4 ГОСТ 19903-74 / ВСт3сп ГОСТ 14637-79	ЛАТГИПРОПРОМ		
Н контр	Самсонова						
Утв							

Копировал

Формат А4

ТИПОВОЙ ПРОЕКТ 903-1-224.86 АЛЬБОМ 10.4

14.11.02.013

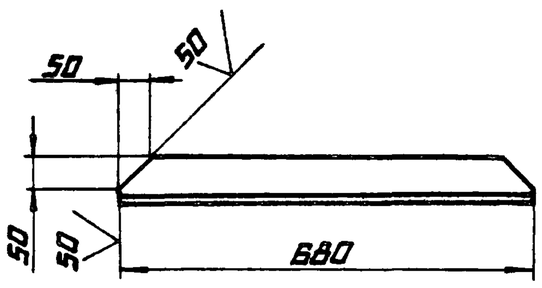

Неуказанные предельные отклонения размеров: $h14, \pm \frac{IT14}{2}$.

Изм.	Лист	№ докум.	Подпись	Дата	14.11.02.013		
Разраб.		Кузьмина			Уголок	Лит.	Масса: 6,2 / Масштаб: 1:10
Пров.						Лист	Листов 1
Т.контр.							
Н.контр.		Самсонова			Уголок $\frac{Б\text{-}75\times75\times8\ ГОСТ\ 8509\text{-}72}{ВСт3сп\ ГОСТ\ 535\text{-}79}$	ЛАТГИПРОПРОМ	
Утв.							

Копировал Формат А4

ТИПОВОЙ ПРОЕКТ 903-1-224.86 АЛЬБОМ 10.4

14.11.02.014

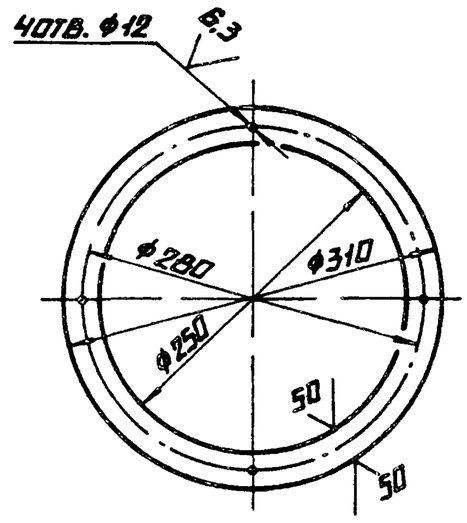

Неуказанные предельные отклонения размеров: $H14, h14, \pm \frac{IT14}{2}$.

Изм.	Лист	№ докум.	Подпись	Дата	14.11.02.014		
Разраб.		Кузьмина			Фланец	Лит.	Масса: 0,83 / Масштаб: 1:5
Пров.						Лист	Листов 1
Т.контр.							
Н.контр.		Самсонова			Лист $\frac{Б\text{-}ПН\text{-}4\ ГОСТ\ 19903\text{-}74}{ВСт3сп\ ГОСТ\ 14637\text{-}79}$	ЛАТГИПРОПРОМ	
Утв.							

Копировал Формат А4

ТИПОВОЙ ПРОЕКТ 903-1-224.86 АЛЬБОМ 10.4

14.11.02.012

14.11.02.012 - изображено

14.11.02.012-01 - зеркальное отражение

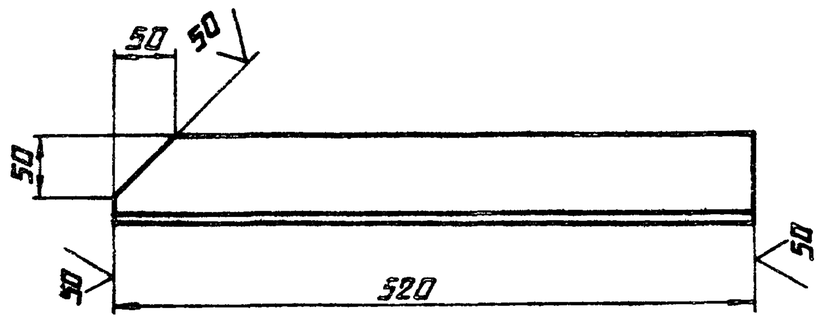

Неуказанные предельные отклонения размеров: $h14, \pm \frac{IT14}{2}$.

Изм.	Лист	№ докум.	Подпись	Дата	14.11.02.012		
Разраб.		Кузьмина			Уголок	Лит.	Масса: 4,7 / Масштаб: 1:5
Пров.						Лист	Листов 1
Т.контр.							
Н.контр.		Самсонова			Уголок $\frac{Б\text{-}75\times75\times6\ ГОСТ\ 8509\text{-}72}{ВСт3сп\ ГОСТ\ 535\text{-}79}$	ЛАТГИПРОПРОМ	
Утв.							

Копировал Формат А4

ТИПОВОЙ ПРОЕКТ 903-1-224.86 АЛЬБОМ 10.4

14.11.02.011

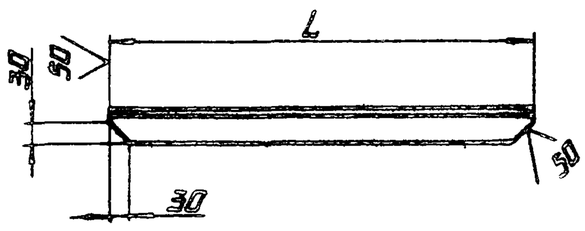

Обозначение	L, мм	Масса, кг
14.11.02.011	630	2,38
-01	700	2,64

Неуказанные предельные отклонения размеров: $h14, \pm \frac{IT14}{2}$.

Изм.	Лист	№ докум.	Подпись	Дата	14.11.02.011		
Разраб.		Кузьмина			Уголок	Лит.	Масса: см. табл. / Масштаб: —
Пров.						Лист	Листов 1
Т.контр.							
Н.контр.		Самсонова			Уголок $\frac{Б\text{-}50\times50\times5\ ГОСТ\ 8509\text{-}72}{ВСт3сп\ ГОСТ\ 535\text{-}79}$	ЛАТГИПРОПРОМ	
Утв.							

Копировал Формат А4

14.12.00.000СБ

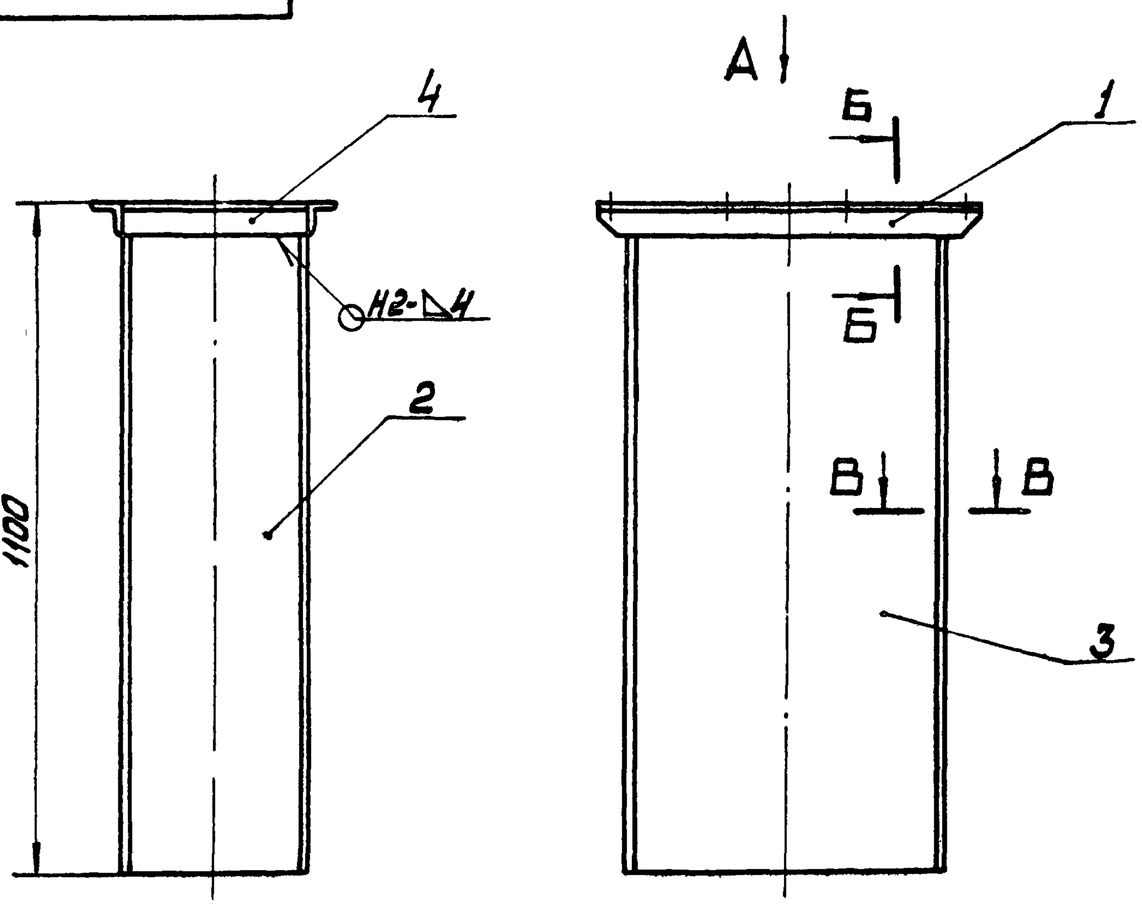

Вид А

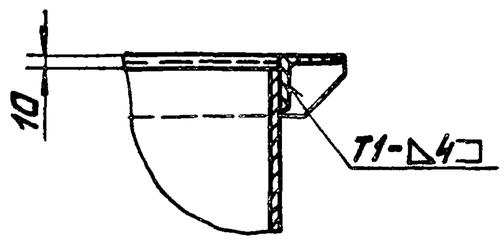

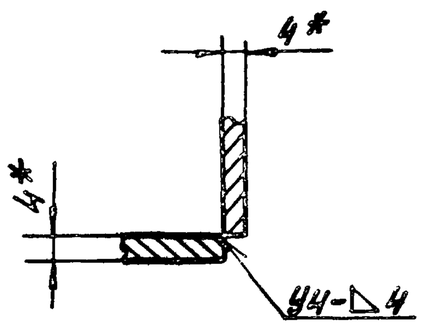

1 *Размеры для справок.
2. Неуказанные предельные отклонения размеров: $H14, h14 \pm \frac{IT14}{2}$.
3. Шероховатость поверхностей кромок реза $\sqrt{50}$.
4 Сварные швы по ГОСТ 5264-80.

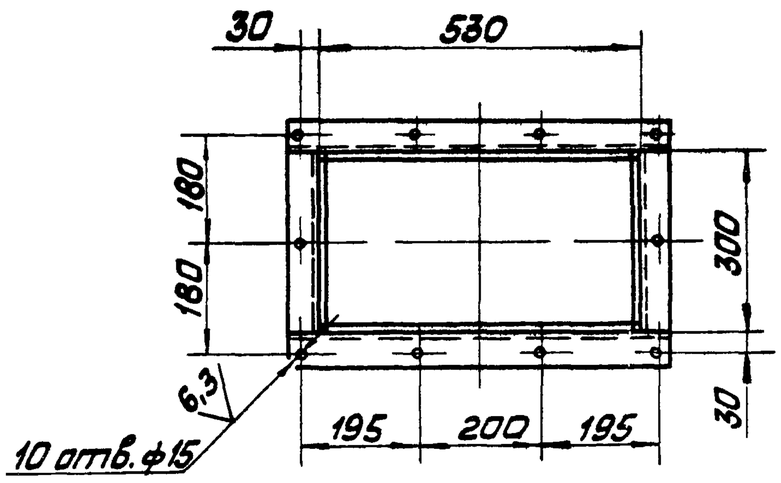

Изм.	Лист	№ докум.	Подп.	Дата	14.12.00.000 СБ			
Разраб.		Кузьмина			Воронка	Лит.	Масса	Масштаб
Пров.		Брацило			Сборочный чертёж		65	1:10
Т.контр.						Лист	Листов 1	
Н.контр.		Самсонова				ЛАТГИПРОПРОМ		
Утв.		Шнайдер						

Копировал ... Формат А3

Типовой проект 903-1-224/86 Альбом 10.4

14.12.00.001

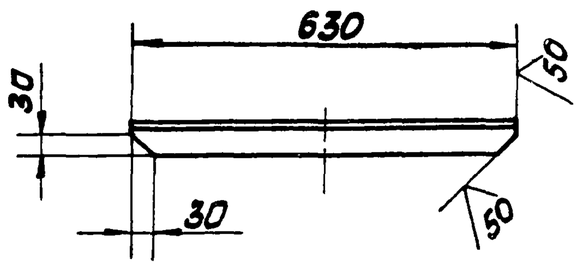

Неуказанные предельные отклонения размеров: $h14 \pm \frac{IT14}{2}$

Изм.	Лист	№ докум.	Подп.	Дата	14.12.00.001			
Разраб.		Кузьмина			Уголок	Лит.	Масса	Масштаб
Пров.							2,4	1:10
Т.контр.						Лист	Листов 1	
Н.контр.		Самсонова			Уголок Б-50×50×5 ГОСТ 8509-72 / ВСт3сп ГОСТ 535-79	ЛАТГИПРОПРОМ		
Утв.								

Копировал ... Формат А4

Типовой проект 903-1-224/86 Альбом 10.4

Форм.	Зона	Поз.	Обозначение	Наименование	Кол.	Примечание
				Документация		
А3			14.12.00.000СБ	Сборочный чертёж		
				Детали		
А4		1	14.12.00.001	Уголок	2	
Б4		2	14.12.00.002	Стенка		
				Лист Б-ПН-4 ГОСТ 19903-74 / ВСт3сп ГОСТ 14637-79		
				292 h14 × 1090 h14	2	10 кг
Б4		3	14.12.00.003	Стенка		
				Лист Б-ПН-4 ГОСТ 19903-74 / ВСт3сп ГОСТ 14637-79		
				522 h14 × 1090 h14	2	18 кг
В4		4	14.12.00.004	Уголок		
				Уголок Б-50×50×5 ГОСТ 8509-72 / ВСт3сп ГОСТ 535-79	2	1,2 кг

Изм.	Лист	№ докум.	Подп.	Дата	14.12.00.000			
Разраб.		Кузьмина			Воронка	Лит.	Лист	Листов
Пров.		Брацило						1
Н.контр.		Самсонова				ЛАТГИПРОПРОМ		
Утв.		Шнайдер						

Копировал ... Формат А4

14.13.00.000СБ

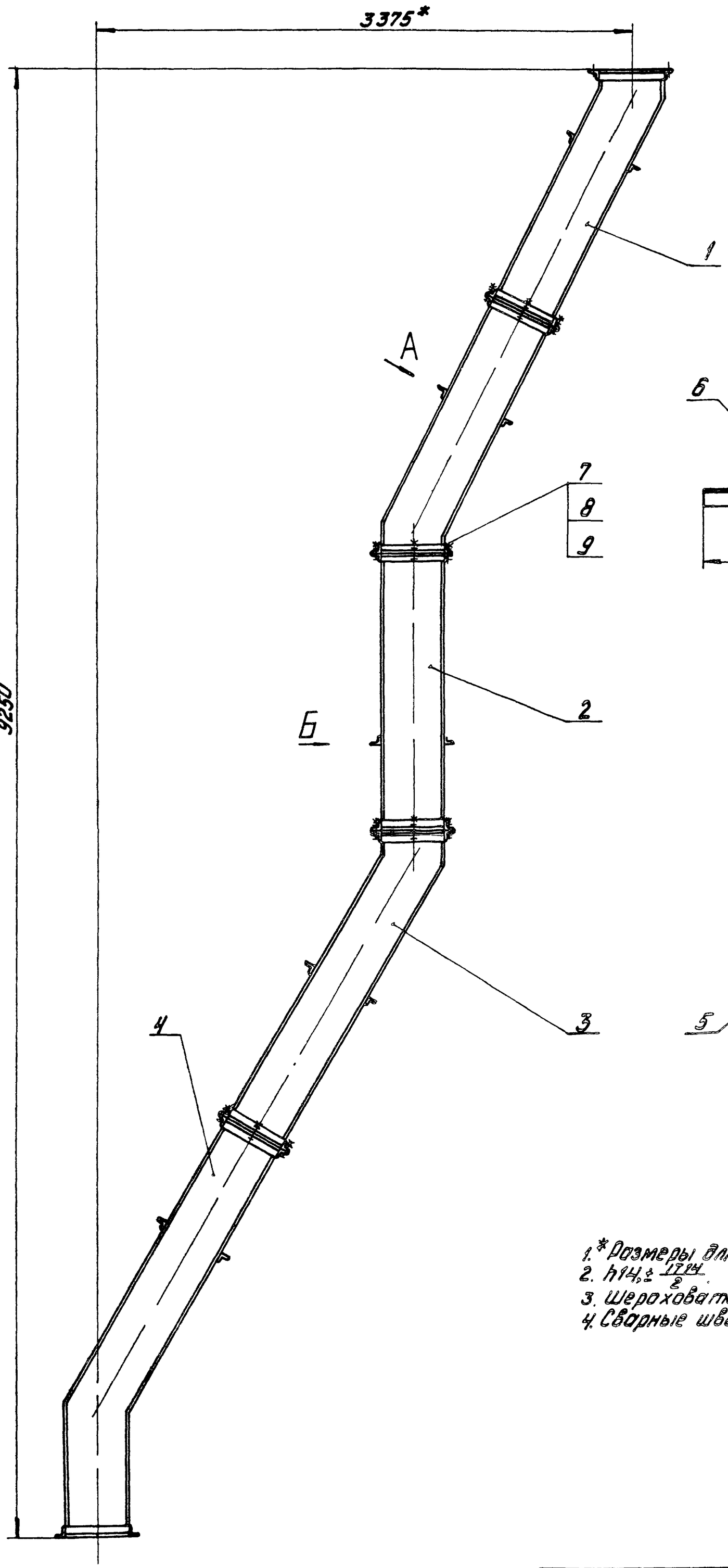

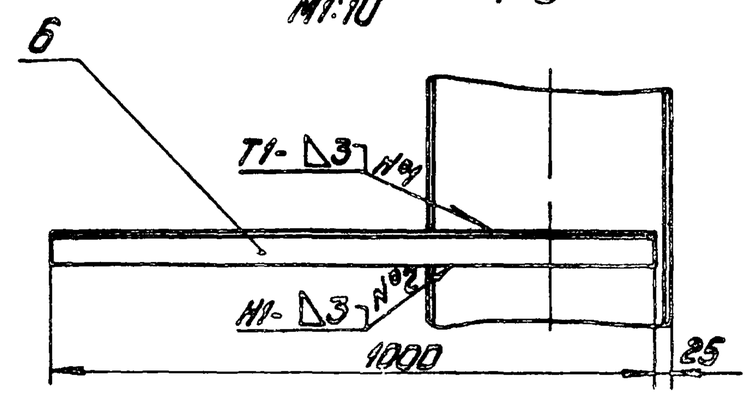

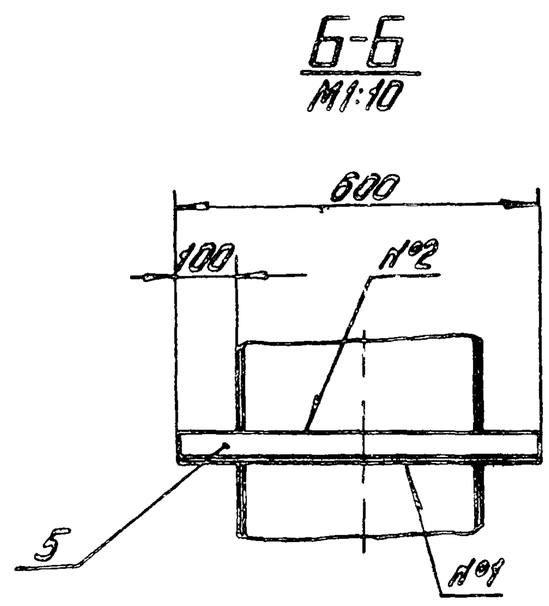

1.* Размеры для справок
2. h14 ± $\frac{IT14}{2}$.
3. Шероховатость поверхностей кромок реза
4. Сварные швы по ГОСТ 5264-80.

					14.13.00.000СБ			
Изм.	Лист	№ докум.	Подпись	Дата	Течка для металловключений Сборочный чертеж	Лит.	Масса	Масш.
Разраб.		Кузьмина					426	1:20
Пров.		Брацило				Лист	Листов 1	
Т.контр.						ЛАТГИПРОПРОМ		
Н.контр.		Самсонова						
Утв.		Шнайдер						

Копировал Жукова

Формат А2

Типовой проект 903-1-224.86 Альбом 10.4

Инв. № подл. | Подпись и дата | Взам. инв. № | Инв. № дубл. | Подпись и дата

14. 13. 01. 000 СБ

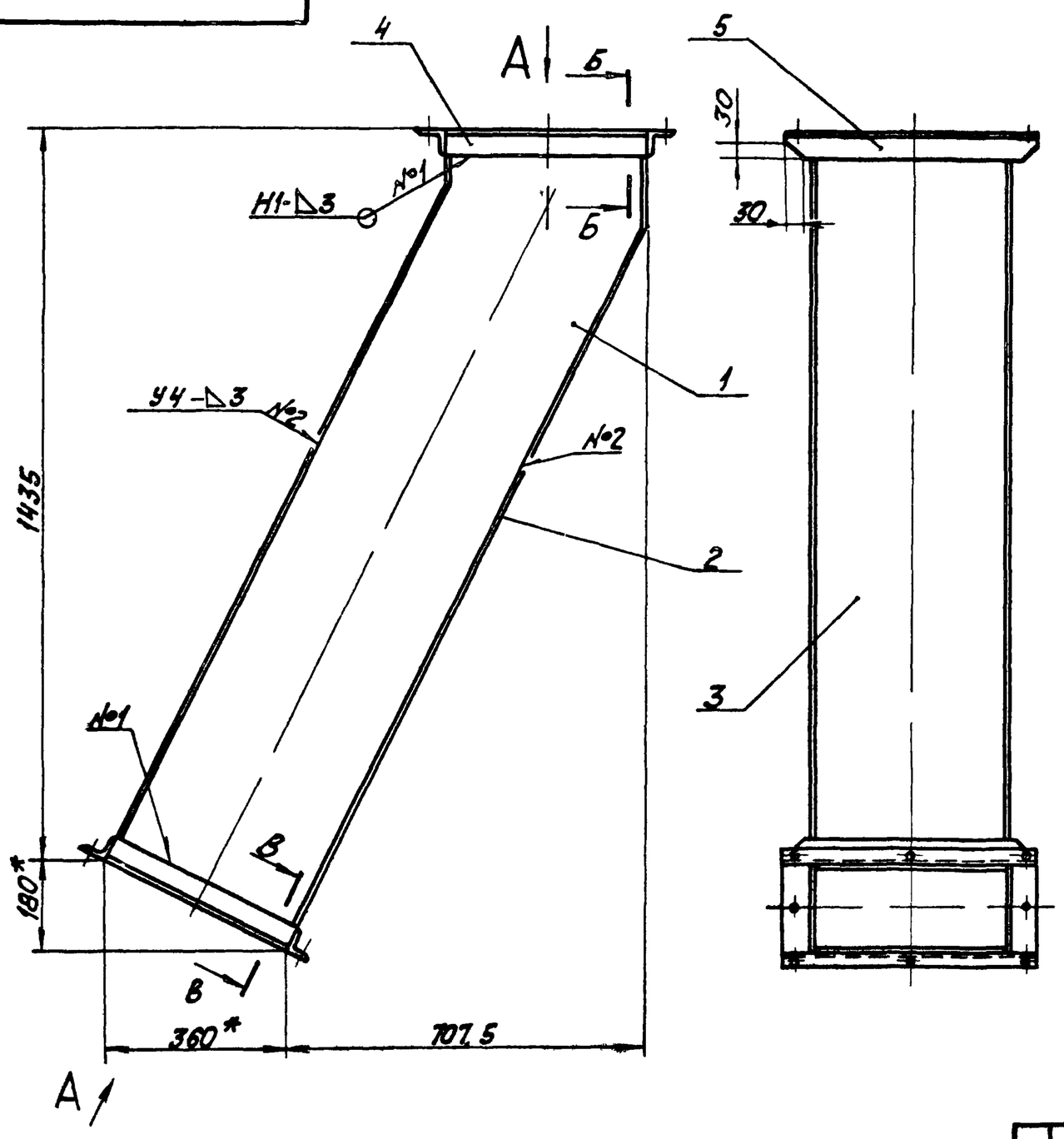

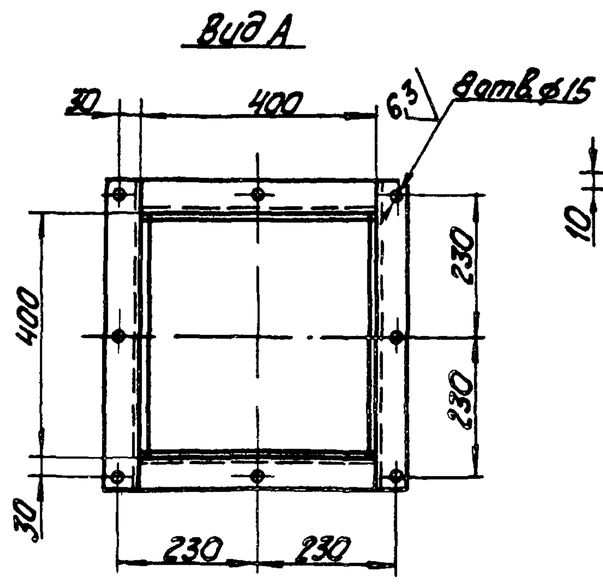

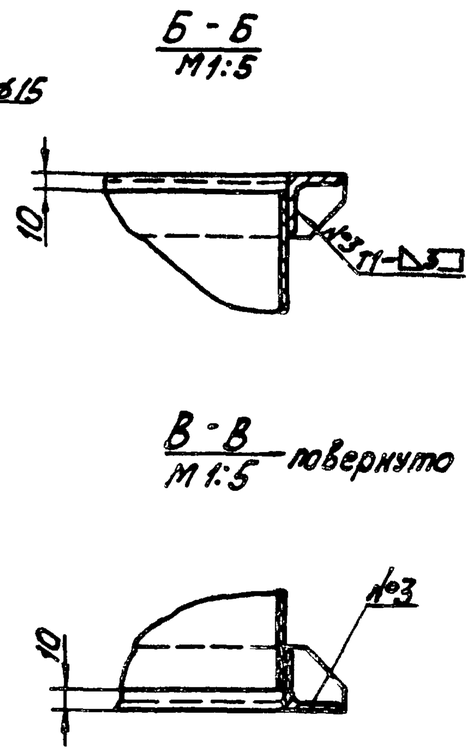

1. * Размеры для справок.
2. H14, h14, $\pm\frac{IT14}{2}$.
3. Шероховатость поверхностей кромок реза 50.
4. Сварные швы по ГОСТ 5264-80.

Изм.	Лист	№ докум.	Подпись	Дата	14. 13. 01. 000 СБ			
Разраб.		Кузьмина			Воронка Верхняя. Сборочный чертеж	Лит.	Масса 80	Масштаб 1:10
Пров.		Брацило				Лист	Листов 1	
Т.контр.						ЛАТГИПРОПРОМ		
Н.контр.		Самсонова						
Утв.		Шнайдер						

Копировал Format А3

Формат	Зона	Поз.	Обозначение	Наименование	Кол.	Примечание
				Документация		
А3			14. 13. 01. 000 СБ	Сборочный чертеж		
				Детали		
А4		1	14. 13. 01. 001	Стенка	2	
А4		2	14. 13. 01. 002	Стенка	1	
А4		3	14. 13. 01. 003	Стенка	1	
Б4		4	14. 13. 01. 004	Уголок		
				Уголок Б-50х50х5 ГОСТ 8509-72 / ВСт3сп ГОСТ 535-79	4	1.5кг
Б4		5	14. 13. 01. 005	Уголок		
				Уголок Б-50х50х5 ГОСТ 8509-72 / ВСт3сп ГОСТ 535-79		
				L = 500 h14	4	1.9кг

Изм.	Лист	№ докум.	Подпись	Дата	14. 13. 01. 000			
Разраб.		Кузьмина			Воронка Верхняя	Лит.	Лист	Листов 1
Пров.		Брацило				ЛАТГИПРОПРОМ		
Н.контр.		Самсонова						
Утв.		Шнайдер						

Копировал Format А4

Формат	Зона	Поз.	Обозначение	Наименование	Кол.	Примечание
				Документация		
А2			14. 13. 00. 000 СБ	Сборочный чертеж		
				Сборочные единицы		
А4		1	14. 13. 01. 000	Воронка Верхняя	2	
А4		2	14. 13. 02. 000	Воронка средняя	1	
А4		3	14. 13. 03. 000	Воронка нижняя	1	
		4	-01	Воронка нижняя	1	
				Детали		
Б4		5	14. 13. 00. 001	Уголок		
				Уголок Б-50х50х5 ГОСТ 8509-72 / ВСт3сп ГОСТ 535-79	2	2.26кг
Б4		6	14. 13. 00. 002	Уголок		
				Уголок Б-50х50х5 ГОСТ 8509-72 / ВСт3сп ГОСТ 535-79	8	3.77кг
				Стандартные изделия		
		7		Болт М12-6g х 30.36.018 ГОСТ 7798-70	32	
		8		Гайка М12.4.016 ГОСТ 5915-70	32	
		9		Шайба 12.65Г.016 ГОСТ 6402-70	32	

Изм.	Лист	№ докум.	Подпись	Дата	14 13 00. 000			
Разраб.		Кузьмина			Течка для металловключений	Лит.	Лист	Листов 1
Пров.		Брацило				ЛАТГИПРОПРОМ		
Н.контр.		Самсонова						
Утв.		Шнайдер						

Копировал Format А4

Альбом 10.4 Типовой проект 903-1-224.86

Инв. № подл. | Подпись и дата | Взам. инв. № | Инв. № дубл. | Подпись и дата

Альбом 10.4 Типовой проект 903-1-224.86

14.13.01.003

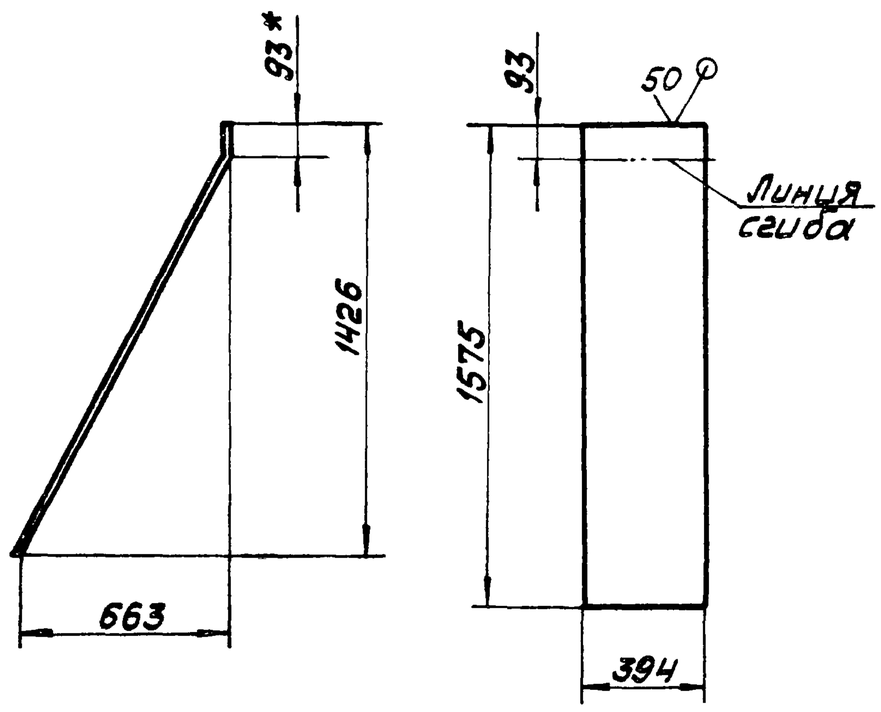

1. * Размер для справки.
2. $h14 \pm \frac{IT14}{2}$

Изм.	Лист	№ докум.	Подп.	Дата	14.13.01.003			
Разраб.		Кузьмина			Стенка	Лит.	Масса 14,7	Масштаб 1:20
Пров.						Лист	Листов 1	
Т. контр.								
Н. контр.		Самсонова			Лист Б-ПН-3 ГОСТ 19903-74 / 4-IV-В Ст3сп ГОСТ 16523-70	ЛАТГИПРОПРОМ		
Утв.								

Копировал Мак Формат А4

Альбом 10.4 Типовой проект 903-1-224.86

Форм.	Зона	Поз.	Обозначение	Наименование	Кол.	Примечание
				Документация		
А3			14.13.02.000СБ	Сборочный чертёж		
				Детали		
Б4		1	14.13.02.001	Стенка		
				Лист Б-ПН-3 ГОСТ 19903-74 / 4-IV-В Ст3сп ГОСТ 16523-70		
				1730 h14 × 394 h14	4	16 кг
Б4		2	14.13.02.002	Уголок		
				Уголок Б-50×50×5 ГОСТ 8509-72 / В Ст3сп ГОСТ 535-79	4	1,5 кг
Б4		3	14.13.02.003	Уголок		
				Уголок Б-50×50×5 ГОСТ 8509-72 / В Ст3сп ГОСТ 535-79		
				L = 500 h14	4	1,9 кг

Изм.	Лист	№ докум.	Подп.	Дата	14.13.02.000			
Разраб.		Кузьмина			Воронка средняя	Лит.	Лист	Листов
Пров.		Брацило						1
Н. контр.		Самсонова				ЛАТГИПРОПРОМ		
Утв.		Шнайдер						

Копировал Мак Формат А4

Альбом 10.4 Типовой проект 903-1-224.86

14.13.01.002

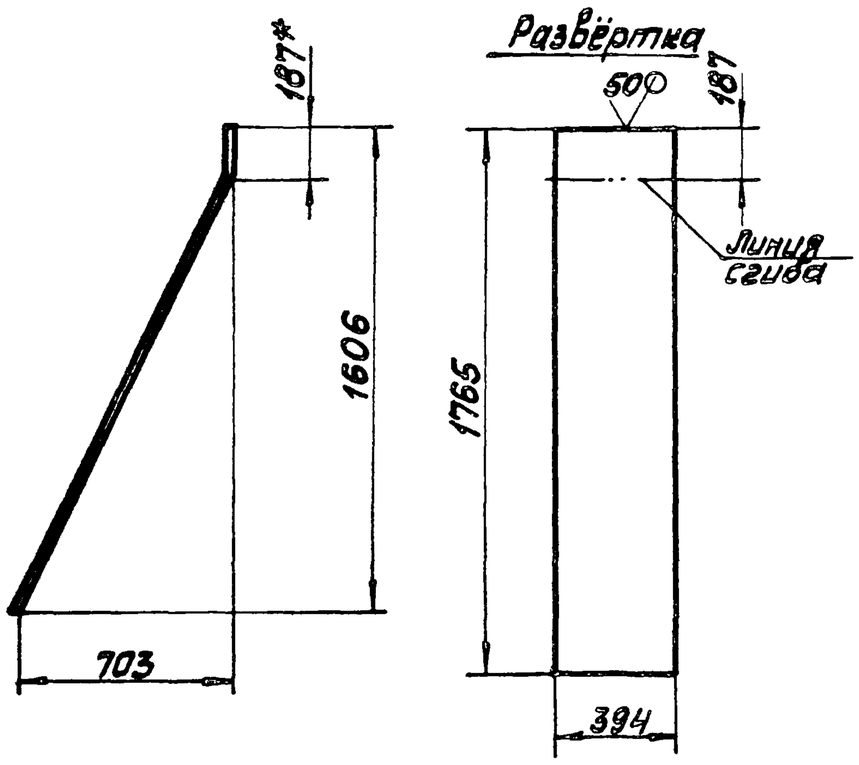

1 * Размер для справок.
2. $h14 \pm \frac{IT14}{2}$

Изм.	Лист	№ докум.	Подп.	Дата	14.13.01.002			
Разраб.		Кузьмина			Стенка	Лит.	Масса 16,4	Масштаб 1:20
Пров.						Лист	Листов 1	
Т. контр.								
Н. контр.		Самсонова			Лист Б-ПН-3 ГОСТ 19903-74 / 4-IV-В Ст3сп ГОСТ 16523-70	ЛАТГИПРОПРОМ		
Утв.								

Формат А4

Альбом 10.4 Типовой проект 903-1-224.86

14.13.01.001

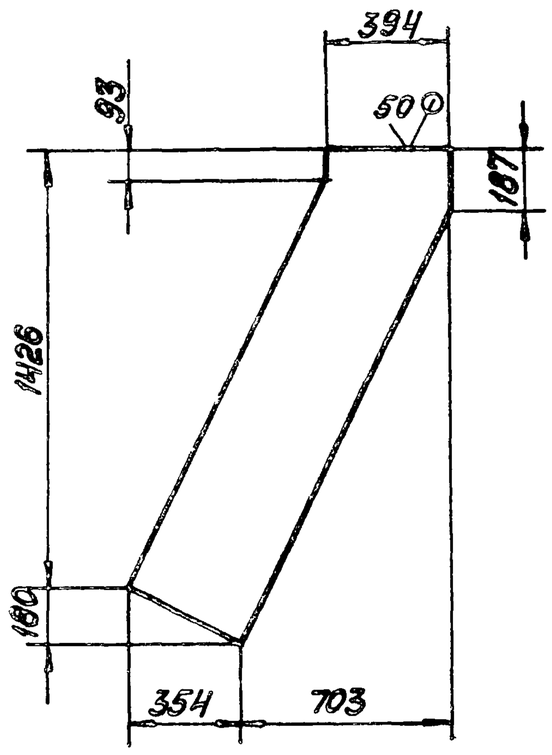

Неуказанные предельные отклонения размеров: $h14 \pm \frac{IT14}{2}$

Изм.	Лист	№ докум.	Подп.	Дата	14.13.01.001			
Разраб.		Кузьмина			Стенка	Лит.	Масса 16,4	Масштаб 1:20
Пров.						Лист	Листов 1	
Т. контр.								
Н. контр.		Самсонова			Лист Б-ПН-3 ГОСТ 19903-74 / 4-IV-В Ст3сп ГОСТ 16523-70	ЛАТГИПРОПРОМ		
Утв.								

Копировал Мак Формат А4

Типовой проект 903-1-224.86 Альбом 10.4

14.13.03.000СБ

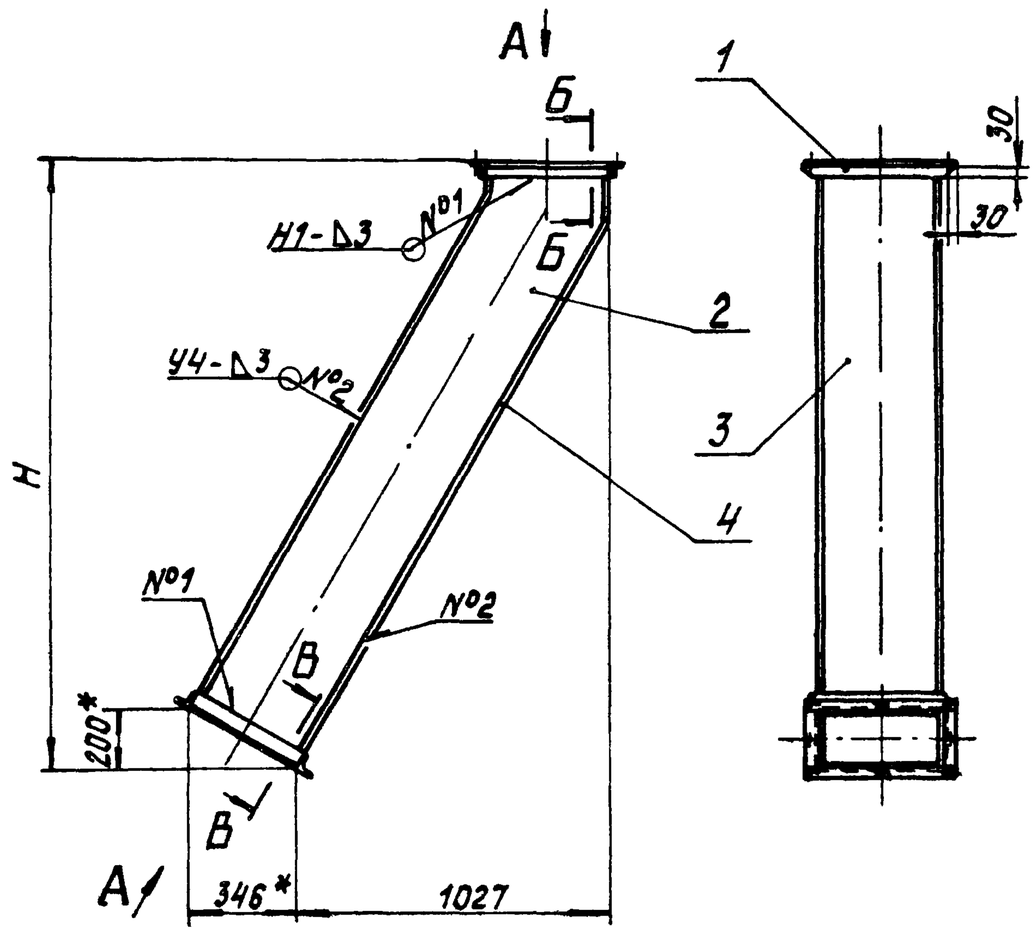

Вид А

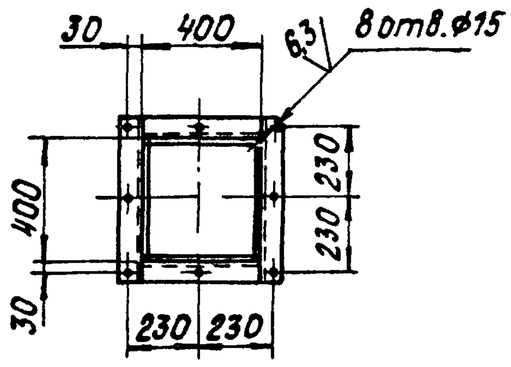

Б-Б
М1:5

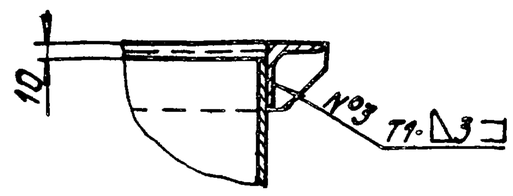

В-В
М1:5 повернуто

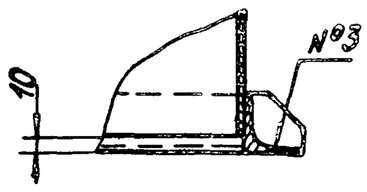

Обозначение	Поз.	Н,мм	Масса,кг
14.13.03.000	3	1985	80
-01	4	2665	105

1.* Размеры для справок.
2. Н14, h14, $\pm\frac{IT14}{2}$.
3. Шероховатость поверхностей кромок реза 50.
4. Сварные швы по ГОСТ 5264-80.

Изм. Лист	№ докум.	Подпись	Дата	14.13.03.000 СБ			
Разраб.	Кузьмина			Воронка нижняя. Сборочный чертеж.	Лит.	Масса см. табл.	Масштаб —
Пров.	Брацило				Лист	Листов 1	
Т.контр.					ЛАТГИПРОПРОМ		
Н.контр.	Самсонова						
Утв.	Шнайдер						

Копировал Формат А3

Типовой проект 903-1-224.86 Альбом 10.4

14.13.02.000СБ

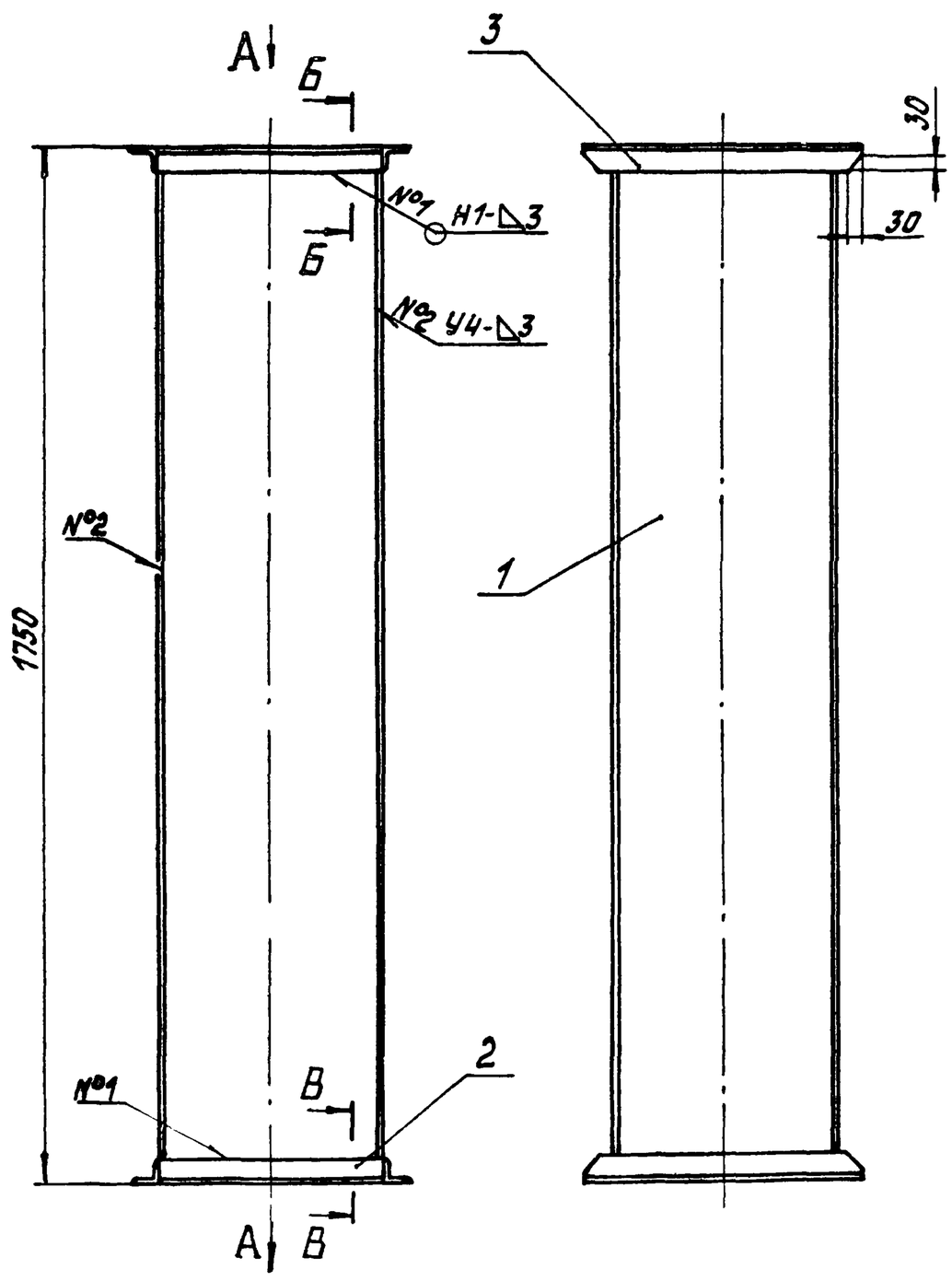

Вид А

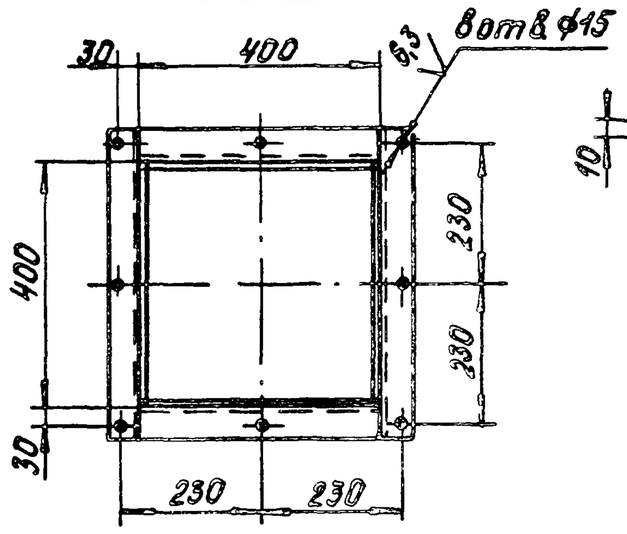

Б-Б
М1:5

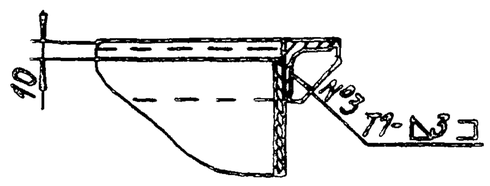

В-В
М1:5 повернуто

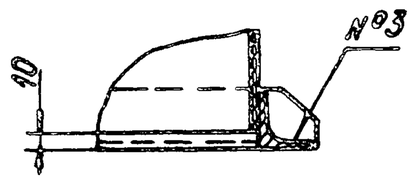

1.* Размеры для справок.
2. Н14, h14, $\pm\frac{IT14}{2}$.
3. Шероховатость поверхностей кромок реза: 50.
4. Сварные швы по ГОСТ 5264-80.

Изм. Лист	№ докум.	Подпись	Дата	14.13.02.000СБ			
Разраб.	Кузьмина			Воронка средняя. Сборочный чертеж.	Лит.	Масса 79	Масштаб 1:10
Пров.	Брацило				Лист	Листов 1	
Т.контр.					ЛАТГИПРОПРОМ		
Н.контр.	Самсонова						
Утв.	Шнайдер						

Копировал Формат А3

ТИПОВОЙ ПРОЕКТ 903-1-224.86 АЛЬБОМ 10.4

14.13.03.002

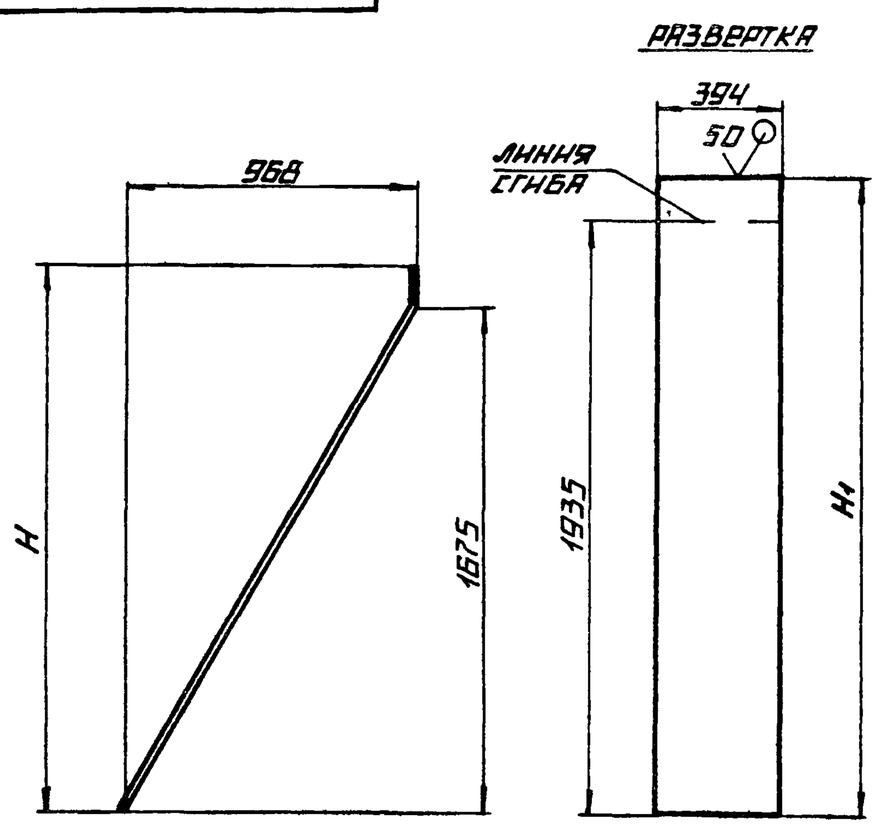

ОБОЗНАЧЕНИЕ	H, мм	H1, мм	МАССА, кг
14 13 03 002	1765	2025	18,8
-01	2445	2705	25,2

НЕУКАЗАННЫЕ ПРЕДЕЛЬНЫЕ ОТКЛОНЕНИЯ РАЗМЕРОВ: $h14, \pm \frac{IT14}{2}$.

Изм	Лист	N°докум	Подпись	Дата	14 13. 03. 002			
Разраб	Кузьмина				Стенка	Лит	Масса	Масштаб
Пров							см табл	—
Т.контр.						Лист	Листов 1	
Н.контр	Самсонова				Лист Б-ПН-3 ГОСТ 19903-74 / 4-IV-Вст3сп ГОСТ 16523-70	ЛАТГИПРОПРОМ		
Утв.								

Копировал Формат А4

ТИПОВОЙ ПРОЕКТ 903-1-224.86 АЛЬБОМ 10.4

14.01.02.03.003

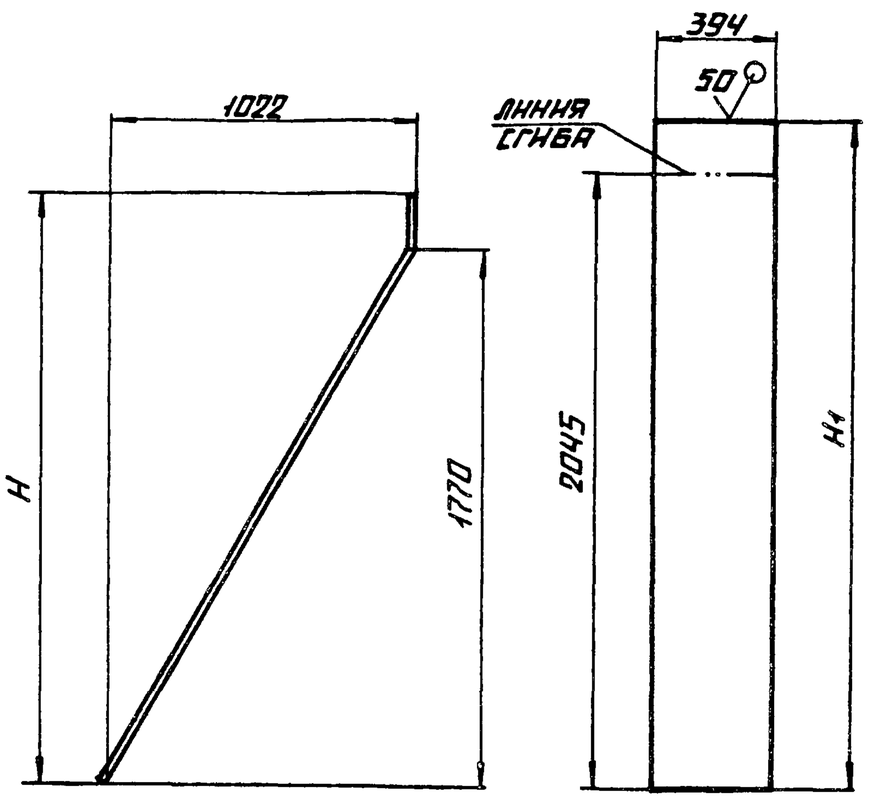

ОБОЗНАЧЕНИЕ	H, мм	H1, мм	МАССА, кг
14.13.03.003	1965	2240	20,8
-01	2645	2920	27

НЕУКАЗАННЫЕ ПРЕДЕЛЬНЫЕ ОТКЛОНЕНИЯ РАЗМЕРОВ: $h14, \pm \frac{IT14}{2}$.

Изм	Лист	N°докум.	Подпись	Дата	14.13.03.003			
Разраб.	Кузьмина				Стенка	Лит	Масса	Масштаб
Пров.							см. табл.	—
Т.контр.						Лист	Листов 1	
Н.контр.	Самсонова				Лист Б-ПН-3 ГОСТ 19903-74 / 4-IV-Вст3сп ГОСТ 16523-70	ЛАТГИПРОПРОМ		
Утв.								

Копировал Формат А4

ТИПОВОЙ ПРОЕКТ 903-1-224.86 АЛЬБОМ 10.4

14.13.03.001

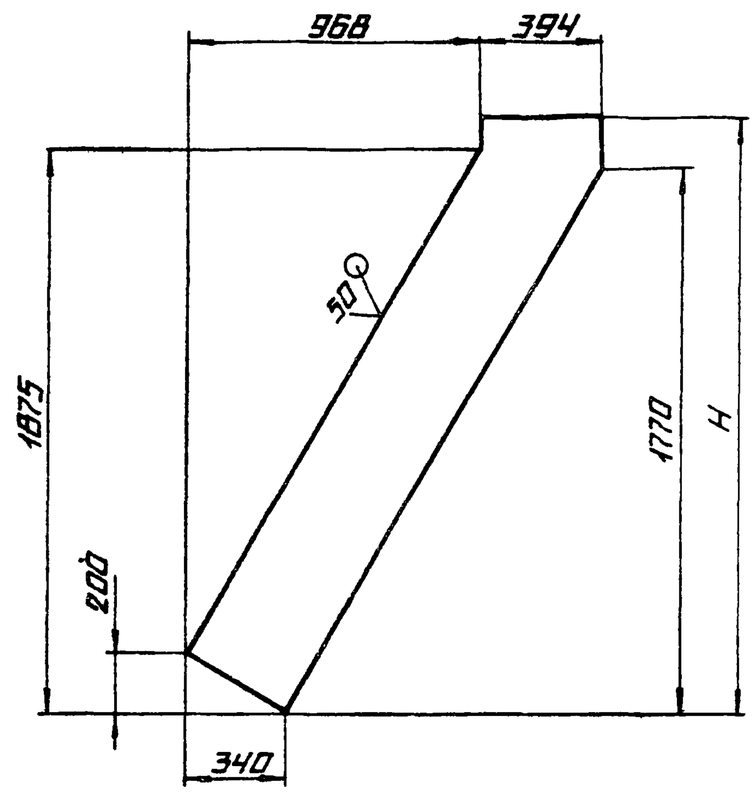

ОБОЗНАЧЕНИЕ	H, мм	МАССА, кг
14.13.03.001	1965	12,6
-01	2645	18,9

НЕУКАЗАННЫЕ ПРЕДЕЛЬНЫЕ ОТКЛОНЕНИЯ РАЗМЕРОВ. $h14, \pm \frac{IT14}{2}$

Изм	Лист	N°докум.	Подпись	Дата	14.13.03.001			
Разраб.	Кузьмина				Стенка	Лит.	Масса	Масштаб
Пров.							см. табл.	—
Т.контр.						Лист	Листов 1	
Н.контр	Самсонова				Лист Б-ПН-3 ГОСТ 19903-74 / 4-IV-Вст3сп ГОСТ 16523-70	ЛАТГИПРОПРОМ		
Утв.								

Копировал Формат А4

Формат	Зона	Поз	Обозначение	Наименование	Кол.	Примечание
				Документация		
А3			14.13.03.000СБ	Сборочный чертеж		
				Материалы		
		1		Уголок $\frac{Б\text{-}50\times50\times5\ ГОСТ\ 8509\text{-}72}{Вст3сп\ ГОСТ\ 535\text{-}79}$	3,6	м
				Переменные данные для исполнений		
				14 13 03 000		
				Детали		
А4		2	14.13.03.001	Стенка	2	
А4		3	14.13.03.002	Стенка	1	
А4		4	14.13.03.003	Стенка	1	
				14 13 03 000-01		
				Детали		
А4		2	14.13.03.001-01	Стенка	2	
А4		3	14.13.03.002-01	Стенка	1	
А4		4	14.13.03.003-01	Стенка	1	

Изм	Лист	N°докум	Подпись	Дата	14.13.03.000			
Разраб	Кузьмина				Воронка нижняя	Лит.	Лист	Листов 1
Пров	Брацило					ЛАТГИПРОПРОМ		
Н.контр	Самсонова							
Утв	Шнандер							

Копировал Формат А4

Типовой проект 903-1-224.86 Альбом 10.4

14. 14. 00. 000СБ

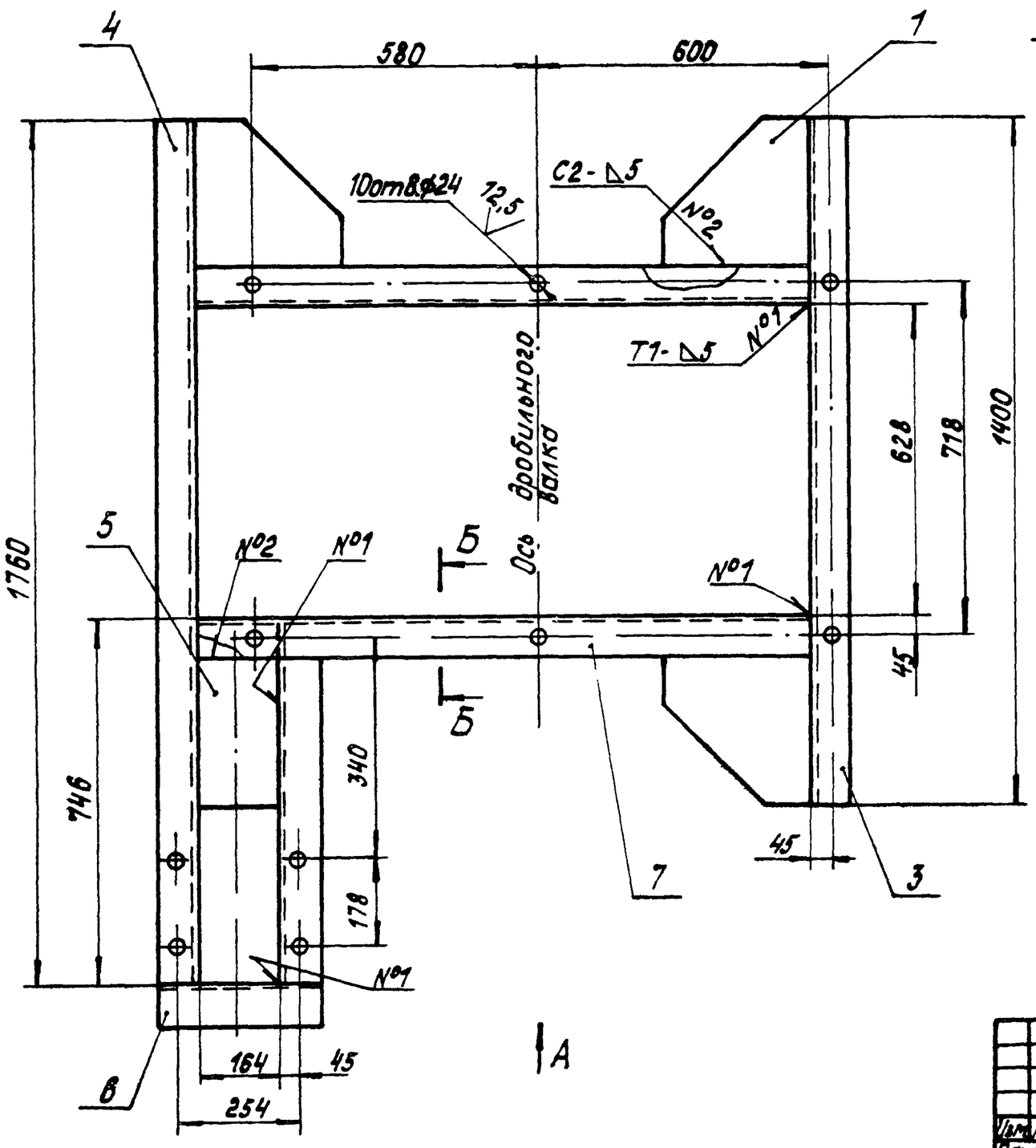

Вид А

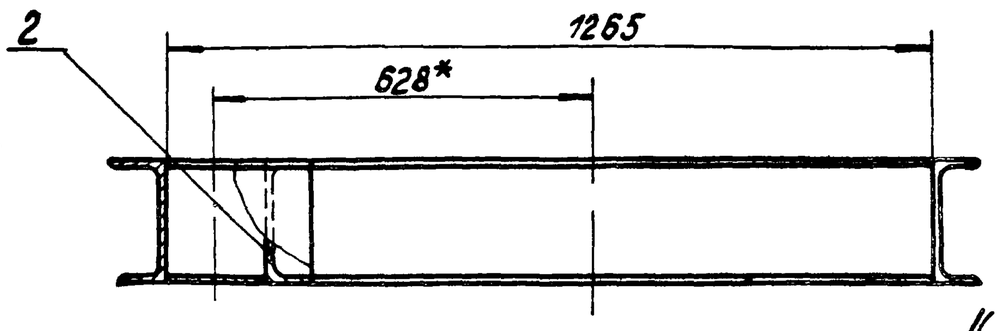

Б-Б повернуто

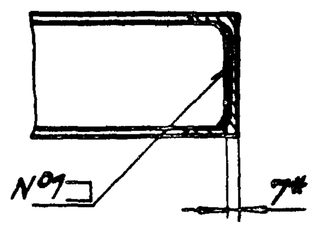

Поз. 2

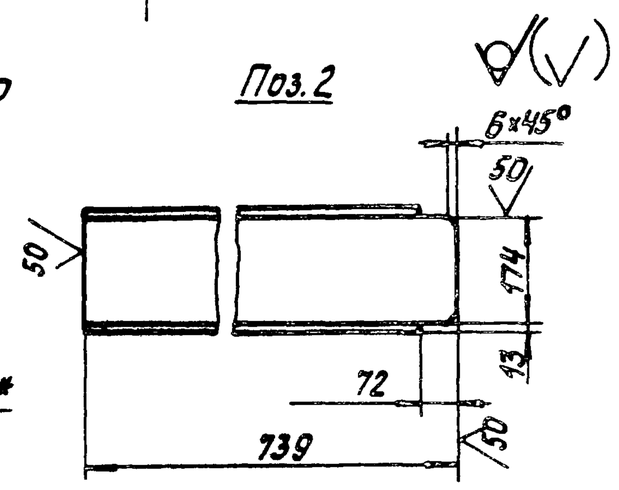

1.* Размеры для справок.
2. H14, h14, ± IT14/2.
3. Шероховатость поверхностей кромок реза.
4. Сварные швы по ГОСТ 5264-80.

Изм. Лист	№ докум.	Подпись	Дата	14. 14. 00. 000 СБ			
Разраб.	Кузьмина			Рама дробилки. Сборочный чертеж	Лит.	Масса 445	Масштаб 1:10
Пров.	Брацило				Лист	Листов 1	
Т.контр.					ЛАТГИПРОПРОМ		
Н.контр.	Самсонова						
Утв.	Шнайдер						

Копировал Формат А3

Типовой проект 903-1-224.86 Альбом 10.4

14. 14. 00. 001

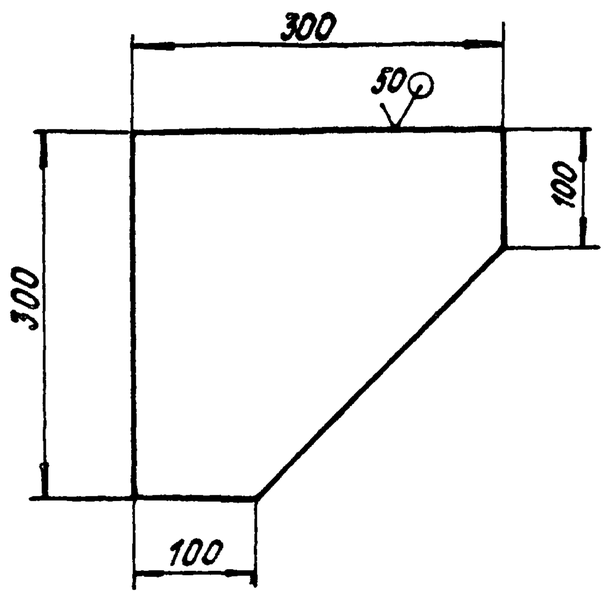

Неуказанные предельные отклонения размеров: h 14.

Изм. Лист	№ докум.	Подпись	Дата	14. 14. 00. 001			
Разраб.	Кузьмина			Косынка	Лит.	Масса 4,4	Масштаб 1:5
Пров.					Лист	Листов 1	
Т.контр.				Лист Б-ПН-8 ГОСТ 19903-74 / ВСт3сп ГОСТ 14637-79	ЛАТГИПРОПРОМ		
Н.контр.	Самсонова						
Утв.							

Копировал Формат А4

Формат	Зона	Поз.	Обозначение	Наименование	Кол.	Примечание
				Документация		
А3			14. 14. 00. 000 СБ	Сборочный чертеж		
				Детали		
А4		1	14. 14. 00. 001	Косынка	3	
Б4		2	14. 14. 00. 002	Балка		
				Швеллер 20П ГОСТ 8240-72 / ВСт3сп ГОСТ 535-79	1	12,5 кг
Б4		3	14. 14. 00. 003	Балка		
				Швеллер 20П ГОСТ 8240-72 / ВСт3сп ГОСТ 535-79	1	25,8 кг
Б4		4	14. 14. 00. 004	Балка		
				Швеллер 20П ГОСТ 8240-72 / ВСт3сп ГОСТ 535-79	1	32,4 кг
Б4		5	14. 14. 00. 005	Лист		
				Лист Б-ПН-8 ГОСТ 19903-74 / ВСт3сп ГОСТ 14637-79		
				16 4h14 x 300 h14	1	3,5 кг
Б4		6	14. 14. 00. 006	Связь		
				Швеллер 20П ГОСТ 8240-72 / ВСт3сп ГОСТ 535-79		
				L = 316 h14	1	5,8 кг
Б4		7	14. 14. 00. 007	Связь		
				Швеллер 20П ГОСТ 8240-72 / ВСт3сп ГОСТ 535-79	2	23,3 кг

Изм. Лист	№ докум.	Подпись	Дата	14. 14. 00. 000			
Разраб.	Кузьмина			Рама дробилки	Лит.	Лист	Листов 1
Пров.	Брацило				ЛАТГИПРОПРОМ		
Н.контр.	Самсонова						
Утв.	Шнайдер						

Копировал Формат А4

Альбом 10.4 Типовой проект 903-1-224.86

Формат	Зона	Поз.	Обозначение	Наименование	Кол.	Примечание
				Документация		
А3			14. 15. 01. 000 СБ	Сборочный чертеж		
				Детали		
А4		1	14. 15. 01. 001	Стенка	1	
			-01	Стенка	1	
Б4		2	14. 15. 01. 002	Стенка		
				Лист Б-ПН-4 ГОСТ 19903-74 / ВСт3сп ГОСТ 14637-79		
				552 h 14×2310 h 14	1	40,0 кг
Б4		3	14. 15. 01. 003	Стенка		
				Лист Б-ПН-4 ГОСТ 19903-74 / ВСт3сп ГОСТ 14637-79		
				552 h 14×1810 h 14	1	31,0 кг
Б4		4	14 15 01 004	Уголок		
				Уголок Б-63×63×6 ГОСТ 8509-72 / ВСт3сп ГОСТ 535-79		
				L = 688 h 14	4	3,92 кг
Б4		5	14. 15. 01. 005	Уголок		
				Уголок Б-63×63×6 ГОСТ 8509-72 / ВСт3сп ГОСТ 535-79	2	4,6 кг
Б4		6	14. 15. 01. 006	Уголок		
				Уголок Б-63×63×6 ГОСТ 8509-72 / ВСт3сп ГОСТ 535-79	2	9,44 кг

Изм.	Лист	№ докум.	Подпись	Дата	14. 15. 01. 000			
Разраб.		Кузьмина			Корпус	Лит.	Лист	Листов 1
Пров.		Брацило				ЛАТГИПРОПРОМ		
Н.контр.		Самсонова						
Утв.		Шнайдер						

Копировал ... Формат А4

Альбом 10.4 Типовой проект 903-1-224.86

14. 15. 01. 001

Рис.1

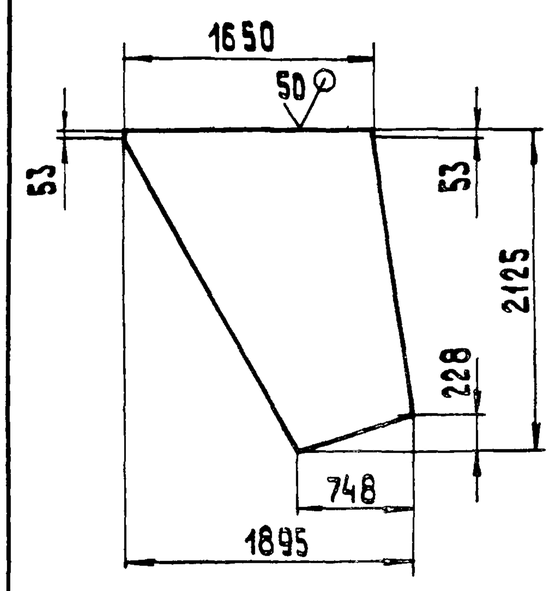

Рис.2
Остальное см. рис.1

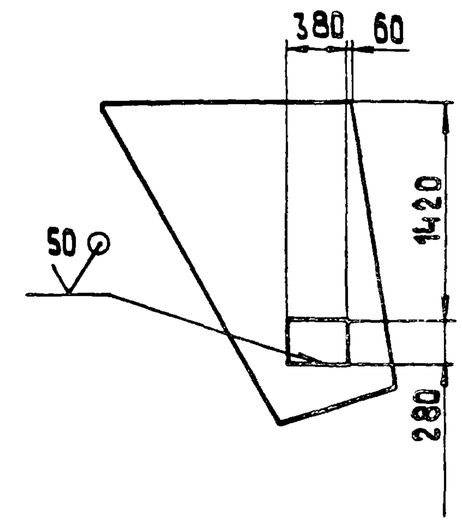

Обозначение	Рис.	Масса, кг
14. 15. 01. 001	1	79
-01	2	76

Неуказанные предельные отклонения размеров: H 14; h 14; $\pm\frac{IT14}{2}$.

Изм.	Лист	№ докум.	Подпись	Дата	14. 15. 01. 001			
Разраб.		Кузьмина			Стенка	Лит.	Масса	Масшт.
Пров.							см. табл	1:40
Т.контр.						Лист	Листов 1	
Н.контр.		Самсонова			Лист Б-ПН-4 ГОСТ 19903-74 / ВСт3сп ГОСТ 14637-79	ЛАТГИПРОПРОМ		
Утв.								

Копировал ... Формат А4

Альбом 10.4 Типовой проект 903-1-224.86

14. 15. 00. 000СБ

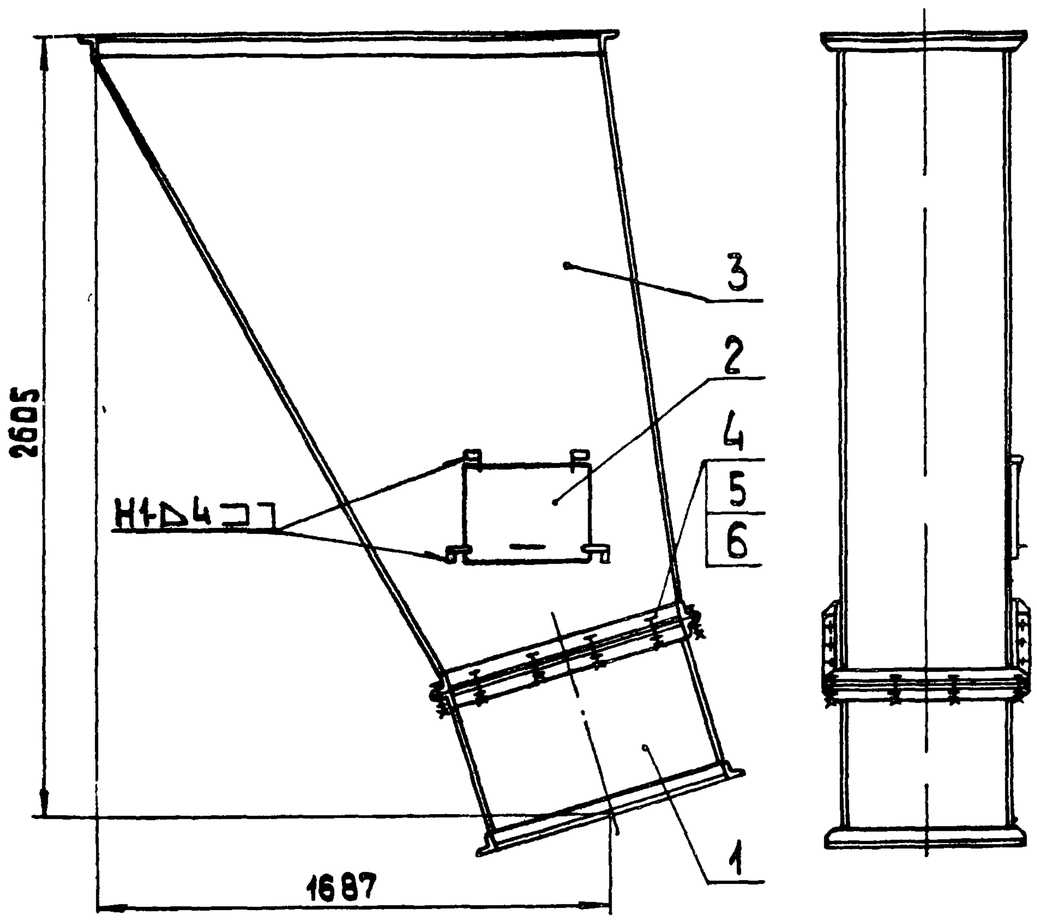

1. Размеры для справок.
2. Сварные швы по ГОСТ 5264-80.

Изм.	Лист	№ докум.	Подпись	Дата	14. 15. 00. 000 СБ			
Разраб.		Кузьмина			Бункер нижний Сборочный чертеж	Лит.	Масса	Масшт.
Пров.		Брацило					370	1:20
Т.контр.						Лист	Листов 1	
Н.контр.		Самсонова				ЛАТГИПРОПРОМ		
Утв.		Шнайдер						

Копировал ... Формат А4

Альбом 10.4 Типовой проект 903-1-224.86

Формат	Зона	Поз.	Обозначение	Наименование	Кол.	Примечание
				Документация		
А4			14. 15. 00. 000 СБ	Сборочный чертеж		
				Сборочные единицы		
А4		1	14. 03. 02. 000	Воронка нижняя	1	
А4		2	14. 08. 01. 100	Дверца	1	
А4		3	14. 15. 01. 000	Корпус	1	
				Стандартные изделия		
		4		Болт М12-6g×35.36.016 ГОСТ 7798-70	16	
		5		Гайка М12.4.016 ГОСТ 5915-70	16	
		6		Шайба 12.02.016 ГОСТ 11371-78	16	

Изм.	Лист	№ докум.	Подпись	Дата	14. 15. 00. 000			
Разраб.		Кузьмина			Бункер нижний	Лит.	Лист	Листов
Пров.		Брацило				ЛАТГИПРОПРОМ		
Н.контр.		Самсонова						
Утв.		Шнайдер						

Копировал ... Формат А4

Типовой проект 903-1-224.86 Альбом 10.4

Формат	Зона	Поз.	Обозначение	Наименование	Кол.	Примечание
				Документация		
А4			14.16.00.000 СБ	Сборочный чертёж		
				Сборочные единицы		
А4		1	14.03.02.000	Воронка нижняя	1	
А4		2	14.08.01.100	Дверца	1	
А4		3	14.16.01.000	Корпус	1	
				Стандартные изделия		
		4		Болт М12-6g×35.36.016 ГОСТ 7798-70	16	
		5		Гайка М12.4.016 ГОСТ 5915-70	16	
		6		Шайба 12 П2.016 ГОСТ 11371-78	16	

Изм.	Лист	№ докум.	Подп.	Дата	14.16.00.000			
Разраб.		Кузьмина			Бункер нижний	Лит	Лист	Листов 1
Пров.		Брацило				ЛАТГИПРОПРОМ		
Н.контр.		Самсонова						
Утв.		Шнайдер						

Копировал Шак Формат А4

Типовой проект 903-1-224.86 Альбом 10.4

14.16.00.000 СБ

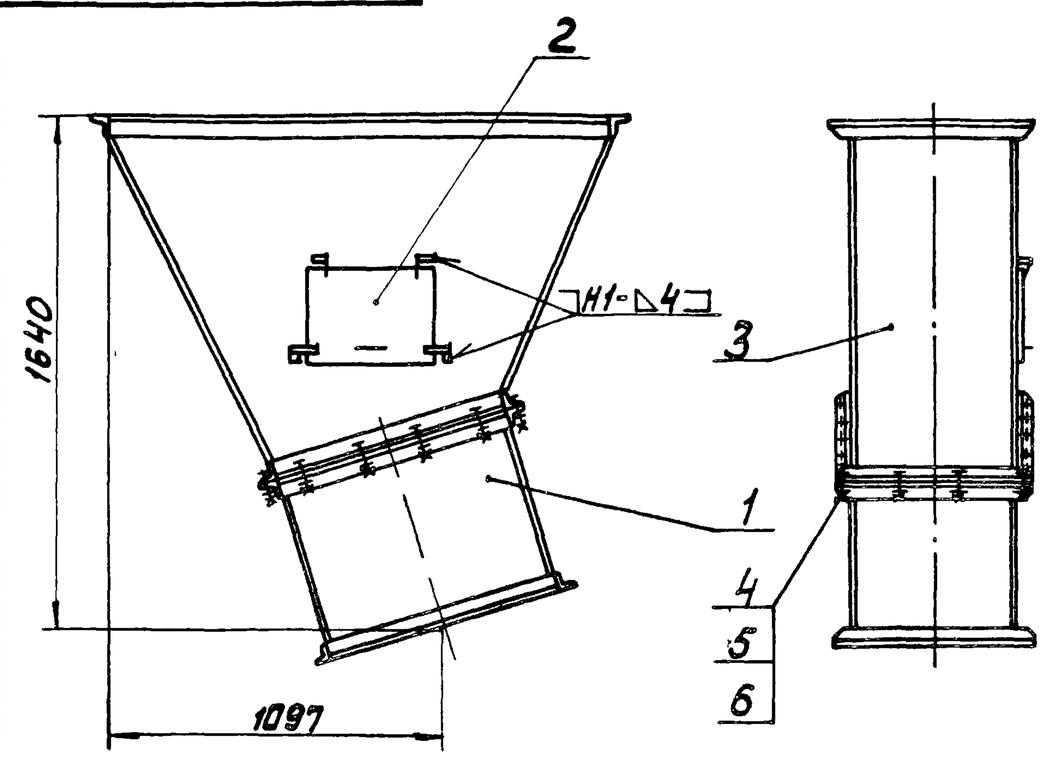

1. Размеры для справок.
2. Сварные швы по ГОСТ 5264-80

Изм.	Лист	№ докум.	Подп.	Дата	14.16.00.000 СБ			
Разраб.		Кузьмина			Бункер нижний	Лит	Масса 255	Масштаб 1:20
Пров.		Брацило			Сборочный чертёж	Лист	Листов 1	
Т.контр.						ЛАТГИПРОПРОМ		
Н.контр.		Самсонова						
Утв.		Шнайдер						

Копировал Шак Формат А4

Типовой проект 903-1-224.86 Альбом 10.4

14.15.01.000 СБ

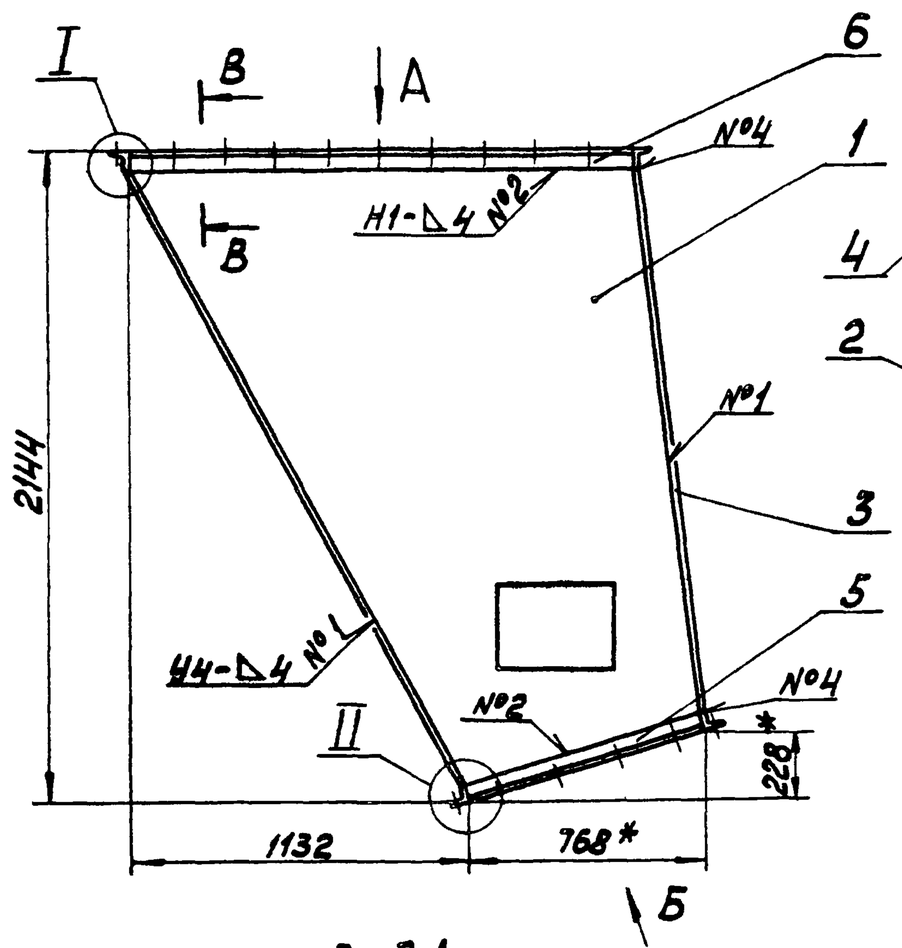

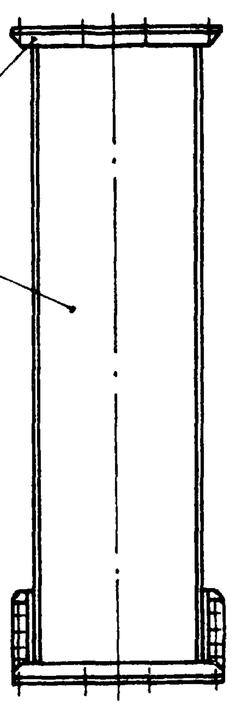

Вид Б повёрнуто

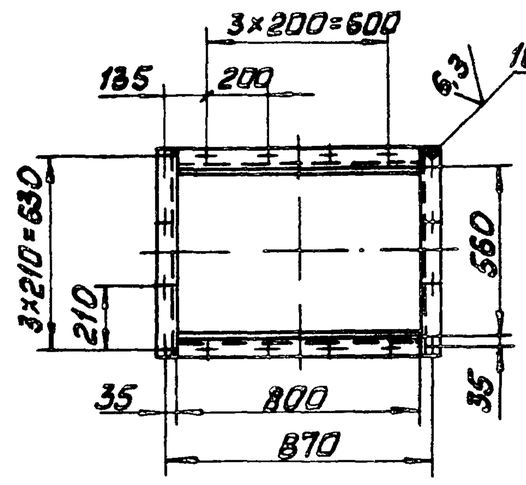

В В
М1:5

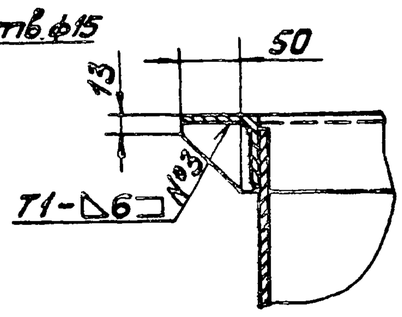

I
М1:5

II
М1:5

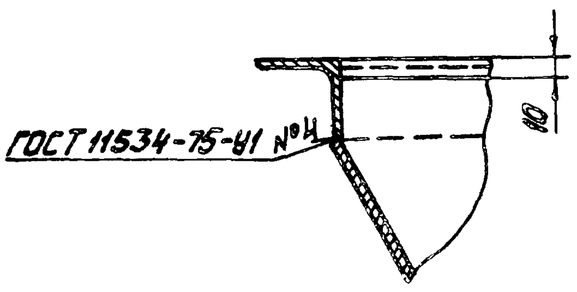

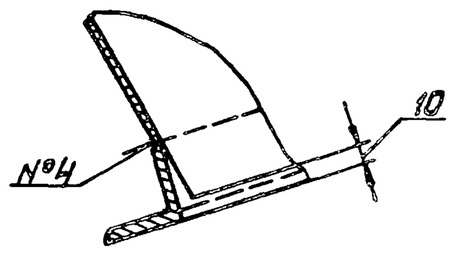

Вид А

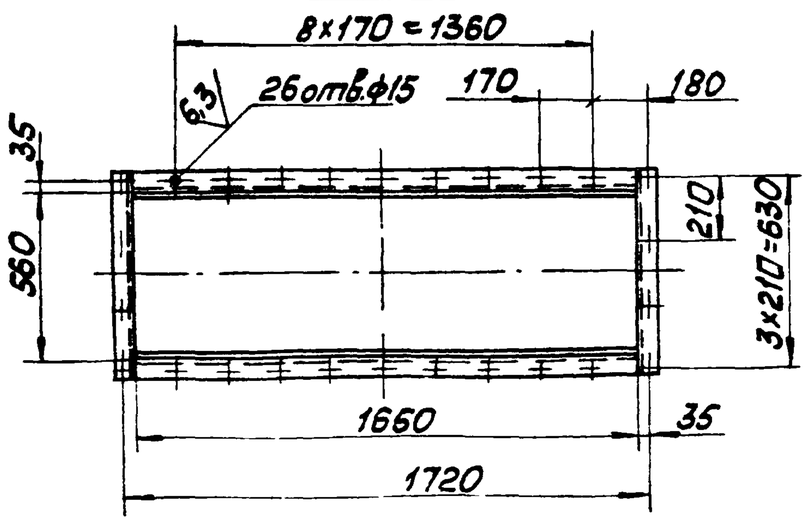

1 *Размеры для справок.
2. Н14, h14 $\pm\frac{IT14}{2}$
3. Шероховатость поверхностей кромок реза $\sqrt{50}$
4 Сварные швы по ГОСТ 5264-80, кроме мест указанных особо.

Изм.	Лист	№ докум.	Подп.	Дата	14.15.01.000 СБ			
Разраб.		Кузьмина			Корпус	Лит	Масса 275	Масштаб 1:20
Пров.		Брацило			Сборочный чертёж	Лист	Листов 1	
Т.контр.						ЛАТГИПРОПРОМ		
Н.контр.		Самсонова						
Утв.		Шнайдер						

Копировал Шак Формат А3

Инв.№ подл. | Подп. и дата | Взам.инв.№ | Инв.№ дубл. | Подп. и дата

14.16.01.000 СБ

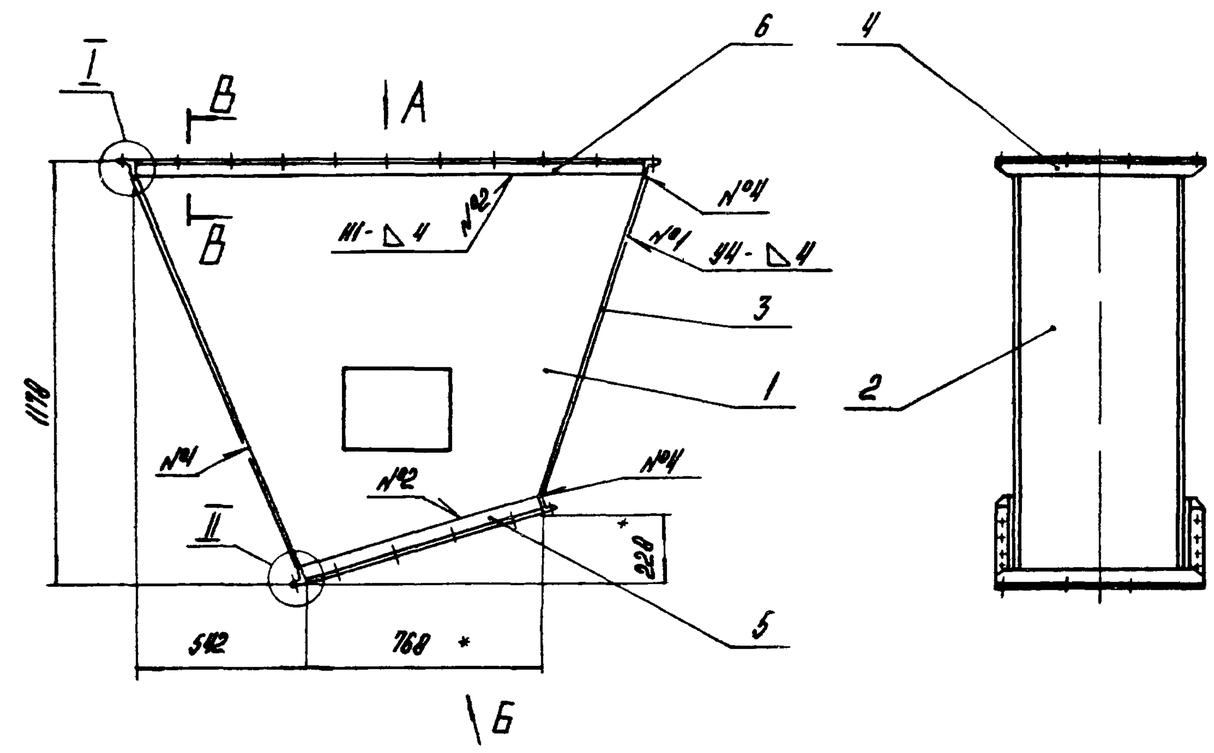

Вид Б повернуто

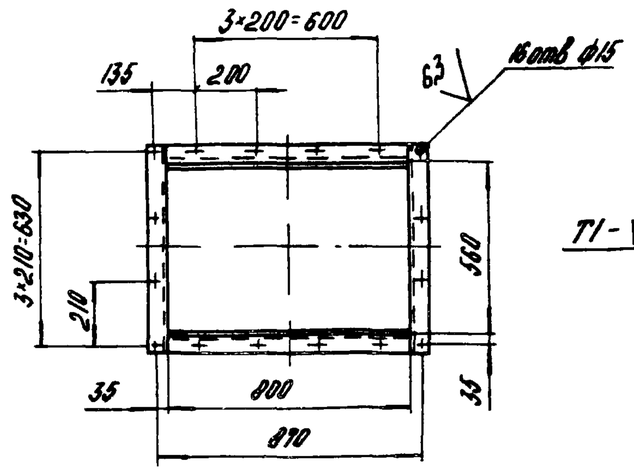

В-В
М1:5

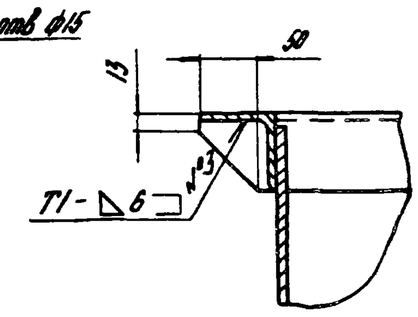

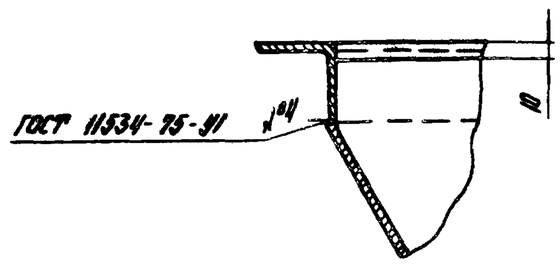

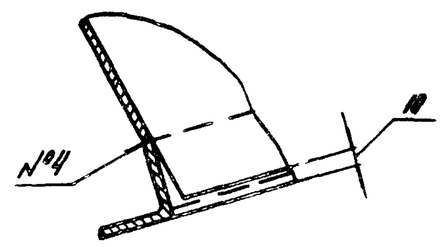

Вид А

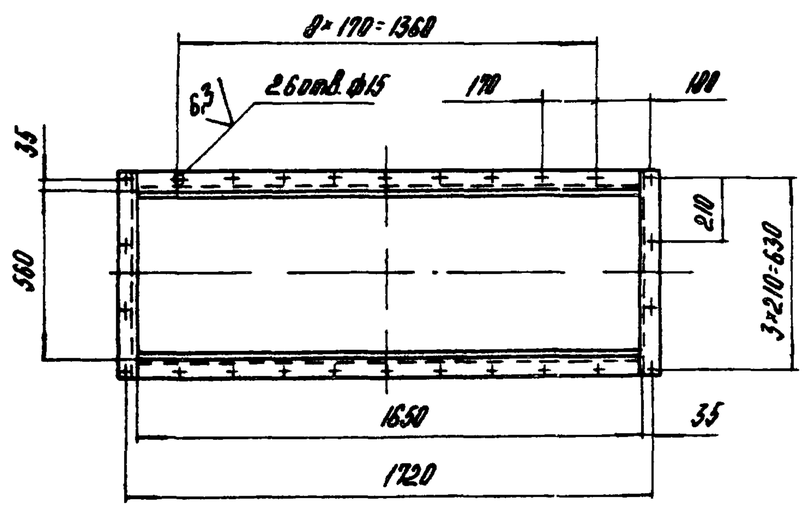

1. * Размеры для справок
2. $H14, h14, \pm \frac{IT14}{2}$
3. Шероховатость поверхностей кромок реза $\sqrt{50}$
4. Сварные швы по ГОСТ 5264-80, кроме мест указанных особо

					14.16.01.000 СБ		
Изм	Лист	№ докум	Подпись	Дата	Корпус Сборочный чертеж	Лит	Масса: 160 / Масштаб: 1:20
Разраб		Кузьмина				Лист	Листов 1
Пров		Брацило				ЛАТГИПРОПРОМ	
Т.контр							
Н.контр		Самсонова					
Утв		Шнайдер					

Копировал

Формат А3

100 10 91 Н1

Рис. 1

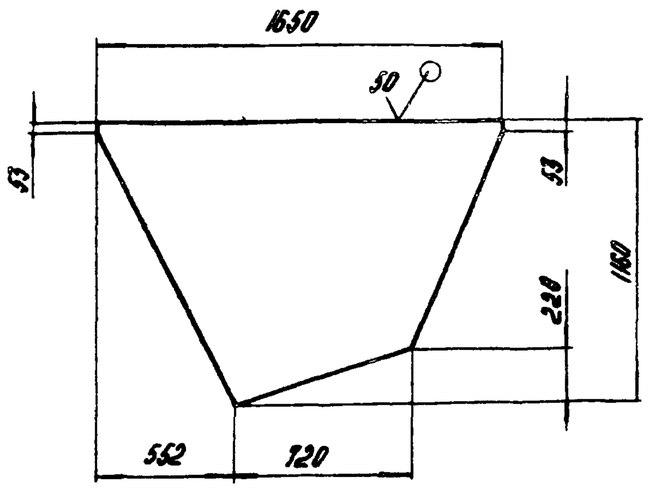

Рис. 2
М1:40
Остальное см. рис. 1

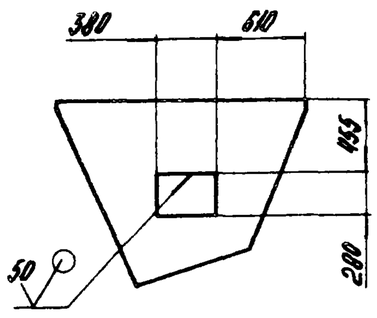

Обозначение	Рис	Масса, кг
14 16 01 001	1	40
-01	2	37

Неуказанные предельные отклонения размеров $H14, h14, \pm \frac{IT14}{2}$

					14.16.01.001		
Изм	Лист	№ докум	Подпись	Дата	Стенка	Лит	Масса: см табл / Масштаб: 1:25
Разраб		Кузьмина				Лист	Листов 1
Пров					Лист Б-ПН-4 ГОСТ 19903-74 / ВСт3сп ГОСТ 14637-79	ЛАТГИПРОПРОМ	
Т.контр							
Н.контр		Самсонова					
Утв							

Копировал

Формат А4

Формат	Зона	Поз	Обозначение	Наименование	Кол	Примечание
				Документация		
А3			14.16.01.000 СБ	Сборочный чертеж		
				Детали		
А4		1	14.16.01.001	Стенка	1	
			-01	Стенка	1	
Б4		2	14.16.01.002	Стенка		
				Лист Б-ПН-4 ГОСТ 19903-74 / ВСт3сп ГОСТ 14637-79		
				552 h14 × 1180 h14	1	20,0 кг
Б4		3	14.16.01.003	Стенка		
				Лист Б-ПН-4 ГОСТ 19903-74 / ВСт3сп ГОСТ 14637-79		
				552 h14 × 900 h14	1	15,6 кг
Б4		4	14.16.01.004	Уголок		
				Уголок Б-63×63×6 ГОСТ 8509-72 / ВСт3сп ГОСТ 535-79		
				L=686 h14	4	3,92 кг
Б4		5	14.16.01.005	Уголок		
				Уголок Б-63×63×6 ГОСТ 8509-72 / ВСт3сп ГОСТ 535-79	2	4,6 кг
Б4		6	14.16.01.006	Уголок		
				Уголок Б-63×63×6 ГОСТ 8509-72 / ВСт3сп ГОСТ 535-79	2	3,44 кг

					14.16.01.000		
Изм	Лист	№ докум	Подпись	Дата	Корпус	Лит	Лист / Листов 1
Разраб		Кузьмина				ЛАТГИПРОПРОМ	
Пров		Брацило					
Н.контр		Самсонова					
Утв		Шнайдер					

Копировал

Формат А4

Альбом 10.4 — Типовой проект 903-1-224.86 — Подпись и дата — Инв. № подл. — Взам. инв. № — Инв. № дубл. — Подпись и дата — Инв. № подл.

14.17.00.000 СБ

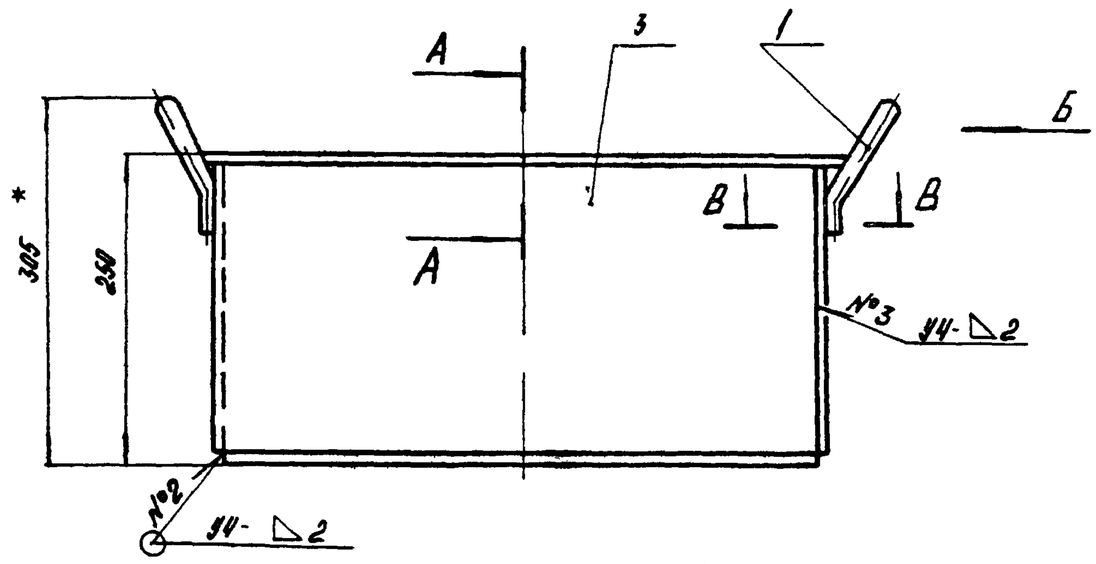

Характеристика шва	Шов нестандартный №1
Шов соединения без скоса кромок, двусторонний, выполняемый ручной дуговой сваркой по контуру примыкания деталей	В-В М1:1 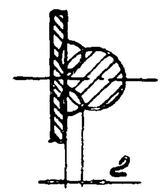

Поз. 3 М1:10

Развертка

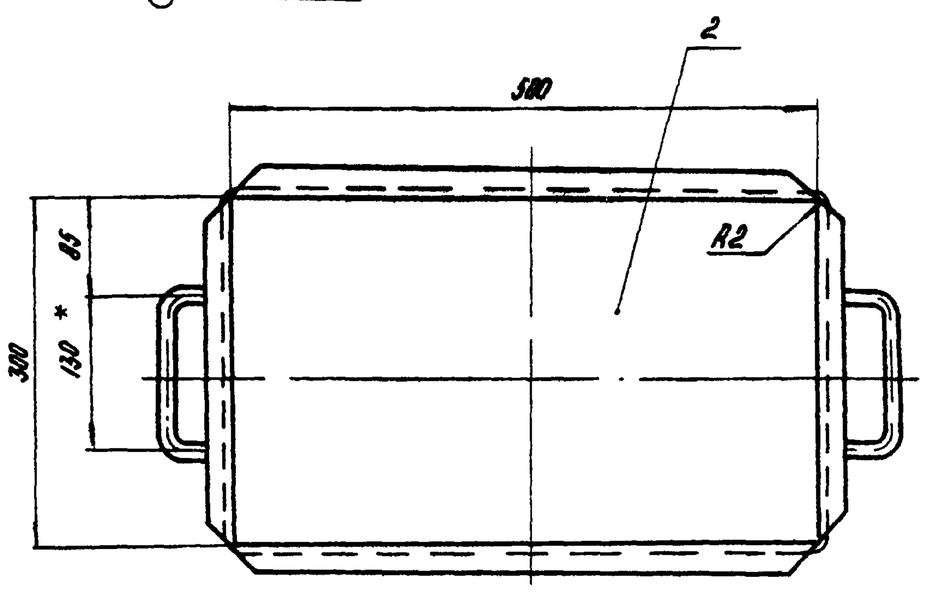

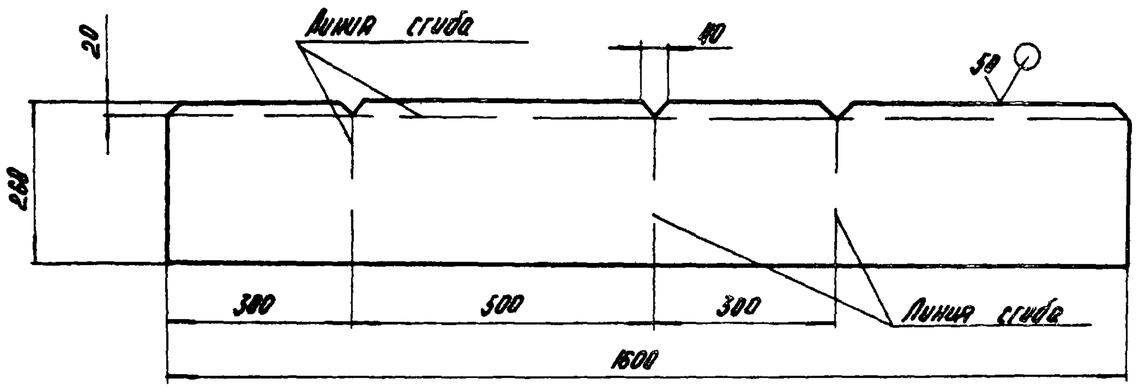

1.* Размеры для справок.
2. $H14, h14, \pm\frac{IT14}{2}$.
3. Шероховатость поверхностей кромок реза: 50
4. Сварные швы по ГОСТ 5264-80.

А–А М1:1

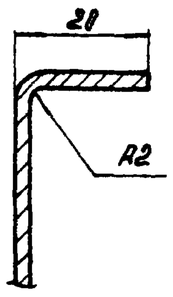

Вид Б

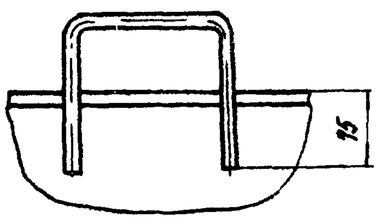

Изм.	Лист	№ докум.	Подп.	Дата	14.17.00.000 СБ			
Разраб.		Кузьмина			Ящик для металловключений Сборочный чертеж	Лит	Масса	Масштаб
Пров.		Брацило					10	1:5
Т.контр.						Лист	Листов 1	
Н.контр.		Самсонова				ЛАТГИПРОПРОМ		
Утв.		Шнайдер						

Копировал

Формат А3

14.17.00.001

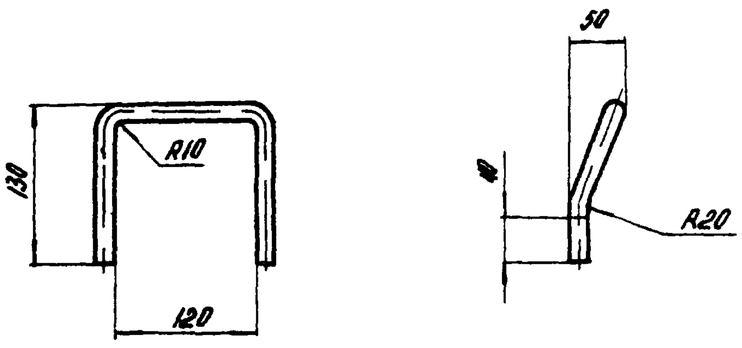

Развертка

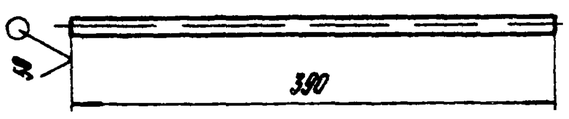

Неуказанные предельные отклонения размеров: $H14, h14, \pm\frac{IT14}{2}$.

Изм.	Лист	№ докум.	Подп.	Дата	14.17.00.001			
Разраб.		Кузьмина			Ручка	Лит	Масса	Масштаб
Пров.							0,25	1:5
Т.контр.						Лист	Листов 1	
Н.контр.		Самсонова			Уст. В10 ГОСТ 2590-71 / Вст3сп ГОСТ 535-79	ЛАТГИПРОПРОМ		
Утв.								

Копировал

Формат А4

Формат	Зона	Поз.	Обозначение	Наименование	Кол.	Примечание
				Документация		
А3			14.17.00.000 СБ	Сборочный чертеж		
				Детали		
А4		1	14.17.00.001	Ручка	2	
Б4		2	14.17.00.002	Дно		
				Лист Б-ВН-2 ГОСТ 19903-74 / 4-IV ВСт3сп ГОСТ 16523-70	1	2,4кг
Б4		3	14.17.00.003	Короб		
				Лист Б-ВН-2 ГОСТ 19903-74 / 4-IV ВСт3сп ГОСТ 16523-70	1	6,9кг

Изм.	Лист	№ докум.	Подпись	Дата	14.17.00.000			
Разраб.		Кузьмина			Ящик для металловключений	Лит	Лист	Листов 1
Пров.		Брацило				ЛАТГИПРОПРОМ		
Н.контр.		Самсонова						
Утв.		Шнайдер						

Копировал

Формат А4

Альбом 104 Типовой проект 903-1-224.86 Подп. и дата Инв. № дубл. Взам. инв. № Подп. и дата Инв. № подл.

Альбом 10.4 Типовой проект 903-1-224.86

14.18.00.001

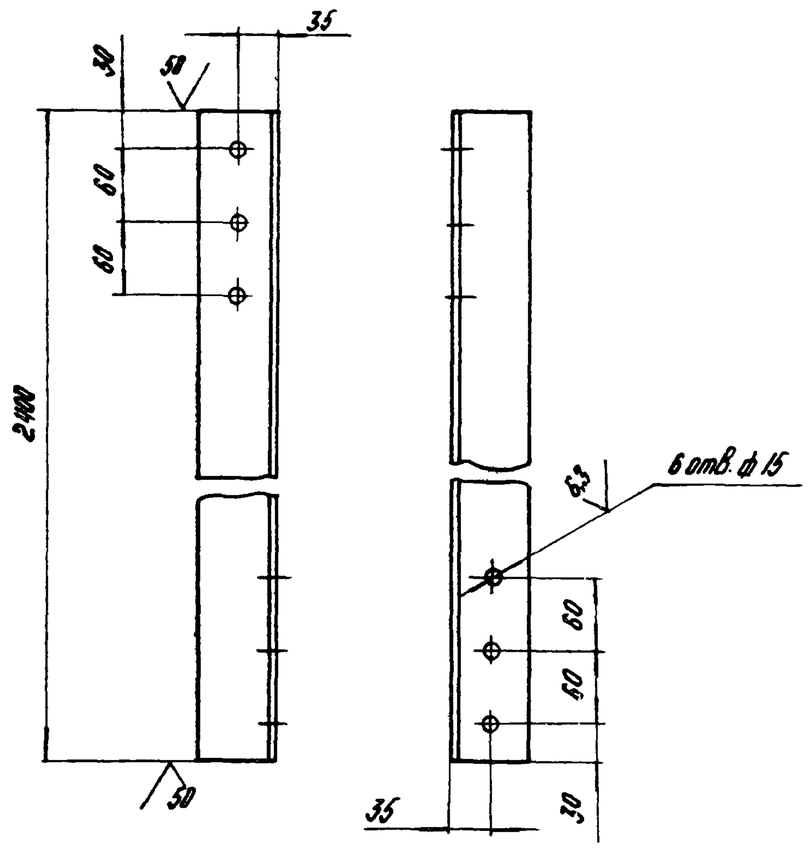

Неуказанные предельные отклонения размеров
$H14,\ h14,\ \pm\frac{IT14}{2}$.

Изм.	Лист	№ докум.	Подпись	Дата	14.18.00.001		
Разраб.		Кузьмина			Подвеска	Лит. / Масса 13,7 / Масштаб 1:5	
Пров.						Лист / Листов 1	
Т. контр.							
Н. контр.		Самсонова			Уголок Б-63×63×6 ГОСТ 8509-72 / ВСт3сп ГОСТ 535-79	ЛАТГИПРОПРОМ	
Утв.							

Копировал ... Формат А4

Альбом 10.4 Типовой проект 903-1-224.86

14.18.00.002

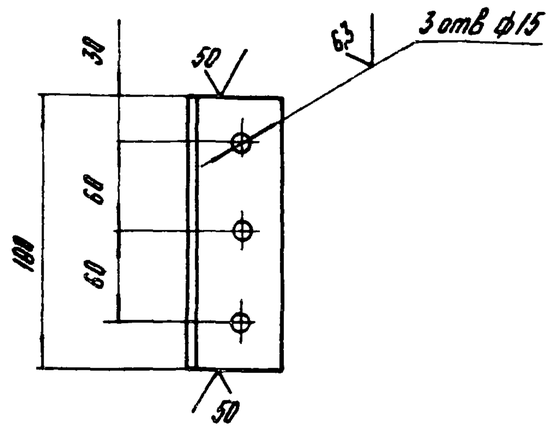

Неуказанные предельные отклонения размеров:
$h14,\ H14\pm\frac{IT14}{2}$.

Изм.	Лист	№ докум.	Подпись	Дата	14.18.00.002		
Разраб.		Кузьмина			Уголок	Лит. / Масса 1,0 / Масштаб 1:4	
Пров.						Лист / Листов 1	
Т. контр.							
Н. контр.		Самсонова			Уголок Б-63×63×6 ГОСТ 8509-72 / ВСт3сп ГОСТ 535-79	ЛАТГИПРОПРОМ	
Утв.							

Копировал ... Формат А4

Альбом 10.4 Типовой проект 903-1-224.86

14.18.00.000 СБ

14.18.00.000 — 14.18.00.000-01 - зеркальное отражение

Остальное - см. 14.18.00.000

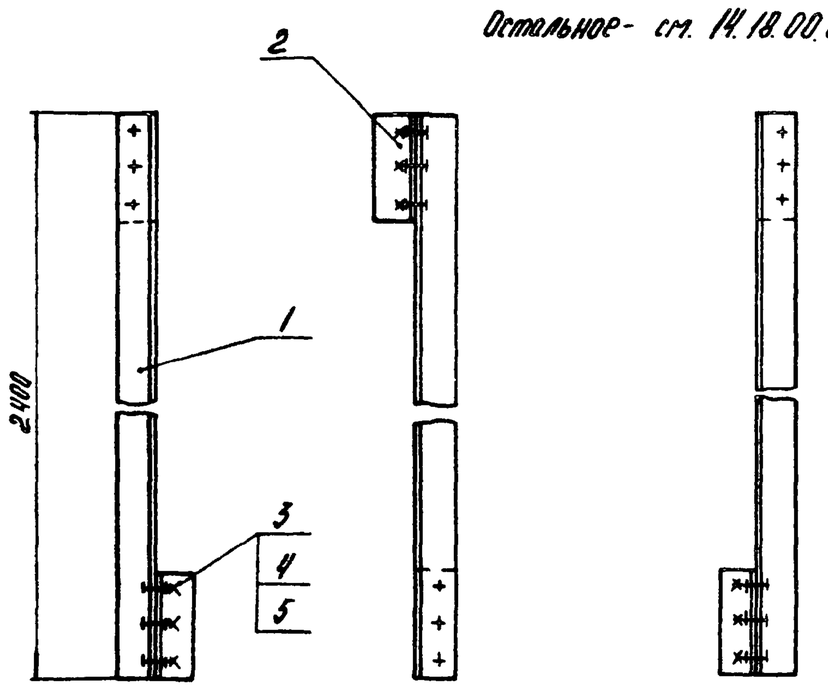

Размер для справок.

Изм.	Лист	№ докум.	Подпись	Дата	14.18.00.000 СБ		
Разраб.		Кузьмина			Подвеска в сборе / Сборочный чертеж	Лит. / Масса 16 / Масштаб 1:10	
Пров.		Брацило				Лист / Листов 1	
Т. контр.							
Н. контр.		Самсонова				ЛАТГИПРОПРОМ	
Утв.		Шнайдер					

Копировал ... Формат А4

Альбом 10.4 Типовой проект 903-1-224.86

Формат	Зона	Поз.	Обозначение	Наименование	Кол.	Примечание
				Документация		
А4			14.18.00.000 СБ	Сборочный чертеж		
				Детали		
А4		1	14.18.00.001	Подвеска	1	
А4		2	14.18.00.002	Уголок	2	
				Стандартные изделия		
		3		Болт М12-6g×35.36.016 ГОСТ 7798-70	6	
		4		Гайка М12.4.016 ГОСТ 5915-70	6	
		5		Шайба 12.02.016 ГОСТ 11371-78	6	
			Различие исполнений по сборочному чертежу	14.18.00.000 и 14.18.00.000-01		

Изм.	Лист	№ докум.	Подпись	Дата	14.18.00.000		
Разраб.		Кузьмина			Подвеска в сборе	Лит. / Лист / Листов 1	
Пров.		Брацило					
Н. контр.		Самсонова				ЛАТГИПРОПРОМ	
Утв.		Шнайдер					

Копировал ... Формат А4

Альбом 10.4 | Типовой проект 903-1-224.86

14 19 00 001

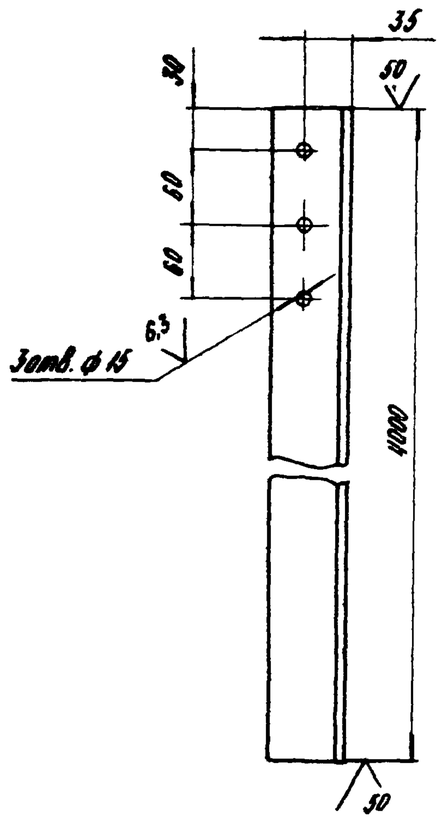

Неуказанные предельные отклонения размеров.

$H14,\ h14 \pm \frac{IT14}{2}$

					14. 19. 00 001			
Изм.	Лист	№ докум.	Подпись	Дата	Подвеска	Лит.	Масса	Масштаб
Разраб.		Кузьмина					23,0	1:5
Пров.						Лист	Листов 1	
Т.контр.								
Н.контр.		Самсонова			Уголок Б 63×63×6 ГОСТ 8509-72 / ВСт3сп ГОСТ 535-79	ЛАТГИПРОПРОМ		
Утв.								

Копировал | Формат А4

14 19 00 000 СБ

14.19.00.000

14.19.00.000-01- зеркальное отражение

Остальное- см. 14.19.00.000

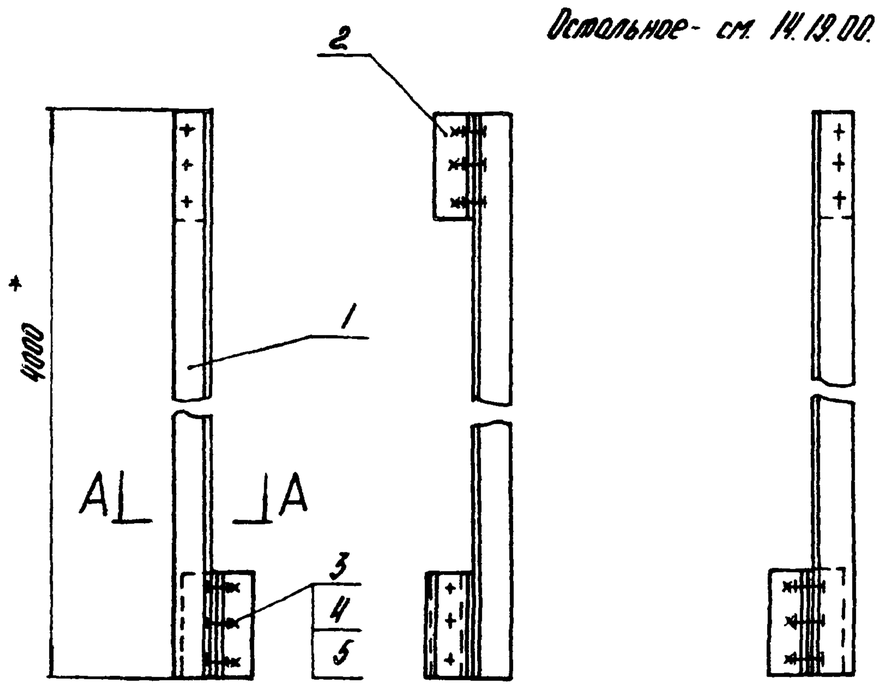

А-А

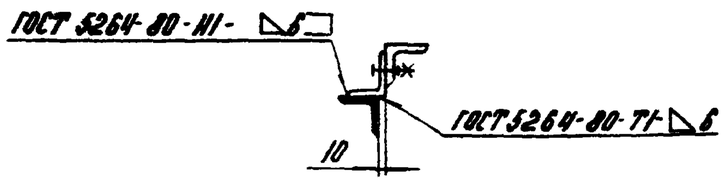

* Размер для справок

					14 19 00 000 СБ			
Изм.	Лист	№ докум.	Подпись	Дата	Подвеска в сборе	Лит.	Масса	Масштаб
Разраб.		Кузьмина			Сборочный чертеж		27	1:10
Пров.		Брацило				Лист	Листов 1	
Т.контр.								
Н.контр.		Самсонова				ЛАТГИПРОПРОМ		
Утв.		Шнайдер						

Копировал | Формат А4

Формат	Зона	Поз.	Обозначение	Наименование	Кол.	Примечание
				Документация		
А4			14. 19. 00. 000 СБ	Сборочный чертеж		
				Детали		
А4		1	14. 19. 00. 001	Подвеска	1	
А4		2	14. 18. 00. 002	Уголок	3	
				Стандартные изделия		
		3		Болт М12-6g×35.36.016 ГОСТ 7798-70	6	
		4		Гайка М12.4.016 ГОСТ 5915-70	6	
		5		Шайба 12.02.016 ГОСТ 11371-78	6	
				Различие исполнений 14.19.00.000 и 14 19 00 000-01 по сборочному чертежу.		

					14. 19. 00. 000			
Изм.	Лист	№ докум.	Подпись	Дата	Подвеска в сборе	Лит.	Листов	Листов
Разраб.		Кузьмина						1
Пров.		Брацило				ЛАТГИПРОПРОМ		
Н.контр.		Самсонова						
Утв.		Шнайдер						

Копировал | Формат А4