ТИПОВОЙ ПРОЕКТ
903-1-224.86

КОТЕЛЬНАЯ С ТРЕМЯ КОТЛАМИ КВ-ТС(В)-10 И ТРЕМЯ КОТЛАМИ КЕ-10-14С.

ОТКРЫТАЯ СИСТЕМА ТЕПЛОСНАБЖЕНИЯ.

ТОПЛИВО-КАМЕННЫЕ И БУРЫЕ УГЛИ.

АЛЬБОМ 7.8

ТОПЛИВОПОДАЧА. ЭЛЕКТРОТЕХНИЧЕСКАЯ ЧАСТЬ.
ЗАДАНИЕ ЗАВОДУ-ИЗГОТОВИТЕЛЮ НА НИЗКОВОЛЬТНЫЕ КОМПЛЕКТНЫЕ УСТРОЙСТВА.

21534-41
3-19

Привязан

Инв. №

ТИПОВОЙ ПРОЕКТ 903-1-224.86

КОТЕЛЬНАЯ С ТРЕМЯ КОТЛАМИ КВ-ТС[В]-10 И ТРЕМЯ КОТЛАМИ КЕ-10-14С.

ОТКРЫТАЯ СИСТЕМА ТЕПЛОСНАБЖЕНИЯ.

ТОПЛИВО-КАМЕННЫЕ И БУРЫЕ УГЛИ.

АЛЬБОМ 7.8

СОСТАВ ПРОЕКТА

АЛЬБОМ	0		Пояснительная записка.
АЛЬБОМ	1.1		Котельная. Теплотехническая часть. Топливоподача.
АЛЬБОМ	1.2	часть 1	Котельная. Теплотехническая часть.
АЛЬБОМ	1.2	часть 2	Котельная. Блоки теплотехнического оборудования.
АЛЬБОМ	1.3		Эскизные чертежи общих видов конструкций тепловой изоляции.
АЛЬБОМ	2.1		Строительно-технологическая блок-секция котлоагрегата КВ-ТС-10. Теплотехническая часть (вариант без воздухоподогревателя).
АЛЬБОМ	2.2		Строительно-технологическая блок-секция котлоагрегата КВ-ТСВ-10. Теплотехническая часть (вариант с воздухоподогревателем).
АЛЬБОМ	2.3		Строительно-технологическая блок-секция котлоагрегата КВ-ТС(В)-10. Конструкции железобетонные. Автоматизация.
АЛЬБОМ	2.4	части 1,2	Металлоконструкции газовоздухопроводов для блок-секции котлоагрегата КВ-ТС-10 (вариант без воздухоподогревателя).
АЛЬБОМ	2.5	части 1,2	Металлоконструкции газовоздухопроводов для блок-секции котлоагрегата КВ-ТСВ-10 (вариант с воздухоподогревателем).
АЛЬБОМ	2.6		Строительно-технологическая блок-секция котлоагрегата КЕ-10-14С. Теплотехническая часть (вариант без воздухоподогревателя).
АЛЬБОМ	2.7		Строительно-технологическая блок-секция котлоагрегата КЕ-10-14С. Теплотехническая часть (вариант с воздухоподогревателем).
АЛЬБОМ	2.8		Строительно-технологическая блок-секция котлоагрегата КЕ-10-14С. Конструкции железобетонные. Автоматизация.
АЛЬБОМ	2.9	части 1,2	Металлоконструкции газовоздухопроводов для блок-секции котлоагрегата КЕ-10-14С (вариант без воздухоподогревателя).
АЛЬБОМ	2.10	части 1,2	Металлоконструкции газовоздухопроводов для блок-секции котлоагрегата КЕ-10-14С (вариант с воздухоподогревателем).
АЛЬБОМ	3.1		Водоподготовительная установка. Теплотехническая часть. Узел сбора конденсата.
АЛЬБОМ	4.1	часть 1	Водоподготовительная установка. Автоматизация. Теплотехническая часть.
АЛЬБОМ	4.1	часть 2	Водоподготовительная установка. Блоки теплотехнического оборудования.
АЛЬБОМ	5.1		Котельная. Архитектурно-строительная часть.
АЛЬБОМ	5.2		Котельная. Архитектурно-строительная часть. Конструкции нулевого цикла.
АЛЬБОМ	5.3		Котельная. Архитектурно-строительная часть (вариант закрытой установки дымососов).
АЛЬБОМ	5.4		Котельная. Строительные изделия.
АЛЬБОМ	5.5		Водоподготовительная установка. Архитектурно-строительная часть.
АЛЬБОМ	5.6		Водоподготовительная установка. Строительные изделия.
АЛЬБОМ	5.7		Топливоподача. Приемное устройство. Галерея №2. Архитектурно--строительная часть.
АЛЬБОМ	5.8		Топливоподача. Дробильное отделение. Галерея №1. Архитектурно-строительная часть.
АЛЬБОМ	5.9		Топливоподача. Приемное устройство. Галерея №2. Строительные изделия.
АЛЬБОМ	5.10		Топливоподача. Дробильное отделение. Галерея №1. Строительные изделия.
АЛЬБОМ	6.1		Генеральный план. Инженерные сети. Конструкции архитектурно-строительной части. Электротехническая часть, связь и сигнализация. Водопровод и канализация. Тепловые сети.
АЛЬБОМ	7.1		Котельная. Электротехническая часть, связь и сигнализация. Чертежи монтажной зоны.
АЛЬБОМ	7.2		Котельная. Электротехническая часть. Механизмы, управляемые с НКУ и щитов КИПиА. Схемы принципиальные.
АЛЬБОМ	7.3		Котельная. Электротехническая часть. Задание заводу-изготовителю на низковольтные комплектные устройства.

Привязан

Инв №

21534-41

АЛЬБОМ	7.4	Водоподготовительная установка. Электротехническая часть, связь и сигнализация.
АЛЬБОМ	7.5	Водоподготовительная установка. Электротехническая часть. Задание заводу-изготовителю на низковольтные комплектные устройства.
АЛЬБОМ	7.6	Топливоподача. Электротехническая часть, связь и сигнализация. Чертежи монтажной зоны. Автоматизация.
АЛЬБОМ	7.7	Топливоподача. Электротехническая часть. Механизмы, управляемые с НКУ. Схемы принципиальные.
АЛЬБОМ	7.8	Топливоподача. Электротехническая часть. Задание заводу- изготовителю на низковольтные комплектные устройства.
АЛЬБОМ	8.1	Котельная. Автоматизация.
АЛЬБОМ	8.2	Котлоагрегат КВ-ТС(В)-10. Задание заводу - изготовителю на щит автоматики и КИП.
АЛЬБОМ	8.3	Котлоагрегат КЕ-10-14С. Задание заводу- изготовителю на щит автоматики и КИП.
АЛЬБОМ	8.4	Котельная. Вспомогательное оборудование. Задание заводу- изготовителю на щиты автоматики и КИП.
АЛЬБОМ	8.5	Водоподготовительная установка. Задание заводу-изготовителю на щиты автоматики и КИП.
АЛЬБОМ	8.6	Котельная. Топливоподача. Водоподготовительная установка. Пожаротушение и пожарная сигнализация.
АЛЬБОМ	9.1	Котельная Отопление и вентиляция.
АЛЬБОМ	9.2	Водоподготовительная установка. Отопление и вентиляция.
АЛЬБОМ	9.3	Котельная. Водопровод и канализация. Тепловые сети.
АЛЬБОМ	9.4	Водоподготовительная установка. Водопровод и канализация. Тепловые сети.
АЛЬБОМ	9.5	Топливоподача. Санитарно - технические устройства.
АЛЬБОМ	10.1	Металлоконструкции топливоподачи. Конвейер ленточный №1.
АЛЬБОМ	10.2	Металлоконструкции топливоподачи. Питатели.
АЛЬБОМ	10.3	Металлоконструкции топливоподачи. Конвейер ленточный № 2.
АЛЬБОМ	10.4	Металлоконструкции топливоподачи. Дробильное устройство
АЛЬБОМ	10.5	Металлоконструкции топливоподачи. Конвейер ленточный № 3.
АЛЬБОМ	10.6	Металлоконструкции топливоподачи. Конвейеры ленточные № 4, 5.
АЛЬБОМ	10.7	Металлоконструкции топливоподачи. Конвейер ленточный реверсивный № 6.
АЛЬБОМ	10.8	Металлоконструкции вспомогательного оборудования и устройств.
АЛЬБОМ	11.1	Котельная. Инженерные сети. Электротехническая часть, связь и сигнализация. Прилагаемые материалы.
АЛЬБОМ	11.2	Водоподготовительная установка. Электротехническая часть, связь и сигнализация. Прилагаемые материалы.
АЛЬБОМ	11.3	Топливоподача. Электротехническая часть, связь и сигнализация. Прилагаемые материалы.
АЛЬБОМ	12.1 КН.1÷7	Сметы. Котельная.
АЛЬБОМ	12.2 КН.1, 2	Сметы. Водоподготовительная установка.
АЛЬБОМ	12.3 КН.1, 2	Сметы. Топливоподача.
АЛЬБОМ	12.4	Сметы. Генеральный план Инженерные сети.
АЛЬБОМ	13.1	Спецификации оборудования. Котельная. Отопление и вентиляция, водопровод и канализация, тепловые сети.
АЛЬБОМ	13.2	Спецификации оборудования. Котельная. Электротехническая часть, связь и сигнализация, водопровод и канализация, автоматическое пожаротушение.
АЛЬБОМ	13.3	Спецификации оборудования. Водоподготовительная установка.
АЛЬБОМ	13.4	Спецификации оборудования. Топливоподача.
АЛЬБОМ	13.5	Спецификации оборудования. Инженерные сети.
АЛЬБОМ	13.6	Спецификации оборудования. Блок-секция котлоагрегата КВ-ТС(В)-10. Тепломеханическая часть.
АЛЬБОМ	13.7	Спецификации оборудования. Блок-секция котлоагрегата КВ-ТС(В)-10. Автоматизация.
АЛЬБОМ	13.8	Спецификации оборудования. Блок-секция котлоагрегата КЕ-10-14С. Тепломеханическая часть.
АЛЬБОМ	13.9	Спецификации оборудования. Блок-секция котлоагрегата КЕ- 10-14С. Автоматизация.
АЛЬБОМ	13.10	Спецификации оборудования. Котельная. Вспомогательное оборудование водогрейный части. Тепломеханическая часть, автоматизация.
АЛЬБОМ	13.11	Спецификации оборудования. Котельная. Вспомогательное оборудование паровой части. Тепломеханическая часть, автоматизация.

Альбом 7.8

Типовой проект 903-1-177.88

				Привязан
Инв. №				

АЛЬБОМ 14.1	Ведомости потребности в материалах. Котельная. Отопление и вентиляция, водопровод и канализация, тепловые сети.
АЛЬБОМ 14.2	Ведомости потребности в материалах. Котельная. Архитектурно-строительная часть, электротехническая часть, связь и сигнализация, водопровод и канализация, автоматическое пожаротушение.
АЛЬБОМ 14.3	Ведомости потребности в материалах. Водоподготовительная установка.
АЛЬБОМ 14.4	Ведомости потребности в материалах. Топливоподача.
АЛЬБОМ 14.5	Ведомости потребности в материалах. Генеральный план. Инженерные сети.
АЛЬБОМ 14.6	Ведомости потребности в материалах. Блок-секция котлоагрегата КВ-ТС(В)-10. Архитектурно-строительная часть, теплотехническая часть, автоматизация.
АЛЬБОМ 14.7	Ведомости потребности в материалах. Блок-секция котлоагрегата КЕ-10-14С. Архитектурно-строительная часть, теплотехническая часть, автоматизация.
АЛЬБОМ 14.8	Ведомости потребности в материалах. Котельная. Вспомогательное оборудование водогрейной части. Теплотехническая часть, автоматизация.
АЛЬБОМ 14.9	Ведомости потребности в материалах. Котельная. Вспомогательное оборудование паровой части. Теплотехническая часть, автоматизация.
АЛЬБОМ 14.10	Ведомости потребности в материалах. Котельная (вариант закрытой установки тяго-дутьевых машин). Архитектурно-строительная часть.

ПРИМЕНЕННЫЕ ТИПОВЫЕ МАТЕРИАЛЫ

Типовой проект 907-2-216	Труба дымовая кирпичная H=60м, Dо=3,0м с надземным примыканием газоходов. Для строительства I-IV климатических районах, кроме подрайонов IA и IБ. (распространяет ВНИПИ Теплопроект, г. Москва).
Типовое проектное решение 907-02-222 Альбом 1.3	Световые ограждения высотных дымовых труб (высоты дымовых труб: 30, 45, 60, 75, 90, 120, 150, 180, 240, 270 и 300 м). (распространяет ВНИПИ Теплопроект, г. Москва).
Типовой проект 409-29-59 Альбом I	Механизированный приемный пункт на один проходной путь для выгрузки заполнителей бетона из полувагонов. (распространяет Киевский филиал ЦИТП, г. Киев).
Типовой проект 902-2-410.86	Очистные сооружения замазученных дождевых сточных вод производительностью 10л/с для установок мазутоснабжения котельных. (распространяет ЦИТП, г. Москва).
Типовые конструкции Серия 5.903-3, вып. 0,1-6, 2	Вакуумные деаэраторы и водоструйные эжекторы. (распространяет ЦИТП, г. Москва).
Типовые конструкции Серия 4.903-11 вып. 1,5	Котельные установки. Вспомогательное оборудование и блоки. (распространяет Тбилисский филиал ЦИТП).
Типовые конструкции Серия 4.903-10 вып. 8	Изделия и детали трубопроводов для тепловых сетей. Грязевики. (распространяет Тбилисский филиал ЦИТП).

Разработан проектным институтом „ЛАТГИПРОПРОМ"

Утвержден Госстроем СССР Протокол № А4-29 от 20 мая 1986 г.

Главный инженер института /В. Овчаров/

Главный инженер проекта /Я. Нидбальский/

				Привязан
Инв №				

ТИПОВОЙ ПРОЕКТ 903-1-224.86 АЛЬБОМ 7.8

ЛИСТ	НАИМЕНОВАНИЕ	ПРИМЕЧАНИЕ (СТР.)
	СОДЕРЖАНИЕ АЛЬБОМА	
ЭМ3 7-01 ЛИСТ 1	ПЕРЕЧЕНЬ КОМПЛЕКТНЫХ УСТРОЙСТВ	4
ЭМ3 7-02 ЛИСТ 1	НИЗКОВОЛЬТНЫЕ КОМПЛЕКТНЫЕ УСТРОЙСТВА. ЗАДАНИЕ ЗАВОДУ-ИЗГОТОВИТЕЛЮ. ПЕРЕЧЕНЬ ЧЕРТЕЖЕЙ.	4
ЭМ3 7-1 ЛИСТ 1,2	ЩИТ ОТКРЫТЫЙ 1Щ. ТЕХНИЧЕСКИЕ ДАННЫЕ АППАРАТОВ.	5
ЭМ3 7-2 ЛИСТ 1,2,3	ЩИТ ОТКРЫТЫЙ 1Щ ОБЩИЙ ВИД.	5,6
ЭМ3 7-3 ЛИСТ 1,2	ЩИТ ОТКРЫТЫЙ 1Щ. ПЕРЕЧЕНЬ НАДПИСЕЙ	7
ЭМ3 9-3 ЛИСТ 1,2	ЩИТ ЗАЩИЩЕННЫЙ 1ШЩ. ПЕРЕЧЕНЬ НАДПИСЕЙ.	7
ЭМ3 7-4 ЛИСТ 1,2	ЩИТ ОТКРЫТЫЙ 1Щ. СХЕМА СОЕДИНЕНИЙ.	8,9
ЭМ3 8-1 ЛИСТ 1,2	ЩИТ ОТКРЫТЫЙ 2Щ. ТЕХНИЧЕСКИЕ ДАННЫЕ АППАРАТОВ.	10
ЭМ3 8-2 ЛИСТ 1,2,3	ЩИТ ОТКРЫТЫЙ 2Щ ОБЩИЙ ВИД	10,11
ЭМ3 8-3 ЛИСТ 1,2	ЩИТ ОТКРЫТЫЙ 2Щ. ПЕРЕЧЕНЬ НАДПИСЕЙ.	12
ЭМ3 8-4 ЛИСТ 1,2,3,4	ЩИТ ОТКРЫТЫЙ 2Щ. СХЕМА СОЕДИНЕНИЙ.	12,13,14
ЭМ3 9-1 ЛИСТ 1,2	ЩИТ ЗАЩИЩЕННЫЙ 1ШЩ. ТЕХНИЧЕСКИЕ ДАННЫЕ АППАРАТОВ.	15
ЭМ3 9-2 ЛИСТ 1,2,3	ЩИТ ЗАЩИЩЕННЫЙ 1ШЩ. ОБЩИЙ ВИД.	15,16
ЭМ3 9-4 ЛИСТ 1,2	ЩИТ ЗАЩИЩЕННЫЙ 1ШЩ. СХЕМА СОЕДИНЕНИЙ.	17,18
ЭМ3 10-1 ЛИСТ 1...3	ЩИТ ЗАЩИЩЕННЫЙ 2ШЩ. ТЕХНИЧЕСКИЕ ДАННЫЕ АППАРАТОВ.	19
ЭМ3 7-4 ЛИСТ 3	ЩИТ ОТКРЫТЫЙ 1Щ. СХЕМА СОЕДИНЕНИЙ.	19
ЭМ3 10-2 ЛИСТ 1,2,3	ЩИТ ЗАЩИЩЕННЫЙ 2ШЩ. ОБЩИЙ ВИД.	20,21
ЭМ3 10-3 ЛИСТ 1...8	ЩИТ ЗАЩИЩЕННЫЙ 2ШЩ. ПЕРЕЧЕНЬ НАДПИСЕЙ.	22,23
ЭМ3 10-4 ЛИСТ 1...4	ЩИТ ЗАЩИЩЕННЫЙ 2ШЩ. СХЕМА СОЕДИНЕНИЙ	24÷35

КОПИРОВАЛ ФОРМАТ А4

ТИПОВОЙ ПРОЕКТ 903-1-224.86 АЛЬБОМ 7.8

НАИМЕНОВАНИЕ	КОЛ. НКУ	КОЛ. ПРИВЕДЕННЫХ ПАНЕЛЕЙ	ОБОЗНАЧЕНИЕ ТАБЛИЦЫ АППАРАТОВ	ПРИМЕЧАНИЕ
1. ЩИТ 1Щ	1	3	ЭМ3 7-1 Л1,2	
2. ЩИТ 2Щ	1	3	ЭМ3 8-1 Л1,2	
3. ЩИТ 1ШЩ	1	3	ЭМ3 9-1 Л1,2	
4. ЩИТ 2ШЩ	1	12	ЭМ3 10-1 Л1...3	

ПРИВЯЗАН:

ИНВ. №

ИНВ. № ПОДЛ. | ПОДПИСЬ И ДАТА | ВЗАМ. ИНВ. №

НАЧ. ОТД.	ТЕРЕХОВ	
Н. КОНТР.	СУРИКОВ	
ГЛ. ЭЛЕКТР.	ВИКМАНИС	
ВЕД. ИНЖ.	ЛОЙТЕРИТЕНЕ	
СТ. ТЕХН.	ЖУКОВА	

ТП 903-1-224.86 ЭМ3 7-01

ТОПЛИВОПОДАЧА

СТАДИЯ	МАССА	МАСШТАБ
ЛИСТ 1	ЛИСТОВ	

ПЕРЕЧЕНЬ КОМПЛЕКТНЫХ УСТРОЙСТВ.

ЛАТГИПРОПРОМ

КОПИРОВАЛ ФОРМАТ А4

ТИПОВОЙ ПРОЕКТ 903-1-224.86 АЛЬБОМ 7.8

ЛИСТ	НАИМЕНОВАНИЕ	ПРИМЕЧАНИЕ (СТР.)
ЭМ3 7-02 ЛИСТ 1	НИЗКОВОЛЬТНЫЕ КОМПЛЕКТНЫЕ УСТРОЙСТВА. ЗАДАНИЕ ЗАВОДУ-ИЗГОТОВИТЕЛЮ. ПЕРЕЧЕНЬ ЧЕРТЕЖЕЙ.	4
ЭМ3 7-1 ЛИСТ 1,2	ЩИТ ОТКРЫТЫЙ 1Щ. ТЕХНИЧЕСКИЕ ДАННЫЕ АППАРАТОВ.	5
ЭМ3 7-2 ЛИСТ 1,2,3	ЩИТ ОТКРЫТЫЙ 1Щ. ОБЩИЙ ВИД.	5,6
ЭМ3 7-3 ЛИСТ 1,2	ЩИТ ОТКРЫТЫЙ 1Щ ПЕРЕЧЕНЬ НАДПИСЕЙ.	7
ЭМ3 7-4 ЛИСТ 1,2,3	ЩИТ ОТКРЫТЫЙ 1Щ. СХЕМА СОЕДИНЕНИЙ	8,9,19
ЭМ3 8-1 ЛИСТ 1,2	ЩИТ ОТКРЫТЫЙ 2Щ ТЕХНИЧЕСКИЕ ДАННЫЕ АППАРАТОВ.	10
ЭМ3 8-2 ЛИСТ 1,2,3	ЩИТ ОТКРЫТЫЙ 2Щ. ОБЩИЙ ВИД.	10,11
ЭМ3 8-3 ЛИСТ 1,2	ЩИТ ОТКРЫТЫЙ 2Щ. ПЕРЕЧЕНЬ НАДПИСЕЙ.	12
ЭМ3 8-4 ЛИСТ 1,2,3,4	ЩИТ ОТКРЫТЫЙ 2Щ. СХЕМА СОЕДИНЕНИЙ.	12,13,14
ЭМ3 9-1 ЛИСТ 1,2	ЩИТ ЗАЩИЩЕННЫЙ 1ШЩ. ТЕХНИЧЕСКИЕ ДАННЫЕ АППАРАТОВ.	15
ЭМ3 9-2 ЛИСТ 1,2,3	ЩИТ ЗАЩИЩЕННЫЙ 1ШЩ. ОБЩИЙ ВИД.	15,16
ЭМ3 9-3 ЛИСТ 1,2	ЩИТ ЗАЩИЩЕННЫЙ 1ШЩ. ПЕРЕЧЕНЬ НАДПИСЕЙ.	7
ЭМ3 9-4 ЛИСТ 1,2	ЩИТ ЗАЩИЩЕННЫЙ 1ШЩ. СХЕМА СОЕДИНЕНИЙ.	17,18
ЭМ3 10-1 ЛИСТ 1,2,3	ЩИТ ЗАЩИЩЕННЫЙ 2ШЩ. ТЕХНИЧЕСКИЕ ДАННЫЕ АППАРАТОВ.	19
ЭМ3 10-2 ЛИСТ 1,2,3	ЩИТ ЗАЩИЩЕННЫЙ 2ШЩ. ОБЩИЙ ВИД.	20.21
ЭМ3 10-3 ЛИСТ 1...8	ЩИТ ЗАЩИЩЕННЫЙ 2ШЩ. ПЕРЕЧЕНЬ НАДПИСЕЙ.	22,23
ЭМ3 10-4 ЛИСТ 1...4	ЩИТ ЗАЩИЩЕННЫЙ 2ШЩ. СХЕМА СОЕДИНЕНИЙ	24÷35

1. ПРИ ОТПРАВКЕ АЛЬБОМА ЗАВОДУ-ИЗГОТОВИТЕЛЮ В СООТВЕТСТВИИ С ОСТ 160.800.485-77, СКОМПОНОВАТЬ АЛЬБОМ СОГЛАСНО ТАБЛИЦЕ, А ЧЕРТЕЖИ ЭМ3 10-4 Л1 (СТР. 24÷29) И Л2 (СТР. 30÷35) СХЕМ СОЕДИНЕНИЙ ЩИТА 2ШЩ СКЛЕИТЬ СОГЛАСНО ПРИВЕДЕННЫМ НА ЭТИХ ЧЕРТЕЖАХ СХЕМАМ СКЛЕИВАНИЯ.
2. ПРИНЦИПИАЛЬНЫЕ СХЕМЫ УПРАВЛЕНИЯ ЭЛЕКТРОДВИГАТЕЛЯМИ СМ. АЛЬБОМ 7.7.

ТИПОВОЙ ПРОЕКТ 903-1-224.86 АЛЬБОМ 7.8

ТИПОВОЙ ПРОЕКТ РАЗРАБОТАН В СООТВЕТСТВИИ С ДЕЙСТВУЮЩИМИ НОРМАМИ И ПРАВИЛАМИ И ПРЕДУСМАТРИВАЕТ МЕРОПРИЯТИЯ, ОБЕСПЕЧИВАЮЩИЕ ВЗРЫВНУЮ, ВЗРЫВОПОЖАРНУЮ И ПОЖАРНУЮ БЕЗОПАСНОСТЬ ПРИ ЭКСПЛУАТАЦИИ ЗДАНИЯ.

ГЛАВНЫЙ ИНЖЕНЕР ПРОЕКТА /ИНДБАЛЬСКИЙ/

ПРИВЯЗАН:

ИНВ. №

ТП 903-1-224.86 ЭМ3 7-02

ТОПЛИВОПОДАЧА

СТАДИЯ	МАССА	МАСШТАБ
ЛИСТ 1	ЛИСТОВ	

НИЗКОВОЛЬТНЫЕ КОМПЛЕКТНЫЕ УСТРОЙСТВА. ЗАДАНИЕ ЗАВОДУ-ИЗГОТОВИТЕЛЮ. ПЕРЕЧЕНЬ ЧЕРТЕЖЕЙ

ЛАТГИПРОПРОМ

НАЧ. ОТД.	ТЕРЕХОВ	
Н. КОНТР.	СУРИКОВ	
ГЛ. ЭЛЕКТР.	ВИКМАНИС	
РУК. ГР.	ЛОЙТЕРИТЕНЕ	
СТ. ТЕХН.	ЖУКОВА	

КОПИРОВАЛ ФОРМАТ А3

21534-41

Формат	Зона	Поз.	Обозначение	Наименование		Примеч.
				Документация		
А3			ЭМ3.7-2	Общий вид	03	
А4 А2			ЭМ3.7-4	Схема соединений	03	
А4			ЭМ3.7-3	Перечень надписей	02	
				Сборочные единицы		
				Блоки и панели		
	1	01		БОУ5130-3274 ГУХЛ4Б	05	
	1	02		БОУ5130-3174 ГУХЛ4Б	01	
	2	03		БОУ5130-2474 ГУХЛ4Б	01	
	2	04		БОУ5130-2974 ГУХЛ4Б	02	
	2	05		БОУ 5130-2874 УХЛ4Б	01	
	2	06		БОУ 5130-3674 УХЛ4Б	01	
	2	07		БОУ5130-3574 УХЛ4Б	01	
	1			Н1 01		
		08		РЕЛЕ РВП72-3224-0094 V220В	01	КТ1

Альбом 7.8

Типовой проект 903-1-224.86

Формат	Зона	Поз.	Обозначение	Наименование		Примеч.
		09		Реле РПУ-4 К83 U=220В	01	KL1
		10		Реле РПУ-4 К43 4Р U~220В	05	1KL1...5KL1
		11		Реле РС67 для	01	5KSV1
				датчика УПДС		
	2			Н2 01		
		12		Выключатель АЕ2036-0092	01	SF1
				Iр 4А U~220В		
		13		Выключатель АЕ2036-0093	02	QF1, QF2
				Iр 16А U~220В		
		14		Выключатель АЕ2056-0093	01	QF3
				Iр 100А U~220В		
		15		Выключатель АЕ2046-0093	01	QF4
				Iр 63А U~220В		
		16		Выключатель АЕ2046-0093	01	QF5
				Iр 25А U~220В		
		17		Выключатель АЕ2046-0093	01	QF6
				Iр 40А U~220В		
		18		Выключатель АЕ2046-0093	01	QF7
				Iр 32А U~220В		
		19		Переключатель	01	QS
				РП11-353Х0		
				Блок зажимов серии	07	
				БЗР4-4П25-8/8У3-10		X8,X10,X13 X11,X14,X28

Привязан:

Инв. №

Взам. инв. № | Подпись и дата | Инв. № подл.

ТП 903-1-224.86		ЭМ3 7-1	
Нач. отд. Терехов	Топливоподача	Стадия / Масса / Масштаб	
Н. контр. Сурков		Лист 1	Листов 2
Гл. электр. Викманис			
Вед. инж. Контерштейн	Щит открытый 1Щ. Технические данные аппаратов.	Латгипропром	
Ст. инж. Исаченкова			
Ст. техн. Жукова			

Копировал Формат А4

Привязан:

Инв. №

ТП 903-1-224.86		ЭМ3 7-1	Лист 2

Копировал Формат А4

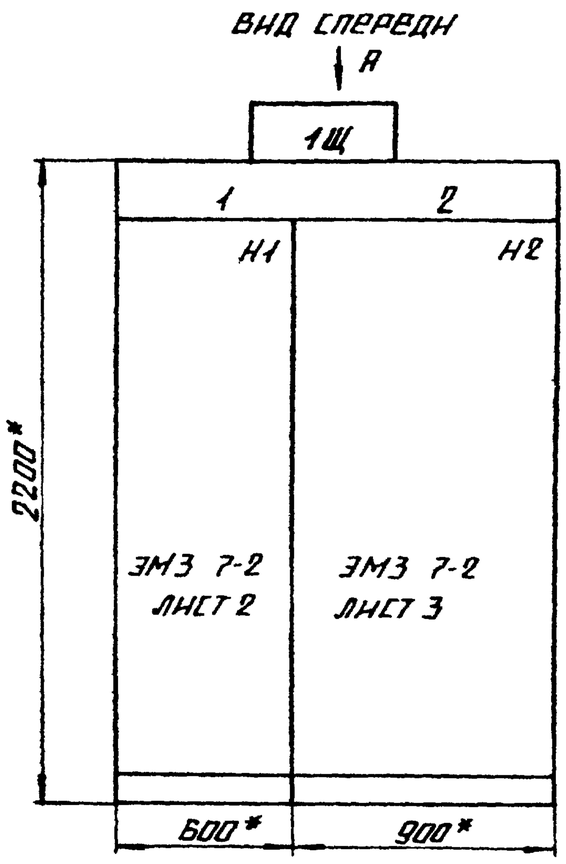

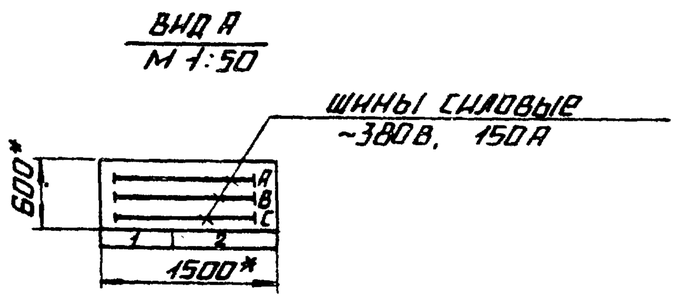

1* Размеры для справок.

2. Неуказанные предельные отклонения размеров по...

Строка 1	1,2,3,4 качающиеся питатели П1...4	Ввод №1, ввод №2
Строка 2	5 конвейер К1	45 н-с удаления шламовых вод.
Строка 3		6,7 качающиеся питатели П5, П6
Строка 4	44 пожарный н-с	43 вибратор, 32,8 вентиляторы
Панель	1	2

Подвод кабелей сверху

Секция	Масса

Привязан:

Инв. №

ТП 903-1-224.86		ЭМ3 7-2	
Нач. отд. Терехов	Топливоподача	Стадия / Масса / Масштаб	1:20
Н. контр. Сурков		Лист 1	Листов 3
Гл. спец. Викманис			
Вед. инж. Контерштейн	Щит открытый 1Щ. Общий вид	Латгипропром	
Ст. инж. Исаченкова			
Ст. техн. Жукова			

Копировал Формат А3

21534-41

Альбом 7.8

Типовой проект 903-1-224.86

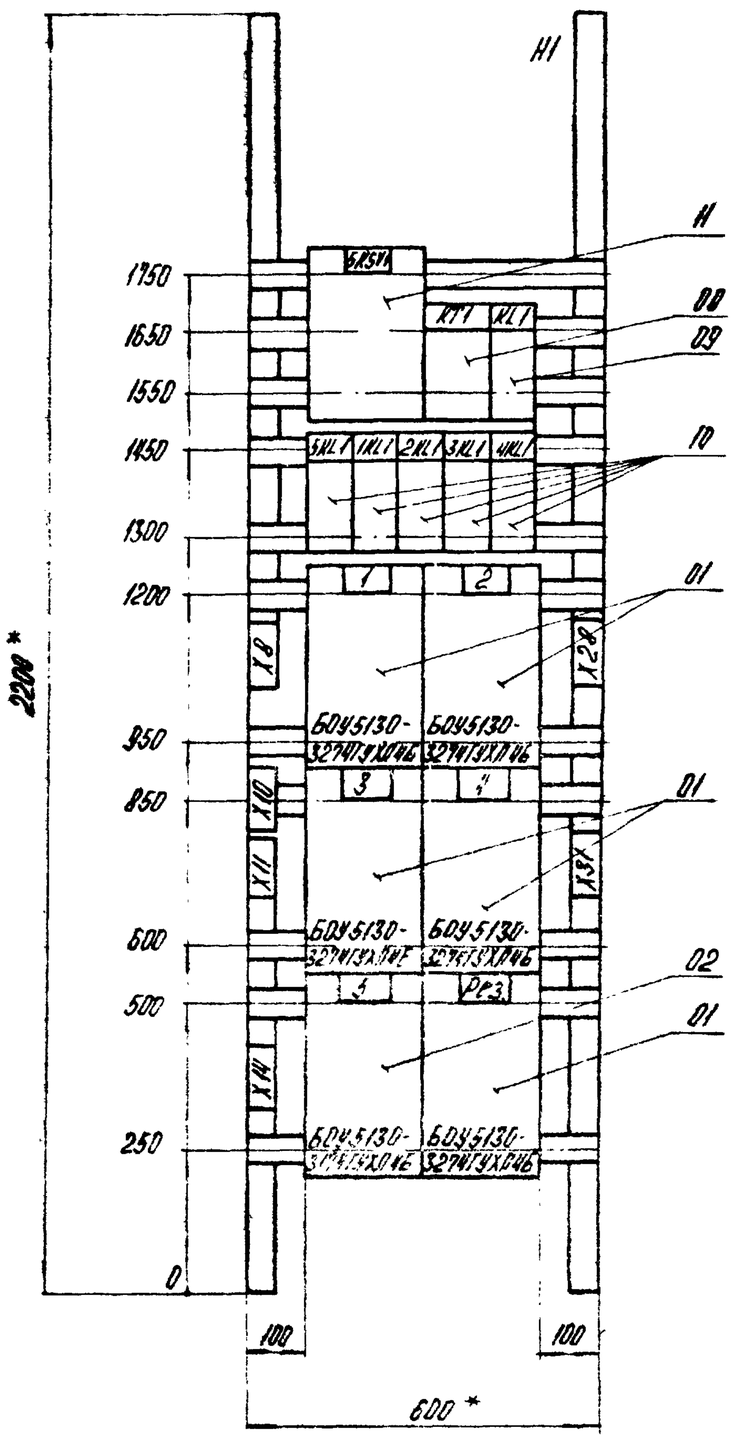

Панель 1 (набор 1)

Привязан:			
Инв №			

Нач отд	Терехов		
Н контр	Суриков		
Гл электр	Виксманис		
Вед инж	Лойтерштейн		
Ст инж	Исаченкова		
Ст техн	Жукова		

ТП903-1-224.86 ЭМ3 7-2

Топливоподача

Стадия	Масса	Масштаб
		1:10
Лист 2	Листов 3	

Щит открытый 1Щ. Общий вид.

ЛАТГИПРОПРОМ

Копировал

Формат А3

Альбом 7.8

Типовой проект 903-1-224.86

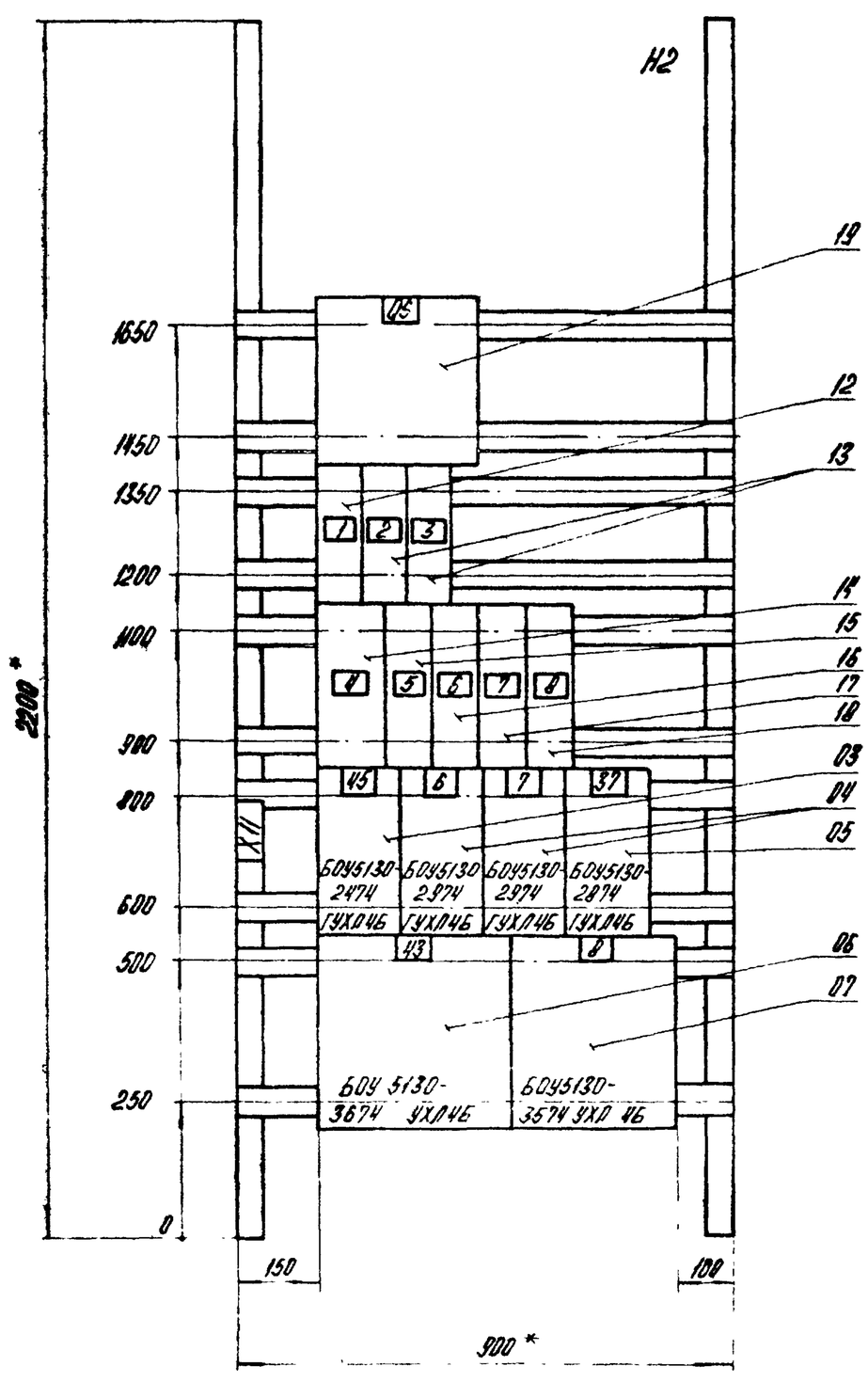

Панель 2 (набор 2)

Привязан:			
Инв №			

Нач отд	Терехов		
Н контр	Суриков		
Гл электр	Виксманис		
Вед инж	Лойтерштейн		
Ст инж	Исаченкова		
Ст техн	Жукова		

ТП903-1-224.86 ЭМ3 7-2

Топливоподача

Стадия	Масса	Масштаб
		1:10
Лист 3	Листов	

Щит открытый 1Щ. Общий вид

ЛАТГИПРОПРОМ

Копировал

21534-41

Формат А3

Альбом 7.8

Панель	Строка	Надпись	Поз. обозначение	Место надписи	Текст	Кол.	Вид шрифта	Заго-товка
1	1			Верхнее	1,2,3,4 Качающиеся	1		
	2			обрамление	питатели П1...П4	1		
	3			То же	5 Конвейер К1	1		
	4			То же	Резерв	1		
2	1		QS	То же	QS Ввод N1 Ввод N2	1		
	2			То же	45 Н-с удаления шламовых вод	1		
	3			То же	6,7 Качающиеся питат. П5,П6	1		
	4			То же	43 Вибратор 37,8 Вентиляторы	1		
1				Табличка	5KSV1	1		
				То же	KT1	1		
				То же	KL1	1		
				То же	5KL1	1		
				То же	1KL1	1		
				То же	2KL1	1		
				То же	3KL1	1		
				То же	4KL1	1		
				То же	1	1		
				То же	2	1		

Типовой проект 903-1-224.86

Инв. № подл. | Подпись и дата | Взам. инв. №

Привязан

Инв. №

ТП 903-1-224.86 ЭМ3 7-3

Нач.отд.	Терехов		
Н.контр.	Суриков		
Гл.инж.	Викманис		
Вед.инж.	Лойтерштейн		
Ст.техн.	Жукова		

Топливоподача

Стадия | Масса | Масштаб

Лист 1 | Листов 2

Щит открытый 1Щ. Перечень надписей.

ЛАТГИПРОПРОМ

Копировал Кф. Формат А4

Альбом 7.8

Панель	Строка	Надпись	Поз. обозначение	Место надписи	Текст	Кол.	Вид шрифта	Заго-товка
1				Табличка	3	1		
				То же	4	1		
				То же	5	1		
				То же	Резерв	1		
2			QS	То же	QS Ввод N1 ввод N2	1		
		1	SF1	То же	SF1 Цепи пред.сигнализац.питат.1.4	1		
		2	QF1	То же	QF1 Таль люкопод.39	1		
		3	QF2	То же	QF2 Таль люкопод. 40	1		
		4	QF3	То же	QF3 Виброразгрузчик 41	1		
		5	QF4	То же	QF4 Маневр. устр-во 38	1		
		6	QF5	То же	QF5 Таль для виброразгр.42	1		
		7	QF6	То же	QF6 Рабочее освещение	1		
		8	QF7	То же	QF7 Аварийное освещение	1		
				То же	45	1		
				То же	6	1		
				То же	7	1		
				То же	37	1		
				То же	43	1		
				То же	8	1		

Типовой проект 903-1-224.86

Инв. № подл. | Подпись и дата | Взам. инв. №

Привязан

Инв. №

ТП 903-1-224.86 ЭМ3 7-3

Лист 2

Копировал Кф. Формат А4

Альбом 7.8

Панель	Строка	Надпись	Поз. обозначение	Место надписи	Текст	Кол.	Вид шрифта	Заго-товка
1				Табличка	21	1		
				"	22	1		
				"	23	1		
				"	24	1		
				"	25	1		
				"	26	1		
				"	27	1		
				"	28	1		
				"	29	1		
				"	30	1		
2		1		"	QF1- Электровесы	1		
		2		"	QF2- щит 2 ШЩ	1		
				"	19	1		
				"	20	1		
				"	18	1		
				"	46	1		
				"	47	1		
				"	48	1		
				"	32	1		
				"	31	1		

Типовой проект 903-1-224.86

Инв. № подл. | Подпись и дата | Взам. инв. №

Привязан

Инв. №

ТП 903-1-224.86 ЭМ3 9-3

Нач.отд.	Терехов		
Н.контр.	Суриков		
Гл.инж.	Викманис		
Вед.инж.	Лойтерштейн		
Ст.техн.	Жукова		

Топливоподача

Стадия | Масса | Масштаб

Лист 1 | Листов 2

Щит защищенный 1ШЩ. Перечень надписей

ЛАТГИПРОПРОМ

Формат А4

Альбом 7.8

Панель	Строка	Надпись	Поз. обозначение	Место надписи	Текст	Кол.	Вид шрифта	Заго-товка
2				Табличка	17 Конвейер К3	1		
1				Табличка	21 Сбрасыват.1	1		
				в верхней	22 Сбрасыват.2	1		
				части	23 Сбрасыват.3	1		
				двери	24 Сбрасыват.4	1		
				То же	25 Сбрасыват.5	1		
				"	26 Сбрасыват.6	1		
				"	27 Сбрасыват.7	1		
				"	28 Сбрасыват.8	1		
				"	29 Сбрасыват.9	1		
				"	30 Сбрасыват.10	1		
2				"	19 Конвейер К4	1		
				"	20 Конвейер К5	1		
				"	18 Конвейер К6	1		
				"	46 Н-с повысит. уст-ки	1		
				"	47 Н-с повысит. уст-ки	1		
				"	48 Компрессор	1		
				"	32 Приточн. Вент. П2	1		
				"	31 Аспирацион. уст. В7	1		
				"	17 Конвейер К3	1		

Типовой проект 903-1-224.86

Инв. № подл. | Подпись и дата | Взам. инв. №

Привязан

Инв. №

ТП 903-1-224.86 ЭМ3 9-3

Лист 2

Копировал Кф. 21534-41 Формат А4

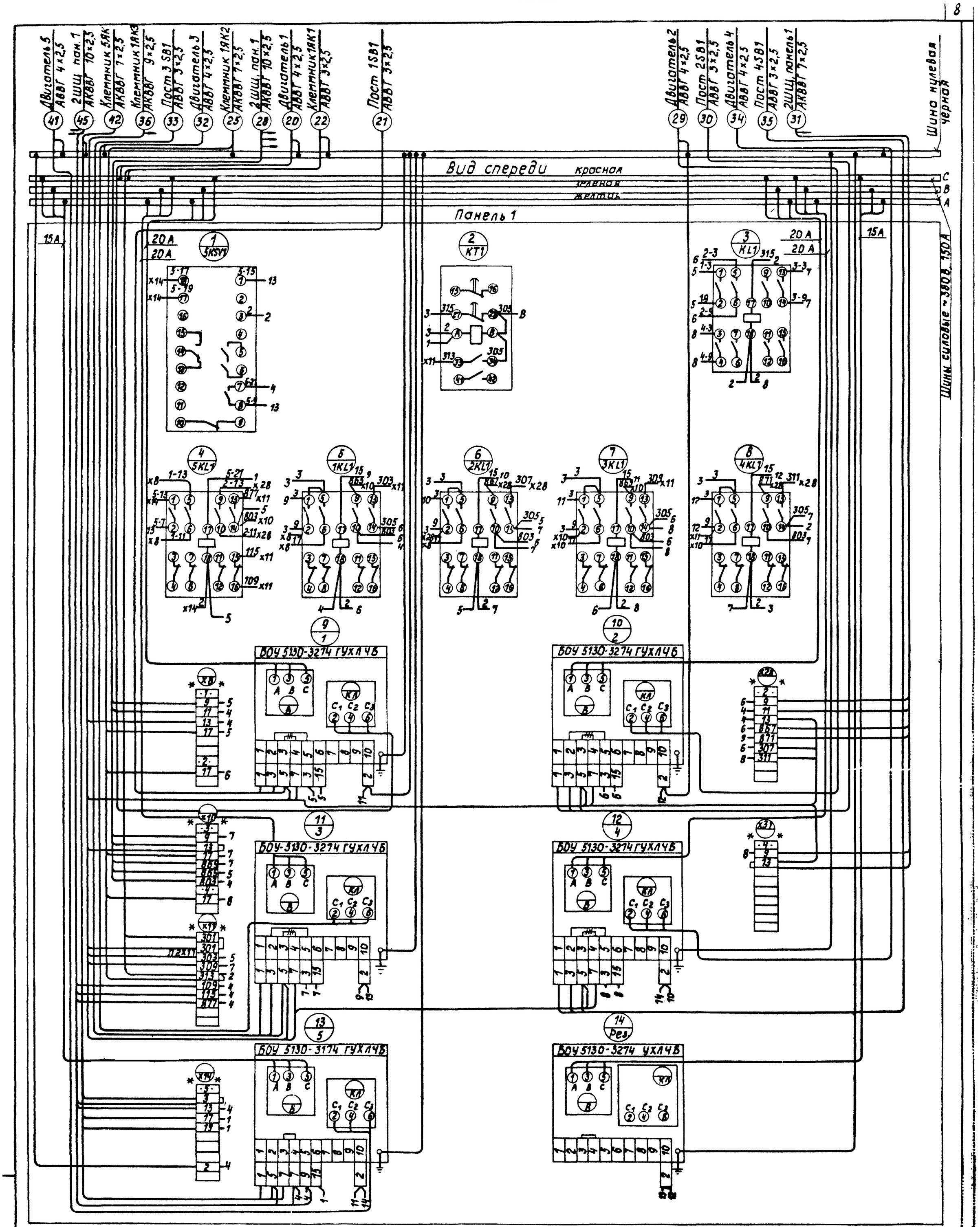

Панель 1 (Набор 1)

— Демонтировать

* * — Дополнительные колодки с зажимами.

Привязан			
Инв. №			
Нач.отд.	Терехов		
Н.контр.	Суриков		
Гл.элек.	Викманис		
Вед.инж.	Лойтерштейн		
Ст.техн.	Жукова		

ТП 903-1-224.86 ЭМ3 7-4

Топливоподача

Стадия	Масса	Масштаб
Лист 1	Листов 3	

Щит открытый 1Щ. Схема соединений.

ЛАТГИПРОПРОМ

Копировал Б 21534-41 Формат А2

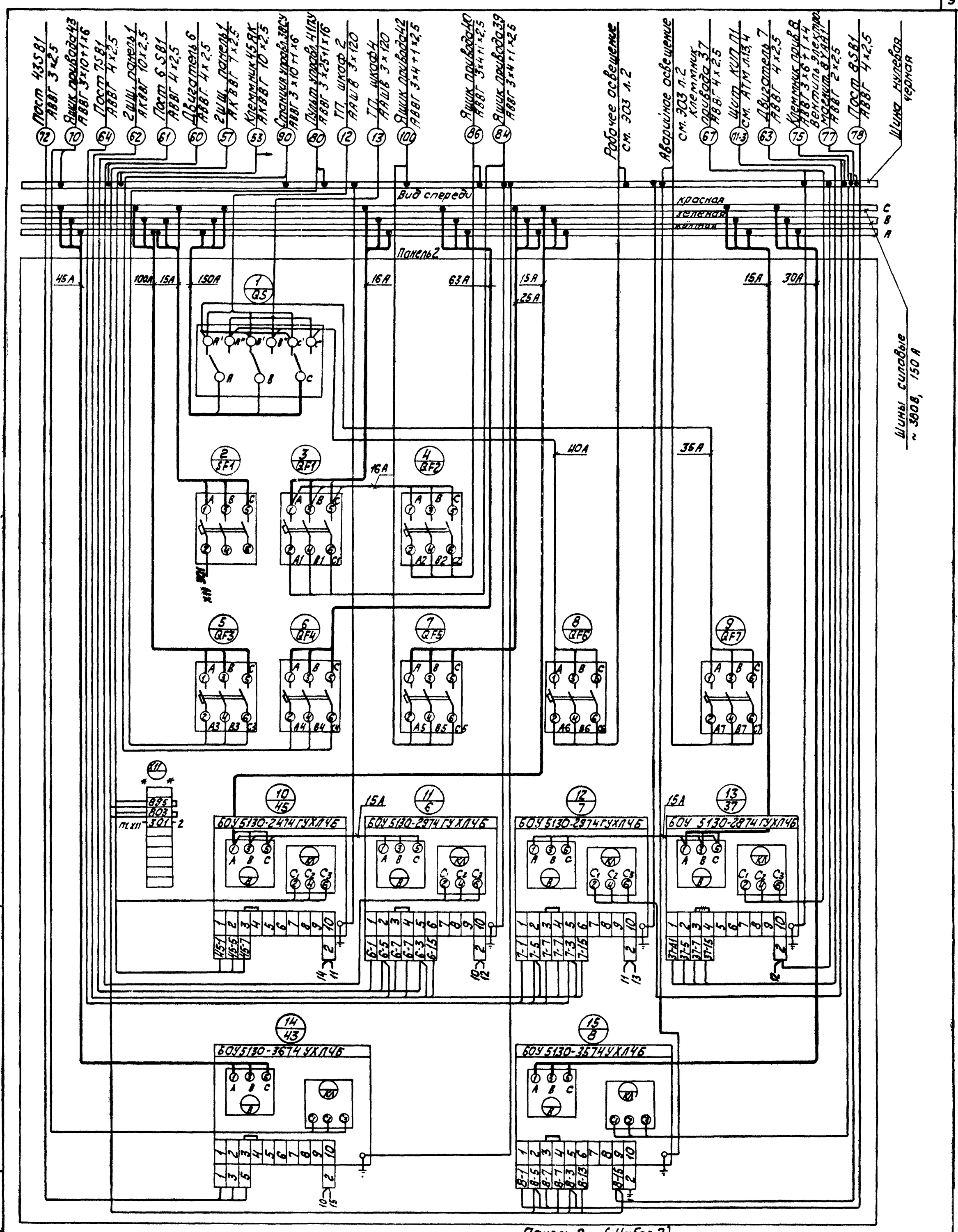

Панель 2 (Набор 2)

— — Демонтировать

* * — Дополнительные колодки с зажимами.

Нач.отд.	Терехов		
Н.контр.	Сурков		
Гл.элек.	Викманис		
Вед.инж.	Лейтерштейн		
Ст.техн.	Жукова		

Привязан:

Инв.№

ТП 903-1-224.86 ЭМ3 7-4

Топливоподача

Щит открытый 1Щ. Схема соединений.

Стадия	Масса	Масштаб
Лист 2	Листов	

ЛАТГИПРОПРОМ

Копировал

Формат А2

21534-41

Альбом 7.8

Типовой проект 903-1-224.86

Формат	Зона	Поз.	Обозначение	Наименование	Кол.	Примеч.
				Документация		
А3			ЭМ3 8-2 л. 1,2,3	Общий вид	03	
А2			ЭМ3 8-4 л. 1,2,3,4	Схема соединений	04	
А4			ЭМ3 8-3 л. 1,2	Перечень надписей	02	
				Сборочные единицы		
	1	01		БОУ5430-2874УХЛ 4Б	03	
	1	02		БОУ5130-3474УХЛ 4Б	02	
	1	03		БОУ5130-2874УХЛ 4Б	01	
	1	04		БОУ5130-3974УХЛ 4Б	01	
	1	05		БОУ5130-3574УХЛ 4Б	01	
	1			М1 01		
		06		Выключатель АЕ2046-100У3	01	QF1
				Iр 40А		
		07		Выключатель АЕ2046-100У3	01	QF2
				Iр 32А		

Привязан:

Инв. №

Нач. отд.	Терехов		
Н. контр.	Сурков		
Гл. элек.	Викманис		
Вед. инж.	Лойтерштейн		
Ст. техн.	Соколова		

ТП 903-1-224.86 ЭМ3 8-1

Топливоподача

Стадия	Масса	Масштаб
Лист 1	Листов 2	

Щит открытый 2Щ.
Технические данные аппаратов

ЛАТГИПРОПРОМ

Копировал

Формат А4

Альбом 7.8

Типовой проект 903-1-224.86

Формат	Зона	Поз.	Обозначение	Наименование	Кол.	Примеч.
		08		Выключатель АЕ2026-100У3	02	QF3, QF4
				Iр 6А		
		09		Выключатель АЕ2026-100У3	01	QF5
				Iр 16А		
		10		Переключатель	01	QS
				РПИ-353ХО		
				Н2 01		
		11		Реле РС67 для	01	12KSV1
				датчика УПДС		
		12		Реле РПУ-4 к 3з U~220В	01	16KL1
		13		Реле РПУ-4 к 2з2р U~220В	05	16KL2, 16KL3, 16KL5, 16KL6, 16KL11, 16KL12
		14		Реле РПУ-4 к 4з	08	16KL4, 16KL7, 16KL8, 16KL9, 16KL10, 16KL13, 16KL14
				Блок зажимов серии		X3...5, X7, X9, X10, X12
				БЗП-4П25-В/ВУ3-10	15	X23...X29, X29, X31...33
				Заглушка: наборные из 3х зажимов		
				ЗН24-95П160-В/ВУ3	06	X41, X43

Привязан:

Инв. №

ТП 903-1-224.86 ЭМ3 8-1

Лист 2

Копировал

Формат А4

Альбом 7.8

Типовой проект 903-1-224.86

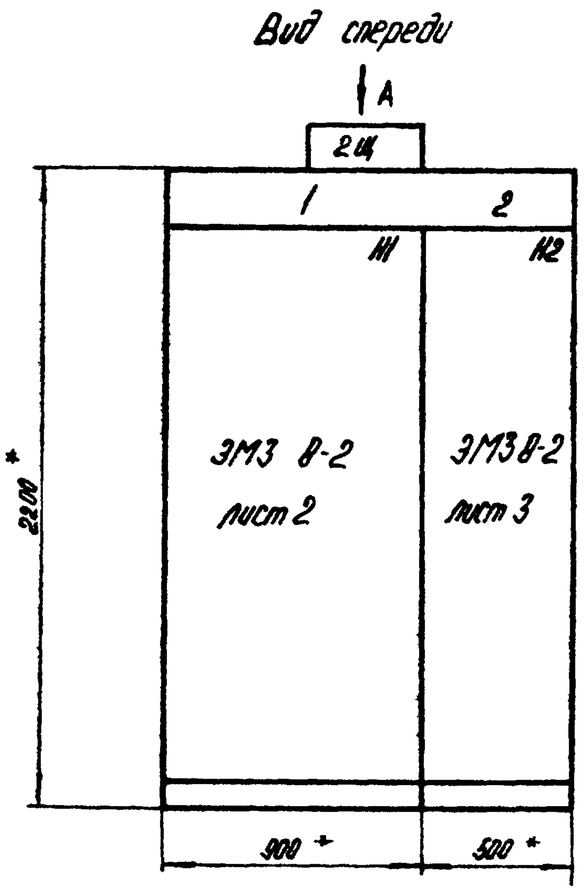

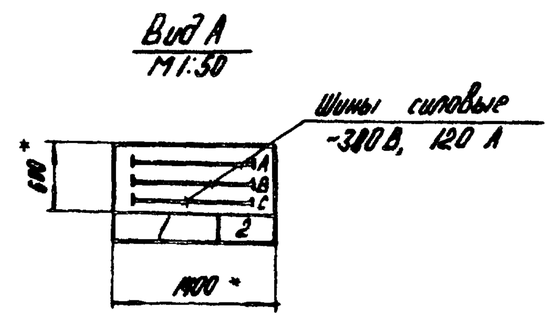

1.* Размеры для справок.

2. Неуказанные предельные отклонения размеров по...

Подвод кабелей сверху

Строка	1: QS - Ввод 1, Ввод 2 2, 10, 11 - Плунжер. сбрасыв. 12 - конвейер К2 14, 15 - Дробилки Д1, Д2 36 - Прит. Вент. П2, 16 - Вытажн. Вент. В2
Панели	1

Секция	Масса

Привязан:

Инв. №

Нач. отд.	Терехов	
Н. контр.	Сурков	
Гл. элек.	Викманис	
Вед. инж.	Лойтерштейн	
Ст. техн.	Соколова	

ТП 903-1-224.86 ЭМ3 8-2

Топливоподача

Стадия	Масса	Масштаб
		1:20
Лист 1	Листов 3	

Щит открытый 2Щ.
Общий вид

ЛАТГИПРОПРОМ

Копировал 21534-41

Формат А3

Типовой проект 903-1-224.86 Альбом 7.8

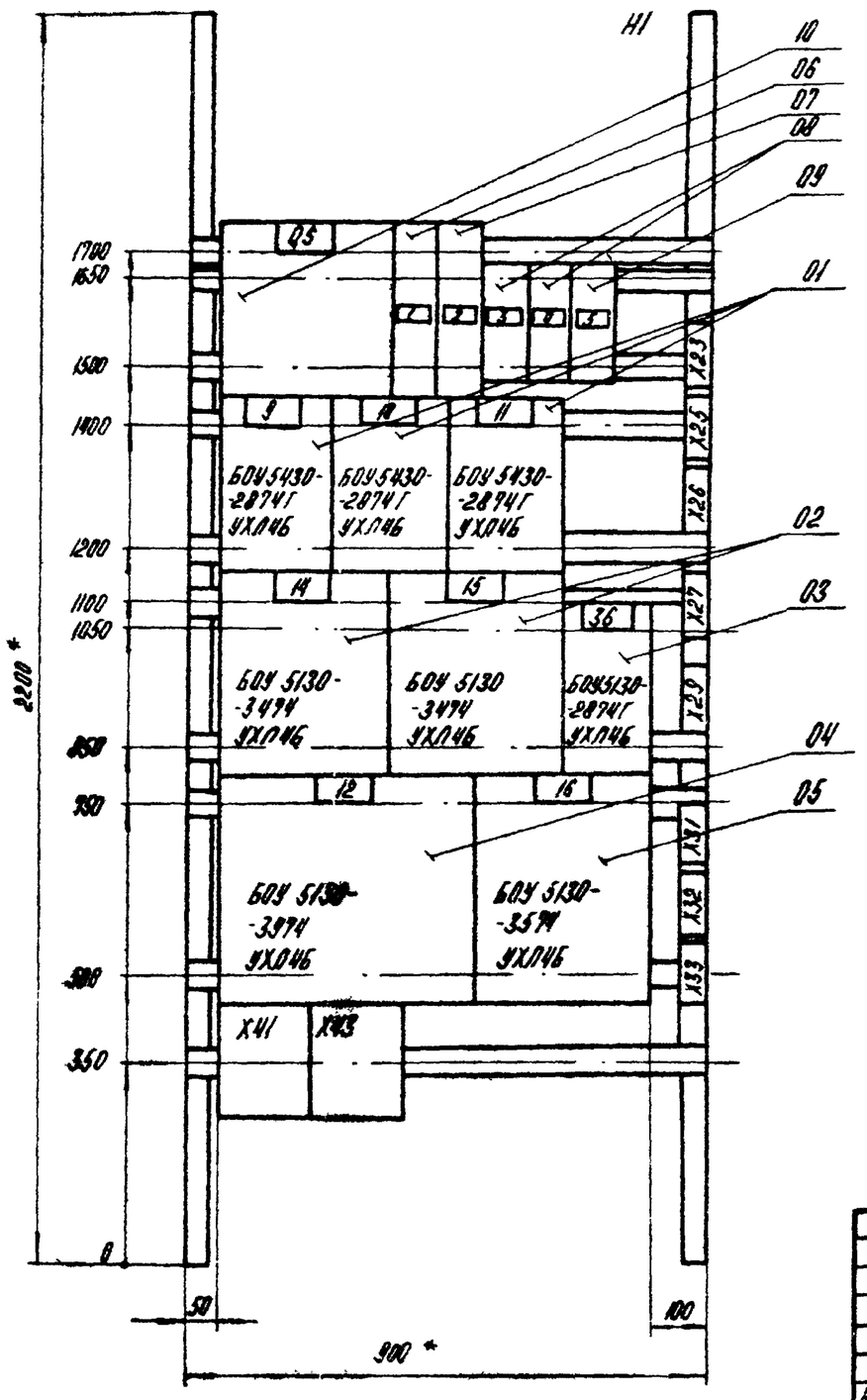

Привязан:

Инв. №

Панель 1 (Набор 1)

Нач.отд.	Терехов		ТП 903-1-224.86 ЭМ3 8-2
Н.контр.	Суриков		Топливоподача — Стадия / Масса / Масштаб 1:10
Гл.элек.	Викгаис		Лист 2 / Листов 3
Вед.инж.	Лейтерштейн		Щит открытый 2Щ. Общий вид. — ЛАТГИПРОПРОМ
Ст.техн.	Соколова		

Копировал — Формат А3

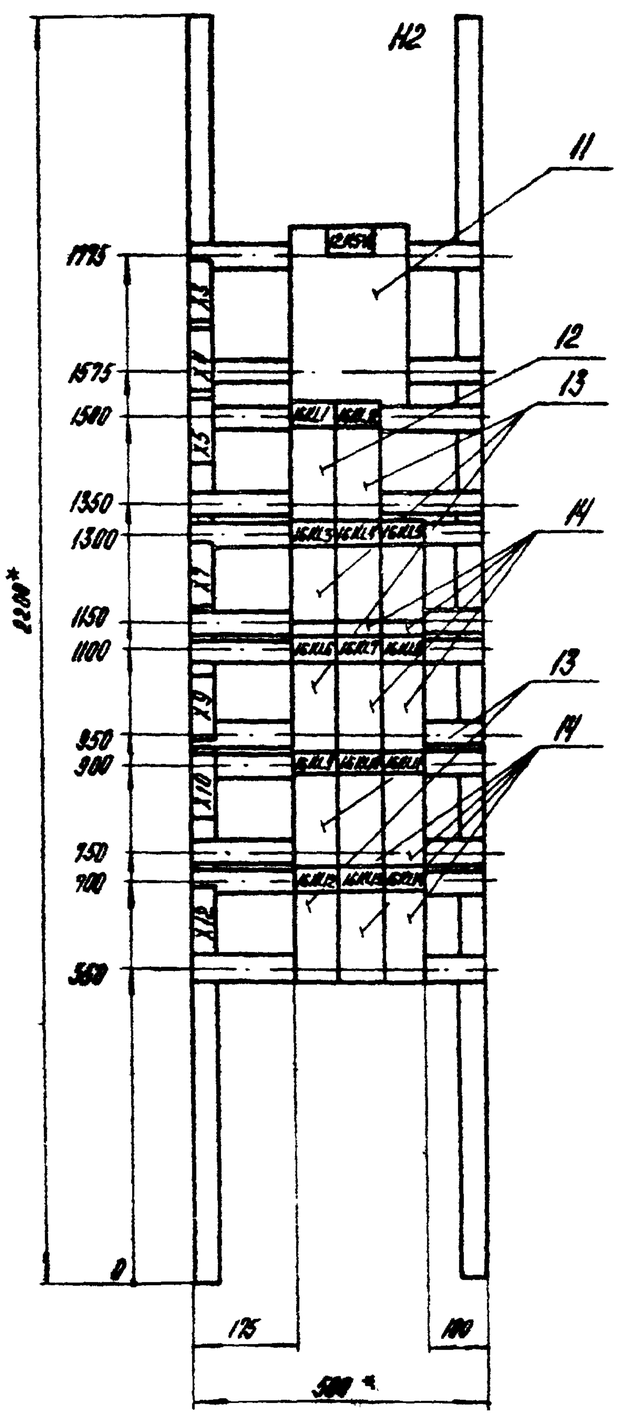

Привязан:

Инв. №

Панель 2 (Набор 2)

Нач.отд.	Терехов		ТП 903-1-224.86 ЭМ3 8-2
Н.контр.	Суриков		Топливоподача — Стадия / Масса / Масштаб 1:10
Гл.элек.	Викгаис		Лист 3 / Листов 3
Вед.инж.	Лейтерштейн		Щит открытый 2Щ. Общий вид. — ЛАТГИПРОПРОМ
Ст.техн.	Соколова		

Копировал — 21534 41 Формат А3

Альбом 7.8

Типовой проект 903-1-224.86

Панель	Сторона	Надписи	Поз. обозначение	Место надписи	Текст	Кол	Вид шрифта	Заготовка
1	1			Верхнее	Q5- Ввод 1, Ввод 2	1		
				обрамление	9,10,11-Пушков. сбрасыв. 12-конвейер К2	1		
				и задняя	14,15 Дробилка Д1, Д2	1		
				сторона	36-Приток Вент. П2, 16-Вытажн. Вент. В2	1		
1				таблички	Q5- Ввод 1, Ввод 2	1		
		1	QF1	"	QF1- рабочее освещение	1		
		2	QF2	"	QF2- аварийное освещение	1		
		3	QF3	"	QF3- щит пожаротуш.	1		
		4	QF4	"	QF4- щит пожаротуш.	1		
		5	QF5	"	QF5- железоотделитель	1		
				"	9	1		
				"	10	1		
				"	11	1		
				"	14	1		
				"	15	1		
				"	36	1		
				"	12	1		
				"	16	1		

Привязан:

Инв. №

Нач. отд	Терехов		ТП 903-1- ЭМ3 8-3
Н. контр.	Сурков		Топливоподача
Гл. эксп.	Викмане		Щит открытый 2Щ. Перечень надписей.
Вед. инж.	Пойтерштейн		Стадия / Масса / Масштаб / Лист 1 / Листов 2
Ст. техн.	Соколова		ЛАТГИПРОПРОМ

Взам. инв. № | Подпись и дата | Инв. № подл.

Копировал | Формат А4

Альбом 7.8

Типовой проект 903-1-224.86

Панель	Сторона	Надписи	Поз обозначение	Место надписи	Текст	Кол.	Вид шрифта	Заготовка
2				Табличка	12 K5VI	1		
				"	16 KL1	1		
				"	16KL2	1		
				"	16KL3	1		
				"	16KL4	1		
				"	16KL5	1		
				"	16KL6	1		
				"	16KL7	1		
				"	16KL8	1		
				"	16KL9	1		
				"	16KL10	1		
				"	16KL11	1		
				"	16KL12	1		
				"	16KL13	1		
				"	16KL14	1		

Привязан:

Инв. №

ТП 903-1-224.86 ЭМ3 8-3 Лист 2

Копировал | Формат А4

Альбом 7.8

Типовой проект 903-1-224.86

Откуда идет: Панель	Колодка	Зажим	Куда поступает: Панель	Колодка	Зажим	Генеральная маркировка	Откуда идет: Панель	Колодка	Зажим	Куда поступает: Панель	Колодка	Зажим	Генеральная маркировка
П1	X23	109	П2	X3	109	109	П1	X23	111	П2	X3	111	111
П1	X23	151	П2	X3	151	151	П1	X23	153	П2	X3	153	153
П1	X33	803	П2	X3	803	803	П1	X23	807	П2	X3	807	807
П1	X23	809	П2	X3	809	809	П1	X23	811	П2	X3	811	811
П1	X25	813	П2	X4	813	813	П1	X25	815	П2	X4	815	815
П1	X25	817	П2	X4	817	817	П1	X25	819	П2	X4	819	819
П1	X25	821	П2	X4	821	821	П1	X25	823	П2	X4	823	823
П1	X25	13	П2	X7	13	16-13	П1	X25	15	П2	X7	15	16-15
П1	X26	17	П2	X7	17	16-17	П1	X26	21	П2	X7	21	16-21
П1	X26	25	П2	X7	25	16-25	П1	X26	29	П2	X9	29	16-29
П1	X26	31	П2	X9	31	16-31	П1	X26	37	П2	X9	37	16-37
П1	X26	41	П2	X9	41	16-41	П1	X27	45	П2	X9	45	16-45
П1	X27	49	П2	X9	49	16-49	П1	X27	51	П2	X9	51	16-51

Привязан.

Инв. №

ТП 903-1-224.86 ЭМ3 8-4

Нач. отд	Терехов		Топливоподача
Н. контр.	Сурков		Щит открытый 2Щ. Схема соединений
Гл. эксп.	Викмане		Стадия / Масса / Масштаб / Лист 3 / Листов
Вед. инж.	Пойтерштейн		ЛАТГИПРОПРОМ
Ст. техн.	Соколова		

Взам. инв. № | Подпись и дата | Инв. № подл.

Копировал | Формат А4

Альбом 7.8

Типовой проект 903-1-

Откуда идет: Панель	Колодка	Зажим	Куда поступает: Панель	Колодка	Зажим	Генеральная маркировка	Откуда идет: Панель	Колодка	Зажим	Куда поступает: Панель	Колодка	Зажим	Генеральная маркировка
П1	X27	65	П2	X10	65	16-65	П1	X27	61	П2	X10	61	16-61
П1	X27	73	П2	X10	73	16-73	П1	X27	69	П2	X10	69	16-69
П1	X29	3	П2	X7	3	16-3	П1	X27	75	П2	X10	75	16-75
П1	X29	11	П2	X7	11	16-11	П1	X29	7	П2	X7	7	16-7
П1	X29	3	П2	X5	3	14-3	П1	X29	53	П2	X10	53	16-53
П1	X31	29	П2	X5	29	12-29	П1	X29	17	П2	X5	17	14-17
П1	X31	43	П2	X5	43	12-43	П1	X31	41	П2	X5	41	12-41
П1	X31	47	П2	X5	47	12-47	П1	X31	45	П2	X5	45	12-45
П1	X32	85	П2	X12	85	16-85	П1	X32	81	П2	X12	81	16-81
П1	X32	93	П2	X12	93	16-93	П1	X32	89	П2	X12	89	16-89
П1	X33	3	П2	X4	3	15-3	П1	X32	95	П2	X12	95	16-95
П1	X33	2	П2	X4	2	2	П1	X33	17	П2	X4	17	15-17

Привязан:

Инв. №

ТП 903-1-224.86 ЭМ3 8-4 Лист 4

Копировал 21534-41 | Формат

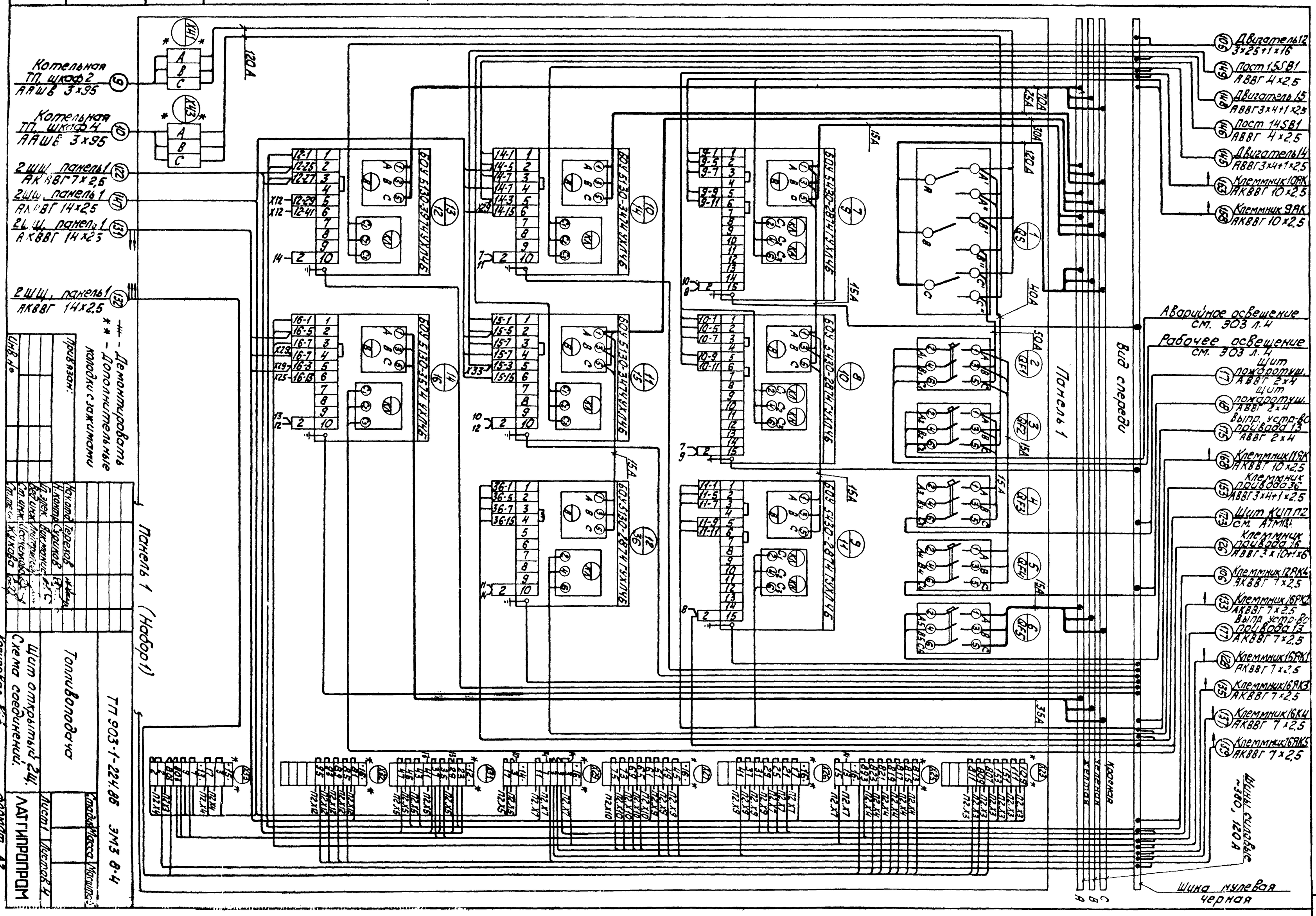
Котельная ТП, шкаф 2 АВШВ 3х95
Котельная ТП, шкаф 4 АВШВ 3х95
2ШЩ, панель 1 АКВВГ 7х2.5
2ШЩ, панель 1 АКВВГ 14х2.5
2ШЩ, панель 1 АКВВГ 14х2.5
2ШЩ, панель 1 АКВВГ 14х2.5
Двигатель 12 3х25+1х16
Пост 15SB1 АВВГ 4х2.5
Двигатель 15 АВВГ 3х4+1х2.5
Пост 14SB1 АВВГ 4х2.5
Двигатель 14 АВВГ 3х4+1х2.5
Клеммник 10АК АКВВГ 10х2.5
Клеммник 9АК АКВВГ 10х2.5
Аварийное освещение см. 903 л.4
Рабочее освещение см. 903 л.4
Щит пожаротуш. АВВГ 2х4
Щит пожаротуш. АВВГ 2х4
Выпр. устр-во привода 13 АВВГ 2х4
Клеммник 11АК АКВВГ 10х2.5
Клеммник привода 3б АВВГ 3х4+1х2.5
Щит КИПП2 см. АТМ14
Клеммник привода 16 АВВГ 3х10+1х6
Клеммник 12АК4 АКВВГ 7х2.5
Клеммник 16АК2 АКВВГ 7х2.5
Выпр. устр-во привода 13 АКВВГ 7х2.5
Клеммник 16АК1 АКВВГ 7х2.5
Клеммник 16АК3 АКВВГ 7х2.5
Клеммник 16К4 АКВВГ 7х2.5
Клеммник 16АК5 АКВВГ 7х2.5
Панель 1
Вид спереди
Шины силовые ~380, 120 А
Шина нулевая черная
Красная
Желтая
Синяя
Панель 1 (Набор 1)
Привязан:
Инв. №
Демонтировать
Дополнительные колодки с зажимами
ТП 903-1-224.86 ЭМ3 8-4
Топливоподача
Щит открытый 24. Схема соединений.
ЛАТГИПРОПРОМ
Лист 1 Листов 4
Формат А2
Копировал
Инж. Теряков
Н. контр. Суриков
Гл. спец. Шкляревич
Гл. инж. Кожухова
Стадия Марка Масштаб

Вид спереди
Панель 2

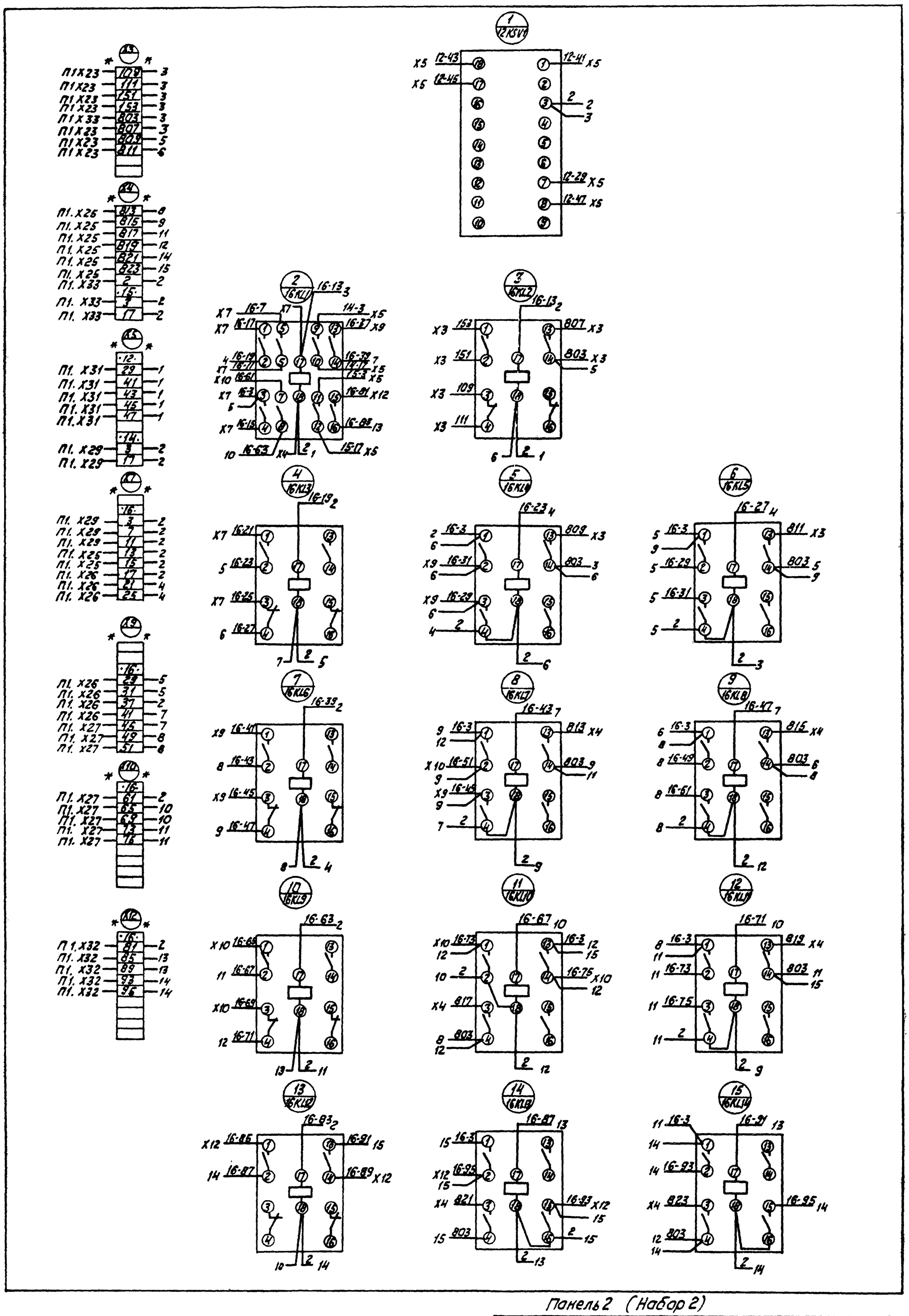

Панель 2 (Набор 2)

				ТП 903-1-224.86 ЭМ3 8-Н	
Нач.отд.	Терехов			Топливоподача.	Стадия / Масса / Масштаб
Н.контр.	Сурикав				Лист 2 / Листов
Гл.элек.	Викманис			Щит открытый 2Щ. Схема соединений.	ЛАТГИПРОПРОМ
Вед.инж.	Лойтерштейн				
Ст.техн.	Жукова				

Привязан:

Инв. №

Копировал

Формат А2
21534-41

Альбом 7.8

Типовой проект 903-1-224.86

Альбом 7.8

Формат	Зона	Поз.	Обозначение	Наименование	Кол	Примеч
				Документация		
А3			ЭМ3 9-2 л.1,2,3	Общий вид	03	
А2			ЭМ3 9-4 л.1,2	Схема соединений	02	
А4			ЭМ3 9-3 л.1,2	Перечень надписей	02	
				Сборочные единицы		
				Блоки:		
		01		БОУ5430-2874 ГУХЛ 4Б	10	
		02		БОУ5130-2А74 ГУХЛ 4Б	02	

Привязан:

Инв. №

ТП 903-1-224.86 ЭМ3 9-1

Нач отд.	Терехов		
Н. контр.	Суриков		
Гл элек	Викманис		
Вед инж	Лойтерштейн		
Ст. инж.	Исаченкова		
Ст. техн.	Жукова		

Топливоподача

Стадия	Масса	Масштаб
Лист 1	Листов 2	

Щит защищенный 1ШЩ. Технические данные аппаратов.

ЛАТГИПРОПРОМ

Копировал

Формат А4

Типовой проект 903-1-224.86 Альбом 7.8

Формат	Зона	Поз.	Обозначение	Наименование	Кол.	Примеч.
		03		БОУ5430-2А74 ГУХЛ 4Б	01	
		04		БОУ5130-2674 ГУХЛ 4Б	03	
		05		БОУ5130-2974 ГУХЛ 4Б	01	
		06		БОУ5130-3674 УХЛ 4Б	01	
		07		БОУ5130-3574 УХЛ 4Б	01	
				Н1 01		
		08		Выключатель АЕ-2036-00У3		
				Iр 10 А п.п.	01	QF1
		09		Выключатель АЕ2036-00У3		
				Iр 25А п.п.	01	QF2
		10		Переключатель РП11-313ХО	01	QS
				Блок зажимов серии		
				Б324-4П25-ВУ3-10	02	X9, X11

Привязан:

Инв. №

ТП 903-1-224.86 ЭМ3 9-1

Лист 2

Копировал

Формат А4

Инв. № подл. | Подпись и дата | Взам. инв. №

Вид спереди
Двери не показаны

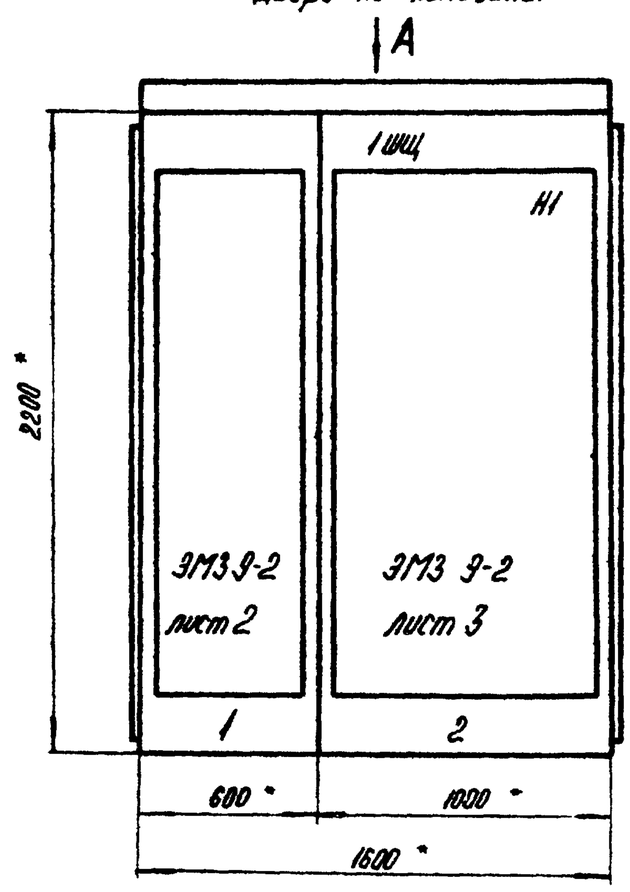

Вид А
М 1:50

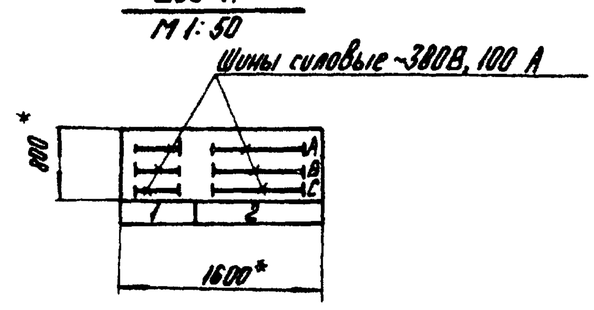

1.* Размеры для справок.

2. Неуказанные предельные отклонения размеров по...

3. В контуре табличек и аппаратов указаны номера надписей по перечню надписей.

4. Щит одностороннего обслуживания.

Подвод кабелей сверху

Секция	Масса

Привязан:

Инв. №

ТП 903-1-224.86 ЭМ3 9-2

Нач отд	Терехов	
Н. контр	Суриков	
Гл элек	Викманис	
Вед инж	Лойтерштейн	
Ст инж	Исаченкова	
Ст техн	Жукова	

Топливоподача

Стадия	Масса	Масштаб
		1:20
Лист 1	Листов 3	

Щит защищенный 1ШЩ. Общий вид.

ЛАТГИПРОПРОМ

Копировал 21534-41

Формат А3

Типовой проект 903-1-224.86 Альбом 18

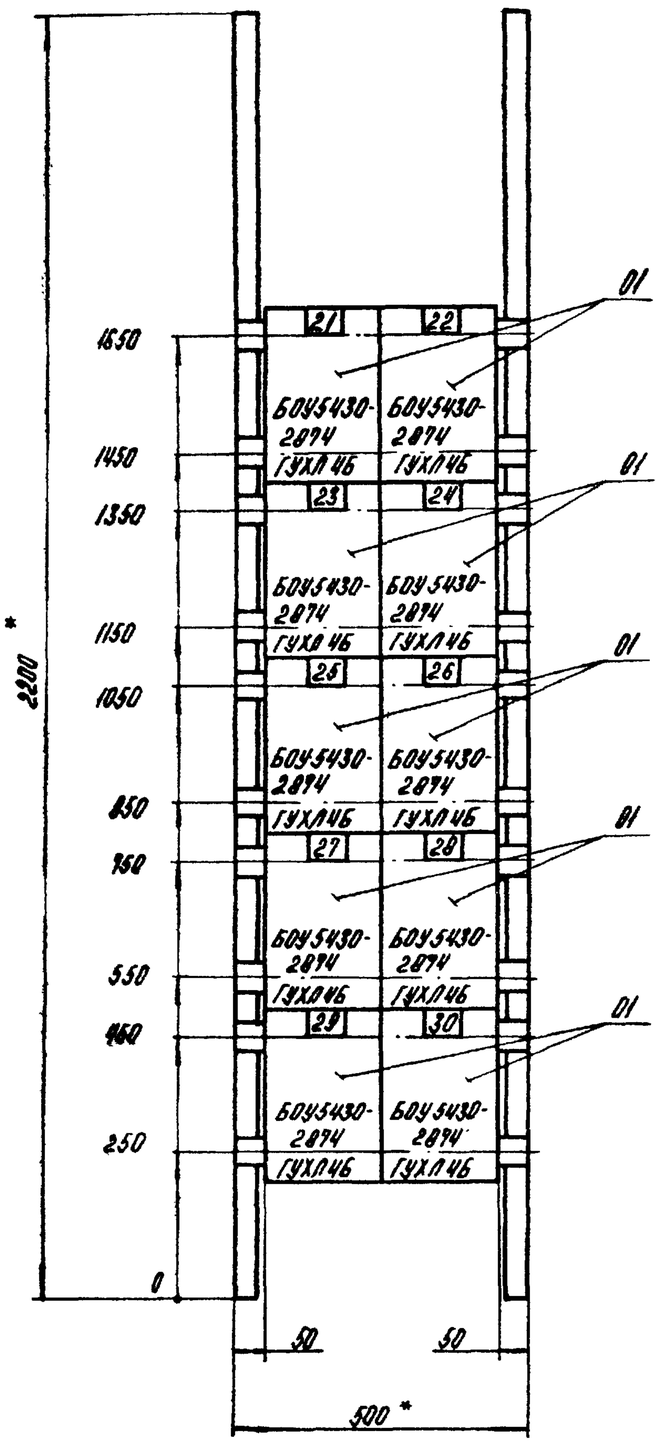

Панель 1

Нач.отд.	Терехов		ТП 903-1-224.86 ЭМ3 9-2	
Н.контр.	Суриков		Топливоподача	Стадия / Масса / Масштаб 1:10
Гл.элек.	Викманис			Лист 2 / Листов
Вед.инж.	Лойтерштейн		Щит защищенный 1ШЩ Общий вид	ЛАТГИПРОПРОМ
Ст.инж.	Исаченкова			
Ст.техн.	Жукова			

Привязан:

Инв. №

Инв. № подл. | Подпись и дата | Взам. инв. №

Копировал

Формат А3

Типовой проект 903-1-224.86 Альбом 18

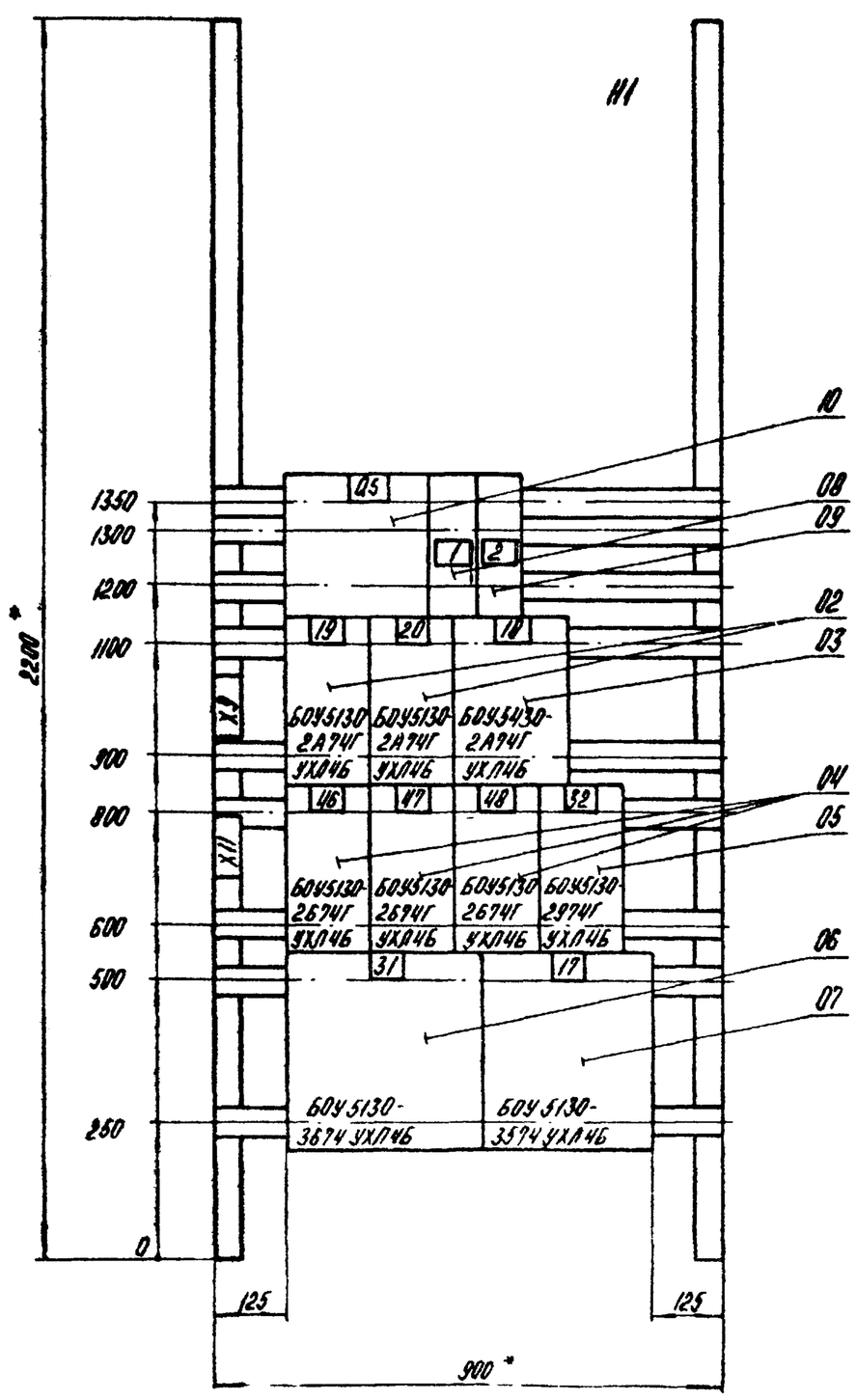

Панель 2 (Набор 1)

Нач.отд.	Терехов		ТП 903-1-224.86 ЭМ3 9-2	
Н.контр.	Суриков		Топливоподача	Стадия / Масса / Масштаб 1:10
Гл.элек.	Викманис			Лист 3 / Листов
Вед.инж.	Лойтерштейн		Щит защищенный 1ШЩ Общий вид	ЛАТГИПРОПРОМ
Ст.инж.	Исаченкова			
Ст.техн.	Жукова			

Привязан:

Инв. №

Инв. № подл. | Подпись и дата | Взам. инв. №

Копировал 21534 41

Формат А3

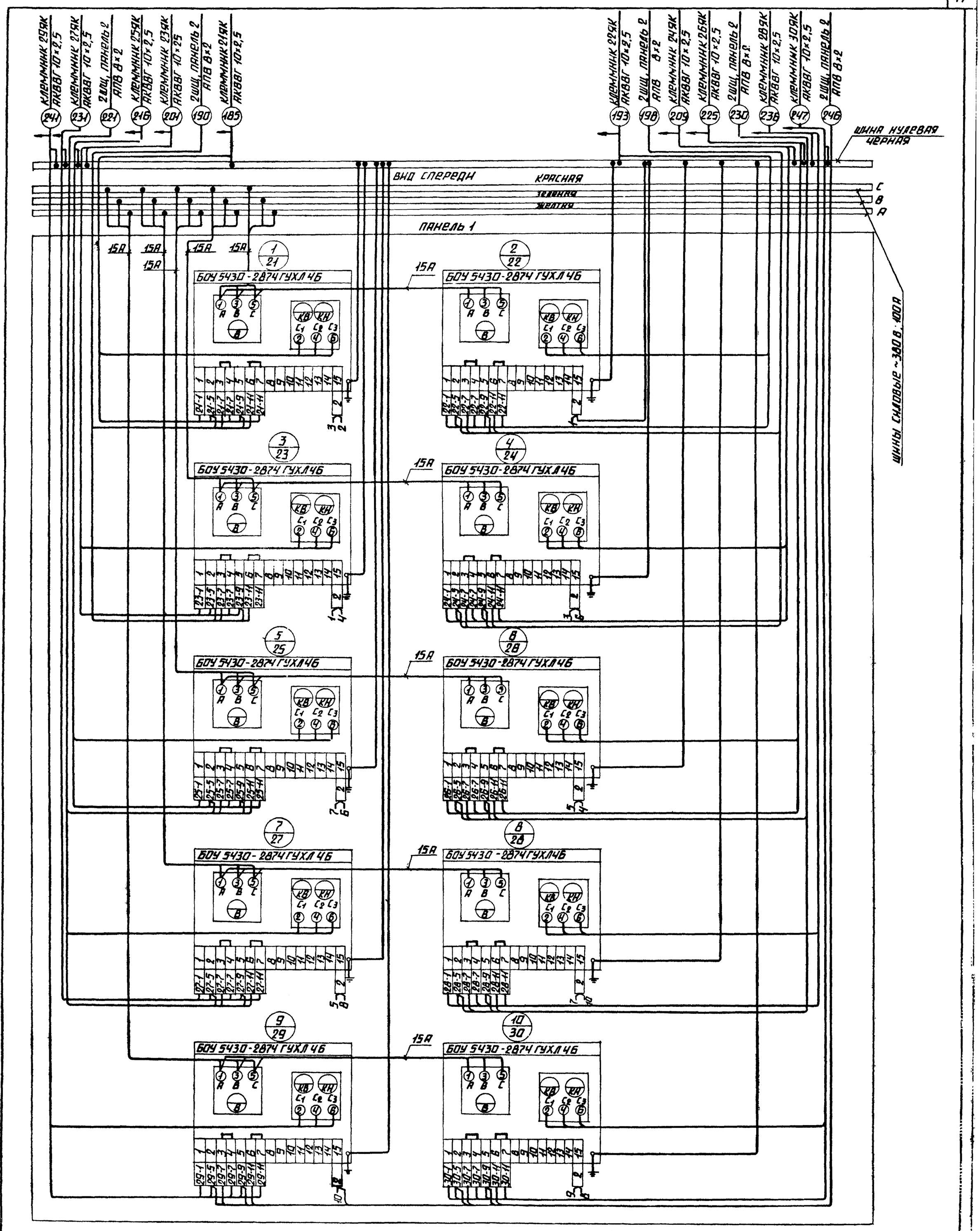

ПАНЕЛЬ 1

ПРИВЯЗАН:				ТП 903-1-224.86	ЭМ3-9-4
				ТОПЛИВОПОДАЧА.	СТАДИЯ / МАССА / МАСШТАБ
НАЧ.ОТД.	ТЕРЕХОВ				ЛИСТ 1 / ЛИСТОВ 2
Н.КОНТР.	СУРИКОВ				
ГЛ.ЭЛЕКТР.	ВИКМАНИС			ЩИТ ЗАЩИЩЕННЫЙ 1ШЩ. СХЕМА СОЕДИНЕНИЙ.	ЛАТГИПРОПРОМ
ВЕД.ИНЖ.	ЛОЙТЕРШТЕЙН				
ИНВ.N	СТ.ТЕХН.	ЖУКОВА			

КОПИРОВАЛ

ФОРМАТ А2

21534 41

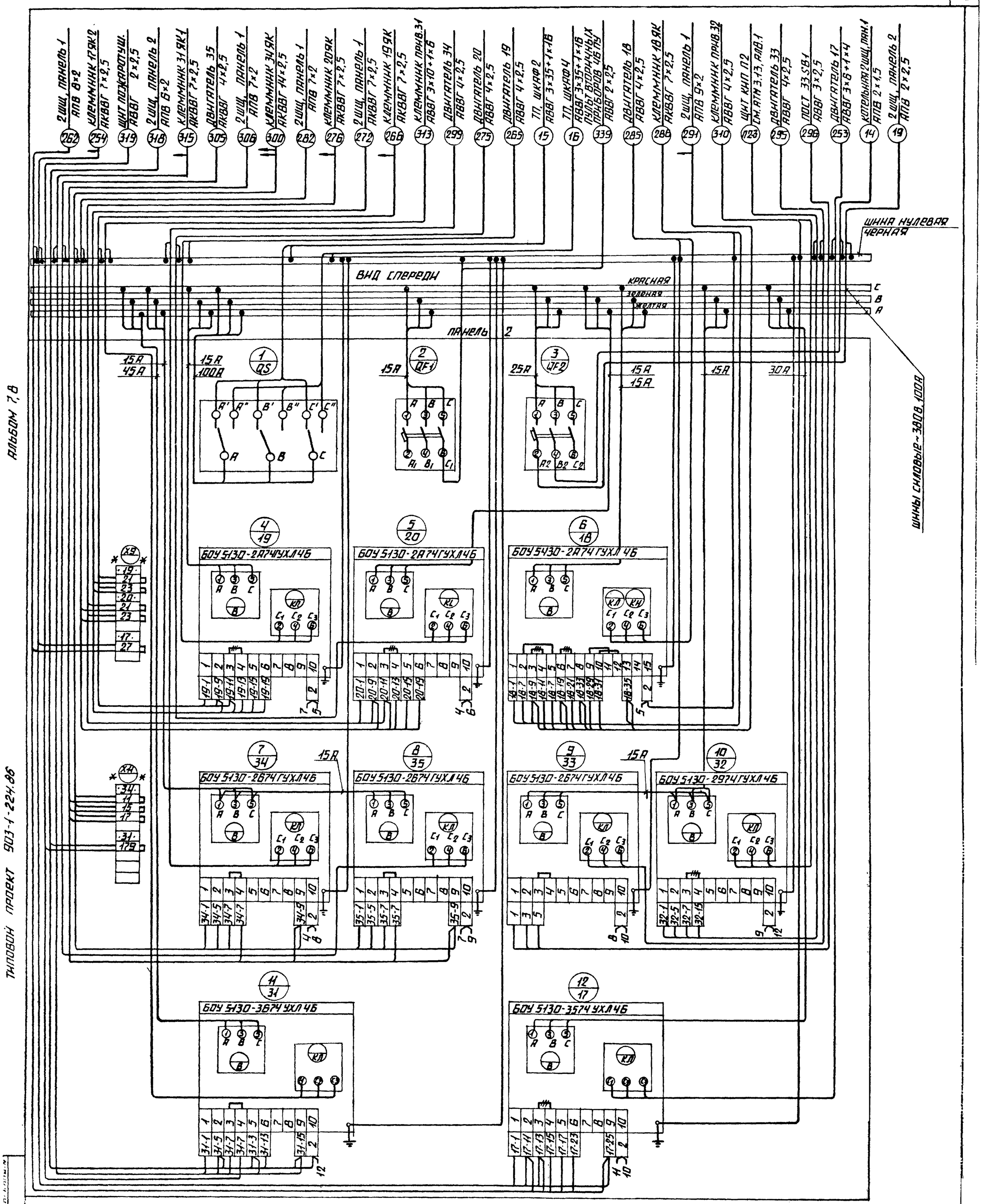

\# - ДЕМОНТИРОВАТЬ

** - ДОПОЛНИТЕЛЬНЫЕ КОЛОДКИ ЗАЖИМОВ

ПАНЕЛЬ 2 (НАБОР 1)

ПРИВЯЗАН:			
НАЧ. ОТД.	ТЕРЕХОВ		
Н. КОНТР.	СУРИКОВ		
ГЛ. ЭЛЕКТРИК МАННС			
ВЕД. ИНЖ.	ЛОЙТЕРШТЕЙН		
СТ. ТЕХН.	ЖУКОВА		
ИНВ №			

ТП 903-1-224.86 ЭМ3 9-4

ТОПЛИВОПОДАЧА

СТАДИЯ	МАССА	МАСШТАБ
ЛИСТ 2	ЛИСТОВ	

ЩИТ ЗАЩИЩЕННЫЙ 1ШЩ СХЕМА СОЕДИНЕНИЙ

ЛАТГИПРОПРОМ

КОПИРОВАЛ

ФОРМАТ А2

21534-41

Формат	Зона	Поз.	Обозначение	Наименование	Кол.	Примеч.
				Документация		
А2			ЭМ3 10-2	Общий вид	03	
А2			ЭМ3 10-4	Схема соединений	04	
А4			ЭМ3 10-3	Перечень надписей	08	
				Сборочные единицы		
				Н1 01		
		01		Выключатель А-63М		
				Н~220В, Jр 6,3А, отс.5	01	SF1
		02		Выключатель А-63М		
				Н~220В, Jр 4А, отс.5	02	SF2, SF3
		03		Реле РПУ-4-364У3Б		KL3,10,13, 14...18,21, 14KL1,15KL1, 18KL1,34KL1
				Н~220В	13	
		04		Реле РПУ-4-365У3Б		KL1,6KL1, 7KL1,12KL2, KL24,KL25, 34KL2
				Н~220В	07	
		05		Реле РПУ-4-361У3Б		KL3,4,7,8,9, 11,12,19,20, KL22,23, 12KL1,17,19,20
				Н~220В	15	

Привязан:

Инв. №

Взам. инв. №

Подпись и дата

Инв. № подл.

ТП 903-1-224.86 ЭМ3 10-1

Нач. отд.	Терехов		
Н. контр.	Сурков		
Гл. электр.	Викманис		
Вед. инж.	Лонтерштейн		
Ст. техн.	Соколова		

Топливоподача

Стадия | Масса | Масштаб

Лист 1 | Листов 3

Щит защищенный 2 шт. Технические данные аппаратов.

ЛАТГИПРОПРОМ

Альбом 7.8

Типовой проект 903-1-224.86

Копировал

Формат А4

Формат	Зона	Поз.	Обозначение	Наименование	Кол.	Примеч.
		06		Реле РПУ-4 363У3Б, Н~220В	02	KL2 8KL1
		07		Реле РВП 72-3121-00У4, Н~220В	02	KT1 KT5
		08		Реле РВП 72-3122-00У4, Н~220В	07	KT2,3,4,6, 7,8,9
		09		Реле РВП 72-3122-00У4, Н~220В	02	14KT1; 15KT1
		10		Реле РВП 72-3221-00У4, Н~220В	01	KT10
		11		Реле РС67 для датчика УПДС	04	17,18,19, 20KSV1
				Н2 01		
		12		Выключатель А-63М		
				Н~220В, Jр 1А, отс 5	06	QF1,2,3, 4,5,6
		13		Реле РПУ-4-362У3Б, Н~220В	10	21KL1... 30KL1
		14		Реле РПУ-4-361У-3Б, Н~220В	01	31KL1
		15		Реле РПУ-4-363У3Б, Н~220В	01	31KL2
		16		Реле РПУ-4-365У3Б, Н~220В	08	31KL3,6,9,12, 15,18,21,24
		17		Реле РПУ-4-364У3Б	16	31KL4,5,7,8, 10,11,13
				Н~220В		14,16,17,19, 20,22,23,25,26
				Н51 01		
		18		Переключатель		
				УП5311-А23У3	02	SAA1, SAA2
		19		Переключатель		
				УП5311-Н25	01	SAL1
		20		Переключатель		
				УП5313-А19-10У3	01	SA1
		21		Переключатель		
				УП5313-С42	01	SAC1
		22		Арматура АС-120125У, Н~220В	01	HL18
		23		Арматура АС-120114У2, Н~220В	04	HL1,2 11,31

Привязан:

Инв. №

Взам. инв. №

Подпись и дата

Инв. № подл.

ТП 903-1-224.86 ЭМ3 10-1

Лист 2

Альбом 7.8

Типовой проект 903-1-224.86

Копировал

Формат А4

Формат	Зона	Поз.	Обозначение	Наименование	Кол.	Прим.
				Н52 01		
		24		Переключатель		8,16,17,19
				УП5311-С23У3	04	20,31SAM1
		25		Переключатель		5,6,7
				УП5312-С29У3	04	12SAM1
		26		Переключатель		14SAM1
				УП5313-С229У3	02	15SAM1
		27		Переключатель		
				УП5313-С62У3	01	18SAM
		28		Табло ТСМ У3		HLA1...
				Н~220В	15	HLA 15
		29		Арматура АС 120 114У2		HL3,5,7,9
				Н~220В	09	18,20 26,29,30
		30		Арматура АС 120 13У2		HL4,6,8,
				Н~220В	06	10,19,21
				Н53 01		
		31		Кнопка КЕ011У3, исп.2		SB2Д
				Толк. черн.	20	SB2Н
		32		Табло ТСМ У3 Н~220В	24	HLA1÷ HLA24
		33		Арматура АС120114У3		HL12,14,16 22,24,26
				~220В	16	21HLA1... 30HLA1
		34		Арматура АС120115У2, Н~220В	10	21HLW1... 30HLW1
		35		Арматура АС120113У2, Н~220В	06	HL4,6,8, 23,25,27
				Блок зажимов серии		X2÷X8 X22÷X34
				6324-4П25-8/8У3-10	48	X101÷X108 X1÷X10
						X21÷X32

Привязан:

Инв. №

Взам. инв. №

Подпись и дата

Инв. № подл.

ТП 903-1-224.86 ЭМ3 10-1

Лист 3

Копировал

Формат А4

Откуда идет			Куда поступает			Генеральная маркировка	Откуда идет			Куда поступает			Генеральная маркировка
Панель	Колодка	Зажим	Панель	Колодка	Зажим		Панель	Колодка	Зажим	Панель	Колодка	Зажим	
П2	X11	301	П1	X11	301	301							

Альбом 7.8

Типовой проект 903-1-224.86

Привязан:

Инв. №

Взам. инв. №

Подпись и дата

Инв. № подл.

ТП 903-1-224.86 ЭМ3 7-4

Нач. отд.	Терехов	
Н. контр.	Сурков	
Гл. электр.	Викманис	
Вед. инж.	Лонтерштейн	
Ст. техн.	Жукова	

Топливоподача

Стадия | Масса | Масштаб

Лист 3 | Листов

Щит открытый 1 щ. Схема соединений.

ЛАТГИПРОПРОМ

Копировал

Формат А4

21534-41

Вид спереди
Двери не показаны

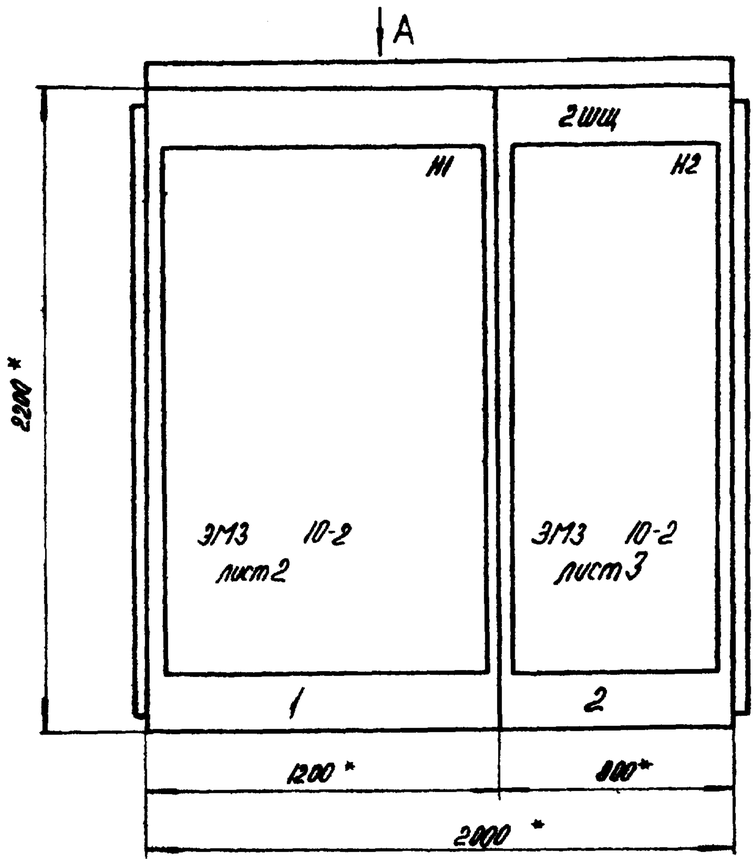

Вид А
М1:50

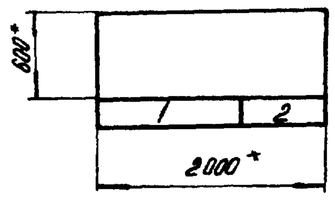

1. * Размеры для справок.
2. Неуказанные предельные отклонения размеров по..
3. В контуре табличек и аппаратов указаны номера надписей по перечню надписей.
4. Щит одностороннего обслуживания.

Левая дверь шкафа 1
М1:10

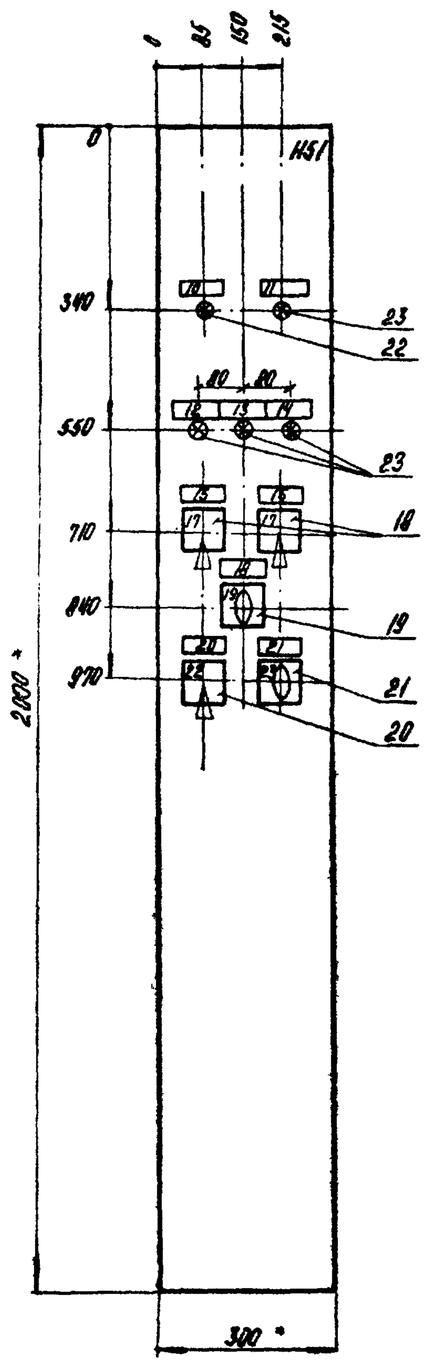

Правая дверь шкафа 1
М1:10

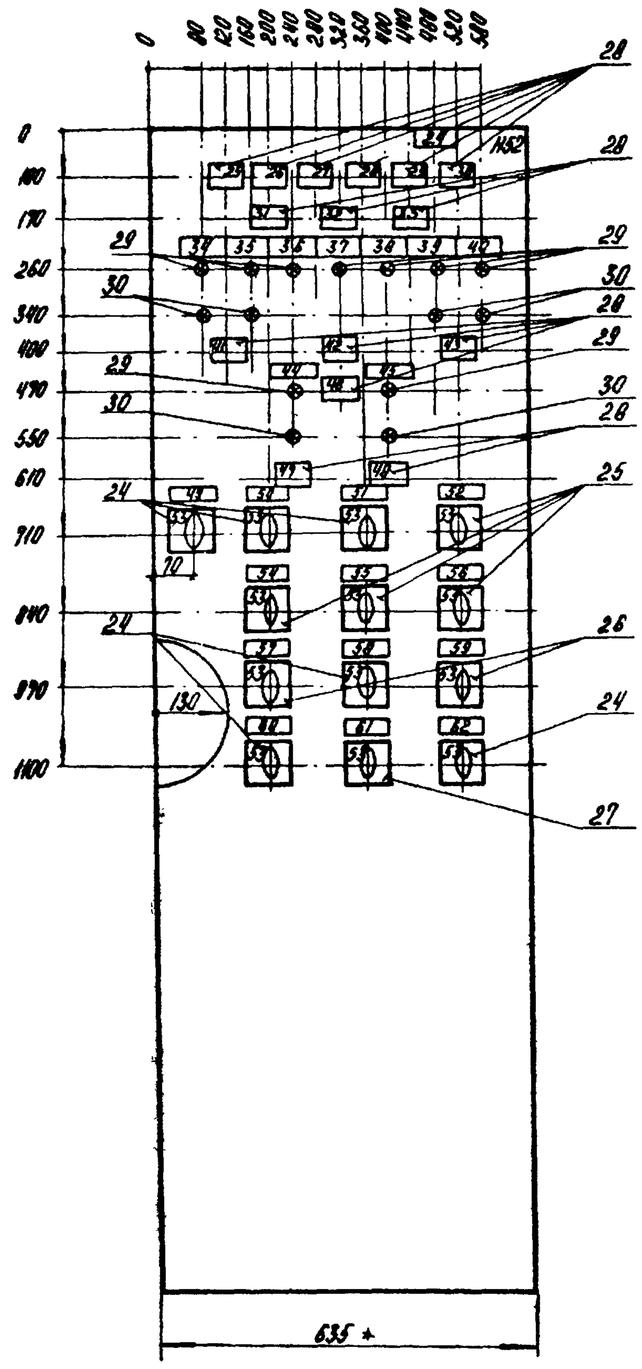

Дверь шкафа 2
М1:5

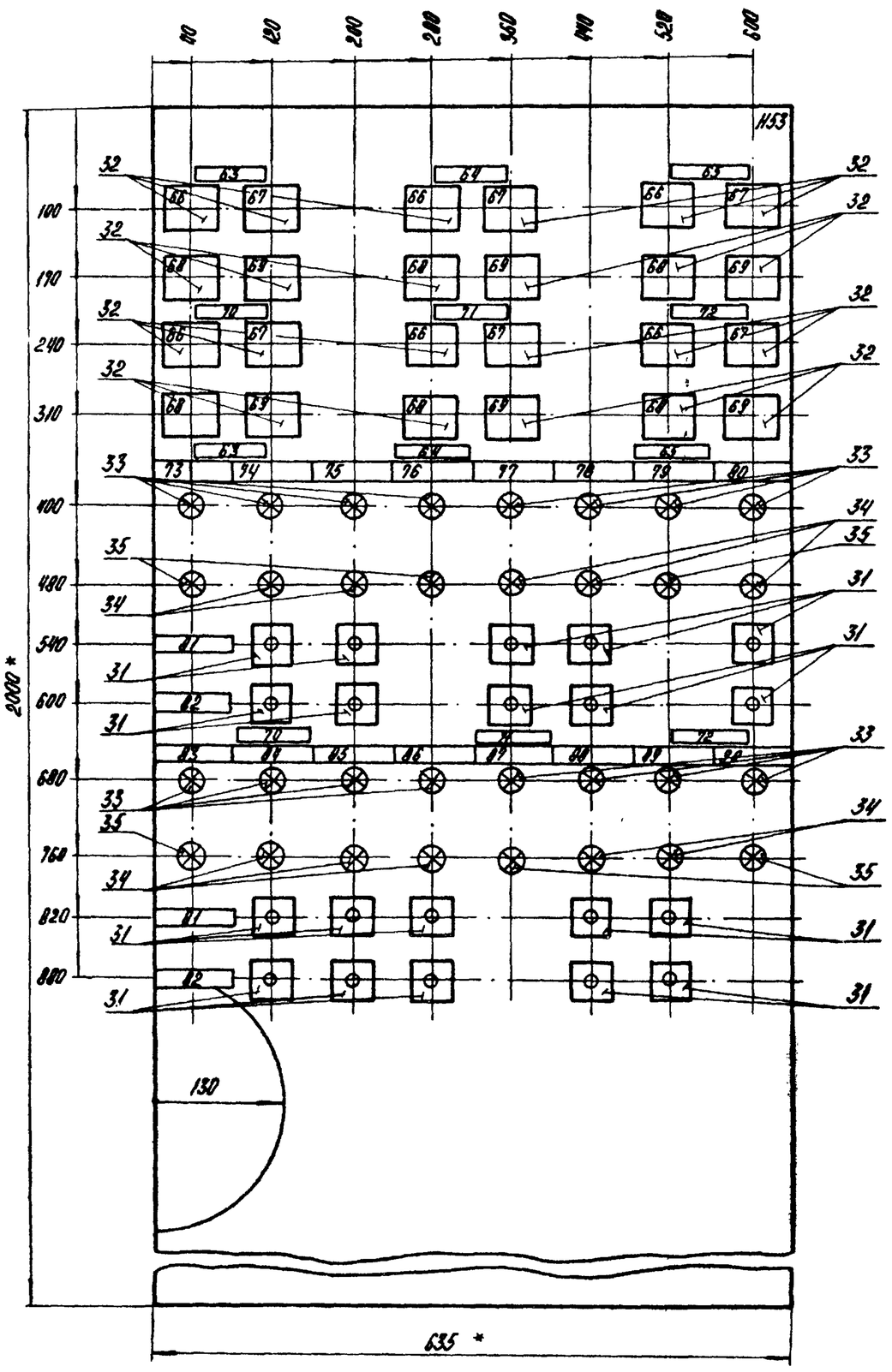

Подвод кабелей сверху

Привязан:			
Инв. №			

Секция	Масса

Нач.отд	Терехов		ТП903-1-224.86	ЭМ3 10-2
Н.контр.	Суриков		Топливоподача	Стадия / Масса / Масштаб
Гл.эл.	Виксман			Лист 1 / Листов 3
Вед.инж	Пойтесштейн		Щит защищенный 2ШЩ. Общий вид.	ЛАТГИПРОПРОМ
Ст.техн	Соколова			

Копировал
Формат А4
21534 ИЛ

Альбом 7.8

Типовой проект 903-1-224.86

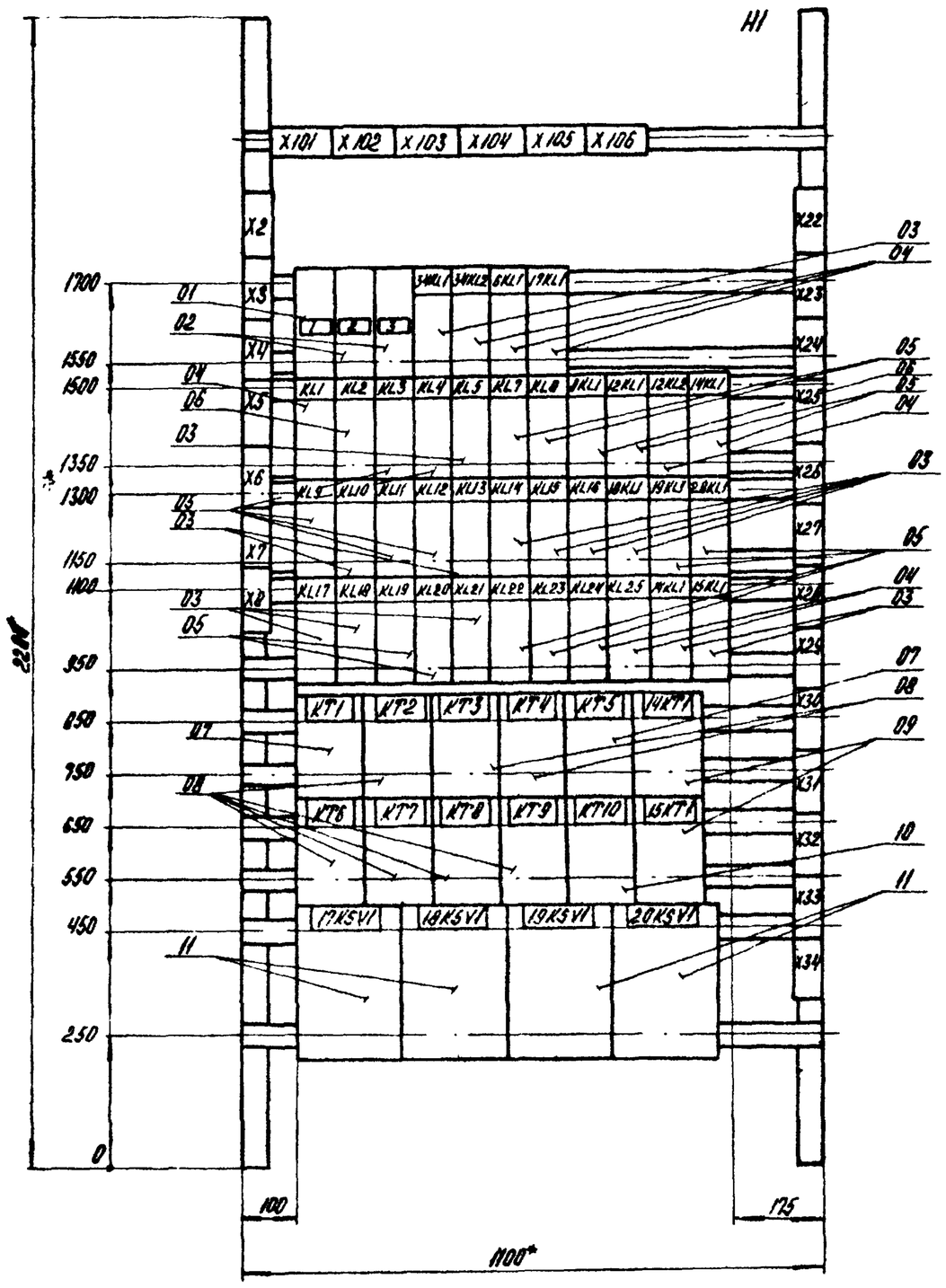

Панель 1 (Набор 1)

Привязан:

Инв. №

Нач. отд	Терехов		ТП 903-1-224.86 ЭМ3 10-2	
Н. контр.	Суриков		Топливоподача	Стадия / Масса / Масштаб
Гл. элек.	Викманис			Лист 2 / Листов
Вед. инж.	Лойтершейн		Щит защищенный 2ШЩ Общий вид.	ЛАТГИПРОПРОМ
Ст. техн.	Соколова			

Копировал

Формат А3

Альбом 7.8

Типовой проект 903-1-224.86

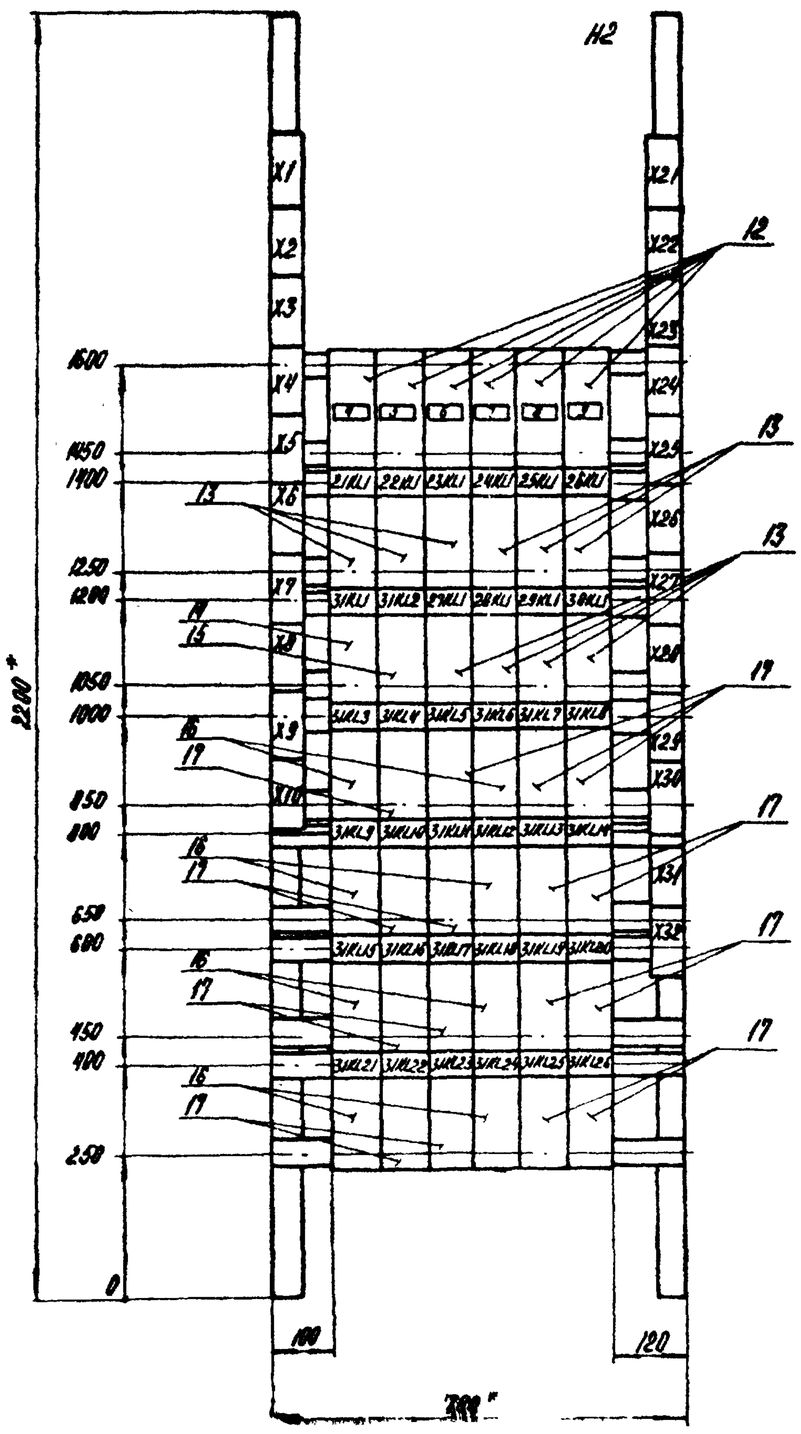

Панель 2 (Набор 2)

Привязан:

Инв. №

Нач. отд	Терехов		ТП 903-1-224.86 ЭМ3 10-2	
Н. контр.	Суриков		Топливоподача	Стадия / Масса / Масштаб
Гл. элек.	Викманис			Лист 3 / Листов
Вед. инж.	Лойтершейн		Щит защищенный 2ШЩ Общий вид.	ЛАТГИПРОПРОМ
Ст. техн.	Соколова			

Копировал

Формат А3

24434-11

Альбом 7.8

Панель	Строка	Надпись	Поз обозначение	Место надписи	Текст	Кол.	Вид шрифта	Заготовка
		1	SF1	Табличка	SF1- Пит. цепей авт. упр.	1		
		2	SF2	То же	SF2- Пит. цепей звук. сигн.	1		
		3	SF3	"	SF3- Пит. цепей свет. сигн.	1		
				"	34KL1	1		
				"	34KL2	1		
				"	6KL1	1		
				"	7KL1	1		
				"	KL1	1		
				"	KL2	1		
				"	KL3	1		
				"	KL4	1		
				"	KL5	1		
				"	KL7	1		
				"	KL8	1		
				"	8KL1	1		
				"	12KL1	1		
				"	12KL2	1		
				"	17KL1	1		
				"	KL9	1		

Привязан:

Инв. №

ТП903-1-224.86 ЭМ3 10-3

Нач. отд.	Терехов	
Н. контр.	Суриков	
Гл. спец.	Викманис	
Вед. инж.	Пойтерштейн	
Ст. техн.	Соколова	

Топливоподача

Щит защищенный 2ШЩ. Перечень надписей

Стадия	Масса	Масштаб
Лист 1	Листов 8	

ЛАТГИПРОПРОМ

Копировал АЧ — Формат А4

Типовой проект 903-1-224.86 Альбом 7.8

Панель	Строка	Надпись	Поз. обозначение	Место надписи	Текст	Кол	Вид шрифта	Заготовка
				Табличка	KL10	1		
				"	KL11	1		
				"	KL12	1		
				"	KL13	1		
				"	KL14	1		
				"	KL15	1		
				"	KL16	1		
				"	18KL1	1		
				"	19KL1	1		
1				"	20KL1	1		
				"	KL17	1		
				"	KL18	1		
				"	KL19	1		
				"	KL20	1		
				"	KL21	1		
				"	KL22	1		
				"	KL23	1		
				"	KL24	1		
				"	KL25	1		
				"	14KL1	1		
				"	15KL	1		
				"	KT1	1		
				"	KT2	1		

Привязан:

Инв. №

ТП903-1-224.86 ЭМ3 10-3 Лист 2

Копировал АЧ — Формат А4

Альбом 7.8

Панель	Строка	Надпись	Поз. обозначение	Место надписи	Текст	Кол.	Вид шрифта	Заготовка
				Табличка	KT3	1		
				"	KT4	1		
				"	KT5	1		
				"	14KT1	1		
				"	KT6	1		
1				"	KT7	1		
				"	KT8	1		
				"	KT9	1		
				"	KT10	1		
				"	15KT1	1		
				"	17KSV1	1		
				"	18KSV1	1		
				"	19KSV1	1		
				"	20KSV1	1		
		4	QF1	"	QF1- Пит. сигн. уров. ком 1	1		
		5	QF2	"	QF2- Пит. сигн. уров. ком.2	1		
		6	QF3	"	QF3- Пит. сигн. уров. ком.3	1		
2		7	QF4	"	QF4- Пит. сигн. уров ком.4	1		
		8	QF5	"	QF5- Пит. сигн. уров. ком.5	1		
		9	QF6	"	QF6- Пит. сигн уров ком.6	1		
				"	21KL1	1		
				"	22KL1	1		
				"	23KL1	1		

Привязан

Инв. №

ТП 903-1-224.86 ЭМ3 10-3 Лист 3

Копировал АЧ — Формат А4

Типовой проект 903-1-224.86 Альбом 7.8

Панель	Строка	Надпись	Поз. обозначение	Место надписи	Текст	Кол.	Вид шрифта	Заготовка
				Табличка	24KL1	1		
				"	25KL1	1		
				"	26KL1	1		
				"	31KL1	1		
				"	31KL2	1		
				"	27KL1	1		
				"	28KL1	1		
				"	29KL1	1		
				"	30KL1	1		
				"	31KL3	1		
				"	31KL4	1		
				"	31KL5	1		
				"	31KL6	1		
				"	31KL7	1		
				"	31KL8	1		
				"	31KL9	1		
				"	31KL10	1		
				"	31KL11	1		
				"	31KL12	1		
				"	31KL13	1		
				"	31KL14	1		
				"	31KL15	1		
				"	31KL16	1		

Привязан:

Инв. №

ТП 903-1-224.86 ЭМ3 10-3 Лист 4

Копировал АЧ — Формат А4

Альбом 7.8

Типовой проект 903-1-224.86

Панель	Строка	Надпись	Поз обозначение	Место надписи	Текст	Кол	Вид шрифта	Заготовка
2				Табличка	31KL17	1		
				"	31KL18	1		
				"	31KL19	1		
				"	31KL20	1		
				"	31KL21	1		
				"	31KL22	1		
				"	31KL23	1		
				"	31KL24	1		
				"	31KL25	1		
				"	31KL26	1		
1		10	HL18	Табличка	Заломин. авар. звук. сигн.	1		
		11	HL31R	"	Авар. ур. приямк. шлам. вод	1		
		12	HL1R	"	8- Аспирац. установ В1	1		
		13	HL2R	"	16- Аспирац. установ. В2	1		
		14	HL11R	"	31- Аспирац. установ. В7	1		
		15	SAA1	"	Выкл. авар. звук сигн.	1		
		16	SAA2	"	Выкл. звук. сигн „низк. ур. топл. бунк. котел"	1		
		17		На ключе	Съем. сигн. — откл — опр. сигн.	2		
		18	SAL1	Табличка	Выкл. свет. сигн.	1		
		19		на ключе	Откл. - Вкл.	1		
		20	SA1	Табличка	Ключ управ.	1		
		21	SAC1	"	Избир. режима	1		
		22		На ключе	Откл — 0 — Вкл.	1		
		23		"	пру-скл пру-котел скл-котел	1		

Привязан

Инв. №

ТП 903-1-224.86 ЭМ3 10-3 Лист 5

Копировал АЧ формат А4

Альбом 7.8

Типовой проект 903-1-224.86

Панель	Строка	Надпись	Поз обозначение	Место надписи	Текст	Кол	Вид шрифта	Заготовка
1		24		Табличка	Шкаф упр топливопод	1		
		25	HLA1	Табло	1- Питатель качающ 1	1		
		26	HLA2	"	2- Питатель качающ 2	1		
		27	HLA3	"	3- Питатель качающ. 3	1		
		28	HLA4	"	4- Питатель качающ. 4	1		
		29	HLA5	"	6- Питатель качающ. 5	1		
		30	HLA6	"	7- Питатель качающ. 6	1		
		31	HLA7	"	5- Конвейер 1	1		
		32	HLA8	"	12- Конвейер 2	1		
		33	HLA9	"	13- Железоотделитель	1		
		34	HL3R HL4G	Табличка	Заслонка 1 Д1	2		
		35	HL5R HL6G	"	Заслонка 2 Д1	2		
		36	HL28R	"	направление угля на Д1	1		
		37	HL29R	"	направлен. угля на Д1 и Д2	1		
		38	HL30R	"	направление угля на Д2	1		
		39	HL7R HL8G	"	Заслонка 3 Д2	2		
		40	HL9R HL10G	"	Заслонка 4 Д2	2		
		41	HLA-13	Табло	14- Дробилка 1	1		
		42	HLA9	"	17- Конвейер 3	1		
		43	HLA14	"	15- Дробилка 2	1		
		44	HL18R HL19G	Табличка	Заслонка 4 к 4	1		
		45	HL20R HL21G	"	Заслонка 5 к 5	1		
		46	HLA12	Табло	18- Конвейер 6	1		

Привязан:

Инв. №

ТП 903-1-224.86 ЭМ3 10-3 Лист 6

Копировал АЧ формат А4

Альбом 7.8

Типовой проект 903-1-224.86

Панель	Строка	Надпись	Поз. обозначение	Место надписи	Текст	Кол.	Вид шрифта	Заготовка
1		47	HLA10	Табло	19- Конвейер 4	1		
		48	HLA11	"	20- Конвейер 5	1		
		49	8SAM1	Табличка	8- Аспирац. установ. В1 Избиратель упр.	1		
		50	16SAM1	"	16- Аспирац установ. В2 Избиратель упр.	1		
		51	31SAM1	"	31- Аспирац. установ. В7 Избиратель упр.	1		
		52	6SAM1	"	6- Питатель качающ. 5 Избиратель упр.	1		
		53		На ключе	Мест. - Откл. - Авт.	1		
		54	7SAM1	Табличка	7- Питатель качающ. 6 Избиратель упр.	1		
		55	5SAM1	"	5- Конвейер 1 Избиратель упр.	1		
		56	12SAM1	"	12- Конвейер 2 Избиратель упр.	1		
		57	14SAM1	"	14- Дробилка 1 Избиратель упр.	1		
		58	17SAM1	"	17- Конвейер 3 Избиратель упр.	1		
		59	15SAM1	"	16- Дробилка 2 Избиратель упр.	1		
		60	19SAM1	"	19- Конвейер 4 Избиратель упр.	1		
		61	18SAM1	"	18- Конвейер 6 Избиратель упр.	1		
		62	20SAM1	"	20- Конвейер 5 Избиратель упр.	1		
2		63		Табличка	Котел 1	2		
		64		"	Котел 2	2		
		65		"	Котел 3	2		
		66		Табло	Уровень Высокий 1	6		
		67		"	Уровень Высокий 2	6		
		68		"	Уровень средний	6		
		69		"	Уровень низкий	6		

Привязан:

Инв. №

ТП 903-1-224.86 ЭМ3 10-3 Лист 7

Копировал АЧ формат А4

Альбом 7.8

Типовой проект 903-1-224.86

Панель	Строка	Надпись	Поз обозначение	Место надписи	Текст	Кол.	Вид шрифта	Заготовка
2		70		Табличка	Котел 4	2		
		71		"	Котел 5	2		
		72		"	Котел 6	2		
		73	HL12R HL13G	"	Заслонка 1- В7	2		
		74	21HLR1, 21HLW1 21SB2Д, 21SB2U	"	21- Плужк. сбрасыват. 1	4		
		75	22HLR1, 22HLW1 22SB2Д, 22SB2U	"	22- Плужк. сбрасыват. 2	4		
		76	HL14R HL15G	"	Заслонка 2- В7	2		
		77	23HLR1, 23HLW1 23SB2Д, 23SB2U	"	23- Плужк. сбрасыват. 3	4		
		78	24HLR1, 24HLW1 24SB2Д, 24SB2U	"	24- Плужк. сбрасыват. 4	4		
		79	HL16R HL17G	"	Заслонка 3- В7	2		
		80	25HLR1, 25HLW1 25SB2Д, 25SB2U	"	25- Плужк. сбрасыват. 5	4		
		81		"	Опустить	2		
		82		"	Поднять	2		
		83	HL22R HL23G	"	Заслонка 6- В7	2		
		84	26HLR1, 26HLW1 26SB2Д, 26SB2U	"	26- Плужк. сбрасыват. 6	4		
		85	27HLR1, 27HLW1 27SB2Д, 27SB2U	"	27- Плужк. сбрасыват. 7	4		
		86	28HLR1, 28HLW1 28SB2Д, 28SB2U	"	28- Плужк. сбрасыват. 8	4		
		87	HL24R HL25R	"	Заслонка 7- В7	2		
		88	29HLR1, 29HLW1 29SB2Д, 29SB2U	"	29- Плужк. сбрасыват. 9	4		
		89	30HLR1, 30HLW1 30SB2Д, 30SB2U	"	30- Плужк. сбрасыват. 10	4		
		90	HL26R HL27G	"	Заслонка 8- В7	2		

Привязан:

Инв. №

ТП 903-1-224.86 ЭМ3 10-3 Лист 8

Копировал АЧ 21534 41 формат А4

Линия склейки подклеить лист 1 стр. 26

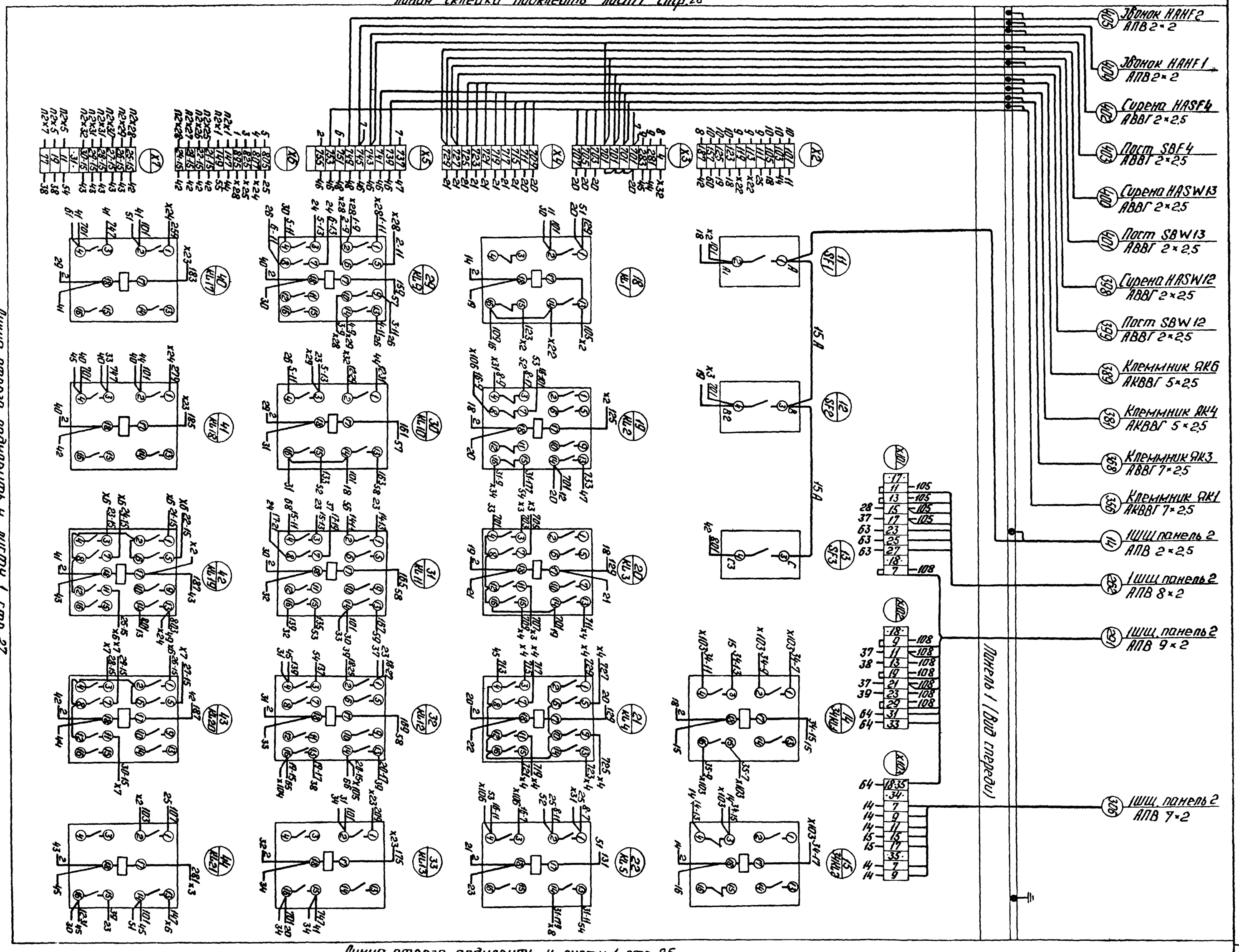

Линия отреза, подклеить к листу 1 стр. 27

Схема скеривания
схем соединений шкафа панели 1 (лист 1)

	л. 1.1	л. 1.2
л. 1.3	л. 1.4	л. 1.5
	л. 1	

Привязан

Инв. №

Нач. отд.	Терехов			
Гл. инж. пр.	Гуриков			
Гл. эл.	Дикманс			
Рук. гр.	Шпитонов			
Ст. техн.	Сохранов			

ТП 903-1-224.86 ЭМ3 10-4

Топливоподача

Щит защищенный 2 шт.
Схема соединений

Стадия | Масса | Масштаб

Лист 1 | Листов

ЛАТГИПРОПРОМ

Копировал:

Формат А2

Панель 1 (Набор 1)

Линия склейки, подклеить лист 1 стр.24

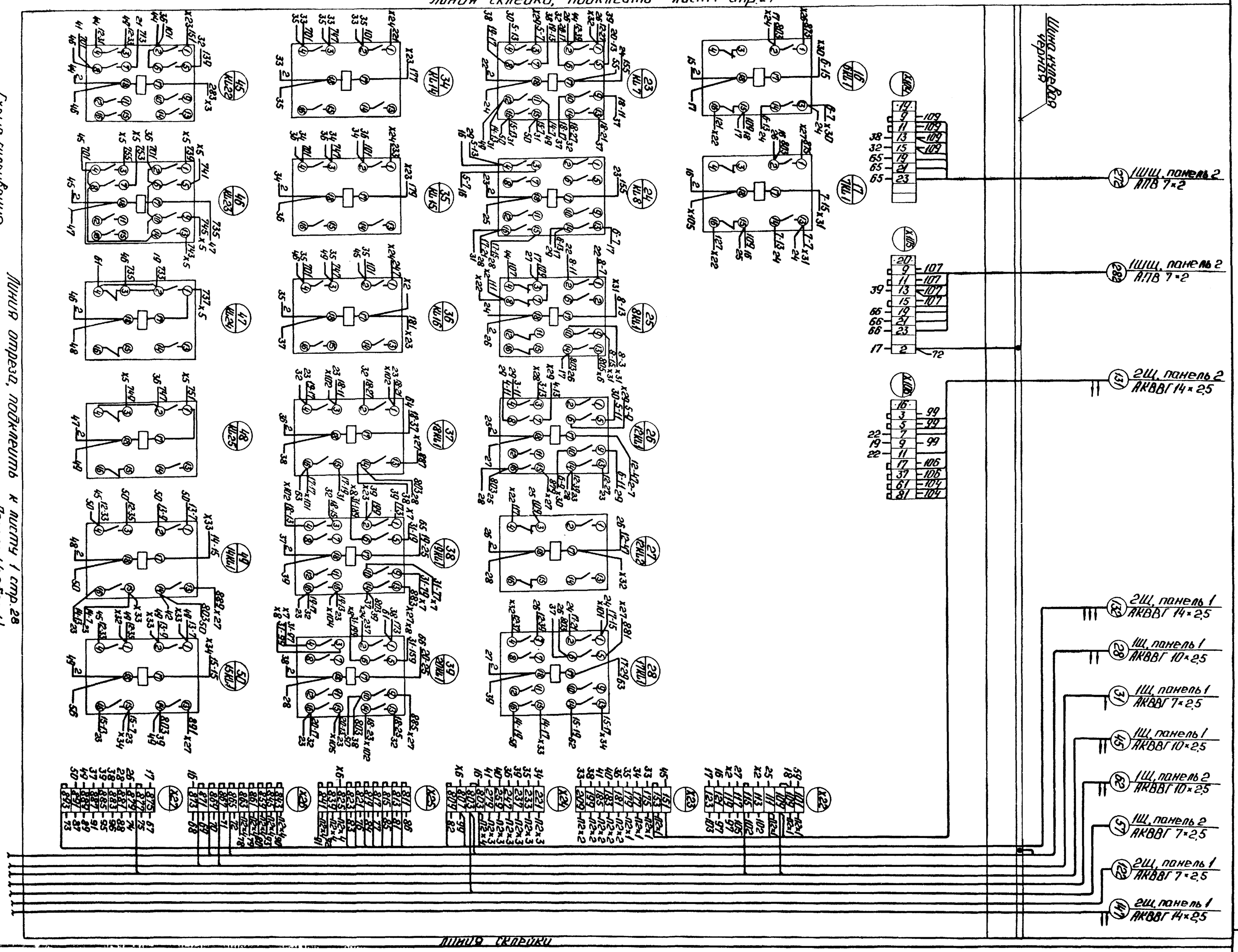

Схема склеивания схем соединений шкафа панели 1 (лист 1)

Линия отрезу, подклеить к листу 1 стр.28

Панель 1 (набор 1)

Л.1.1	Л.1.2
Л.1.3	Л.1.4
Л.1.5	Л.1 (копия)

Инв.№ | Подп. и дата | Взам. инв.№

Привязан:

Нач.отд.	Трехов		
Н.контр.	Сорокоп		
Гл.спец.	Винников		
Вед.инж.	Кондратьев		
Гл.инж.пр.	Гаврилов		

ТП 903-1-224.86 ЭМ3 10-4

Типовой проект

Шит защищенный 2Щ. Схема соединений

Лист (2) | Листов

ЛАТГИПРОПРОМ

Копировал: Ф.Х.З. Формат А2

Инв.№ подл. | Подп. и дата | Взам. инв.№

Левая дверь шкафа 1
(Вид со стороны монтажа)

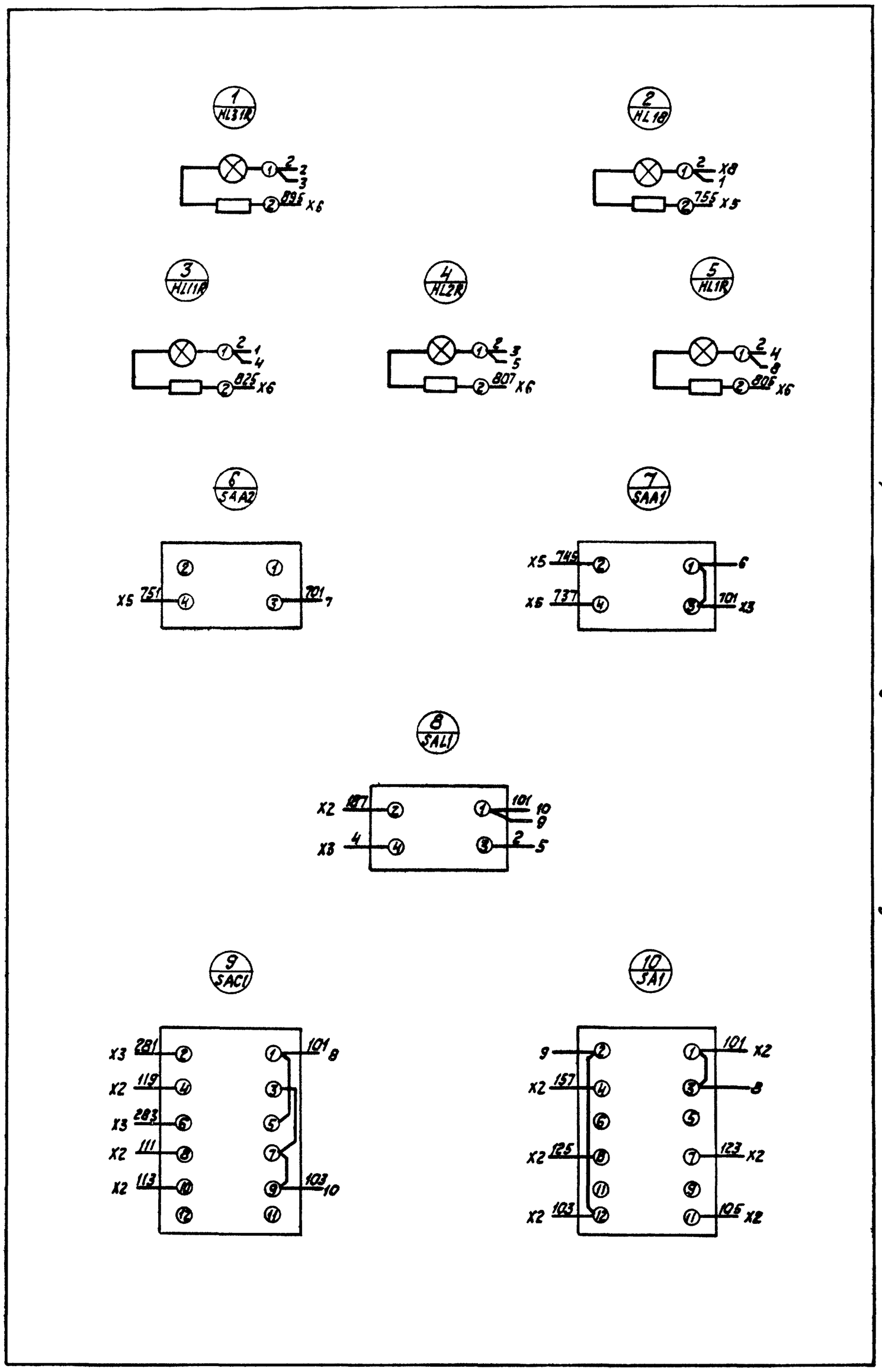

Линия отреза, подклеить к листу 1 стр.27

Схема склеивания
схем соединений шкафа панели 1 (лист 1).

	л. 1.1	л. 1.2	
л. 1.3	л. 1.4	л. 1.5	л. 1

Линия отреза

Привязан:

Инв. №

Нач отд	Тереховв	
Н. контр.	Сурикова	
Гл. элек.	Сикманович	
Вед инж.	Лостерштейн	
Ст. техн.	Соколова	

ТП 903-1-224.86 ЭМ3 10-4

Топливоподача

Стадия	Масса	Масштаб

Лист 1.3 Листов

Щит защищенный 2ШЩ.
Схема соединений

ЛАТГИПРОПРОМ

Копировал

Формат А2

21534 41

Линия склейки. подклеить лист 1 стр.

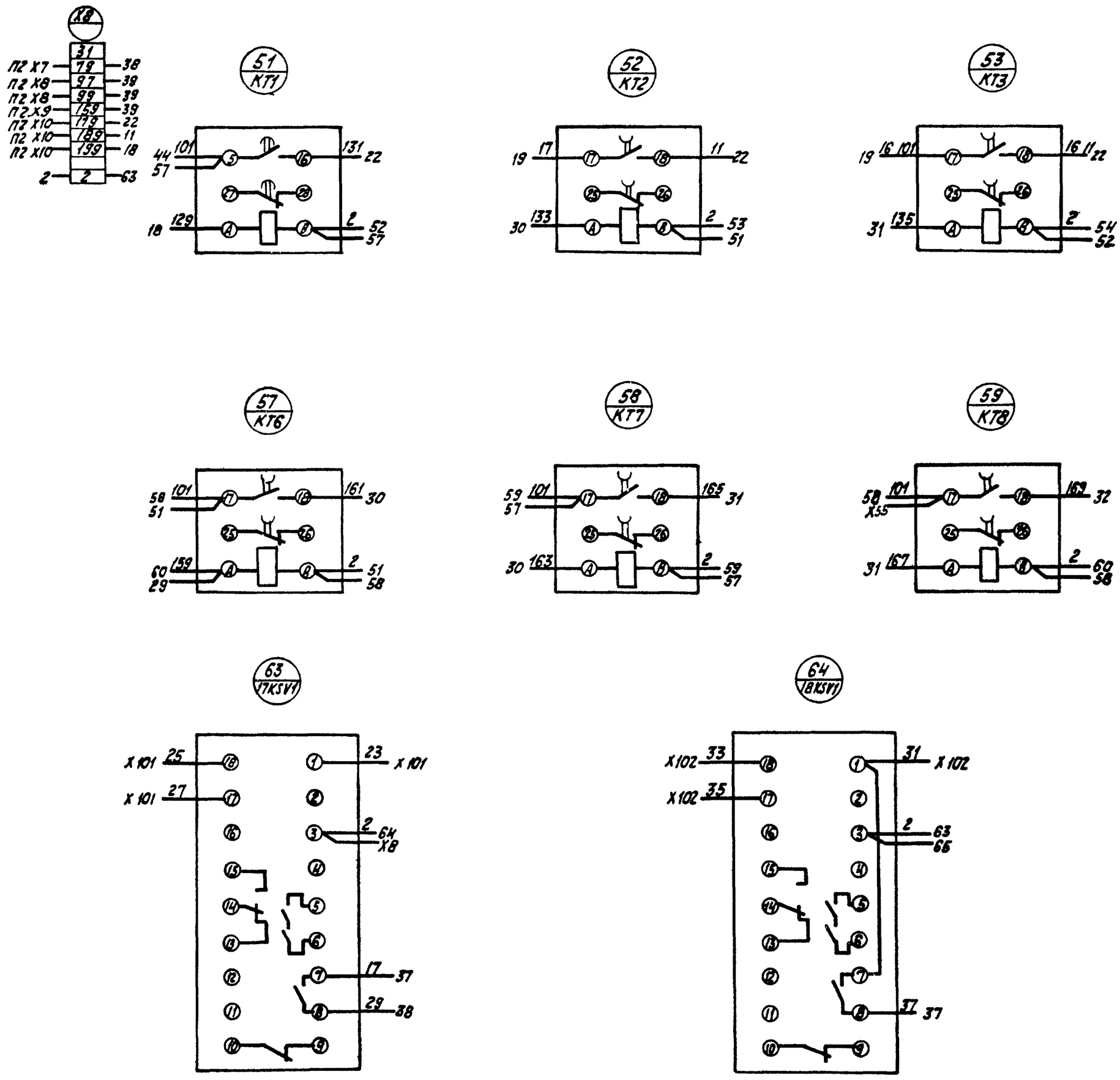

Альбом 7.8

Типовой проект 903-1-224.86

Линия склейки. подклеить лист 1, стр. 26

Линия отреза, подклеить к листу 1 стр. 28

	л. 1.1	л. 1.2	
л. 1.3	л. 1.4	л. 1.5	л. 1 (штамп)

Схема склеивания схем соединений шкафа панели 1 (лист 1)

Линия отреза

Панель 1 (Набор 1)

Привязан

Инв. No

Нач. отд.	Тереховв	
Н. контр.	Суриковв	
Гл. элек.	Виннинис	
Вед. инж.	Лойтерштейн	
Ст. техн.	Соколова	

ТП 903-1-224.86 ЭМ3 10-4

Топливоподача

Стадия	Масса	Масштаб

Лист 1.4 Листов

Щит защищенный 2ШЩ. Схема соединений

ЛАТГИПРОПРОМ

Копировал

формат А2

21534 41

Линия склейки, подклеить лист 1 стр.

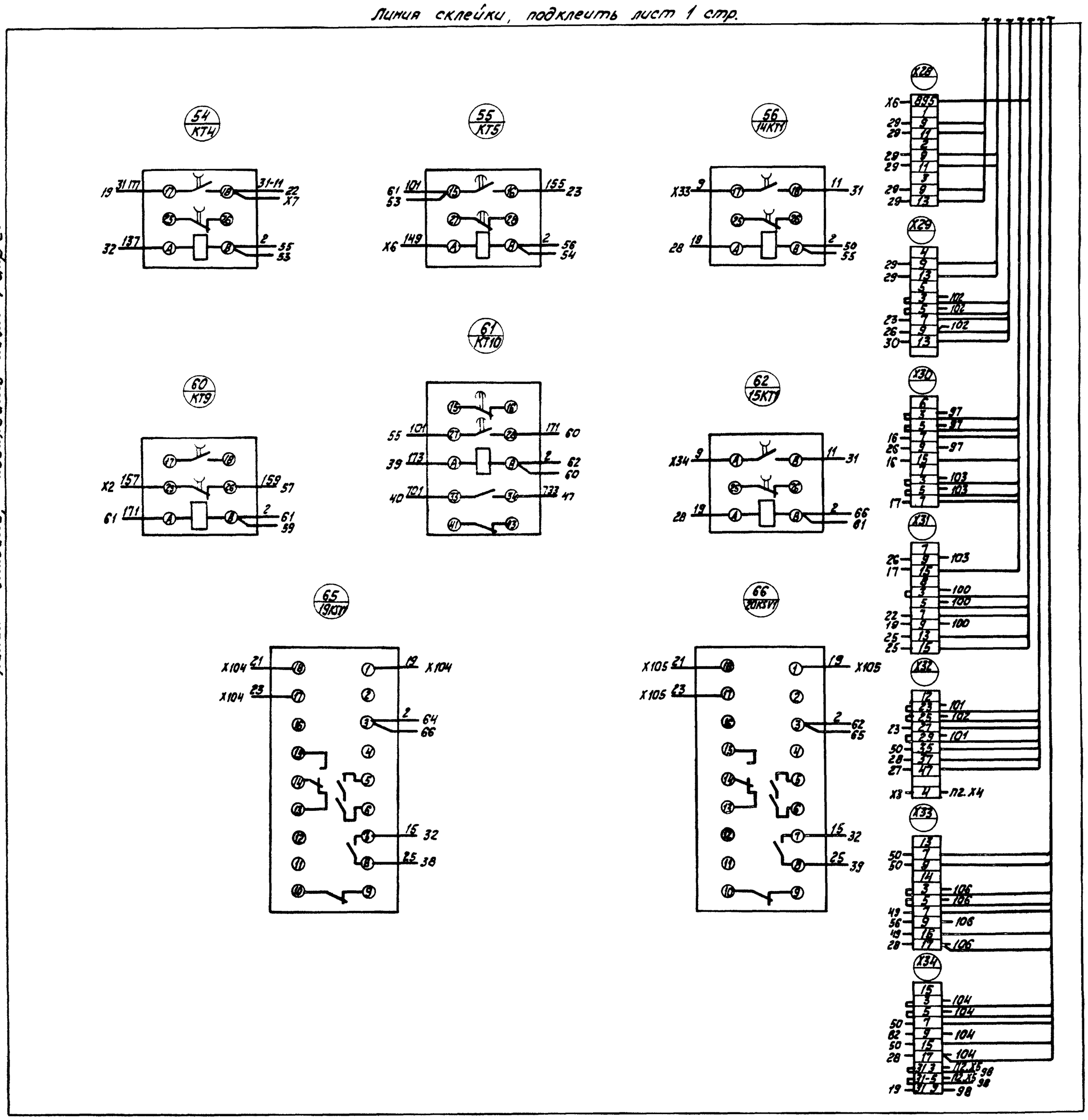

Типовой проект 903-1-224.86 Альбом 7.8

Линия склейки, подклеить лист 1 стр 27

Схема склеивания схем соединений шкафа панели 1 (лист 1)

	л. 1.1	л. 1.2	
л. 1.3	л. 1.4	л. 1.5	л. 1 (чертим.)

Линия отреза

Панель 1 (Набор 1)

Привязан:

Инв. №

Нач. отд.	Терехов	
Н. контр.	Сурикав	
Гл. элек.	Викманис	
Вед. инж.	Лайтерштейн	
Ст. техн.	Соколова	

ТП 903-1-224.86 ЭМ3 10-4

Топливоподача

Стадия	Масса	Масштаб

Лист 1.5 Листов

Щит запрещенный 2ШЩ. Схема соединений.

ЛАТГИПРОПРОМ

Копировал

Формат А2

21534 41

Типовой проект 903-1-224.86 Альбом 7.8

Линия склейки подъемник лист 1 стр 28

Правая дверь шкафа 1
(Вид со стороны монтажа)

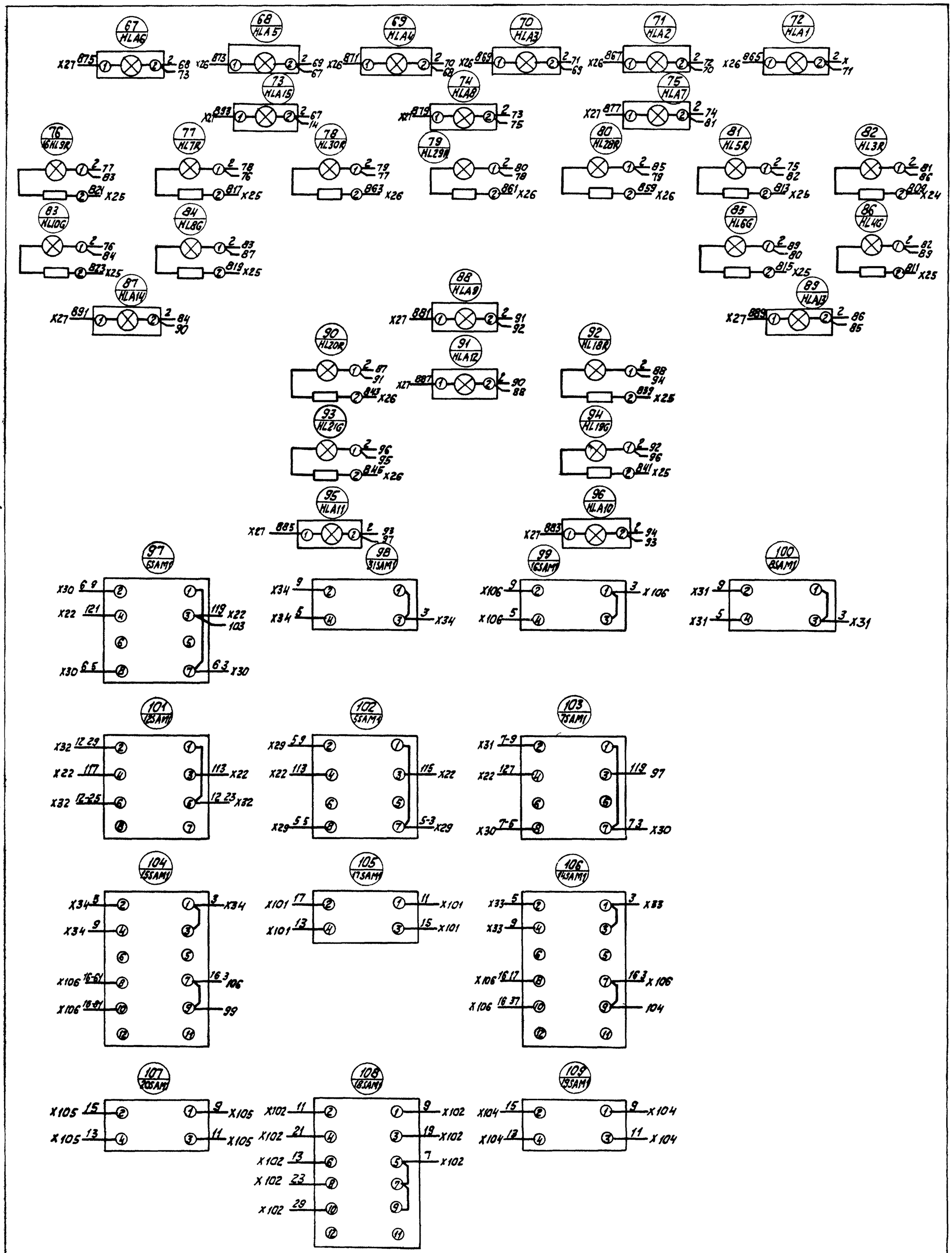

Схема склеивания схем соединений шкафа панели 1 (лист 1).

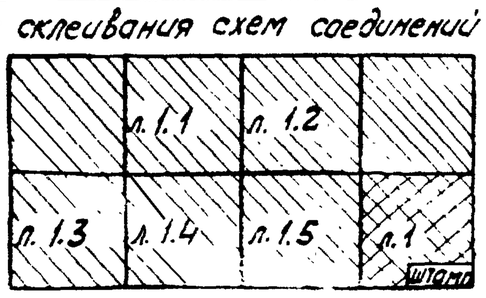

шкаф панели 1
(набор 51, 1, 52).

Привязан

Инв. №

Нач. отд.	Терехов		
Н. контр.	Суриков		
Гл. элек.	Викманис		
Вед. инж.	Лейтерштейн		
Ст. техн.	Соколова		

ТП 903-1-224.86 ЭМ3 10-4

Топливоподача

Стадия	Масса	Масштаб

Лист 1 Листов

Щит защищенный 2ЩЩ.
Схема соединений

ЛАТГИПРОПРОМ

Формат А2

21534-41

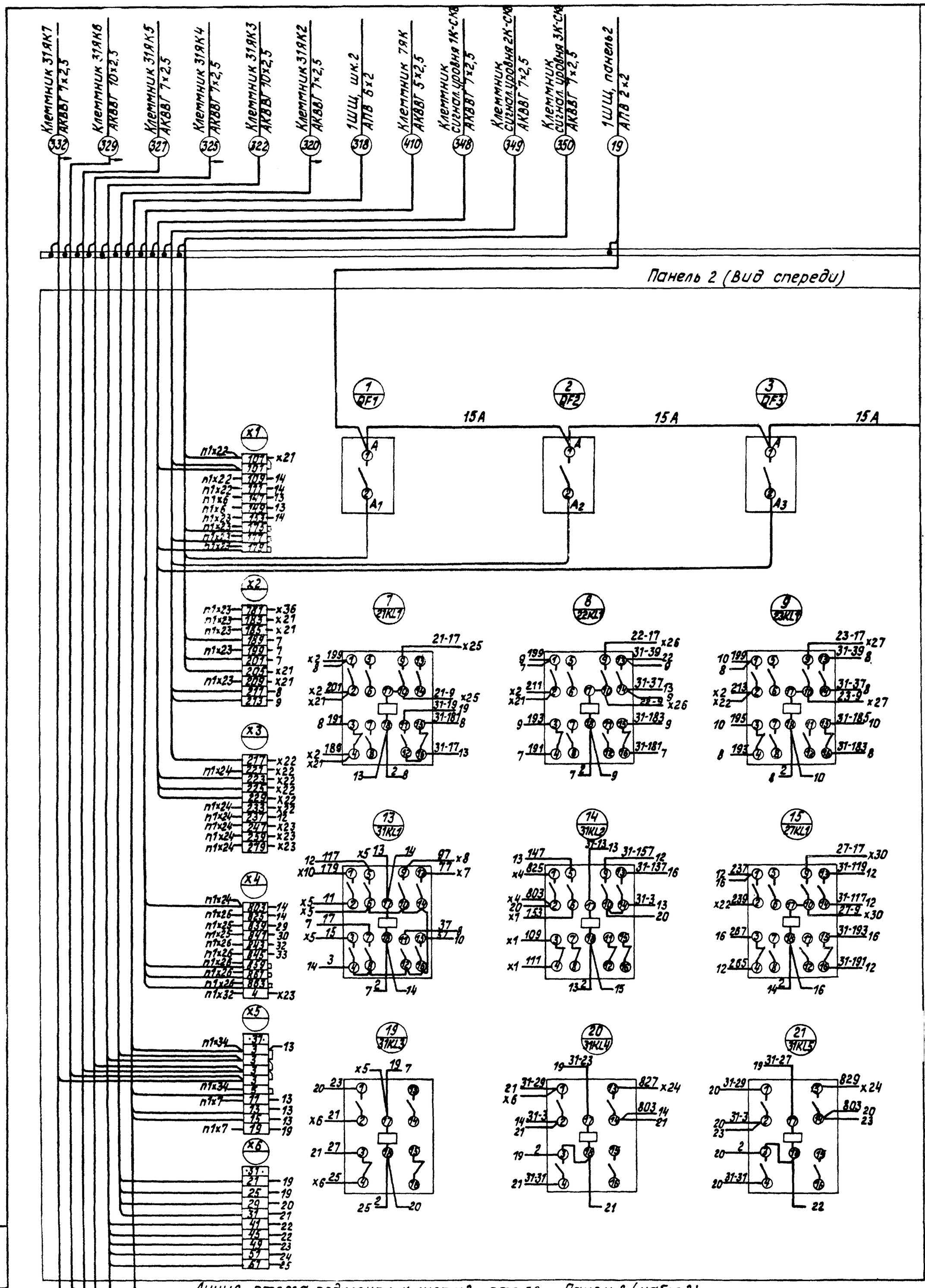

Схема склеивания схем соединений шкафа панели 2 (лист 2)

л.2.1	л.2.2	
л.2.3	л.2.4	л.2

Привязан:

Инв.№

Нач.отд.	Терехов	
Н.контр.	Суриков	
Гл.элек.	Бикманис	
Вед.инж.	Вайтерштейн	
Ст.техн.	Соколова	

ТП903-1-224.86 ЭМ3 10-4

Топливоподача

Стадия	Масса	Масштаб

Лист 21 Листов

Щит защищенный 2ШЩ. Схема соединений.

ЛАТГИПРОПРОМ

Копировал 21534-41 Формат А2

Альбом 1.5

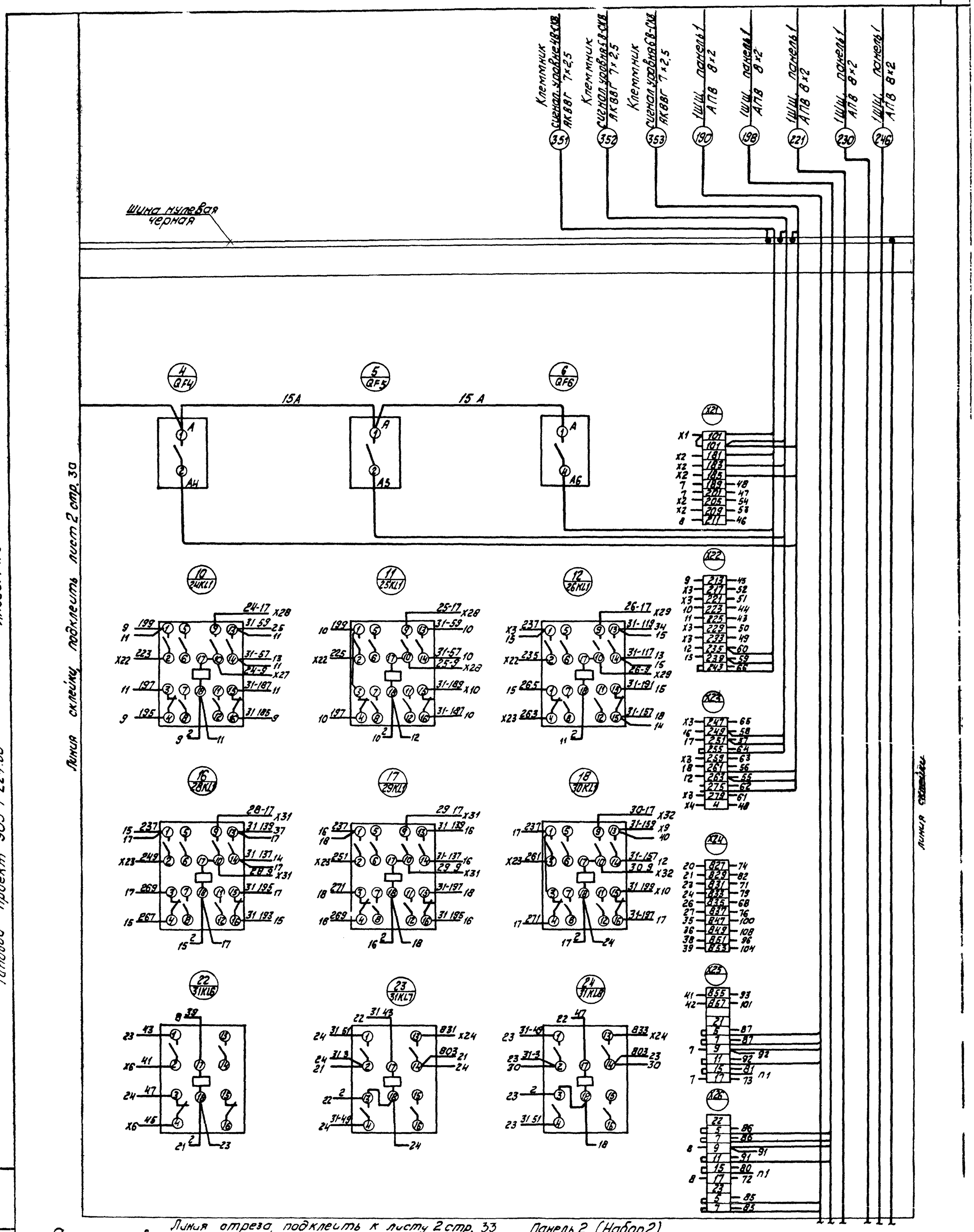

Альбом 7.8

Типовой проект 903-1-224.86

Схема склеивания схем соединений шкафа панели 2 (лист 2)

л. 2.1	л. 2.2	
л. 2.3	л. 2.4	л. 2

Панель 2 (Набор 2)

Нач. отд.	Терехов		
Н. контр.	Суриков		
Гл. электр.	Викманис		
Вед. инж.	Лойтерштейн		
Ст. техн.	Соколова		

Привязан.

Инв. №

ТП 903-1-224.86 ЭМ3 10-4

Топливоподача

Стадия	Масса	Масштаб

Лист 2.2 Листов

Щит защищенный 2ШЩ. Схема соединений.

ЛАТГИПРОПРОМ

Копировал

Формат А2

21534-41

Линия склейки, подклеить лист 2 стр.

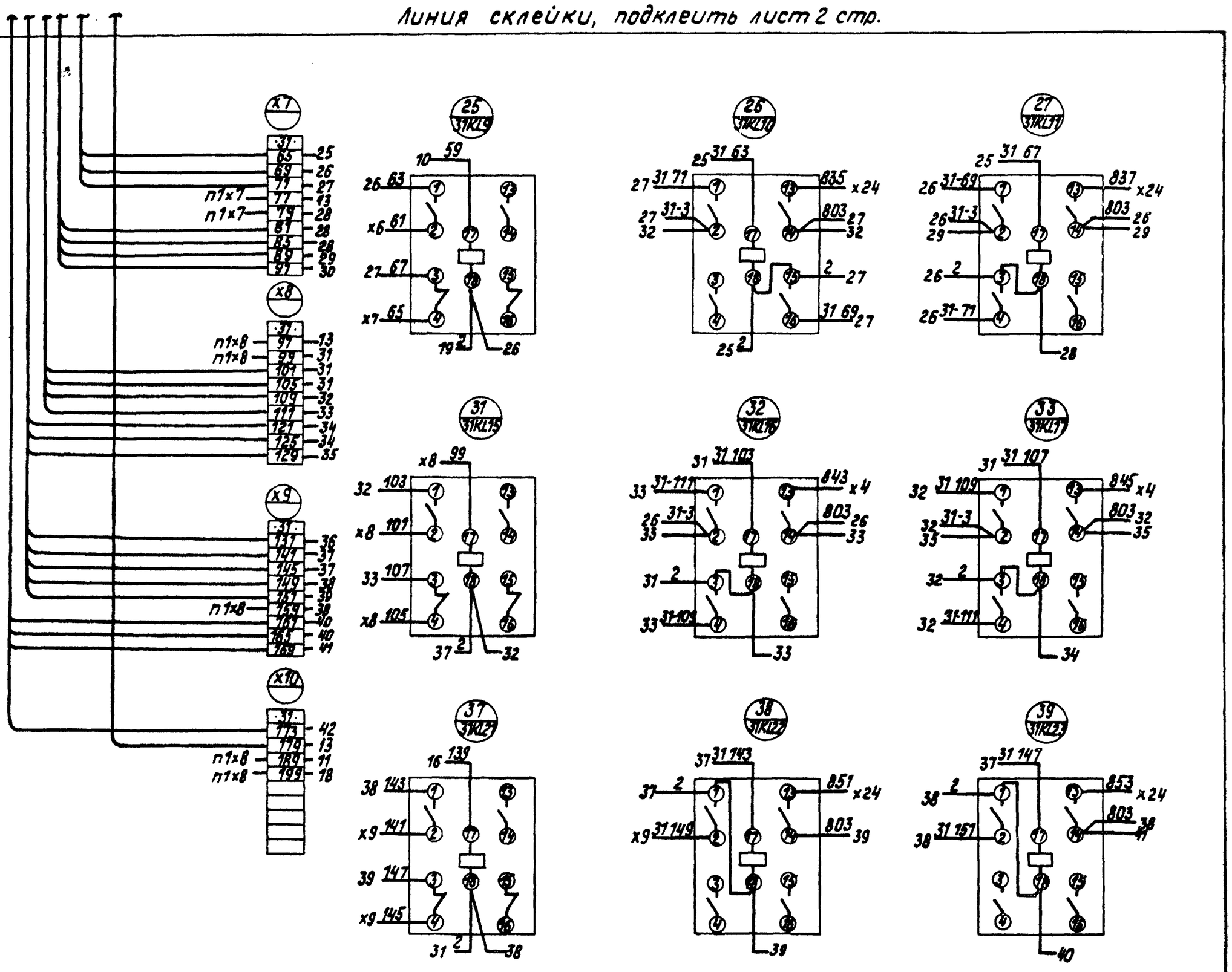

Схема склеивания схем соединений шкафа панели 2 (лист 2)

л.2.1	л.2.2	
л.2.3	л.2.4	л.2 штамп

Линия отреза

Панель 2 (набор 2)

Привязан:

Инв.№

Нач.отд.	Терехов	
Н.контр.	Сурков	
Гл.элек.	Вихманис	
Вед.инж.	Лодтерштейн	
Ст.техн.	Соколова	

ТП 903-1-224.86 ЭМ3 10-4

Топливоподача.

Стадия	Масса	Масштаб

Лист 23 Листов

Щит защищенный 2ШЩ. Схема соединений.

ЛАТГИПРОПРОМ

Копировал 21534-41 Формат А2

Линия склейки, подклеить лист 2, стр.

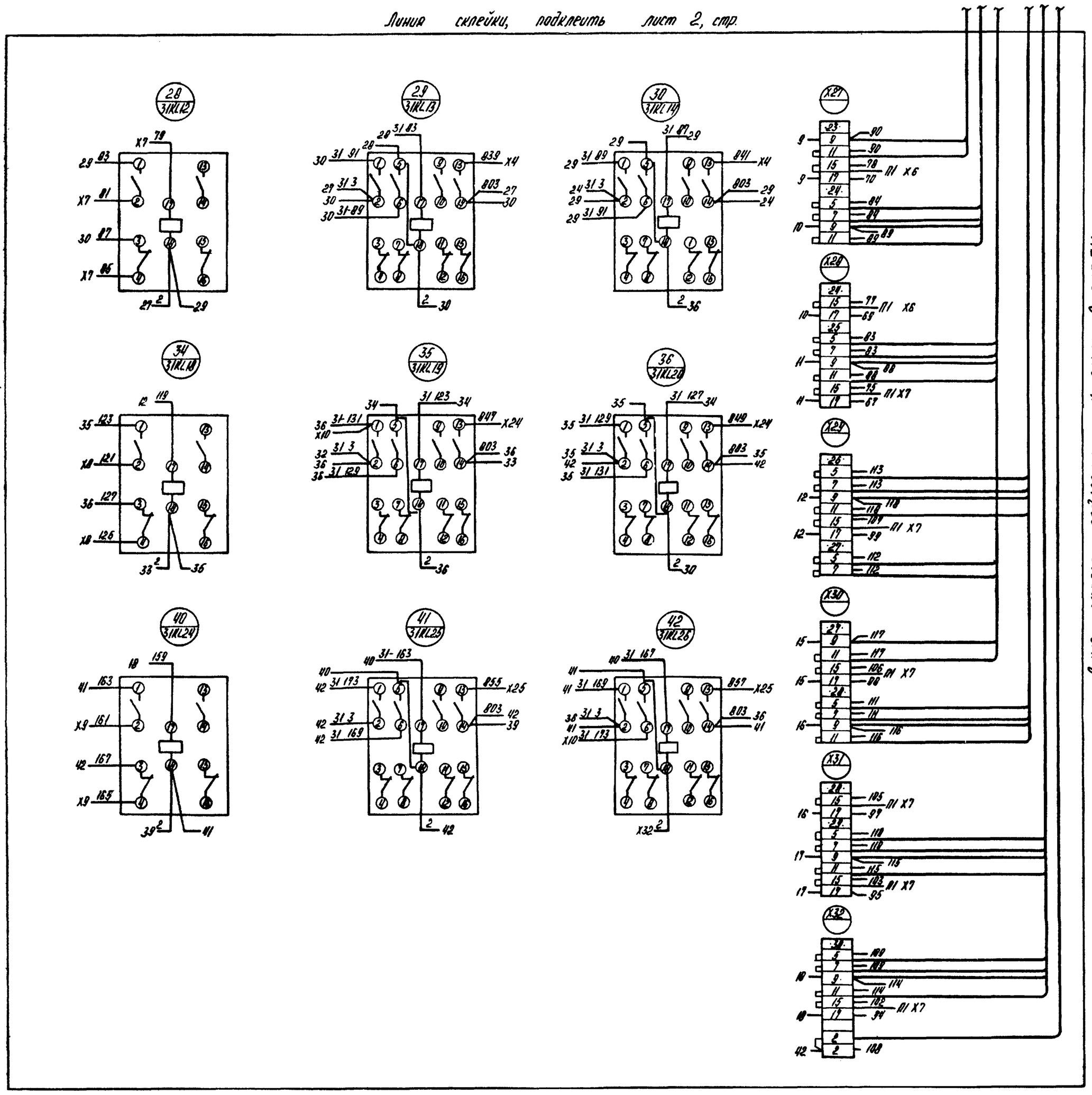

Линия склейки, подклеить лист 2, стр.32

Линия отреза, подклеить к листу 2, стр.34

Схема склеивания
Схем соединений шкафа панели 2 (лист2)

Л2,1	Л2,2	
Л2,3	Л2,4	Л2

Линия отреза

Панель 2 (Набор2)

Привязан

Инв №

Нач отд	Терехов	
Н контр	Суриков	
Гл элек	Викгонис	
Вед инж	Пойтерштейн	
Ст техн	Соколовс	

ТП 903-1-224.86 ЭМ3 10-4

Топливоподача

Стадия	Масса	Масштаб

Лист 24 Листов

Щит защищенный 2ЩЩ
Схема соединении

ЛАТГИПРОПРОМ

Копировал 21534 41 Формат А2

Дверь шкафа 2
(Вид со стороны монтажа)

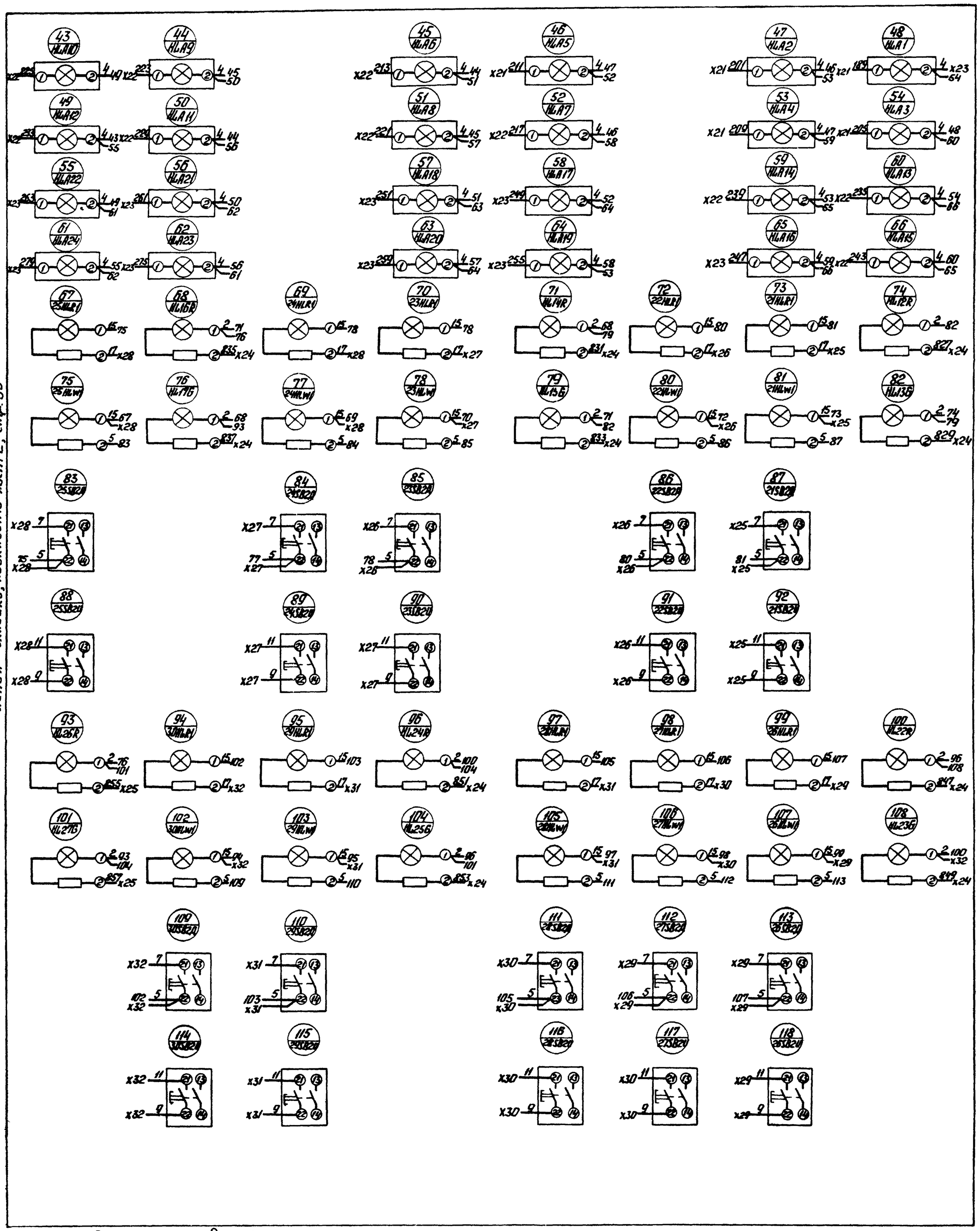

Схема склеивания
схем соединений шкафа панели 2 (Лист 2)

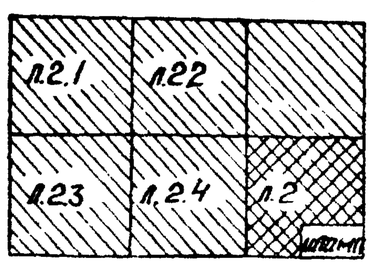

Шкаф панели 2 (Наборы Н2, Н53)

Привязан:

Инв. №

Нач. отд.	Терехов		
Н. контр.	Сурков		
Гл. эл.	Викманис		
Вед. инж.	Лойерштейн		
Ст. техн.	Соколова		

ТП 903-1-224.86 ЭМ3 10-4

Топливоподача.

Стадия	Масса	Масштаб

Лист 2 Листов

Щит защищенный 2ЩЩ.
Схема соединений.

ЛАТГИПРОПРОМ

Копировал

Формат А2

21534-41

Альбом 7.8

Типовой проект 903-1-224.86
Линия склейки, подключить лист 2, стр. 33

Инв. № подл. | Подп. и дата | Взам. инв. №

Типовой проект 903-1-224.86 Альбом 7.8

Откуда идет			Куда поступает			Генеральная маркировка	Откуда идет			Куда поступает			Генеральная маркировка
Панель	Колодка	Зажим	Панель	Колодка	Зажим		Панель	Колодка	Зажим	Панель	Колодка	Зажим	
П1	Х6	147	П2	Х1	147	147	П1	Х6	149	П2	Х1	149	149
П1	Х6	15	П2	Х25	15	21-15	П1	Х6	15	П2	Х26	15	22-15
П1	Х6	15	П2	Х27	15	23-15	П1	Х6	15	П2	Х28	15	24-15
П1	Х7	15	П2	Х28	15	25-15	П1	Х7	15	П2	Х29	15	26-15
П1	Х7	15	П2	Х30	15	27-15	П1	Х7	15	П2	Х31	15	28-15
П1	Х7	15	П2	Х31	15	29-15	П1	Х7	15	П2	Х32	15	30-15
П1	Х7	11	П2	Х5	11	31-11	П1	Х7	19	П2	Х5	19	31-19
П1	Х7	77	П2	Х7	77	31-77	П1	Х8	79	П2	Х7	79	31-79
П1	Х8	97	П2	Х8	97	31-97	П1	Х8	99	П2	Х8	99	31-99
П1	Х8	159	П2	Х9	159	31-159	П1	Х8	179	П2	Х10	179	31-179
П1	Х8	189	П2	Х10	189	31-189	П1	Х8	199	П2	Х10	199	31-199
П1	Х22	101	П2	Х1	101	101	П1	Х22	109	П2	Х1	109	109

Привязан:

Инв. №

ТП 903-1-224.86 ЭМ3 10-4

Начальник	Терехов	
Н. контр.	Сурков	
Гл. элек.	Викманис	
Вед. инж.	Пойтерштейн	
Ст. техн.	Соколова	

Топливоподача

Щит защищенный 2 шт. Схема соединений.

Стадия	Масса	Масштаб
Лист 3	Листов	

ЛАТГИПРОПРОМ

Копировал Кій. Формат А4

Типовой проект 903-1-224.86 Альбом 7.8

Откуда идет			Куда поступает			Генеральная маркировка	Откуда идет			Куда поступает			Генеральная маркировка
Панель	Колодка	Зажим	Панель	Колодка	Зажим		Панель	Колодка	Зажим	Панель	Колодка	Зажим	
П1	Х22	111	П2	Х1	111	111	П1	Х23	153	П2	Х1	153	153
П1	Х23	175	П2	Х1	175	175	П1	Х23	177	П2	Х1	177	177
П1	Х23	179	П2	Х1	179	179	П1	Х23	181	П2	Х2	181	181
П1	Х23	183	П2	Х2	183	183	П1	Х23	185	П2	Х2	185	185
П1	Х23	199	П2	Х2	199	199	П1	Х28	209	П2	Х2	209	209
П1	Х24	221	П2	Х3	221	221	П1	Х24	233	П2	Х3	233	233
П1	Х24	237	П2	Х3	237	237	П1	Х24	237	П2	Х3	237	237
П1	Х24	247	П2	Х3	247	247	П1	Х24	259	П2	Х3	259	259
П1	Х24	279	П2	Х3	279	279	П1	Х24	803	П2	Х4	803	803
П1	Х25	825	П2	Х4	825	825	П1	Х25	839	П2	Х4	839	839
П1	Х25	841	П2	Х4	841	841	П1	Х26	843	П2	Х4	843	843
П1	Х26	845	П2	Х4	845	845	П1	Х26	859	П2	Х4	859	859
П1	Х26	861	П2	Х4	861	861	П1	Х26	863	П.2	Х4	863	863
П1	Х32	4	П.2	Х4	4	4	П1	Х34	3	П2	Х5	3	31-3
П1	Х34	5	П2	Х5	5	31-5							

Инв. № подл. | Подп. и дата | Взам. инв. №

Привязан:

Инв. №

ТП 903-1-224.86 ЭМ3 10-4

Лист 4

Копировал Кій. Формат А4

21534 11

ЦЕНТРАЛЬНЫЙ ИНСТИТУТ
ТИПОВОГО ПРОЕКТИРОВАНИЯ ГОССТРОЯ СССР
МИНСКИЙ ФИЛИАЛ

220800, г.Минск, ул.К.Маркса, 32
Сдано в печать 09.06.1988 г.
Заказ № 411 Тираж 80 экз.
Ин 21534/41