ТИПОВОЙ ПРОЕКТ

902-1-97.84

НАСОСНАЯ СТАНЦИЯ С ОТКРЫТЫМИ ШНЕКОВЫМИ ПОДЪЕМНИКАМИ ПРОИЗВОДИТЕЛЬНОСТЬЮ ОТ 100 ДО 200 тыс.м³/сут.

АЛЬБОМ III
СТРОИТЕЛЬНЫЕ ИЗДЕЛИЯ

20058-03
ЦЕНА 0-30

				ПРИВЯЗА

ЦЕНТРАЛЬНЫЙ ИНСТИТУТ
ТИПОВОГО ПРОЕКТИРОВАНИЯ ГОССТРОЯ СССР
МИНСКИЙ ФИЛИАЛ

г Минск 220600 ул. К. Маркса 32

Сдано в печать 20.03. 1989г.
Заказ №49м тираж 450 экз.
Инв. № 20058/3 цена 0-30

ТИПОВОЙ ПРОЕКТ

902-1-97.84

НАСОСНАЯ СТАНЦИЯ С ОТКРЫТЫМИ ШНЕКОВЫМИ ПОДЪЕМНИКАМИ ПРОИЗВОДИТЕЛЬНОСТЬЮ ОТ 100 ДО 200 ТЫС.М³/СУТ.

Состав проекта:

Альбом I - Общая пояснительная записка. Технологические решения. Отопление и вентиляция. Водопровод и канализация. Электрооборудование, автоматизация и технологический контроль.

Альбом II - Архитектурно-строительные решения.
Альбом III - Строительные изделия.
Альбом IV - Спецификации оборудования
Альбом V - Ведомости потребности в материалах.
Альбом VI - Сметы.

АЛЬБОМ III

Разработан
проектным институтом
„ГИПРОКОММУНВОДОКАНАЛ"
Главный инженер института Хазиков Н.Г.
Главный инженер проекта Чернов В.М.

Утвержден МЖКХ РСФСР
Приказ № 10-ТД от 25 мая 1984г.
Введен в действие институтом „ГИПРОКОММУНВОДОКАНАЛ"
Приказ № 46 от 30 мая 1984г.

				ПРИВЯЗАН

20058-03 2

Содержание альбома

Обозначение	Наименование	Стр.
	Содержание	2
ТП902-1-97.84КЖИ-00 ТО	Техническое описание	2
	Стены	
ТП902-1-97.84КЖИ-10	Сетка арматурная С1	3
ТП902-1-97.84КЖИ-20	То же С2	3
ТП902-1-97.84КЖИ-30	— " — С3	4
ТП902-1-97.84КЖИ-40	— " — С4	4
ТП902-1-97.84КЖИ-50	— " — С5	5
	Покрытие на отм-3.900	
ТП 902-1-97.84КЖИ-60	Изделие закладное МН1	5
	Каналы	
ТП902-1-97.84КЖИ-70	Изделие МН2	6
ТП902-1-97.84КЖИ-80	Щит Щ1	6

Альбом III

ПРОЕКТ 902-1-97.84

ТИПОВОЙ

Взам. инв. №

Подпись и дата

Инв. № подл.

Техническое описание

1. Плоские арматурные изделия следует изготавлять при помощи контактной точечной сварки. Сварку каркасов производить во всех точках пересечения стержней.
2. Размеры каркасов даны по осям и торцам стержней.
3. Сварку производить в соответствии с ГОСТ 19292-73 „Соединения сварных элементов деталей сборных железобетонных конструкций и СН393-78.
4. Сварку тавровых соединений круглых стержней с листовым прокатом закладных изделий выполнять под слоем флюса
5. Материал прокатной стали закладных изделий принять марки ВСТ3кп2 для сварных конструкций по ГОСТ 380-71*

Нач. АСО	Сорокин		
Н. контр.	Ковалинина		
ГИП конс.	Обух		
Рук. гр.	Булатова		
Инженер	Олейникова		

ТП 902-1-97.84 КЖИ-00.ТО

Техническое описание

Стадия	Лист	Листов
Р		1

Гипрокоммунводоканал г. Москва

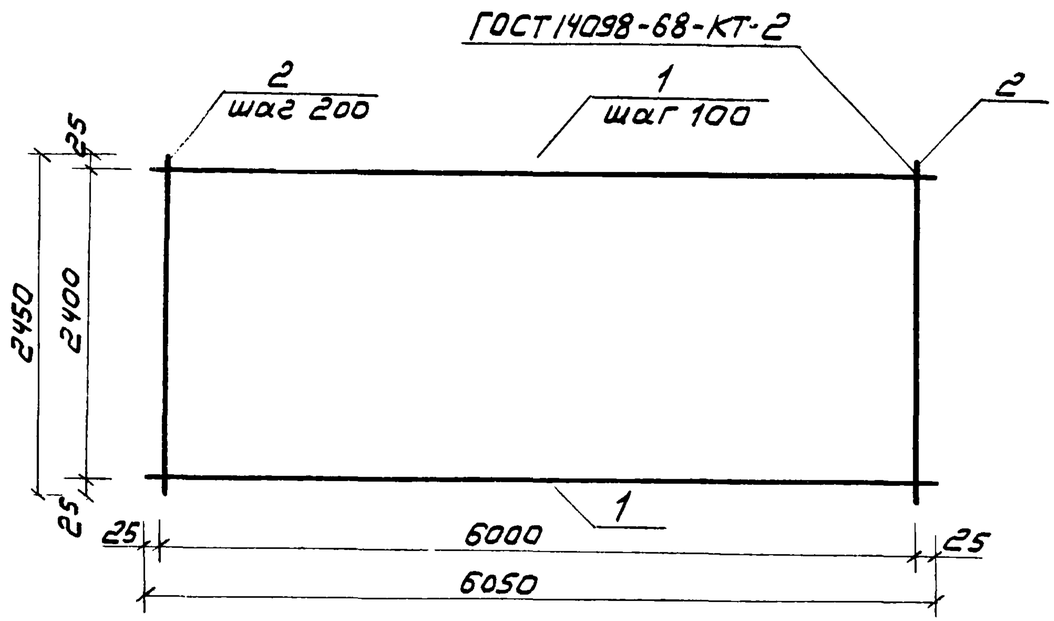

Формат	Зона	Поз.	Обозначение	Наименование	Кол.	Примеч.
				Документация		
А4			ТП902-1-97.84 КЖИ-00.ТО	Техническое описание		
				Детали.		
Б4		1	ТП 902-1-97.84 КЖИ-11	Ф14АIII ГОСТ5781-82; L=6050	25	7,3 кг
Б4		2	ТП902-1-97.84 КЖИ-12	Ф8АIII ГОСТ5781-82; L=2450	31	1,0 кг

Нач.АСО	Сорокин	
Н.контр.	Ковалинина	
ГИП конс.	Обух	
Рук. гр.	Булатова	
Инженер	Семенова	

ТП902-1-97.84 КЖИ-10

Сетка С 1

Стадия	Масса	Масшт
Р	213.5	1:50
Лист	Листов 1	

Гипрокоммунводоканал г. Москва

Типовой проект 902-1-97.84 Альбом III

Инв.№ подл. | Подпись и дата | Взам.инв.№

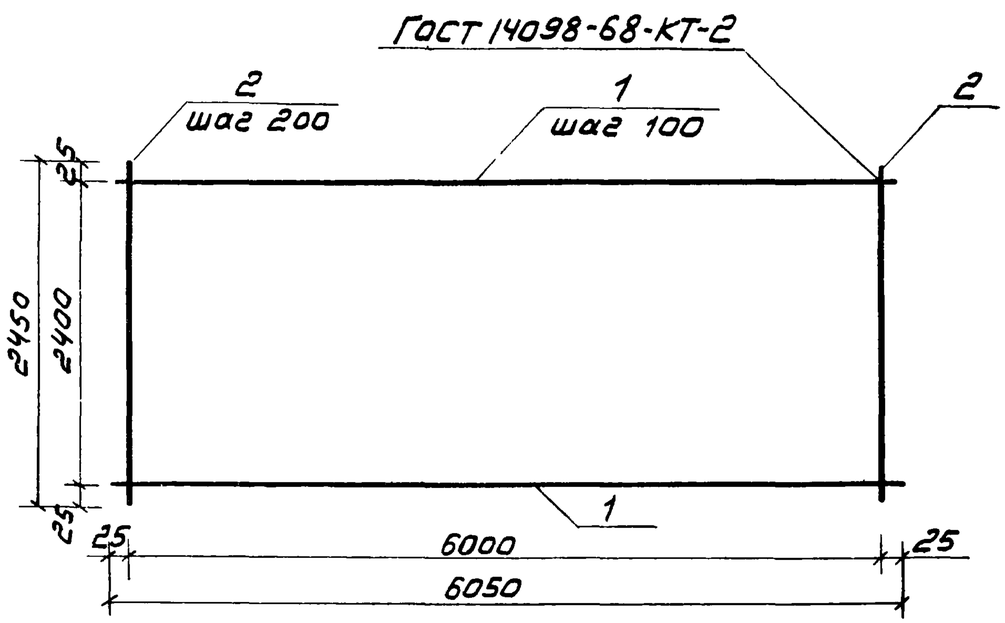

Формат	Зона	Поз	Обозначение	Наименование	Кол	Примеч.
				Документация		
А4			ТП902-1-97.84 КЖИ-00 ТО	Техническое описание		
				Детали		
Б4		1	ТП 902-1-97.84 КЖИ-21	Ф16АIII ГОСТ5781-82; L=6050	25	9,6 кг
Б4		2	ТП 902-1-97.84 КЖИ-22	Ф8АIII ГОСТ5781-82; L=2450	31	1,0 кг

Нач.АСО	Сорокин	
Н.контр.	Ковалинина	
ГИП конс.	Обух	
Рук. гр.	Булатова	
Инженер	Семенова	

ТП 902-1-97.84 КЖИ-20

Сетка С 2

Стадия	Масса	Масшт
Р	270,0	1:50
Лист	Листов 1	

Гипрокоммунводоканал г. Москва

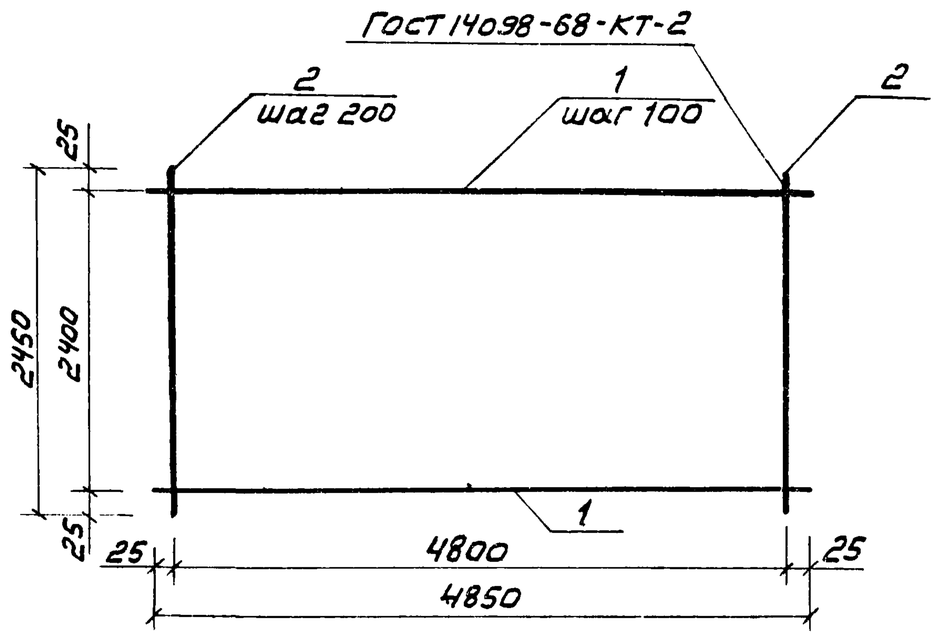

Формат	Зона	Поз.	Обозначение	Наименование	Кол.	Примеч.
				Документация		
А4			ТП 902-1-97.84 КЖИ-00.ТО	Техническое описание		
				Детали		
Б4		1	ТП 902-1-97.84 КЖИ-31	Ф14А-III ГОСТ 5781-82; L=4850	25	5,9 кг
Б4		2	ТП 902-1-97.84 КЖИ-32	Ф8А-III ГОСТ 5781-82; L=2450	25	1,0 кг

Нач. АСО	Сорокин	
Н. контр.	Ковалинина	
ГИП конс.	Обух	
Рук. гр.	Булатова	
Инжен.	Семенова	

ТП 902-1-97.84 КЖИ-30

Сетка С3

Стадия	Масса	Масшт.
Р	172,5	1:50

Лист | Листов 1

Гипрокоммунводоканал г. Москва

Альбом III

ПРОЕКТ 902-1-97.84

Типовой

Инв. № подл. | Подпись и дата | Взам. инв. №

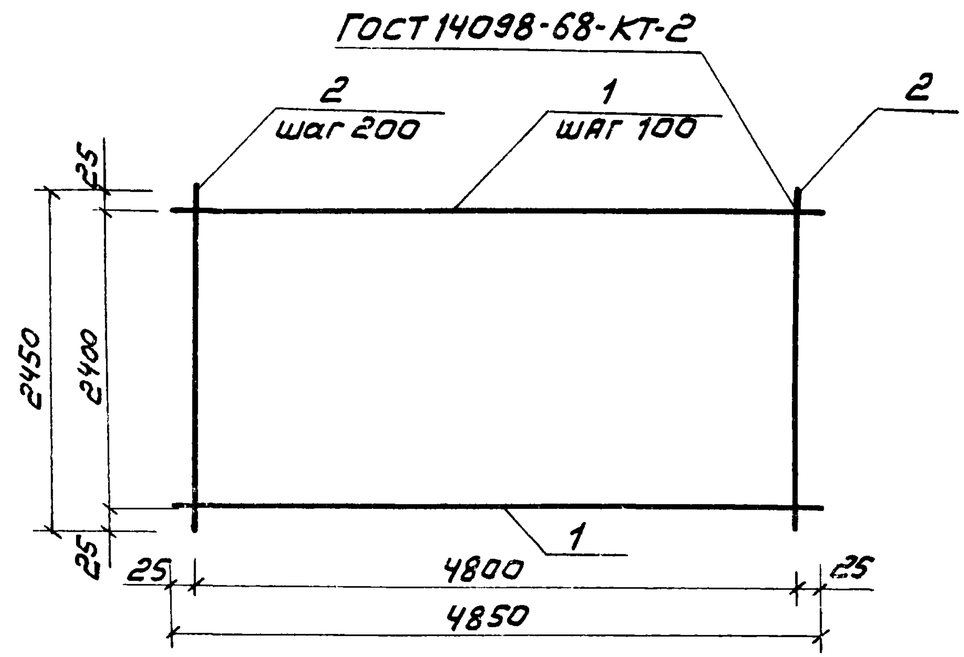

Формат	Зона	Поз.	Обозначение	Наименование	Кол.	Примеч.
				Документация		
А4			ТП 902-1-97.84 КЖИ-00.ТО	Техническое описание		
				Детали		
Б4		1	ТП 902-1-97.84 КЖИ-41	Ф16А-III ГОСТ 5781-82; L=4850	25	7,7 кг
Б4		2	ТП 902-1-97.84 КЖИ-42	Ф8А-III ГОСТ 5781-82; L=2450	25	1,0 кг

Нач. АСО	Сорокин	
Н. контр.	Ковалинина	
ГИП конс.	Обух	
Рук. гр.	Булатова	
Инжен.	Семенова	

ТП 902-1-97.84 КЖИ-40

Сетка С4

Стадия	Масса	Масшт.
Р	217,5	1:50

Лист | Листов 1

Гипрокоммунводоканал г. Москва

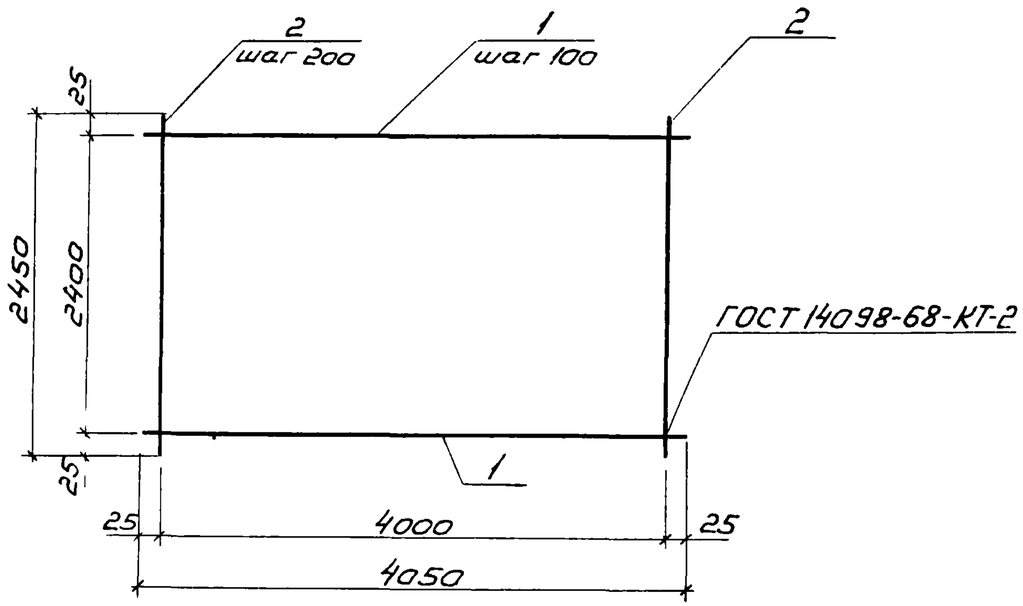

Формат	Зона	Поз.	Обозначение	Наименование	Кол.	Примечание
				Документация		
А4			ТП 902-1-97.84 КЖИ-00.ТО	Техническое описание		
				Детали		
Б.4		1	ТП902-1-97.84 КЖИ-51	ф14АIII ГОСТ5781-82; L=4050	25	4.9кг
Б.4		2	ТП902-1-97.84 КЖИ-52	ф8АIII ГОСТ5781-82; L=2450	21	1.0кг

Нач.АСО	Сорокин		
Н.контр.	Ковалинина		
ГИП конс.	Обух		
Рук.гр.	Булатова		
Инж.кн.	Семенова		

ТП 902-1-97.84 КЖИ-50

Сетка С-5

Стадия	Масса	Масштаб
Р	143,5	1:50
Лист	Листов 1	

Гипрокоммунводоканал г. Москва

Альбом III

Типовой проект 902-1-97.84

Взам.инв.№ | Подпись и дата | Инв.№ подл.

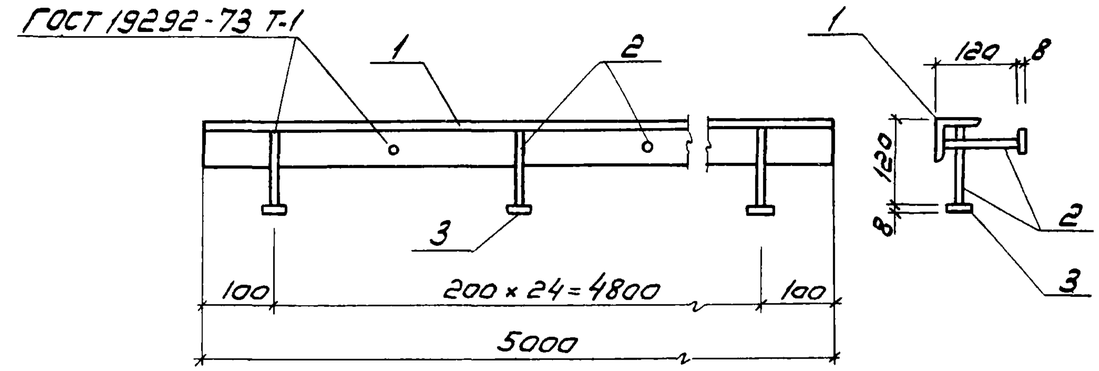

Формат	Зона	Поз	Обозначение	Наименование	Кол.	Примечание
				Документация		
А4			ТП 902-1-97.84 КЖИ-00.ТО	Техническое описание		
				Детали		
Б.4		1	ТП 902-1-97.84 КЖИ-61	Уголок Б-63×63×6 ГОСТ8509-72 / Ст3сп ГОСТ535-79		
				L = 5000	1	28,5кг
Б.4		2	ТП902-1-97.84 КЖИ-62	ф10АI ГОСТ5781-82, L=120	25	0,1кг
Б.4		3	ТП902-1-97.84 КЖИ-63	Полоса Б-2 8×50 ГОСТ103-76 / Ст3кп ГОСТ535-79 L=50	25	0,2кг

Нач.АСО	Сорокин		
Н.контр.	Ковалинина		
ГИП конс.	Обух		
Рук.гр.	Булатова		
Инж.кн.	Семенова		

ТП 902-1-97.84 КЖИ-60

Изделие закладное МН1

Стадия	Масса	Масштаб
Р	36,0	1:10
Лист	Листов 1	

Гипрокоммунводоканал г. Москва

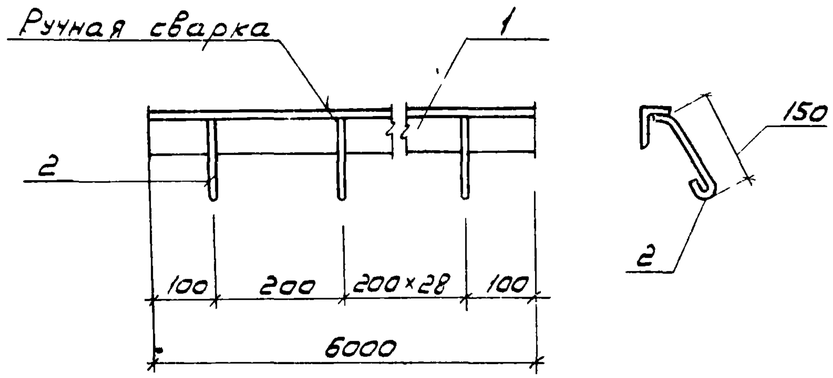

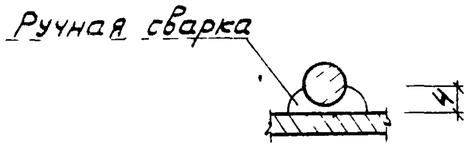

Формат	Зона	Поз.	Обозначение	Наименование	Кол	Примечание
				Документация		
А4			ТП 902-1-97.84 КЖИ-00 ТО	Техническое описание		
				Детали		
Б4		1	ТП 902-1-97.84 КЖИ-71	Уголок $\frac{Б\text{-}50\times50\times5\ ГОСТ\ 8509\text{-}72}{Ст3сп\ ГОСТ\ 535\text{-}79}$		
				L=6000	1	22,8кг
Б4		2	ТП 902-1-97.84 КЖИ-72	ф8 АI ГОСТ 5781-82; L=240	30	0,1кг

Нач. отд.	Сорокин		
Н. контр.	Ковалинина		
ГИП конс.	Обух		
Рук. гр.	Булатова		
Техник	Хвостова		

ТП 902-1-97.84 КЖИ-70

Изделие закладное МН2

Стадия	Масса	Масштаб
Р	25,8	1:10
Лист	Листов 1	

Гипрокоммунводоканал г. Москва

Альбом III

Типовой проект 902-1-97.84

Взам. инв. №

Подпись и дата

Инв. № подл.

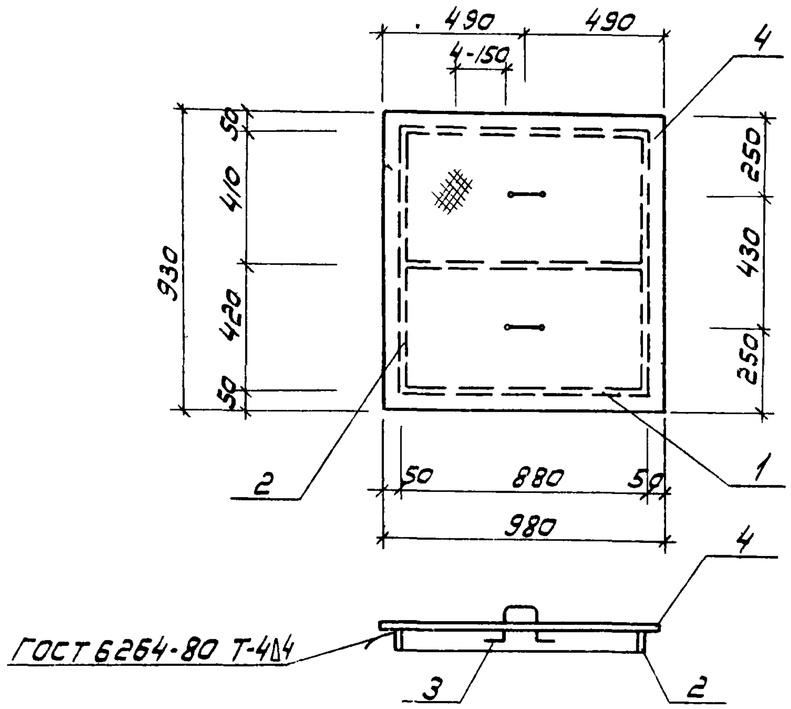

Формат	Зона	Поз.	Обозначение	Наименование	Кол	Примечание
				Документация		
А4			ТП 902-1-97.84 КЖИ-00.ТО	Техническое описание		
				Детали		
Б4		1	ТП 902-1-97.84 КЖИ-81	Полоса $\frac{Б\text{-}2.60\times4\ ГОСТ\ 103\text{-}76}{Ст3кп\ ГОСТ\ 535\text{-}79}$; L=880	3	1,7кг
Б4		2	ТП 902-1-97.84 КЖИ-82	Полоса $\frac{Б\text{-}2.60\times4\ ГОСТ\ 103\text{-}76}{Ст3кп\ ГОСТ\ 535\text{-}79}$; L=830	2	1,6кг
Б4		3	ТП 902-1-97.84 КЖИ-83	ф10 АI ГОСТ 5781-82; L=500	2	0,2кг
Б4		4	ТП 902-1-97.84 КЖИ-84	Лист ромб. 0-ПН-6,0×980×930		
				Б ст3сп ГОСТ 8568-77	1	45,6кг

Нач. отд.	Сорокин		
Н. контр.	Ковалинина		
ГИП конс.	Обух		
Рук. гр.	Булатова		
Техник	Хвостова		

ТП 902-1-97.84 КЖИ-80

Щит Щ1

Стадия	Масса	Масштаб
Р	54,5	1:20
Лист	Листов 1	

Гипрокоммунводоканал г. Москва