ТИПОВОЙ ПРОЕКТ
902-2-401.86

ОЧИСТНЫЕ СООРУЖЕНИЯ

ДЛЯ СТОЧНЫХ ВОД ОТ МОЙКИ АВТОМОБИЛЕЙ С БЕЗНАПОРНЫМИ ГИДРОЦИКЛОНАМИ ПРОИЗВОДИТЕЛЬНОСТЬЮ 10 л/с

/В ЖЕЛЕЗОБЕТОННЫХ КОНСТРУКЦИЯХ/

Альбом III

21177-03
ЦЕНА 3-72

ЦЕНТРАЛЬНЫЙ ИНСТИТУТ ТИПОВОГО ПРОЕКТИРОВАНИЯ
ГОССТРОЯ СССР

Москва, А-445, Смольная ул., 22

Сдано в печать XI 198 г. года

Заказ № 12518 Тираж 3500 экз

ТИПОВОЙ ПРОЕКТ
902-2-401.86

ОЧИСТНЫЕ СООРУЖЕНИЯ ДЛЯ СТОЧНЫХ ВОД ОТ МОЙКИ АВТОМОБИЛЕЙ С БЕЗНАПОРНЫМИ ГИДРОЦИКЛОНАМИ ПРОИЗВОДИТЕЛЬНОСТЬЮ 10 л/с (В ЖЕЛЕЗОБЕТОННЫХ КОНСТРУКЦИЯХ)

СОСТАВ ПРОЕКТА:

АЛЬБОМ I ОБЩАЯ ПОЯСНИТЕЛЬНАЯ ЗАПИСКА

АЛЬБОМ II ТЕХНОЛОГИЯ ПРОИЗВОДСТВА. ВНУТРЕННИЕ ВОДОПРОВОД И КАНАЛИЗАЦИЯ

АЛЬБОМ III АРХИТЕКТУРНЫЕ РЕШЕНИЯ. КОНСТРУКЦИИ ЖЕЛЕЗОБЕТОННЫЕ. КОНСТРУКЦИИ МЕТАЛЛИЧЕСКИЕ. ОТОПЛЕНИЕ И ВЕНТИЛЯЦИЯ

АЛЬБОМ IV СИЛОВОЕ ЭЛЕКТРООБОРУДОВАНИЕ. ЭЛЕКТРИЧЕСКОЕ ОСВЕЩЕНИЕ. АВТОМАТИЗАЦИЯ. СВЯЗЬ И СИГНАЛИЗАЦИЯ

АЛЬБОМ V СТРОИТЕЛЬНЫЕ ИЗДЕЛИЯ

АЛЬБОМ VI ЗАДАНИЯ ЗАВОДУ-ИЗГОТОВИТЕЛЮ

АЛЬБОМ VII СПЕЦИФИКАЦИИ ОБОРУДОВАНИЯ

АЛЬБОМ VIII ВЕДОМОСТИ ПОТРЕБНОСТИ В МАТЕРИАЛАХ

АЛЬБОМ IX СМЕТЫ

АЛЬБОМ X ПОКАЗАТЕЛИ РЕЗУЛЬТАТОВ ПРИМЕНЕНИЯ НАУЧНО-ТЕХНИЧЕСКИХ ДОСТИЖЕНИЙ В СТРОИТЕЛЬНЫХ РЕШЕНИЯХ ПРОЕКТА

АЛЬБОМ III

УТВЕРЖДЕН И ВВЕДЕН В ДЕЙСТВИЕ
МИНАВТОТРАНСОМ РСФСР
ПРОТОКОЛ ОТ 27.03.85 N55

РАЗРАБОТАН
ПРОЕКТНЫМ ИНСТИТУТОМ «ГИПРОАВТОТРАНС»

ГЛАВНЫЙ ИНЖЕНЕР ИНСТИТУТА В.Н.КРЮКОВ
ГЛАВНЫЙ ИНЖЕНЕР ПРОЕКТА П.П. ПИВТОРАК

Альбом III

Типовой проект 902-2-401.86

Содержание

Лист	Наименование	Примечание
1	Титульный лист	стр. 1
1	Содержание	стр. 2
	АРХИТЕКТУРНЫЕ РЕШЕНИЯ. АР	
1	Общие данные	стр. 3
2	План на отм. 0.000. Фрагмент 1	стр. 4
3	План на отм. 3.600. Фрагмент 2	стр. 5
4	Разрез 1-1. План полов. План кровли.	стр. 6
	Узлы 1,2,3.	
5	Фасады	стр. 7
6	Схемы элементов. заполнения оконных	стр. 8
	проемов. Спецификации. Узлы 4,5	
	КОНСТРУКЦИИ ЖЕЛЕЗОБЕТОННЫЕ. КЖ	
1	Общие данные (начало)	стр. 9
2	Общие данные (окончание)	стр. 10
3	Схема расположения фундаментов	стр. 11
	и фундаментных балок	
4	Схема расположения фундаментов	стр. 12
	и фундаментных балок. Фрагменты 1-3	
5.	Схема расположения фундаментов	стр. 13
	и фундаментных балок. Фрагменты 4,5	
6.	Фундаменты Фм1, Фм2	стр. 14
7	Фундаменты Фм3, Фм8, Фм9	стр. 15
8	Фундаменты Фм4, Фм5	стр. 16
9	Фундаменты Фм6, Фм7	стр. 17
10	Схемы расположения колонн, стоек,	стр. 18
	фахверка, балок покрытия, насадок,	
	плит перекрытия на отм. 3.600,	
	плит покрытия.	
11	Спецификация к схемам расположения	стр. 19
	колонн, стоек фахверка, балок покры-	
	тия, насадок, плит перекрытия на	
	отм. 3.600, плит покрытия	
12	Участки монолитные Ум1 ÷ Ум3	стр. 20
13	Спецификация участков монолитных	стр. 21
	Ум 1 ÷ Ум3	
14	Участок монолитный Ум4	стр. 22
15	Схемы расположения панелей	стр. 23
	стен по осям „А", „В"-„6", „1" Фрагменты 1÷3	
16	Схемы расположения панелей стен	стр. 24
	по осям „А", „В" „С", „1"	
	фрагменты 4 ÷ 8	

Лист	Наименование	Примечание
17	Спецификация расположения панелей	стр. 25
	стен	
18	Схема расположения перегородок	стр. 26
	на отм. 0.000	
19	Схема расположения перегородок	стр. 27
	на отм. 3.600	
20	Спецификация к схемам расположения	стр. 28
	перегородок 0.000, 3.600. Спецификация	
	на узлы к схемам расположения	
	перегородок на отм. 0.000, 3.600	
21	Схема расположения фундаментов под	стр. 29
	оборудование	
22	Фундаменты под оборудование Фом 1	стр. 30
	Разрез 1-1, 2-2	
23	Фундаменты под оборудование Фом 1	стр. 31
	Днище монолитное Дм1.	
24	Фрагмент под оборудование	стр. 32
	Фом 1 Схемы расположения панелей	
	стен и плит перекрытия	
25	Фундаменты под оборудование	стр. 33
	Фом 2 ÷ Фом4, Фом7, Фом8	
26	Фундаменты под оборудование	стр. 34
	Фом5, Фом6, Фом9. приямок ПР1	
	КОНСТРУКЦИИ МЕТАЛЛИЧЕСКИЕ. КМ.	
1	Общие данные (начало)	стр. 35
2	Общие данные (продолжение)	стр. 36
3	Общие данные (окончание)	стр. 37
4	Схемы расположения элементов	стр. 38
	площадок на отметках 4.500, 3.600,	
	2.700 - 2.000	
5	Схемы расположения элементов, площадок	стр. 39
	на отметках 4.500, 3.600, 2.700 - 3.000.	
	Разрезы. Узлы.	
6	Схемы расположения подвесных путей	стр. 40
	и перекрытия площадок на отметках	
	УТ00, 2.700 - 2.000	
	ОТОПЛЕНИЕ И ВЕНТИЛЯЦИЯ. ОВ	
1	Общие данные (начало)	стр. 41
2	Общие данные (окончание)	стр. 42
3	Отопление, теплоснабжение и вентиляция.	стр. 43
	Планы на отм. 0.000 и 3.600. Фрагмент 1	

Лист	Наименование	Примечание
4	Схемы узла управления системы отопле-	стр. 44
	ния, теплоснабжения, установки П1,	
	систем вентиляции П1, В1 ÷ В3,	
	ВЕ1 ÷ ВЕ5	
5	Установки систем П1, В3	стр. 45
	ЧЕРТЕЖИ ОБЩИХ ВИДОВ НЕТИПОВЫХ КОНСТРУКЦИЙ. ОВН	
1	Содержание	стр. 46
1	Поддон к стакану Ф700 для крышного	стр. 46
	вентилятора	
2	Регистр из гладких труб	стр. 46

Инв. № подл. | Подпись и дата | Взам. инв. №

Альбом III

Ведомость рабочих чертежей основного комплекта

Лист	Наименование	Примечание
1	Общие данные	
2	План на отм. 0,000 фрагмент 1	
3	План на отм. 3,600. фрагмент 2	
4	Разрез 1-1. Планы полов. План кровли. Узлы 1,2,3.	
5	Фасады.	
6	Схемы элементов заполнения оконных проемов.	
	Спецификации. Узлы 4,5	

Ведомость ссылочных и прилагаемых документов

Начало

Обозначение	Наименование	Примечание
	Ссылочные документы	
ГОСТ 14624-69	Двери деревянные для зданий промышленных предприятий	
ГОСТ 12506-81	Окна деревянные для производственных зданий.	
ГОСТ 22414-77	Шкафы металлические для хранения одежды в санитарно-бытовых помещениях промышленных предприятий	
Серия 1.138-10, вып.1,3	Перемычки железобетонные для зданий с кирпичными стенами	
Серия 1.435.2-23, вып. 2	Ворота металлические распашные с автоматическим открыванием	
Серия 2.244-1, вып. 4	Детали полов общественных зданий	
Серия 2.460-18, вып.2	Узлы покрытий одноэтажных производственных зданий с рулонными кровлями и железобетонными плитами.	
Серия 1.431-6	Кирпичные перегородки для одноэтажных и многоэтажных производств. зданий	
Серия 5.904-12, вып 1-35	Приточные вентиляционные камеры производительностью от 3,5 до 125 тыс $м^3/ч$	

оканчание

Серия 1.494-27, вып.7	Воздухоприемные устройства с подвесными утепленными клапанами	
	Прилагаемые документы	
ТП АР СО	Спецификация оборудования	
ТП АР ВМ	Ведомость потребности в материалах	

Ведомость спецификаций

Лист	Наименование	Примечание
6	Спецификация элементов заполнения проемов	
6	Спецификация перемычек	
6	Спецификация гардеробного оборудования	
6	Спецификация закладных изделий	

Ведомость отделки помещений

площадь в $м^2$

Наименование или номер помещения	Потолок		Стены или перегородки		Низ стен или перегородок (панель)			Примечание
	Площадь	Вид отделки	Площадь	Вид отделки	Площадь	Вид отделки	Высота мм	
1;4;6	174,0	окраска красками ПХВ	479,0	окраска красками ПХВ	–	–	–	отделка на всю высоту
2;3;7;9	58.0	известковая побелка	275.0	известковая побелка	–	–	–	то же
8; тамбур; коридор в осях А-Б	42,0	Затирка, известковая побелка	119.0	Штукатурка известковая побелка	56.0	штукатурка окраска красками ПХВ	1500	
5	1,8	Затирка окраска красками ПХВ	15,4	штукатурка окраска красками ПХВ	9,2	глазурованная керамическая плитка	1800	швы между плитками-2мм

Таблица толщин ограждающих конструкций в мм

Расчетная зимняя температура t° C	Стеновых панелей C	Кирпичных стен C'	Плитного утеплителя в покрытии при γ=500 $кг/м^3$
-20°	200	380	130
-30°	250	510	180
-40°	300	510	230

Условные обозначения

1 – Маркировка гардеробного оборудования

пр1 – маркировка перемычек

Строительные показатели

1	Площадь застройки	259,0 $м^2$
2	Общая площадь	281,0 $м^2$
3	Строительный объем	2331,0 $м^3$

Общие указания

1. Степень огнестойкости здания – II
2. За условную отметку 0.000, что соответствует абсолютной отметке [ ] по топографической съемке, принят уровень чистого пола 1го этажа корпуса.
3. Наружные стены запроектированы из сборных, железобетонных однослойных панелей. Панели выполнены из легкого бетона марки 50 с объемным весом в сухом состоянии γ_0 = 900 $кг/м^3$. Отделка панелей – наружным и внутренним фактурными слоями толщиной 20 мм из цементно-песчаного раствора марки 100.
4. Кладку кирпичных вставок, внутренних стен и перегородок выполнять из обыкновенного кирпича глиняного пластического прессования марки 75 на растворе марки 50.
5. Горизонтальную гидроизоляцию стен выполнять из цементно-песчаного раствора состава 1:2 толщиной 30 мм.
6. По периметру здания выполнить асфальтовую отмостку толщиной 40 мм и шириной 750 мм по щебеночному основанию толщиной 100 мм.
7. Кладку в зимнее время вести на растворе не ниже марки 50 с противоморозными добавками не вызывающими коррозии материалов кладки /поташ, нитрит натрия/, твердеющими на морозе без обогрева.
8. При кладке кирпичных стен и перегородок заложить следующие элементы:
   а/ антисептированные деревянные пробки в дверных проемах через каждые 10 рядов кладки по высоте, но не менее 2-х с каждой стороны проема;
   б/ анкера для крепления каркаса теплоизоляции.
9. Деревянные элементы, соприкасающиеся с кирпичной кладкой и железобетоном антисептировать и отделить от них рубероидом.
10. Кладку кирпичных вставок на фасадах выполнять впустошовку с последующей штукатуркой, руставкой и окраской под цвет и фактуру панелей.
11. Кирпичные перегородки толщиной 120 мм армировать на всю длину 2ф6 AI через 150 мм кладки по высоте.

Типовой проект разработан в соответствии с действующими нормами и правилами и предусматривает мероприятия, обеспечивающие взрывную, взрыво-пожарную и пожарную безопасность при эксплуатации здания

Главный инженер проекта /П.П. Пивторак/

ГИП	Пивторак	
Н. контр.	Растунова	
Нач. отд.	Хрупало	
Гл. конст.	Винклер	
Гл. арх. отд.	Шаломеев	
Гл. спец.	Лисичкин	
Архит	Язычьян	

Инв. №

Привязан

ТП 902-2-401.86 АР

Очистные сооружения для стоянных. вод от мойки автомобилей с безнапорными гидроциклонами Ф = 10 л/с

Стадия	Лист	Листов
Р	1	6

Общие данные

ГИПРОАВТОТРАНС г. Москва

Копировал: Коннова 21177-03 4 формат А2

Альбом III

Типовой проект

План на отм. 0.000

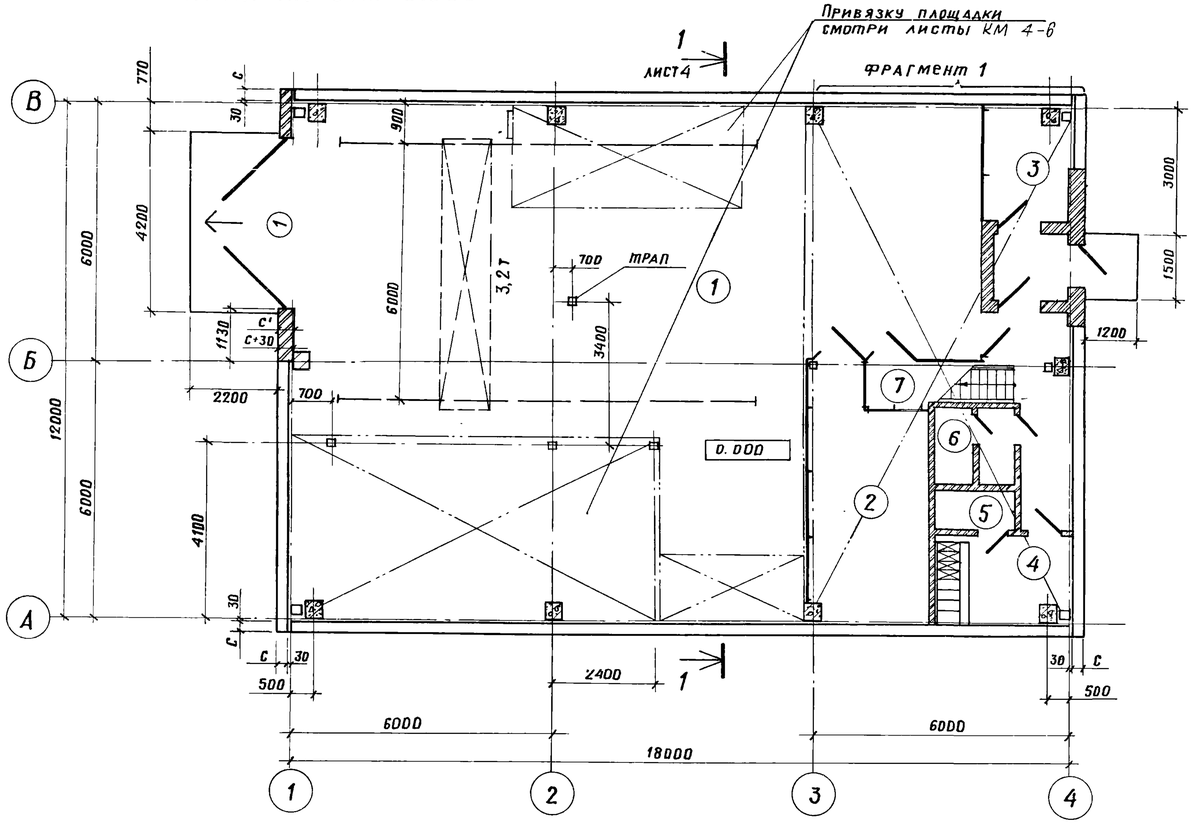

Фрагмент 1

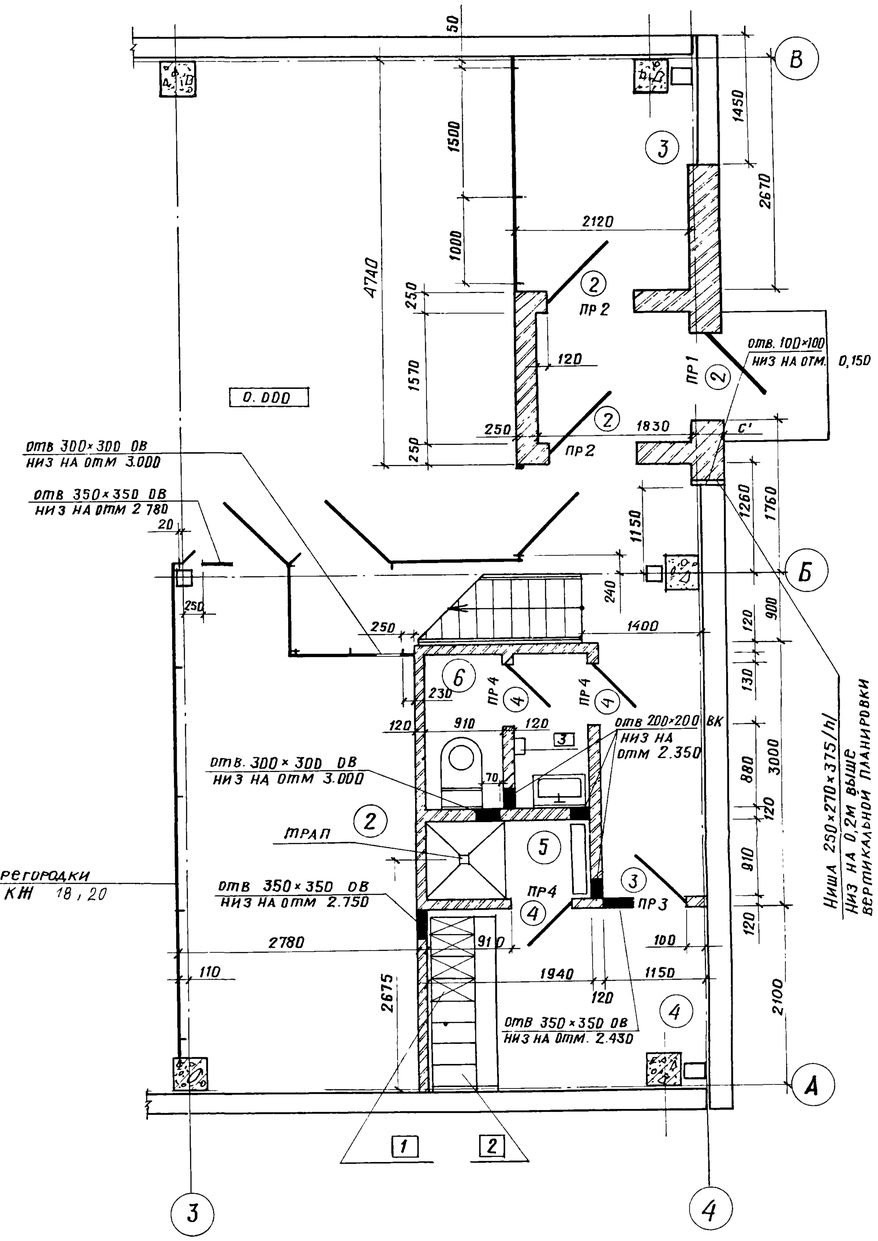

Экспликация помещений

Номер по плану	Наименование	Площадь м²	Категория производства по взрывной, взрыво-пожарной и пожарной опасности
1	Фильтровальная	165,0	
2	Щитовая	15,4	
3	Тепловой узел	5,1	
4	Гардеробная	6,8	
5	Душевая	1,8	
6	Санузел	1,8	
7	Венткамера	35,8	
8	Операторская	31,8	

Ведомость проемов ворот и дверей

Марка поз.	Размер проема в кладке, мм
1	4000 × 3600
2	1060 × 2100
3	1020 × 2080
4	820 × 2080

Гл. арх. и-та	Ованесян	
ГИП	Пивторак	
Нач. отд.	Хрупало	
Н. контр.	Шаломеев	
Гл. констр.	Винклер	
Гл. арх. от.	Шаломеев	
Гл. спец.	Лисичкин	
Архит	Язычьян	

Привязан

Инв. №

ТП 902-2-401.86 АР

Очистные сооружения для сточных вод от мойки автомобилей с безнапорными гидроциклонами Q = 10 л/с

Стадия	Лист	Листов
Р	2	

План на отм. 0.000. Фрагмент 1

ГИПРОАВТОТРАНС г. Москва

21177-03 5 Копировал: /Митрушкина/ Формат А2

Альбом III

Типовой проект

План на отм. 3,600

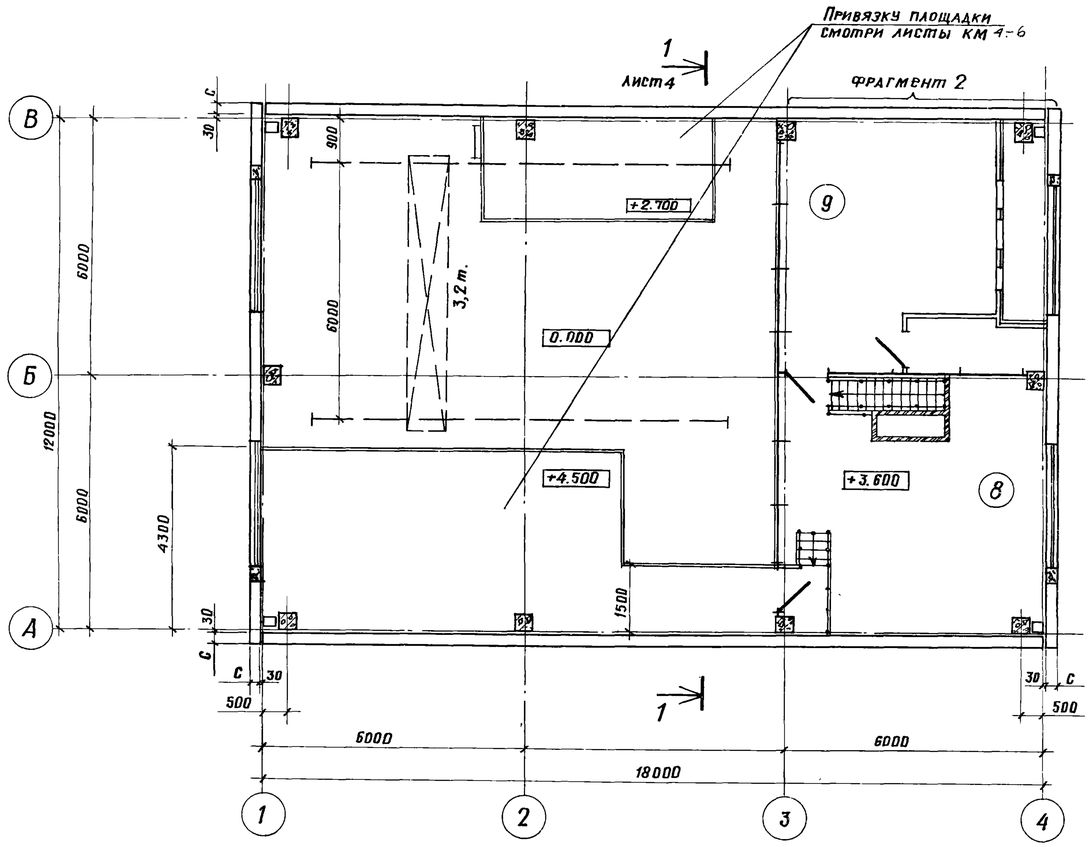

Фрагмент 2

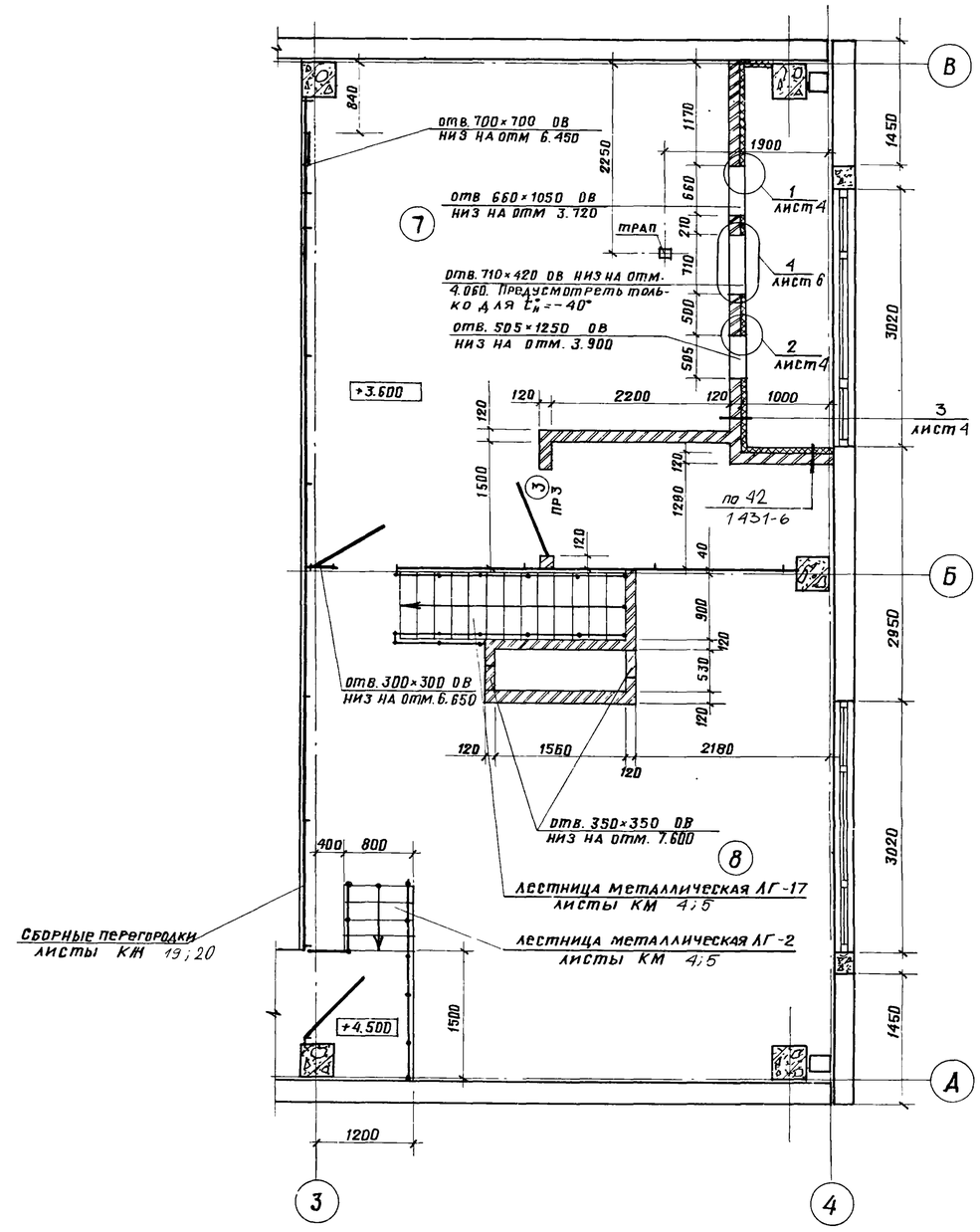

Ведомость перемычек

Для $t^\circ_н$ = -20°С; -30°С; -40°С

Марка поз.	Схема сечения
ПР2	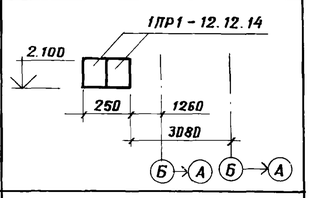
ПР3	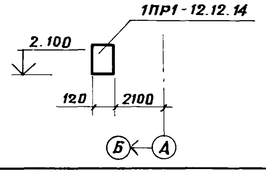
ПР4	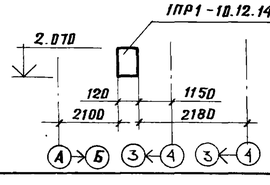

Для $t^\circ_н$ = -30°С; -40°С

Марка поз.	Схема сечения
ПР1	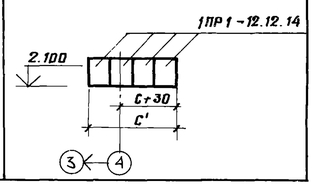

Для $t^\circ_н$ = -20°С

Марка поз.	Схема сечения
ПР1	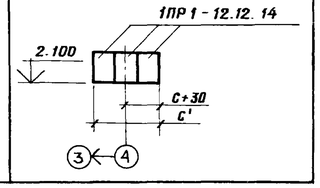

Гл. арх. и-та	Ованесян		
ГИП	Пивторак		
Нач. отд.	Хрупало		
Н. контр.	Шаломеев		
Гл. констр.	Винклер		
Гл. арх. от.	Шаломеев		
Гл. спец.	Лисичкин		
Архит.	Язычьян		

Привязан

Инв. №

ТП 902-2-401.86 АР

Очистные сооружения для сточных вод от мойки автомобилей с безнапорными гидроциклонами Q = 10 л/с

План на отм. 3.600. Фрагмент 2

Стадия	Лист	Листов
Р	3	

ГИПРОАВТОТРАНС г. Москва

21177-03 6

Копировал: Митр./Митрушкина/

Формат А2

Разрез 1-1

1 слой кровельного рубероида с крупнозернистой посыпкой Гост 10923-82 на антисептированной горячей битумной мастике Гост 2889-80

1 слой кровельного рубероида с мелкозернистой посыпкой Гост 10923-82 на антисептированной горячей битумной мастике Гост 2889-80

Железобетонная комплексная плита с утеплителем из керамзитобетона $\gamma = 500$ кг/м³ толщиной 130-230

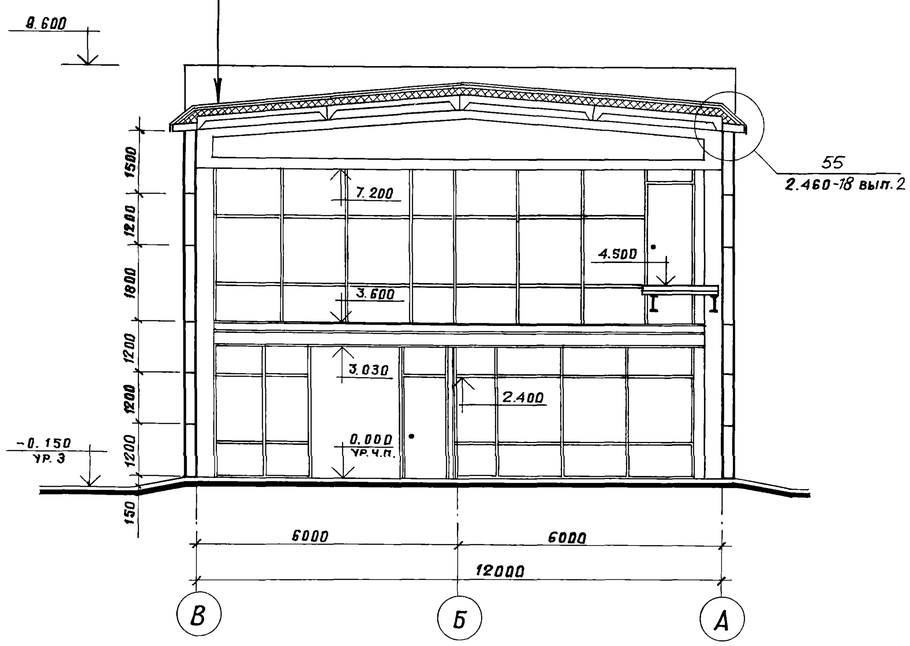

План полов на отм. 0.000

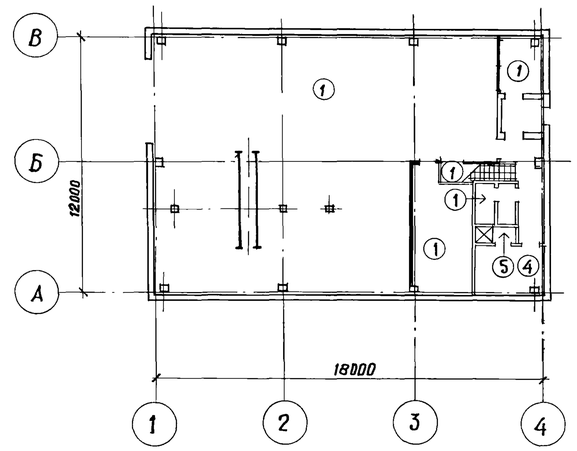

План полов на отм. 3.600

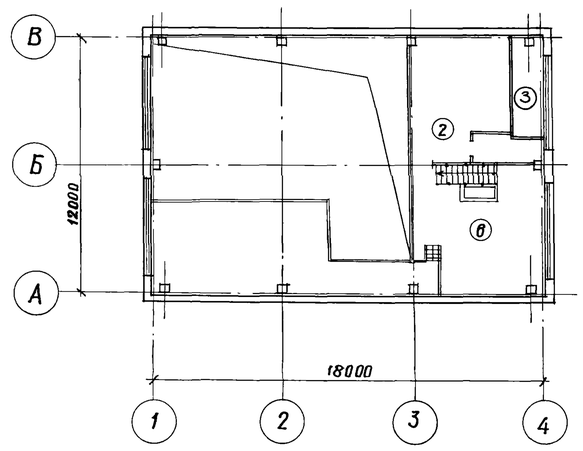

Экспликация полов

Наименование или номер помещения по проекту	Тип пола по проекту	Схема пола или номер узла по серии	Элементы пола и их толщина	Площадь пола м²
1;2;3;7	1	245 2.244-1 вып.4	Покрытие - бетон М200-20мм	187,0
9	2	140 2.244-1 вып.4	Покрытие - бетон М200-20мм	29,8
ВОЗДУХОЗАБОРНАЯ КАМЕРА	3		Покрытие - бетон М200-20мм стяжка - цементно-песчаный раствор М100-40мм теплоизоляция - плиты теплоизоляционные жесткие минераловатные $\gamma = 250$ кг/м³ /Гост 10140-80/ - 80мм основание - сборные ж.б. плиты	6.0
4;6	4	240 2.244-1 вып 4	Покрытие - плитка керамическая по Гост 6787-80 - 13мм	8,6
5	5	250 2.244-1 вып.4	Покрытие - плитка керамическая по Гост 6787-80 - 13мм	1,8
8	6	122 2.244-1 вып.4	Покрытие - плитка керамическая по Гост 6787-80 - 13мм	31,8

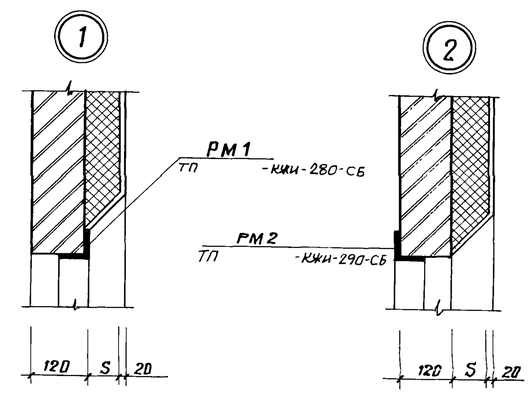

План кровли

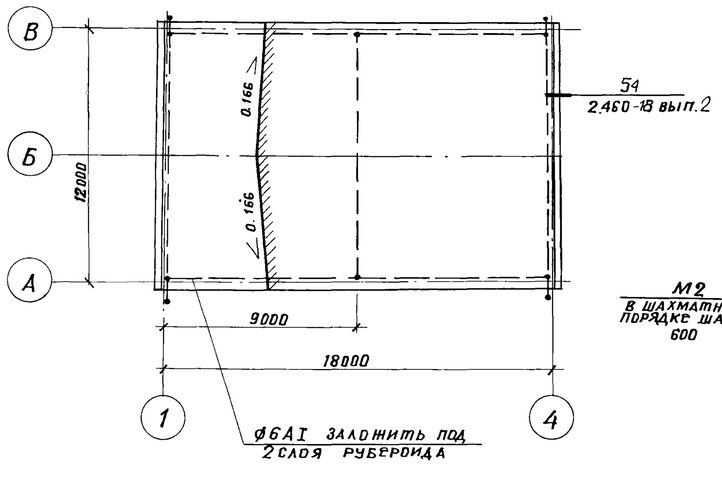

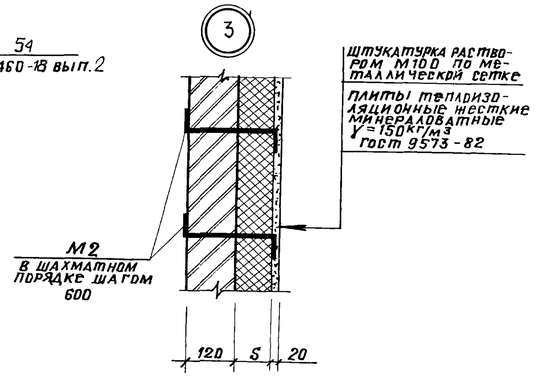

Таблица толщин утеплителя в венткамере в мм

Расчетная зимняя температура t°0	Плиты минераловатные жесткие Гост 9573-82 $\gamma = 150$ кг/м³ /S/
-20°	40
-30°	60
-40°	80

Гл.арх.и-та	Ованесян		
ГИП	Пивторак		
Нач.отд	Хрупало		
Н.контр.	Шаломеев		
Гл.констр	Винклер		
Гл.арх.отд	Шаломеев		
Гл.спец.	Лисичкин		
Архит.	Язычьян		

Привязан

Инв. №

ТП 902-2-401.86 АР

Очистные сооружения для сточных вод от мойки автомобилей с безнапорными гидроциклонами Q = 10л/с

Стадия	Лист	Листов
Р	4	

Разрез 1-1. План полов. План кровли. Узлы 1,2,3.

ГИПРОАВТОТРАНС г. Москва

21177-03 7 Копировал: /Митрущкина/ Формат А2

Альбом III

Типовой проект

Фасад А-В

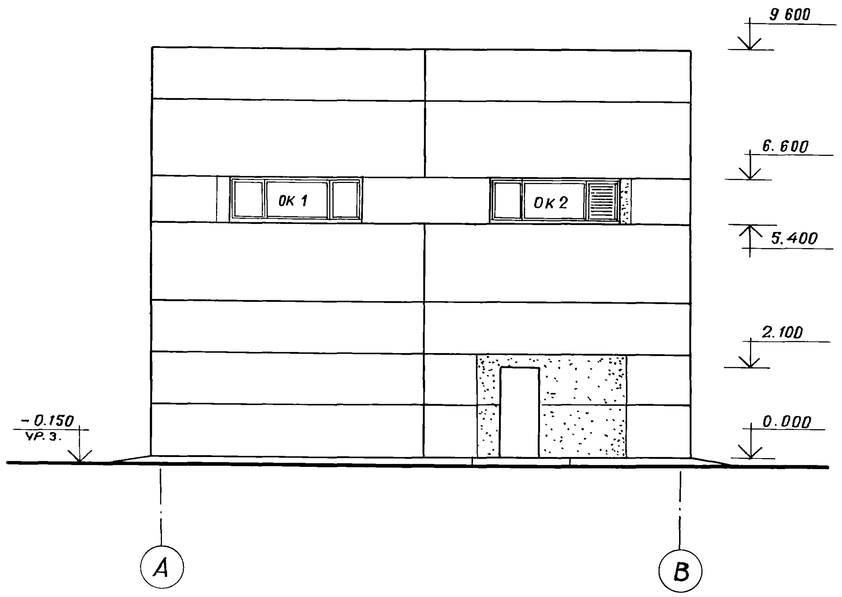

Фасады 1-4; 4-1

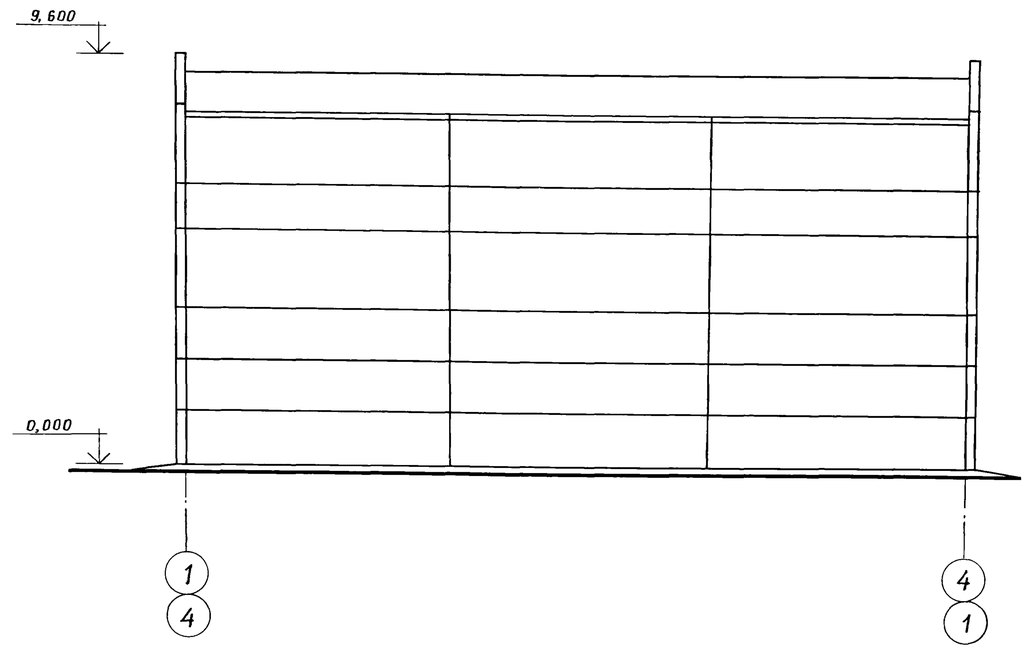

Фасад В-А

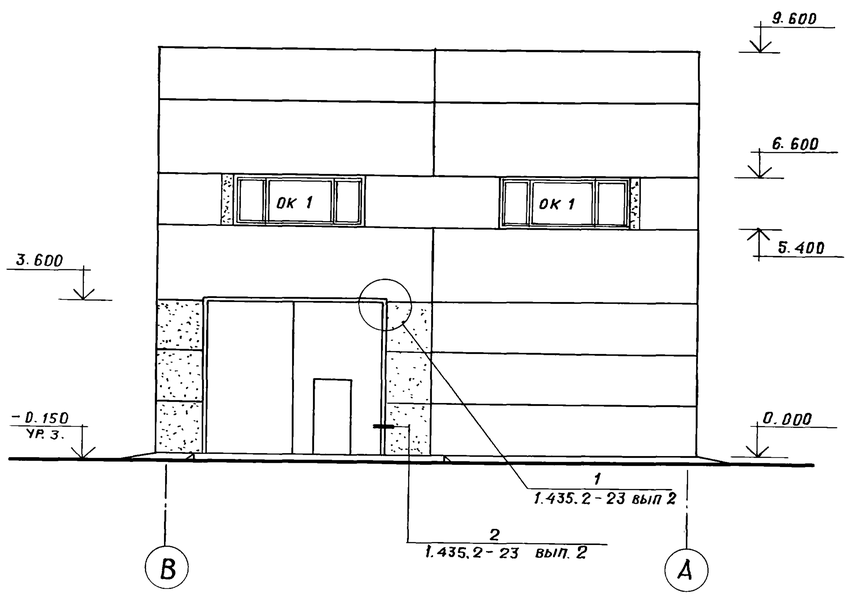

Гл. арх. и-та	Ованесян		
ГИП	Пивторак		
Нач. отд.	Хрупало		
Н. контр.	Шаломеев		
Гл. конст.	Винклер		
Гл. арх. от.	Шаломеев		
Гл. спец.	Лисичкин		
Архит	Языч ьян		

Привязан

Инв. №

ТП 902-2-401.86 АР

Очистные сооружения для сточных вод от мойки автомобилей с безнапорными гидроциклонами Q = 10^/с

Стадия	Лист	Листов
Р	5	

Фасады.

ГИПРОАВТОТРАНС г. Москва

21177-03 8 Копировал. /Митрушкина/ Формат А2

Альбом III

Схемы элементов заполнения оконных проемов

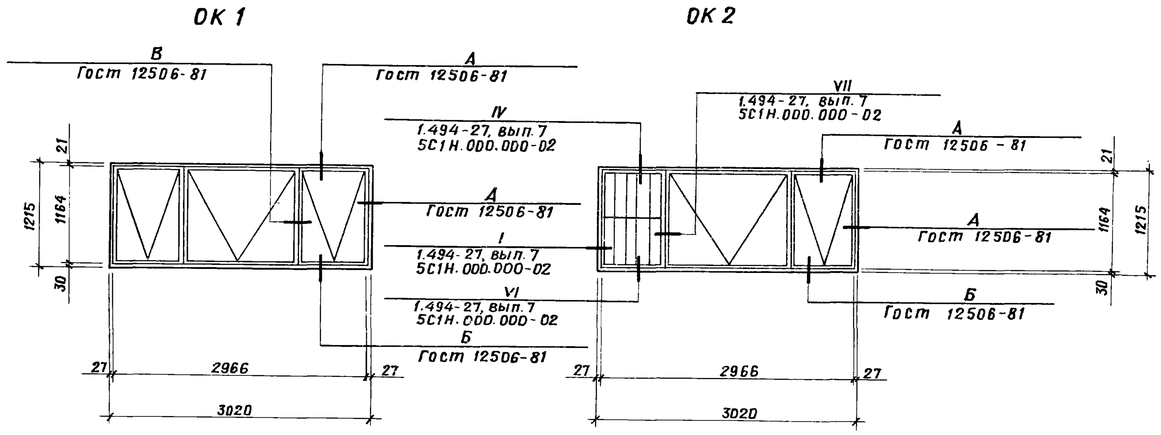

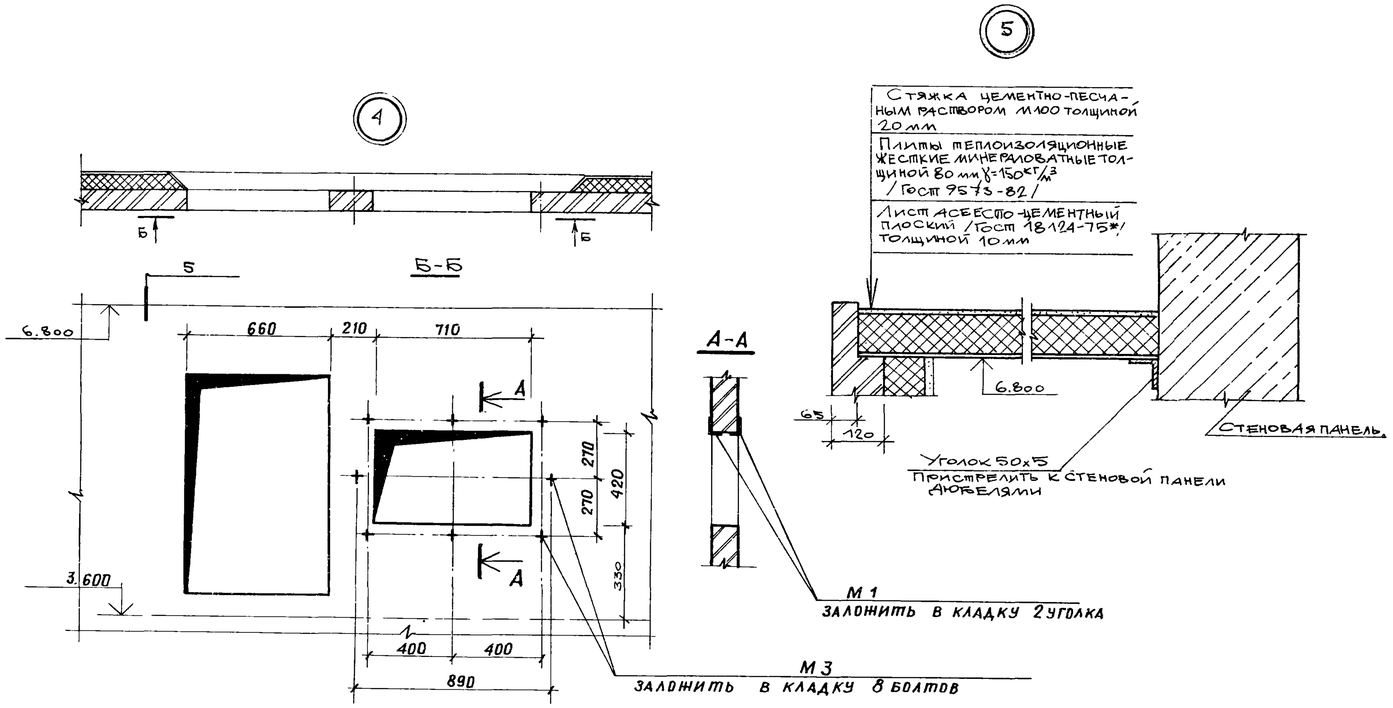

Спецификация перемычек

Марка, поз.	Обозначение	Наименование	Количество на этаж 1	2	Всего	Масса ед., кг	Примечание
Для $t^{\circ}_{н}$ = -20°С; -30°С; -40°С.							
ПР2	1.138-10, вып.1	1ПР1-12.12.14.	4	–	4	50	
ПР3	1.138-10, вып.1	1ПР1-12.12.14.	1	1	2	50	
ПР4	1.138-10, вып.1	1ПР1-10.12.14.	3	1	4	50	
Для $t^{\circ}_{н}$ = -30°С; -40°С.							
ПР1	1.138-10, вып.1	1ПР1-12.12.14.	4	–	4	50	
Для $t^{\circ}_{н}$ = -20°С							
ПР1	1.138-10, вып.1	1ПР1-12.12.14.	3	–	3	50	

Спецификация закладных изделий

Марка, поз.	Обозначение	Наименование	Количество на этаж 1	2	Всего	Масса ед., кг	Примечание
РМ-1	ТП -КЖИ-280-СБ	Рамка металлическая	–	1	1	—	
РМ-2	ТП -КЖИ-290-СБ	Рамка металлическая	–	1	1	—	
М-1	Гост 8509-72*	Уголок L 50×5, ℓ=900мм	–	2	2	3,39	
М-2	Гост 5781-82	Арматура AIφ6, ℓ=300мм	–	85	85	0,06	
М-3	5.904-12, вып. 1-35	Болт анкерный А3Д 121.036	–	8	8	0,15	

Спецификация элементов заполнения проемов

Марка, поз.	Обозначение	Наименование	Количество на этаж 1	2	Всего	Масса ед., кг	Примечание
1	1.435-2-23, вып.2	Ворота ВАК-В1-Пг	1	–	1	2648,0	
2	Гост 14624-69	Дверной блок Д 56	3	–	3	–	
3	Гост 14624-69	Дверной блок Д 37-А	1	1	2	–	
4	Гост 14624-69	Дверной блок Д 38	3	–	3	–	
ОК1	Гост 12506-81	Окно ПНД-12-30.1	–	3	3	–	
ОК2	Гост 12506-81 1.494-27, вып.7	Окно ПНД 12-30.1 Заполнение 5С1Н.000.000-02	–	1	1	–	

Спецификация гардеробного оборудования

Марка поз.	Обозначение	Наименование	Кол.	Масса ед., кг	Примечание
1	Гост 22414-77	Шкаф металл. МД-25.4	1	75	со скамьей
2	Гост 22414-77	Шкаф металл. МДв-25.4	1	75	то же
3	Утенский завод лабораторных печей	Электроплоттенце ЕР-4	1	3,2	—

ГИП	Пивторак		
Нач.отд.	Хрупало		
Н.контр.	Шаломеев		
Гл.констр.	Винклер		
Гл.арх.от.	Шаломеев		
Гл.спец.	Лисичкин		
Архит.	Язычьян		

Привязан

Инв. №

ТП 902-2-401.86 АР

Очистные сооружения для сточных вод от мойки автомобилей с безнапорными гидроциклонами Q = 10^л/с

Схемы элементов заполнения оконных проемов. Спецификации. Узлы 4,5.

Стадия	Лист	Листов
Р	6	

ГИПРОАВТОТРАНС г. Москва

21177-03 9

Копировал: /Митрушкина/

Формат А2

Альбом III

Типовой проект

Ведомость рабочих чертежей основного комплекта

Лист	Наименование	Примечание
1	Общие данные (начало)	
2	Общие данные (окончание)	
3	Схема расположения фундаментов и фундаментных балок	
4	Схема расположения фундаментов и фундаментных балок	
	Фрагменты 1÷3	
5	Схема расположения фундаментов и фундаментных балок	
	Фрагменты 4,5	
6	Фундаменты Фм1, Фм2	
7	Фундаменты Фм3, Фм8, Фм9	
8	Фундаменты Фм4, Фм5	
9	Фундаменты Фм6, Фм7	
10	Схемы расположения колонн, стоек фахверка, балок покры-	
	тия, насадок, плит перекрытия на отм 3.600, плит покрытия.	
11	Спецификация к схемам расположения колонн, стоек	
	фахверка, балок покрытия, насадок, плит перекрытия на	
	отм. 3.600, плит покрытия	
12	Участки монолитные Ум1÷Ум3	
13	Спецификация участков монолитных Ум1÷Ум3	
14	Участок монолитный Ум4	
15	Схемы расположения панелей стен по осям „А", „В", „6", „1"	
	Фрагменты 1÷3	
16	Схемы расположения панелей стен по осям „А", „В", „6", „1".	
	Фрагменты 4÷8	
17	Спецификация к схемам расположения панелей стен.	
18	Схема расположения перегородок на отм. 0.000	
19	Схема расположения перегородок на отм 3.600	
20	Спецификация к схемам расположения перегородок	
	на отм. 0.000, 3.600 Спецификация на узлы к схемам	
	расположения перегородок на отм. 0.000, 3.600	
21	Схема расположения фундаментов под оборудование	
22	Фундамент под оборудование Фом1. План. Разрезы 1-1; 2-2	
23	Фундамент под оборудование Фом1. Днище монолитное Дм1	
24	Фундамент под оборудование Фом1. Схемы расположения	
	панелей стен и плит перекрытия	
25	Фундаменты под оборудование Фом2÷Фом4, Фом7, Фом8	
26	Фундаменты под оборудование Фом5, Фом6, Фом9 ПриямокПР1	

Типовой проект разработан в соответствии с действующими нормами и правилами и предусматривает мероприятия, обеспечивающие взрывную, взрывопожарную и пожарную безопасность при эксплуатации здания

Главный инженер проекта /П.П. Пивторак/

Ведомость ссылочных и прилагаемых документов

Начало

Обозначение	Наименование	Примечание
	Ссылочные документы	
Серия 1.412-1/77 вып.3	Монолитные железобетонные фундаменты	
	под типовые колонны прямоугольного сече-	
	ния одноэтажных промышленных зданий	
Серия 1.410-2 вып. 1	Унифицированные арматурные изделия	
	для монолитных железобетонных конструкций	
Серия 1.423-3 вып.0-1; 1,2.	Железобетонные колонны прямоугольного	
	сечения для одноэтажных производст-	
	венных зданий без мостовых кранов	
	высотой до 9,6 м.	
Серия 1.415-1 вып. 1	Железобетонные фундаментные балки	
	для стен производственных зданий	
Серия 1.462.1-3/80	Железобетонные стропильные решетчатые	
вып. 0,1,2	балки для покрытий одноэтажных	
	зданий	
Серия 1.465.1-10/82 вып.0,1	Комплексные железобетонные плиты	
	покрытий одноэтажных промышлен-	
	ных зданий	
Серия 1.465-7 вып.3 части 1,2	Сборные железобетонные предварительно	
	напряженные плиты для покрытий	
	производственных зданий размером	
	3×6 и 1,5×6 м со стержневой, проволочной	
	и прядевой арматурой	
ГОСТ 22701.0-77, ГОСТ 22701.5-77	Плиты железобетонные ребристые	
	предварительно напряженные	
	размерами 6×3 м для покрытий	
	производственных зданий	
Серия 1.400-6/76 вып. 1	Унифицированные закладные детали	
	сборных железобетонных конструкций	
	зданий промышленных предприятий	
Серия 1.432-14/80 вып. 1,2	Стеновые панели, отапливаемых	
	производственных зданий с шагом	
	колонн 6 м.	
Серия 1.439-2	Стальные изделия креплений панельных	
	стен одноэтажных производственных	
	зданий с железобетонным каркасом.	
Серия 1.431-12, вып. 0,1	Перегородки из С-образных гнутых	
	стальных профилей для зданий	
	промышленных предприятий	
ГОСТ 24379.1-80	Болты фундаментные. Общие технические	
	условия. Конструкция и размеры	
Серия 2.460-2 вып. 2	Монтажные детали сборных	
	железобетонных конструкций покрытий	
	одноэтажных промышленных зданий	

Окончание

Обозначение	Наименование	Примечание
Серия 2.432-1 вып. 0;1	Монтажные узлы панельных стен	
	отапливаемых одноэтажных производст-	
	венных зданий с железобетонным	
	каркасом	
Серия 3.900-3 вып. 1/82;	Сборные железобетонные конструкции	
2/82; 4/82 части 1,2	емкостных сооружений для водо-	
	снабжения и канализации	
Шифр 92-76/1	Сборные железобетонные конструкции	
	одноэтажных промышленных зданий	
	Усовершенствованные узлы сопряжения	
	типовых железобетонных стропильных	
	конструкций с колоннами и подстро-	
	пильными конструкциями	
Серия 3.006-2 вып. 2-4;	Сборные железобетонные каналы и	
вып. 2-2	тоннели из лотковых элементов	
Серия 1.494-24 вып. 1	Стаканы для крепления крышных	
	вентиляторов, дефлекторов и зонтов	
Серия 3.901-5	Сальники набивные Dy 50 ÷ 1400 мм	
	для пропуска труб через стены	
Серия 1.141-1 вып. 59	Панели перекрытий железобетон-	
	ные, многопустотные	
	Прилагаемые документы	
ТП КЖИ	Чертежи строительных изделий	
ТП КЖВМ	Ведомость потребности в материалах	

Привязан

Инв. №

ГИП	Пивторак	
Н.контр.	Ростунова	
Нач. АСО	Хрупало	
Гл.конст.	Винклер	
Гл.спец.	Лисичкин	
Рук.гр.	Алехова	
Ст. инж.	Черкасова	
Инж.	Ненашева	

ТП 902-2-401.86 КЖ

Очистные сооружения для сточных вод от мойки автомобилей с безнапорными гидроциклонами Q = 10 л/с

Стадия	Лист	Листов
Р	1	26

Общие данные (начало)

ГИПРОАВТОТРАНС г. Москва

Альбом III

Типовой проект

Ведомость спецификаций

Лист	Наименование	Примечание
3	Спецификация к схеме расположения	
	фундаментов и фундаментных балок	
6	Спецификация фундаментов Фм1, Фм2	
7	Спецификация фундаментов Фм3, Фм8; Фм9.	
8	Спецификация фундаментов Фм4, Фм5	
9	Спецификация фундаментов Фм6, Фм7	
11	Спецификация к схемам расположения колонн,	
	стоек фахверка, балок покрытия, насадок, плит	
	перекрытия на отм. 3,600, плит покрытия	
13	Спецификация участков монолитных Ум1÷Ум3	
14	Спецификация участка монолитного Ум4	
17	Спецификация к схемам расположения панелей стен	
20	Спецификация к схемам расположения перегородок	
	на отм. 0.000; 3.600	
	Спецификация на узлы к схемам расположения	
	перегородок на отм. 0.000, 3.600	
21	Спецификация к схеме расположения фундаментов	
	под оборудование	
22	Спецификация фундамента под оборудование Фом1	
23	Спецификация днища монолитного Дм1	
24	Спецификация к схемам расположения панелей	
	стен и плит перекрытия.	
25	Спецификация фундаментов под оборудование	
	Фом2÷Фом4; Фом7, Фом8	
26	Спецификация фундаментов под оборудование	
	Фом5, Фом6, Фом9, приямка Пр.1	
22	Спецификация лестницы Л1	

Ведомость объемов сборных бетонных и железобетонных конструкций по рабочим чертежам основного комплекта марки КЖ

N строки	Наименование группы элементов конструкции	Код.	Кол. $м^3$	Примечание
1	Балки фундаментные	5824000000	3.31	
2	Колонны	5821000000	13.00	
3	Балки покрытия	5825000000	7.44	
4	Панели стеновые	5831000000	140.64	
5	Плиты покрытия	5841000000	13.77	
6	Плиты перекрытия	5842000000	6.42	
7	Детали лифтовых и			
	вентиляционных шахт	5896000000	0,6	
	Всего бетона и железобетона	5899990099	185.18	

Общие указания

1. Проект разработан для применения в районах с расчетной зимней температурой наружного воздуха −20°С, −30°С (основное решение) и −40°С; скоростной напор ветра для I-III географических районов, вес снегового покрова $0,7 \cdot 10^3$ Па; 10^3 Па (основное решение) и $1,5 \cdot 10^3$ Па. сейсмичность не выше 6 баллов
2. Данные о грунтах приведены на листе 3
3. Мероприятия по антикоррозийной защите конструкций приведены на листах проекта

ГИП	Пивторак		ТП 902-2-401 86 КЖ
Нач. АСО	Хрупало		
Н. контр.	Винклер		
Гл. конст.	Винклер		
Гл. спец.	Лисичкин		Очистные сооружения для сточных вод от мойки автомобилей с безнапорными гидроциклонами Q=10 л/с
Рук. гр.	Алехова		Стадия: Р; Лист: 2; Листов:
ст. инж.	Черкасова		
инж.	Сафонова		Общие данные (окончание)
			ГИПРОАВТОТРАНС г. Москва

Привязан

Инв. N

21177-03 11

Копировал Максимова

Формат А2

Альбом III

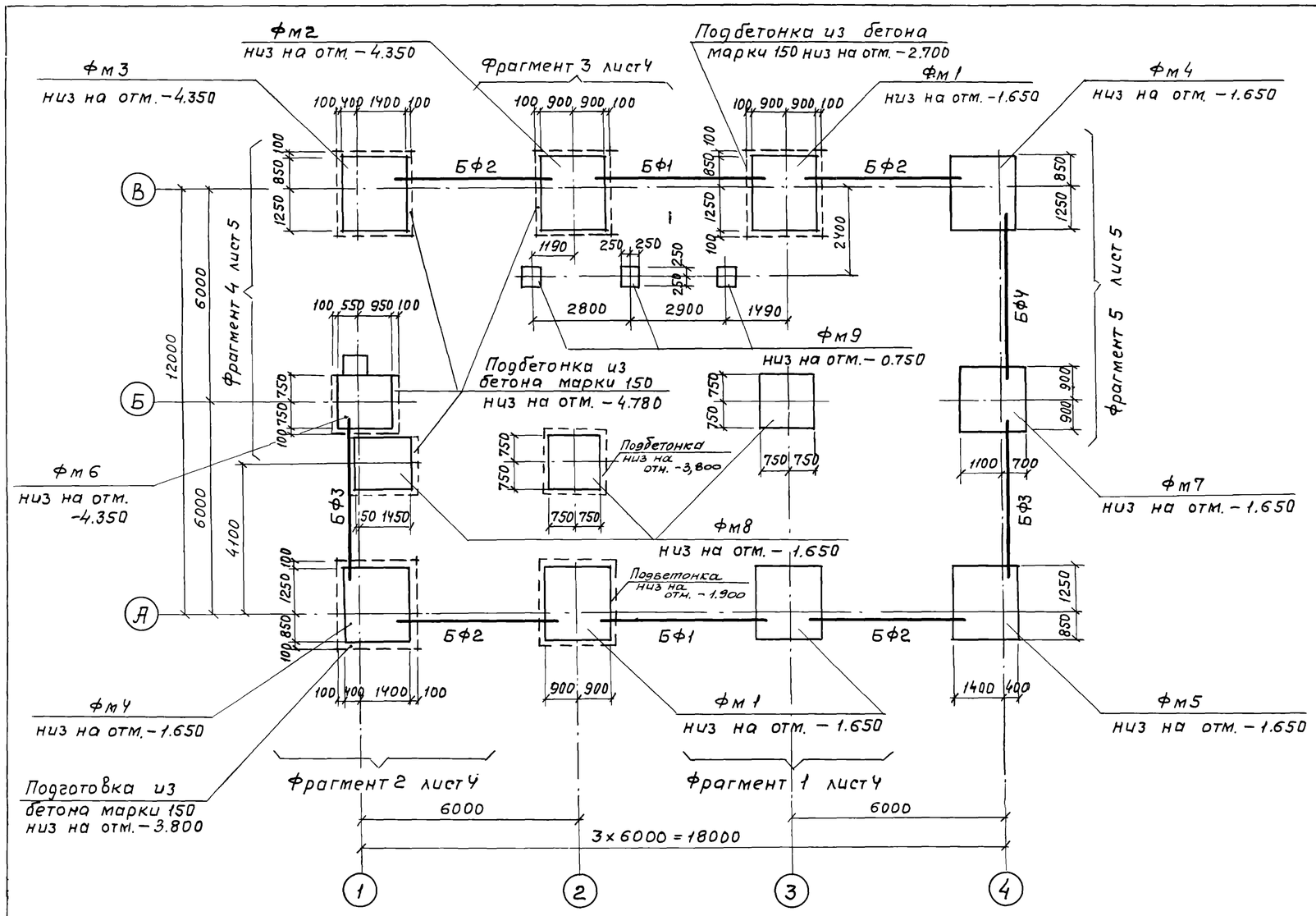

Спецификация к схеме расположения фундаментов и фундаментных балок

Марка поз.	Обозначение	Наименование	Кол.	Масса ед кг	Примечание
		Фундаменты			
Фм 1	лист 6	Фм 1	3	—	
Фм 2	лист 6	Фм 2	1	—	
Фм 3	лист 7	Фм 3	1	—	
Фм 4	лист 8	Фм 4	2	—	
Фм 5	лист 8	Фм 5	1	—	
Фм 6	лист 9	Фм 6	1	—	
Фм 7	лист 9	Фм 7	1	—	
Фм 8	лист 7	Фм 8	3	—	
Фм 9	лист 7	Фм 9	3	—	
		Балки фундаментные			
		t=-20°С; -30°С / t=-40°С			
БФ1	1.415-1 вып. 1	ФБ6-2 / ФБ6-12	2	1300/1500	
БФ2	1.415-1 вып. 1	ФБ6-4 / ФБ6-14	4	1200/1300	
БФ3	1.415-1 вып. 1	ФБ6-3 / ФБ6-13	2	1200/1400	
БФ4	1.415-1 вып. 1	ФБ6-13 / ФБ6-30	1	1400/1800	
1	ГОСТ 24379.1-80	Болт 1.1 М 20×900 в ст.3 пс 2	4	2.55	

1. Основанием под фундаменты приняты грунты со следующими характеристиками: $\varphi^н = 28°$; $c^н = 2$ кПа; $E = 14{,}7$ МПа; $\gamma = 1{,}8$ т/м³
Грунтовые воды отсутствуют.
2. Под монолитные фундаменты предусмотреть устройство подготовки из бетона марки 50 толщиной 100 мм.
3. Набетонки под стойки ворот выполнять в одной опалубке с фундаментами из бетона той же марки, что и фундамент.
4. Фундаментные балки укладывать на цементный раствор марки 100, б=20 мм. Зазоры между торцами балок и фундаментами заделать бетоном марки 150.
5. Обратную засыпку пазух фундаментов производить грунтом без включения строительного мусора и растительного грунта с послойным трамбованием до получения γ скелета грунта $\geq 1{,}6$ т/м³
6. В таблице нагрузок Mx, Qx – усилия в поперечном направлении, My, Qy – усилия в продольном направлении.
7. В спецификации в графе „масса" в числителе дан вес элемента для t=-20°С, в знаменателе – для t=-30°С, -40°С
8. Фундаменты рассчитаны на нагрузки: скоростной напор ветра для I²⁰ географического района, вес снегового покрова 10³ Па, t=-30°С.

ГИП	Ливторак		
Нач. АСО	Хрупало		
Н. контр	Винклер		
Гл. конст.	Винклер		
Гл. спец.	Лисичкин		
Рук. гр.	Алехова		
Инж.	Сапрошина		

Привязан

Инв. N

ТП 902-2-401.86 КЖ

Очистные сооружения для сточных вод от мойки автомобилей с безнапорными гидроциклонами Q=10 л/с

Стадия	Лист	Листов
Р	3	

Схема расположения фундаментов и фундаментных балок

ГИПРОАВТОТРАНС г. Москва

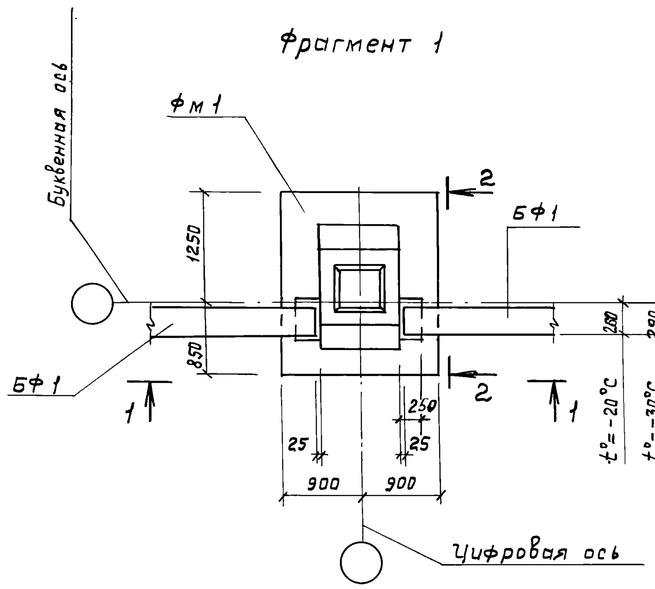

1 — 1

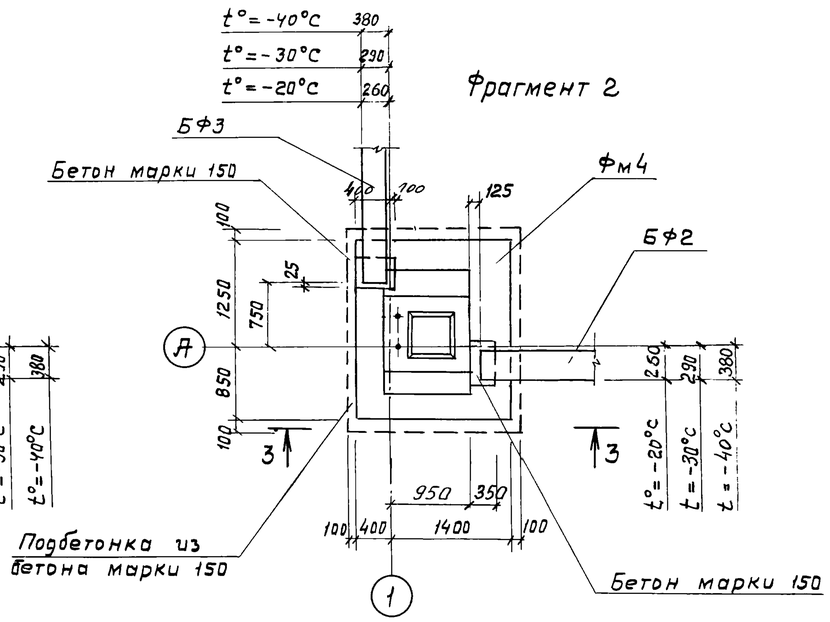

3 — 3

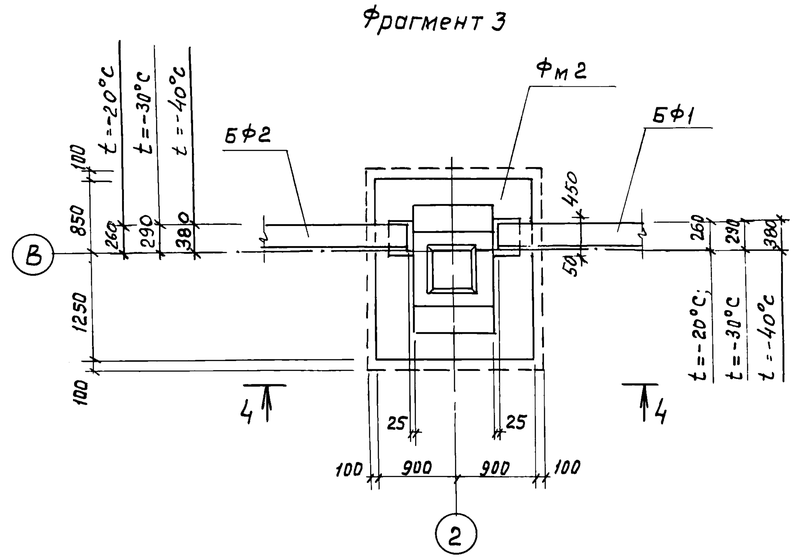

4 — 4

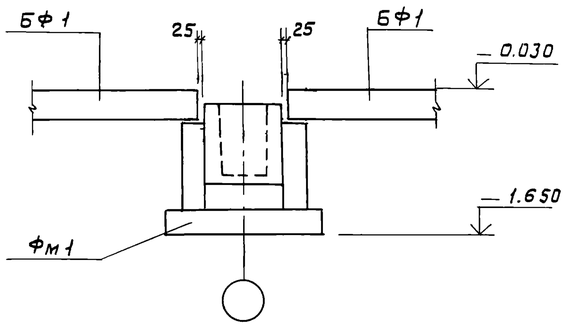

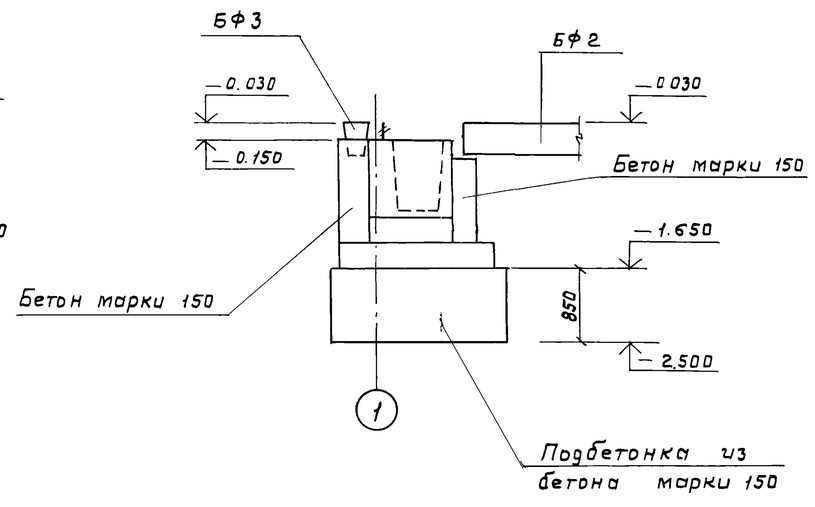

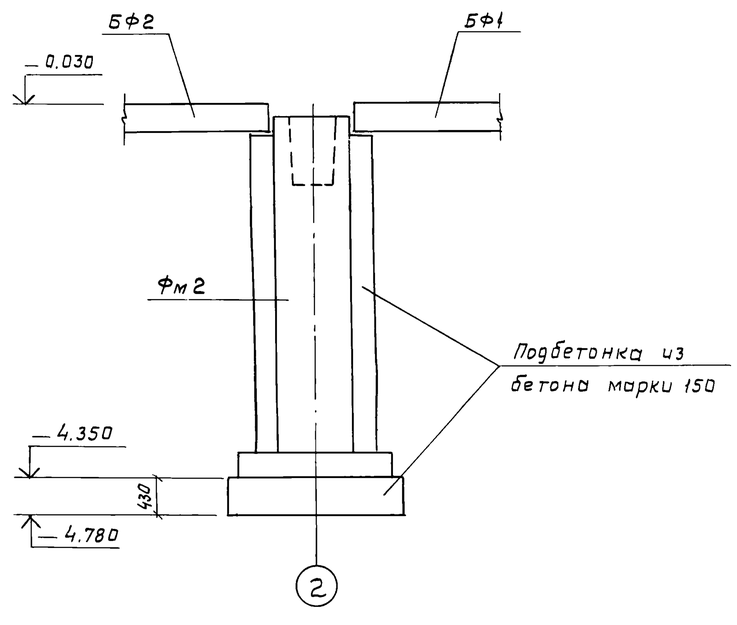

2 — 2

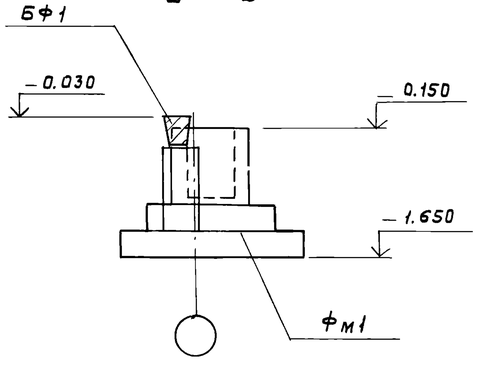

ГИП	Пивторак		
Нач. ЛСО	Хрупало		
Н. контр.	Винклер		
Гл. конст.	Винклер		
Гл. спец	Лисичкин		
Рук. гр.	Алехова		
Инж	Сапрошина		

Привязан

Инв. №

ТП 902-2-401.86 КЖ

Очистные сооружения для сточных вод от мойки автомобилей с безнапорными гидроциклонами Q=10 л/с

Схема расположения фундаментов и фундаментных балок. Фрагменты 1 ÷ 3

Стадия	Лист	Листов
Р	4	

ГИПРОАВТОТРАНС г. Москва

21177-03 13 Копировал Максимова Формат А2

Альбом III

Типовой проект

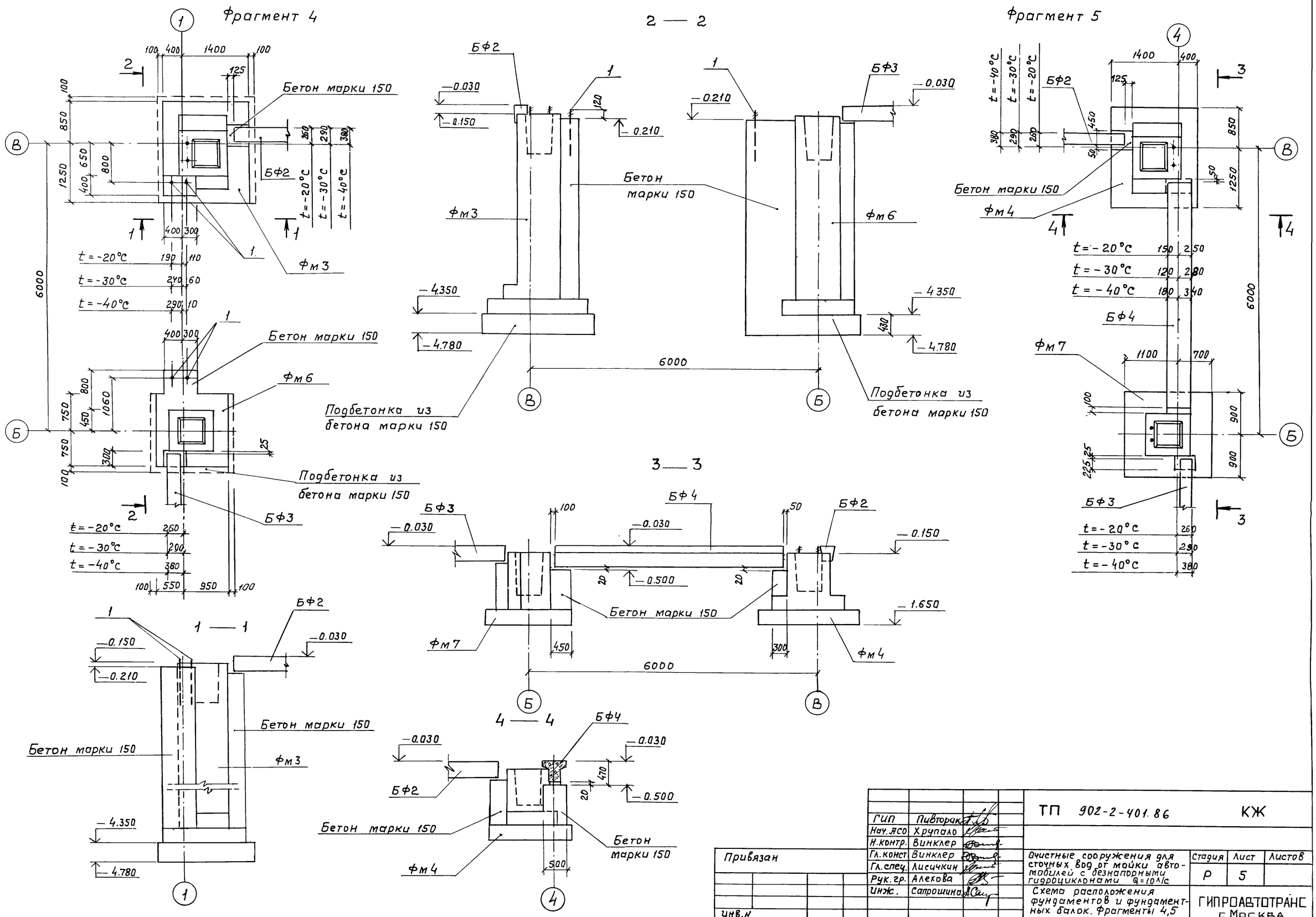

ГИП	Пивторак		ТП 902-2-401.86		КЖ	
Нач. ЛСО	Хрупало					
Н.контр.	Винклер					
Гл.конст	Винклер		Очистные сооружения для сточных вод от мойки автомобилей с безнапорными гидроциклонами Q=10 л/с	Стадия	Лист	Листов
Гл.спец.	Лисичкин			Р	5	
Рук.гр.	Алекова		Схема расположения фундаментов и фундаментных балок. Фрагменты 4,5	ГИПРОАВТОТРАНС г. Москва		
Инж.	Сатрошина					

Привязан

Инв.№

21177-03 14

Копировал Максимова

Формат А2

Альбом III

Типовой проект

Фм 1

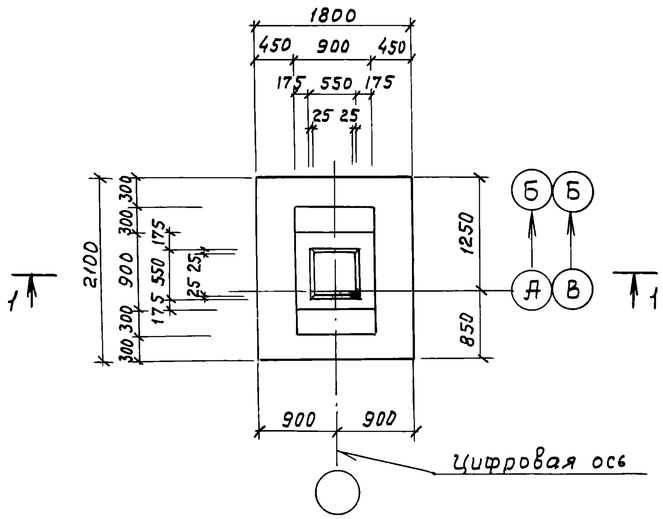

Фм 2

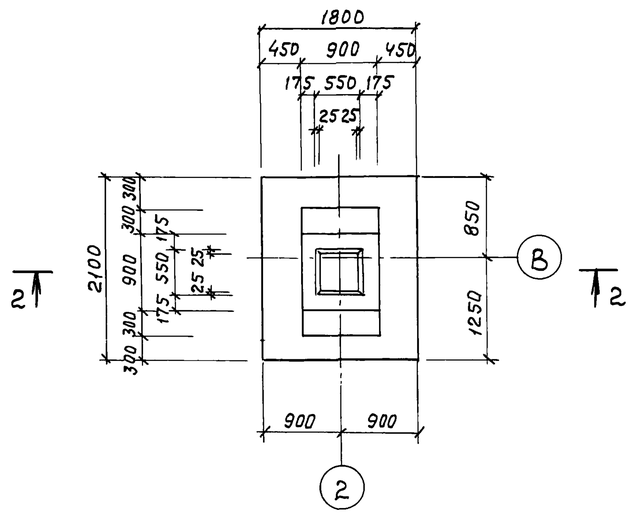

1 — 1

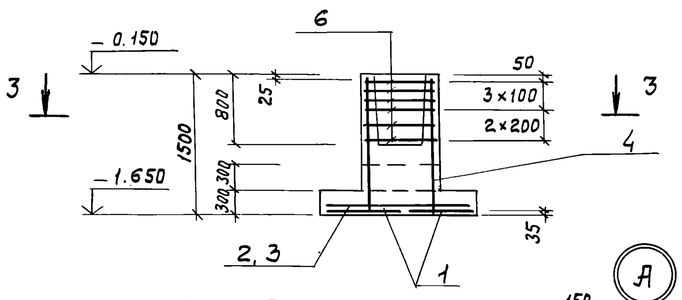

2 — 2

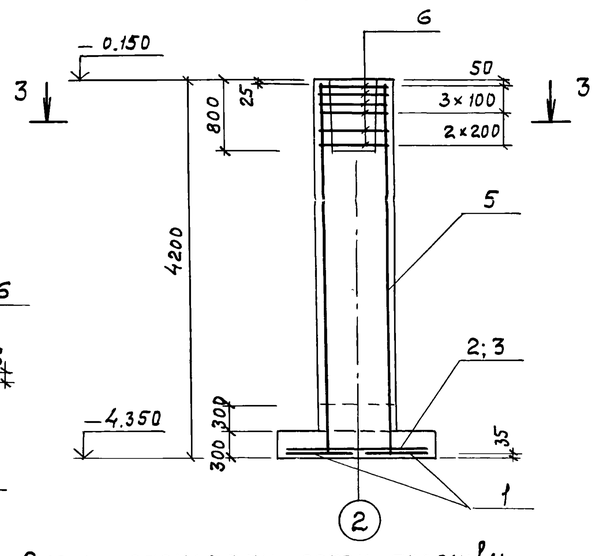

3 — 3

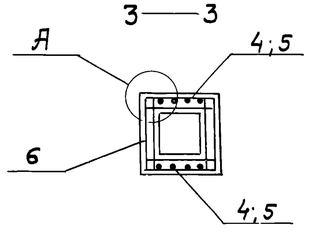

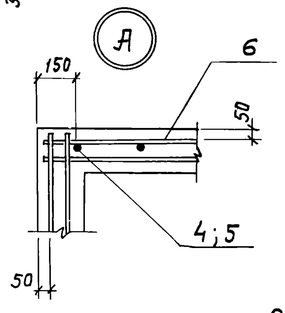

Нагрузки на фундаменты на отм. – 0.150

Марка	Расчетная схема	Нагрузки									
		Нормативные					Расчетные				
		N кН	Mx кНм	My кНм	Qx кН	Qy кН	N кН	Mx кНм	My кНм	Qx кН	Qy кН
Фм 1	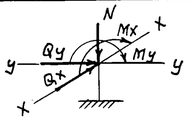	489	57	—	9	—	562	65	—	11	—
Фм 2		489	57	—	9	—	562	65	—	11	—

Схема раскладки сеток подошвы Фм1*, Фм2

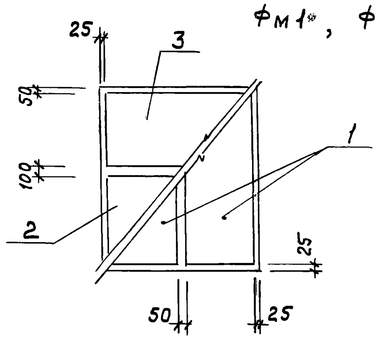

Спецификация фундаментов Фм 1, Фм 2

Формат	Зона	Поз.	Обозначение	Наименование	Кол.	Примечание
				Фм 1		
				Сборочные единицы		
				Сетки арматурные		
А4		1	1.410-2 Выпуск 1	С 10АIII-8×21	2	
А4		2	1.410-2 Выпуск 1	С (1) 10АIII-10×18	1	
А4		3	1.410-2 Выпуск 1	С (1) 10АIII-8×18	1	
А4		4	1.412-1/77 Выпуск 3	СН 12АII-6×15	2	
А4		6	1.412-1/77 Выпуск 3	С А-8АI	6	
				Материалы		
				Бетон марки 150		2.0 м³
				Фм 2		
				Сборочные единицы		
				Сетки арматурные		
А4		1	1.410-2 Выпуск 1	С 10АIII-8×21	2	
А4		2	1.410-2 Выпуск 1	С (1) 10АIII-10×18	1	
А4		3	1.410-2 Выпуск 1	С (1) 10АIII 8×18	1	
А4		5	1.412-1/77 Выпуск 3	1С 12АII-6×42	2	
А4		6	1.412-1/77 Выпуск 3	С А-8АI	6	
				Материалы		
				Бетон марки 150		4.6 м³

Ведомость расхода стали на элемент, кг

Марка элемента	Изделия арматурные											Общий расход
	Арматура класса										Всего	
	АI ГОСТ 5781-82				АII ГОСТ 5781-82			АIII ГОСТ 5781-82				
	ф6	ф8		Итого	ф12		Итого	ф10		Итого		
Фм 1	2.8	17.8		20.6	10.4		10.4	26.9		26.9	57.9	57.9
Фм 2	2.8	19.8		22.6	28.8		28.8	26.9		26.9	78.3	78.3

ГИП	Пивторак	
Нач. АСО	Хрупало	
Н. контр.	Винклер	
Гл. конст.	Винклер	
Гл. спец.	Лисичкин	
Рук. гр.	Алехова	
Инж.	Сапрошина	

Привязан

Инв. №

ТП 902-2-401.86 КЖ

Очистные сооружения для сточных вод от мойки автомобилей с безнапорными гидроциклонами Q=10 л/с

Фундаменты Фм 1, Фм 2

Стадия	Лист	Листов
Р	6	

ГИПРОАВТОТРАНС г. Москва

Альбом III

Типовой проект

Фм 3

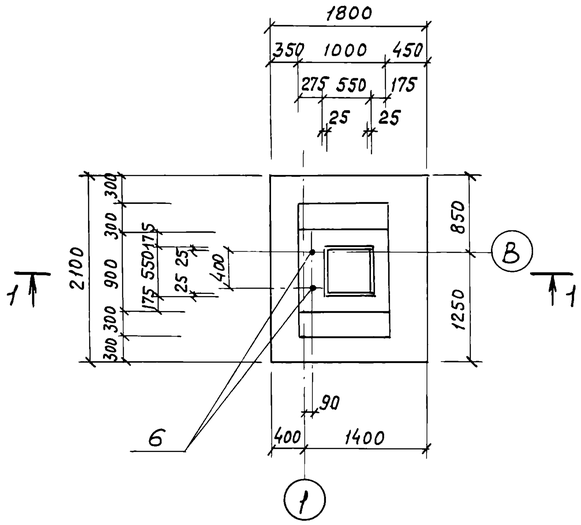

Фм 8

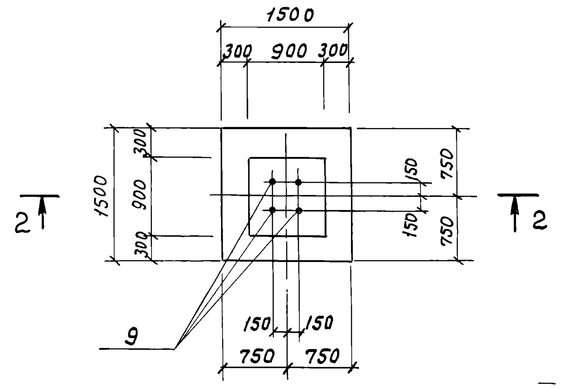

Фм.9

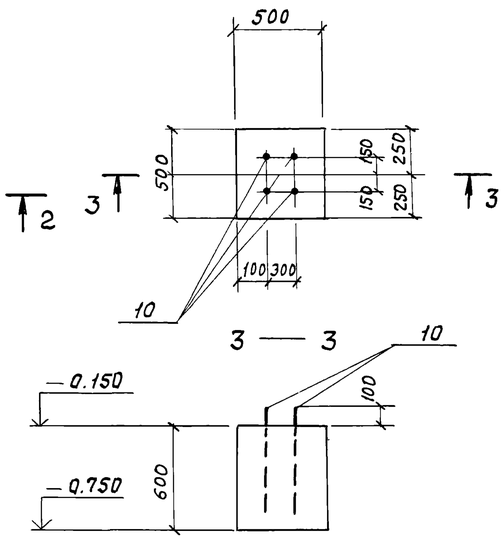

1 — 1

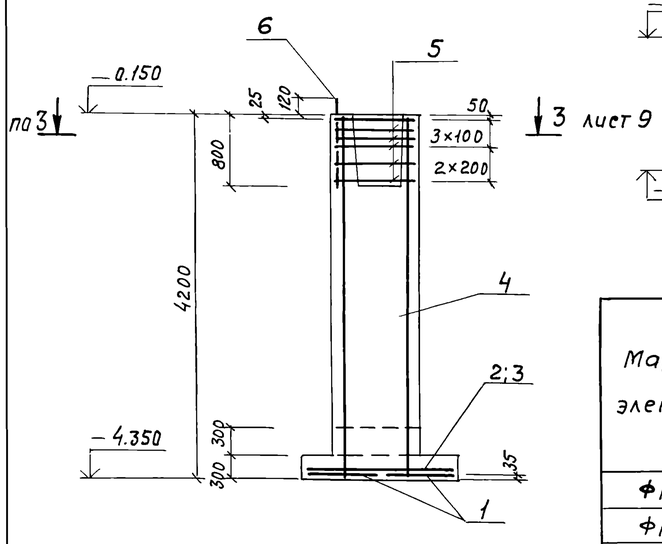

2 — 2

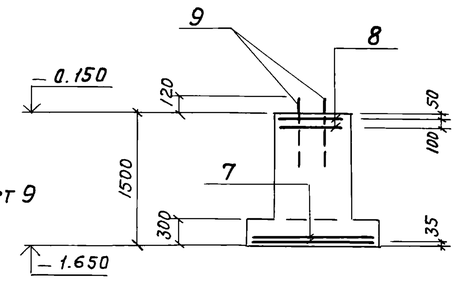

Схема раскладки сеток подошвы Фм 3

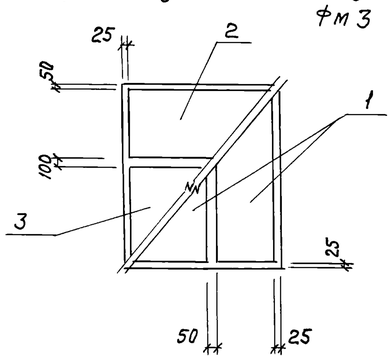

Спецификация фундаментов Фм3, Фм8, Фм9

Формат	Зона	Поз.	Обозначение	Наименование	Кол.	Примечание
				Фм 3		
				Сборочные единицы		
				Сетки арматурные		
А4		1	1.410-2 Вып. 1	С 10 АIII-8×21	2	
А4		2	1.410-2 Вып. 1	С (1) 10 АIII-10×18	1	
А4		3	1.410-2 Вып. 1	С (1) 10 АIII-8×18	1	
А4		4	1.412-1/77 Вып. 3	1СН 12 АII-6×42	2	
А4		5	1.412-1/77 Вып. 3	СА-8АI.	6	
				Изделие закладное		
А4		6	ГОСТ 24379.1-80	Болт 1.1 М24×800 В ст.3пс2	2	3.42 кг
				Материалы		
				Бетон марки 150		5.0 м³
				Фм 8		
				Сборочные единицы		
				Сетки арматурные		
А4		7	1.410-2 Вып. 1	С 10 АIII 14×15	2	
А4		8	1.412-1/77 Вып. 3	СА1-6АI	2	
				Изделие закладное		
А4		9	ГОСТ 24379.1-80	Болт 1.1. М24×800 В ст.3 пс2	4	3.42 кг
				Материалы		
				Бетон марки 150		1.7 м³
				Фм 9		
				Сборочные единицы		
				Изделие закладное		
А4		10	ГОСТ 24379.1-80	Болт 1.1. М24×600 В ст.3 пс2	4	2.71 кг
				Материалы		
				Бетон марки 150		0.15 м³

Ведомость расхода стали на элемент, кг

Марка элемента	Изделия арматурные										Изделия закладные				Общий расход
	Арматура класса										Анкерная арматура			Всего	
	АI			АII			АIII			Всего					
	ГОСТ 5781-82			ГОСТ 5781-82			ГОСТ 5781-82				ГОСТ 24379.1-80				
	ф6	ф8	Итого	ф12		Итого	ф10		Итого		Болт 1.1 М24×800	Болт 1.1 М24×600	Итого		
Фм 3	2.8	19.8	22.6	28.8		28.8	26.9		26.9	78.3	7.0	—	7.0	7.0	85.3
Фм 8	8.8		8.8				14.4		14.4	23.2	14.0	—	14.0	14.0	37.2
Фм 3	—	—	—	—		—	—		—	—	—	10.8	10.8	10.8	10.8

Нагрузки на фундаменты на отм. −0.150

Марка	Расчетная схема	Нагрузки									
		Нормативные					Расчетные				
		N кН	Mx кНм	My кНм	Qx кН	Qy кН	N кН	Mx кНм	My кНм	Qx кН	Qy кН
Фм 3	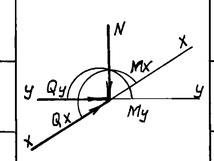	397	43	10	16	9	451	49	11	19	10
Фм 8		220	—	—	—	—	250	—	—	—	—
Фм 9		20	—	—	—	—	25	—	—	—	—

Привязан

Инв. N

ГИП	Пивторак	
Нач. АСО	Хрупало	
Н. контр.	Винклер	
Гл. конст.	Винклер	
Гл. спец.	Лисичкин	
Рук. гр.	Алехова	
Инж.	Сапрошина	

ТП 902-2-401.86 КЖ

Очистные сооружения для сточных вод от мойки автомобилей с безнапорными гидроциклонами Q = 10 л/с

Стадия	Лист	Листов
Р	7	

Фундаменты Фм 3, Фм 8, Фм 9

ГИПРОАВТОТРАНС г. Москва

Копировал Максимова

Формат А2

Альбом III

Фм4

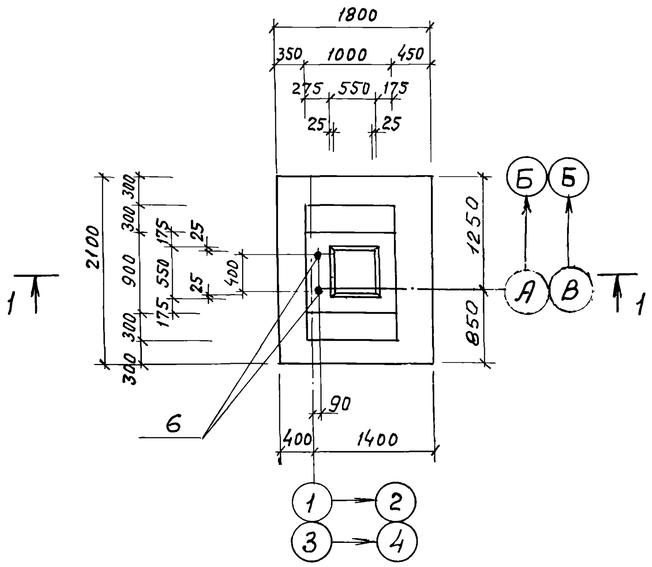

Фм5

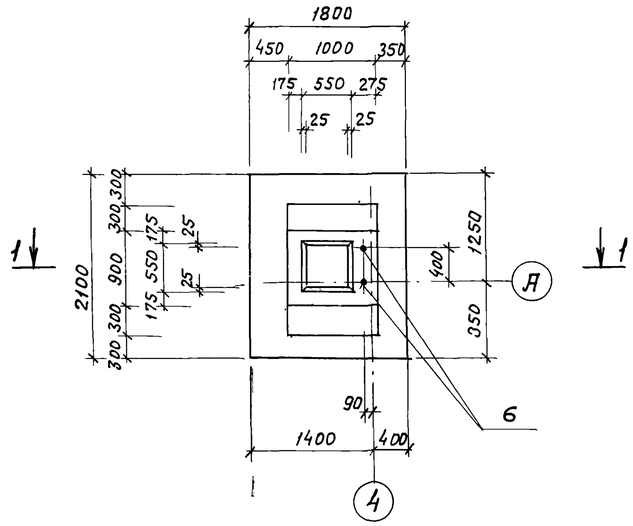

Схема раскладки сеток подошвы фм4, фм5

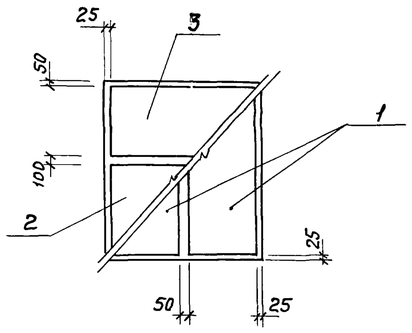

1 — 1

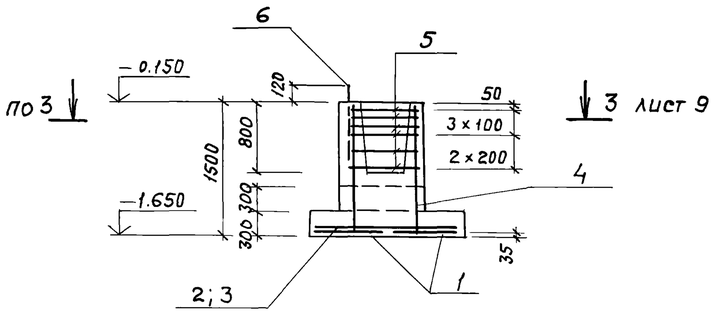

Спецификация фундаментов фм4, фм5

Формат	Зона	Поз.	Обозначение	Наименование	Кол.	Примечание
				Фм4		
				Сборочные единицы		
				Сетки арматурные		
АУ		1	1.410-2 Вып 1	С 10АIII-8×21	2	
АУ		2	1.410-2 Вып 1	С (1) 10АIII-10×18	1	
АУ		3	1.410-2 Вып 1	С (1) 10АIII-8×18	1	
АУ		4	1.412-1/77 Вып.3	СН 12АII-6×15	2	
АУ		5	1.412-1/77 Вып.3	СА-8АI	6	
				Изделие закладное		
АУ		6	ГОСТ 24379.1-80	Болт 1.1 М24×800 ВСт.3пс2	2	3.42 кг
				Материалы		
				Бетон марки 150		$2.2 м^3$
				Фм5		
				Сборочные единицы		
				Сетки арматурные		
АУ		1	1.410-2 Вып.1	С 10АIII-8×21	2	
АУ		2	1.410-2 Вып.1	С (1) 10АIII-10×18	1	
АУ		3	1.410-2 Вып.1	С (1) 10АIII-8×18	1	
АУ		4	1.412-1/77 Вып.3	СН 12АII-6×15	2	
АУ		5	1.412-1/77 Вып.3	СА-8АI	6	
				Изделие закладное		
АУ		6	ГОСТ 24379.1-80	Болт 1.1. М24×800 ВСт.3пс2	2	3.42 кг
				Материалы		
				Бетон марки 150		$2.2 м^3$

Ведомость расхода стали на элемент, кг

Марка элемента	Изделия арматурные										Изделия закладные			Общий расход
	Арматура класса									Всего	Арматура анкерная		Всего	
	АI				АII			АIII						
	ГОСТ 5781-82				ГОСТ 5781-82			ГОСТ 5781-82			ГОСТ 24379.1-80 Болт 1.1 М24×800			
	ф6	ф8		Итого	ф12		Итого	ф10		Итого		Итого		
Фм4	2.8	17.8		20.6	10.4		10.4	26.9		26.9	57.9	7.0	7.0	7.0	64.9
Фм5	2.8	17.8		20.6	10.4		10.4	26.9		26.9	57.9	7.0	7.0	7.0	64.9

Нагрузки на фундаменты на отм. −0.150

Марка	Расчетная схема	Нагрузки									
		Нормативные					Расчетные				
		N кН	Mx кНм	My кНм	Qx кН	Qy кН	N кН	Mx кНм	My кНм	Qx кН	Qy кН
Фм4	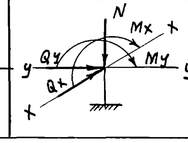	397	43	10	16	9	451	49	11	19	10
Фм5		397	43	10	16	9	451	49	11	19	10

ГИП	Пивторак		ТП 902-2-401.86 К Ж
Нач.АСО	Крупало		
Н.контр.	Винклер		
Гл.конст.	Винклер		Очистные сооружения для сточных вод от мойки автомобилей с безнапорными гидроциклонами Q=10 л/с
Гл.спец.	Лисичкин		Стадия: Р; Лист: 8; Листов:
Рук.гр.	Алехова		Фундаменты фм4, фм5
Инж.	Сапрошина		ГИПРОАВТОТРАНС г. Москва

Привязан

Инв. №

21177-03 17 Копировал Максимова Формат А2

Альбом III

Типовой проект

Фм 6

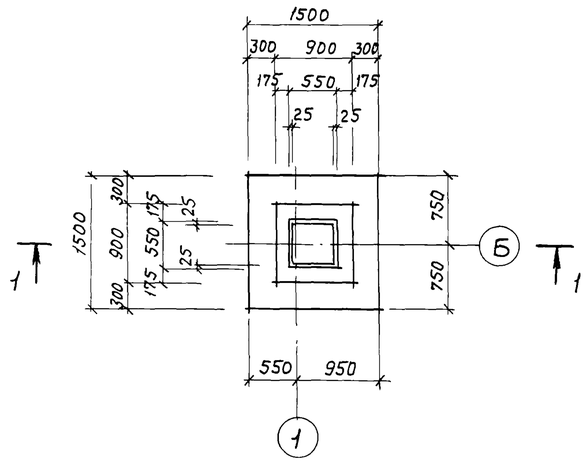

Фм 7

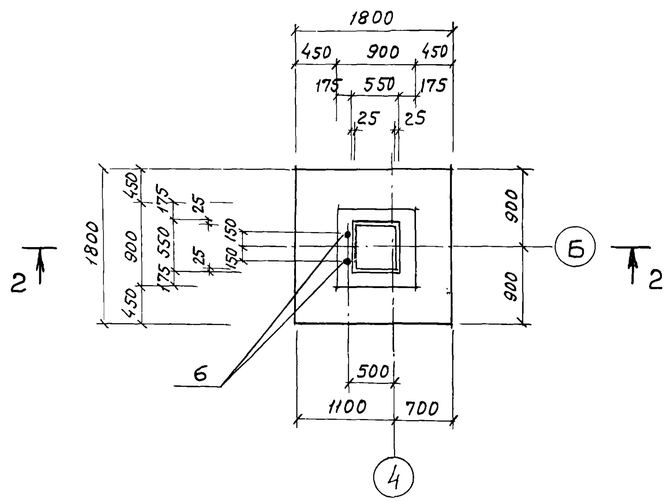

1 — 1

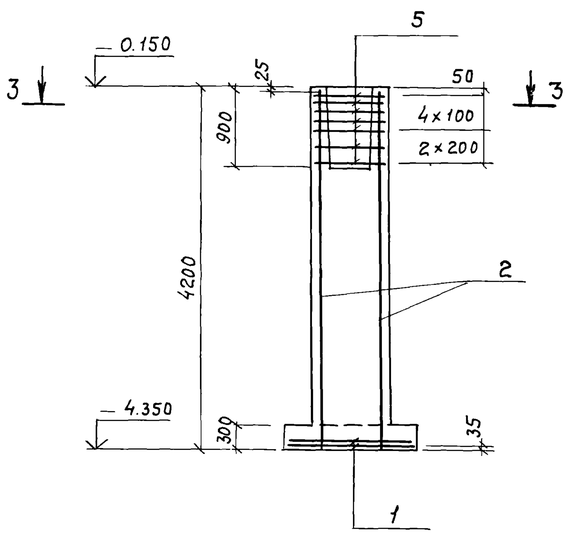

2 — 2

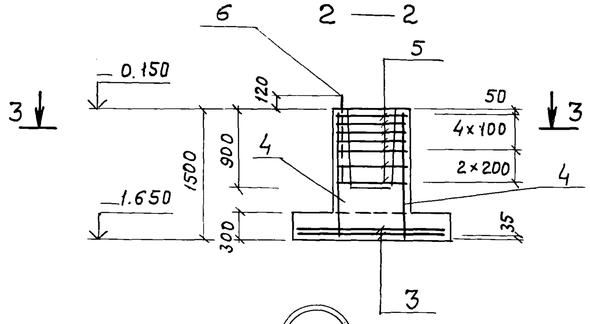

3 — 3

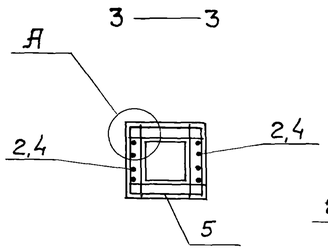

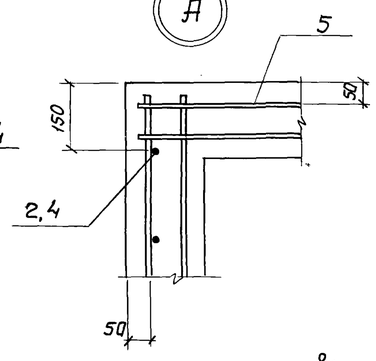

Спецификация фундаментов Фм 6, Фм 7

Формат	Зона	Поз.	Обозначение	Наименование	Кол.	Примечание
				Фм 6		
				Сборочные единицы		
				Сетки арматурные		
А4		1	1.410 – 2 Вып. 1	С 10 АIII-14×15	2	
А4		2	1.412 – 1/77 Вып. 3	1С 12 АII – 6×42	2	
А4		5	1.412 – 1/77 Вып. 3	СА – 8 АI	7	
				Материалы		
				Бетон марки 150		3.6 м³
				Фм 7		
				Сборочные единицы		
				Сетки арматурные		
А4		3	1.410 – 2 Вып. 1	С(1) 10 АIII-14×18	2	
А4		4	1.412 – 1/77 Вып. 3	СН 12 АII – 6×15	2	
А4		5	1.412 – 1/77 Вып. 3	СА – 8 АI	7	
				Изделие закладное		
А4		6	ГОСТ 24379.1 – 80	Болт 1.1. М24×800 ВСт3Пс2	2	3.42 кг
				Материалы		
				Бетон марки 150		1.8 м³

Ведомость расхода стали на элемент, кг

Марка элемента	Изделия арматурные										Изделия закладные			Общий расход
	Арматура класса									Всего	Арматура анкерная		Всего	
	АI				АII			АIII						
	ГОСТ 5781 – 82				ГОСТ 5781 – 82			ГОСТ 5781 – 82			ГОСТ 24379.1-80			
	ф6	ф8		Итого	ф12		Итого	ф10		Итого	Болт 1.1 М24×800	Итого		
Фм 6	2.0	20.5		22.5	10.4		10.4	14.4		14.4	47.3	—	—	—	47.3
Фм 7	3.2	22.5		25.7	28.8		28.8	17.4		17.4	71.9	7.0	7.0	7.0	78.9

Нагрузки на фундаменты на отм. – 0.150

Марка	Расчетная схема	Нагрузки									
		Нормативные					Расчетные				
		N кН	Mx кНм	My кНм	Qx кН	Qy кН	N кН	Mx кНм	My кНм	Qx кН	Qy кН
Фм 6	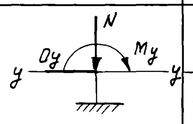	191	—	33	—	4	210	—	40	—	5
Фм 7		340	—	33	—	4	390	—	40	—	5

Схема раскладки сеток подошвы Фм 6, Фм 7

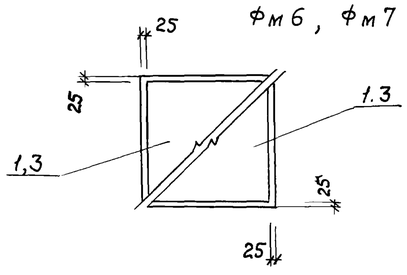

ГИП	Пивторак		
Нач. ЛСО	Хрупало		
Н. контр.	Винклер		
Гл. конст.	Винклер		
Гл. спец.	Лисичкин		
Рук. гр.	Алехова		
Инж.	Сапрошина		

Привязан

Инв. N

ТП 902-2-401.86 КЖ

Очистные сооружения для сточных вод от мойки автомобилей с безнапорными гидроциклонами Q = 10 л/с

Стадия	Лист	Листов
Р	9	

Фундаменты Фм 6, Фм 7

ГИПРОАВТОТРАНС г. Москва

Альбом III

Схема расположения колонн, стоек фахверка, балок покрытия, насадок (схема 1)

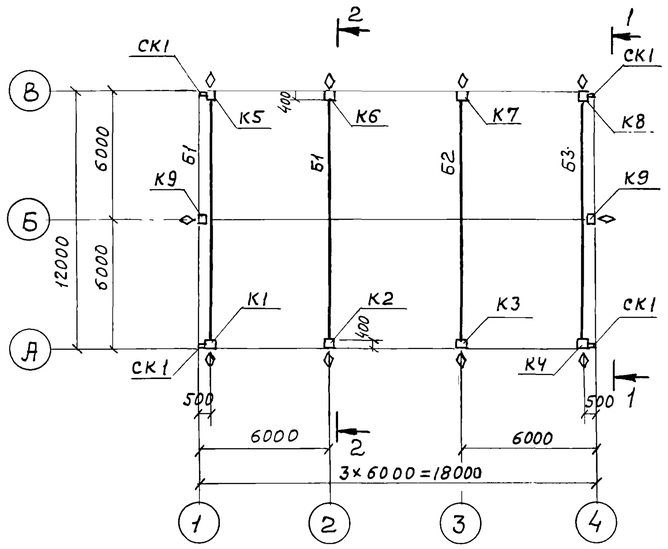

1—1

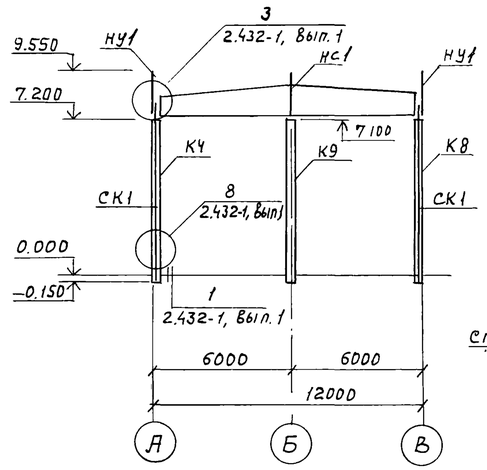

2—2

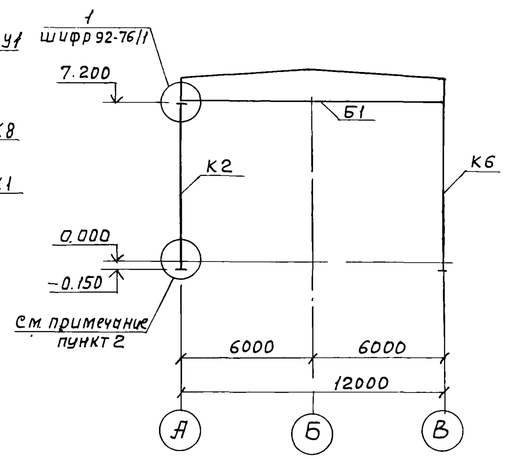

Схема расположения плит перекрытия на отм. 3.600 (схема 2)

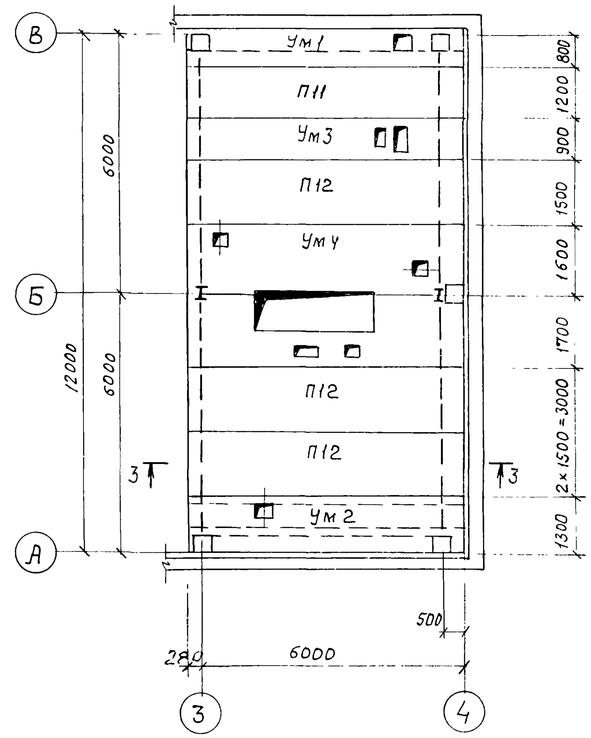

3—3

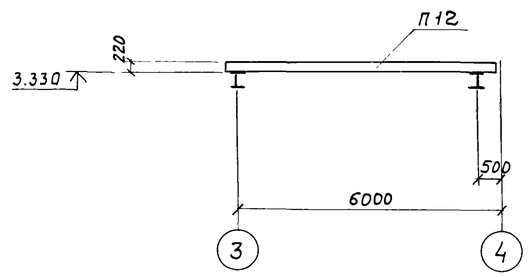

Схема расположения плит покрытия (схема 3)

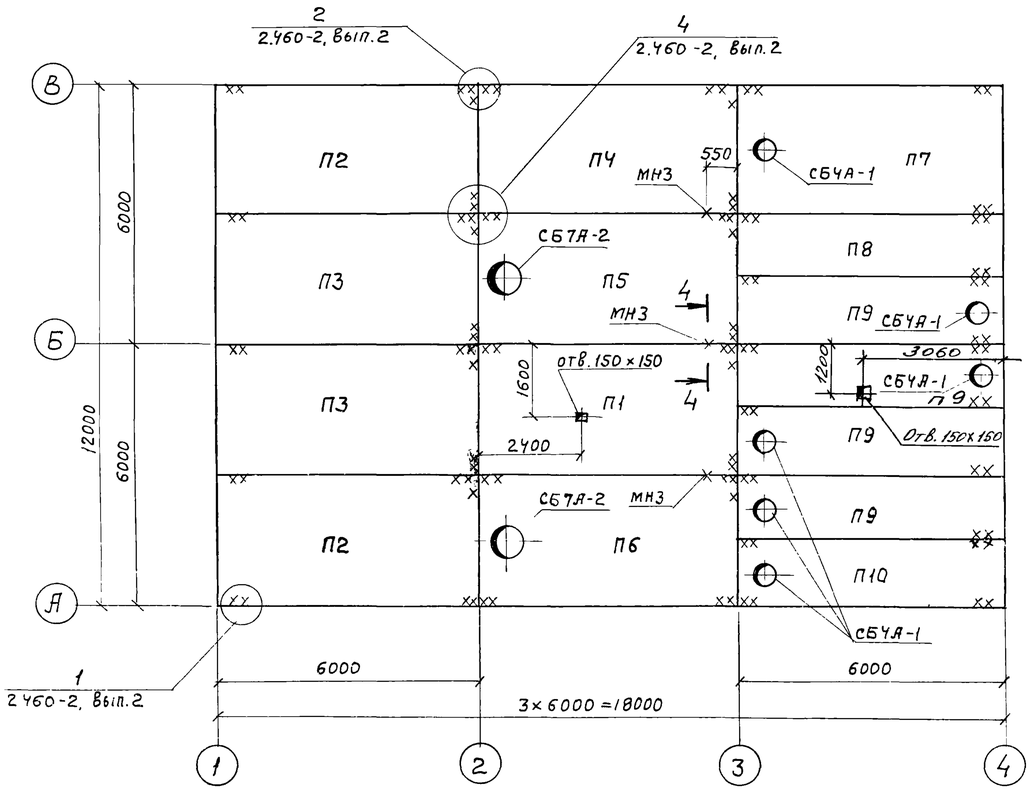

4—4

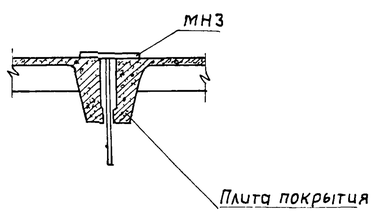

1. Данный лист смотреть совместно с листом 11
2. Узел установки колонн в фундаменты смотреть серию 1.423-3, вып. 0-1, лист 6
3. На колоннах и балках наносится знак (А) влагостойкой краской
4. Торец балки со знаком (А) ставить по оси „В"
5. Для плит покрытия утеплитель принят из керамзитобетона, пароизоляция - прокладочная из рубероида.

ГИП	Пивторак		ТП 902-2-401.86 КЖ
Нач. АСО	Хрупало		
Н контр.	Винклер		
Гл контр	Винклер		
Гл спец.	Лисичкин		Очистные сооружения для сточных вод от мойки автомобилей с безнапорными гидроциклонами Q=10 л/с. — Стадия: Р; Лист: 10; Листов:
Рук гр.	Алехова		
Ст инж.	Черкасова		Схемы расположения колонн, стоек фахверка, балок покрытия, насадок, плит перекрытия на отм. 3.600, плит покрытия. — ГИПРОАВТОТРАНС г. Москва
Инж.	Сафонова		

Привязан

Инв. N

21177-03 19 Копировал Максимова Формат А2

Альбом III

Типовой проект

Начало

Марка поз.	Обозначение	Наименование		Кол.	Масса ед. кг	Примечание
		Схема 1				
		Колонны				
		$q_в=0{,}27\cdot10^3$ Па	$q_в=0{,}45\cdot10^3$ Па, $0{,}35\cdot10^3$ Па			
К1	ТП -КЖИ-010-СБ	К72-4-01	К72-5-01	1	3356.1	
К2	-020-СБ	К72-4-02	К72-5-02	1	3356.8	
К3	-030-СБ	К72-4-03	К72-5-03	1	3356.8	
К4	-040-СБ	К72-4-04	К72-5-04	1	3356.1	
К5	-050-СБ	К72-4-05	К72-5-05	1	3369.5	
К6	-060-СБ	К72-4-06	К72-5-06	1	3356.4	
К7	-070-СБ	К72-4-07	К72-5-07	1	3356.4	
К8	-080-СБ	К72-4-08	К72-5-08	1	3356.1	
К9	-090-СБ	К72-4-09	К72-5-09	2	3342.6	
СК1	1.439-2	Стойка фахверка СФ7		4	416.2	
		Балки покрытия				
		$P_0=0{,}7\cdot10^3$ Па ($t=-20°$)	$P_0=10^3$, $1{,}5\cdot10^3$ Па ($t=-30°$, $-40°$)			
Б1	ТП -КЖИ-110-СБ	1БДР12-5АIVТ-1	1БДР12-6АIVТ-1	2	4742,3	
Б2	-120-СБ	1БДР12-6АIVТ-2	1БДР12-6АIVТ-2	1	4767,5	
Б3	-130-СБ	1БДР12-5АIVТ-3	1БДР12-6АIVТ-3	1	4720,4	
		Насадки				
НС1	-270-СБ	НС1		2	81.6	
НУ1	1.439-2	НУ1		4	25.2	
		Схема 2				
		Плиты				
П11	1.141-1 Вып. 59	ПК 63.12-8АIVТа		1	2250	
П12	1.141-1 Вып 59	ПК 63.15-8АIVТа		3	2975	
		Участки монолитные				
Ум1	ТП листы 12;13	Ум1		1		
Ум2	ТП листы 12;13	Ум2		1		
Ум3	ТП листы 12;13	Ум3		1		
Ум4	ТП лист 14	Ум4		1		

Продолжение

Марка, поз.	Обозначение	Наименование	Кол.	Масса ед. кг	Примечание
		Схема 3			
		Плиты			
		$P_0=0.7\cdot10^3$ Па ($t=-20°$)			
П1	1.465.1-10/82 Вып. 1	1ПГ-2АIVТ-130АН-500М	1	4130.0	
П2	ТП -КЖИ-140-СБ	1ПГ-2АIVТ-130АН-500М-1	2	4139.3	
П3	150-СБ	1ПГ-2АIVТ-130АН-500М-2	2	4132.5	
П4	160-СБ	1ПГ-2АIVТ-130АН-500М-3	1	4136.8	
П5	1.465.1-10/82 Вып. 1	1ПВ7-2АIVТ-130АН-500М	1	4330	
П6	ТП -КЖИ-170-СБ	1ПВ7-2АIVТ-130АН-500М-1	1	4336,8	
П7	-180-СБ	1ПВ4-2АIVТ-130АН-500М-1	1	4439.3	
П8	-190-СБ	2ПГ-1АIVТ-130АН-500М-Б	1	2123.2	
П9	-200-СБ	2ПВ4-1АIVТ-130АН-500М-Б	4	2426,4	
П10	-210-СБ	2ПВ4-1АIVТ-130АН-500Н-В	1	2426.6	
		$P_0=10^3$ Па ($t=-30°$)			
П1	1.465.1-10/82 Вып. 1	1ПГ-3АIVТ-180АН-500М	1	4450	
П2	ТП -КЖИ-140-СБ	1ПГ-3АIVТ-180АН-500М-1	2	4459.3	
П3	-150-СБ	1ПГ-3АIVТ-180АН-500М-2	2	4452.5	
П4	-160-СБ	1ПГ-3АIVТ-180АН-500М-3	1	4456.8	
П5	1.465.1-10/82 Вып. 1	1ПВ7-3АIVТ-180АН-500М	1	4580.0	
П6	ТП -КЖИ-170-СБ	1ПВ7-3АIVТ-180АН-500М-1	1	4586.8	
П7	-180-СБ	1ПВ4-3АIVТ-180АН-500М-1	1	4689.3	
П8	-190-СБ	2ПГ-2АIVТ-180АН-500М-Б	1	2233.2	
П9	-200-СБ	2ПВ4-2АIVТ-180АН-500М-Б	4	2536.4	
П10	-210-СБ	2ПВ4-2АIVТ-180АН-500М-В	1	2536.6	
		$P_0=1{,}5\cdot10^3$ Па ($t=-40°$)			
П1	1.465.1-10/82 Вып. 1	1ПГ-3АIVТ-230АН-500М	1	4760.0	
П2	ТП -КЖИ-140-СБ	1ПГ-3АIVТ-230АН-500М-1	2	4769.3	
П3	-150-СБ	1ПГ-3АIVТ-230АН-500М-2	2	4762.5	
П4	-160-СБ	1ПГ-3АIVТ-230АН-500М-3	1	4766.8	
П5	1.465.1-10/82 Вып. 1	1ПВ7-3АIVТ-230АН-500М	1	4810	
П6	ТП -КЖИ-170-СБ	1ПВ7-3АIVТ-230АН-500М-1	1	4816,8	

Окончание

Марка, поз.	Обозначение	Наименование	Кол.	Масса ед. кг	Примечание
П7	ТП -180-СБ	1ПВ4-3АIVТ-230АН-500М-1	1	4919,3	
П8	-190-СБ	2ПГ-2АIVТ-230АН-500М-Б	1	2343.2	
П9	-200-СБ	2ПВ4-2АIVТ-230АН-500М-Б	4	2646.4	
П10	-210-СБ	2ПВ4-2АIVТ-230АН-500Н-В	1	2646.6	
		Стаканы			
СБ4А-1	1.494-24 Вып.1	СБ4А-1	6	150	
СБ7А-2	1.494-24 Вып.1	СБ7А-2	2	300	
МН3	ТП КЖИ 310.СБ	Изделие закладное МН3	3	2.24	

Привязан

Инв. №

ГИП	Пивторак	
Нач. АСО	Хрупало	
Н.контр.	Винклер	
Гл. конст.	Винклер	
Гл. спец.	Лисичкин	
Рук. гр.	Алехова	
Ст. инж.	Черкасова	
Инж.	Сафонова	

ТП 902-2-401.86 КЖ

Очистные сооружения для сточных вод от мойки автомобилей с безнапорными гидроциклонами Q = 10 л/с

Спецификация к схемам расположения колонн, стоек фахверка, балок покрытия, насадок, плит перекрытия на отм. 3.600, плит покрытия.

Стадия	Лист	Листов
Р	11	

ГИПРОАВТОТРАНС г. Москва

21177-03 20 Копировал Максимова Формат А2

Альбом III

Участок монолитный Ум1

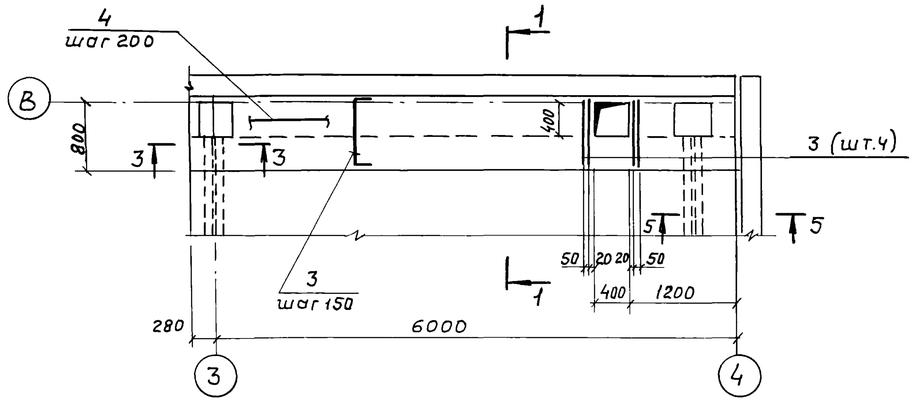

1—1

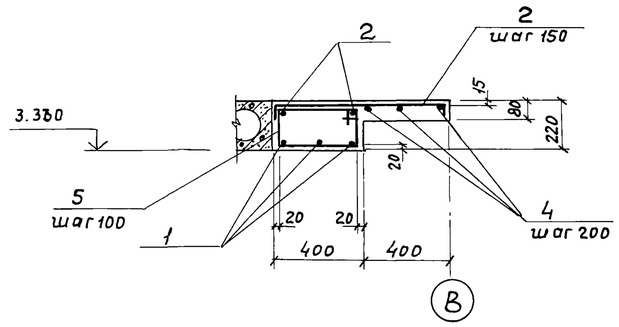

4—4

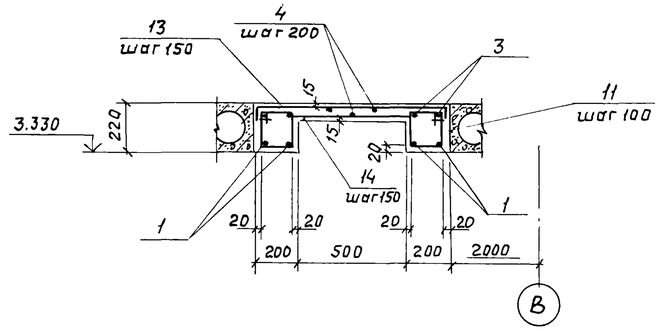

Участок монолитный Ум2

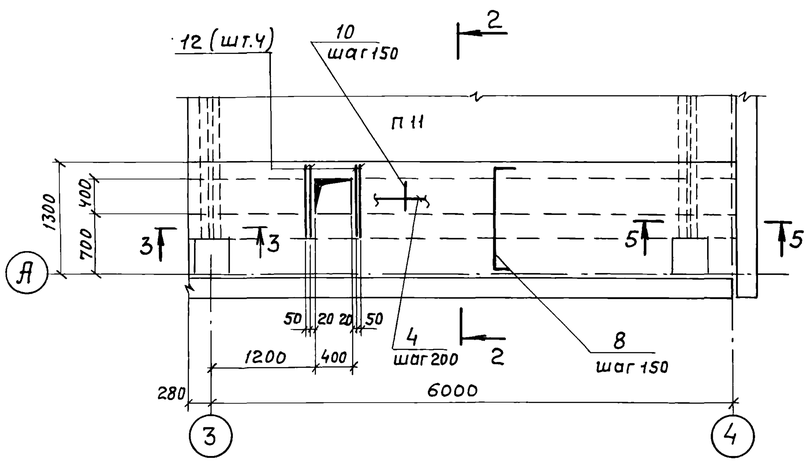

2—2

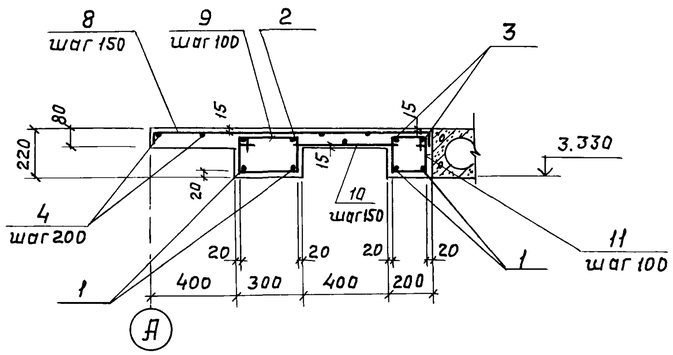

5—5

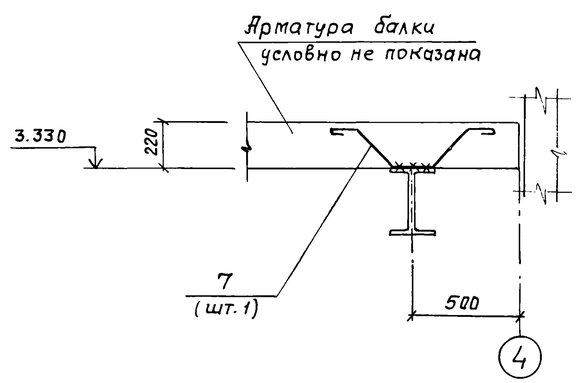

1. Данный лист смотреть с листами 10, 13

Участок монолитный Ум3

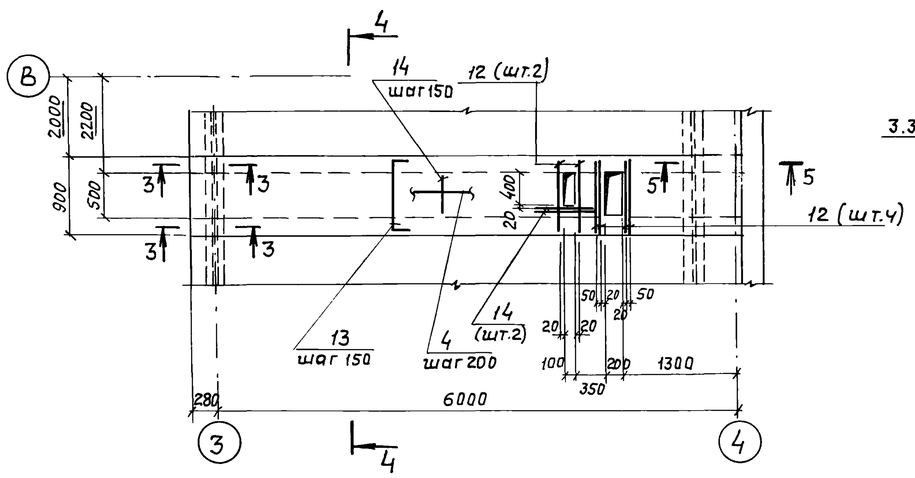

3—3

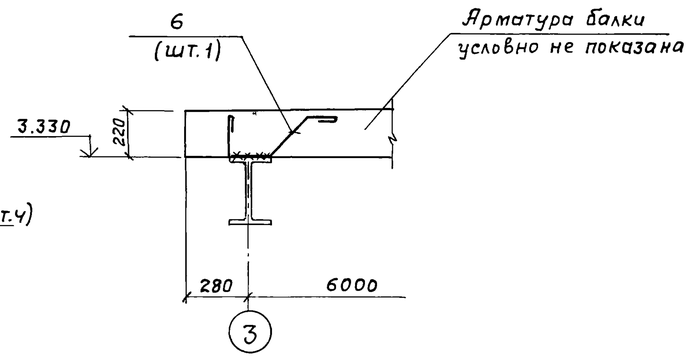

				ТП 902-2-401.86			КЖ
			ГИП	Пивторак			
			Нач. ЛСО	Хрупало			
			Н. контр.	Винклер			
Привязан			Гл. конст.	Винклер	Очистные сооружения для сточных вод от мойки автомобилей с безнапорными гидроциклонами Q=10 л/с	Стадия	Лист	Листов
			Гл. спец.	Лисичкин		Р	12	
			Рук. гр.	Алехова				
			Ст. инж.	Черкасова	Участки монолитные Ум1 ÷ Ум3	ГИПРОАВТОТРАНС г. Москва		
Инв. N								

21177-03 21 Копировал Максимова Формат А2

Альбом III

Типовой проект

Спецификация участков монолитных Ум1 ÷ Ум3

Начало

Формат	Зона	Поз.	Обозначение	Наименование	Кол	Примечание
				Ум 1		
				Детали		
				Ф16 AIII ГОСТ 5781-82		
БУ		1		ℓ = 6240	3	9.85 кг
				Ф8 AI ГОСТ 5781-82		
		2*		ℓ = 910	47	0.36 кг
БУ		3		ℓ = 6320	2	2.5 кг
				Ф6 AI ГОСТ 5781-82		
БУ		4		ℓ = 18.8 п.м	–	4.18 кг
		5*		ℓ = 1220	6У	0.27 кг
		6*		ℓ = 810	1	0.18 кг
		7*		ℓ = 990	1	0.22 кг
				Материалы		
				Бетон марки 200		0.75 м³
				Ум 2		
				Детали		
				Ф16 AIII ГОСТ 5781-82		
БУ		1		ℓ = 6240	4	9.85 кг
				Ф8 AI ГОСТ 5781-82		
БУ		3		ℓ = 6320	4	2,5 кг
		8*		ℓ = 1410	43	0,56 кг
БУ		10		ℓ = 580	43	0,23 кг
БУ		12		ℓ = 700	4	0,28 кг
				Ф6 AI ГОСТ 5781-82		
БУ		4		ℓ = 50.0 п.м.	–	11.1 кг
		6*		ℓ = 810	2	0.18 кг
		7*		ℓ = 990	2	0.22 кг
		9*		ℓ = 1020	6У	0.23 кг
		11*		ℓ = 820	6У	0.18 кг
				Материалы		
				Бетон марки 200		1.10 м³

окончание

Формат	Зона	Поз.	Обозначение	Наименование	Кол.	Примечание
				Ум 3		
				Детали		
				Ф16 AIII ГОСТ 5781-82		
БУ		1		ℓ = 6240	4	9.85 кг
				Ф8 AI ГОСТ 5781-82		
		13*		ℓ = 470	86	0.19 кг
БУ		14		ℓ = 680	50	0.27 кг
БУ		3		ℓ = 6320	4	2,5 кг
БУ		12		ℓ = 700	6	0.28
				Ф6 AI ГОСТ 5781-82		
БУ		4		ℓ = 31.0 п.м.	—	6,9 кг
		6*		ℓ = 810	2	0.18 кг
		7*		ℓ = 990	2	0.22 кг
		11*		ℓ = 820	128	0.18 кг
				Материалы		
				Бетон марки 200		0,8 м³

*) Позиции 2; 5 ÷ 9; 11; 13 - см. ведомость деталей

Ведомость деталей

Поз.	Эскиз
2	780; 65; 65
5	440; 170; 610
6	240; 150; 280; 140; 45°
7	140; 45°; 280; 150; 280; 140; 45°
8	1280; 65; 65
9	340; 170; 510
11	240; 170; 410
13	880; 65; 65

Ведомость расхода стали на элемент, кг

Марка элемента	Изделия арматурные									Общий расход
	Арматура класса								Всего	
	AIII ГОСТ 5781-82				AI ГОСТ 5781-82					
	Ф16			Итого	Ф8	Ф6		Итого		
Ум 1	29.6			29.6	21.9	22.0		43.9	73.5	73.5
Ум 2	39.4			39.4	45.0	38.1		83.1	122.5	122.5
Ум 3	39.4			39.4	41.5	30.7		72.2	111.6	111.6

Привязан

Инв. №

ГИП	Пивторак	
Нач АСО	Хрупало	
Н. контр.	Винклер	
Гл. конст.	Винклер	
Гл. спец.	Лисичкин	
Рук гр.	Алехова	
Ст. инж.	Черкасова	

ТП 902-2-401.86 КЖ

Очистные сооружения для сточных вод от мойки автомобилей с безнапорными гидроциклонами Q = 10 л/с

Стадия	Лист	Листов
Р	13	

Спецификация участков монолитных Ум 1 ÷ Ум 3

ГИПРОАВТОТРАНС г. Москва

Копировал Максимова

Формат А2

Типовой проект

Участок монолитный Ум4

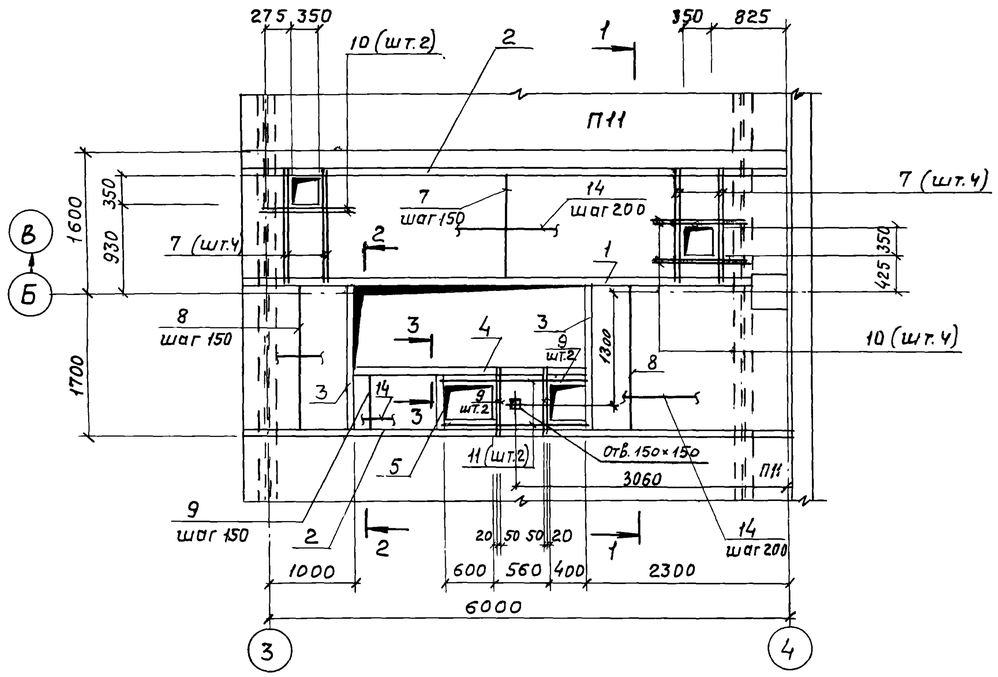

3—3

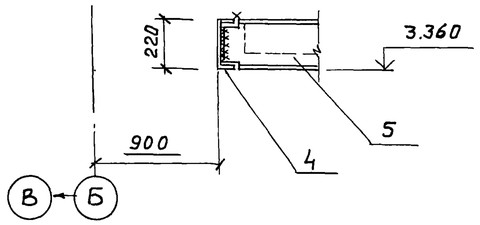

Ведомость деталей

Поз	Эскиз
13	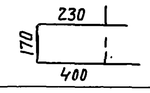

1—1

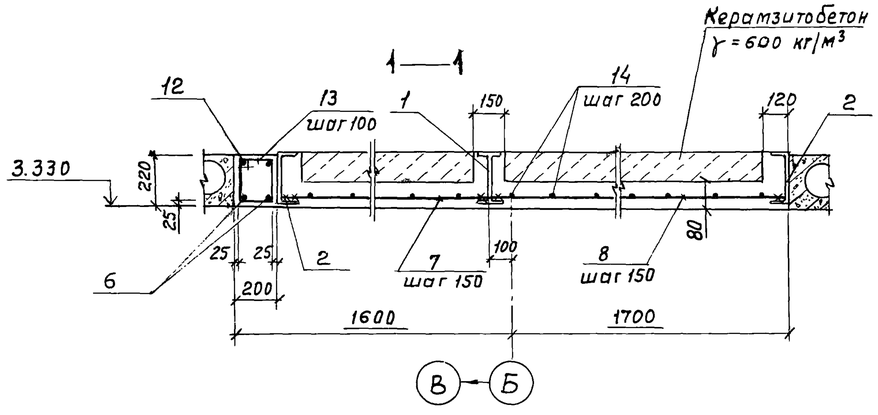

2—2

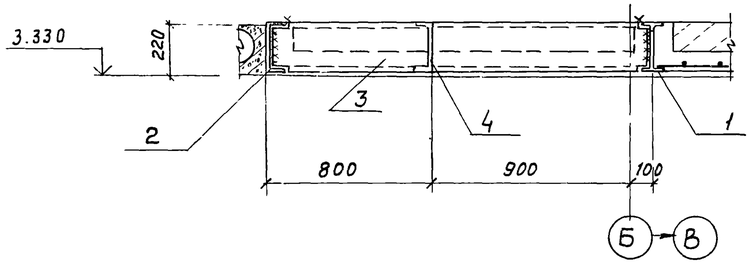

Спецификация участка монолитного Ум 4

Формат	Зона	Поз.	Обозначение	Наименование	Кол.	Примечание
				Детали		
				I 22, ГОСТ 8239-72*		
Б4		1		ℓ = 6280	1	150.7 кг
				С 22, ГОСТ 8240-72*		
БУ		2		ℓ = 6280	2	131.9 кг
БУ		3		ℓ = 1800	2	37.8 кг
БУ		4		ℓ = 3600	1	75.6 кг
БУ		5		ℓ = 540	1	11.4 кг
				ф20 АIII ГОСТ 5781-82		
БУ		6		ℓ = 6260	1	15.5 кг
				ф 8 АIII ГОСТ 5781-82		
БУ		7		ℓ = 1480	43	0,59 кг
БУ		8		ℓ = 1780	25	0 7 кг
БУ		9		ℓ = 580	14	0 23 кг
БУ		10		ℓ = 850	6	0 34 кг
БУ		11		ℓ = 1560	2	0.62 кг
				ф 10 АI ГОСТ 5781-82		
БУ		12		ℓ = 6260	1	3.86 кг
				ф 6 АI ГОСТ 5781-82		
БУ		13*		ℓ = 800	63	0.18 кг
БУ		14		ℓ = 91.0 п.м	–	20.2 кг
				Материалы		
				Бетон марки 200	—	1.85 м³
				Керамзитобетон γ=600 кг/м³	–	0.84 м³

*) Поз. 13 — см. ведомость деталей

Ведомость расхода стали на элемент, кг

Марка элемента	Изделия арматурные											Общий расход
	Арматура класса						Прокат марки				Всего	
	АIII			АI			В ст. 3 кп. 2					
	ГОСТ 5781-82			ГОСТ 5781-82			ГОСТ 8239-72*		ГОСТ 8240-72*			
	ф20	ф8	Итого	ф10	ф6	Итого	I 22	Итого	С 22	Итого		
Ум4	31.0	49.4	80.4	3.9	31.6	35.5	150.7	150.7	426.4	426.4	693.0	693.0

1. Сварку производить электродами типа Э42 по ГОСТ 9467-75, hшв.-6 мм
2. Полезная нормативная нагрузка на монолитные участки $4 \cdot 10^3$ Па
3. В сечениях 2-2; 3-3 арматура условно не показана

ГИП	Пивторак		
Нач. ЛСО	Хрупало		
Н. контр.	Винклер		
Гл. конст.	Винклер		
Гл. спец.	Лисичкин		
Рук. гр.	Алехова		
ст. инж.	Черкасова		

Привязан

Инв. №

ТП 902-2-401.86 КЖ

Очистные сооружения для сточных вод от мойки автомобилей с безнапорными гидроциклонами Q = 10 л/с

Стадия	Лист	Листов
Р	14	

Участок монолитный Ум4

ГИПРОАВТОТРАНС г. Москва

21177-03 23

Копировал Максимова

Формат А2

Альбом III

Типовой проект

Схемы расположения панелей стен

по осям „А", „В"

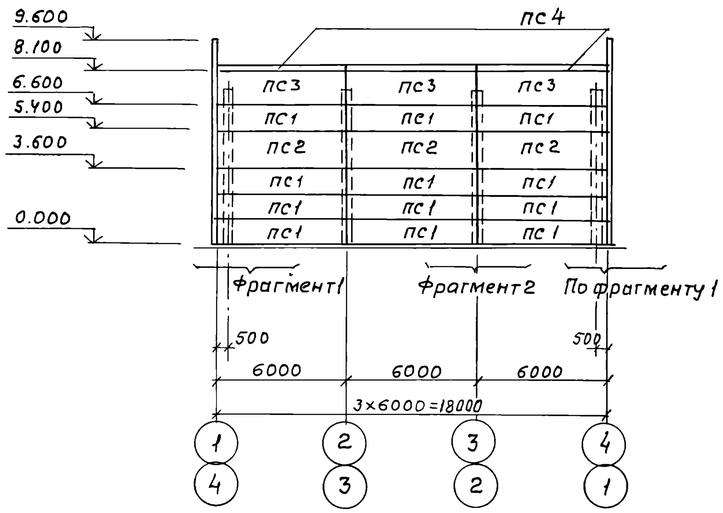

по оси „6"

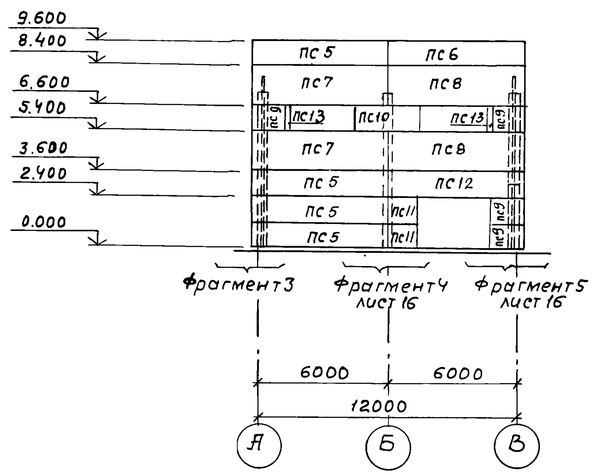

по оси „1"

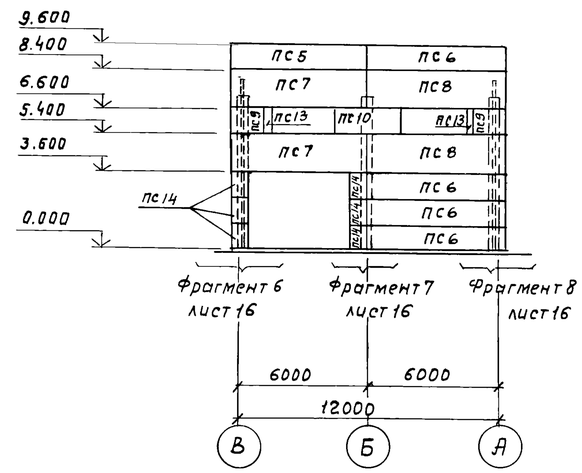

Фрагмент 1

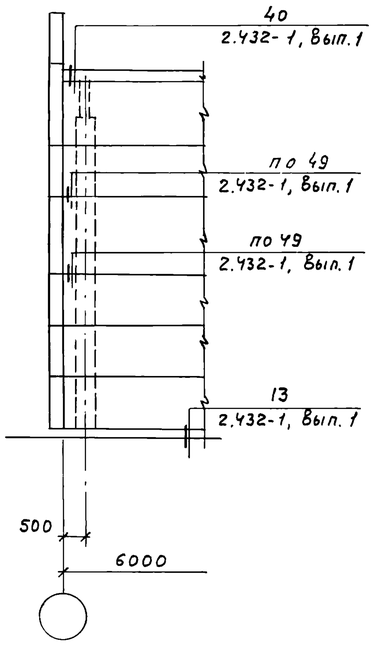

Фрагмент 2

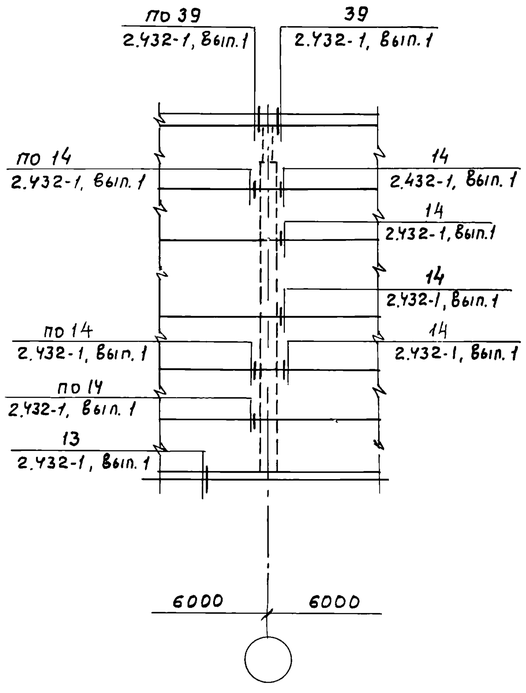

Фрагмент 3

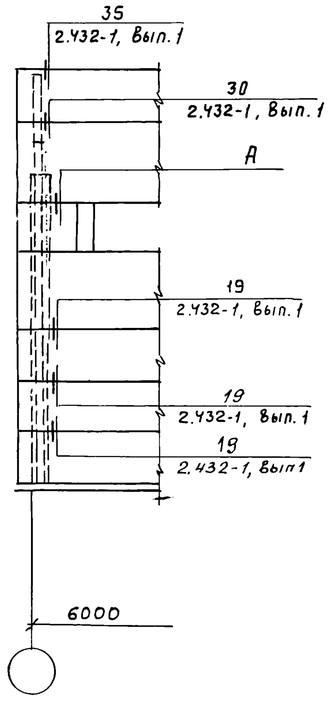

1—1

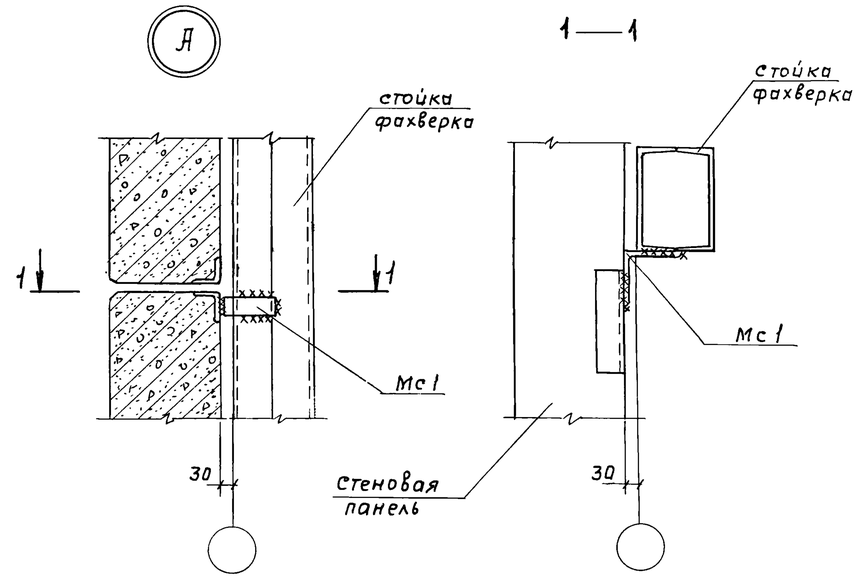

1. Данный лист смотри с листом 17

ГИП	Пивторак		ТП 902-2-401.86			КЖ	
Нач. АСО	Хрупало						
Н.контр.	Винклер						
Гл. конс.	Винклер						
Гл.спец.	Лисичкин		Очистные сооружения для сточных вод от мойки автомобилей с безнапорными гидроциклонами Q=10 л/с	Стадия	Лист	Листов	
Гл.арх.	Шаломеев			Р	15		
Рук. гр.	Алехова						
Ст. инж.	Черкасова		Схемы расположения панелей стен по осям „А", „В", „6", „1" фрагменты 1÷3	ГИПРОАВТОТРАНС г. Москва			
Инж.	Сафонова						

Привязан

Инв. №

21177-03 24

Копировал Максимова

Формат А2

Альбом III

Типовой проект

Схемы расположения панелей стен по осям „А", „В", „Б", „1"

Фрагмент 4

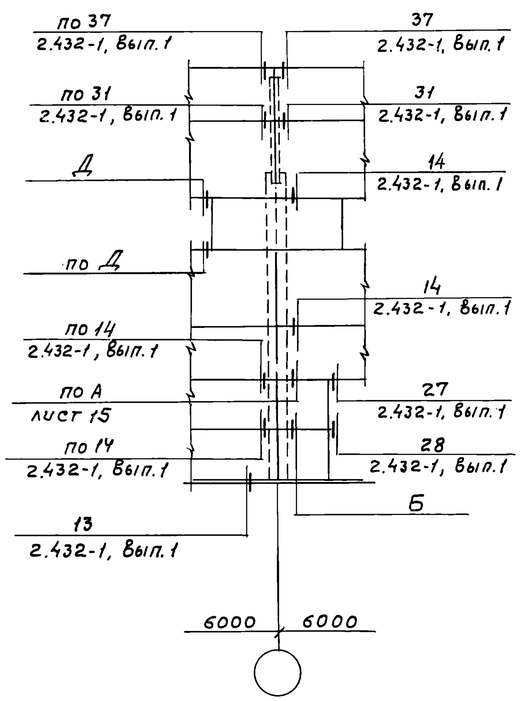

Фрагмент 5

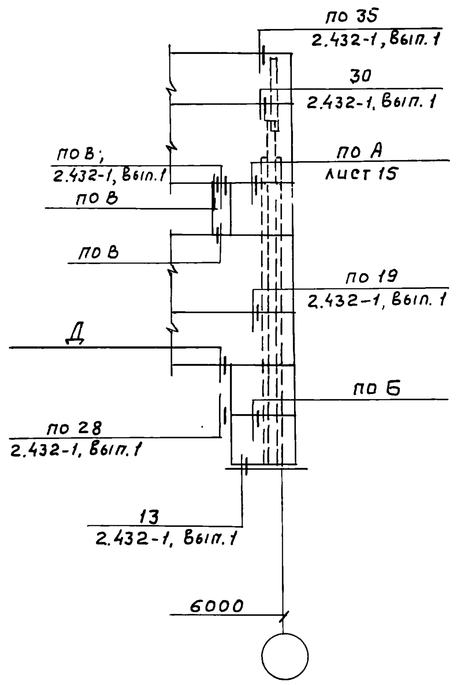

Фрагмент 6

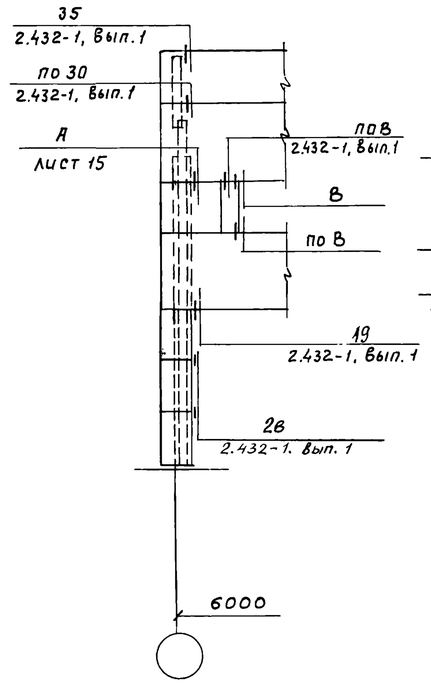

Фрагмент 7

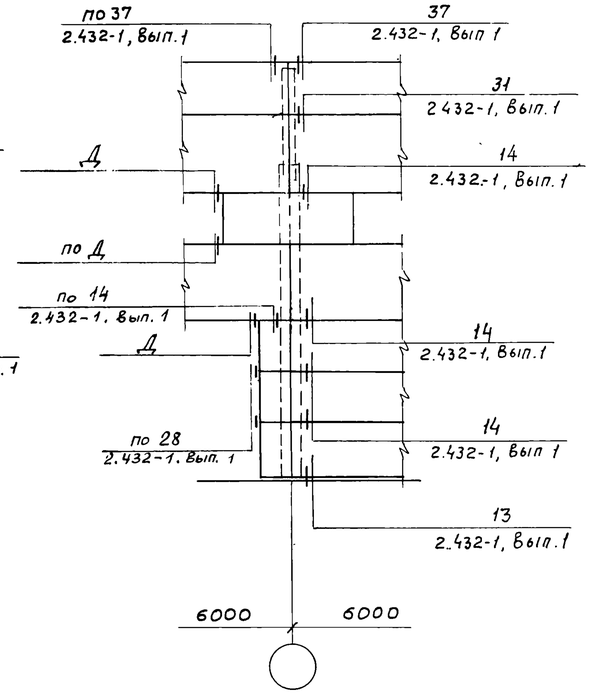

Фрагмент 8

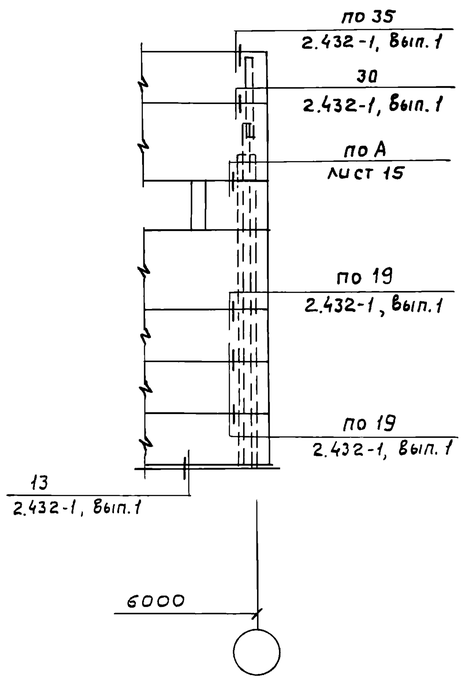

Б

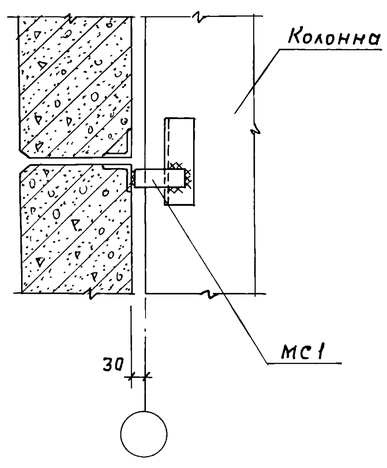

В

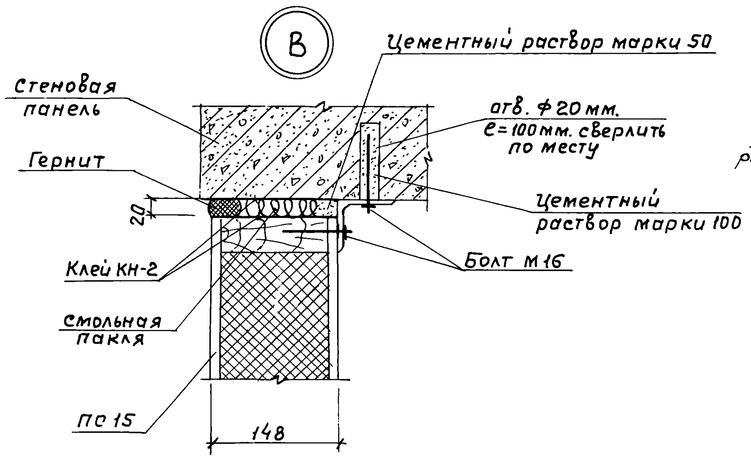

Д

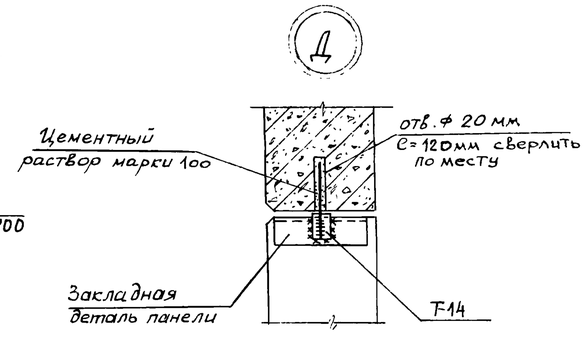

1 Данный лист смотри с листами 15, 17

ГИП	Пивторак		ТП 902-2-401.86		КЖ	
Нач.АСО	Хрупало					
Н. контр.	Винклер					
Гл.конст.	Винклер		Очистные сооружения для сточных вод от мойки автомобилей с безнапорными гидроциклонами Q = 10 л/с	Стадия	Лист	Листов
Гл.спец.	Лисичкин			Р	16	
Рук. гр.	Алехова		Схемы расположения панелей стен по осям „А", „В", „Б", „1" Фрагменты 4÷8	ГИПРОАВТОТРАНС г. Москва		
Ст. инж.	Черкасова					

Привязан

Инв. №

21177-03 25 Копировал Максимова Формат А2

Альбом III

Типовой проект

Начало

Марка поз.	Обозначение	Наименование	Кол.	Масса ед., кг	Примечание
		Панели стен			
		t° = -20°C			
ПС1	1.432-14/80, Вып. 1	ПС 600.12. 20-П-1	24	1800	
ПС2	1.432-14/80, Вып. 1	ПС 600. 18. 20-П-1	6	2700	
ПС3	1.432-14/80, Вып. 1	ПС 600. 15. 20-П-1	6	2300	
ПС4	1.432-14/80, Вып. 1	ПК 6. 65-П	6	1200	
ПС5	1.432-14/80, Вып 1	ПС 625. 12. 20-П-11	5	1900	
ПС6	1.432-14/80, Вып. 1	ПС 625, 12. 20-П-12	5	1900	
ПС7	1.432-14/80, Вып. 1	ПС 625. 18. 20-П-21	4	2900	
ПС8	1.432-14/80, Вып. 1	ПС 625. 18. 20-П-22	4	2900	
ПС9	1.432-14/80, Вып. 1	ПС 145 12. 20-П	6	400	
ПС10	1.432-14/80, Вып 1	ПС 295. 12. 20-П	2	900	
ПС11	1.432-14/80, Вып. 1	ПС 115. 12. 20-П	2	300	
ПС12	1.432-14/80, Вып. 1	ПС 625 12. 20-П-22	1	1900	
ПС13	ТП -КНИ. 250 СБ	ПС 13	4	—	
ПС14	1.432-14/80, Вып. 1	ПС 70. 12. 20-П	6	200	
		t° = -30°C			
ПС1	1.432-14/80, Вып. 1	ПС 600. 12. 25-П-1	24	2200	
ПС2	1.432-14/80, Вып. 1	ПС 600. 18 25-П-1	6	3300	
ПС3	1.432-14/80, Вып. 1	ПС 600. 15. 25-П-4	6	2700	
ПС4	1.432-14/80, Вып. 1	ПК 6. 70-П	6	1300	
ПС5	1.432-14/80, Вып. 1	ПС 630. 12. 25-П-11	5	2200	
ПС6	1.432-14/80, Вып. 1	ПС 630. 12. 25-П-12	5	2200	
ПС7	1.432-14/80, Вып. 1	ПС 630-18. 25-П-21	4	3500	
ПС8	1.432-14/80, Вып. 1	ПС 630. 18. 25-П-22	4	3500	
ПС9	1.432-14/80, Вып. 1	ПС 145. 12. 25-П	6	500	
ПС10	1.432-14/80, Вып. 1	ПС 295. 12. 25-П	2	1000	
ПС11	1.432-14/80, Вып. 1	ПС 115. 12. 25-П	2	400	
ПС12	1.432-14/80, Вып. 1	ПС 630. 12. 25-П-22	1	2200	
ПС13	ТП -КНИ. 250СБ	ПС 13	4	—	
ПС14	1.432-14/80. Вып. 1	ПС 70. 12. 25-П	6	300	

Окончание

Марка поз.	Обозначение	Наименование	Кол.	Масса ед., кг	Примечание
		t° = -40°C			
ПС1	1.432-14/80, Вып. 1	ПС 600. 12. 13-П-1	24	2600	
ПС2	1.432-14/80, Вып. 1	ПС 600. 18. 30-П-1	6	3900	
ПС3	1.432-14/80, Вып. 1	ПС 600. 15. 30-П-4	6	3300	
ПС4	1.432-14/80, Вып. 1	ПК 6.75-П	6	1400	
ПС5	1.432-14/80, Вып. 1	ПС 650. 12. 30-П-11	5	2800	
ПС6	1.432-14/80, Вып. 1	ПС 650-12. 30-П-12	5	2800	
ПС7	1.432-14/80, Вып. 1	ПС 650. 18. 30-П-21	4	4300	
ПС8	1.432-14/80, Вып. 1	ПС 650. 18. 30-П-22	4	4300	
ПС9	1.432-14/80, Вып. 1	ПС 145. 12. 30-П	6	600	
ПС10	1.432-14/80, Вып. 1	ПС 295. 12. 30-П	2	1300	
ПС11	1.432-14/80, Вып. 1	ПС 115. 12. 30-П	2	500	
ПС12	1.432-14/80, Вып. 1	ПС 650. 12. 30-П-22	1	2800	
ПС13	ТП -КНИ. 250СБ	ПС 13	4	—	
ПС14	1.432-14/80, Вып. 1	ПС 70. 12. 30-П	6	300	
		Изделия соединительные			
Т-1	1.439-2	Т-1	41	0.5	
Т-4	1.439-2	Т-4	4	1.0	
Т-5	1.439-2	Т-5	38	0.6	
Т-8	1.439-2	Т-8	20	0.5	
Т-18	1.439-2	Т-18	8	1.3	
Т-19	1.439-2	Т-19	4	0.4	
Т-20	1.439-2	Т-20	4	0.7	
Т-14	1.439-2	Т-14	8	0.4	
Т-22	1.439-2	Т-22	18	0.6	
Т-25	1.439-2	Т-25	2	1.4	
Т-27	1.439-2	Т-27	20	0.4	
Т-30	1.439-2	Т-30	8	0.1	
МС1	Без чертежа	L 125×8 ГОСТ 8509-72*			
		ℓ=50	6	0.8	

1. Данный лист смотреть совместно с листом 15, 16.

Привязан

Инв. №

ГИП	Пивторак	
Нач. АСО	Хрулало	
Н. контр.	Винклер	
Гл. конс.	Винклер	
Гл. спец.	Лисичкин	
Рук. гр.	Алехова	
Ст. инж.	Черкасова	
Инж.	Сафонова	

ТП 902-2-401.86 КЖ

Очистные сооружения для сточных вод от мойки автомобилей с безнапорными гидроциклонами Q=10 л/с

Стадия	Лист	Листов
Р	17	

Спецификация к схемам расположения панелей стен.

ГИПРОАВТОТРАНС г. МОСКВА

Копировал Коноваленко 21177-03 26 Формат А2

Альбом III

Типовой проект

Схема расположения перегородок на отм. 0.000

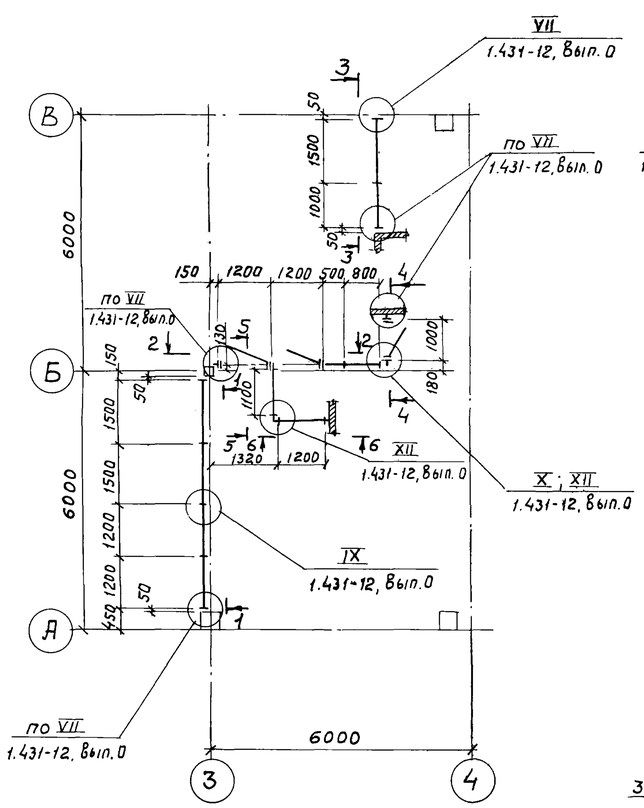

1 — 1

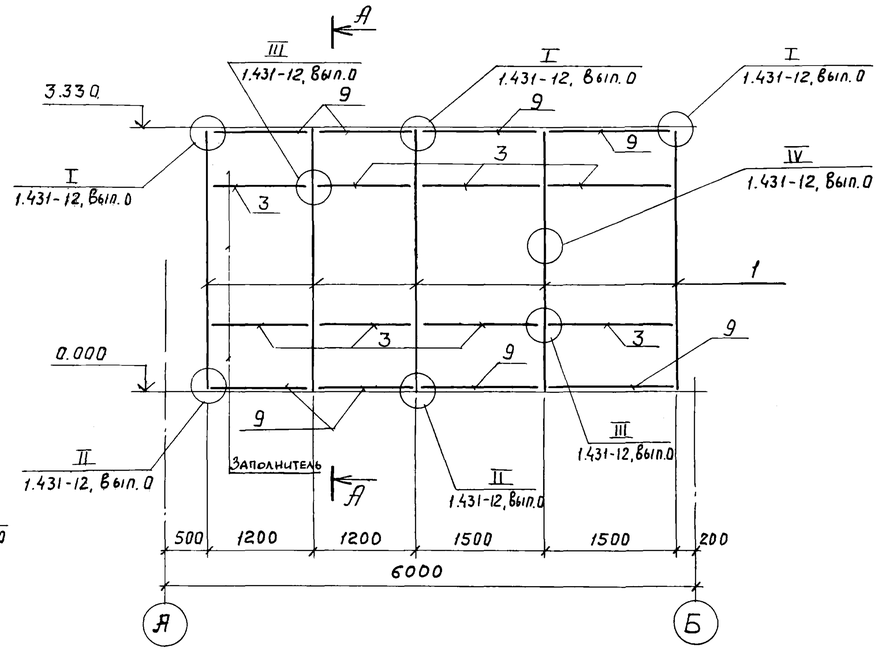

2 — 2

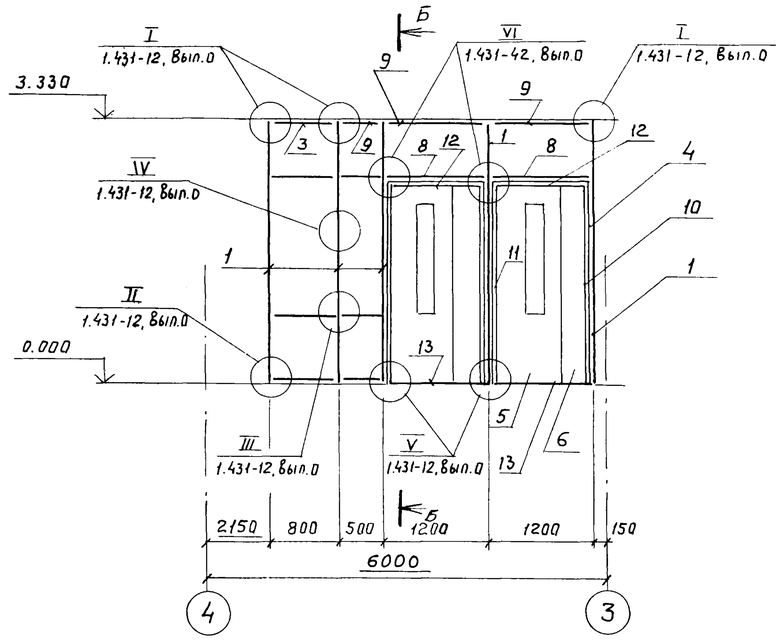

Я — Я

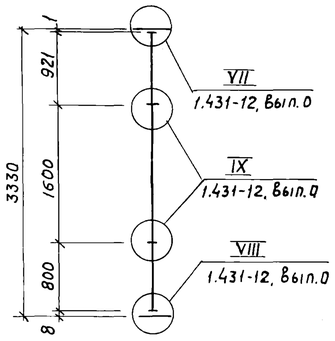

3 — 3

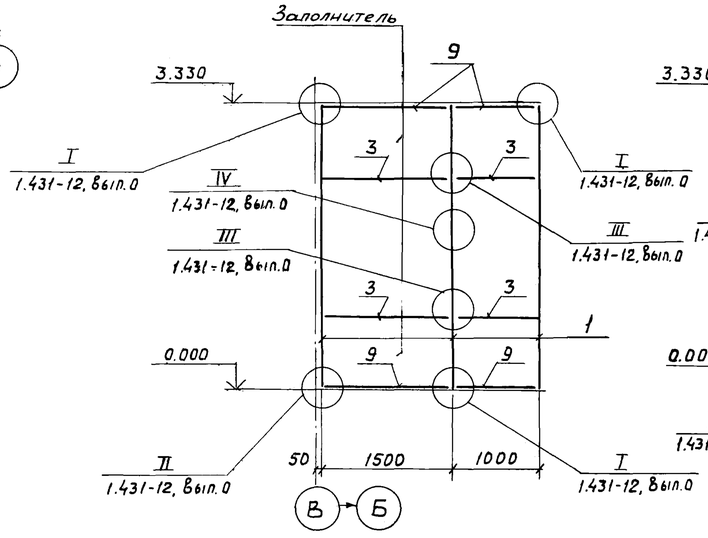

4 — 4

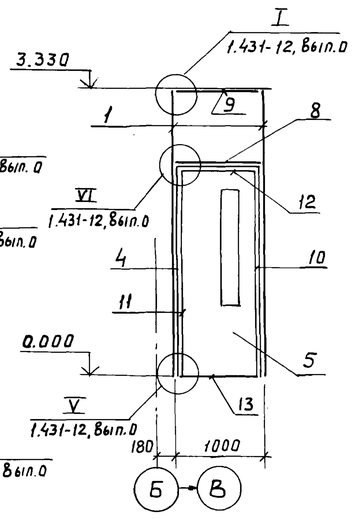

5 — 5

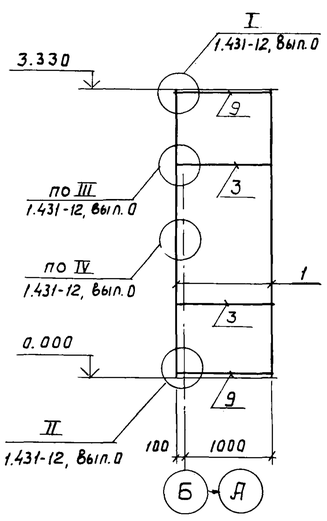

6 — 6

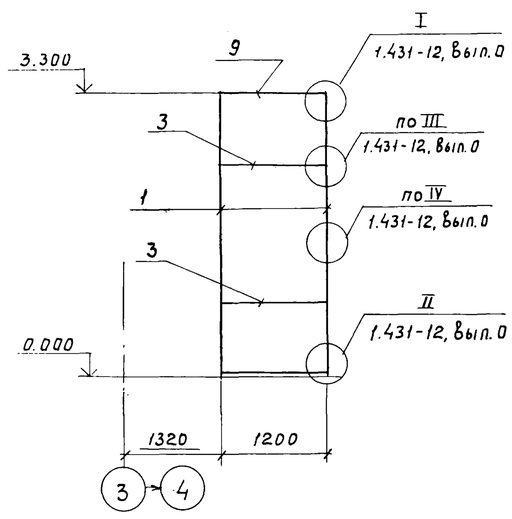

Б — Б

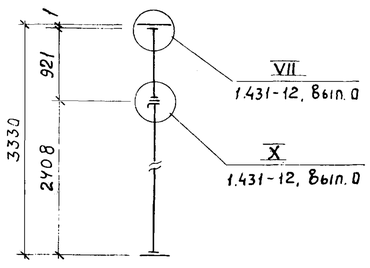

1. Данный лист смотреть совместно с листами 19, 20.

ГИП	Пивторак		ТП 902-2-401.86 КЖ
Нач. АСО	Хрупало		
Н. контр.	Винклер		
Гл. конст.	Винклер		
Гл. спец.	Лисичкин		Очистные сооружения для сточных вод от мойки автомобилей с безнапорными гидроциклонами Q = 10 л/с — Стадия: Р; Лист: 18; Листов:
Гл. арх.	Шаломеев		
Рук. гр.	Алехова		
Ст. инж.	Черкасова		Схема расположения перегородок на отм. 0.000 — ГИПРОАВТОТРАНС г. Москва

Привязан

Инв. N

21177-03 27

Копировал Максимова

Формат А2

Ал 690т III

Схема расположения перегородок на отм. 3.600

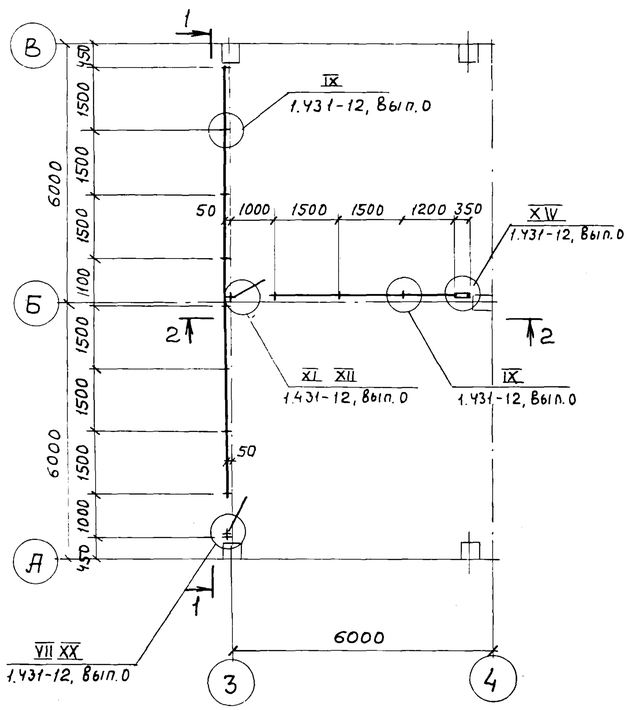

1 — 1

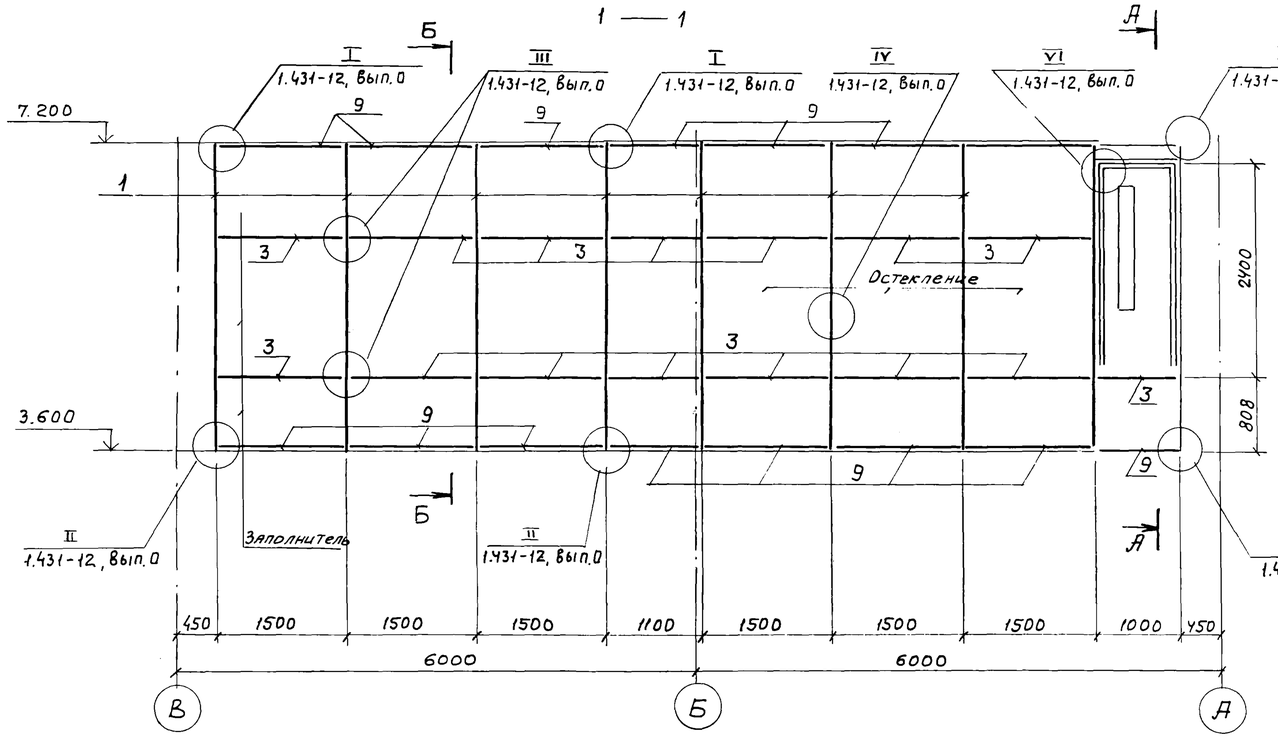

А — А

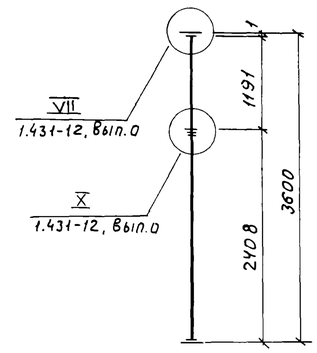

2 — 2

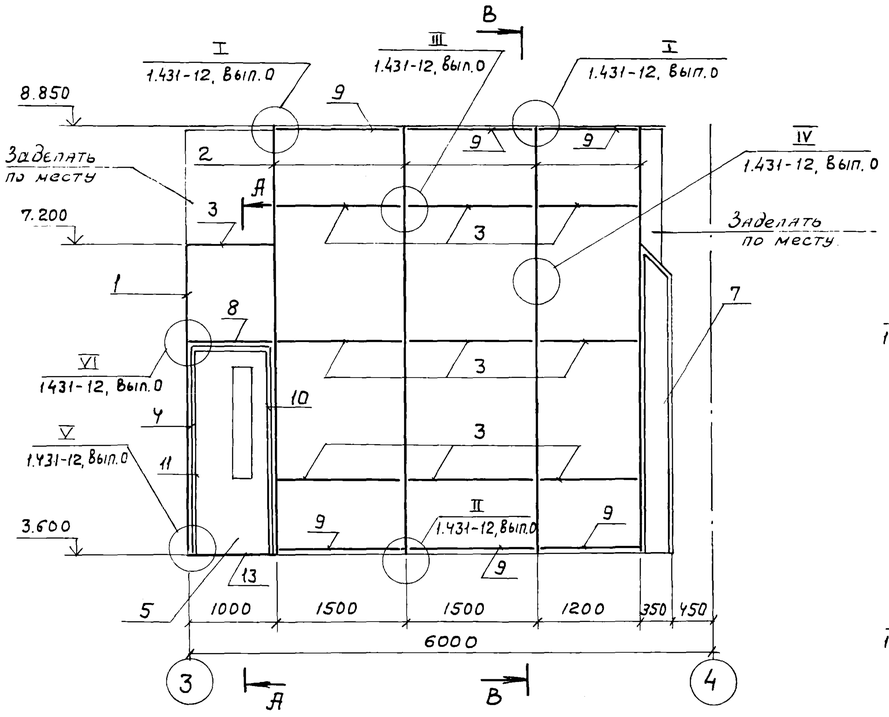

В — В

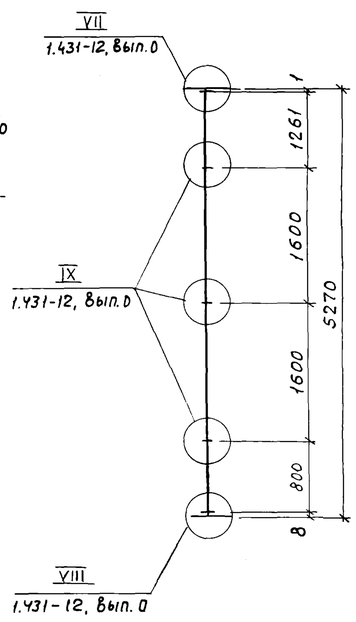

Б — Б

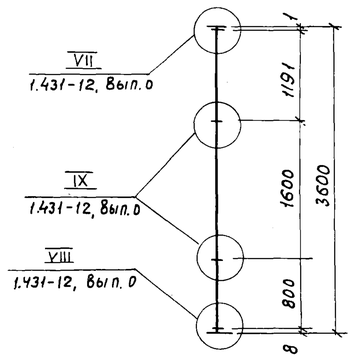

1. Данный лист смотреть совместно с листом 20
2. В качестве заполнителя приняты плоские асбестоцементные листы, толщиной 6мм. Асбестоцементные листы вырезаются по размеру ячеек.

ГИП	Пивторак		ТП 902-2-401.86 КЖ
Нач. АСО	Хрупало		
Н. контр.	Винклер		
Гл. конст.	Винклер		
Гл. спец.	Лисичкин		Очистные сооружения для сточных вод от мойки автомобилей с безнапорными гидроциклонами Q=10 л/с
Гл. арх.	Шаломеев		Стадия: Р; Лист: 19; Листов:
Рук. гр.	Алехова		Схема расположения перегородок на отм. 3.600
Ст. инж.	Черкасова		ГИПРОАВТОТРАНС г. Москва

Привязан

Инв. №

21177-03 28 Копировал Максимова Формат А2

Альбом III

Спецификация к схемам расположения перегородок на отм. 0.000, 3.600

Марка, поз.	Обозначение	Наименование	Кол.	Масса ед. кг	Примечание
		Схема расположения перегородок на отм. 0.000			
1	1.431-12.010-03	Стойка	19	8.5	
3	1.431-12.030	Импост	2	1.57	
	-02	Импост	2	2.34	
	-04	Импост	4	2.87	
	-06	Импост	6	3.41	
	-07	Импост	6	4.2	
4	1.431-12.040	Стойка дверная	6	6.53	
5	1.431-12.050-01	Полотно дверное левое	3		
6	1.431-12.060-02	Полотно дверное	2		
8	1.431-12.001	Перемычка	1	2.57	
	-01	Перемычка	2	3.12	
9	1.431-12.002	Обвязка	2	1.27	
	-02	Обвязка	2	2.04	
	-04	Обвязка	5	2.57	
	-06	Обвязка	8	3.11	
	-07	Обвязка	6	3.9	
10	1.431-12.003	Наличник правый	3	3.21	
11	-01	Наличник левый	3	3.21	
12	1.431-12.004	Наличник верхний	1	1.23	
	-0.1	Наличник верхний	2	1.41	
13	1.431-12.005	Порог	1	1.49	
	-0.1	Порог	2	1.75	
		Схема расположения перегородок на отм. 3.600			
1	1.431-12.010-04	Стойка	10	9.8	
2	1.431-12.020	Стойка	4	24.35	
3	1.431-12.030-04	Импост	1	2.87	
	-05	Импост	2	3.14	
	-06	Импост	3	3.41	
	-07	Импост	18	4.2	
4	1.431-12.040	Стойка дверная	4		
5	1.431-12.050	Полотно дверное правое	1		
6	-01	Полотно дверное левое	1		
7	1.431-12.080-01	Щит	1		
8	1.431-12.001	Перемычка	2	2.57	
9	1.431-12.002-04	Обвязка	2	2.57	
	-05	Обвязка	2	2.84	
	-06	Обвязка	2	3.11	
	-07	Обвязка	16	3.9	
10	1.431-12.003	Наличник правый	2	3.21	
11	-01	Наличник левый	2	3.21	
12	1.431-12.004	Наличник верхний	2	1.23	
13	1.431-12.005	Порог	2	1.49	

Спецификация на узлы к схемам расположения перегородок на отм. 0.000

Формат	Зона	Позиция	Обозначение	Наименование	Кол.	Примечание
				Узлы к схеме расположения перегородок на отм. 0.000		
				Детали		
		14	1.431-12.006-11	Прижимная планка	62	
		15	1.431-12.007	Пластина	38	
		16	1.431-12.008	Пластина	19	
		17	1.431-12.009	Гайка	600	
		18	1.431-12.011	Пластина	38	
		19	1.431-12.012	Планка	38	
		20	1.431-12.013	Шпилька	82	
		21	1.431-12.014	Гайка	38	
		22	1.431-12.015	Шайба	95	
		23	1.431-12.016	Прокладка	90	
Б.4		24	ГОСТ 968-68*	Рейка буковая 10×20		35 п.м
		25	ГОСТ 968-68*	Рейка буковая 10×60		140 п.м
		26	ГОСТ 968-68*	Брусок 30×60		108 п.м
				Стандартные изделия		
		27	ГОСТ 7798-70*	Болт М10×20.58.099	12	
		28	ГОСТ 7798-70*	Болт М10×35.58.099	158	
		29	ГОСТ 7798-70*	Болт М10×65.58.099	6	
		30	ГОСТ 17474-80*	Винт М4×20.58.096	45	
		31	ГОСТ 17474-80*	Винт М4×35.58.096	525	
		32	ГОСТ 15521-70*	Гайка М10.5.099	56	
		33	ГОСТ 10450-78*	Шайба 18×1.6.01.999	131	
		34	ГОСТ 1145-80*	Шуруп 3×30	156	
		35	ГОСТ 1145-80*	Шуруп 5×50	60	
				Материалы		
		36	ТУ № 38-5-1206-68	Пластина губчатая техническая		
				с двумя пленками S=3		1,4 м²
		37	Каталог „Профили резиновые"	Профиль резиновый		
			ЦНИИТЭНЕФТЕХИМ 1969г	П-образный 2×2×12		32 п.м
		38	Каталог „Профили резиновые"	Профиль резиновый		
			ЦНИИТЭНЕФТЕХИМ 1969г	П-образный 6×2×14		22 п.м
				Асбестоцементные плиты		40,5 м²

Спецификация на узлы к схемам расположения перегородок на отм. 3.600

Формат	Зона	Позиция	Обозначение	Наименование	Кол	Примечание
				Узлы к схеме расположения перегородок на отм 3.600		
				Детали		
		14	1.431.-12.006-04	Прижимная планка	62	
		15	1.431-12.007	Пластина	28	
		16	1.431-12.008	Пластина-пружина	14	
		17	1.431-12.009	Разворотная гайка	599	
		18	1.431-12.011	Пластина	28	
		19	1.431-12.012	Планка	32	
		20	1.431-12.013	Шпилька	64	
		21	1.431-12.014	Гайка	35	
		22	1.431-12.015	Шайба	78	
		23	1.431-12.016	Прокладка	84	
Б.4		24	ГОСТ 968-68*	Рейка буковая 10×20		23 п.м
		25	ГОСТ 968-68*	Рейка буковая 10×60		80 п.м
		26	ГОСТ 968-68*	Брусок 30×60		45 п.м
				Стандартные изделия		
		27	ГОСТ 7798-70*	Болт М10×20.58.099	8	
		28	ГОСТ 7798-70*	Болт М10×35.58.099	128	
		29	ГОСТ 7798-70*	Болт М10×65.58.099	4	
		30	ГОСТ 17474-80*	Винт М4×20.58.096	50	
		31	ГОСТ 17474-80*	Винт М4×35.58.096	549	
		32	ГОСТ 15521-70*	Гайка М10.5.099	40	
		33	ГОСТ 10450-78*	Шайба 18×1.6.01.999	102	
		34	ГОСТ 1145-80*	Шуруп 3×30	184	
		35	ГОСТ 1145-80*	Шуруп 5×50	20	
				Материалы		
		36	ТУ № 38-5-1206-68	Пластина губчатая техническая		
				с двумя пленками S=3		1,35 м²
		37	Каталог „Профили резиновые"	Профиль резиновый		
			ЦНИИТЭНЕФТЕХИМ 1969г	П-образный 2×2×12		22 п.м.
		38	Каталог „Профили резиновые"	Профиль резиновый		
			ЦНИИТЭНЕФТЕХИМ 1969г	П-образный 6×2×14		10 п.м.
				Асбестоцементные плиты		44 м²

Привязан

Инв. №

ГИП	Пивторак	
Нач. АСО	Хрупало	
Н. контр	Винклер	
Гл. констр.	Винклер	
Гл. спец.	Лисичкин	
Рук. гр.	Алехова	
Ст. инж.	Черкасова	
Инж.	Сафонова	

ТП 902-2-401.86 КЖ

Очистные сооружения для стоков вод от мойки автомобилей с безнапорными гидроциклонами $q=10$ л/с

Стадия	Лист	Листов
Р	20	

Спецификация к схемам расположения перегородок на отм. 0.000; 3.600
Спецификация на узлы к схемам расположения перегородок на отм. 0.000; 3.600

ГИПРОАВТОТРАНС г. Москва

 Копировал Максимова Формат А2

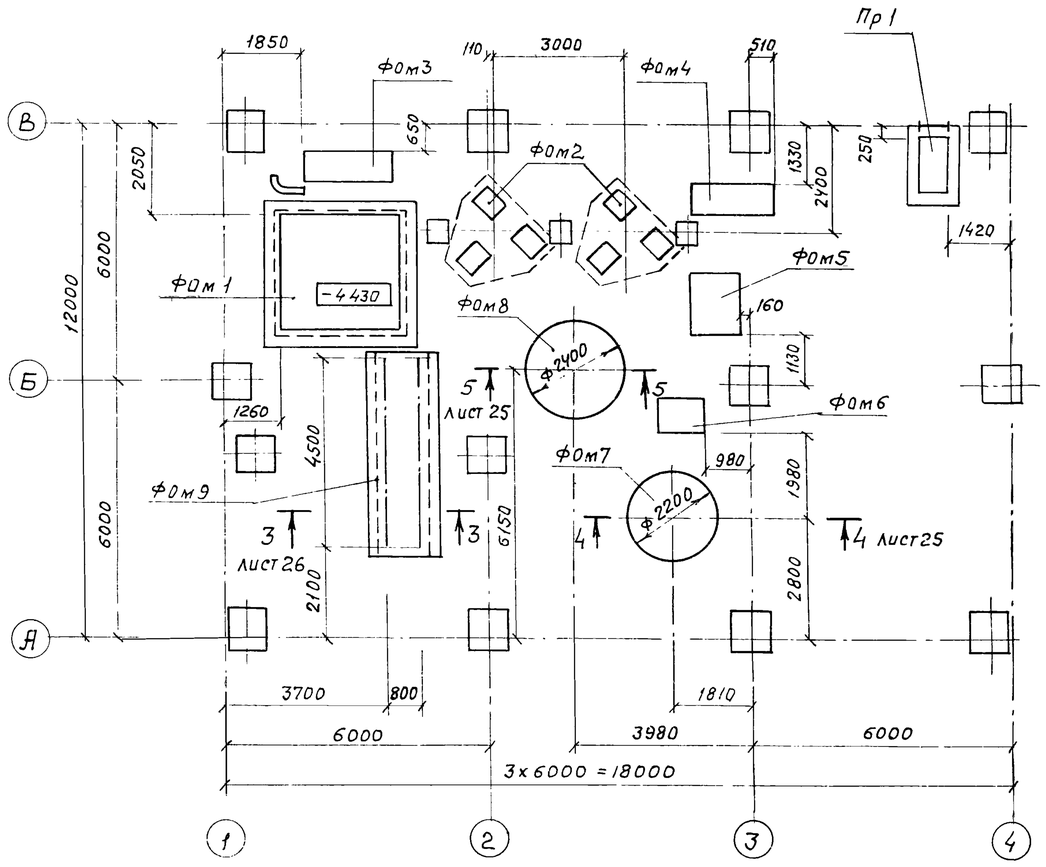

1. Настоящий лист смотреть совместно с листом 3
2. Основание под фундаменты под оборудование Фом2 ÷ Фом9 и приямок ПР1 утрамбовать щебнем
3. Поверхности приямка ПР1, соприкасающиеся с грунтом, обмазать горячим битумом за 2 раза
4. Обратную засыпку пазух фундаментов производить грунтом без включения строительного мусора и растительного грунта с послойным трамбованием до получения γ скелета грунта $\geq 1{,}6$ т/м^3
5. После монтажа стальные конструкции и открытые поверхности закладных деталей покрыть грунтом ГФ-0119 за 2 раза по ТУБ-10-1399-73 и окрасить эмалью ПФ-133 за 2 раза по ГОСТ 926-82

Спецификация к схеме расположения фундаментов под оборудование

Марка поз.	Обозначение	Наименование	Кол.	Масса ед. кг	Примечание
		Фундаменты под оборудование			
Фом 1	ТП листы 22÷24	Приемный резервуар	1	—	
Фом 2	лист 25	Фундамент под фильтр кварцевый	2	—	
Фом3	лист 25	Фундамент под газодувку 1Я21-80-2Я	1	—	
Фом4	лист 25	Фундамент под насос ЦНС 38-220	1	—	
Фом5	лист 26	Фундамент под насос К160/20	1	—	
Фом6	лист 26	Фундамент под насос К45/30а	1	—	
Фом7	лист 25	Фундамент под вертикальный Аппарат с плоским днищем для работы под налив из углеродистой стали — 201.88.24.Р.0	1	—	
Фом8	лист 25	Фундамент под вертикальный цельносварной аппарат с плоским днищем — 81.28.02 ВПП1-1-10-0	1	—	
Фом9	лист 26	Фундамент под рельсы	1	—	
ПР 1	лист 26	Приямок ОВ-Пр1	1	—	

ГИП	Пивторак		ТП 902-2-401.86 КЖ
Нач.ЛСО	Хрупало		
Н.контр.	Винклер		
Гл.конст.	Винклер		
Гл.спец.	Лисичкин		Очистные сооружения для сточных вод от мойки автомобилей с безнапорными гидроциклонами Q=10 л/с — Стадия: Р; Лист: 21; Листов:
Рук.гр.	Алехова		
Инж.	Сапрошина		Схема расположения фундаментов под оборудование — ГИПРОАВТОТРАНС г. Москва

Привязан

Инв.№

Фундамент под оборудование ФОм1

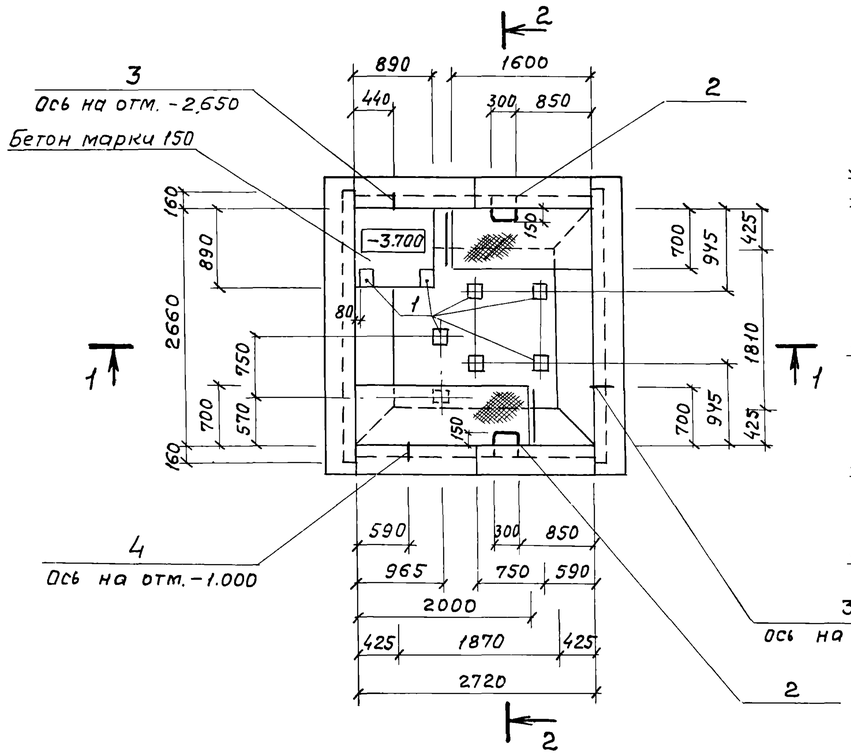

1 — 1

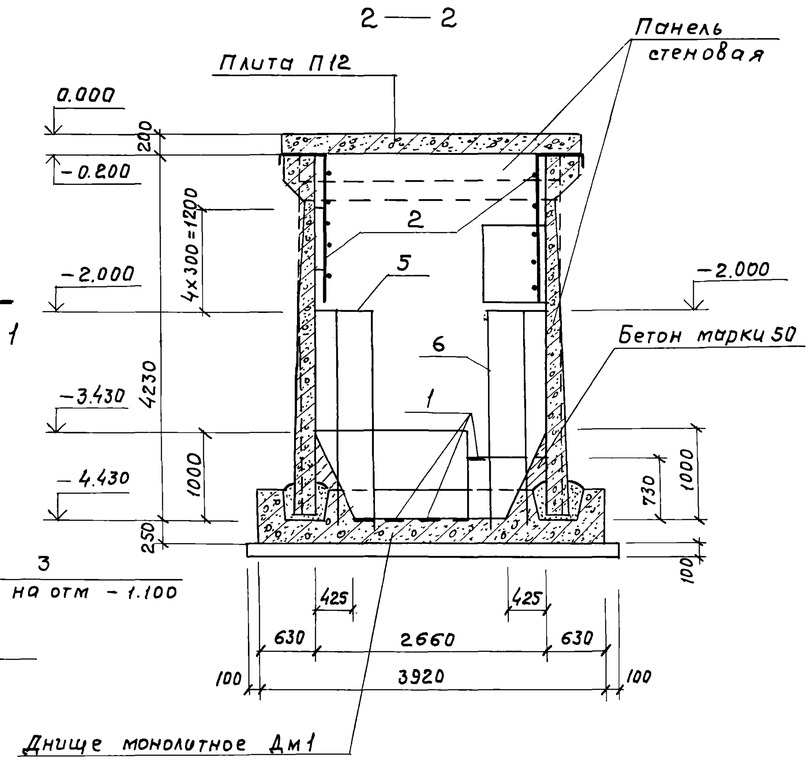

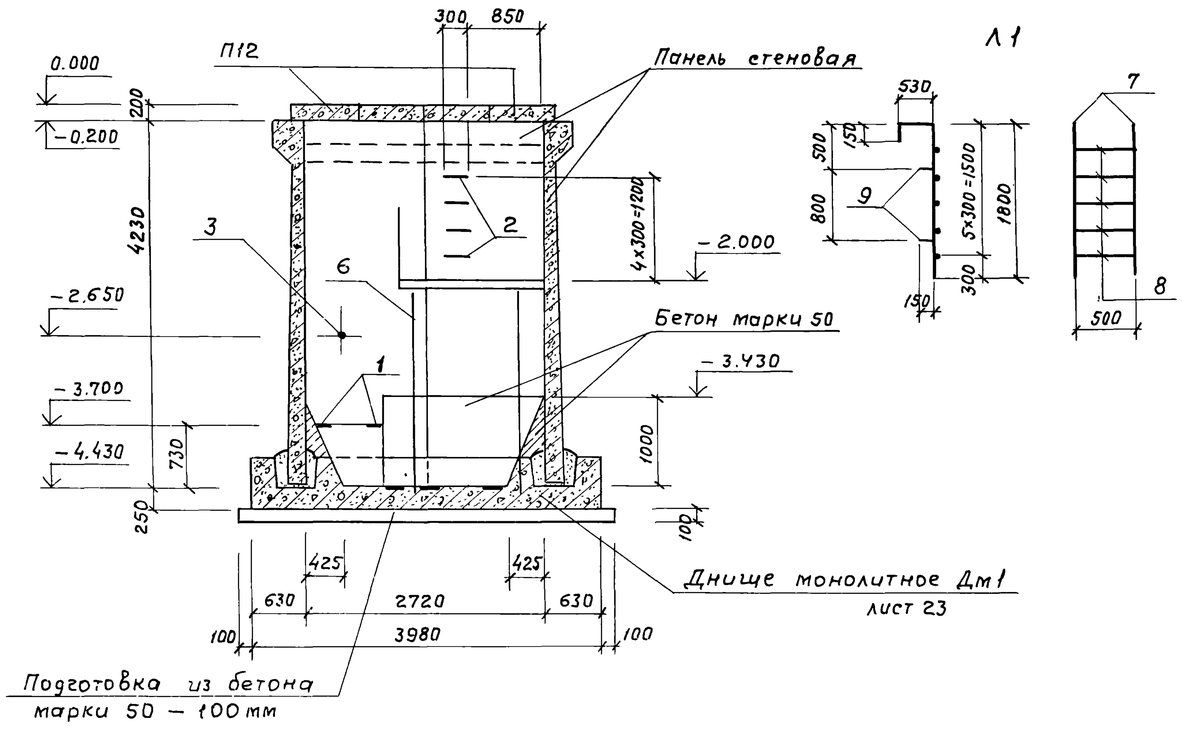

Спецификация фундамента под оборудование ФОм1

Формат	Зона	Поз.	Обозначение	Наименование	Кол.	Примечание
				Сборочные единицы		
				Изделия закладные		
Б.Ч		1	1.400-6/76 вып.1 лист 96	М6-1	8	2,1 кг
				Сальники		
Б.Ч		3	3.901-5	Ду 200 А 200	2	
Б.Ч		4	3.901-5	Ду 100 А 200	1	
А2		5	ТП листы КМ 4÷6	Площадка металлическая на отм -2,000	1	
А2		6	листы КМ 4÷6	Площадка металлическая на отм. -2.000	1	
А2		2	лист 22	Лестница Л1	2	
				Материалы		
				Бетон марки 150		0,5 м³
				Бетон марки 50		1.2 м³

Спецификация лестницы Л1

Формат	Зона	Поз.	Обозначение	Наименование	Кол	Примечание
				Детали		
				Ф20 АIII, ГОСТ 5781-82		
Б.Ч		7		ℓ = 2480	2	6,1 кг
Б.Ч		8		ℓ = 500	5	1.24 кг
Б.Ч		9		ℓ = 150	4	0.37 кг

Ведомость расхода стали на элемент, кг

Марка элемента	Изделия закладные															Общий расход
	Арматура класса							Прокат марки							Всего	
	АIII							Вст. 3 кп 2								
	ГОСТ 5781-82				ГОСТ 2590-71*			ГОСТ 19903-74*				ГОСТ 8732-78*				
	ф10	ф20		Итого	ф6	ф10	Итого	δ=8	δ=6	δ=10	Итого	Труба 299×8	Труба 168×6	Итого		
ФОм1	3,2	39,8		43,0	0,5	3,2	3,7	11,2	2,4	25,2	38,8	23,0	4,8	27,8	113,3	113,3

1. Данный лист смотреть совместно с листами 23; 24
2. Стойки металлических площадок на отм. -2.000 устанавливать во время бетонирования днища Дм1

ГИП	Пивторак	
Нач. ЛСО	Хрупало	
Н. контр	Винклер	
Гл. конст.	Винклер	
Гл. спец.	Лисичкин	
Рук. гр.	Алехова	
Инж.	Сапрошина	

Привязан

Инв. №

ТП 902-2-401.86 КЖ

Очистные сооружения для сточных вод от мойки автомобилей с безнапорными гидроциклонами Q=10 л/с.

Стадия	Лист	Листов
Р	22	

Фундамент под оборудование ФОм1
План. Разрезы 1-1; 2-2

ГИПРОАВТОТРАНС г. Москва

21177-03 31 Копировал Максимова Формат А2

Альбом III

Типовой проект

Фундамент под оборудование ФОм1

Днище монолитное Дм1

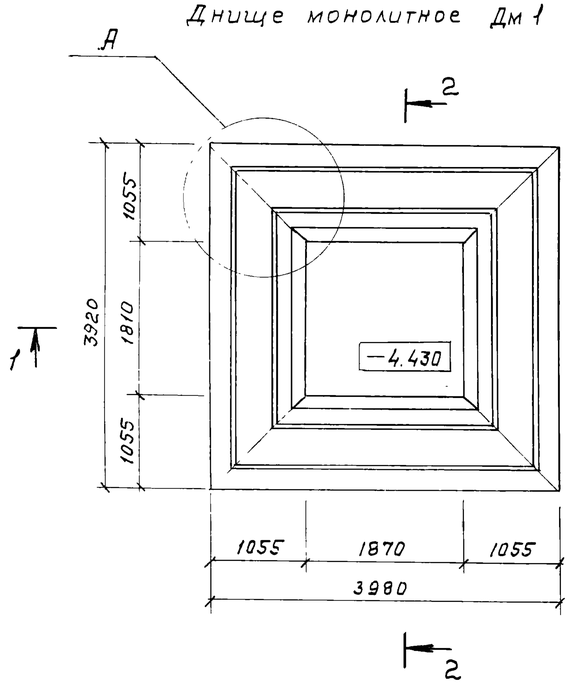

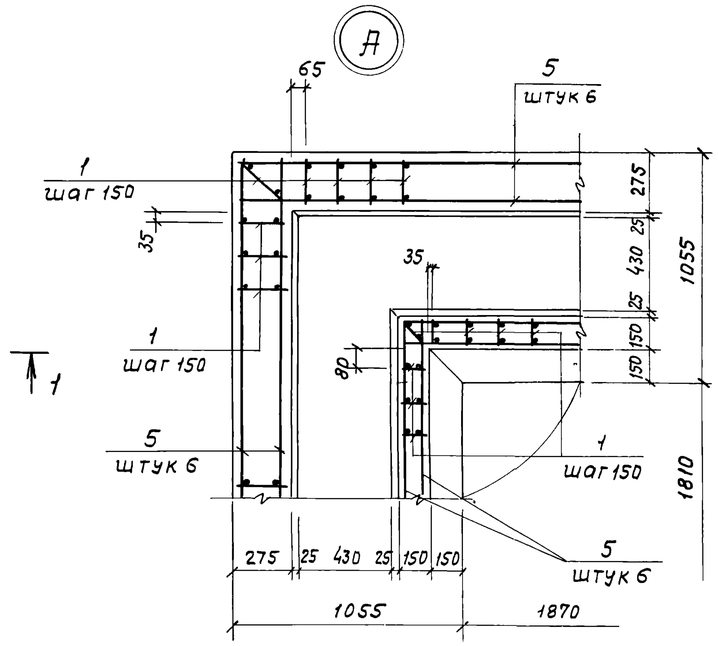

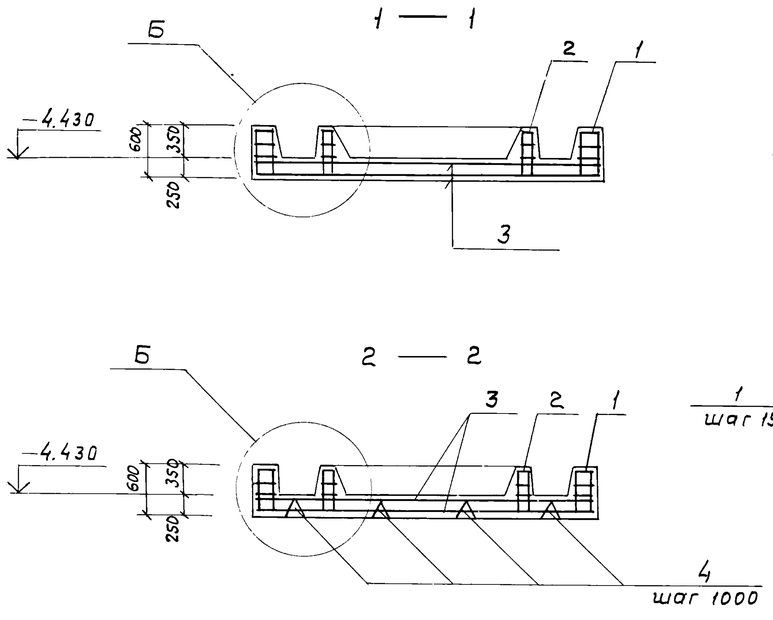

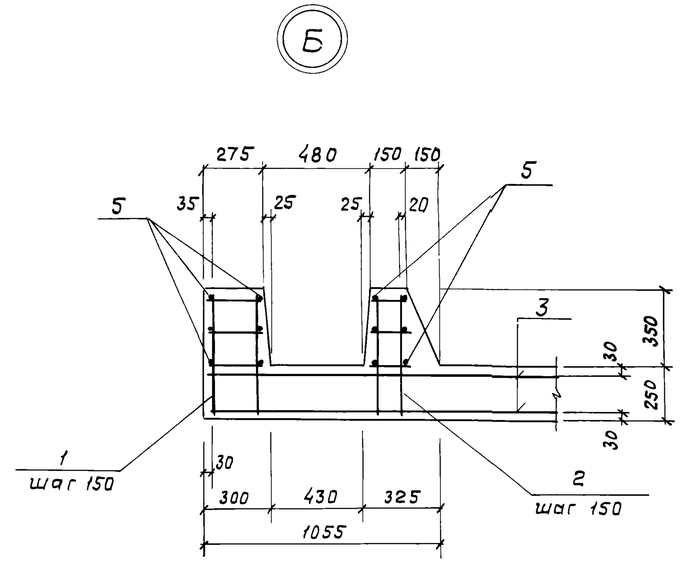

Спецификация днища монолитного Дм1

Формат	Зона	Поз.	Обозначение	Наименование	Кол.	Примечание
				Сборочные единицы		
				Каркасы плоские		
А3		1	ТП КЖИ-350 СБ	Кр1	96	
А3		2	-360 СБ	Кр2	70	
				Сетки арматурные		
А3		3	-370 СБ	С1	2	
А3		4	-380 СБ	С2	8	
				Детали		
				ФбАI ГОСТ 5781-82		
Б4		5		е = 155 пм		34.5 кг
				Материалы		
				Бетон марки 150		7.2 м³

Ведомость расхода стали на элемент, кг

Марка элемента	Изделия арматурные								Общий расход
	Арматура класса							Всего	
	А III				А I				
	ГОСТ 5781-82				ГОСТ 5781-82				
	ф16	ф12		Итого	ф6		Итого		
Дм1	300.0	278.0		578.0	74.0		74.0	652.0	652.0

ГИП	Пивторак	
Нач. АСО	Хрупало	
Н. контр.	Винклер	
Гл. конст.	Винклер	
Гл. спец.	Лисичкин	
Рук. гр.	Алехова	
Инж.	Сапрошина	

Привязан

Инв. N

ТП 902-2-401.86 КЖ

Очистные сооружения для сточных вод от мойки автомобилей с безнапорными гидроциклонами Q = 10 л/с

Стадия	Лист	Листов
Р	23	

Фундамент под оборудование ФОм1. Днище монолитное Дм1

ГИПРОАВТОТРАНС г. Москва

Копировал Максимова

Формат А2

Альбом III

Типовой проект

Схема расположения панелей стен (схема 1)

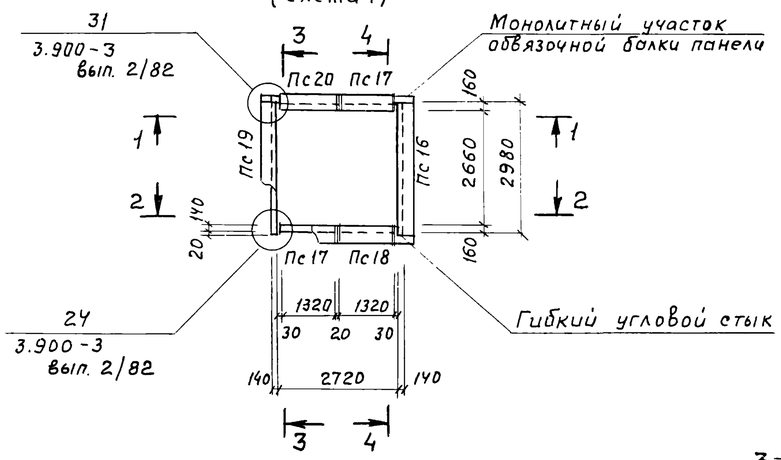

Схема расположения плит перекрытия (схема 2)

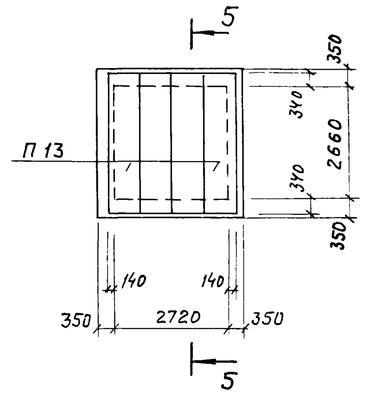

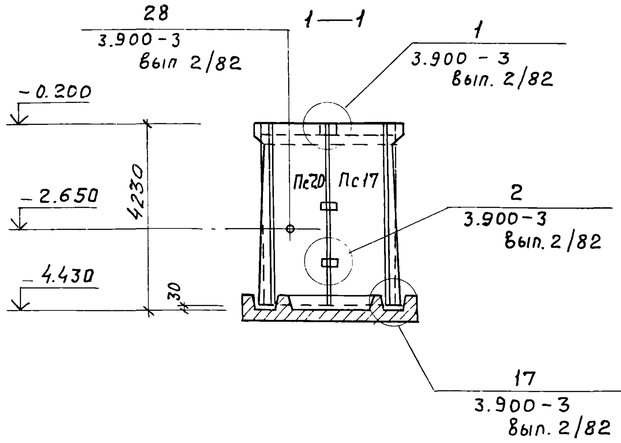

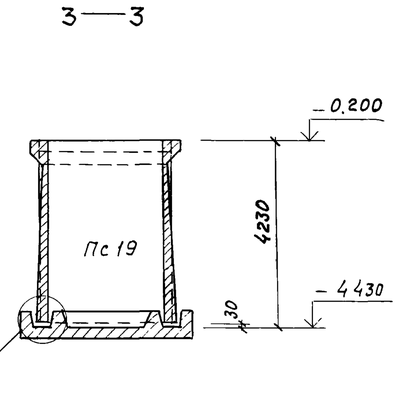

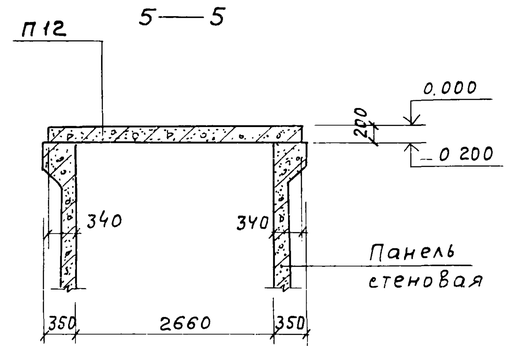

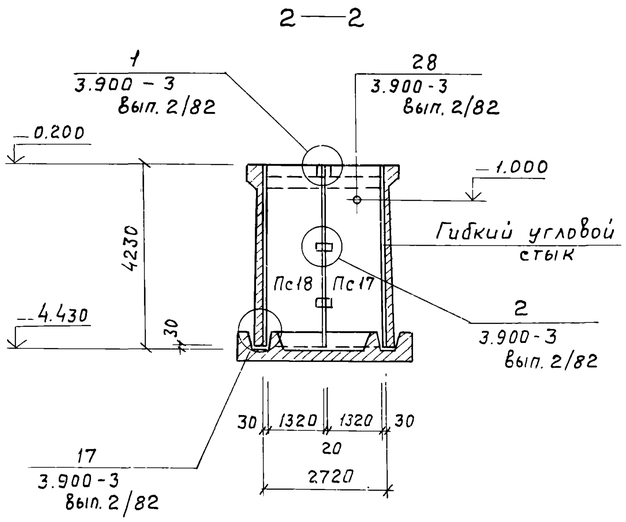

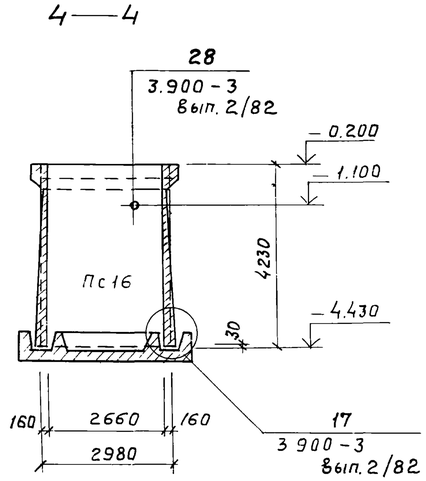

Спецификация к схемам расположения панелей стен и плит перекрытия

Марка поз.	Обозначение	Наименование	Кол	Масса ед., кг	Примечание
		Схема 1			
		Панели			
ПС16	3.900-3, вып. 4/82	Пс 1-42-Б2	1	6300	
ПС17	3.900-3, вып 1/82	Пс $1А^{а}$-42-Б2	2	2800	
Пс18	3.900-3, вып. 1/82	Пс $1А^{б}$-42-Б2	1	2800	
Пс19	ТП КЖИ-220СБ	Пс 1-42-Б2-1	1	6305	
Пс20	-230СБ	Пс $1А^{б}$-42-Б2-1	1	2810	
		Изделия соединительные			
	3.900-3, вып. 2/82 узел 1	ф14 AIII ГОСТ 5781-82			
		ℓ = 300	8	0.36	
	— узел 2	ф12 AIII ГОСТ 5781-82			
		ℓ = 250	24	0.25	
	— узел 31	ф14 AIII ГОСТ 5781-82			
		ℓ = 1280	12	1.55	
		ℓ = 840	24	1.02	
		ℓ = 1400	12	1.7	
	— узел 31	ф6 AI ГОСТ 5781-82			
		ℓ = 1200	4	0.28	
		ℓ = 1000	4	0.22	
		ℓ = 500	24	0.11	
		Схема 2			
П13	3.006-2 вып. 2-2	П 26д-5	4	1250	

Ведомость расхода стали на элемент, кг

Марка элемента	Изделия соединительные								Общий расход
	Арматура класса							Всего	
	AIII				AI				
	ГОСТ 5781-82				ГОСТ 5781-82				
	ф14	ф12		Итого	ф6		Итого		
Схема 1	66.5	6.0		72.5	4.7		4.7	77.2	77.2

ГИП	Пивторакс		
Нач АСО	Хрупало		
Н. контр	Винклер		
Гл конст	Винклер		
Гл спец.	Лисичкин		
Рук. гр	Алехова		
Инж.	Сапрошина		

Привязан

Инв. №

ТП 902-2-401.86 КЖ

Очистные сооружения для сточных вод от мойки автомобилей с безнапорными гидроциклонами Q=10 л/с.

Фундамент под оборудование Фом 1 Схемы расположения панелей стен и плит перекрытия

Стадия	Лист	Листов
Р	24	

ГИПРОАВТОТРАНС г. Москва

 Копировал Максимова Формат А2

Типовой проект

Альбом III

Фундаменты под оборудование

ФОм 2

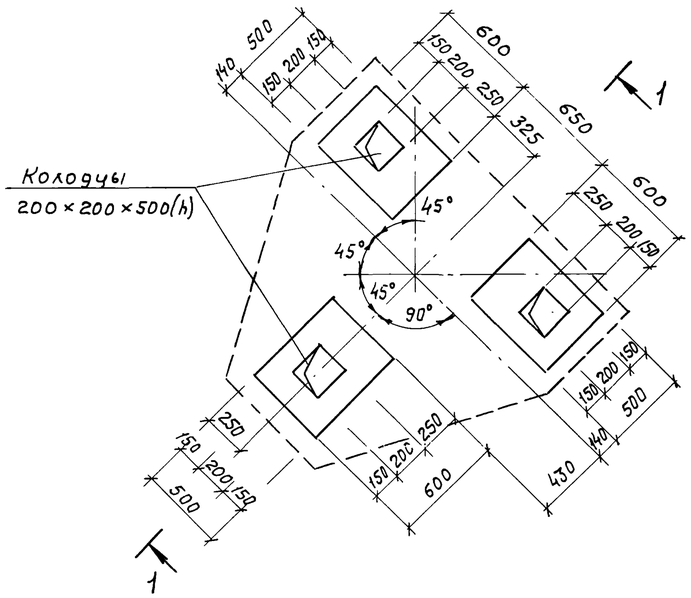

ФОм 3

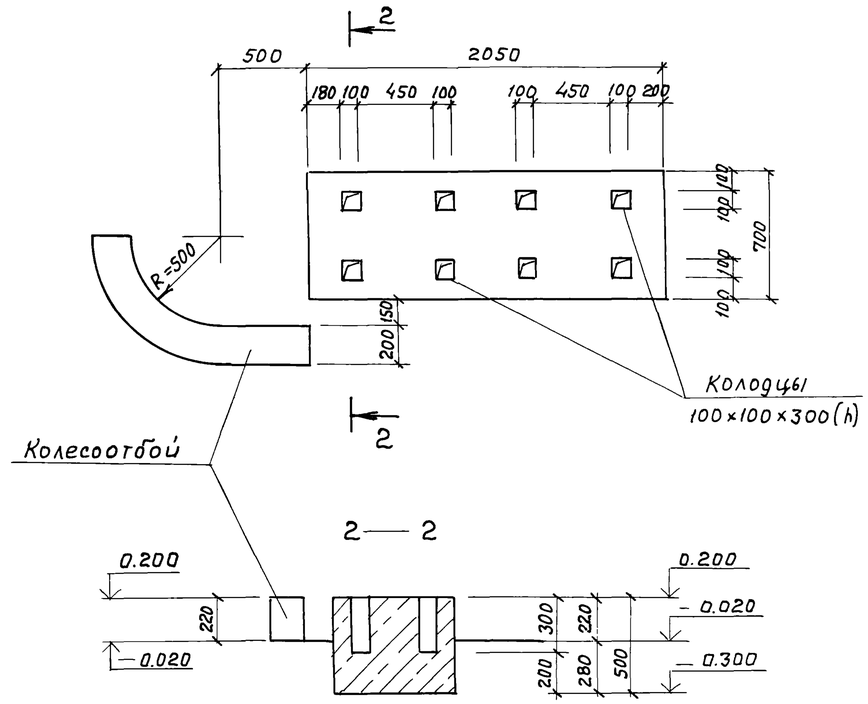

1 — 1

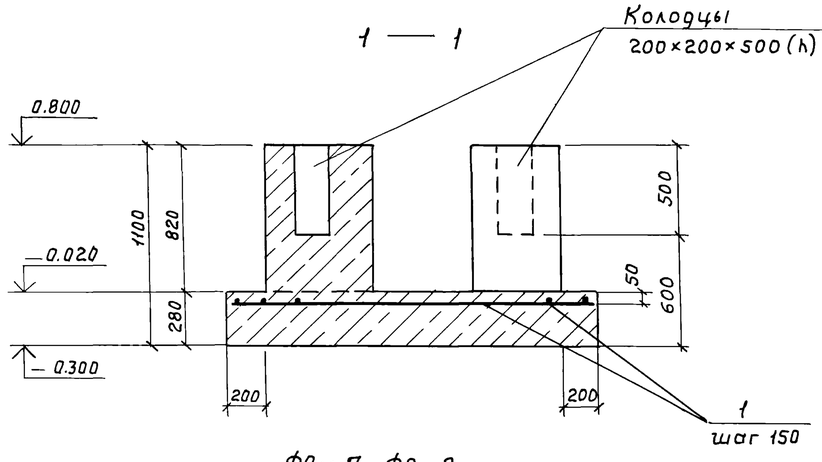

ФОм 4

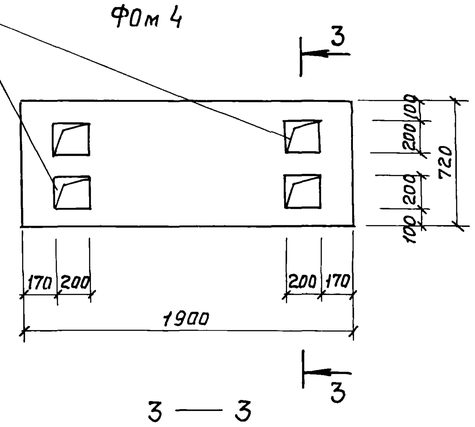

3 — 3

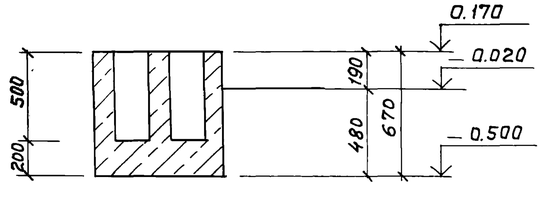

ФОм 7, ФОм 8

4 — 4; 5 — 5

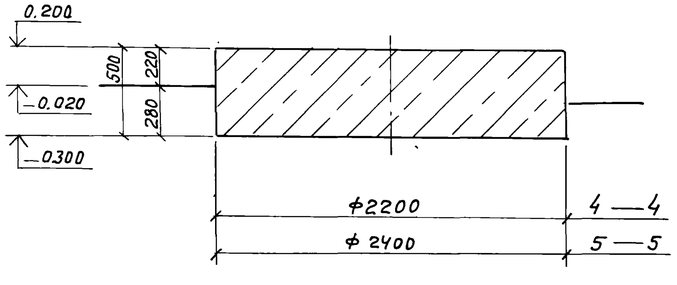

Спецификация фундаментов под оборудование ФОм 2 ÷ ФОм 4, ФОм 7, ФОм 8

Формат	Зона	Поз.	Обозначение	Наименование	Кол.	Примечание
				ФОм 2		
				Детали		
Б.4		1		Ф6 AI ГОСТ 5781-82		60.0 пм
				Материалы		
				Бетон марки 150		1.9 м³
				ФОм 3		
				Материалы		
				Бетон марки 150		0.8 м³
				ФОм 4		
				Материалы		
				Бетон марки 150		0.9 м³
				ФОм 7		
				Материалы		
				Бетон марки 150		1.6 м³
				ФОм 8		
				Материалы		
				Бетон марки 150		2.30 м³

Ведомость расхода стали на элемент, кг

Марка элемента	Изделия арматурные					Общий расход
	Арматура класса				Всего	
	AI					
	ГОСТ 5781-82					
	Ф6			Итого		
ФОм 2	13.5			13.5	13.5	13.5

ГИП	Пивторак	
Нач. ПСО	Хрупало	
Н.контр.	Винклер	
Гл.конст.	Винклер	
Гл.спец.	Лисичкин	
Рук.гр.	Алехова	
Инж.	Сапрошина	

Привязан

Инв. №

ТП 902-2-401.86 КЖ

Очистные сооружения для сточных вод от мойки автомобилей с безнапорными гидроциклонами Q = 10 л/с

Стадия	Лист	Листов
Р	25	

Фундаменты под оборудование ФОм 2 ÷ ФОм 4, ФОм 7, ФОм 8

ГИПРОАВТОТРАНС г. Москва

21177-03 34 Копировал Максимова Формат А2

Альбом III

Типовой проект

Фундаменты под оборудование

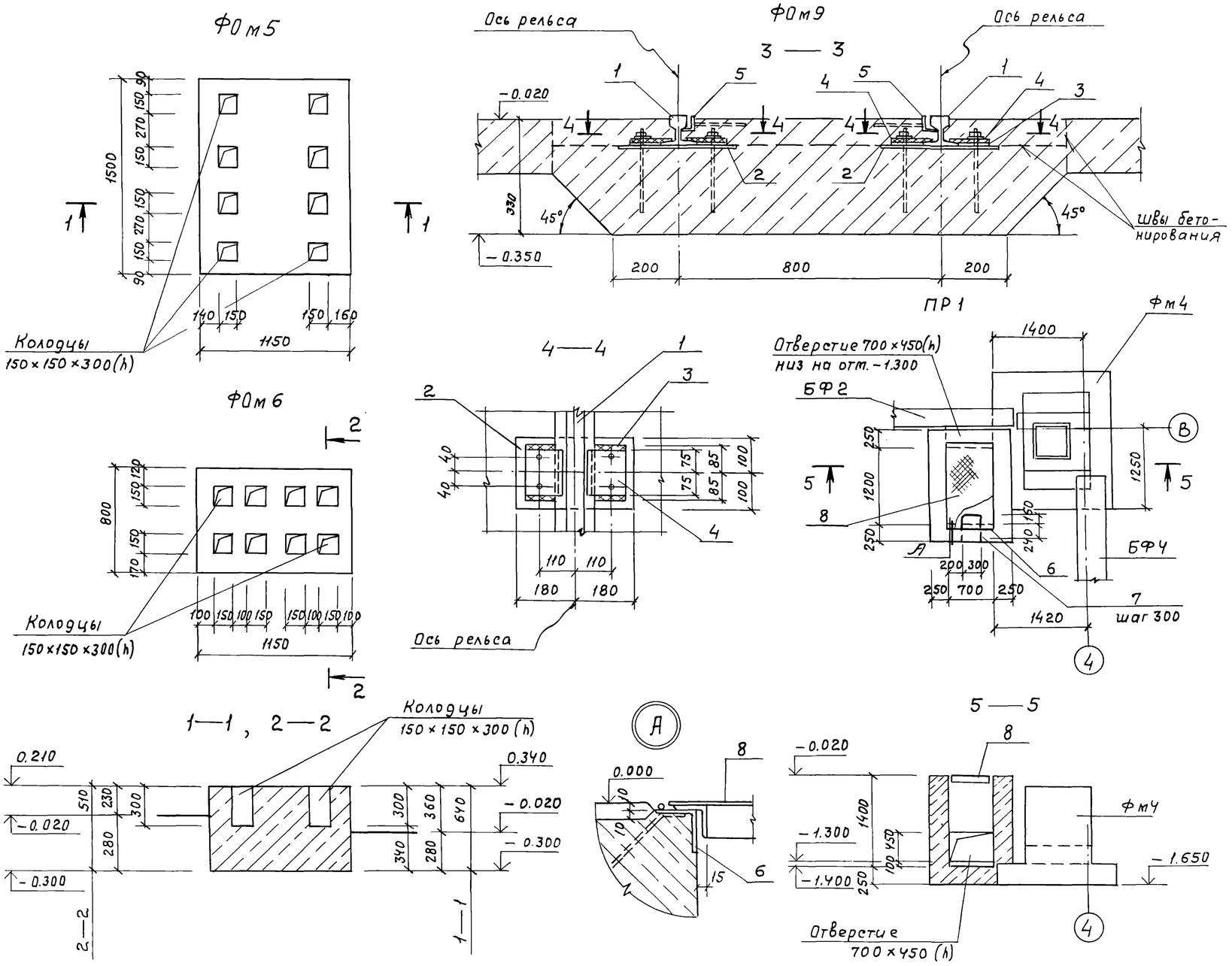

Спецификация фундаментов под оборудование Фом5, Фом6, Фом9 приямка ПР1

Формат	Зона	Поз.	Обозначение	Наименование	Кол.	Примечание
				Фом5		
				Материалы		
				Бетон марки 150		1,1 м³
				Фом6		
				Материалы		
				Бетон марки 150		0,5 м³
				Фом9		
				Сборочные единицы		
				Изделия закладные		
А3		2	ТП КЖИ 330.СБ	Мн 4	10	
А3		3	-380.СБ	Мн 5	20	
А3		4	-340 СБ	Мн 6	20	
А3		5	-300.СБ	Мн 2		9,0 пм
				Детали		
				Рельс Р8 ГОСТ 6368-82		
БЧ		1		ℓ = 4500	2	
				Материалы		
				Бетон марки 150		2.2 м³
				Пр.1		
				Сборочные единицы		
				Изделие закладное		
А3		6	-290 СБ	МН1		1.4 п.м
А3		8	-390 СБ	Щит ЩС1	1	
				Детали		
				⌀20 А III ГОСТ 5781-82		
БЧ		7		ℓ = 1100	3	2,75 кг
				Материалы		
				Бетон марки 150		2.2 м³

Ведомость расхода стали на элемент, кг

Марка элемента	Изделия закладные																				Общий расход
	Арматура класса								Прокат марки											Всего	
	AIII			AI					Вст.3 кп2												
	ГОСТ 5781-82			ГОСТ 5781-82			ГОСТ 2590-71*		ГОСТ 8509-72*				ГОСТ 103-76*				ГОСТ 8568-77*		ГОСТ 6368-82		
	⌀8	⌀20	Итого	⌀8	⌀22	Итого	⌀20	Итого	L40×4	L50×5	L63×5	Итого	8×200	12×150	4×80	Итого	сталь рифл. d=5	Итого	Р8	Итого	
Фом9	2.2	—	2.2	—	—	—	26.0	26.0	22.0	—	—	22.0	65.0	30.0	—	95.0	—	—	76.0	76.0	221.2	221.2
ПР1	1.0	8.3	9.3	0.6	9.0	9.6	—	—	—	5.2	6.8	12.0	—	—	12.6	12.6	37.5	37.5	—	—	81.0	81.0

Привязан

Инв. №

ГИП	Пивторак	
Нач.АСО	Хрупало	
Н.контр.	Винклер	
Гл.конст.	Винклер	
Гл.спец.	Лисичкин	
Рук.гр.	Алехова	
Инж.	Сапрошина	

ТП 902-2-401.86 КЖ

Очистные сооружения для сточных вод от мойки автомобилей с безнапорными гидроциклонами Q=10л/с

Стадия	Лист	Листов
Р	26	

Фундаменты под оборудование Фом5, Фом6, Фом9, Приямок ПР1

ГИПРОАВТОТРАНС г. Москва

21177-03 35 Копировал Максимова Формат А2

Альбом III

Ведомость рабочих чертежей основного комплекта

Лист	Наименование	Примечание
1	Общие данные /начало/	
2	Общие данные /продолжение/	
3	Общие данные /окончание/	
4	Схемы расположения элементов площадок на	
	отметках 4.500; 3.600; 2.700, -2.000	
5	Схемы расположения элементов площадок на	
	отметках 4.500; 3.600; 2.700; -2.000 Разрезы. Узлы.	
6	Схемы расположения подвесных путей и	
	перекрытия площадок на отметках 4.500;	
	2.700, -2.000	

Ведомость ссылочных и прилагаемых документов

Обозначение	Наименование	Примечание
	Ссылочные документы	
1.459-2, вып. 3.4	Стальные лестницы, переход-	
	ные площадки и ограждения	
1.426.2-3 вып. 2	Стальные подкрановые балки.	

Общие указания

1. Все монтажные соединения производить на монтажных болтах и сварке.
2. Сварку производить электродом типа Э42 по ГОСТ 9467-75, $h_{шва}$ = 5мм, кроме оговоренных.
3. Все металлоконструкции огрунтовать 2 слоями ГФ-0119 по ТУ Б-10-1399-73 и окрасить эмалью ПФ-133 за 2 раза по ГОСТ 926-82
После проведения монтажно-сварочных работ окраску восстановить.
Балки Б1; Б2; „а", стойку СК1 окрасить огнезащитной краской ВПМ-2 по ГОСТ 25131-82 за 2 раза по грунту ГФ-020.

Техническая спецификация металла

Начало

Вид профиля и ГОСТ, ТУ	Марка металла и ГОСТ	Обозначение и размер профиля, мм	№ п.п.	Код. марки металла	Код. вида профиля	Код. размера профиля	Количество, шт.	Длина, мм	Масса металла по элементам конструкций, т: Стойки	Балки перекрытия	Настил перекрытия	Лестницы и ограждения	Подвесной транспорт	Общая масса, т	Масса потребности в металле по кварталам (заполняется изготовителем), т: I	II	III	IV	Заполняется ВЦ
									Код элемента констр.										
1	2	3	4	5	6	7	8	9											
Двутавры с параллельными гранями полок ТУ 14-2-24-72	18пс ГОСТ 23570-79	I 20К3	1						2.5					2.5					
		I 23Ш2	2							1.6				1.6					
		I 30Ш4	3							3.0				3.0					
	Итого								2.5	4.6				7.1					
Всего профиля					092505				2.5	4.6				7.1					
Балки двутавровые ГОСТ 8239-72*	18пс ГОСТ 23570-79	I 22	4						0.05	0.3				0.35					
	Итого								0.05	0.3				0.35					
Всего профиля					092501				0.05	0.3				0.35					

Типовой проект

Типовой проект разработан в соответствии с действующими нормами и правилами и предусматривает мероприятия, обеспечивающие взрывную, взрывопожарную и пожарную безопасность при эксплуатации здания

Главный инженер проекта /П.П. Пивторак/

Привязан

Инв. N

ТП 902-2-401.86 КМ

ГИП	Пивторак	
Н.контр.	Ростунова	
Нач. АСО	Хрупало	
Гл. констр.	Винклер	
Гл. спец.	Лисичкин	
Рук. гр.	Алехова	
ст. инж.	Черкасова	

Очистные сооружения для сточных вод от мойки автомобилей с безнапорными гидроциклонами Q=10 л/с

Стадия	Лист	Листов
Р	1	6

Общие данные (начало)

ГИПРОАВТОТРАНС г. Москва

21177-03 36

Копировал Максимова Формат А2

Альбом III

Техническая спецификация металла

продолжение

Вид профиля и ГОСТ, ТУ	Марка металла и ГОСТ	Обозначение и размер профиля, мм	N п.п.	Код: марки металла	Код: вида профиля	Код: размера профиля	Количество, шт	Длина, мм	Масса металла по элементам конструкций, т: Стойки	Балки перекрытия	Настил перекрытия	Лестницы и огражд.	Подвесной транспорт	Общая масса, т	Масса потребности в металле по кварталам (заполняется изготовителем), т: I	II	III	IV	Заполняется ВЦ
1	2	3	4	5	6	7	8	9											
Балки двутавровые для подвесных путей	Вст.3 Гпс5 ГОСТ 380-71*	I 36М	5										1.4	1.4					
ГОСТ 19425-74*	Итого												1.4	1.4					
Всего профиля													1.4	1.4					
Швеллеры ГОСТ 8240-72*	18пс ГОСТ 23570-79	[16	6							0.6				0.6					
	Итого									0.6				0.6					
	18кп ГОСТ 23570-79	[16	7									0.17		0.17					
	Итого											0.17		0.17					
Всего профиля					092500					0.6		0.17		0.77					
Сталь холодногнутая швеллеры ГОСТ 8278-83	Вст.3 Гпс5 ГОСТ 380-71*	[60×50×3	8										0.03	0.03					
	Итого												0.03	0.03					
Всего профиля					112001								0.03	0.03					
Сталь прокатная угловая равнополочная ГОСТ 8509-72*	18кп ГОСТ 23570-79	L 25×3										0.03		0.03					
		L 50×5										0.22		0.22					
		L 56×4										0.1		0.1					
		L 75×6										0.1		0.1					
	Итого											0.45		0.45					
	Вст.3 кп2 ГОСТ 380-71*	L 50×5											0.01	0.01					
		L 63×5								0.01			0.04	0.05					
		L 100×7								0.09				0.09					
		L 160×10								0.1				0.1					
	Итого									0.20			0.05	0.25					
Всего профиля					090100					0.20		0.45	0.05	0.70					
Сталь толстолистовая ГОСТ 19903-74*	Вст 3 кп2 ГОСТ 380-71*																		
		δ = 10							0.11		0.35			0.46					
		δ = 20							0.35					0.35					
		δ = 25							0.12					0.12					
	Итого								0.58		0.35			0.93					

ГИП	Пивторак		
Нач. АСО	Хрупало		
Н. контр	Винклер		
Гл. конст	Винклер		
Гл. спец.	Лисичкин		
Рук. гр.	Алехова		
Ст. инж.	Пронина		

Привязан

Инв. N

ТП 902-2-401.86 КМ

Очистные сооружения для сточных вод от мойки автомобилей с безнапорными гидроциклонами Q = 10 л/с

Стадия	Лист	Листов
Р	2	

Общие данные (продолжение)

ГИПРОАВТОТРАНС г. Москва

Копировал Максимова Формат А2

Техническая спецификация металла

окончание

Вид профиля и ГОСТ, ТУ	Марка металла и ГОСТ	Обозначение и размер профиля, мм.	№ п.п	Код: Марки металла	Код: Вида профиля	Код: Размера профиля	Количество, шт.	Длина, мм	Масса металла по элементам конструкций, т: Стойки	Балки перекрытия	Настил перекрытия	Лестницы и огражд.	Подвесной транспорт	Общая масса, т	Масса потребности в металле по кварталам (заполняется изготовителем), т: I	II	III	IV	Заполняется ВЦ
									Код элемента констр.										
1	2	3	4	5	6	7	8	9											
Сталь толстолистовая ГОСТ 19903-74*	Вст. 3 Гпс5 ГОСТ 380-71*	δ=8											0.04	0.04					
		δ=12											0.3	0.3					
		δ=16											0.3	0.3					
	Итого												0.64	0.64					
Всего профиля					097100				0.58		0.35		0.64	1.57					
Сталь полосовая ГОСТ 103-76*	18 кп ГОСТ 23570-79	-150×6								—		0.04		0.04					
		-140×10								0.03				0.03					
		-140×4										0.15		0.15					
		-110×6										0.006		0.006					
		-100×6										0.001		0.001					
		-70×6										0.004		0.004					
		-40×4										0.02		0.02					
	Итого									0.03		0.22		0.25					
Всего профиля										0.03		0.22		0.25					
Сталь рифленая ГОСТ 8568-77*	Вст. 3 кп2 ГОСТ 380-71*	δ=5									2.3			2.3					
		δ=4										0.1		0.1					
	Итого										2.3	0.1		2.4					
Всего профиля											2.3	0.1		2.4					
Всего масса металла									3.13	5.73	2.65	0.94	2.12	14.57					
В том числе по маркам:	18 пс								2.55	5.5				8.05					
	18 кп									0.03		0.84		0.87					
	Вст. 3 кп2								0.58	0.2	2.65	0.1	0.05	3.58					
	Вст. 3 Гпс5												2.07	2.07					
Масса поставки элементов по кварталам, т (заполняется заказчиком)		I																	
		II																	
		III																	
		IV																	

ГИП	Пивторак		
Нач. ЛСО	Хрупало		
Н. контр.	Винклер		
Гл. конст.	Винклер		
Гл. спец.	Лисичкин		
Рук. гр.	Алехова		
Ст. инж.	Пронина		

Привязан

Инв. N

ТП 902-2-401.86 КМ

Очистные сооружения для стоков вод от мойки автомобилей с безнапорными гидроциклонами Q = 10л/с

Стадия	Лист	Листов
Р	3	

Общие данные (окончание)

ГИПРОАВТОТРАНС г. Москва

Схемы расположения элементов площадок на отм. 4.500

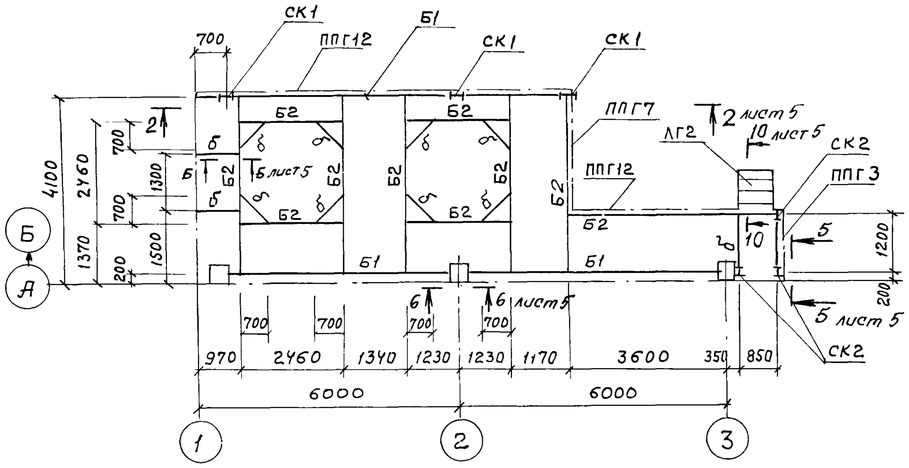

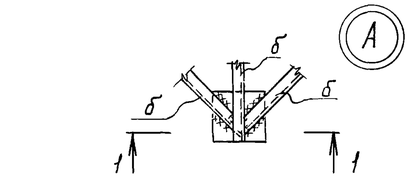

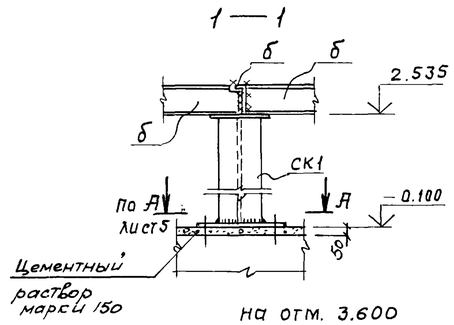

на отм. 3.600

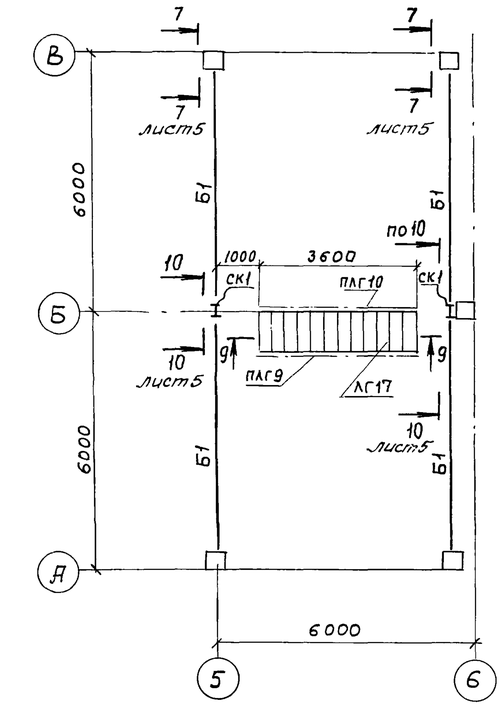

на отм. 2.700

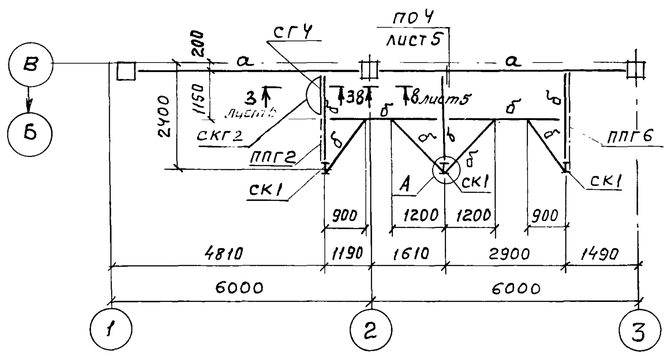

на отм. −2.000

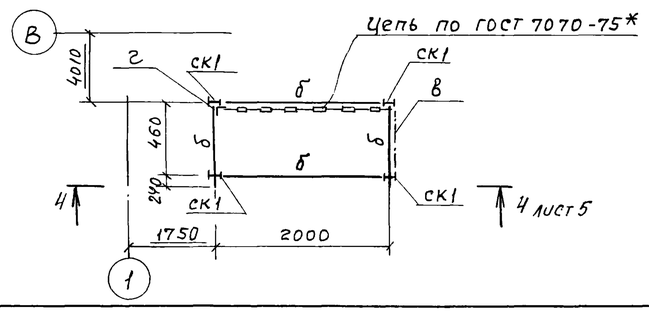

на отм −2.000

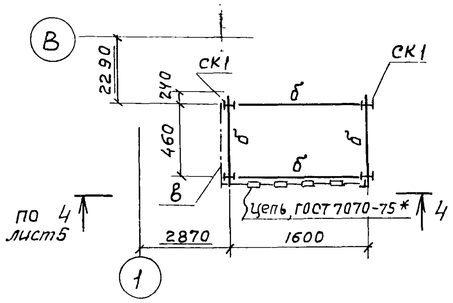

Ведомость элементов

Марка	Сечение: Эскиз	Поз.	Состав	Опорные усилия: M кН.м	N, кН	Q кН	Группа констр	Марка метала	Примечание
СК1		1	I 20К3	—	180	—		18пс	
		2	−250×25					Вст кп2	
		3	−400×20					Вст.3 кп2	
СК2		1	I 22	Конструктивно				18пс	
		2	−250×25					Вст.3 кп2	
Б1	I		I 30Ш4			85		18пс	
Б2	I		I 23Ш2			28		18пс	
а	I		I 22			8		18пс	
б	[		[16	Конструктивно				18пс	
ЛГ2									1.459-2 Вып.4
ЛГ17									1.459-2 Вып.4
СГ4									1.459-2 Вып.3
СКГ2									1.459-2 Вып.3
ПЛГ9									1.459-2 Вып.4
ПЛГ10									1.459-2 Вып.4
ППГ2									1.459-2 Вып.4
ППГ3									1.459-2 Вып.4
ППГ6									1.459-2 Вып.4
ППГ7									1.459-2 Вып.4
ППГ12									1.459-2 Вып.4
в	L		L 56×4	Конструктивно				18кп	
г	L		L 50×5	Конструктивно				18кп	
д	L		L 25×3	Конструктивно				18кп	
е			−140×4	Конструктивно				18кп	

Данный лист смотреть совместно с листом 5.

ГИП	Пивторак		
Нач. АСО	Хрупало		
Н. контр.	Винклер		
Гл. конст.	Винклер		
Гл. спец.	Лисичкин		
Рук. гр.	Алехова		
Ст. инж.	Пронина		

Привязан

Инв. №

ТП 902-2-401.86 КМ

Очистные сооружения для сточных вод от мойки автомобилей с безнапорными гидроциклонами Q=10 л/с

Стадия	Лист	Листов
Р	4	

Схемы расположения элементов площадок на отметках 4.500; 3.600; 2.700; −2.000

ГИПРОАВТОТРАНС г. Москва

21177-03 39

Копировал Максимова

Формат А2

Альбом III

Типовой проект

2 — 2

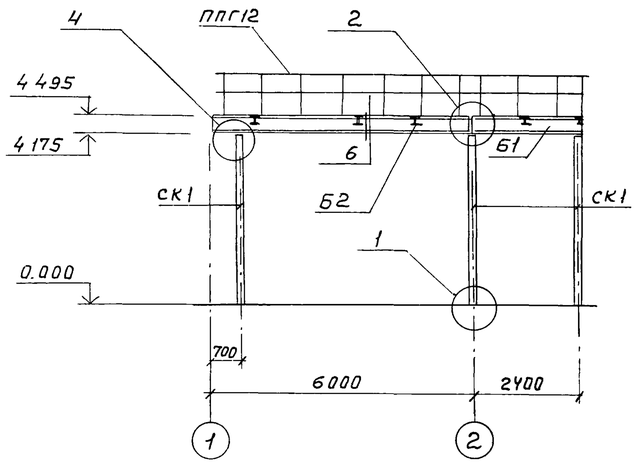

4

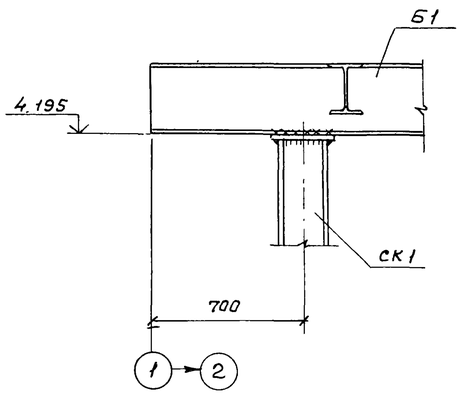

4 — 4

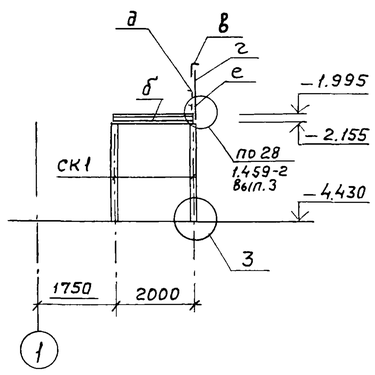

5 — 5

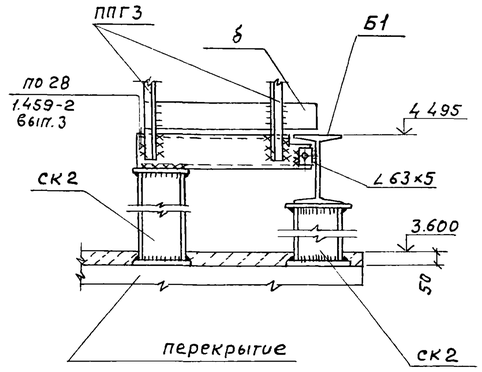

1

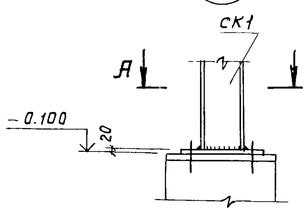

2

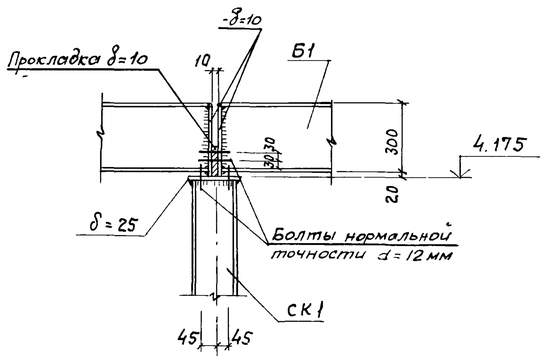

6 — 6; 7 — 7; 8 — 8

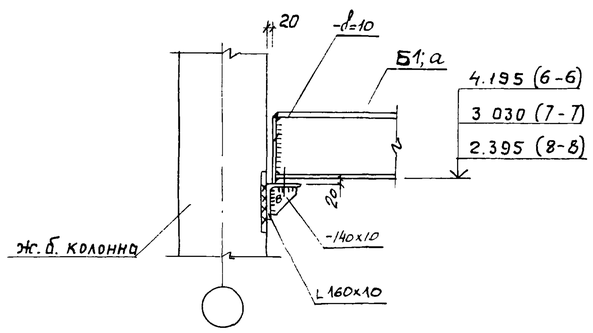

6

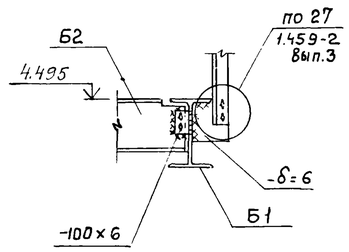

9 — 9

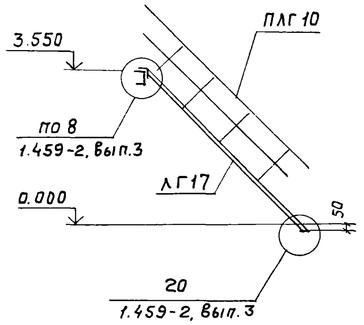

А — А

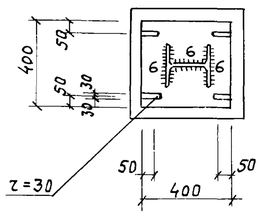

3

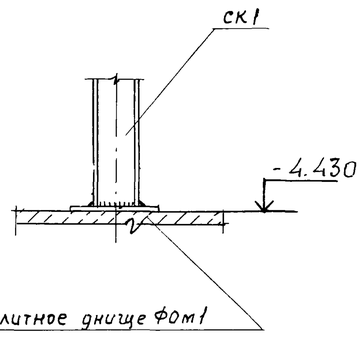

5

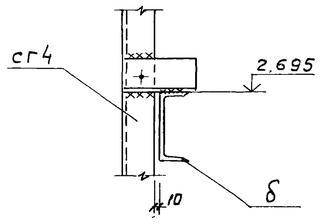

10 — 10

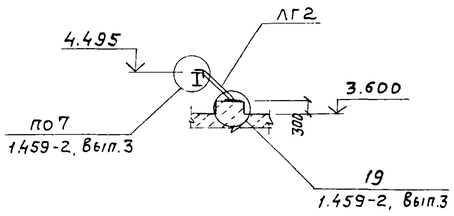

11 — 11

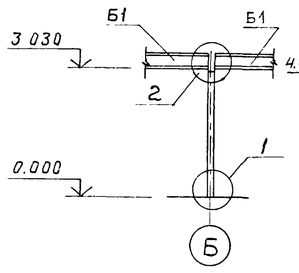

Б — Б

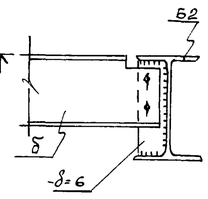

3 — 3

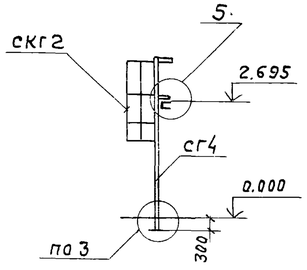

ГИП	Пивторак		ТП 902-2-401.86 КМ
Нач АСО	Хрупало		
Н контр	Винклер		
Гл.констр	Винклер		Очистные сооружения для сточных вод от мойки автомобилей с безнапорными гидроциклонами Q=10 л/с
Гл.спец.	Лисичкин		
Рук.гр.	Алехова		Схемы расположения элементов площадок на отметках 4.500; 3.600; 2700; -2.000 Разрезы Узлы
ст.инж.	Черкасова		
ст.инж.	Пронина		

Стадия	Лист	Листов
Р	5	

ГИПРОАВТОТРАНС г. Москва

Привязан

Инв. N

21177-03 40

Копировал Максимова

Формат А2

Альбом III

Схема расположения подвесных путей

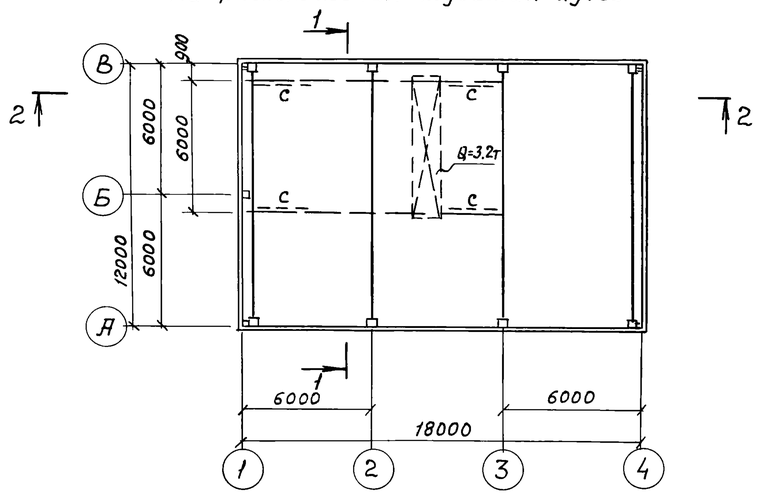

1 — 1

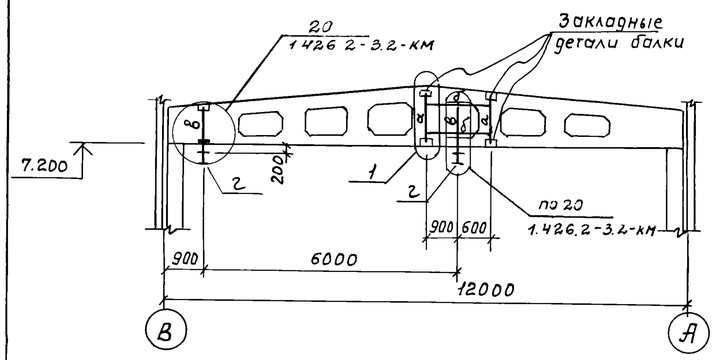

2 — 2

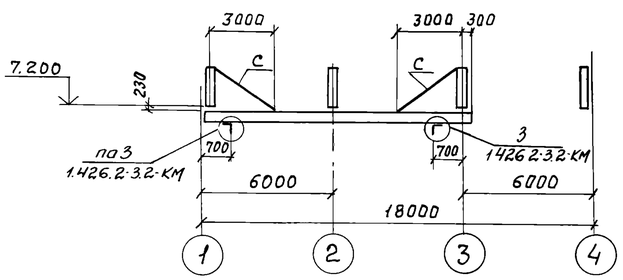

Схема расположения перекрытия площадки на отм. 2.700

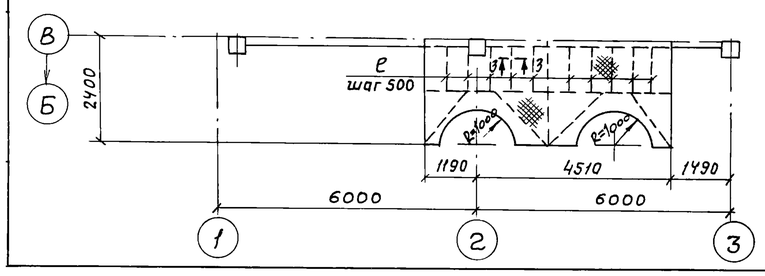

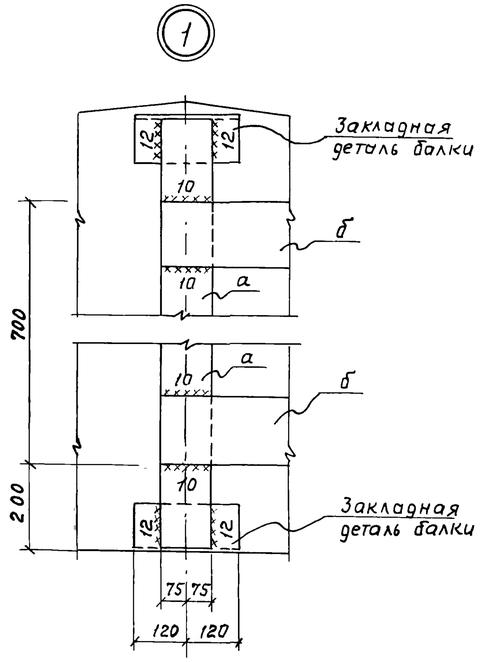

Схема расположения перекрытия площадки на отметке -2.000

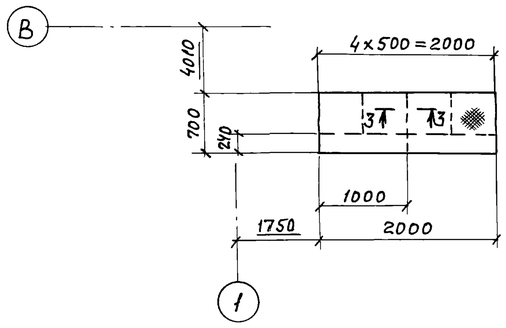

Схема расположения перекрытия площадки на отм.-2.000

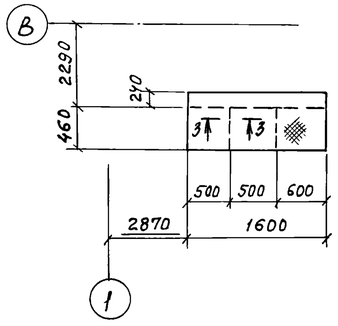

3 — 3

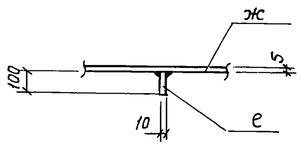

Схема расположения перекрытия площадки на отметке 4.500

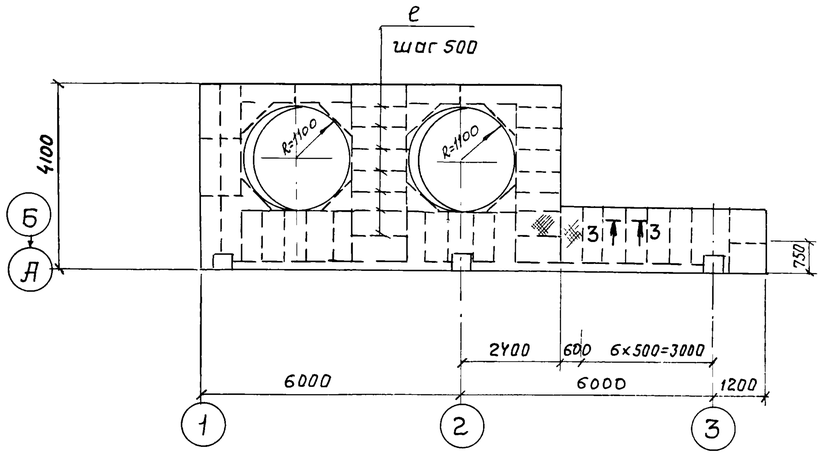

Ведомость элементов

Марка	Сечение: Эскиз	Поз.	Состав	Опорные усилия: M тс.м	N тс	Q тс	Группа констр.	Марка металла	Примечание
а			−150×12	-	-	-		Вст.3Гпс5	
б			−150×16	0,65	-	3,5	1		
в	C		Гн. профиль С 60×50×3	0,24	6.79	-			
г	I		I 36 м	-	-	6.79			
с	L		L 63×5	-	-	-	4	Вст.3кп2	
е			б = 10	Конструктивно			4	Вст.3кп2	
ж			сталь рифл. б = 5 мм.	Конструктивно			4	Вст.3кп2	

ГИП	Пивторак		
Нач. АСО	Хрупало		
Н.контр.	Винклер		
Гл.констр.	Винклер		
Гл.спец.	Лисичкин		
Рук.гр.	Алехова		
Ст.инж.	Пронина		

Привязан

Инв. N

ТП 902-2-401.86 КМ

Очистные сооружения для сточных вод от мойки автомобилей с безнапорными гидроциклонами Q=10л/с

Схемы расположения подвесных путей и перекрытия площадок на отметках 4.500; 2.700 – 2.000

Стадия	Лист	Листов
Р	6	

ГИПРОАВТОТРАНС г. Москва

21177-03 / 41 Копировал Максимова Формат А2

Ведомость рабочих чертежей основного комплекта

Лист	Наименование	Примечание
1	Общие данные (начало)	
2	Общие данные (окончание)	
3	Отопление, теплоснабжение и вентиляция. Планы	
	на отм. 0.000 и 3.600 фрагмент 1	
4	Схемы узла управления, системы отопления,	
	теплоснабжения установки П1,	
	систем вентиляции П1; В1÷В3; ВЕ1÷ВЕ5	
5	Установки систем П1, В3	

Ведомость ссылочных и прилагаемых документов

Начало

Обозначение	Наименование	Примечание
	Ссылочные документы	
1.494-32	Зонты и дефлекторы вентиляцион-	
	ных систем	
5.904-12, Вып.0 1-1, 1-15,	Приточные вентиляционные камеры	
1-28, 1-35	производительностью от 35 до 125 тыс $м^3/ч$	
4.904-69	Детали креплений санитарно-технических	
	приборов и трубопроводов	
5.903-1	Узлы обвязки регулирующих клапанов	
	на трубопроводах теплоснабжения	
	калориферных установок	
5.903-2 Вып. 0.1	Воздухосборники для систем	
	отопления и теплоснабжения	
	вентиляционных установок	
5.904-1 вып. 0,1 и 1,2	Детали креплений воздуховодов	
5.904-4	Двери и люки для вентиляцион-	
	ных камер	
5.904-5	Гибкие вставки к центробежным	
	вентиляторам	
5.904-10	Узлы прохода вентиляционных	
	вытяжных шахт через покрытия	
	промышленных зданий.	
	Узлы прохода общего назначе-	
	ния	

Окончание

Обозначение	Наименование	Примечания
1.494-8	Решетки воздухоприточные	
	Тип РР	
1.494-10	Решетки щелевые регулирующие	
	Тип Р	
3К4-1-75, 3К4-2-75	Приборы для измерения и	
Группа 7	регулирования температуры	
Сборник 50	Установка закладных конструк-	
Главмонтажавтома-	ций на технологических трубо-	
тика. Монтажные	проводах и оборудовании	
чертежи	Узлы и детали	
3К4-46-76	Установка закладных конструкций	
Группа 8	на технологическом оборудова-	
Сборник 25	нии и трубопроводах	
Главмонтажавтоматика	Узлы и детали	
Монтажные чертежи		
	Прилагаемые документы	
ТП ОВН1	Поддон к стакану ф700 для	
	крышного вентилятора	
ТП ОВН2	Регистр из гладких труб	
ТП ОВН3	Конструкция тепловой	
	изоляции	
ОВСО	Спецификация оборудования	
	систем отопления и венти-	
	ляции	
ОВВМ	Ведомость потребности в	
	материалах для систем	
	отопления и вентиляции	

Общие указания

1. Проект отопления и вентиляции выполнен в соответствии с действующими строительными нормами и правилами СНиП II-33-75*, СНиП II-92-76, СНиП II-3-79, СНиП III-28-75.
2. Проект предусмотрен для условий строительства в климатических районах с расчетной зимней температурой минус 20°С, минус 30°С, минус 40°С
3. Расчетные параметры внутреннего воздуха в помещениях приняты: – в гардеробе, фильтровальной, щитовой, операторской 16°С, в душевых 25°С
4. Источником тепла являются внутриплощадочные сети предприятия.
5. Теплоносителем для систем отопления и теплоснабжения принята перегретая вода с параметрами 150°-70°С
6. Горячее водоснабжение осуществляется от внутриплощадочных сетей предприятия.
7. Воздуховоды систем вентиляции выполняются из листовой кровельной стали (СНиП II-33-75* приложение 16) с покрытием изнутри грунтом ГФ-021 по ГОСТ 25129-82 в один слой и окраской по масляной грунтовке на железном сурике в один слой краской БТ-577 по ГОСТ 5631-79 в два слоя снаружи.
8. Трубопроводы теплоснабжения калориферов и в тепловом пункте до 50 изолируются пух-шнуром δ=30мм с покровным слоем из лакостеклоткани.
9. Трубопроводы систем отопления и теплоснабжения калориферов окрасить по грунтовке. ГФ-0119 по ГОСТ 23343-78* краской БТ-577 по ГОСТ 5631-79
10. Монтаж отопительно-вентиляционных установок производить согласно СНиП III-28-75
11. Для обслуживания оборудования систем отопления и вентиляции используется кран передвижной предназначенный для технологических нужд предприятия.

Типовой проект разработан в соответствии с действующими нормами и правилами и предусматривает мероприятия обеспечивающие взрывную, взрывопожарную и пожарную безопасность при эксплуатации здания
Главный инженер проекта /ПП. Пивторак/

Инв. №			
ГИП	Пивторак		
Н.контр.	Ростунова		
Нач.отд.	Артюшенко		
Гл.спец.	Лощакова		
Рук.гр.	Низамова		
Вед.инж.	Марковкина		
Инжен.	Голендер		

Привязан:

ТП 902-2-401.86 ОВ

Очистные сооружения для сточных вод от мойки автомобилей с безнапорными гидроциклонами Q = 10 л/с

Стадия	Лист	Листов
Р	1	5

Общие данные (начало)

ГИПРОАВТОТРАНС г. Москва

21177-03 42 Копировал Макеимова Формат А2

Характеристика отопительно-вентиляционных систем

Обозначение системы	Кол. систем	Наименование обслуживаемого помещения /технологического оборудования/	Тип установки.	Вентилятор: Тип, исполнение по взрывозащите	Вентилятор: №	Вентилятор: Схема исполнения	Вентилятор: Положение	Вентилятор: L, м³/ч	Вентилятор: P Па (кгс/м²)	Вентилятор: n об/мин	Электродвигатель: Тип, исполнение по взрывозащите	Электродвигатель: N квт	Электродвигатель: n. об/мин	Воздухонагреватель: Тип	Воздухонагреватель: N°	Воздухонагреватель: Кол	Воздухонагреватель: Т-ра нагрева, °с от	Воздухонагреватель: Т-ра нагрева, °с до	Воздухонагреватель: Расход тепла ВТ (ккал/ч)	Воздухонагреватель: Др.по (кгс/м²)	Примечание
П1	1	Фильтровальная,																			
		щитовая,																			
		операторская,																			
		гардеробная	2ПК-10 А5100-2б	В-Ц4-70	5	1	Л0°	4035	800 (80)	1400	4А80В4	1.5	1400	КВС-П	10	2	-9,5	16	34 380 (29640)	35 (3,5)	-20°
														КВС-П	10	2	-19	16	47180 (40670)	35 (3,5)	-30°
														КВС-П	10	2	-28	16	59310 (51130)	35 (3,5)	-40°
В1	1	Фильтровальная		Осевой	4	1		3100		1365	4АА63В4У2	0,37	1365								система работает в летний период
В2	1	Фильтровальная		Осевой	4	1		3100		1365	4АА63В4У2	0,37	1365								
В3	1	Гардеробная (отсос от шкафов)	А2.5095-1	В-Ц4-70	2,5	1	Пр0°	300	150 (15)	1400	4АА56А4	0,12	1400								
ВЕ1	1	Санузлы						150													Дефлектор СТД 21000.000 ф 280
ВЕ2	1	Щитовая						150													Дефлектор СТД 21000.000 ф 280
ВЕ3	1	Операторская						360													Дефлектор СТД 21000.000 ф 280
ВЕ4	1	Тепловой пункт						60													Дефлектор СТД 21000.000 ф 280
ВЕ5	1	Кладовая инвентаря						60													Дефлектор СТД 21000.000 ф 280

Основные показатели по чертежам отопления и вентиляции

Наименование здания (сооружения), помещения	Объем м³	Периоды года при tн, °С	Расход тепла, ВТ/ккал/ч/: на отопление	на вентиляцию	на горячее водоснабжение	Общий	Расход холода, ВТ (ккал/ч)	Установленная мощность электродвигателей, квт
Очистные сооружения для сточных вод от мойки автомобилей с безнапорными гидроциклонами	2331,0	-20	38775	34380	20880	94035		2,36
			(33425)	(29640)	(18000)	(81065)		
		-30	46355	47180	20880	114415		2.36
			(39960)	(40670)	(18000)	(98630)		
		-40	52140	59310	20880	132330		2,36
			(44945)	(51130)	(18000)	(114075)		
Q = 10 л/с.								

План-схема

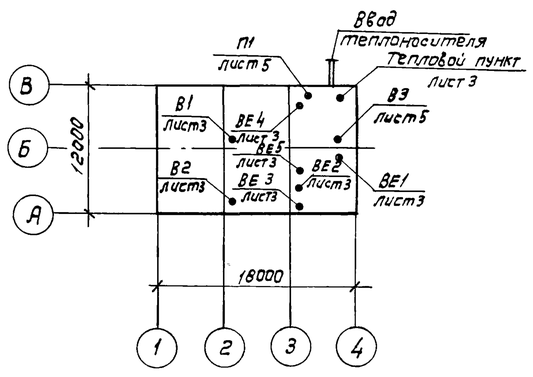

ГИП	Пивторак	
Н контр.	Ростунова	
Нач. отд.	Артюшенко	
Гл. спец	Лошакова	
Рук. гр.	Низамова	
Вед. инж	Маркавкина	
Инж.	Голендер	

Привязан

Инв. №

ТП 902-2-401.86 ОВ

Очистные сооружения для сточных вод от мойки автомобилей с безнапорными гидроциклонами Q = 10 л/с.

Стадия	Лист	Листов
Р	2	

Общие данные (окончание)

ГИПРОАВТОТРАНС г Москва

Копировал Коннова 21177-03 43 формат А2

План на отм. 3.600

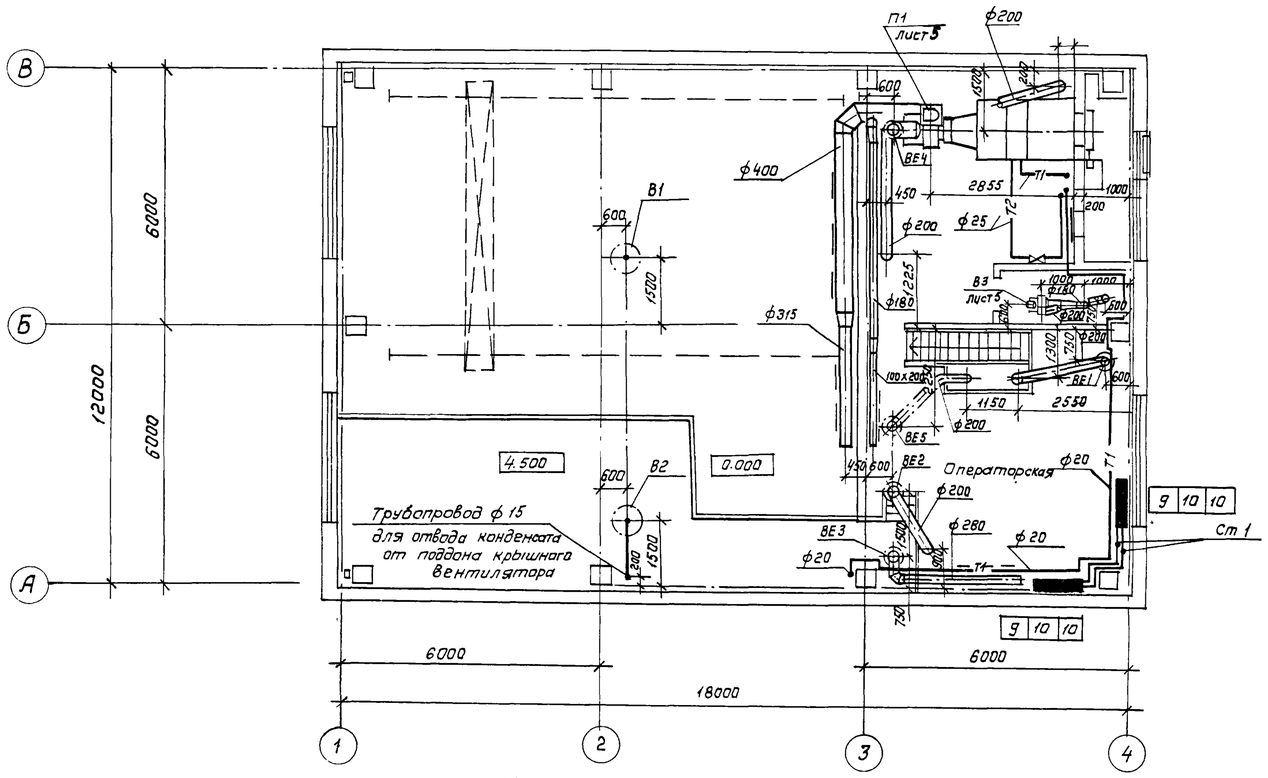

План на отм. 0.000

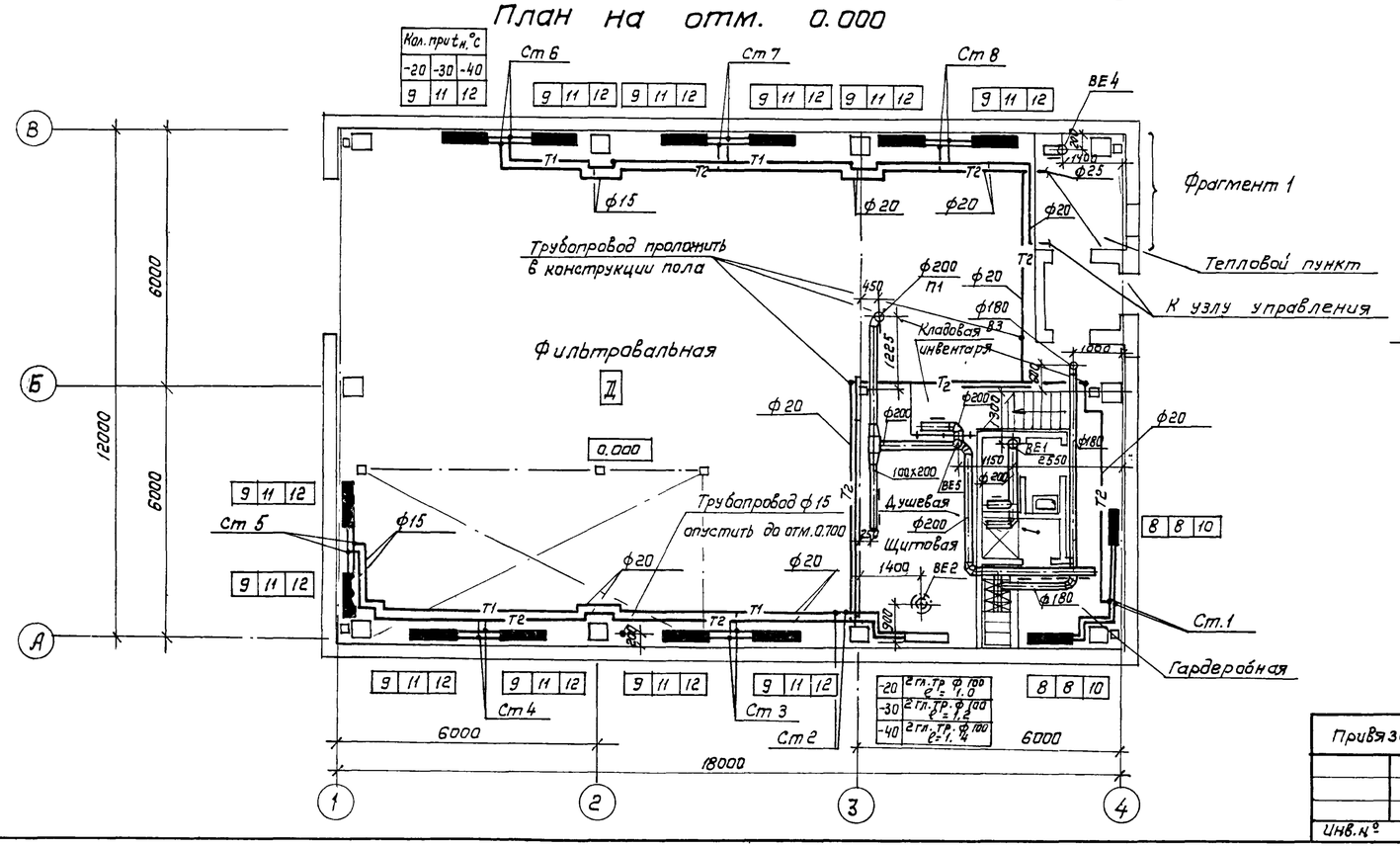

Фрагмент 1

План

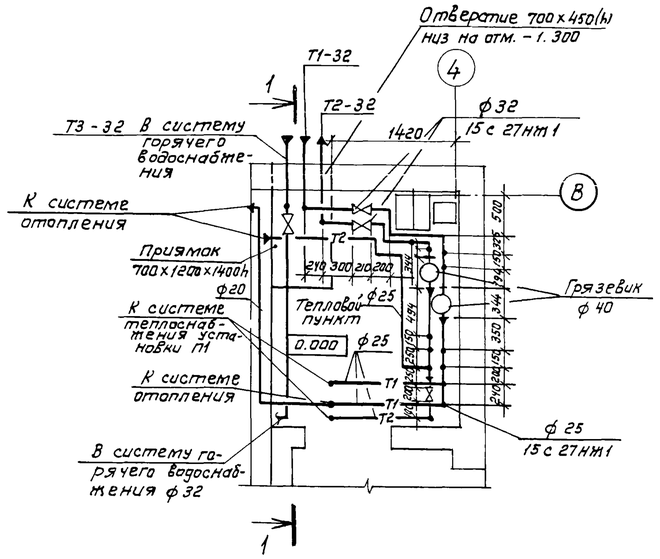

Разрез 1-1

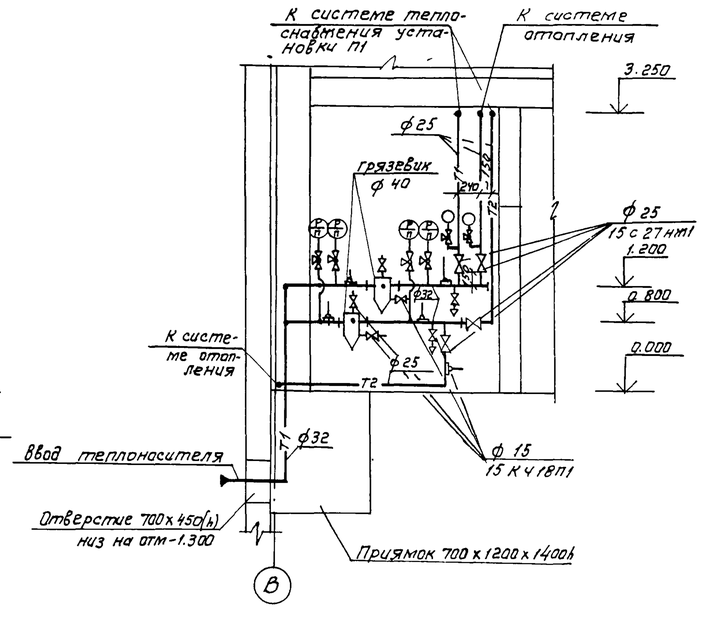

ГИП	Пивторак		
Нач. отд.	Артюшенко		
Н. контр.	Лошакова		
Гл. спец.	Лошакова		
Рук. гр.	Низамова		
Вед. инж.	Морковкина		
Инж.	Голендер		

Привязан

Инв. №

ТП 902-2-401.86 ОВ

Очистные сооружения для сточных вод от мойки автомобилей с безнапорными гидроциклонами Q = 10 л/с

Стадия	Лист	Листов
Р	3	

Отопление, теплоснабжение и вентиляция. Планы на отм. 0.000 и 3.600. Фрагмент 1.

ГИПРОАВТОТРАНС г. Москва

Копировал: Коннова 21177-03 44 формат А2

Альбом

Типовой проект

Система теплоснабжения установки П1

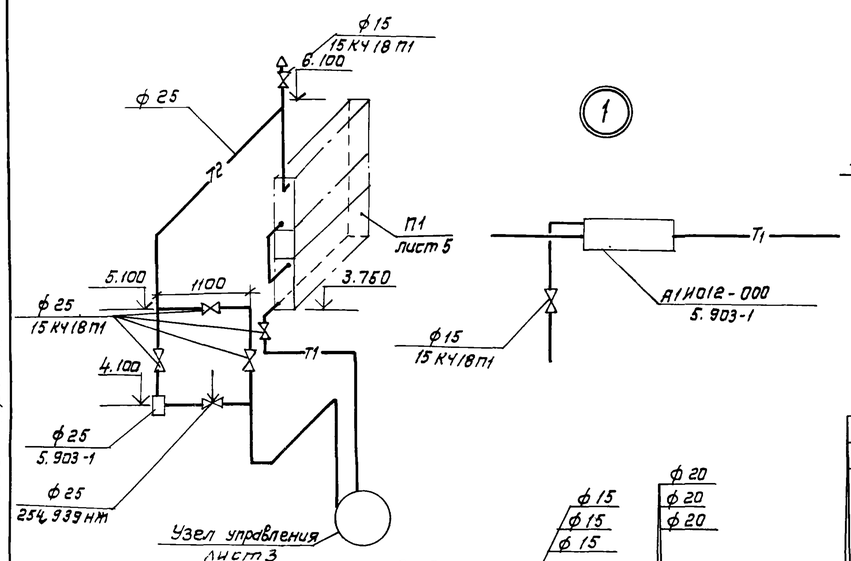

Система отопления

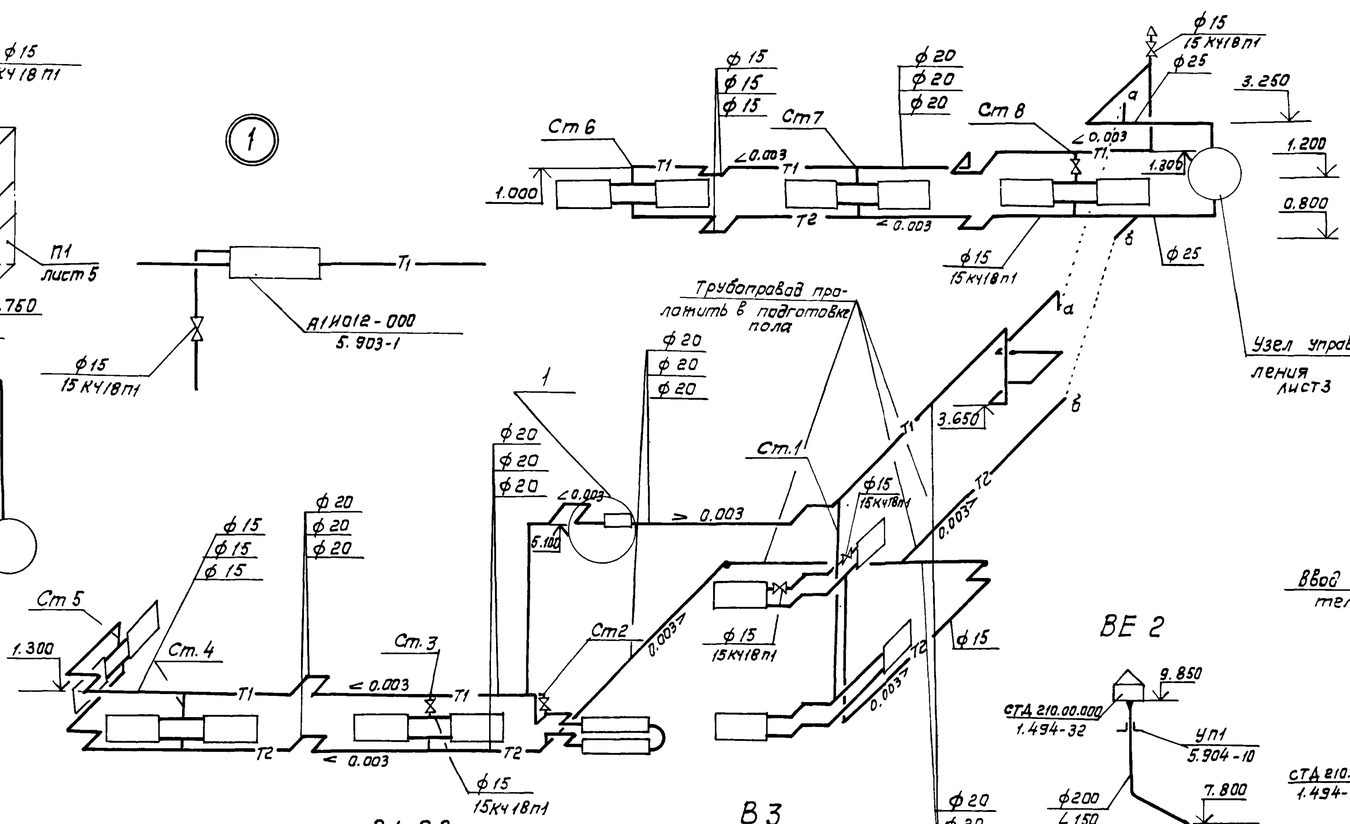

Узел управления

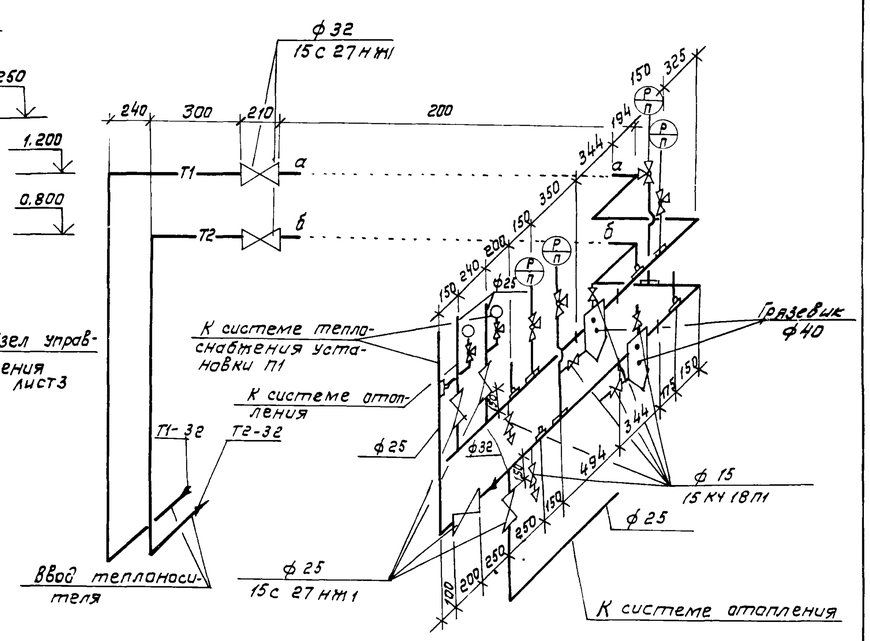

ВЕ 2

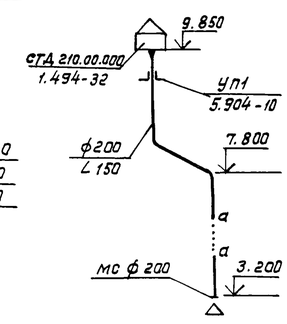

ВЕ 4

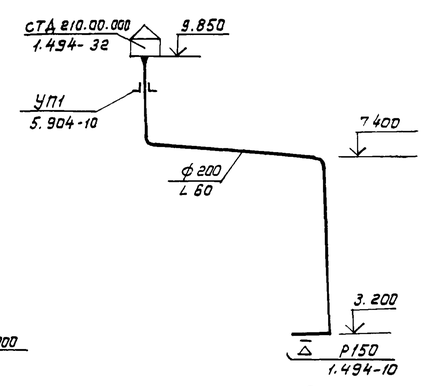

ВЕ 5

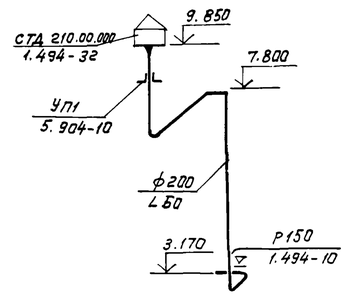

П1

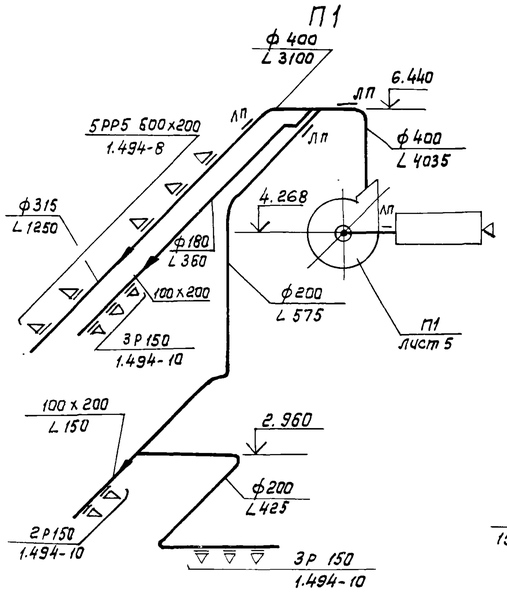

В1, В2

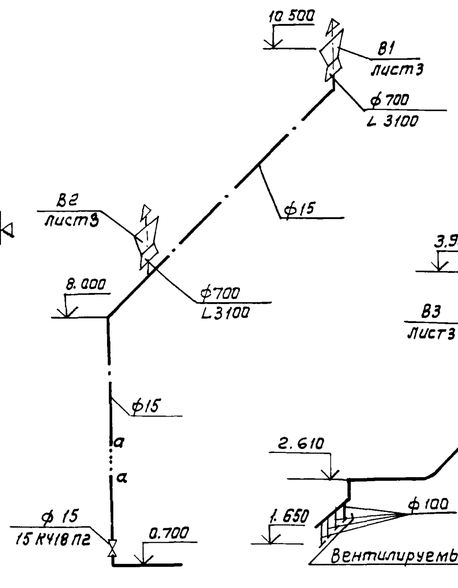

В3

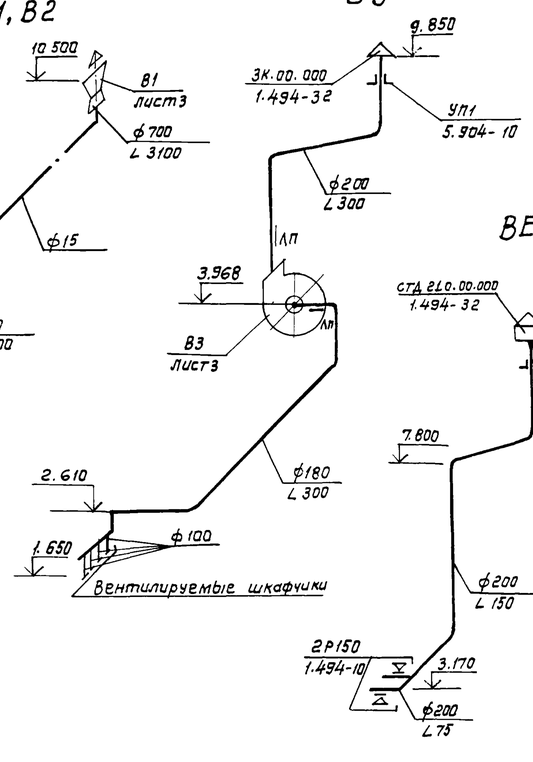

ВЕ 1

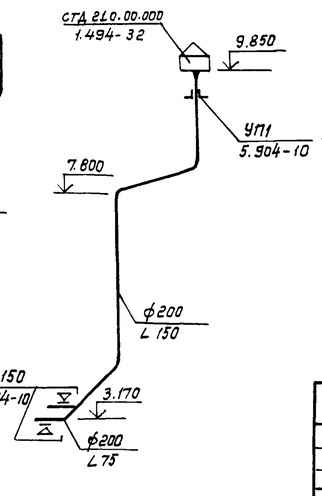

ВЕ 3

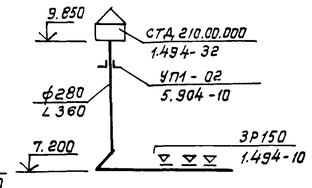

1. В системе отопления все неуказанные диаметры стояков и подводок к нагревательным приборам принять диаметром 15.

Привязан:				ТП 902-2-401.86 ОВ			
				Очистные сооружения для сточных вод от мойки автомобилей с безнапорными гидроциклонами Q = 10 л/с.	Стадия	Лист	Листов
					Р	4	
Инв. №				Схемы узла управления, системы отопления, теплоснабжения установки П1, систем вентиляции П1; В1-В3, ВЕ1-ВЕ5.	ГИПРОАВТОТРАНС г. Москва		

Нач. отд.	Артюшенко	
Н. контр.	Лошакова	
Гл. спец.	Лошакова	
Рук. гр.	Низамова	
Вед. инж.	Морковкина	
Инж.	Голендер	

Разрез 1-1

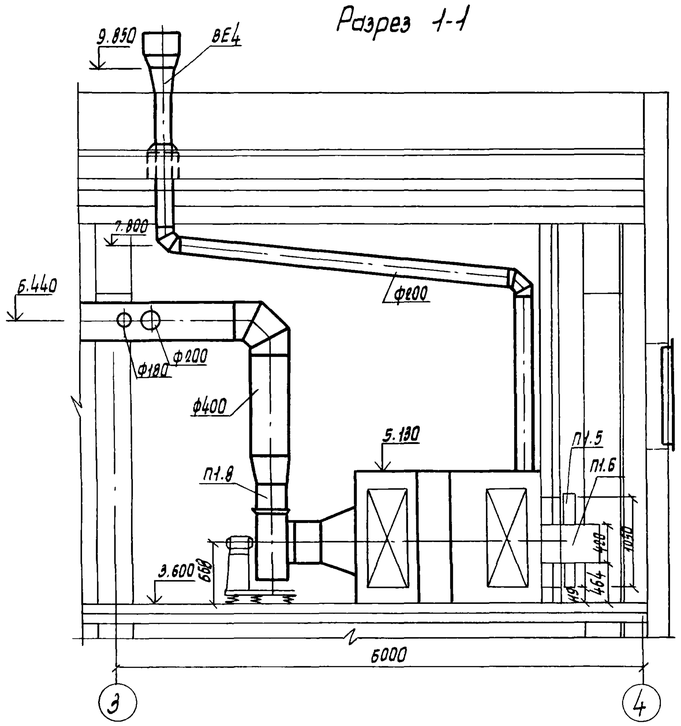

Разрез 2-2

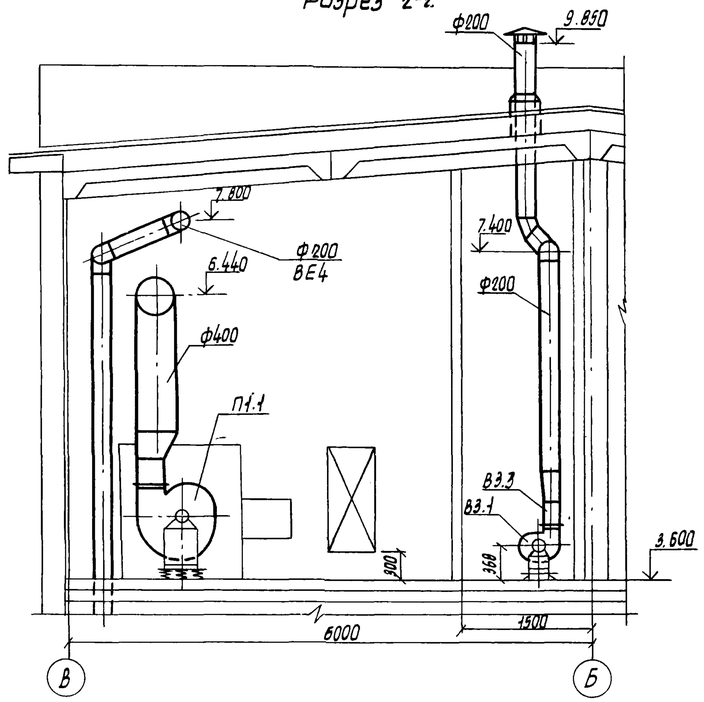

План

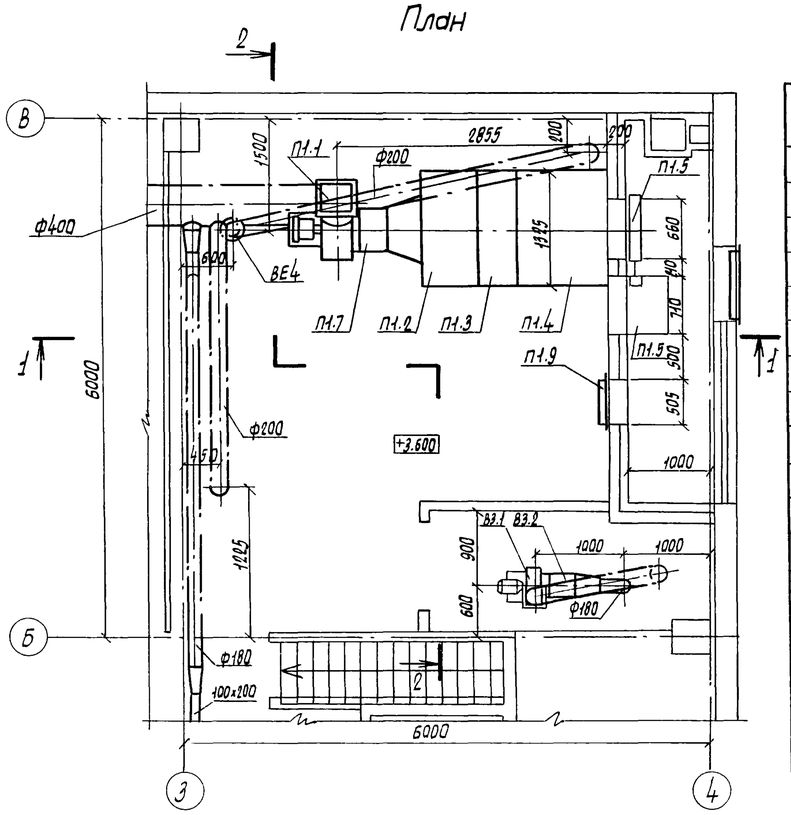

Спецификация отопительно-вентиляционных установок

Начало

Марка, поз.	Обозначение	Наименование	Кол.	Масса ед., кг	Примечание
		П1 (2ПК 10 левое исполнение)			
П1.1	ТУ 22-4208-78	Агрегат вентиляторный А9100-05 компл.: а. Вентилятор радиальный ВЦЧ-70 №5 исполнение 1, положение Л0° б. Электродвигатель 4АВ084 1400об/мин 1,5квт в. Виброизолятор Л040	1	118	
П1.2	5.904-12, вып. 1-1	Секция соединительная А1А180.000	1	237	
П1.3	5.904-12, вып. 1-15	Секция калориферная А1А188.000-02 однорядная с калориферами КВС10-П	1	282	
П1.4	5.904-12, вып. 1-28	Секция приемная А1А223.000	1	130,5	

окончание

Марка, поз.	Обозначение	Наименование	Кол.	Масса ед. кг.	Примечание
П1.5	5.904-12, вып. 1-35	Заслонка утепленная КВУ 600×1000 с исполнительным механизмом МЭО-1,6/25-0,25У	1	53,7	
П1.6	5.904-12, вып. 1-35	Привод утепленной заслонки А14М036.000-01 вынесенный в отапливаемое помещение (для $t_н$=-40°С)	1	112	
П1.7	5.904-5	Вставка гибкая ВВ-20	1	6,76	
П1.8	5.904-5	Вставка гибкая ВН-13	1	5,02	
П1.9	5.904-4	Дверь герметическая утепленная Ду 1,25×0,5	1	33,6	
		ВЗ			
ВЗ.1	ТУ 22-4208-78	Агрегат вентиляторный А2,5 095-1 компл.: а. Вентилятор радиальный ВЦЧ-70 №2,5 исполнение 1, положение П90° б. Электродвигатель 4АА56А4 1400об/мин. 0,12квт в. Виброизолятор Д038	1	26	
ВЗ.2	5.904-5	Вставка гибкая ВВ-17	1	2,82	
ВЗ.3	5.904-5	Вставка гибкая ВН-10	1	2,66	

Привязан

Инв. №

ГИП	Пивторак	
Нач. отд.	Артюшенко	
Н. контр.	Лощакова	
Гл. спец.	Лощакова	
Рук. гр.	Низамова	
Вед. инж.	Морковкина	
Инж.	Голендер	

ТП 902-2-401.86 ОВ

Очистные сооружения для сточных вод от мойки автомобилей с безнапорными гидроциклонами Q=10 л/с

Стадия	Лист	Листов
Р	5	

Установки систем П1, ВЗ

ГИПРОАВТОТРАНС г. Москва

Копировал Марченко Формат А2

ТИПОВОЙ ПРОЕКТ

Очистные сооружения для сточных вод от моек автомобилей с безнапорными гидроциклонами Q_s = 10 л/с

АЛЬБОМ

Эскизные

Чертежи общих видов нетиповых конструкций систем отопления и вентиляции

Привязан:

Инв. №

Обозначение	Наименование	Примечание
ТП 0ВН1	Поддон к стакану ф 700 для крышного вентилятора	
ТП 0ВН2	Регистр из гладких труб	
ТП 0ВН3	Конструкция тепловой изоляции	

Взам. инв. № | Подпись и дата | Инв. № подл.

Привязан

Инв. №

ТП 0ВН

Нач. отд.	Артюшенко		
Н. контр	Лошакова		
Гл. спец.	Лошакова		
Рук. гр.	Низатова		
Инженер	Голендер		

Содержание

Стадия	Лист	Листов
Р		1

ГИПРОАВТОТРАНС г. Москва

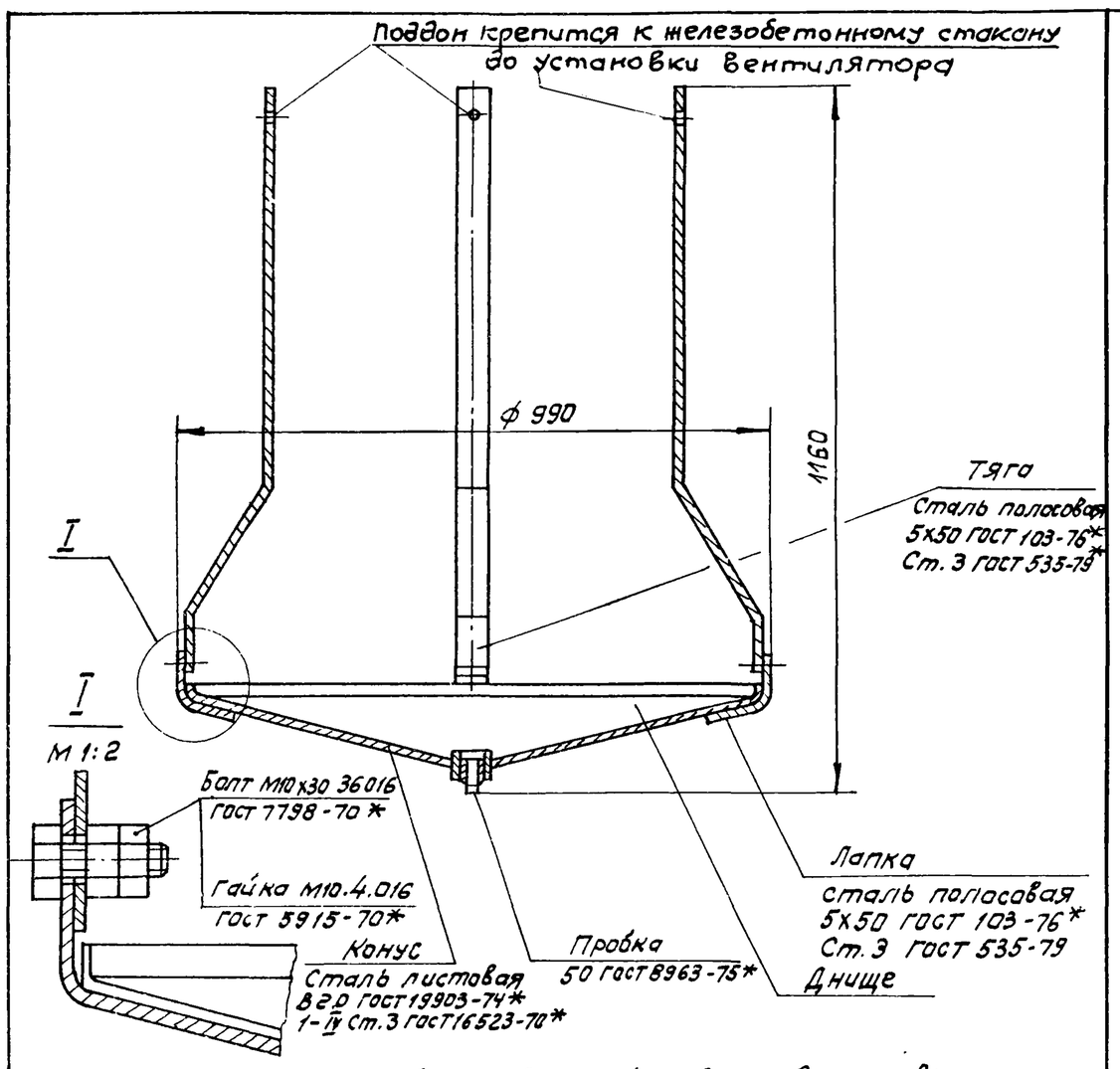

Поддоны после соответствующей подготовки поверхности подвергаются покрытию грунтом ГФ021, затем окраске в 2 слоя эмалью марки ПФ 115 серого цвета по ГОСТ 6465-76*. Грунт и эмаль могут быть заменены атмосферостойкими покрытиями других марок.

Масса изделия 22,2 кг

Привязан:

Инв. №

ТП 0ВН 1

Нач. отд.	Артюшенко		
Н. контр	Лошакова		
Гл. спец.	Лошакова		
Рук. гр.	Низатова		
Инж.	Голендер		

Поддон к стакану ф700 для крышного вентилятора

Стадия	Лист	Листов
Р		1

ГИПРОАВТОТРАНС г. Москва

21177-03 ч.7

$t_н$ °С	Длина регистра ℓ, мм
-20	1000
-30	1200
-40	1400

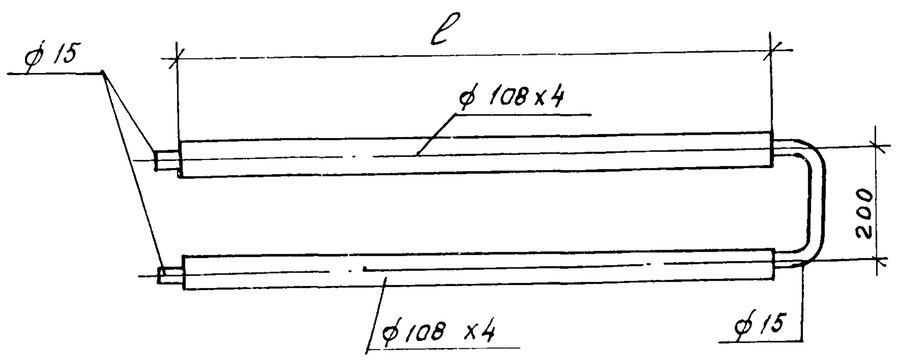

1. Регистр выполнить из трубы электросварной по ГОСТ 10704-76*
2. Регистр окрасить масляной краской по ГОСТ 10503-71* за 2 раза.

Привязан

Инв. №

ТП 902-2-401.86 0ВН2

Нач. отд.	Артюшенко		
Н. контр	Лошакова		
Гл. спец	Лошакова		
Рук. гр.	Низатова		
Инженер	Голендер		

Регистр из гладких труб

Стадия	Лист	Листов
Р		1

ГИПРОАВТОТРАНС г. Москва

Общий вид участка изолируемого трубопровода

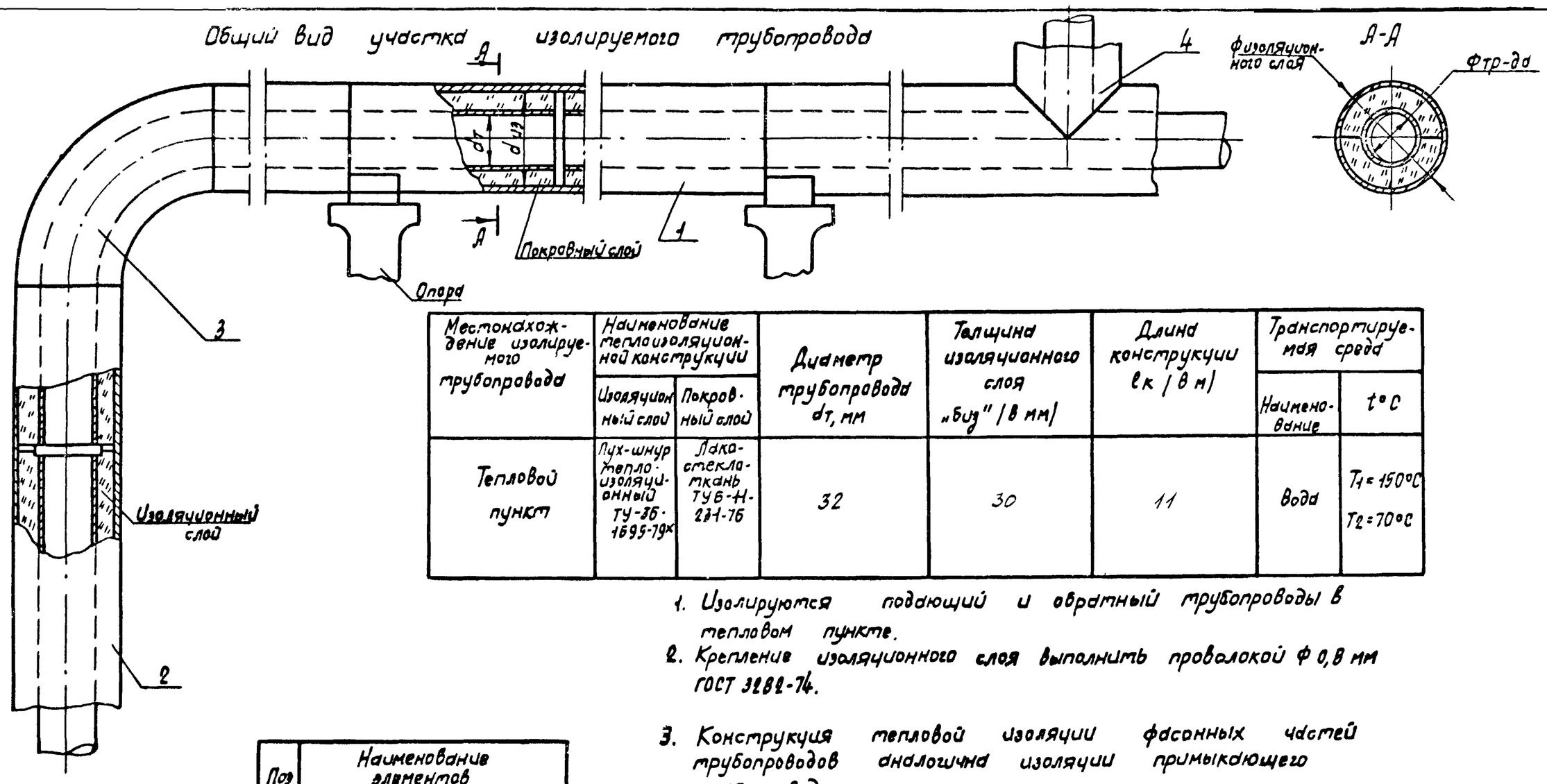

Местонахождение изолируемого трубопровода	Наименование теплоизоляционной конструкции		Диаметр трубопровода $d_т$, мм	Толщина изоляционного слоя „$d_{из}$" (в мм)	Длина конструкции $l_к$ (в м)	Транспортируемая среда	
	Изоляционный слой	Покровный слой				Наименование	t°C
Тепловой пункт	Пух-шнур теплоизоляционный ТУ-36-1695-79*	Лакостеклоткань ТУ6-Н-231-76	32	30	11	Вода	T_1=150°C T_2=70°C

1. Изолируются подающий и обратный трубопроводы в тепловом пункте.
2. Крепление изоляционного слоя выполнить проволокой Ф 0,8 мм ГОСТ 3282-74.
3. Конструкция тепловой изоляции фасонных частей трубопроводов аналогична изоляции примыкающего трубопровода

Поз.	Наименование элементов
1	Изоляция горизонтального участка трубопровода
2	Изоляция вертикального участка трубопровода
3	Изоляция отводов
4	Изоляция тройников

Привязан

Инв. N

ГИП	Пивторак	
Нач.отд.	Артюшенко	
Н.контр.	Лошакова	
Гл.спец.	Лошакова	
Рук.гр.	Низамова	
Вед.инж.	Морковкина	
Инж.	Голендер	

ТП 902-2-401.86 ОВНЗ

Конструкция тепловой изоляции

Стадия	Лист	Листов
Р		

Гипродортранс г. Москва

Копировал Марченко Формат А3

Инв.N подл. | Подпись и дата | Взам.инв.N

2117-03 (8)

Привязан

Инв. N

Стадия | Лист | Листов

Гипродортранс г. Москва

Копировал Формат А4

Привязан

Инв. N

Стадия | Лист | Листов

Гипродортранс г. Москва

Копировал Формат А4 (47)