ТИПОВЫЕ ПРОЕКТНЫЕ РЕШЕНИЯ
/МАТЕРИАЛЫ ДЛЯ ПРОЕКТИРОВАНИЯ/

904-02-6

АВТОМАТИЗАЦИЯ, УПРАВЛЕНИЕ И СИЛОВОЕ ЭЛЕКТРООБОРУДОВАНИЕ ЦЕНТРАЛЬНЫХ КОНДИЦИОНЕРОВ ТИПА КТЦ 31,5÷КТЦ 80

АВТОМАТИЗАЦИЯ

АЛЬБОМ XII
ЧАСТЬ 2

КОНДИЦИОНЕР С РЕЦИРКУЛЯЦИЕЙ, ВОЗДУХОНАГРЕВАТЕЛЕМ ПЕРВОГО ПОДОГРЕВА И ЧЕТЫРЬМЯ ДОВОДЧИКАМИ

ПНЕВМАТИЧЕСКАЯ СИСТЕМА РЕГУЛИРОВАНИЯ

К.Ф. ЦИТП инв № 17349-26

				Привязан
Инв №				

Цена 0-80

ЦЕНТРАЛЬНЫЙ ИНСТИТУТ ТИПОВОГО ПРОЕКТИРОВАНИЯ
ГОССТРОЯ СССР
КИЕВСКИЙ ФИЛИАЛ
г. Киев-57, ул. Эжена Потье, № 12
Заказ № 1044 2436 рипо № 17349-26 тираж 1500
Сдано в печать 24.V. 1982 г., цена 0.80

ТИПОВЫЕ ПРОЕКТНЫЕ РЕШЕНИЯ
/МАТЕРИАЛЫ ДЛЯ ПРОЕКТИРОВАНИЯ/

904-02-6

АВТОМАТИЗАЦИЯ, УПРАВЛЕНИЕ И СИЛОВОЕ ЭЛЕКТРООБОРУДОВАНИЕ ЦЕНТРАЛЬНЫХ КОНДИЦИОНЕРОВ ТИПА КТЦ31,5÷КТЦ80

АВТОМАТИЗАЦИЯ

АЛЬБОМ XII
ЧАСТЬ 2

КОНДИЦИОНЕР С РЕЦИРКУЛЯЦИЕЙ, ВОЗДУХОНАГРЕВАТЕЛЕМ ПЕРВОГО ПОДОГРЕВА И ЧЕТЫРЬМЯ ДОВОДЧИКАМИ

ПНЕВМАТИЧЕСКАЯ СИСТЕМА РЕГУЛИРОВАНИЯ

УТВЕРЖДЕНЫ
и введены в действие
с 15 августа 1981 г.
ГЛАВПРОМСТРОЙПРОЕКТОМ ГОССТРОЯ СССР
ПРИКАЗ № 47 от 6 августа 1981 г.

РАЗРАБОТАНЫ
ГОСУДАРСТВЕННЫМ ПРОЕКТНЫМ ИНСТИТУТОМ
"САНТЕХПРОЕКТ"
ГЛАВНЫЙ ИНЖЕНЕР ИНСТИТУТА Ю.И. ШИЛЛЕР
ГЛАВНЫЙ ИНЖЕНЕР ПРОЕКТА В.И. ФИНГЕР

КФ ЦИТП инв. № 17349-26

				Привязан	
Инв №					

ТПР 904-02-6
Альбом XII. Часть 2

Ведомость примененных и ссылочных документов

Обозначение	Наименование	Примечание
ОСТ 36.13-76	Щиты и пульты систем автоматизации технологических процессов	
	Общие технические условия	
ГОСТ 2.721-74	ЕСКД. Обозначения условные графические в схемах. Обозначения общего применения.	
ГОСТ 2.755-74	ЕСКД Обозначения условные графические в схемах. Устройства коммутационные и контактные соединения.	
ГОСТ 2.780-68	ЕСКД. Обозначения условные графические. Элементы гидравлических и пневматических сетей	
ГОСТ 2.782-68	ЕСКД. Обозначения условные графические. Насосы и двигатели гидравлические и пневматические	

Ведомость чертежей основного комплекта

Формат	Лист	Наименование	Примечание
	1	Общие данные	
	2,3	Схема функциональная	
	4...7	Схема пневматическая принципиальная регулирования	
	8...19	Статив С12.1. Общий вид.	
	20,24	Статив С12.2. Общий вид.	
	25	Схема подключения	

17349-26 2

Привязан

Инв. №

Нач. отд.	Фингер	
Гл. спец.	Рубчинский	
Рук. гр.	Бронштейн	

904-02-6 АОВ

Автоматизация центральных кондиционеров типа КТЦ 31,5 – КТЦ 80

Стадия	Лист	Листов
Р	1	25

Общие данные

Госстрой СССР САНТЕХПРОЕКТ г. Москва

Копировал

Формат 12

Т.П.Р. 904-02-6
Альбом XII Часть 2

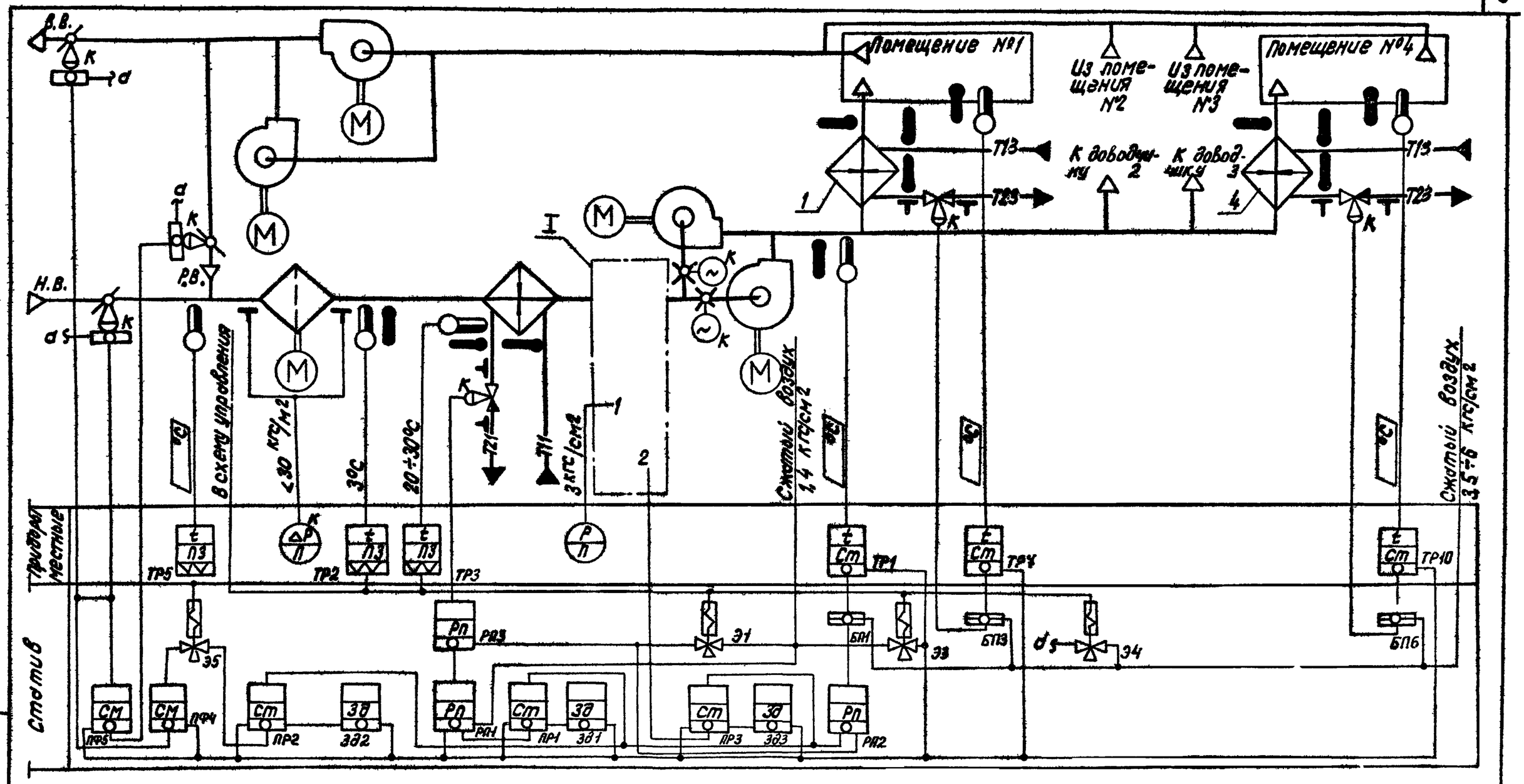

17349-26

Нач.отд.	Фингер		
Гл.спец.	Рутчинский		
Рук.гр.	Бронштейн		

904-02-6 АОВ

Автоматизация центральных кондиционеров типа КТЦ 31,5 ÷ КТЦ 80

Стадия	Лист	Листов
Р	2	

Схема функциональная (начало)

Госстрой СССР САНТЕХПРОЕКТ г. Москва

Обозначение (№№) систем	
без резервных вентиляторов	
с резервными вентиляторами	

Привязан

Инв №

Инв № подл. | Подпись и дата | Взам. инв №

I

Вариант

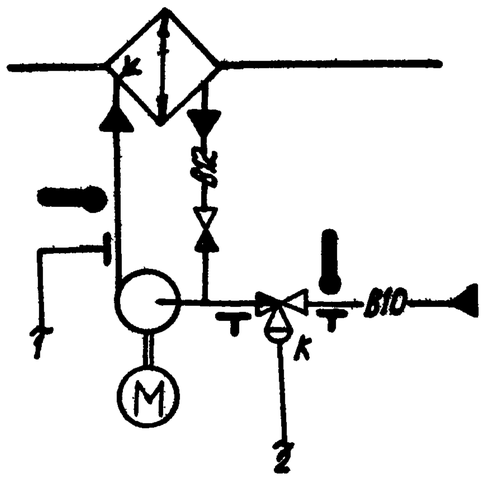

I

Вариант

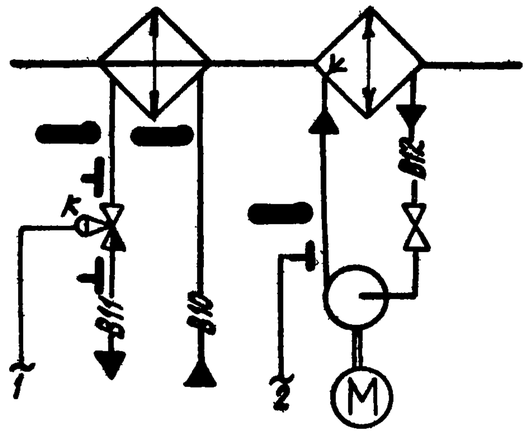

При привязке проекта дать пояснения для каких систем используется тот или иной вариант. Если один из вариантов не используется, то его вычеркнуть.

⊥ отборное устройство давления для переносного манометра

1. Схемы регулирования доводчиков 2 и 3 аналогичны схемам доводчиков 1 и 4.
2. Приборы и исполнительные механизмы, у которых проставлена буква „К", поставляются комплектно с сантехническим оборудованием и регулирующими клапанами.

Предусматривается:

1) регулирование температуры „точки росы" изменением:
   — теплопроизводительности воздухонагревателя I подогрева в холодный период года;
   — количества наружного и рециркуляционного воздуха, поступающего в кондиционер в холодный период года;
   — холодопроизводительности камеры орошения или воздухоохладителя в теплый период года;
2) автоматическое включение рециркуляции (реверс) в теплый период года при температуре наружного воздуха выше температуры воздуха в помещении;
3) автоматическая установка воздушных клапанов в положение, соответствующее пропуску санитарной нормы наружного воздуха, перед включением приточного вентилятора;
4) автоматический прогрев воздухонагревателя I подогрева перед включением приточного вентилятора;
5) автоматическое подключение схемы регулирования при включении приточного вентилятора;
6) защита воздухонагревателя I подогрева от замерзания;
7) синхронизация работы воздушных клапанов и последовательная с ними работа клапанов на теплоносителе воздухонагревателя I подогрева и холодной воде;
8) регулирование температуры воздуха в помещениях изменением теплопроизводительности доводчиков.

17349-26

Нач.отд.	Фингер		
Гл.спец.	Рутчинский		
Рук.гр.	Бронштейн		
Ст.тех.	Ерина		

904-02-6 АОВ

Автоматизация центральных кондиционеров типа КТЦ 31,5 ÷ КТЦ 80

Стадия	Лист	Листов
Р	3	

Схема функциональная (окончание)

Госстрой СССР САНТЕХПРОЕКТ г. Москва

Привязан

Инв №

Инв № подлинника | Подпись и дата | Взам. инв №

ТПР 904-02-6
Альбом XII. Часть 2

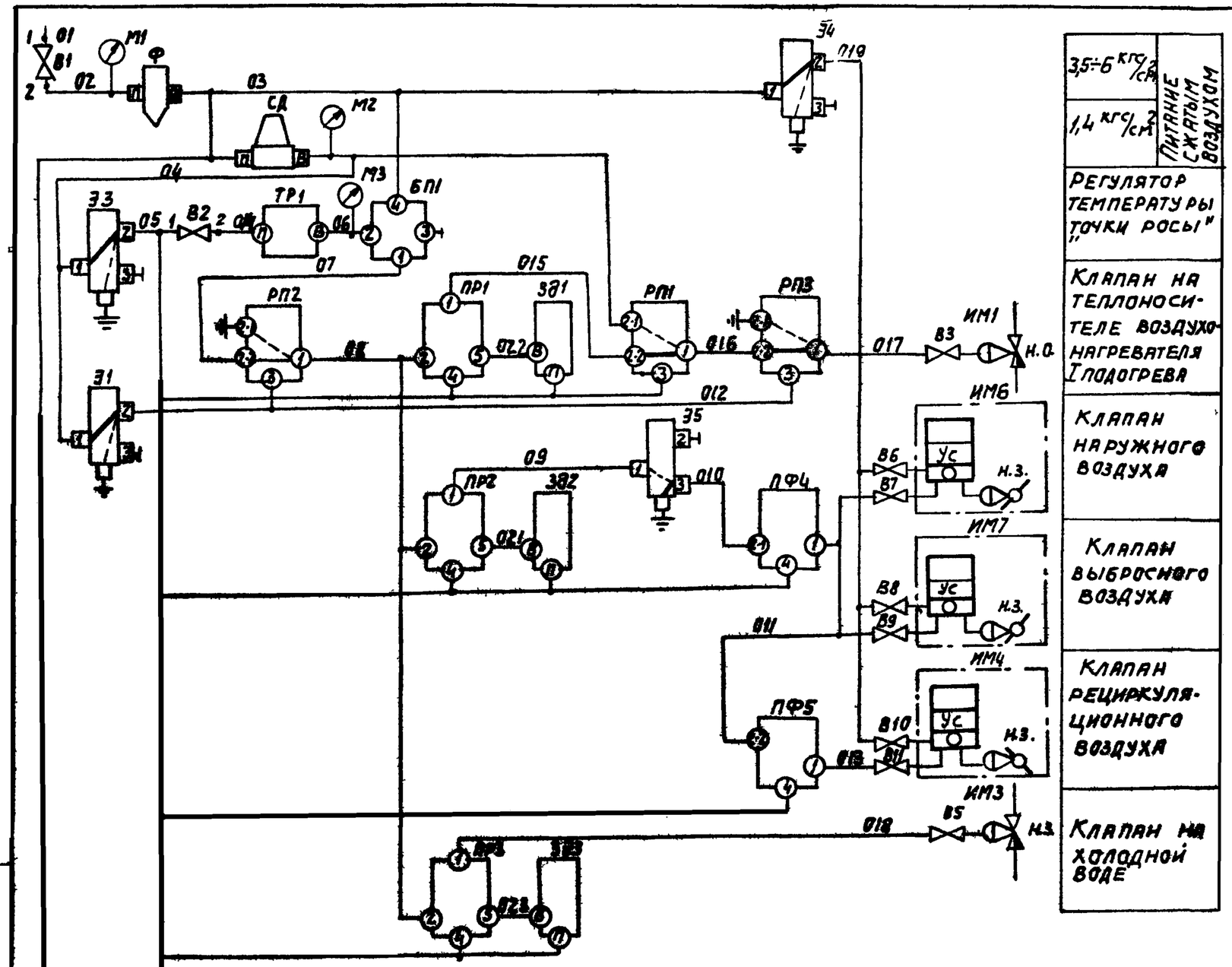

Графики изменения давления

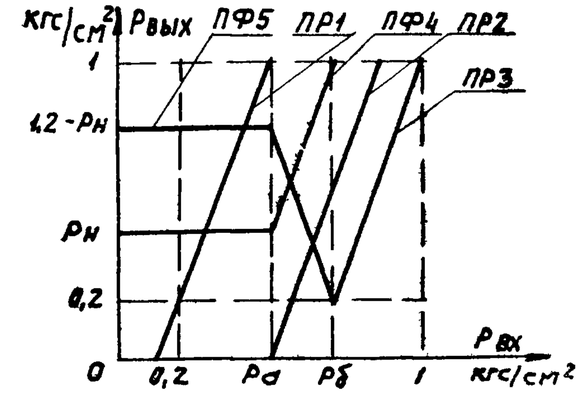

Настройка приборов

Таблица 1

Уравнение прибора	$P_{вых} = K(P_{вх} - P_з) + P_о$			Примечание
Обозначение прибора	Настройка			Значения Рд и Рб выбирается при наладке
	K	$P_з$	$P_о$	
ПР1	$\frac{0,8}{P_д - 0,2}$	$\frac{P_д + 0,2}{2}$	0,6	
ПР2	$\frac{1 - P_н}{P_б - P_д}$	$P_б$	$1 - P_н$	
ПР3	$\frac{0,8}{1 - P_б}$	$\frac{1 + P_б}{2}$	0,6	

Таблица 2

Уравнение прибора	$P_{вых} = P_1 - P_2 + P_3 - P_{c1} + P_{c2}$		Примечание
Обозначение прибора	Настройка		Рн - давление соответствующее саннорме наружного воздуха
	Pc1	Pc2	
ПФ4	0	Рн	
ПФ5	0	1,2	

17349-26 5

Нач. отд.	Фингер	
Гл. спец.	Рубчинский	
Рук. гр.	Бронштейн	

904-02-6 АОВ

Автоматизация центральных кондиционеров типа КТЦ31,5 ÷ КТЦ80

Стадия	Лист	Листов
Р	4	

Схема пневматическая принципиальная регулирования (начало)

Госстрой СССР САНТЕХПРОЕКТ г. Москва

Формат 12

Привязан

Инв. №

Копировал

См. лист 4

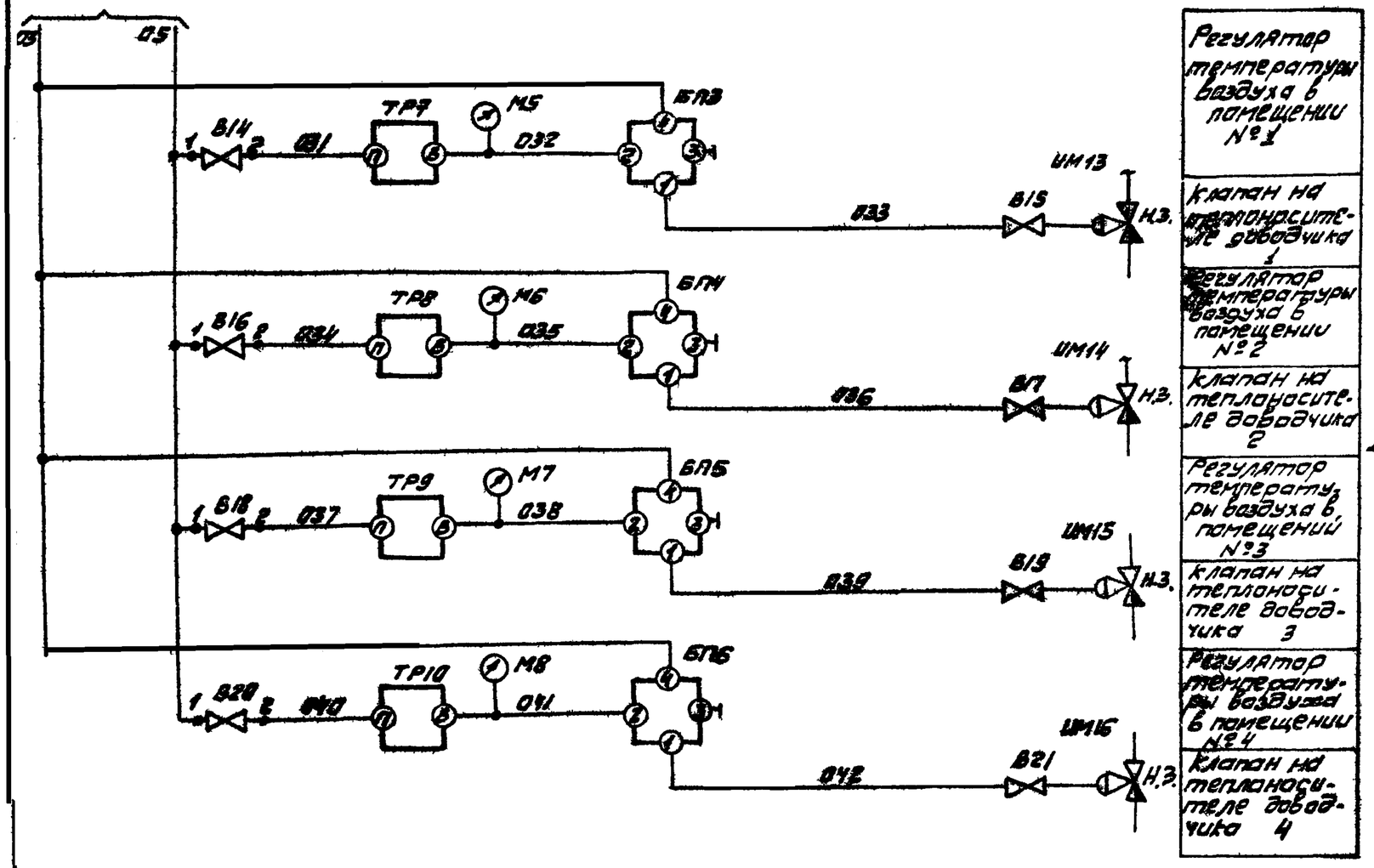

Регулятор температуры воздуха в помещении №1
Клапан на теплоносителе добавчика 1
Регулятор температуры воздуха в помещении №2
Клапан на теплоносителе добавчика 2
Регулятор температуры воздуха в помещений №3
Клапан на теплоносителе добавчика 3
Регулятор температуры воздуха в помещении №4
Клапан на теплоносителе добавчика 4

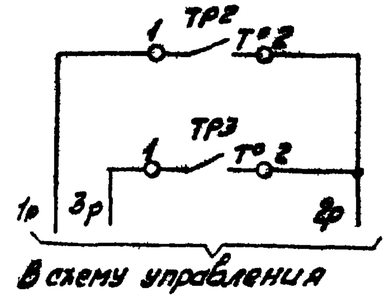

Датчик температуры воздуха перед воздухонагревателем	Защита воздухонагревателя I подогрева от замерзания
Датчик температуры обратного теплоносителя воздухонагревателя	

Диаграммы замыкания контактов

Датчик температуры ТР2

ТУДЭ-1-2

Обозначение цепи	Температура воздуха перед воздухонагревателем		
	-30°С	+3°С	+40°С
1-2			

Датчик температуры ТР3

ТУДЭ-4

Обозначение цепи	Температура обратного теплоносителя		
	0°С	+20÷30°С	+250°С
1-2			

17349-26

Нач. отд.	Фингер	
Гл. спец.	Рубчинский	
Рук. гр.	Бронштейн	
Техник	Кобзева	

Привязан

Инв. №

904-02-6 АОВ

Автоматизация центральных кондиционеров типа КТЦ 31,5 ÷ КТЦ 80

Стадия	Лист	Листов
Р	5	

Схема пневматическая принципиальная регулирования (продолжение)

Госстрой СССР САНТЕХПРОЕКТ г. Москва

Т.П.Р 904-02-6 Альбом XII Часть 2

Инв. № подл. | Подпись и дата | Взам. инв. №

Т.пр. 904-02-6
Альбом XII часть 2

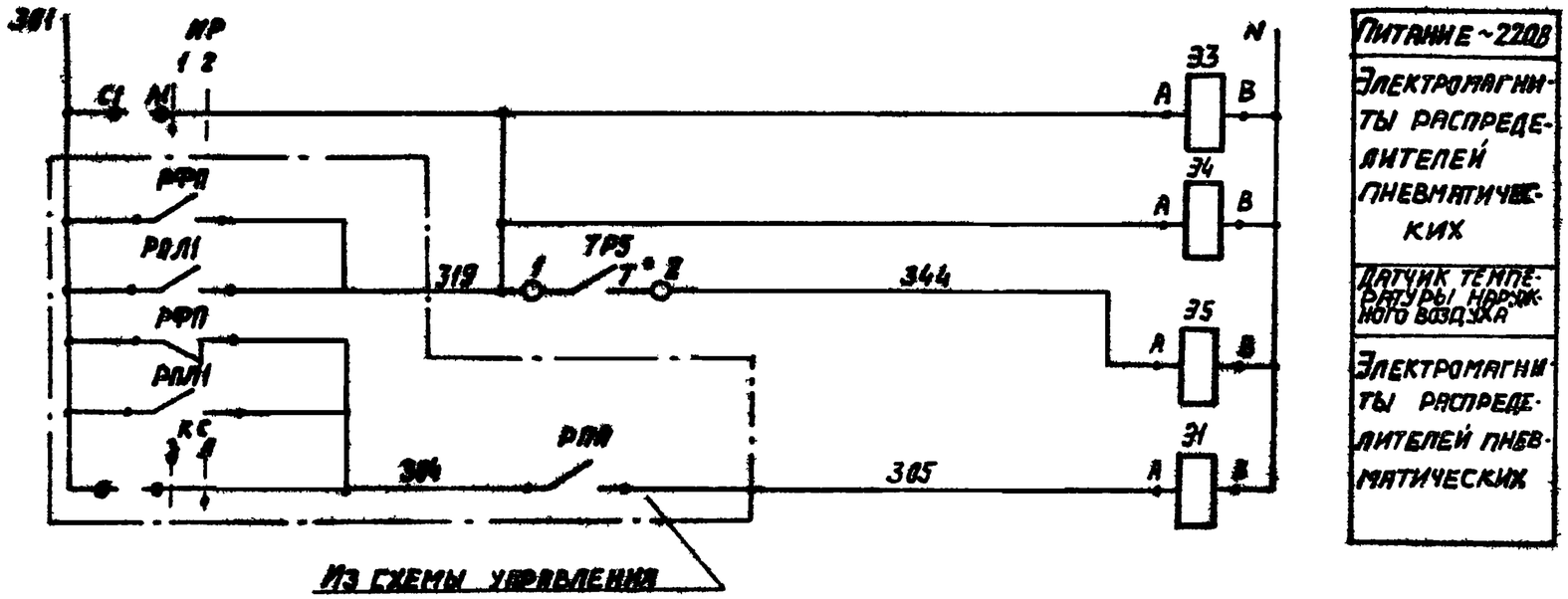

Диаграмма замыкания контактов

Избиратель регулирования ИР

ВПКМ2-10			
№ пакета	Соединение контактов	Ручное 1	Автоматическое 2
I	С1-А1	X	—
II	С2-А2	X	—

* не используется

Датчик температуры ТР5

ТУДЭ-1-2	
Обозначение цепи	Температура наружного воздуха -30°С ... +40°С
1-2	

Обозначение штуцеров

БП1	1	выход
БП3...БП6	2	от прибора
	3	к прибору
	4	питание
Ф; СД; ТР1; ТР7...ТР13 ЭВ1...ЭВ3	п	питание
	в	выход
Э1; Э3...Э5	1.	питание
	2; 3	выход
РП1; РП2; РП3 ПР1...ПР3 ПФ4; ПФ5	по инструкции завода-изготовителя	

Соединение штуцеров

— при наличии управляющего сигнала

— — при отсутствии управляющего сигнала

выброс в атмосферу

заглушка

17349-26 7

Нач.отд	Фингер		
Гл.спец.	Рубчинский		
Рук.гр.	Бронштейн		

Привязан

Инв №

904-02-6 АОВ

Автоматизация центральных кондиционеров типа КТЦ 31,5 ÷ КТЦ 80

Стадия	Лист	Листов
Р	6	

Схема пневматическая принципиальная регулирования (продолжение)

Госстрой СССР САНТЕХПРОЕКТ г. Москва

Согласовано с ГПИ Электропроект
Гл. специал. Половецкий
Инв. № подл. | Подпись и дата | Взам. инв. №

Копировал: Данилина

Формат 12

ТПР 904-02-6
Альбом XII часть 2

Позиционное обозначение	Наименование	Кол.	Примечание
М2, М3, М5...М8	Шкала 0÷25 кгс/см²	6	
В1	Вентиль запорный муфтовый		
	15Б3рк Ду15 ГОСТ 9086-74	1	
В2;В4;В6	Вентиль диафрагмовый ВПД-4		
В18;В20	Ду4 ТУ26-07.1085-74	5	
ВР	Пакетный выключатель ВПКМ2-10		
	~220В; 10А; ОСТ 16.0.526.001-77	1	
	По месту		
ТР1	Устройство терморегулирующее пнев-		прямого
	матическое ТУДП-М1 ТУ25-02.1291-74	1	действия
ТР2;ТР5	Устройство терморегулирующее электри-		
	ческое ТУДЭ-1-2 ТУ25-02.1074-75	2	контакт Н.О.
ТР3	Устройство терморегулирующее элект-		
	рическое ТУДЭ-4 ТУ25-02.1074-75	1	контакт Н.О.
ТР7...ТР10	Регулятор температуры пневматический		обратного
	типа РТБП-0-3 ТУ25-02.340-75	4	действия
ИМ4, ИМ6	Мембранный исполнительный механизм		комплектно с возду
ИМ7	ГОСТ 9887-70 с позиционером	3	шным клапаном Н.З.
ИМ1	Мембранный исполнительный		комплектно
	механизм ГОСТ 9887-70	1	с клапаном Н.О.
ИМ3	Мембранный исполнительный		комплектно с
ИМ13...ИМ16	механизм ГОСТ 9887-70	5	клапаном Н.З.
В3;В5...В11	Вентиль диафрагмовый ВПД-4		
В15;В17;В19;В21	Ду4; ТУ26-07.1085-74	12	

Позиционное обозначение	Наименование	Кол.	Примечание
	Статив		
ПР1...ПР3	Устройство регулирующее пневматическое		
	пропорциональное ПР2,8 ТУ25-02.010481-78	3	
ЗД1...ЗД3	Задатчик управления мощный		
	П23Д.4 ТУ25-02.380570-76	3	
ПФ4;ПФ5	Прибор алгебраического суммирова-		
	ния ПФ1.1 ТУ25-02.040628-77	2	
СД	Стабилизатор давления воздуха		
	СДВ25 ТУ25-02.280.656-76	1	
Э1	Распределитель пневматический		
Э3...Э5	3х ходовой 22кч 801бк		
	ТУ26-07.034-76	4	
Ф	Фильтр воздуха ФВ25-02		
	ТУ25-02.280.666-76	1	
БП1	Байпасная панель дистанцион-		
БП3...БП6	ного управления БПДУ-А		
	ТУ25-04.2712-75	5	
РП1...РП3	Реле переключения ПП2,5		
	ТУ25-03.1369-72	3	
	Манометры МТ-2 ТУ25-02.72-75		
М1	Шкала 0÷10 кгс/см²	1	

17349-26 8

Нач. отд.	Фингер	
Гл. спец.	Рубчинский	
Рук. гр.	Бранштейн Н	

904-02-6 АОВ

Автоматизация центральных кондиционеров типа КТЦ 31,5 ÷ КТЦ 80

Стадия	Лист	Листов
Р	7	

Схема пневматическая принципиальная регулирования (окончание)

Госстрой СССР
САНТЕХПРОЕКТ
г. Москва

Привязан

Инв. №

Инв. № подл. | Подпись и дата | Взам. инв. №

Поз.	Обозначение	Наименование	Кол	Прим.
		Стандартные изделия		
1		Стойка статива		
		СП-1000 УЧ 3 Р00		
		ОСТ 36.13-76	1	
2		Вентиль запорный		
		муфтовый 15Б3рк, Ду15		
		ГОСТ 9086-74	1	
3		Рейка Р8ТК3-101-77	8	УВ ТМ3-1-77
4		Уголок перфорированный		
		УП60×40; ℓ=1000мм ТКУ2222-74	2	
		Прочие изделия		
5		Устройство регулирующее		
		пневматическое пропорциональное		
		ПР 2.8 ТУ25-02.010781-78		
		Соединительные трубки		
		пластмассовые ф6×1	3	УВ ТМ3-17-77

Поз.	Обозначение	Наименование	Кол	Прим.
6		Задатчик управления мощным		
		П23д.4 ТУ25-02.380670-76	3	
7		Прибор алгебраического		
		суммирования ПФ 1.1		
		ТУ 25-02.040628-77		
		Соединительные трубки		
		пластмассовые ф6×1	2	УВ ТМ3-17-77
8		Реле переключения		
		РП 2.5 ТУ25-03.1369-72		
		Соеденительные трубки		
		пластмассовые ф6×1	3	УВ ТМ3-17-77
9		Байпасная панель дистанци-		
		онного управления		
		БПДУ-А ТУ25-04.2712-75	5	
10		Стабилизатор давления		
		воздуха СДВ 25		
		ТУ25-02.280.658-76	1	
11		Фильтр воздуха ФВ25-02		
		ТУ25-02.280.666-76	1	
		Манометры МТ-2 ТУ25-02 72-75		
12		Шкала 0÷10 кгс/см²	1	
13		Шкала 0÷2.5 кгс/см²	6	
14		Вентиль диафрагмовый		
		ВПД-4; Ду4; ТУ25-07.1086-74	5	
15		Рамка 66×26 ТУ36.1130.74	5	ОН4347.65
16		Соединитель переборочный		
		ПСП 8×8 ТУ36.1124-74	8	
		17349-26		9

Привязан

Инв. №

Нач. отд.	Фингер	
Гл. спец.	Рубчинский	
Рук. гр.	Бронштейн	
Ст. инж.	Никифорова	

904-02-6 АОВ

Автоматизация центральных кондиционеров типа КТЦ 31.5 ÷ КТЦ 80

Стадия	Лист	Листов
Р	8	

Статив. СР-1 Общий вид

Госстрой СССР САНТЕХПРОЕКТ г. Москва

904-02-6 АОВ Лист 9

Т.п.р. 904-02-6 Альбом XII часть 2

Инв. № подл. | Подпись и дата | Взамен инв. № | Инв. № подл. | Подпись и дата | Изм. | Лист | N докум. | Подп. | Дата

Копировал: Гуп

Формат 12

Поз	Обозначение	Наименование	Кво	Прим
17		Соединитель переборочный		
		ПСП 8×6 ТУ36.1124-74	19	
18		Соединитель ввертный		
		ПСВ 8×К 1/4" ТУ36 1124-74	10	
19		Соединитель ввертный		
		ПСВ8×труба 1/2" ТУ36.1124-74	1	
20		Соединитель тройниковый		
		ПСТП6 ТУ36. 1124-74	5	
21		Соединитель тройниковый		
		ПСТП8 ТУ36. 1124-74	2	
22		Соединитель тройниковый		
		ПСТ8 ТУ36. 1124. 74	12	
23		Соединитель тройниковый		
		ПСТ6 ТУ36 1124-74	13	
24		Наконечник 8 ТУ36. 1121-75	9	
25		Наконечник 6 ТУ36. 1121-75	10	
26		Шайба 8 ТУ36. 1121. 75	9	
27		Шайба 6 ТУ36. 1121-75	10	
28		Панель 895 × 280 × 2		
		Материал Б-ПН-2,0 ГОСТ 1990-74 / 5-Ц-Н10 ГОСТ 16523-70	1	
		Материалы		
29		Труба ПНП6×1 ТУ6-05.1759-76	36м	
30		Труба ПНП8×1,6 ТУ6-05.1759-76	19м	

Т.п.р. 904-02-6 Альбом XII часть 2

Инв №подл. | Подпись и дата | Взам. инв №

Таблица 1

Надписи в рамках

№ надписи	Надпись	Кол.
	Рамка 66×26	
1	Температура „точки росы"	1
2	Температура в помещении №1	1
3	Температура в помещении №2	1
4	Температура в помещении №3	1
5	Температура в помещении №4	1

Продолжение таблицы 1

№ надписи	Надпись	Кол.

Инв. №подл. | Подпись и дата | Взамен. инв. №

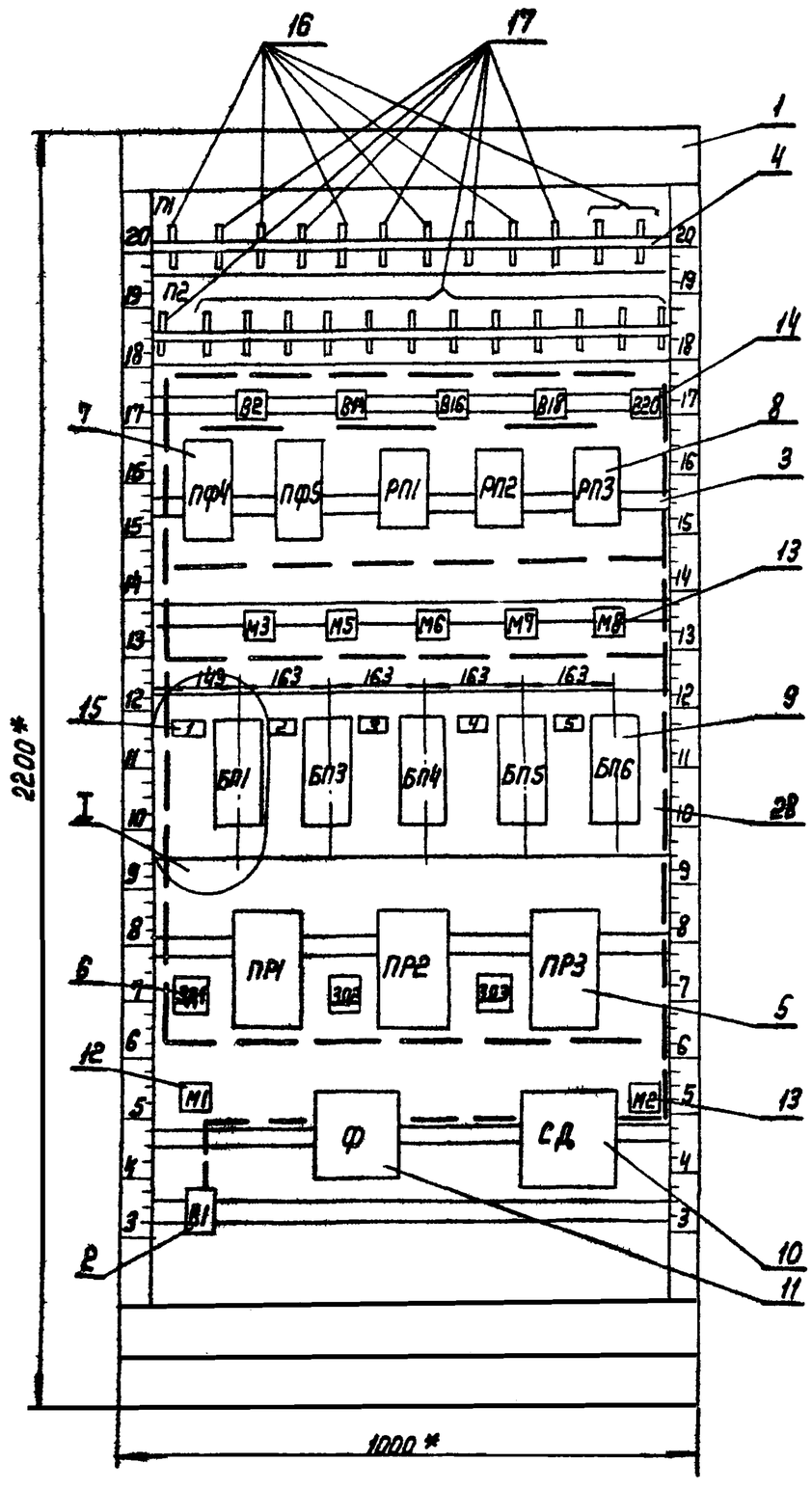

I
М 1 5

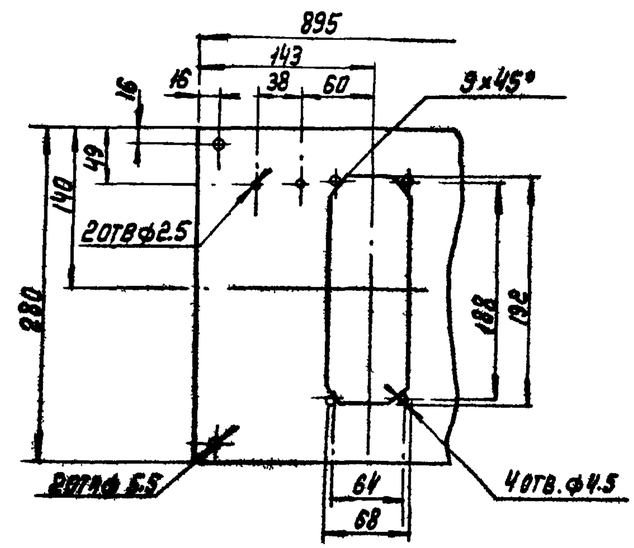

1.* Размеры для справок
2. Покрытие - вариант 2 ОСТ 36.13-76
3. Таблицы соединения и подключения выполнены на основании схем, приведенных на листах 4...7.

Т.П.Р. 904-02-6
Альбом XII Часть 2

Инв.№ подл. | Подпись и дата | Взам. инв.№

17349-26 11

Изм.	Лист	N докум.	Подп.	Дата	904-02-6 АОВ	Лист 12

Копировал: Формат 12

ТПР 904-02-6
Альбом XII. Часть 2

Поз.9 Байпасная панель дистанционного управления БПДУ-А

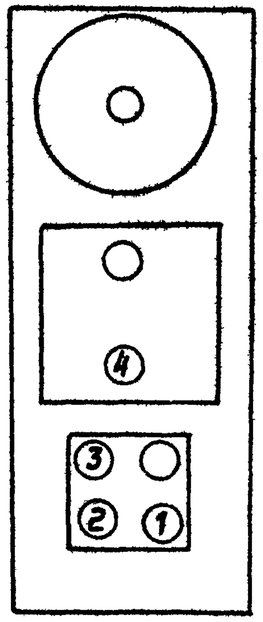

Поз.6 Задатчик управления мощный П23Д.4

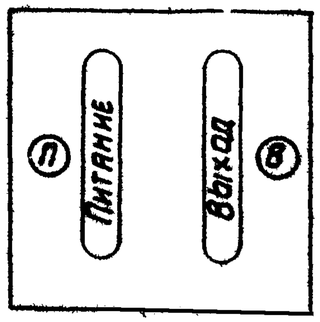

Поз.10 Стабилизатор давления воздуха СДВ 25

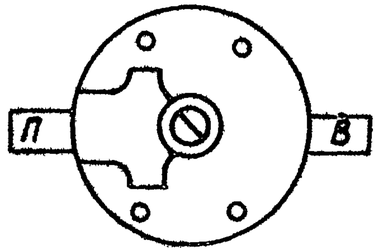

Поз. 11 Фильтр воздуха ФВ25-02

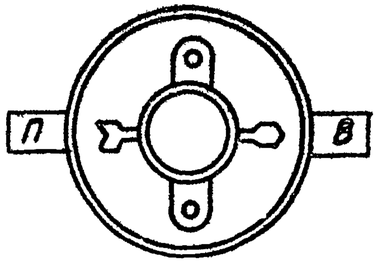

Инв.N подл. | Подп. и дата | Взам. инв.N

Изм.	Лист	N докум.	Подп.	Дата	17349-26 904-02-6 АОВ	Лист 13

Копир. Лобин

ТПР 904-02-6
Альбом XII. Часть 2

Таблица 2

Соединения проводок

Проводник	Откуда идет	Куда поступает	Данные провода	Примечания
02	В1/2	М1/1		ТР
	М1/1	Ф/П		
03	Ф/В	СД/П		ТР
	СД/П	БП6/Ч		ТР
	БП6/Ч	БП5/Ч		ТР
	БП5/Ч	БП4/Ч		ТР
	БП4/Ч	БП3/Ч		ТР
	БП3/Ч	БП1/Ч		ТР
	БП1/Ч	П2/1	Труба	
04	СД/В	М2/1	ПНП8×1.6	ТР
	М2/1	РП1/2-1		ТР
	РП1/2-1	П1/11		
05	П1/12	В20/1		ТР
	В20/1	В18/1		ТР
	В18/1	В16/1		ТР
	В16/1	В14/1		ТР
	В14/1	В2/1		ТР
	В2/1	РП1/3		ТР
	РП1/3	ПФ5/4		ТР
	ПФ5/4	ПФ4/4		ТР
	ПФ4/4	ЭД1/П	Труба	ТР
	ЭД1/П	ПР1/4	ПНП6×1	ТР
	ПР1/4	ЭД2/П		ТР
	ЭД2/П	ПР2/4		ТР
	ПР2/4	ЭД3/П		ТР
	ЭД3/П	ПР3/4		

Продолжение табл. 2

Проводник	Откуда идет	Куда поступает	Данные провода	Примечания
06	П1/2	М3/1		ТР
	М3/1	БП1/2		
07	БП1/1	РП2/2-2		
08	РП2/1	ПР1/2		ТР
	ПР1/2	ПР2/2		ТР
	ПР2/2	ПР3/2		
09	П2/3	ПР2/1		
010	П2/4	ПФ4/2-1		
011	П2/6	П2/7	Труба	ТР
	П2/7	ПФ4/1	ПНП.6×1	ТР
	ПФ4/1	ПФ5/2-2		
012	П2/2	РП2/3		ТР
	РП2/3	РП3/3		
013	П2/8	ПФ5/1		
014	П1/1	В2/2		
031	П1/3	В14/2	Труба	
034	П1/5	В16/2	ПНП8×1.6	
037	П1/7	В18/2		
040	П1/9	В20/2		
015	ПР1/1	РП1/2-2		
016	РП1/1	РП3/2-2		
017	П2/5	РП3/1	Труба	
018	П2/9	ПР3/1	ПНП6×1	
021	ЭД2/В	ПР2/5		
022	ЭД1/В	ПР1/5		
023	ЭД3/В	ПР3/5		
		17349-26		13

ТПР 904-02-6
Альбом XII. Часть 2

Продолжение таблицы 2

Проводник	Откуда идет	Куда поступает	Данные провода	Примечания
032	П1/4	М5/1		ТР
	М5/1	БП3/2		
033	П2/10	БП3/1		
035	П1/6	М6/1		ТР
	М6/1	БП4/2		
036	П2/11	БП4/1		
			Труба	
038	П1/8	М7/1	ПНП6+1	ТР
	М7/1	БП5/2		
039	П2/12	БП5/1		
041	П1/10	М8/1		ТР
	М8/1	БП6/2		
042	П2/13	БП6/1		

Инв. N подл. | Подпись и дата | Взам. инв. N

Таблица 3

Подключения проводок

Проводник	Контакт
	П1
014	1
06	2
031	3
032	4
034	5
035	6
037	7
038	8
040	9
041	10
04	11
05	12
	П2
03	1
012	2
09	3
010	4
017	5
011	6
011	7
013	8

Продолжение табл. 3

Проводник	Контакт
018	9
033	10
036	11
039	12
042	13
	В2
05	1
014	2
	В14
05	1
031	2
	В16
05	1
034	2
	В18
05	1
039	2

Продолжение табл. 3

Проводник	Контакт
	В20
05	1
040	2
	ПФ4
011	1
010	2-1
05	4
	ПФ5
013	1
011	2-2
05	4
	Рп1
016	1
04	2-1
015	2-2
05	3

Инв. N подл. | Подпись и дата | Взам. инв. N

ТП Р 904-02-6
Альбом XII. Часть 2

Продолжение табл. 3

Проводник	Контакт
	РП2
08	1
Выброс в атмосферу	2-1
07	2-2
012	3
	РП3
017	1
Выброс в атмосферу	2-1
016	2-2
012	3
	М3
06	1
	М5
032	1
	М6
035	1

Продолжение табл. 3

Проводник	Контакт
	М7
038	1
	М8
041	1
	БП1
07	1
06	2
Заглушка	3
03	4
	БП3
033	1
032	2
Заглушка	3
03	4
	БП4
036	1
035	2

Продолжение табл. 3

Проводник	Контакт
Заглушка	3
03	4
	БП3
039	1
038	2
Заглушка	3
03	4
	БП6
042	1
041	2
Заглушка	3
03	4
	ЭД1
05	П
022	В
	ПР1
015	1
08	2

Инв. № подл. | Подпись и дата | Взам. инв. №

Изм | Лист | № докум. | Подп. | Дата

904-02-6 АОВ

Лист 18

Продолжение табл. 3

Проводник	Контакт
05	4
022	5
	ЭД2
05	П
021	В
	ПР2
09	1
08	2
05	4
021	5
	ЭД3
05	П
023	В
	ПР3
018	1
08	2
05	4
023	5

Продолжение табл. 3

Проводник	Контакт
	М1
02	1
	Ф
02	П
03	В
	СД
03	П
04	В
	М2
04	1
	В1
02	2

Продолжение табл. 3

Проводник	Контакт

ТПР 904-02-6 Альбом XII. Часть 2

Поз.	Обозначение	Наименование	Кол.	Прим.
		Стандартные изделия		
1		Стойка статива		
		СП-600 УЧ ЭР00	1	
		ОСТ 36.13-76		
2		Рейка РЧ ТК3-101-77	5	УБ ТМ3-1-77
3		Пакетный выключатель		
		ВПКМ2-10 ОСТ 16.0526.001-77	1	
4		Уголок перфорированный		
		УП60х40; ℓ=600мм; ТКЧ-2222-74	1	
		Прочие изделия		
5		Распределитель пневмати-		
		ческий 3х ходовой		
		22КЧ 801бк		
		ТУ26-07.034-76	4	

Привязан

Инв №

Нач. отд.	Фингер		
Гл. спец.	Рубчинский		
Рук. гр.	Бронштейн		
Ст. инж.	Никифорова		

904-02-6 АОВ

Автоматизация центральных кондицио-неров типа КТЦ 31,5 ÷ КТЦ 80

Стадия	Лист	Листов
Р	20	

Статив С12.2. Общий вид.

Госстрой СССР САНТЕХПРОЕКТ г. Москва

Взам. инв. № | Подпись и дата | Инв. № подл.

Поз.	Обозначение	Наименование	Кол.	Прим.
6		Коробка соединительная		
7		КСК-16 ТУ36.1753-75	1	
		Соединитель переборочный		
		ПСП 8х8 ТУ36.1124-74	8	
8		Соединитель ввёртный		
		ПС 8 8х труб 1/2" ТУ36.1124-74	8	
		Материалы		
9		Труба ПНП 8х1,6 ТУ6-05.1759-76	12м	
10		Провод ПВ1х1,0 ГОСТ 6323-79	20м	
11		Провод ПГВ1х1,5 ГОСТ 6323-79	1м	
12		Металлорукав РЗ-Ц-Х-Ш10		
		ТУ22-3988-77	8м	

17349-26

Взам. инв. № | Подпись и дата | Инв. № подл.

Изм.	Лист	№ докум.	Подп.	Дата

904-02-6 АОВ

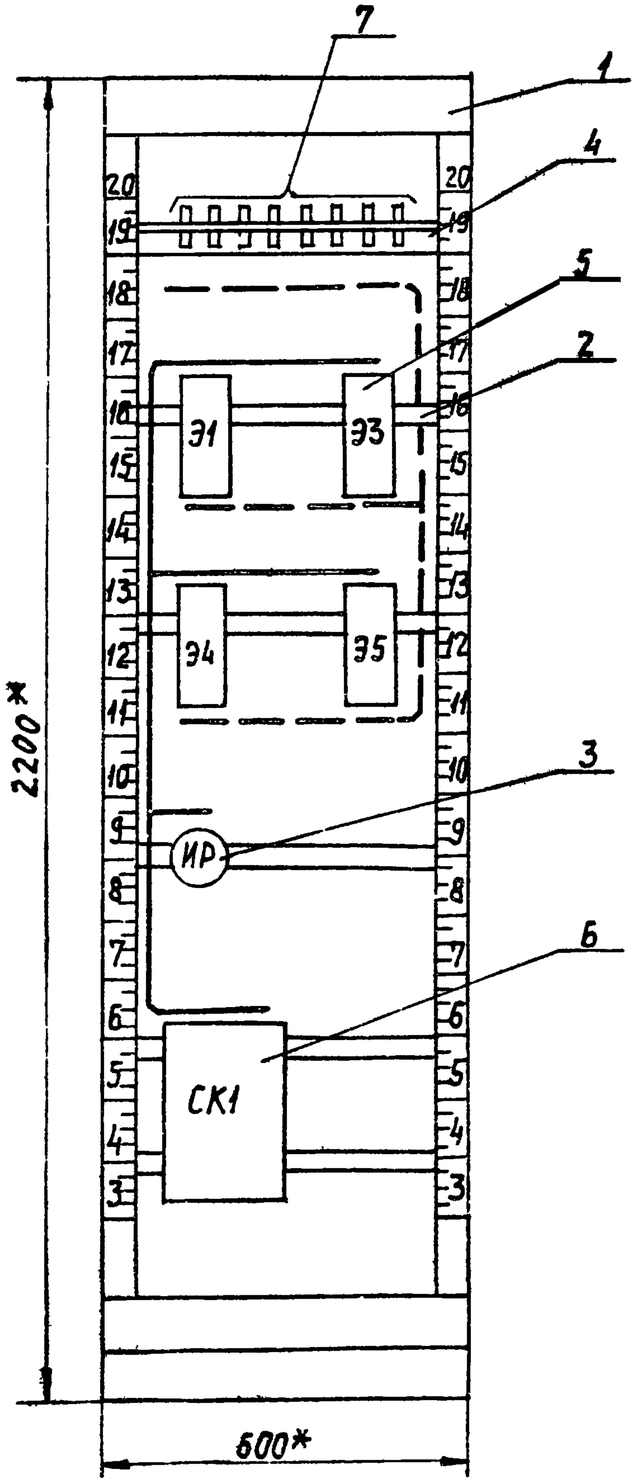

Поз. 5. Распределитель пневматический 3х ходовой 22 кч 801бк

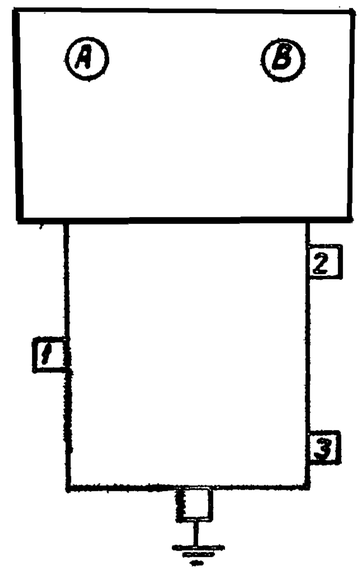

1* Размеры для справок

2. Покрытие - вариант 2 ОСТ 36.13-76

3. Таблицы соединения и подключения выполнены на основании схем, приведенных на листах 4...7.

Инв. № подл. | Подпись и дата | Взам. инв. №

ТПР 904-02-6
Альбом XII. Часть 2

Таблица 1

Соединения проводок

проводник	Откуда идет	Куда поступает	Данные провода	Примечания
N	СК 1/2	СК1/4		П
	СК1/4	СК1/5		П
	СК1/5	СК1/7		П
N	СК 1/2	Э1/В		
N	СК1/4	Э3/В		
N	СК 1/5	Э4/В		
N	СК 1/7	Э5/В		
301	СК 1/10	ИР/С1		
305	СК 1/1	Э1/А	ПВ1×1	
319	СК 1/3	Э3/А		
319	СК 1/6	Э4/А		
319	СК1/9	ИР/Л1		
319	СК1/3	СК1/6		
319	СК1/6	СК1/9		
344	СК1/8	Э5/А		
2Р	СК1/12	СК1/13		
4Р	СК1/15	СК1/16		
Земля	Э1/⏚; Э3/⏚ Э4/⏚ Э5/⏚	Рейка/⏚	ПГВ1×1,5	
Земля	Рейка для установки аппаратов/⏚	Стойка/⏚		
04	П3/2	Э3/1		ТР
	Э3/1	Э1/1		
03	П3/1	Э4/1		
05	П3/3	Э3/2	Труба	
09	П3/5	Э5/1	ПНП8×1,6	
010	П3/6	Э5/2		
012	П3/4	Э1/2		
019	П3/7	Э4/2		

Взам. инв. N | Подп. и дата | Инв. N подл.

Изм. | Лист | N докум. | Подп. | Дата

904-02-6 АОВ

Лист 23

Таблица 2

Подключения проводок

проводник	Контакт
	Э1
305	Э1/А
N	Э1/В
Земля	⏚
	Э3
319	Э3/А
N	Э3/В
Земля	⏚
	Э4
319	Э4/А
N	Э4/В
Земля	⏚
	Э5
344	Э5/А
N	Э5/В
Земля	⏚
	ИР
301	С1
319	Л1
	СК1
305	1
N	2
N	2 П

продолжение табл. 2

проводник	Контакт
319	3
319	3 П
N	4
N	4 П
N	4 П
N	5
N	5 П
N	5 П
319	6
319	6 П
319	6 П
N	7
N	7 П
344	8
319	9
319	9 П
301	10
2Р	12 П
2Р	13 П
4Р	15
4Р	16 П
Земля	⏚

продолжение табл. 2

проводник	Контакт
	П3
03	1
04	2
05	3
012	4
09	5
010	6
019	7
019	8
	Э1
04	1
012	2
Заглушка	3
	Э3
04	1
05	2
Заглушка	3
	Э4
03	1
012	2
Заглушка	3
	Э5
09	1
010	2
Заглушка	3
	17349-26;18

Взам. инв. N | Подп. и дата | Инв. N подл.

Изм. | Лист | N докум. | Подп. | Дата

904-02-6 АОВ

Лист 24

ТПР 904-02-6
Альбом XII часть 2

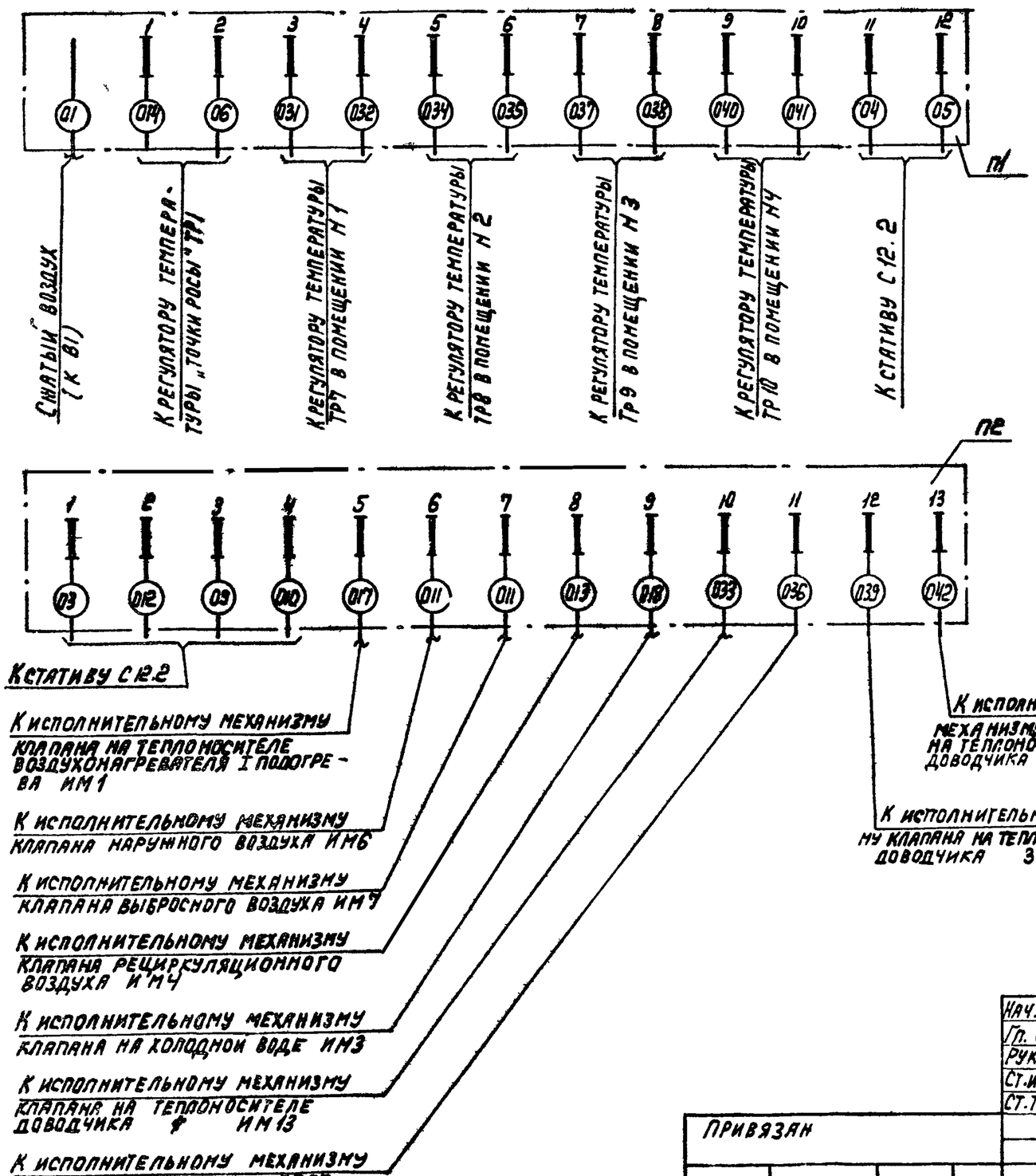

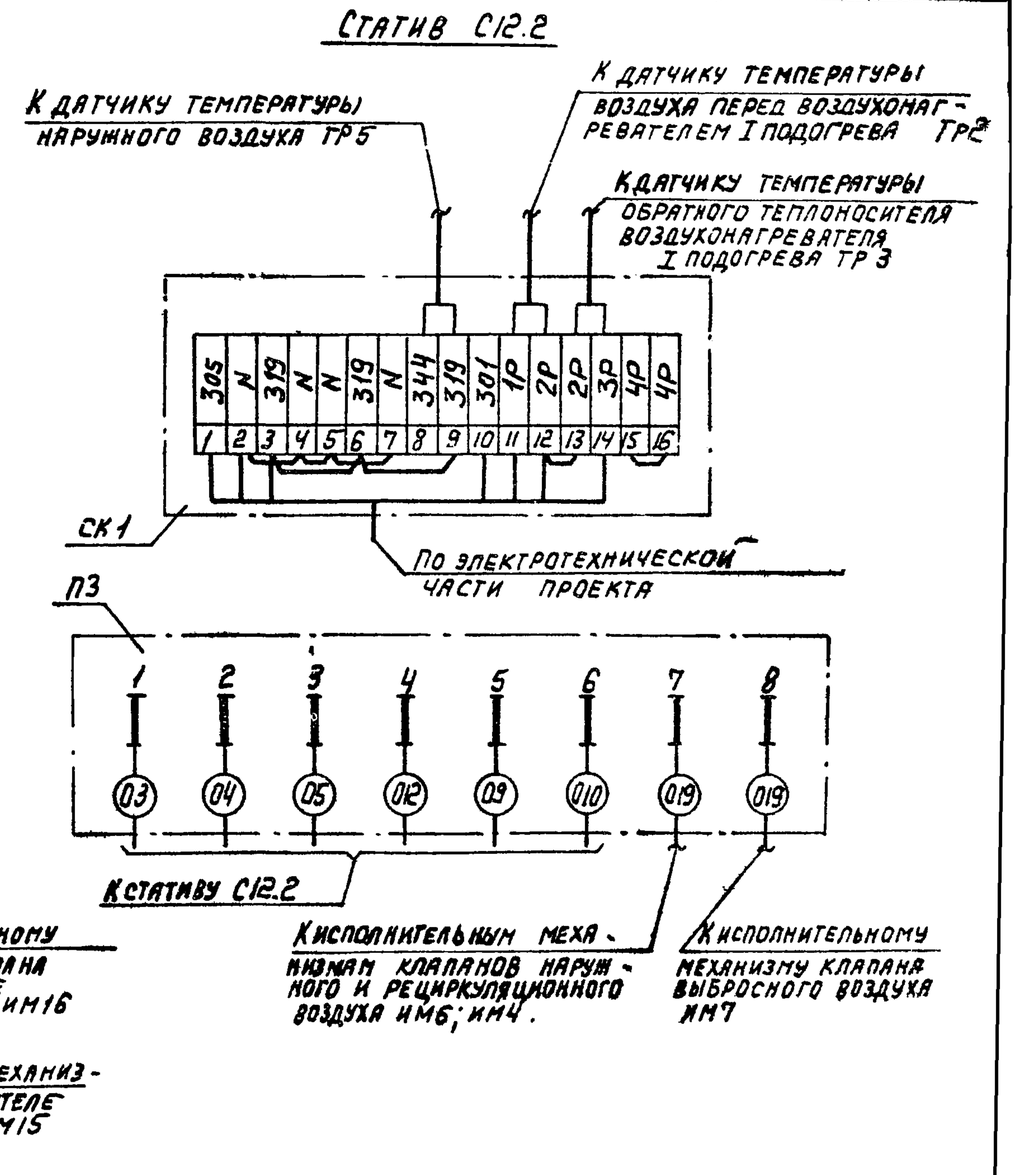

(19)

17349-26

Нач. отд.	Фингер		
Гл. спец	Рубчинский		
Рук. гр.	Бронштейн		
Ст. инж.	Никифорова		
Ст. техн.	Лисикина		

904-02-6 АОВ

Автоматизация центральных кондиционеров типа КТЦ 31,5 ÷ КТЦ 80

Стадия	Лист	Листов
Р	25	

Схема подключения

Госстрой СССР САНТЕХПРОЕКТ г. Москва

Привязан

Инв №

Взам. инв. №

Подпись и дата

Инв. № подл.

Копировал: Гуд

Формат 12