ТИПОВЫЕ ПРОЕКТНЫЕ РЕШЕНИЯ
/МАТЕРИАЛЫ ДЛЯ ПРОЕКТИРОВАНИЯ/
904-02-6

# АВТОМАТИЗАЦИЯ, УПРАВЛЕНИЕ И СИЛОВОЕ ЭЛЕКТРООБОРУДОВАНИЕ ЦЕНТРАЛЬНЫХ КОНДИЦИОНЕРОВ ТИПА КТЦ31,5÷КТЦ80

АВТОМАТИЗАЦИЯ

## АЛЬБОМ VIII
ЧАСТЬ 2

## КОНДИЦИОНЕР С РЕЦИРКУЛЯЦИЕЙ И ДВУМЯ ДОВОДЧИКАМИ

ПНЕВМАТИЧЕСКАЯ СИСТЕМА РЕГУЛИРОВАНИЯ

К.Ф ЦИТП инв № 17349-18

| | | | | |
|---|---|---|---|---|
| | | | | Привязан |
| | | | | |
| | | | | |
| | | | | |
| | | | | |
| Инв № | | | | |

Цена 0-65

ЦЕНТРАЛЬНЫЙ ИНСТИТУТ ТИПОВОГО ПРОЕКТИРОВАНИЯ
ГОССТРОЯ СССР
КИЕВСКИЙ ФИЛИАЛ
г Киев-57, ул.Эжена Потье, № 12
1036
Заказ № 2420 инв № 17349-18 тираж 1500
Сдано в печать 23.V. 1982г. цена 0.65

ТИПОВЫЕ ПРОЕКТНЫЕ РЕШЕНИЯ
/МАТЕРИАЛЫ ДЛЯ ПРОЕКТИРОВАНИЯ/

904-02-6

# АВТОМАТИЗАЦИЯ, УПРАВЛЕНИЕ И СИЛОВОЕ ЭЛЕКТРООБОРУДОВАНИЕ ЦЕНТРАЛЬНЫХ КОНДИЦИОНЕРОВ ТИПА КТЦ 31,5÷КТЦ80

АВТОМАТИЗАЦИЯ

## АЛЬБОМ VIII
ЧАСТЬ 2

## КОНДИЦИОНЕР С РЕЦИРКУЛЯЦИЕЙ И ДВУМЯ ДОВОДЧИКАМИ

ПНЕВМАТИЧЕСКАЯ СИСТЕМА РЕГУЛИРОВАНИЯ

УТВЕРЖДЕНЫ
И ВВЕДЕНЫ В ДЕЙСТВИЕ
С 15 августа 1981 г.
ГЛАВПРОМСТРОЙПРОЕКТОМ ГОССТРОЯ СССР
ПРИКАЗ № 47 от 6 августа 1981 г.

РАЗРАБОТАНЫ
ГОСУДАРСТВЕННЫМ ПРОЕКТНЫМ ИНСТИТУТОМ
"САНТЕХПРОЕКТ"
ГЛАВНЫЙ ИНЖЕНЕР ИНСТИТУТА Ю.И. ШИЛЛЕР
ГЛАВНЫЙ ИНЖЕНЕР ПРОЕКТА В.И. ФИНГЕР

КФ ЦИТП инв. N 17349-18
Привязан
Инв №

## Ведомость примененных и ссылочных документов

| Обозначение | Наименование | Примечание |
|---|---|---|
| ОСТ 36.13-76 | Щиты и пульты систем автоматизации технологических процессов. Общие технические условия | |
| ГОСТ 2.721-74 | ЕСКД. Обозначения условные графические в схемах. Обозначения общего применения. | |
| ГОСТ 2.755-74 | ЕСКД. Обозначения условные графические в схемах. Устройства коммутационные и контактные соединения. | |
| ГОСТ 2.780-68 | ЕСКД. Обозначения условные графические. Элементы гидравлических и пневматических сетей. | |
| ГОСТ 2.782-68 | ЕСКД. Обозначения условные графические. Насосы и двигатели гидравлические и пневматические | |

## Ведомость чертежей основного комплекта

| Формат | Лист | Наименование | Примечание |
|---|---|---|---|
| | 1. | Общие данные | |
| | 2;3 | Схема функциональная | |
| | 4...6 | Схема пневматическая принципиальная регулирования. | |
| | 7...18 | Статив С8. Общий вид. | |
| | 19 | Схема подключения | |

17349-18

Привязан

Инв. №

| | | |
|---|---|---|
| Нач. отд. | Фингер | |
| Гл. спец. | Рубчинский | |
| Рук. гр. | Бронштейн | |

904-02-6 АОВ

Автоматизация центральных кондиционеров типа КТЦ 31,5 ÷ КТЦ 80

| Стадия | Лист | Листов |
|---|---|---|
| Р | 1 | 19 |

Общие данные

Госстрой СССР САНТЕХПРОЕКТ г. Москва

Копировал

Формат 12

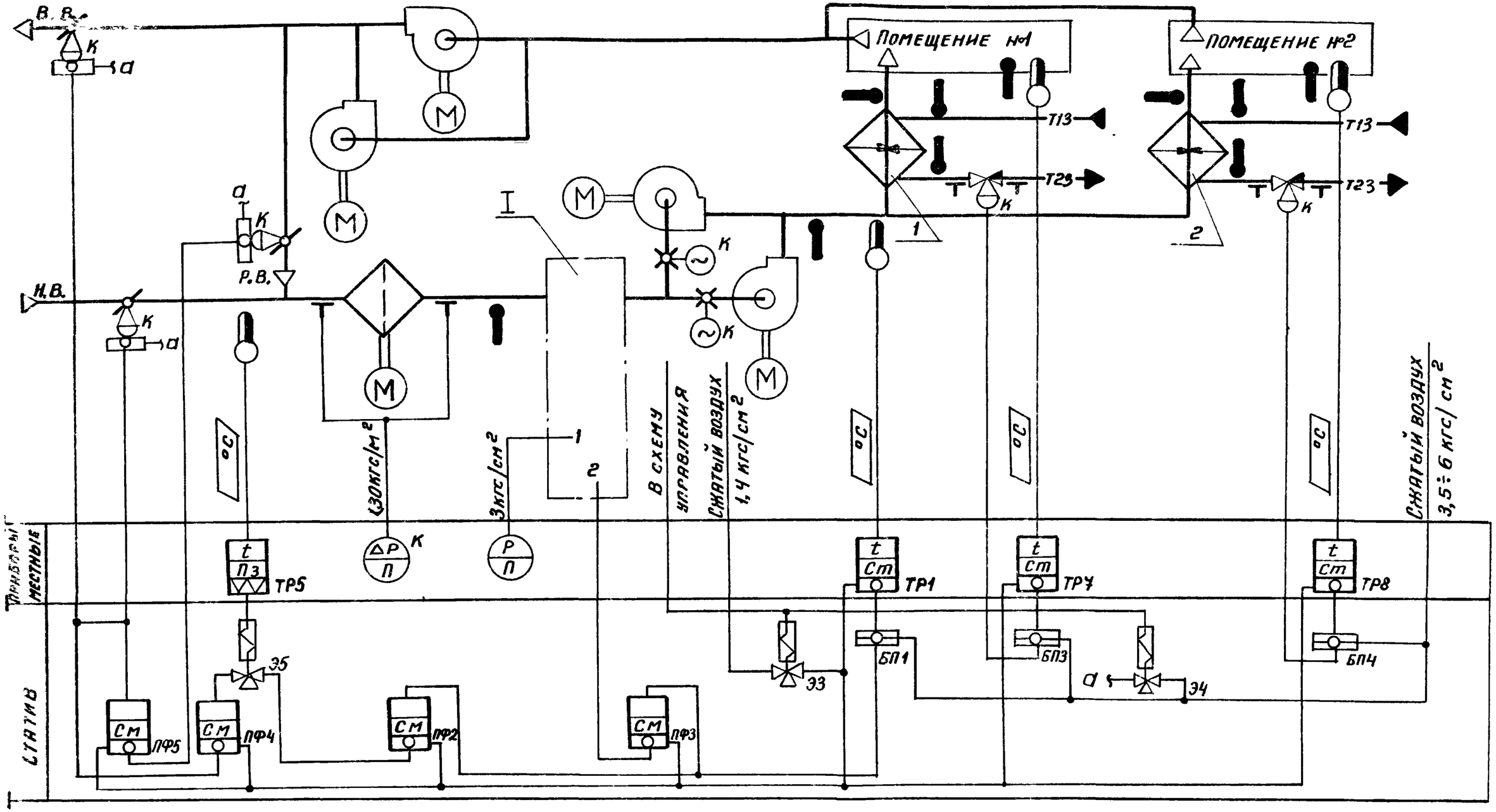


17349-18 3

| | | |
|---|---|---|
| Нач отд | Фингер | |
| Гл.спец | Рубчинский | |
| Рук. гр | Бронштейн | |
| Ст техн | Лисикина | |

# 904-02-6 АОВ

Автоматизация центральных кондиционеров типа КТЦ31,5÷КТЦ80

| Стадия | Лист | Листов |
|---|---|---|
| Р | 2 | |

Схема функциональная (начало)

Госстрой СССР САНТЕХПРОЕКТ г. Москва

| Исполнение (по №№) систем | |
|---|---|
| без резервных вентиляторов | |
| с резервными вентиляторов | |

Привязан

Инв №

Коп. Терентьева

Формат 12

I

**ВАРИАНТ**

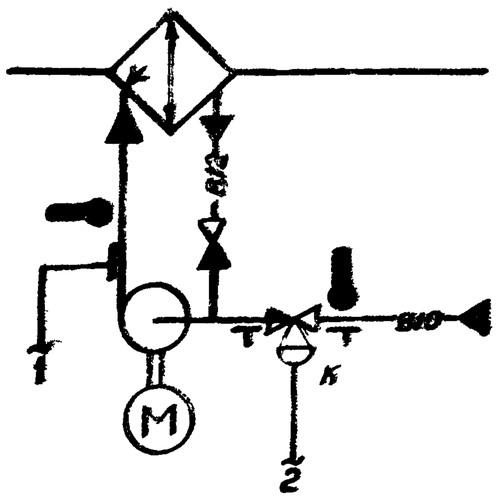


I

**ВАРИАНТ**

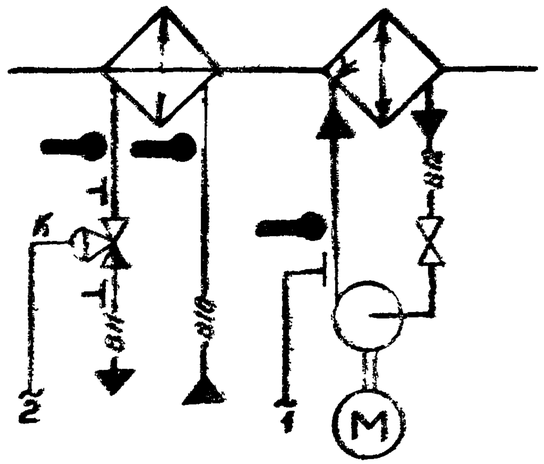


При привязке проекта дать пояснения для каких систем используется тот или иной вариант. Если один из вариантов не используется, то его вычеркнуть.

1 Отборное устройство давления для переносного манометра

Приборы и исполнительные механизмы, у которых проставлена буква „К", поставляются комплектно с сантехническим оборудованием и регулирующими клапанами.

## Предусматривается:

1) Регулирование температуры „точки росы" изменением:
   - количества наружного и рециркуляционного воздуха, поступающего в кондиционер в холодный период года;
   - холодопроизводительности камеры орошения или воздухоохладителя в теплый период года;
2) Автоматическое включение рециркуляции (реверс) в теплый период года при температуре наружного воздуха выше температуры воздуха в помещении;
3) Автоматическая установка воздушных клапанов в положение, соответствующее пропуску санитарной нормы наружного воздуха, перед включением приточного вентилятора;
4) Автоматический прогрев воздухонагревателя I подогрева перед включением приточного вентилятора;
5) Автоматическое подключение схемы регулирования при включении приточного вентилятора.
6) Синхронизация работы воздушных клапанов и последовательная с ними работа клапана на холодной воде
7) Регулирование температуры воздуха в помещении изменением теплопроизводительности доводчиков

П349-18 4

| | | | |
|---|---|---|---|
| Нач. отд. | Фингер | | 904-02-6 АОВ |
| Гл. спец. | Рубчинский | | Автоматизация центральных кондиционеров типа КТЦ31,5÷КТЦ80 |
| Рук. гр. | Бронштейн | | |
| Ст. техн. | Висикина | | |

| Стадия | Лист | Листов |
|---|---|---|
| Р | 3 | |

Привязан

Инв. №

Схема функциональная (окончание)

Госстрой СССР САНТЕХПРОЕКТ г. Москва

Формат 12

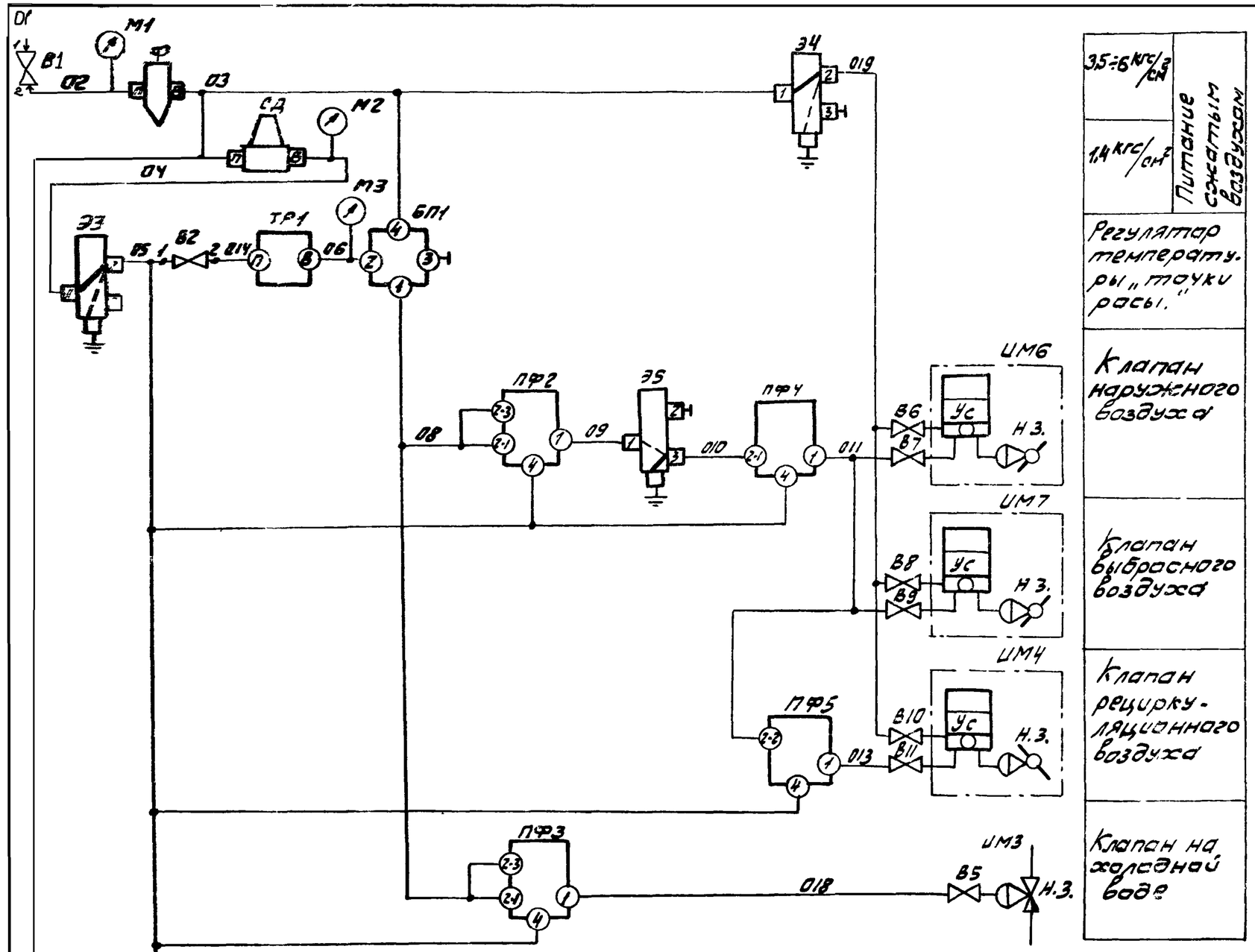


## Графики изменения давления

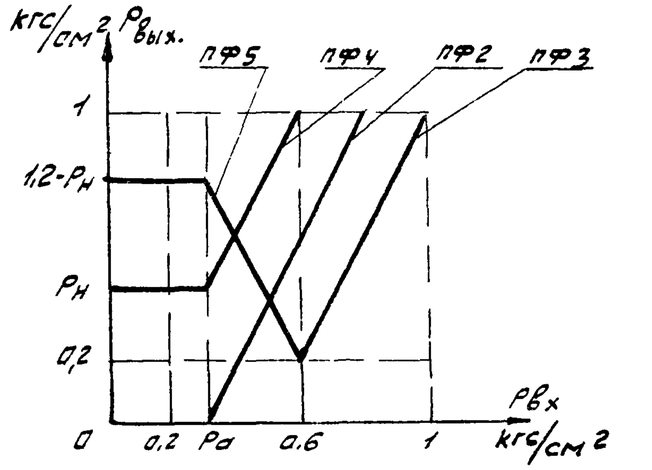


## Настройка приборов

Таблица

| Уравнение прибора | $P_{вых.} = P_1 - P_2 + P_3 - P_{c1} + P_{c1}$ | | Примечание |
|---|---|---|---|
| Обозначение прибора | Настройка | | 1) $P_н$ - давление, соответствующее санноме наружного воздуха |
| | $P_{c1}$ | $P_{c2}$ | |
| ПФ2 | $P_н + 0,2$ | 0 | |
| ПФ3 | 1 | 0 | |
| ПФ4 | 0 | $P_н$ | 2) $P_a = \frac{P_н + 0,2}{2}$ |
| ПФ5 | 0 | 1,2 | |

17349-18 5

| | | | |
|---|---|---|---|
| Нач. отд | Фингер | | 904-02-6 АОВ |
| Гл. спец. | Рубчинский | | Автоматизация центральных кондиционеров типа КТЦ 31,5 ÷ КТЦ 80 |
| Рук. гр. | Бранштейн | | Стадия Р · Лист 4 · Листов |
| Техник | Кобзева | | Схема пневматическая принципиальная регулирования (продолжение) |
| Привязан | | | Госстрой СССР САНТЕХПРОЕКТ г. Москва |
| Инв. № | | | |

Стр. лист 5

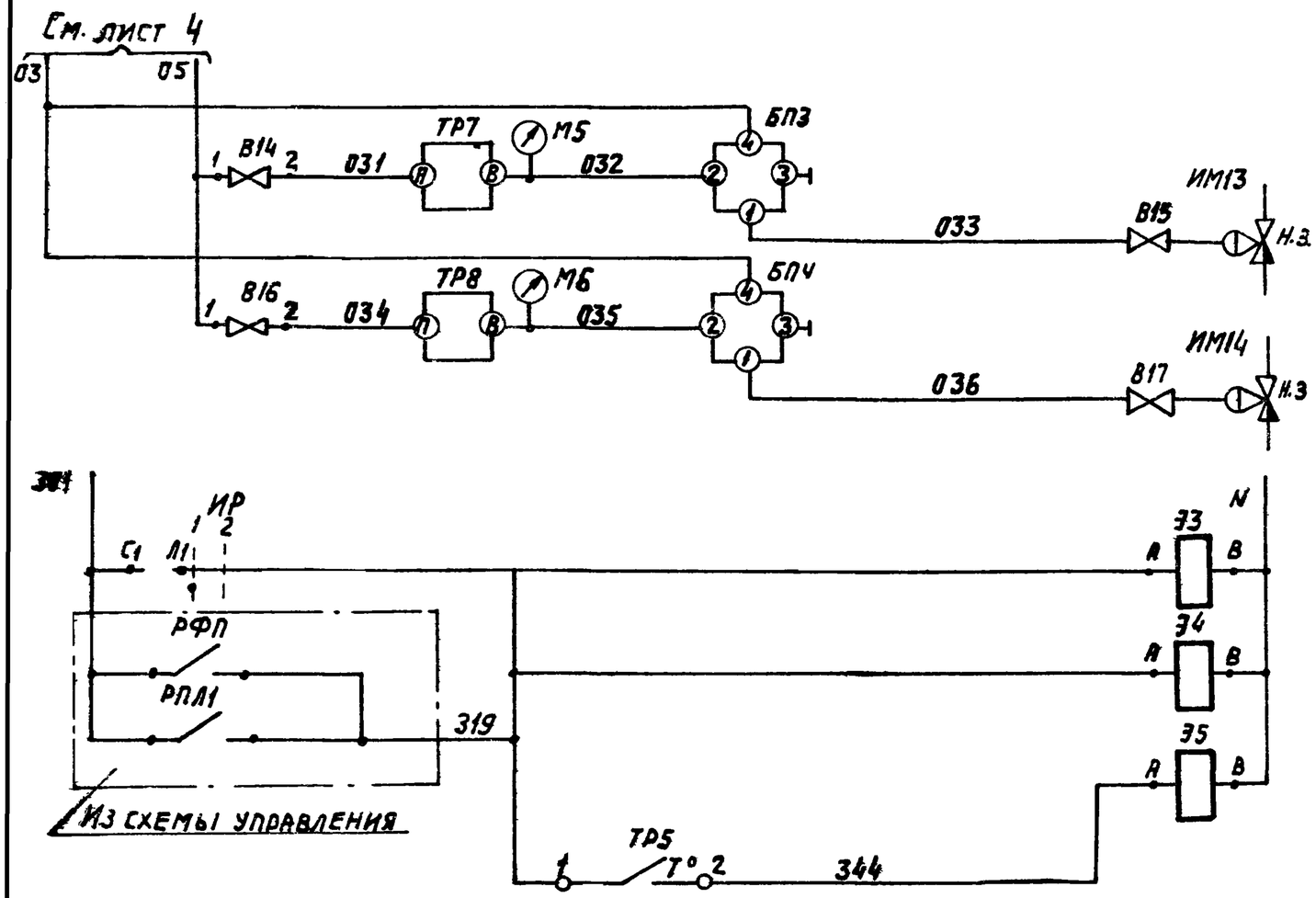


## Диаграммы замыкания контактов

### Избиратель регулирования ИР

| ВПКМ2-10 | | | |
|---|---|---|---|
| № пакета | Соединение контактов | Ручное | Автоматическое |
| | | 1 | 2 |
| I | С1-Л1 | × | — |
| II | С2-Л2 | × | — * |

* не используется

### Датчик температуры ТР5

| ТУДЭ-1-2 | |
|---|---|
| Обозначение цепи | Температура наружного воздуха |
| 1-2 | -30°С ... +40°С |

### Обозначение штуцеров

БП1, БП3; БП4 — 1 — выход; 2 — от прибора; 3 — к прибору; 4 — питание

ТР1; ТР7; ТР8; Ф; СД — П — питание; В — выход

Э3 ... Э5 — 1 — питание; 2,3 — выход

ПФ2, ПФ3; ПФ4, ПФ5 — по инструкции завода-изготовителя

### Соединение штуцеров

—— при наличии управляющего сигнала

– – – при отсутствии управляющего сигнала

⏚ выброс в атмосферу

⊣ заглушка

17349-18 6

| | | |
|---|---|---|
| Нач отд | Фингер | |
| Гл спец. | Рубчинский | |
| Рук. гр. | Бронштейн | |

Привязан

Инв. №

# 904-02-6 АОВ

Автоматизация центральных кондиционеров типа КТЦ 31,5 ÷ КТЦ 80

| Стадия | Лист | Листов |
|---|---|---|
| Р | 5 | |

Схема пневматическая принципиальная регулирования (продолжение)

Госстрой СССР САНТЕХПРОЕКТ г. Москва

Копировал: Данилина

Формат 12

| Позиционное обозначение | Наименование | Кол. | Примечание |
|---|---|---|---|
| | | | |
| | По месту | | |
| | | | |
| ТР1 | Устройство терморегулирующее | | Прямого |
| | пневматическое ТУДП-М-1 ТУ25-02.1297-74 | 1 | действия |
| ТР5 | Устройство терморегулирующее электри- | | |
| | ческое ТУДЭ-1-2 ТУ25-02.1074-75 | 1 | контакт Н.О. |
| ТР7; ТР8 | Регулятор температуры пневматический | | |
| | типа РТБП-0-3. | | обратного |
| | ТУ25-02.340-75 | 2 | действия |
| М6; | Мембранный исполнительный механизм | | комплектно с воздуш- |
| М7 | ГОСТ 9887-70 с позиционером. | 3 | ным клапаном Н.З. |
| М13; | Мембранный исполнительный механизм | | комплектно с |
| М14 | ГОСТ 9887-70. | 3 | клапаном Н.З. |
| В5...В11 | Вентиль диафрагмовый ВПД-4; | | |
| В5; В17 | Ду4 ТУ26-07.1085-74 | 9 | |
| | | | |
| | | | |
| | | | |
| | | | |
| | | | |
| | | | |
| | | | |

| Позиционное обозначение | Наименование | Кол. | Примечание |
|---|---|---|---|
| | | | |
| | Статив | | |
| | | | |
| ПФ2; ПФ3; | Прибор алгебраического суммиро- | | |
| ПФ4; ПФ5 | вания ПФ1.1 ТУ25-02.040628-77 | 4 | |
| СД | Стабилизатор давления воздуха | | |
| | СДВ 25 ТУ25-02.280.656-76 | 1 | |
| Э1...Э5 | Распределитель пневматический | | |
| | 3-х ходовой 22кч 801бк ТУ26-07.034-76 | 3 | |
| Ф | Фильтр воздуха ФВ 25-02 | | |
| | ТУ25-02.280.666-76 | 1 | |
| БП1; БП3 | Байпасная панель дистанционного | | |
| БП4 | управления БПДУ-А ТУ25-04.2712-75 | 3 | |
| | Манометры МТ-2 ТУ25-02.72-75 | | |
| М1 | Шкала 0÷10 кгс/см² | 1 | |
| М2, М3 М5, М6 | Шкала 0÷2,5 кгс/см² | 4 | |
| В1 | Вентиль запорный муфтовый | | |
| | 15Б3рк; Ду15 ГОСТ 9086-74 | 1 | |
| В2; В14 | Вентиль диафрагмовый ВПД-4 | | |
| В16 | Ду4 ТУ26-07.1085-74 | 3 | |
| ИР | Пакетный выключатель ВПКМ2-10 | | |
| | ~220В; 10А ОСТ16-0.526.001-77 | 1 | |
| | | | |

17349-18 7

| | | |
|---|---|---|
| Нач. отд. | Фингер | |
| Рук. спец. | Рубчинский | |
| Рук. груп. | Браштейн | |

904-02-6 АОВ

Автоматизация центральных кондиционеров типа КТЦ 31,5 ÷ КТЦ 80

| Стадия | Лист | Листов |
|---|---|---|
| Р | 6 | |

Схема пневматическая принципиальная регулирования (окончание)

Госстрой СССР САНТЕХПРОЕКТ г. Москва

Привязан

Инв. №

| Поз. | Обозначение | Наименование | Кол. | Прим. |
|---|---|---|---|---|
| | | | | |
| | | СТАНДАРТНЫЕ ИЗДЕЛИЯ | | |
| | | | | |
| 1 | | Стойка статива | | |
| | | СП-1000 УЧУ900 ОСТ36.13-76 | 1 | |
| 2 | | Пакетный выключатель | | |
| | | ВПКМ2-10 ОСТ.16.0526.001-77 | 1 | |
| 3 | | Вентиль запорный муфтовый | | |
| | | 15Б3РК, Ду15, ГОСТ9086-74 | 1 | |
| 4 | | Рейка РВ ТК3-101-77 | 9 | УВ ТМ3-1-77 |
| 5 | | Уголок перфорированный | | |
| | | УП60×40; ℓ=1000мм ТК4-2222-74 | 2 | |
| | | | | |
| | | | | |
| | | ПРОЧИЕ ИЗДЕЛИЯ | | |
| | | | | |
| 6 | | Прибор алгебраического | | |
| | | суммирования ПФ1.1 | | |
| | | ТУ25-02.040628-77 | | |

Альбом VIII. Часть 2

Привязан

Инв. №

| | | |
|---|---|---|
| Нач.отд. | Фингер | |
| Гл.спец. | Рубчинский | |
| Рук.гр. | Бронштейн | |
| Ст.инж. | Никифоров | |

904-02-6 АОВ

Автоматизация центральных кондиционеров типа КТЦ 31.5 ÷ КТЦ 80

| Стадия | Лист | Листов |
|---|---|---|
| Р | 7 | |

Статив СВ общий вид.

Госстрой СССР САНТЕХПРОЕКТ г. Москва

Взам. инв. N | Подп. и дата | Инв. N подл.

| Поз. | Обозначение | Наименование | Кол. |
|---|---|---|---|
| | | Соединительные трубки | 4 |
| | | пластмассовые ф6×1 | |
| 7 | | Байпасная панель дистан- | |
| | | ционного управления БПДУ-А | |
| | | ТУ25-04.2712-75 | 3 |
| 8 | | Распределитель пневмати- | |
| | | ческий 3х ходовой | |
| | | 22К4 80 1бк ТУ26-07.034-76 | 3 |
| 9 | | Стабилизатор давления | |
| | | воздуха СДВ 25 | |
| | | ТУ25-02.280.656-76 | 1 |
| 10 | | Фильтр воздуха ФВ25-02 | |
| | | ТУ25-02.280.666-76 | 1 |
| | | Манометры МТ-2 ТУ25-02.72-75 | |
| 11 | | Шкала 0÷10 кгс/см² | 1 |
| 12 | | Шкала 0÷2.5 кгс/см² | 4 |
| 13 | | Вентиль диафрагмовый | |
| | | ВЛД-4; Ду4 ТУ26-07.1085-74 | 3 |
| 14 | | Коробка соединительная | |
| | | КСК-16 ТУ36.1753-75 | 1 |
| 15 | | Рамка 66×26 ТУ36.1130-74 | 3 |
| 16 | | Соединитель переборочный | |
| | | ПСП 8×8 ТУ36.1124-74 | 5 |
| 17 | | Соединитель переборочный | |
| | | ПСП 8×6 ТУ36.1124-74 | 10 |
| 18 | | Соединитель ввертный | |
| | | ПСВ8×К 1/4" ТУ36.1124-74 | 6 |
| 19 | | Соединитель ввертный | |
| | | ПСВ6×Труб 1/2" ТУ36.1124-74 | 2 |
| | | 17349-18 | |

Взам. инв. N | Подп. и дата | Инв. N подл.

| Изм. | Лист | N докум. | Подп. | Дата |
|---|---|---|---|---|

904-02-6 АОВ

Копировал:



Форм

| Поз. | Обозначение | Наименование | Кол. | Прим. |
|---|---|---|---|---|
| 20 | | Соединитель ввертный | | |
| | | ПСВ 8×труб 1/2" ТУ36.1124-74 | 5 | |
| 21 | | Соединитель тройниковый | | |
| | | ПСТП6 ТУ36.1124-74 | 3 | |
| 22 | | Соединитель тройниковый | | |
| | | ПСТП8 ТУ36.1124-74 | 2 | |
| 23 | | Соединитель тройниковый | | |
| | | ПСТ8 ТУ36.1124-74 | 8 | |
| 24 | | Соединитель тройниковый | | |
| | | ПСТ6 ТУ36.1124-74 | 8 | |
| 25 | | Наконечник 8 ТУ36.1121-75 | 7 | |
| 26 | | Наконечник 6 ТУ36.1121-75 | 6 | |
| 27 | | Шайба 8 ТУ36 1121-75 | 7 | |
| 28 | | Шайба 6 ТУ36.1121-75 | 6 | |
| 29 | | Панель 569×280×2 | | |
| | | Материал: Б-ПН-2р ГОСТ1990-74 / 5-Ц-Н10 ГОСТ 16523-70 | 1 | |
| | | **Материалы** | | |
| 30 | | Труба ПНП 6×1 ТУ6-05.1759-76 | 28м | |
| 31 | | Труба ПНП 8×1,6 ТУ6-05.1759-76 | 15м | |
| 32 | | Провод ПВ 1×1,0 ГОСТ 6323-79 | 9м | |
| 33 | | Провод ПГВ 1×1,5 ГОСТ 6323-79 | 1м | |
| 34 | | Металлорукав Р3-Ц-Х-Ш10 ТУ 22-3988-77 | 4м | |



Таблица 1

Надписи в рамках

| № надписи | Надпись | Кол. |
|---|---|---|
| | Рамка 66×26 | |
| 1 | Температура „точки росы" | 1 |
| 2 | Температура в помещении №1 | 1 |
| 3 | Температура в помещении №2 | 1 |

Продолжение таблицы 1

| № надписи | Надпись | Кол. |
|---|---|---|

Взам. инв. № | Подпись и дата | Инв. № подл.

17349-18 9



Копировал: Гуля Формат 12

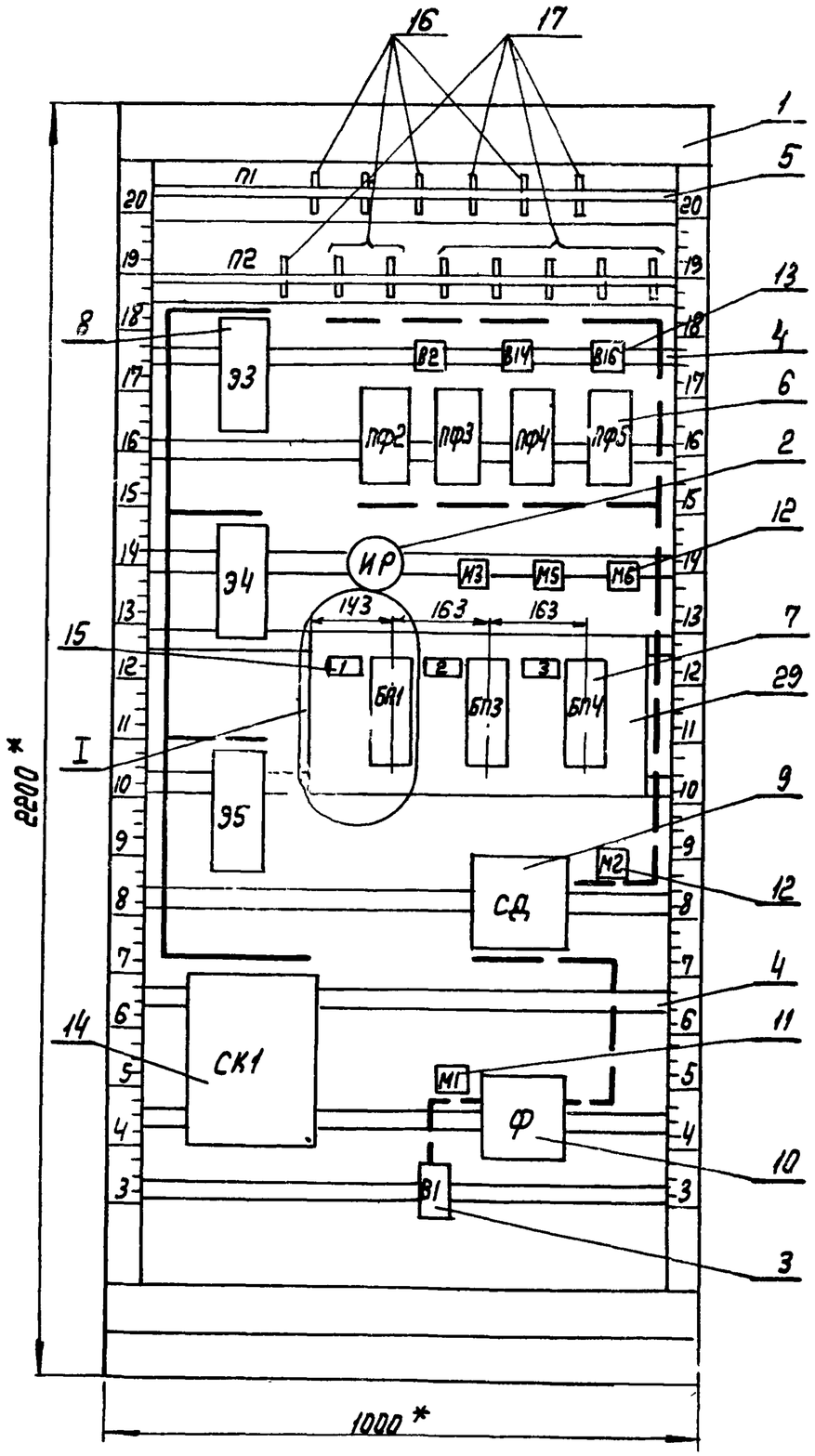


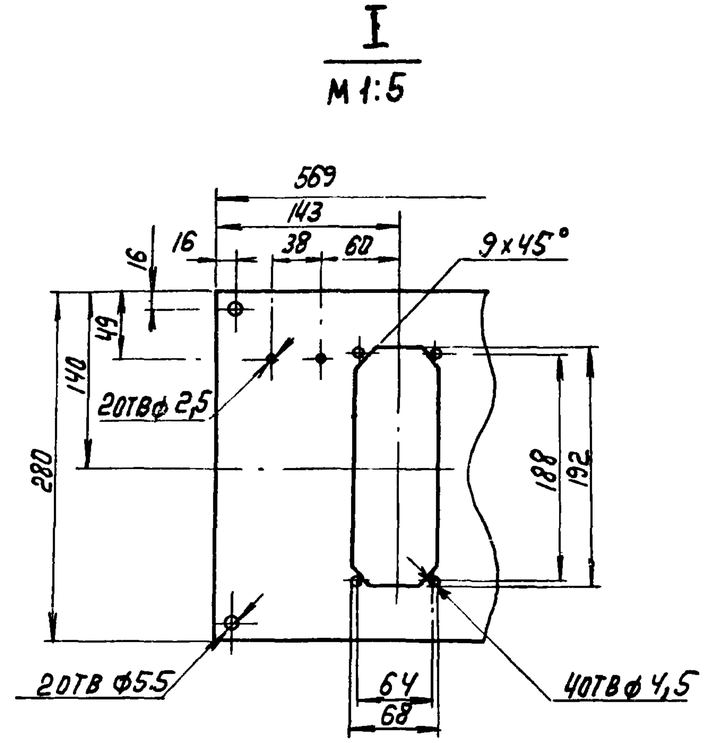


1* Размеры для справок

2. Покрытие – вариант 2 ОСТ 36.13-76

3. Таблицы соединения и подключения выполнены на основании схем, приведенных на листах 4...6.

17349-18 10

| Изм | Лист | N докум. | Подп | Дата | 904-02-6 АОВ | Лист 11 |
|---|---|---|---|---|---|---|

Копировал. Гуц Формат 12

Поз. 7 Байпасная панель дистанционного управления БПДУ-А

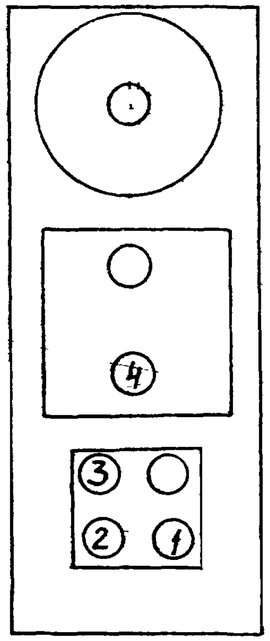


Поз. 8 Распределитель пневматический 3х ходовой 22кч 801бк

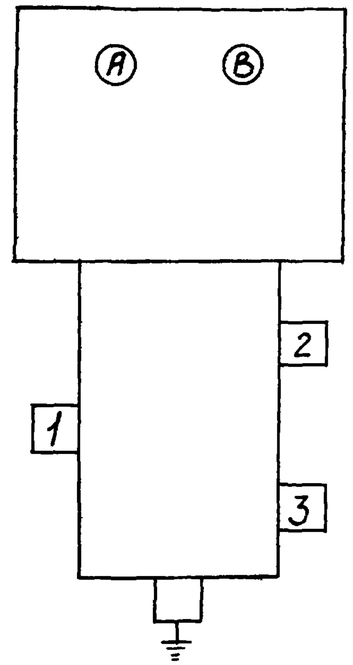


Поз. 9 Стабилизатор давления воздуха СДВ25

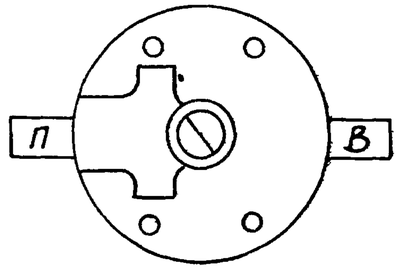


Поз. 10 Фильтр воздуха ФВ25-02

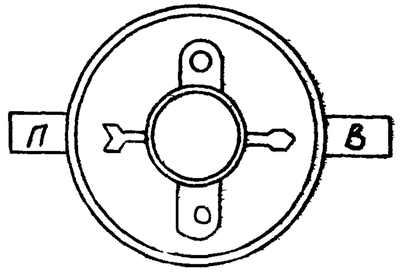

Таблица 2

## Соединения проводок

| Проводник | Откуда идет | Куда поступает | Данные провода | Примечания |
|---|---|---|---|---|
| N | СК1/2 | СК1/4 | | П |
| | СК1/4 | СК1/6 | | П |
| N | СК1/2 | Э3/В | | |
| N | СК1/4 | Э4/В | | |
| N | СК1/6 | Э5/В | | |
| | | | | |
| 301 | СК1/10 | ИР/С1 | | |
| 319 | СК1/1 | СК1/3 | ПВ1×1 | П |
| | СК1/3 | СК1/7 | | П |
| | СК1/7 | СК1/9 | | П |
| 319 | СК1/1 | Э3/А | | |
| 319 | СК1/3 | Э4/А | | |
| 319 | СК1/9 | ИР/П1 | | |
| 344 | СК1/5 | СК1/8 | | П |
| 344 | СК1/5 | Э5/А | | |
| | | | | |
| Земля | Э3/ ⏚ | Рейка / ⏚ | | |
| Земля | Э4/ ⏚ | Рейка/ ⏚ | | |
| Земля | Э5/ ⏚ | Рейка/ ⏚ | ПГВ 1×1,5 | |
| Земля | СК1/ ⏚ | Рейка/ ⏚ | | |
| Земля | Рейка для установки | Стойка/ ⏚ | | |
| | аппаратов / ⏚ | | | |
| | | | | |
| 02 | В1/2 | М1/1 | | ТР |
| | М1/1 | Ф/П | | |
| 03 | Ф/В | СД/П | Труба | ТР |
| | СД/П | БП4/4 | ПНП8×1,6 | ТР |
| | БП4/4 | БП3/4 | | Тр |



Продолжение табл. 2

| Проводник | Откуда идет | Куда поступает | Данные провода | Примечания |
|---|---|---|---|---|
| 03 | БП3/4 | БП1/4 | | ТР |
| | БП1/4 | Э4/1 | | |
| | | | | |
| 04 | СД/В | М2/1 | | ТР |
| | М2/1 | Э3/1 | Труба | |
| | | | ПНП8×1,6 | |
| 05 | Э3/2 | В2/1 | | ТР |
| | В2/1 | В14/1 | | ТР |
| | В14/1 | В16/1 | | ТР |
| | В16/1 | ПФ5/4 | | Тр |
| | ПФ5/4 | ПФ4/4 | Труба | Тр |
| | ПФ4/4 | ПФ3/4 | ПНП6×1 | Тр |
| | ПФ3/4 | ПФ2/4 | | |
| | | | | |
| 014 | П1/1 | В2/2 | | |
| | | | | |
| 031 | П1/3 | В14/2 | Труба | |
| | | | ПНП8×1,6 | |
| 034 | П1/5 | В16/2 | | |
| | | | | |
| 06 | П1/2 | М3/1 | | ТР |
| | М3/1 | БП1/2 | | |
| | | | | |
| 08 | ПФ2/2-1 | ПФ2/2-3 | Труба | ТР |
| | ПФ2/2-3 | ПФ3/2-1 | ПНП6×1 | Тр |
| | ПФ3/2-1 | ПФ3/2-3 | | Тр |
| | ПФ3/2-3 | БП1/1 | | |
| | | | 17349-18 | 12 |

Взам. инв. № | Подпись и дата | Инв. N подл.

Продолжение табл. 2

| Проводник | Откуда идет | Куда поступает | Данные провода | Примечания |
|---|---|---|---|---|
| 09 | ПФ2/1 | Э5/1 | | |
| | | | | |
| 010 | ПФ4/2-1 | Э5/3 | | |
| | | | | |
| 011 | П2/1 | П2/4 | | ТР |
| | П2/4 | ПФ4/1 | Труба | ТР |
| | ПФ4/1 | ПФ5/2-2 | ПКП 6×1 | |
| | | | | |
| 013 | П2/5 | ПФ5/1 | | |
| | | | | |
| 018 | П2/6 | ПФ3/1 | | |
| | | | | |
| 019 | П2/2 | П2/3 | Труба | ТР |
| | П2/3 | Э4/2 | ПКП 8×1,6 | |
| | | | | |
| 032 | П1/4 | М5/1 | | ТР |
| | М5/1 | БП3/2 | | |
| | | | | |
| 033 | П2/7 | БП3/1 | Труба | |
| | | | ПКП 6×1 | |
| 035 | П1/6 | М6/1 | | ТР |
| | М6/1 | БП4/2 | | |
| | | | | |
| 036 | П2/8 | БП4/1 | | |



Таблица 3

Подключения проводок

| Проводник | Контакт |
|---|---|
| | |
| | Э3 |
| 319 | А |
| N | В |
| Земля | ⏚ |
| | |
| | Э4 |
| 319 | А |
| N | В |
| Земля | ⏚ |
| | |
| | ИР |
| 301 | С1 |
| 319 | Л1 |
| | |
| | Э5 |
| 344 | А |
| N | В |
| Земля | ⏚ |
| | |
| | СК1 |
| 319 | 1 |
| 319 | 1 п |
| N | 2 |
| N | 2 п |
| 319 | 3 |

Продолжение табл 3

| Проводник | Контакт |
|---|---|
| | |
| 319 | 3 п |
| 319 | 3 п |
| N | 4 |
| N | 4 п |
| N | 4 п |
| 344 | 5 |
| 344 | 5 п |
| N | 6 |
| N | 6 п |
| 319 | 7 п |
| 319 | 7 п |
| 344 | 8 п |
| 319 | 9 |
| 319 | 9 п |
| 301 | 10 |
| Земля | ⏚ |

Продолжение табл. 3

| Проводник | Контакт |
|---|---|
| | |
| | П1 |
| 014 | 1 |
| 06 | 2 |
| 031 | 3 |
| 032 | 4 |
| 034 | 5 |
| 035 | 6 |
| | |
| | П2 |
| 011 | 1 |
| 019 | 2 |
| 019 | 3 |
| 011 | 4 |
| 013 | 5 |
| 018 | 6 |
| 033 | 7 |
| 036 | 8 |
| | |
| | |
| | Э3 |
| 04 | 1 |
| 05 | 2 |
| Заглушка | 3 |

17349-18 13

Инв. N подл. | Подпись и дата | Взам. инв. N

Продолжение табл. 3

| Проводник | Контакт |
|---|---|
| | |
| | В2 |
| 05 | 1 |
| 014 | 2 |
| | |
| | В14 |
| 05 | 1 |
| 031 | 2 |
| | |
| | В16 |
| 05 | 1 |
| 034 | 2 |
| | |
| | ПФ2 |
| 09 | 1 |
| 08 | 2-1 |
| 08 | 2-3 |
| 05 | 4 |
| | |
| | ПФ3 |
| 018 | 1 |
| 08 | 2-1 |
| 08 | 2-3 |
| 05 | 4 |

Продолжение табл. 3

| Проводник | Контакт |
|---|---|
| | |
| | ПФ4 |
| 011 | 1 |
| 010 | 2-1 |
| 05 | 4 |
| | |
| | ПФ5 |
| 013 | 1 |
| 011 | 2-2 |
| 05 | 4 |
| | |
| | Э4 |
| 03 | 1 |
| 019 | 2 |
| Заглушка | 3 |
| | |
| | М3 |
| 06 | 1 |
| | |
| | М5 |
| 032 | 1 |
| | |
| | М6 |
| 035 | 1 |

Продолжение табл. 3

| Проводник | Контакт |
|---|---|
| | |
| | БП1 |
| 08 | 1 |
| 06 | 2 |
| Заглушка | 3 |
| 03 | 4 |
| | |
| | БП3 |
| 033 | 1 |
| 032 | 2 |
| Заглушка | 3 |
| 03 | 4 |
| | |
| | БП4 |
| 036 | 1 |
| 035 | 2 |
| Заглушка | 3 |
| 03 | 4 |
| | |
| | Э5 |
| 02 | 1 |
| Заглушка | 2 |
| 010 | 3 |



Продолжение табл. 3

| Проводник | Контакт |
|---|---|
| | |
| | СД |
| 03 | П |
| 04 | В |
| | |
| | М2 |
| 04 | 1 |
| | |
| | М1 |
| 02 | 1 |
| | |
| | Ф |
| 02 | П |
| 03 | В |
| | |
| | В1 |
| 02 | 2 |

Продолжение табл. 3

| Проводник | Контакт |
|---|---|
| | |
| | |
| | |

# СТАТИВ С-8

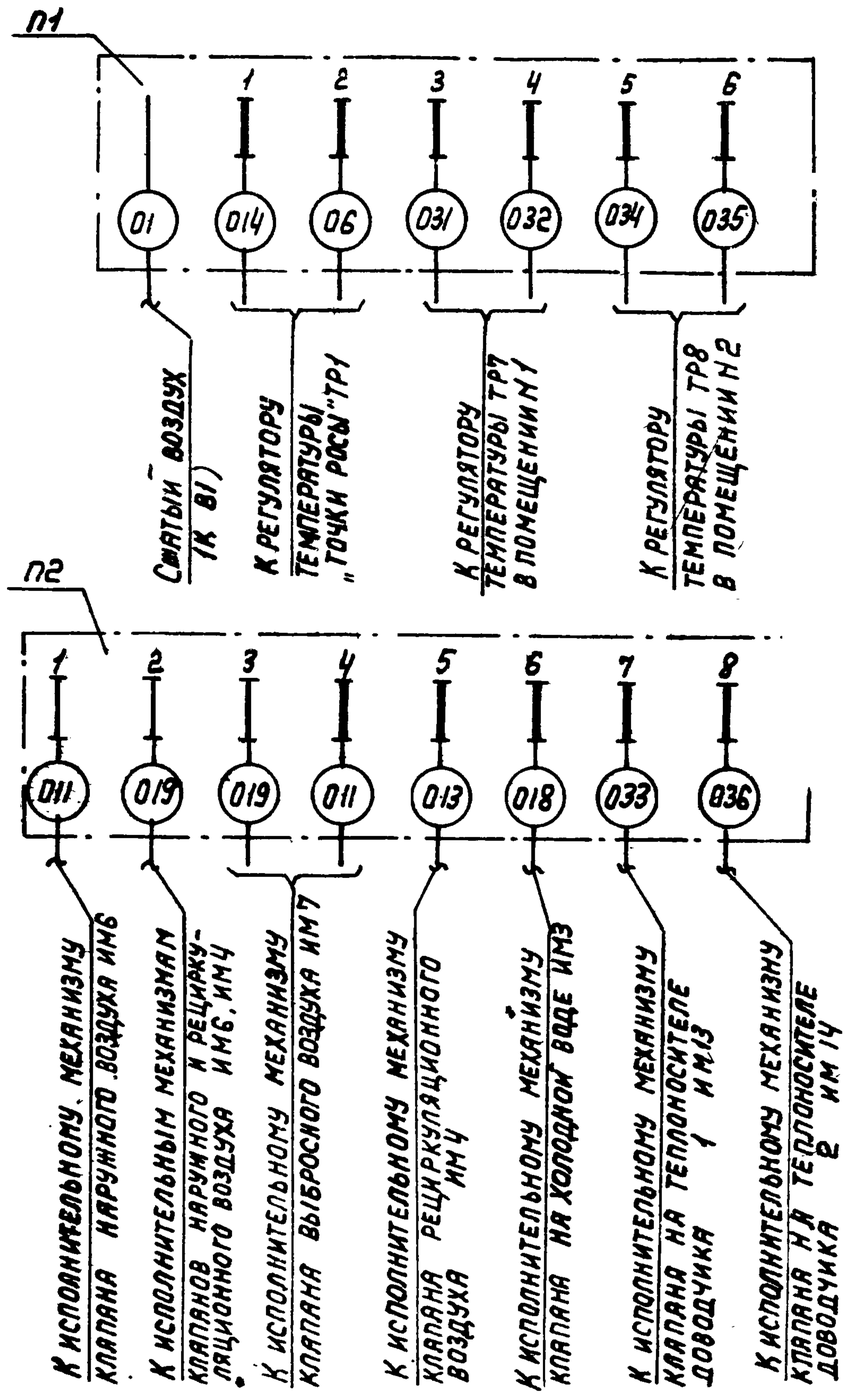


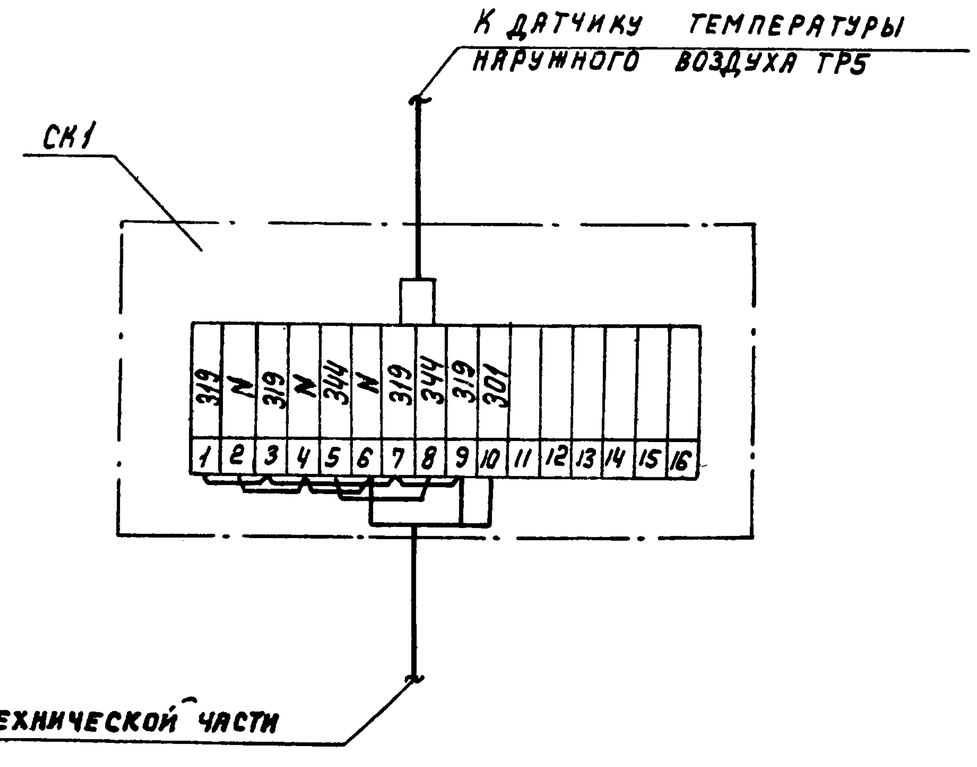


15

17349-18

| | | | |
|---|---|---|---|
| Нач. отд. | Фингер | | |
| Гл. спец. | Рубчинский | | |
| Рук. гр. | Бронштейн | | |
| Ст. инж. | Никифорова | | |

**904-02-6 АОВ**

Автоматизация центральных кондиционеров типа КТЦ 31,5 ÷ КТЦ 80

| Стадия | Лист | Листов |
|---|---|---|
| Р | 19 | |

Схема подключения

Госстрой СССР
САНТЕХПРОЕКТ

Привязан

Инв. №