ТИПОВЫЕ ПРОЕКТНЫЕ РЕШЕНИЯ
/МАТЕРИАЛЫ ДЛЯ ПРОЕКТИРОВАНИЯ/
904-02-6

АВТОМАТИЗАЦИЯ, УПРАВЛЕНИЕ И СИЛОВОЕ ЭЛЕКТРООБОРУДОВАНИЕ ЦЕНТРАЛЬНЫХ КОНДИЦИОНЕРОВ ТИПА КТЦ31,5÷КТЦ80

Автоматизация

АЛЬБОМ VI
ЧАСТЬ 2

КОНДИЦИОНЕР ПРЯМОТОЧНЫЙ С ДВУМЯ СЕКЦИЯМИ ВОЗДУХОНАГРЕВАТЕЛЯ ПЕРВОГО ПОДОГРЕВА И ЧЕТЫРЬМЯ ДОВОДЧИКАМИ

ПНЕВМАТИЧЕСКАЯ СИСТЕМА РЕГУЛИРОВАНИЯ

КФ ЦИТП инв. № 17349-14

				ПРИВЯЗАН
ИНВ №				

Цена 0-80

ЦЕНТРАЛЬНЫЙ ИНСТИТУТ ТИПОВОГО ПРОЕКТИРОВАНИЯ
ГОССТРОЯ СССР
КИЕВСКИЙ ФИЛИАЛ
г.Киев-57, ул Эжена Потье, № 12
Заказ № 1032 2416 инв № 17349-14 тираж 1500
Сдано в печать 23.4. 1982 г. цена 0.80

ТИПОВЫЕ ПРОЕКТНЫЕ РЕШЕНИЯ
/МАТЕРИАЛЫ ДЛЯ ПРОЕКТИРОВАНИЯ/
904-02-6

АВТОМАТИЗАЦИЯ, УПРАВЛЕНИЕ И СИЛОВОЕ ЭЛЕКТРООБОРУДОВАНИЕ ЦЕНТРАЛЬНЫХ КОНДИЦИОНЕРОВ ТИПА КТЦ 31,5÷КТЦ 80

АВТОМАТИЗАЦИЯ

АЛЬБОМ VI
ЧАСТЬ 2

КОНДИЦИОНЕР ПРЯМОТОЧНЫЙ С ДВУМЯ СЕКЦИЯМИ ВОЗДУХОНАГРЕВАТЕЛЯ ПЕРВОГО ПОДОГРЕВА И ЧЕТЫРЬМЯ ДОВОДЧИКАМИ

ПНЕВМАТИЧЕСКАЯ СИСТЕМА РЕГУЛИРОВАНИЯ

УТВЕРЖДЕНЫ
И ВВЕДЕНЫ В ДЕЙСТВИЕ
С 15 АВГУСТА 1981 г
ГЛАВПРОМСТРОЙПРОЕКТОМ ГОССТРОЯ СССР
ПРИКАЗ N 47 от 6 АВГУСТА 1981 г.

РАЗРАБОТАНЫ
ГОСУДАРСТВЕННЫМ ПРОЕКТНЫМ ИНСТИТУТОМ
"САНТЕХПРОЕКТ"
ГЛАВНЫЙ ИНЖЕНЕР ИНСТИТУТА Ю.И. ШИЛЛЕР
ГЛАВНЫЙ ИНЖЕНЕР ПРОЕКТА В.И. ФИНГЕР

Кф ЦИТП инв N 17349-14

				ПРИВЯЗАН	
ИНВ №					

Ведомость примененных и ссылочных документов

Обозначение	Наименование	Примечание
ОСТ 36.13-76	Щиты и пульты систем автоматизации технологических процессов. Общие технические условия	
ГОСТ 2.721-74	ЕСКД. Обозначения условные графические в схемах. Обозначения общего применения.	
ГОСТ 2.755-74	ЕСКД. Обозначения условные графические в схемах. Устройства коммутационные и контактные соединения.	
ГОСТ 2.780-68	ЕСКД. Обозначения условные графические. Элементы гидравлических и пневматических сетей.	
ГОСТ 2.782-68	ЕСКД. Обозначения условные графические. Насосы и двигатели гидравлические и пневматические	

Ведомость чертежей основного комплекта

Формат	Лист	Наименование	Примечание
	1	Общие данные	
	2; 3	Схема функциональная	
	4...7	Схема пневматическая принципиальная регулирования	
	8...19	Статив 6.1. Общий вид.	
	20...24	Статив 6.2. Общий вид	
	25	Схема подключения	

17349-14 2

Привязан.

Инв. №

Нач. отд. Фингер

Гл. спец. Рубчинский

Рук. гр. Бронштейн

904-02-6 АОВ

Автоматизация центральных кондиционеров типа КТЦ31,5 ÷ КТЦ80

Стадия	Лист	Листов
Р	1	25

Общие данные

Госстрой СССР САНТЕХПРОЕКТ г. Москва

Копировал:

Формат 12

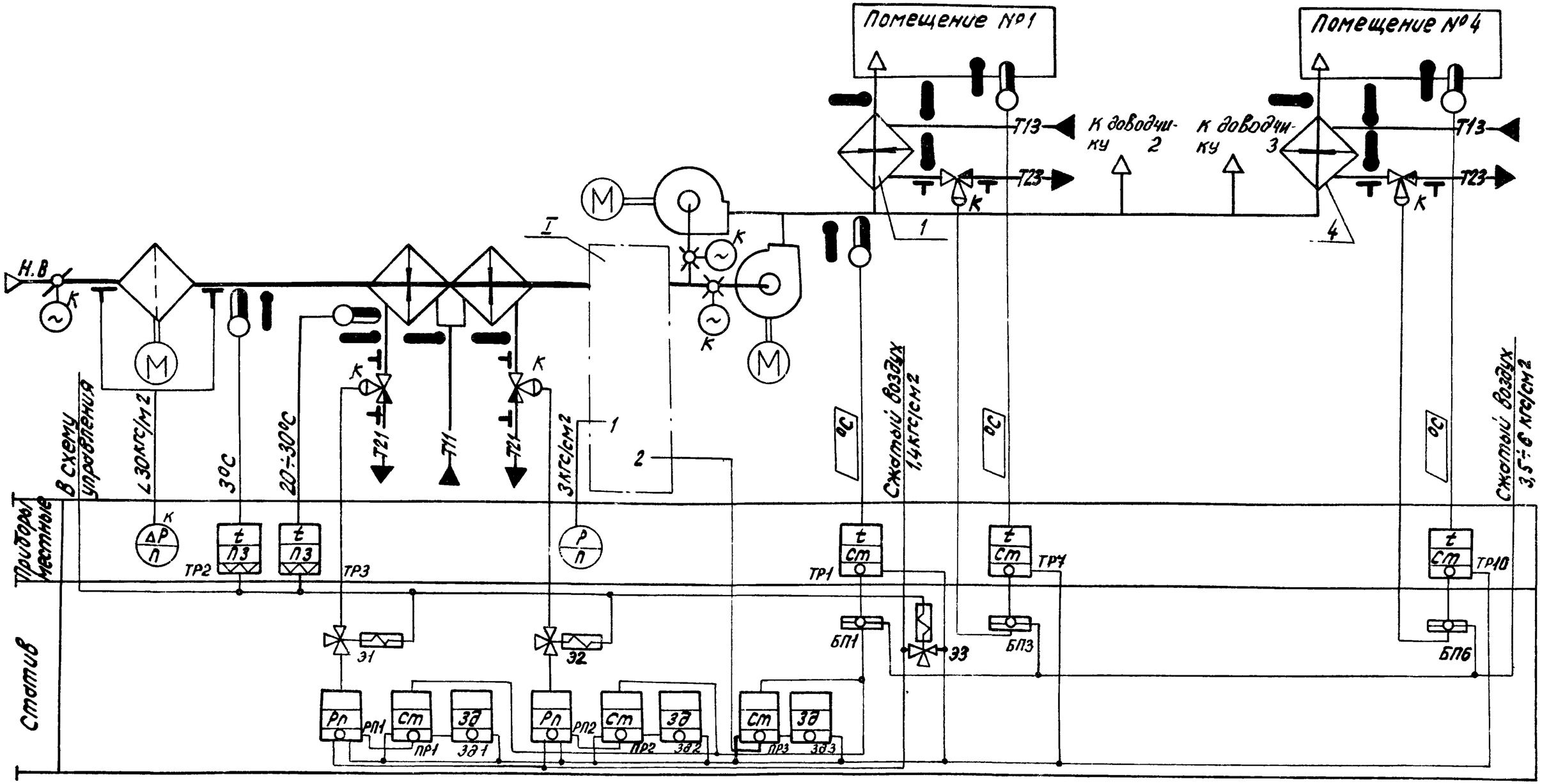

17349-14 3

Нач. отд.	Фингер	
Гл. спец.	Рубчинский	
Рук. гр.	Бронштейн	
Техник	Котзева	

904-02-6 АОВ

Автоматизация центральных кондиционеров типа КТЦ31,5÷КТЦ80

Стадия	Лист	Листов
Р	2	

Схема функциональная (начало)

Госстрой СССР САНТЕХПРОЕКТ г. Москва

Экземпляр (№№) систем	
без резервного вентилятора	
с резервным вентилятором	

Привязан

Инв №

Копировал: Крылина

Формат 12

I

Вариант

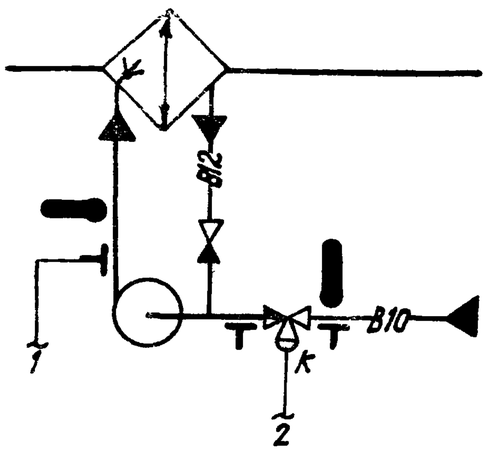

I

Вариант

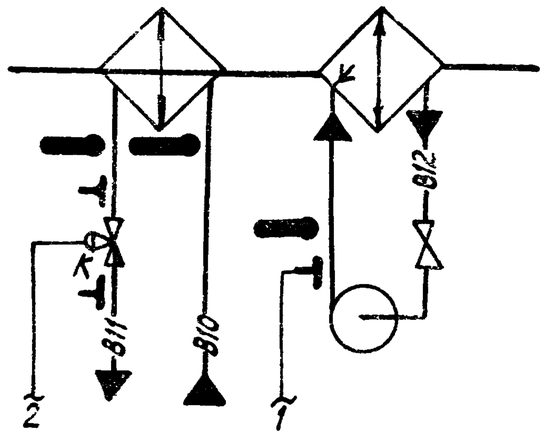

При привязке проекта дать пояснения для каких систем используется тот или иной вариант. Если один из вариантов не используется, то его вычеркнуть

⊥ отборное устройство давления для переносного манометра

Предусматривается:

1) Регулирование температуры „точки росы" изменением:
   — теплопроизводительности воздухонагревателя I подогрева в холодный период года;
   — холодопроизводительности камеры орошения или воздухоохладителя в теплый период года;
2) автоматический прогрев воздухонагревателя I подогрева перед включением приточного вентилятора;
3) автоматическое подключение схемы регулирования при включении приточного вентилятора;
4) защита воздухонагревателя I подогрева от замерзания;
5) последовательная работа регулирующих клапанов на теплоносителе воздухонагревателя I подогрева на холодной воде.
6) регулирование температуры воздуха в помещениях изменением теплопроизводительности доводчиков

1. Схема автоматизации доводчиков 2 и 3 аналогична схеме автоматизации доводчиков 1 и 4.
2. Приборы и исполнительные механизмы, у которых проставлена буква „К", поставляются комплектно с сантехническим оборудованием и регулирующими клапанами.

17349-14 4

Нач.отд.	Фингер		
Гл.спец.	Рубчинский		
Рук.гр.	Бронштейн		
Черт-конс.	Антонов		

904-02-6 АОВ

Автоматизация центральных кондиционеров типа КТЦ 31,5 ÷ КТЦ 80

Стадия	Лист	Листов
Р	3	

Схема функциональная (окончание)

Госстрой СССР САНТЕХПРОЕКТ г. Москва

Привязан

Инв. №

Копировала: Крылина Формат 12

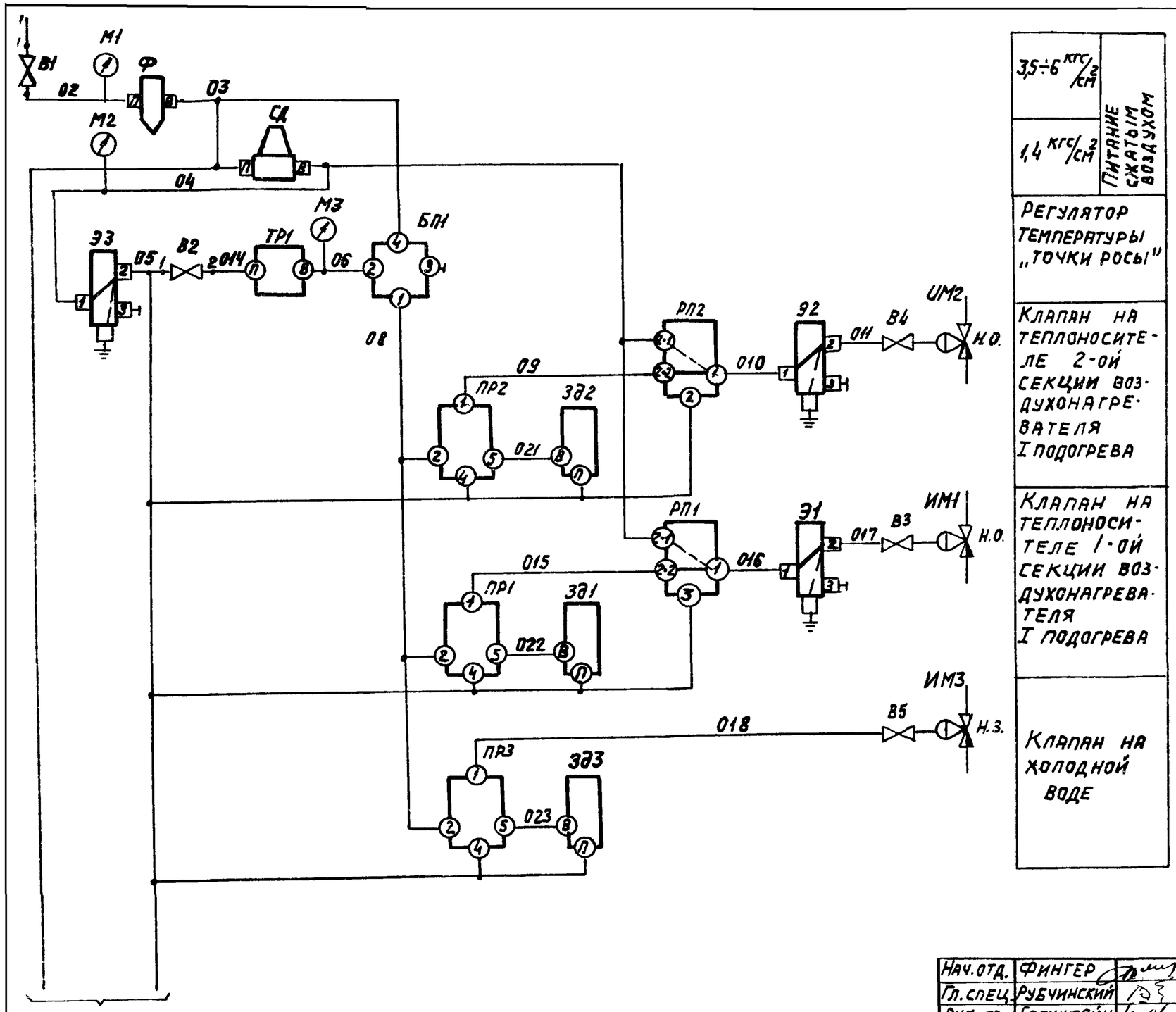

см. лист 5

Графики изменения давления

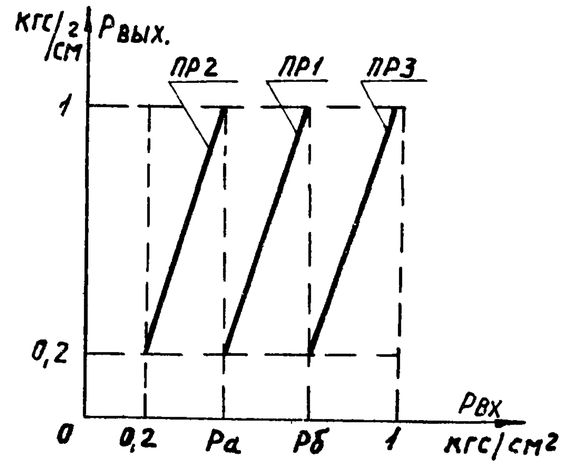

Настройка приборов

Уравнение прибора	$P_{вых.} = K(P_{вх} - P_з) + P_0$			Примечание
Обозначение прибора	Настройка			Значения Pа и Pб выбираются при наладке
	K	$P_з$	P_0	
ПР1	$\frac{0,8}{P_б - P_а}$	$\frac{P_б + P_а}{2}$	0,6	
ПР2	$\frac{0,8}{P_а - 0,2}$	$\frac{P_а + 0,2}{2}$	0,6	
ПР3	$\frac{0,8}{1 - P_б}$	$\frac{1 + P_б}{2}$	0,6	

17349-14 5

Нач. отд.	Фингер	
Гл. спец.	Рубчинский	
Рук. гр.	Бронштейн	
Техник	Кобзева	

Привязан

Инв. №

904-02-6 АОВ

Автоматизация центральных кондиционеров типа КТЦ 31,5 ÷ КТЦ 80

Стадия	Лист	Листов
Р	4	

Схема пневматическая принципиальная регулирования (начало)

Госстрой СССР
САНТЕХПРОЕКТ
г. Москва

Копировал:

См.лист 4

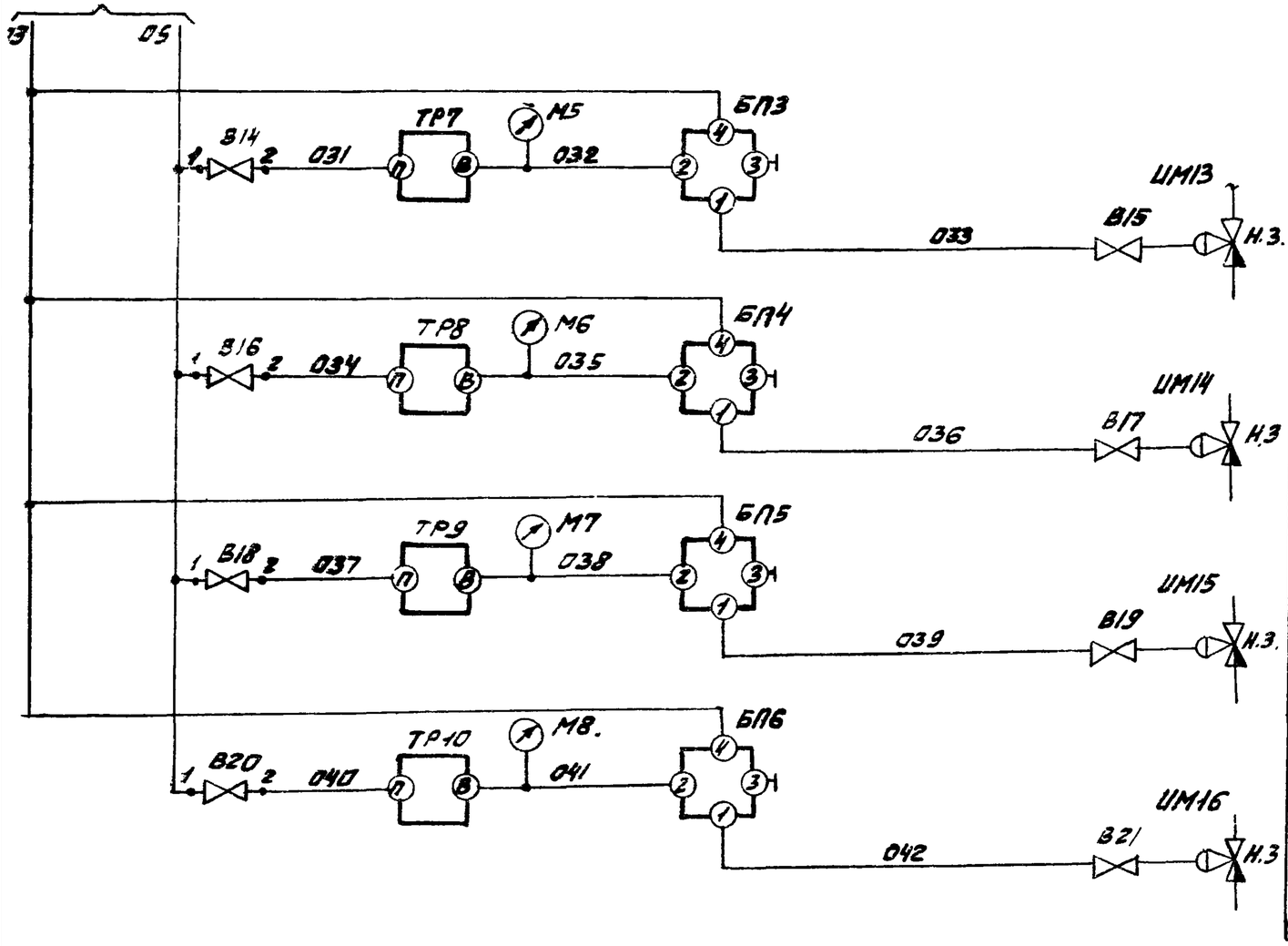

Регулятор температуры воздуха в помещении №1	
Клапан на теплоносителе доводчика 1	
Регулятор температуры воздуха в помещении №2	
Клапан на теплоносителе доводчика 2	
Регулятор температуры воздуха в помещении №3	
Клапан на теплоносителе доводчика 3	
Регулятор температуры воздуха в помещении №4	
Клапан на теплоносителе доводчика 4	

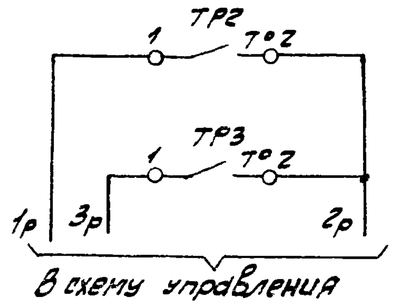

Датчик температуры воздуха перед воздухонагревателем	Защита воздухонагревателя Iподогрева от замерзания
Датчик температуры обратного теплоносителя воздухонагревателя	

Диаграммы замыкания контактов

Датчик температуры ТР2 Датчик температуры ТР3

ТУДЭ-1-2

Обозначение цепи	Температура воздуха перед воздухонагревателем		
	-30°С	+3°С	+40°С
1-2			

ТУДЭ-4

Обозначение цепи	Температура обратного теплоносителя		
	0°С	+20÷30°С	+250°С
1-2			

17349-14 6

Нач.отд.	Фингер	
Гл.спец.	Рубчинский	
Рук.гр.	Бронштейн	
Техник	Кабзева	

Привязан

904-02-Б АОВ

Автоматизация центральных кондиционеров типа КТЦ 31,9 ÷ КТЦ 80

Стадия	Лист	Листов
Р	5	

Схема пневматическая принципиальная регулирования (продолжение)

Госстрой СССР САНТЕХПРОЕКТ

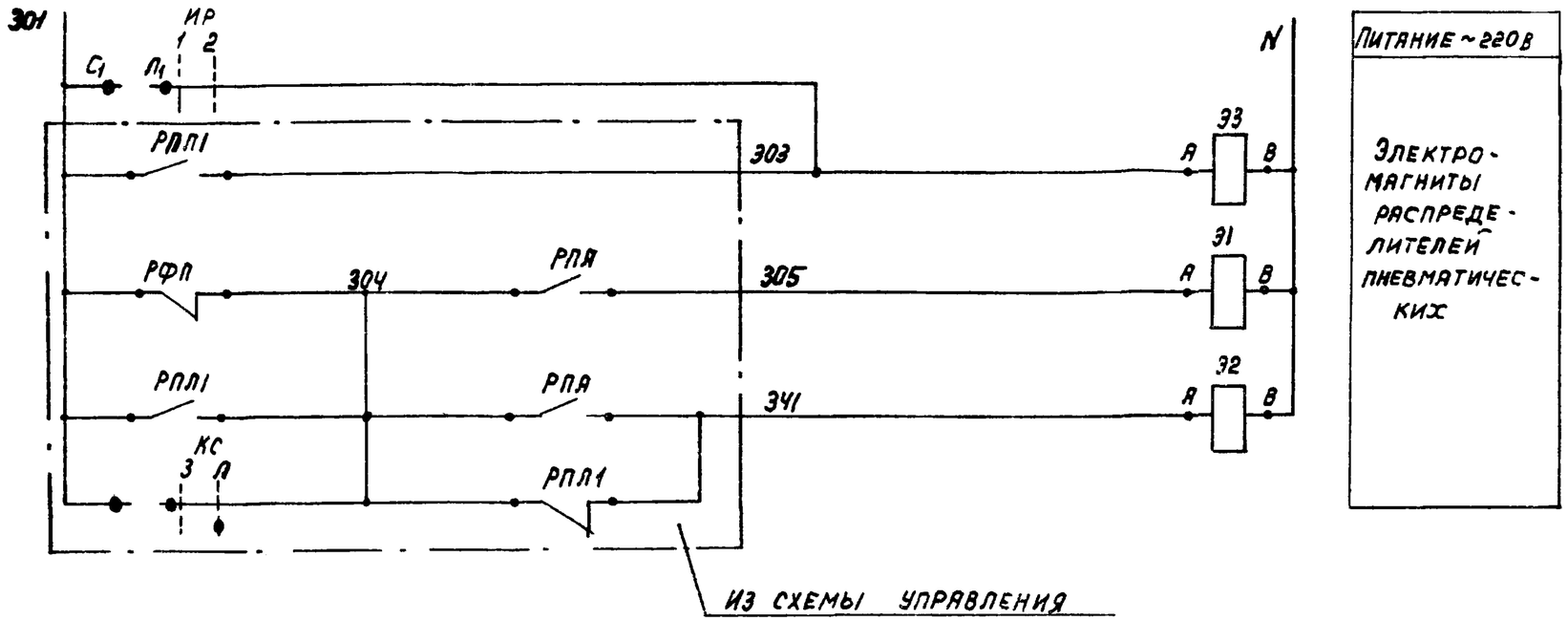

Диаграмма замыкания контактов

Избиратель регулирования ИР

ВПКМ2-10			
№ пакета	Соединение контактов	Ручное	Автоматическое
		1	2
I	C_1-$Л_1$	X	—
II	C_2-$Л_2$	X	—

* не используется *

Обозначение штуцеров

БП1; БП3 БП4... БП6	1 - выход 2 - от прибора 3 - к прибору 4 - питание
ТР1; ТР7; ТР8... ТР10 ЗД1... ЗД3; Ф; СД	л - питание в - выход.
Э1... Э3	1 - питание 2;3 - выход
РП1; РП2; ПР1... ПР3	- по инструкции завода - изготовителя

Соединение штуцеров

—— При наличии управляющего сигнала

– – – При отсутствии управляющего сигнала

⏚ Выброс в атмосферу

⊣ Заглушка

17349-14 7

Нач.отд.	Фингер	
Гл.спец.	Рубчинский	
Рук.гр.	Бронштейн	

904-02-6 АОВ

Автоматизация центральных кондиционеров типа КТЦ 31,5 ÷ КТЦ 80

Стадия	Лист	Листов
Р	6	

Схема пневматическая принципиальная регулирования (продолжение)

Госстрой СССР САНТЕХПРОЕКТ г. Москва

Привязан

Инв. №

Копировал

Формат 12

Позиционное обозначение	Наименование	Кол	Примечание
	15Б3РК; Ду15 ГОСТ 9086-74	1	
В2; В14;	Вентиль диафрагмовый ВПД-4;		
В16; В18; В20	Ду4, ТУ 26-07.1085-74	5	
ИР	Пакетный выключатель		
	ВПКМ2-10~220В; 10А; ОСТ16.0.526.001-77	1	
	По месту		
ТР1	Устройство терморегулирующее		
	пневматическое ТУДП-М-1		прямого
	ТУ 25-02.1297-74	1	действия
ТР2	Устройство терморегулирующее		
	электрическое ТУДЭ-1-2 ТУ25-02.1074-75	1	Контакт н.о.
ТР3	Устройство терморегулирующее		
	электрическое ТУДЭ-4 ТУ25-02.1074-75	1	контакт н.о.
ТР7...ТР10	Регулятор температуры пневма-		
	тический типа РТБП-0-3		обратного
	ТУ25-02.340-75	4	действия
ИМ1; ИМ2	Мембранный исполнительный		комплектно с
	механизм ГОСТ 9887-70	2	клапаном н.о.
ИМ3;	Мембранный исполнительный		комплектно с
ИМ13...ИМ16	механизм ГОСТ 9887-70	5	клапаном н.з.
В3...В5; В15	Вентиль диафрагмовый ВПД-4;		
В7; В19; В21	Ду4 ТУ26-07-1085-74	7	

Позиционное обозначение	Наименование	Кол.	Примечание
	Статив		
ПР1...ПР3	Устройство регулирующее пневматическое		
	пропорциональное ПР2.8 ТУ25-02.010781-78	3	
ЗД1...ЗД3	Задатчик управления мощный		
	П23Д.4 ТУ25-02.380570-76	3	
СД	Стабилизатор давления воздуха		
	СДВ 6 ТУ25-02.280.656-76	1	
Э1...Э3	Распределитель пневматический		
	3х ходовой 22кч 801бк		
	ТУ26-07.034-76	3	
Ф	Фильтр воздуха ФВ6-02		
	ТУ25-02.280.666-76	1	
БП1	Байпасная панель дистанционно-		
БП3...БП6	го управления БПДУ-А		
	ТУ25-04.2712-75	5	
РП1; РП2	Реле переключения ПП2.5		
	ТУ25-03.1369-72	2	
	Манометры МТ-2 ТУ25-02.72-75		
М1	Шкала 0÷10 кгс/см²	1	
М2; М3; М5...М8	Шкала 0÷2,5 кгс/см²	6	
В1	Вентиль запорный муфтовый		

17349-14 8

Нач. отд	Фингер	
Гл. спец	Рубчинский	
Рук. гр.	Бронштейн	

904-02-6 АОВ

Автоматизация центральных конди- ционеров типа КТЦ31,5÷КТЦ80

Стадия	Лист	Листов
Р	7	

Схема пневматическая принципиальная регулирования (окончание)

Госстрой СССР САНТЕХПРОЕКТ г. Москва

Привязан

Инв. №

Копировал:

Формат 12

Поз.	Обозначение	Наименование	К-во	Прим.
		Стандартные изделия		
1		Стойка статива		
		СП-1000 У4 ЗР00 ОСТ 36.13-76	1	
2		Вентиль запорный муфтовый		
		1563рк, Ду15 ГОСТ 9086-74	1	
3		Рейка Р8 ТК3-101-77	7	УВ ТМЗ-1-77
4		Уголок перфорированный		
		УП60×40; ℓ=1000 мм ТК4-2222-74	2	
		Прочие изделия		
5		Устройство регулирующее		
		пневматическое пропорциональное		
		ПР2.8 ТУ25-02.010781-78		
		Соединительные трубки		
		пластмассовые Ф6×1	3	УВ ТМЗ-17-77

Поз.	Обозначение	Наименование	К-во	Прим
6		Задатчик управления		
		мощный П23Д.4		
		ТУ25-02.380570-76	3	
7		Реле переключения		
		ПП2.5 ТУ25-03.1369-72		
		Соединительные трубки		
		пластмассовые Ф6×1	2	УВ ТМЗ-17-
8		Байпасная панель дистанцион-		
		ного управления БПДУ-А		
		ТУ25-04.2712-75	5	
9		Стабилизатор давления		
		воздуха СДВ6		
		ТУ25-02.280.656-76	1	
10		Фильтр воздуха ФВ6-02		
		ТУ25-02.280.666-76	1	
		Манометры МТ-2 ТУ25-02.72-75		
11		шкала 0÷10 кгс/см2	1	
12		шкала 0÷2,5 кгс/см2	6	
13		Вентиль диафрагмовый		
		ВПД-4; ДУ4 ТУ26-07.1085-74	5	
14		Рамка 66×26 ТУ36.1130-74	5	ОНУ-347-6
15		Соединитель переборочный		
		ПСП8×8 ТУ36.1124-74	7	
16		Соединитель переборочный		
		ПСП 8×6 ТУ36.1124-74	15	
17		Соединитель ввертный		
		ПСВ8×К 1/4" ТУ36.1124-74	10	
18		Соединитель ввертный		
		ПСВ8×Труб 1/2" ТУ36.1124-74	1	
		17349-14		9

Привязан

Инв. №

Нач.отд.	Фингер	
Гл.спец.	Рубчинский	
Рук.гр.	Бронштейн	
Ст.инж.	Никифорова	

904-02-6 АОВ

Автоматизация центральных кондиционеров типа КТЦ 31,5÷КТЦ 80

Стадия	Лист	Листов
Р	8	

Статив С6-1
Общий вид.

Госстрой СССР
САНТЕХПРОЕКТ
г. Москва

Инв. № подл. | Подпись и дата | Взам. инв. №

Изм.	Лист	№ докум.	Подп.	Дата

904-02-6 АОВ

Лист 9

Копировал

Формат 12

Поз	Обозначение	Наименование	Кол.	Прим
19		Соединитель тройниковый		
		ПСТП6 ТУ36.1124-74	5	
20		Соединитель тройниковый		
		ПСТП8 ТУ36.1124-74	2	
21		Соединитель тройниковый		
		ПСТ8 ТУ36.1124-74	12	
22		Соединитель тройниковый		
		ПСТ6 ТУ36.1124-74	9	
23		Наконечник 8 ТУ36.1121-75	9	
24		Наконечник 6 ТУ36.1121-75	10	
25		Шайба 8 ТУ36.1121-75	9	
26		Шайба 6 ТУ36.1121-75	10	
27		Панель 895×280×2		
		Материал: Б-ПН-2,0 ГОСТ 1390-74 / 3-Д-Н10 ГОСТ 16523-70	1	
		Материалы		
28		Труба ПНП 6×1 ТУ6-05.1759-76	40м	
29		Труба ПНП 8×1,6 ТУ6-05.1759-76	25м	

Таблица 1

Надписи в рамках

Продолжение таблицы 1

N° надписи	Надпись	Кол.	N° надписи	Надпись	К
	Рамка 66×26				
1	Температура „точки росы"	1			
2	Температура в помещении №1	1			
3	Температура в помещении № 2	1			
4	Температура в помещении № 3	1			
5	Температура в помещении № 4	1			

Инв. N подл. | Подпись и дата | Взам. инв. N

Копировал:
Формат А2

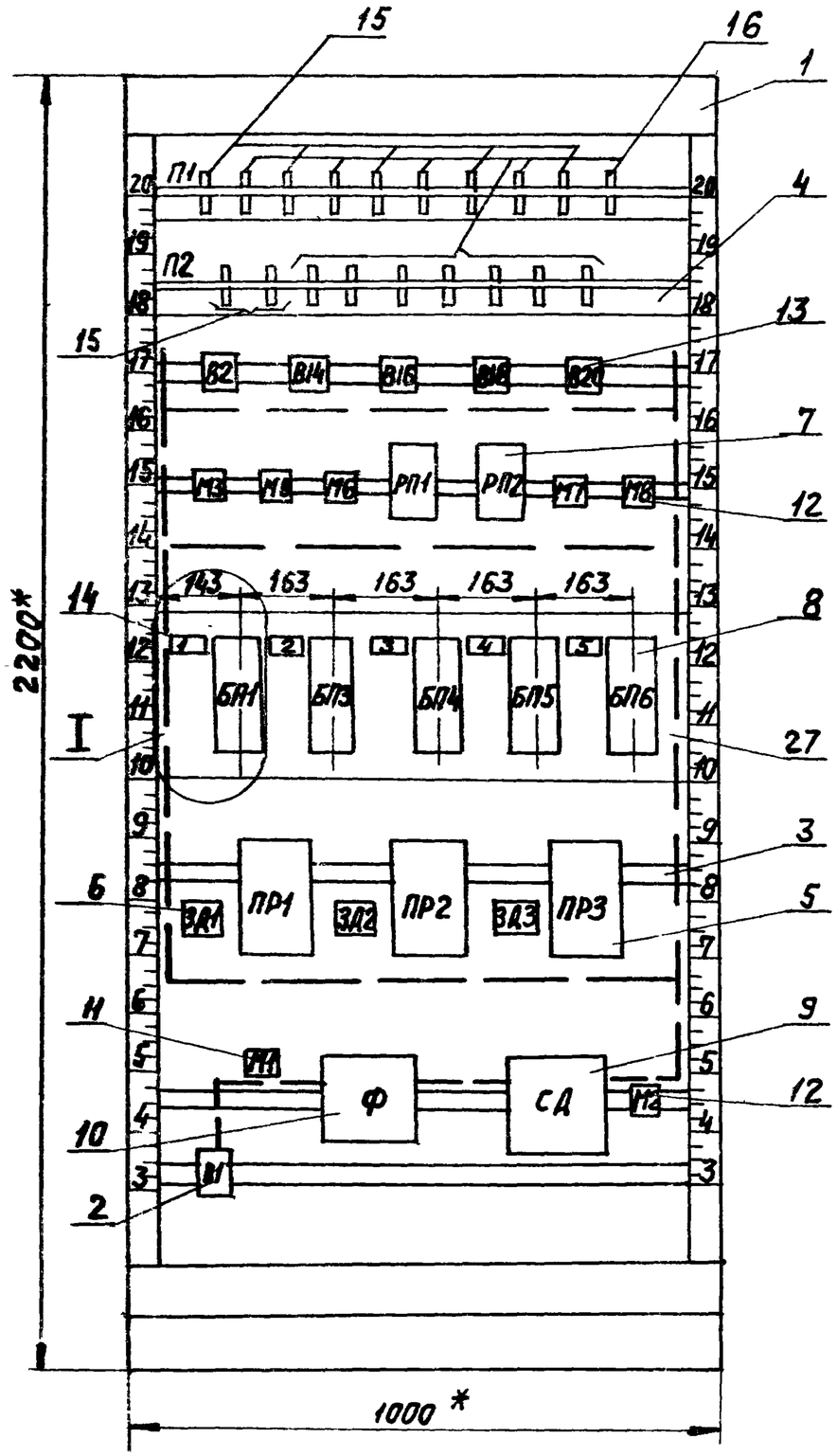

I
М1:5

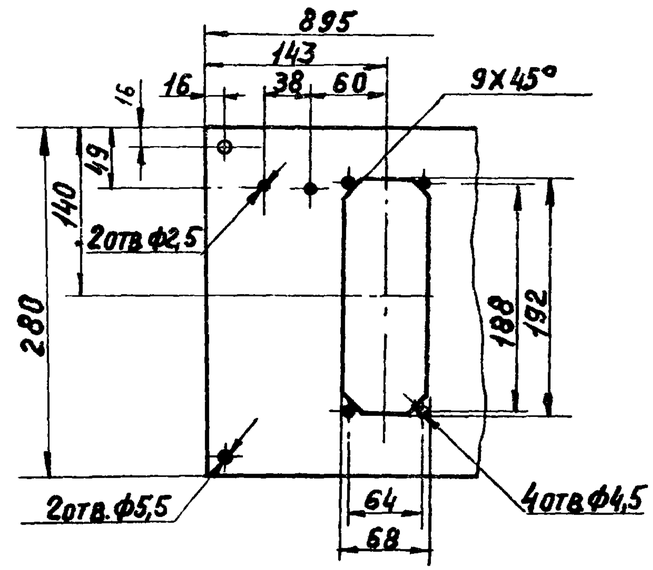

1* Размеры для справок
2. Покрытие – вариант 2 ОСТ 36.13-76
3. Таблицы соединения и подключения выполнены на основании схем, приведенных на листах 4...7

Изм	Лист	№ докум.	Подп.	Дата	904-02-6 АОВ	Лист 11

Поз. 8 Байпасная панель дистанционного управления БПДУ-А

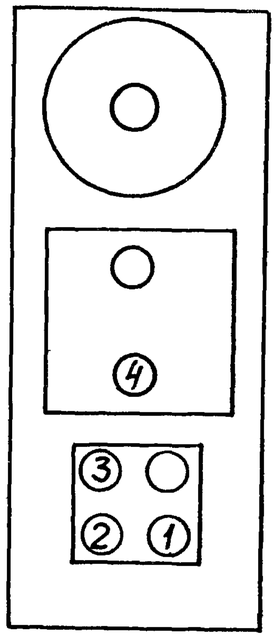

Поз. 6 Задатчик управления мощный П23Д.4

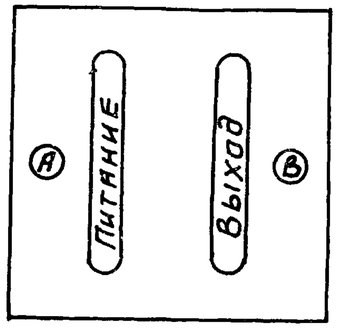

Поз. 9 Стабилизатор давления воздуха СДВ6

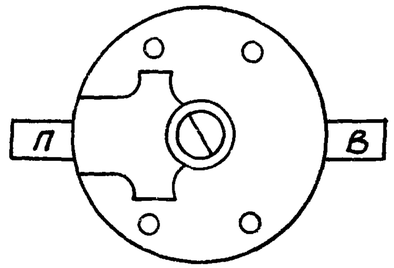

Поз. 10 Фильтр воздуха ФВ6-02

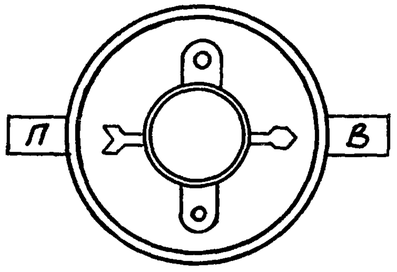

ТАБЛИЦА 2

Соединения проводок

Проводник	Откуда идет	Куда поступает	Данные провода	Примечание
02	В1/2	М1/1		Тр
	М1/1	Ф/П		
03	Ф/В	СД/П		Тр
	СД/П	БП6/4		Тр
	БП6/4	БП5/4		Тр
	БП5/4	БП4/4		Тр
	БП4/4	БП3/4		Тр
	БП3/4	БП1/4		
			Труба	
04	П2/1	РП1/2-1	ПНП8х1,6	Тр
	РП1/2-1	РП2/2-1		Тр
	РП2/2-1	М2/1		Тр
	М2/1	СД/В		
05	П2/2	В2/1		Тр
	В2/1	В14/1		Тр
	В14/1	В16/1		Тр
	В16/1	В18/1		Тр
	В18/1	В20/1		Тр
	В20/1	РП2/3		Тр
	РП2/3	РП1/3		Тр
	РП1/3	ЗД1/П		Тр
	ЗД1/П	ПР1/4	Труба	Тр
	ПР1/4	ЗД2/П	ПНП6х1	Тр
	ЗД2/П	ПР2/4		Тр
	ПР2/4	ЗД3/П		Тр
	ЗД3/П	ПР3/4		

Продолжение таблицы 2

Проводник	Откуда идет	Куда поступает	Данные провода	Примечание
06	П1/2	М3/1		Тр.
	М3/1	БП1/2		
08	БП1/1	ПР1/2		Тр
	ПР1/2	ПР2/2		Тр
	ПР2/2	ПР3/2	Труба	
			ПНП6х1	
09	РП2/2-2	ПР2/1		
010	П2/3	РП2/1		
014	П1/1	В2/2	Труба ПНП8х1,6	
015	РП1/2-2	ПР1/1		
			Труба	
016	П2/4	РП1/1	ПНП6х1	
018	П2/5	ПР3/1		
021	ЗД2/В	ПР2/5	Труба	
			ПНП6х1	
022	ЗД1/В	ПР1/5		
023	ЗД3/В	ПР3/5		
		17349 14		13

Инв. № подл. | Подпись и дата | Взам. инв. №

Копировал

Формат 12

Продолжение табл. 2

Проводник	Откуда идет	Куда поступает	Данные провода	Прим
031	П1/3	В14/2	Труба ПНП 8х1,6	
032	П1/4	М5/1	Труба	Тр
	М5/1	БП3/2	ПНП6х1	
033	П2/6	БП3/1		
034	П1/5	В16/2	Труба ПНП 8х1,6	
035	П1/6	М6/1		Тр
	М6/1	БП4/2	Труба	
			ПНП6х1	
036	П2/7	БП4/1		
037	П1/7	В18/2	Труба ПНП 8х1,6	
038	П1/8	М7/1		Тр
	М7/1	БП5/2	Труба	
			ПНП6х1	
039	П2/8	БП5/1		
040	П1/9	В20/2	Труба ПНП 8х1,6	
041	П1/10	М8/1		Тр
	М8/1	БП6/2	Труба	
			ПНП6х1	
042	П2/9	БП6/1		

Таблица 3

Подключения проводок

Проводник	Контакт
	П1
014	1
06	2
031	3
032	4
034	5
035	6
037	7
038	8
040	9
041	10
	П2
04	1
05	2
010	3
016	4
018	5
033	6
036	7

Продолжение табл. 3

Проводник	Контакт
039	8
042	9
	В16
05	1
034	2
	В18
05	1
037	2

Продолжение табл.3

Проводник	Контакт
	РП2
010	1
04	2-1
09	2-2
05	3
	М7
038	1
	М8
041	1
	БП1
08	1
06	2
Заглушка	3
03	4
	БП3
033	1
032	2
Заглушка	3
03	4

Продолжение табл.3

Проводник	Контакт
	БП4
036	1
035	2
Заглушка	3
03	4
	БП5
039	1
038	2
Заглушка	3
03	4
	БП6
042	1
041	2
Заглушка	3
03	4
	ЗД1
05	П
022	В

Продолжение табл.3

Проводник	Контакт
	ПР1
015	1
08	2
05	4
022	5
	ЗД2
05	П
021	В
	ПР2
09	1
08	2
05	4
021	5
	ЗД3
05	П
023	В
	ПР3
018	1
08	2

Продолжение табл.3

Проводник	Контакт
05	4
023	5
	М1
02	1
	Ф
02	П
03	В
	СД
03	П
04	В
	М2
04	1
	В1
02	2

Продолжение табл.3

Проводник	Контакт

	Обозначение	Наименование	К-во	Прим.
		Стандартные изделия		
1		Стойка статива		
		СП-600 УЧ. ЭР00	1	
		ОСТ 36.13-76		
2		Рейка РЧ ТК3-101-77	5	УЬ ТМ3-1-77
3		Пакетный выключатель		
		ВПКМ2-10. ОСТ 16.0526 001-77	1	
4		Уголок перфорированный		
		УП60×40 ℓ=600мм ТК4-2222-74	1	
		Прочие изделия		
5		Распределитель пневматический		
		3х ходовой 22К4 80/6К		
		ТУ26-07.034-76	3	
6		Коробка соединительная		
		КСК-16 ТУ36.1753-75	1	

Поз	Обозначение	Наименование	К-во	Прим.
7		Соединитель переборочный		
		ПСП8×[illegible] ТУ36.1124-74	6	
8		Соединитель ввертный		
		ПСВ8× труб 1/2" ТУ36.1124-74	6	
		Материалы		
9		Труба ПНП8×1,6 ТУ6-05.1759-76	8м	
10		Провод ПВ1×1,0 ГОСТ 6323-79	7м	
11		Провод ПГВ1×1,5 ГОСТ 6323-79	1м	
12		Металлорукав Р3-Ц-Х-Ш10		
		ТУ22-3988-77	4м	

Привязан:

Инв. N

Взам. инв. N | Подпись и дата | Инв. N подл.

Ч.отд.	Фингер	
Спец.	Рубчинский	
К.гр.	Бронштейн	
Инж.	Никифорова	

904-02-Б АОВ

Автоматизация центральных кондиционеров типа КТЦ31,5 ÷ КТЦ80

Стадия	Лист	Листов
Р	20	

Статив СБ.2
Общий вид

Госстрой СССР
САНТЕХПРОЕКТ
г. Москва

17349-14

16

Изм.	Лист	N докум.	Подп.	Дата

904-02-Б АОВ

Лист 21

Копировал: [illegible]

Формат 12

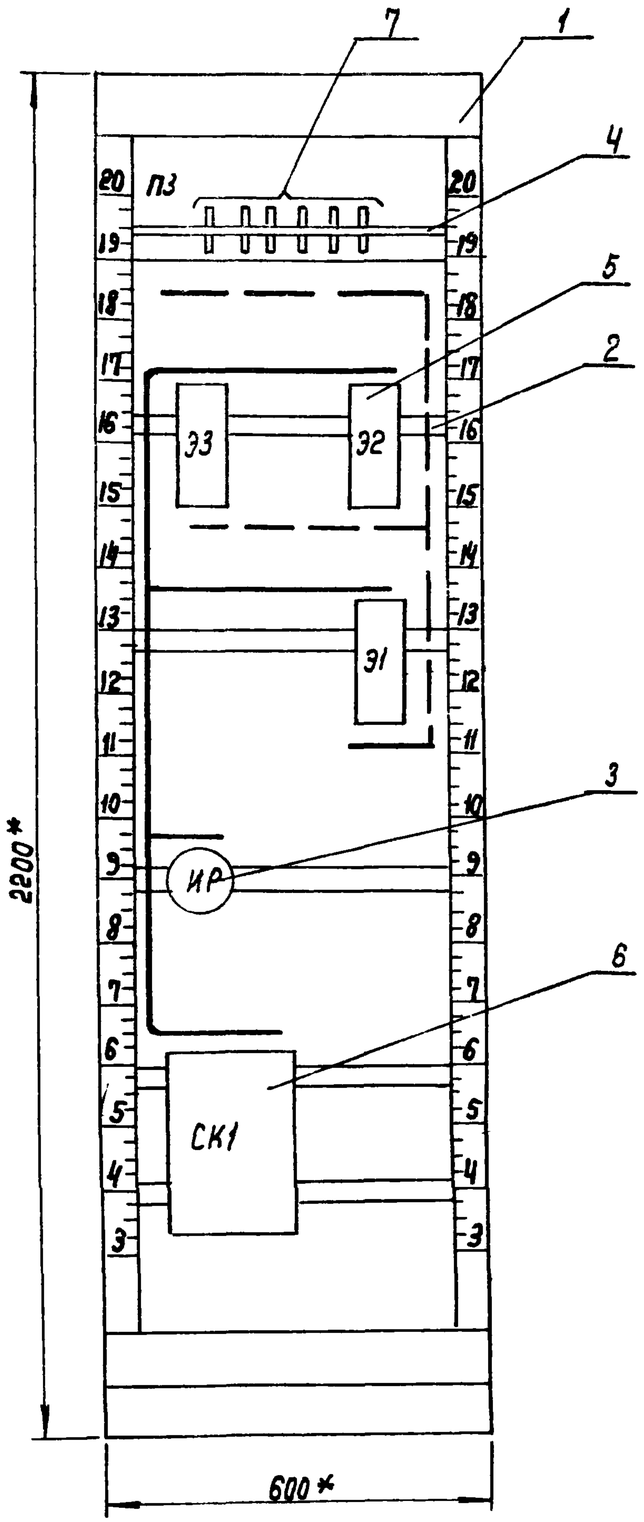

Поз. 5 Распределитель пневматический 3х ходовой 22 кч 801дк

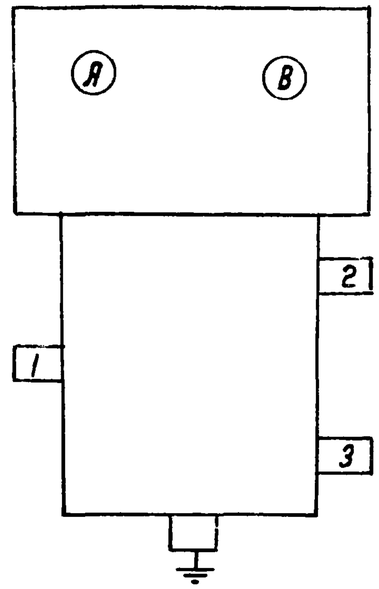

1* Размеры для справок
2. Покрытие-вариант 2 ОСТ 36.13.76
3 Таблицы соединения и подключения выполнены на основании схем, приведенных на листах 4...7.

Таблица 1

Соединения проводок

Проводник	Откуда идет	Куда поступает	Данные провода	Примечания
N	СК1/2	СК1/4		П
	СК1/4	СК1/5		П
N	СК1/2	Э1/В	ПВ1×1	
N	СК1/4	Э2/В		
N	СК1/5	Э3/В		
301	СК1/8	ИР/С1		
303	СК1/6	СК1/7		П
303	СК1/6	Э3/А	ПВ1×1	
303	СК1/7	ИР/Л1		
305	СК1/1	Э1/А		
341	СК1/3	Э2/А		
2Р	СК1/12	СК1/13		П
4Р	СК1/15	СК1/16	ПВ1×1	П
Земля	Э1 / ⏚	рейка / ⏚		
Земля	Э2 / ⏚	рейка / ⏚		
Земля	Э3 / ⏚	рейка / ⏚	ПГВ1×1,5	
Земля	СК1 / ⏚	рейка / ⏚		
Земля	Рейка для установки	Стойка / ⏚		
	аппаратов / ⏚			
04	П3/1	Э3/1		
05	П3/2	Э3/2	Труба	
010	П3/3	Э2/1	ПНП8×1,6	
011	П3/4	Э2/2		
016	П3/5	Э1/1		
017	П3/6	Э1/2		

Таблица 2

Подключения проводок

Проводник	Контакт
	Э3
303	А
N	В
Земля	⏚
	Э2
341	А
N	В
Земля	⏚
	Э1
305	А
N	В
Земля	⏚
	ИР
301	С1
303	Л1
	СК1
305	1
N	2
N	2 П
341	3
N	4
N	4 П
N	4 П
N	5 П
N	5

Продолжение табл. 2

Проводник	Контакт
303	6
303	6 П
303	7 П
303	7
301	8
2Р	12 П
2Р	13 П
4Р	15 П
4Р	16 П
Земля	⏚

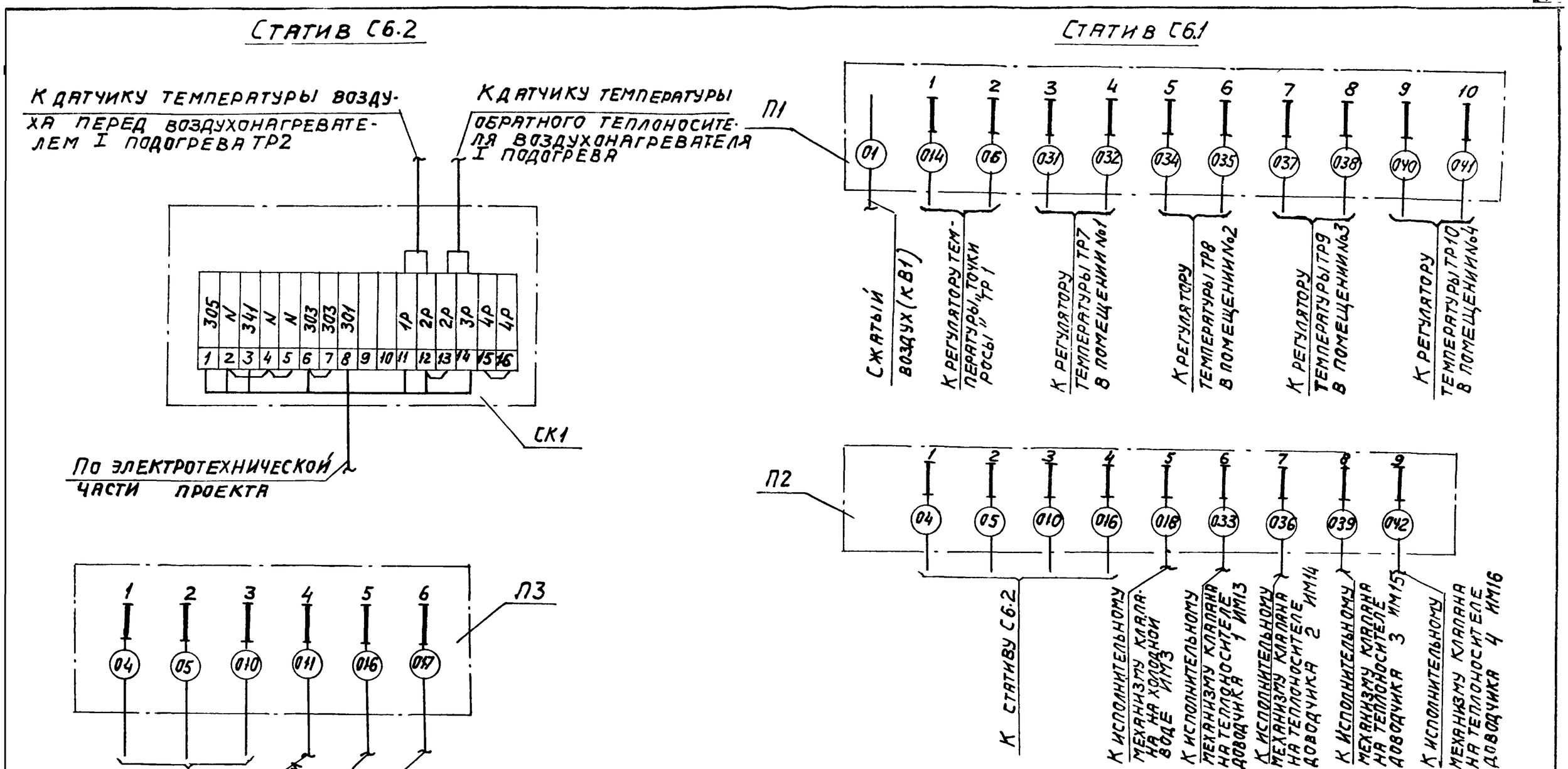

(19)

17349-14

Нач.отд.	Фингер	
Гл.спец.	Рубчинский	
Рук.гр.	Бронштейн	
Ст.инж.	Никифорова	

904-02-6 АОВ

Автоматизация центральных кондиционеров типа КТЦ 31,5 ÷ КТЦ 80

Стадия	Лист	Листов
Р	25	

Схема подключения

Госстрой СССР САНТЕХПРОЕКТ г. Москва

Привязан

Инв. №

Копировал:

Формат А3