ТИПОВОЙ ПРОЕКТ
901-9-14.84

БЛОК НАПОРНЫХ ФИЛЬТРОВ И НАСОСНОЙ СТАНЦИИ II-ГО ПОДЪЕМА В СОСТАВЕ СТАНЦИИ ОЧИСТКИ РЕЧНОЙ ВОДЫ ПРОИЗВОДИТЕЛЬНОСТЬЮ 8,0 ТЫС.М³ В СУТ. ДЛЯ ПРОИЗВОДСТВЕННЫХ ЦЕЛЕЙ

АЛЬБОМ III
АРХИТЕКТУРНО-СТРОИТЕЛЬНЫЕ РЕШЕНИЯ

20119-03

				Привязан	
Инв. №					

ТИПОВОЙ ПРОЕКТ
901-9-14.84

БЛОК НАПОРНЫХ ФИЛЬТРОВ И НАСОСНОЙ СТАНЦИИ II-ГО ПОДЪЕМА В СОСТАВЕ СТАНЦИИ ОЧИСТКИ РЕЧНОЙ ВОДЫ ПРОИЗВОДИТЕЛЬНОСТЬЮ 8.0 ТЫС.М³ В СУТ. ДЛЯ ПРОИЗВОДСТВЕННЫХ ЦЕЛЕЙ

СОСТАВ ПРОЕКТА

Альбом I Пояснительная записка.
Альбом II Технологические решения. Общие виды нетиповых конструкций. Отопление и вентиляция. Общие виды нетиповых конструкций. Внутренний водопровод и канализация.
Альбом III Архитектурно-строительные решения.
Альбом IV Изделия.
Альбом V Электрооборудование. Автоматизация и технологический контроль.
Альбом VI Спецификация оборудования.
Альбом VII Ведомости потребности в материалах.
Альбом VIII Сметы.

т.п. 407-3-41/75
Альбом III

ПРИМЕНЕННЫЕ ТИПОВЫЕ ПРОЕКТНЫЕ МАТЕРИАЛЫ

Типовые детали и конструкции

(распространяет Свердловский филиал ЦИТП)

АЛЬБОМ III

Разработан
Проектным институтом
„Харьковский Водоканалпроект"
Главный инженер института /Г.А. Бондаренко/
Главный инженер проекта /Н.И. Ярмак/

Утвержден
Главпромстройпроектом
Госстроя СССР
Письмо №19/5-5004 от
17.11.1982 г.
Введен в действие
В.О. Союзводоканалниипроект
от 14.12.1984г приказ №285

20119-03

Лист	Наименование	Стр.
	Содержание альбома	2
	Основной комплект	
	марки АР	
1	Общие данные	3
2	План на отм. 0.000. Разрезы 1-1, 2-2	4
3	Фрагмент 1. План на отм. 3.600	5
4	Фасады. Схемы расположения элементов	
	заполнения оконных проемов	6
5	План кровли. План полов. Экспликация	
	полов. Ведомость отделки помещений	7
6	Планы Венткамеры и камер трансформаторов	
	Виды а-а, б-б, в-в. Узлы А и Б	8
7	Детали 1-7	9
8	Детали 8-17	10
	Основной комплект	
	марки КЖ	
1	Общие данные (начало)	11
2	Общие данные (окончание)	12
3	Схема расположения фундаментов	
	и фундаментных балок. Узлы I-V	13
4	Схема расположения фундаментов	
	и фундаментных балок. Узлы VI-VII	
	Сечения 7-7÷14-14	14
5	Монолитные фундаменты ФМ1, ФМ2	15
6	ФМ3, ФМ3Н, ФМ5	16

Лист	Наименование	Стр.
7	Монолитные фундаменты ФМ5, ФМ7, ФМ7Н, ФМ8	17
8	Монолитный фундамент ФМ4; Узлы I-III	18
9	Схема расположения фундаментов,	
	каналов и опор под трубопроводы в	
	осях 4-10 на отм. 0.000	19
10	Фундаменты под оборудование ФОМ1-ФОМ3	
	Опоры под трубопроводы ОП1-ОП12	20
11	Схема расположения перекрытия каналов	
	и приямков. Приямки ПРМ1-ПРМ4, Узлы I-IV	21
12	Приямки ПРМ1-ПРМ4, Сечения 3-3÷10-10	
	Узел V	22
13	Схема расположения каналов в осях 1-5	23
14	Схема расположения элементов перекры-	
	тия каналов, изделий, закладных на	
	отм. 0.000 в осях 1-5	24
15	Схема расположения каналов в осях	
	1-5. Разрезы 2-2÷8-8. Узел I	25
16	Схема расположения каналов в осях	
	1-5. Балки БМ1, БМ2. Армирование	26
17	Схемы расположения колонн и ригелей	
	перекрытия и покрытия	27
18	Схема расположения лестниц, проступей	
	и ограждений	28
19	Схема расположения плит перекрытия	
	на отм. 3.600 и покрытия в осях 1-3	29
20	Схемы расположения стеновых панелей	
	в осях 1-3, 3-1	30

Лист	Наименование	Стр.
21	Схема расположения плит покрытия	
	в осях В-А	31
22	Схема расположения колонн и балок	
	покрытия в осях 4-10	32
23	Схема расположения плит покрытия	
	в осях 4-10	33
24	Схема расположения стеновых	
	панелей в осях 4-10	34
25	Схема расположения стеновых	
	панелей Фрагменты 1-10	35
26	Схема расположения перегородок в	
	осях 1-3 на отм. 0.000 и на отм. 3.600	36
27	Схема использования ж.б. конструкций	
	зданий в качестве заземлителей	37
	Основной комплект	
	марки КМ	
1	Общие данные (начало)	38
2	Общие данные (окончание)	39
3	Схема расположения подвесных путей	40
4	Схема расположения обслуживающих	
	площадок	41
5	Схема расположения площадок на	
	отм. 3.600, 1.100 и 1.200	42
6	ДМ1, ФМ1, ПП6 и	43
7	Рама Р-1, щиты Щ1-Щ7	44
8	Пожарная лестница ЛМ1, ЛМ2	45
9	Пожарная лестница ЛВ1, ЛП1-ЛП3	
	ЛН1, ОВ1, ОВ1А, ОП1, ОП1Н	46

Альбом III

901-9-14-84

Типовой проект

Инв. № подл. | Подпись и дата | Взам. инв. №

привязан

инв. №

20119-03

Альбом III

Ведомость основных комплектов рабочей документации

Обозначение	Наименование	Примечание
901-9-14.84-АР	Архитектурные решения	
—КЖ	Конструкции железобетонные	
—КМ	Конструкции металлические	
—НВ	Технологические решения	
—ВК	Внутренний водопровод и канализация	
—СЭ	Силовое электрооборудование	
—ЭК	Технологический контроль	
—ОВ	Отопление и вентиляция	

Ведомость рабочей документации основного комплекта марки АР

Лист	Наименование	Примечание
1	Общие данные	
2	План на отм 0,000. Разрезы 1-1, 2-2	
3	Фрагмент 1. План на отм. 3,600	
4	Фасады. Схемы расположения элементов заполнения оконных проемов	
5	План кровли. План полов. Экспликация полов. Ведомость отделки помещений	
6	План венткамеры и камер трансформаторов. Виды а-а, б-б, в-в	
7	Детали 1-7	
8	Детали 8-17	

Спецификация стекол

Наименование и марка	ГОСТ и вид стекла	Толщина стекла, мм	Размеры, мм: Высота	Размеры, мм: Ширина	Кол. шт
Оконный блок ОС21-21В	ГОСТ 111-78	4	1880	575	2
	ГОСТ 111-78	4	1350	1185	2
	ГОСТ 111-78	4	335	1185	2
Оконный блок ОС21-21Г	ГОСТ 111-78	4	1880	1185	26
	ГОСТ 111-78	4	1880	575	26
Оконный блок ПВД12-30.1	ГОСТ 111-78	4	980	1025	44
	ГОСТ 111-78	3	980	450	22
Дверной блок Д024-10	ГОСТ 5533-79	4	1750	475	5
Профильное стекло СКП-300	ГОСТ 21992-83	50	1060	300	110

Таблица толщин наружных стен и утеплителя, мм

Стены: Кирпичная марки 75 на растворе марки 25	Стены: Производственная часть: Керамзитобетонные панели γ=1000 кг/м³	Стены: Бытовая часть: Керамзитобетонные панели γ=900 кг/м³	Кровля: Утеплитель пенобетон γ=500 кг/м³ ГОСТ 5742-76: Производственная часть	Кровля: Утеплитель пенобетон γ=500 кг/м³ ГОСТ 5742-76: Бытовая часть	Фонарь: Утеплитель стеклопластиковые полужесткости на синтетическом связующем γ=25 кг/м³ ГОСТ 22950-78
380	250	350	120	140	60

Типовой проект разработан в соответствии с действующими нормами и правилами и предусматривает мероприятия, обеспечивающие взрывную, взрывопожарную и пожарную безопасность при правильной эксплуатации здания

Гл. инж. проекта /Ярмак/

Ведомость ссылочных и прилагаемых документов

Обозначение	Наименование	Примечание
	Ссылочные документы	
41-74 вып. 2	Ворота распашные В3.6х3.0; В3.6х3.6; В3.6х4.2; В4.9х5.4 с ручными приборами открывания	
ГОСТ 14624-69	Двери деревянные для зданий промышленных предприятий	
ГОСТ 6629-74*	Двери деревянные внутренние для жилых и общественных зданий	
5.904-4	Двери и люки для вентиляционных камер	
ГОСТ 12506-81	Окна деревянные для производственных зданий	
1.236-6 вып.1	Окна и балконные двери деревянные с двойным остеклением для жилых и общественных зданий	
1.138-10 вып. 1,2	Перемычки железобетонные для зданий с кирпичными стенами	
2.436-5 вып. 0.2	Архитектурно-строительные детали заполнения световых проемов в стенах с применением профильного стекла коробчатого и швеллерного типа	
2.460-14	Типовые узлы покрытий проходящих в местах пропуска вентиляционных шахт	
1.400-15 вып.1	Унифицированные закладные изделия железобетонных конструкций для крепления технологических коммуникаций и устройств	
2.460-18 вып.1	Узлы покрытий одноэтажных производственных зданий с рулонными кровлями и ж.б плитами	
	Прилагаемые документы	
407-3-41/75 Альбом III	Типовых балок и конструкций	
901-9-14.84-АРВМ	ВМ по рабочим чертежам основного комплекта АР	

Основные строительные показатели

Наименование	Ед. изм	Количество: Производственная часть	Количество: Бытовая часть	Количество: Всего	Примечание
Площадь застройки	м²	455.0	170.0	625	
Общая площадь	м²	434	304.0	738	
На расчетную единицу	м²	0.054	0.038	0.092	
Строительный объем	м³	4290	1241.0	5531	
На расчетную единицу	м³	0.536	0.155	0.691	Расчетная на 8 тысяч смен

Ведомость спецификаций

Лист	Наименование	Примечание
1	Спецификация стекол	
3	Спецификация элементов заполнения проемов	
3	Спецификация перемычек	
4	Спецификация элементов заполнения оконных проемов	
6	Спецификация к схеме расположения закладных изделий венткамеры и камер трансформаторов	

Общие указания

1. За условную отметку 0,000 принят уровень чистого пола I^20 этажа бытовых помещений, что соответствует абсолютной отметке ▭
2. В кирпичных стенах над проемами по ширине более 0,9м заложить сборные железобетонные перемычки.
3. В откосах дверных и оконных проемов в кирпичной кладке заложить антисептированные деревянные пробки размером 250х120х65(h) на расстоянии 300мм от низа проема и через 600мм по высоте с 2х сторон проема для крепления коробок. Для крепления ворот электропомещений в откосах проемов заложить закладные изделия (схему см. лист 6)
4. В камерах трансформаторов перед воротами со стороны помещений устроить порожек из бетона марки 200 шириной 200мм высотой 70мм.
5. Заполнение фрамуг ворот по шифру 41-74 два стальных щита с прокладкой из технического сукна.
6. Перегородки в бытовой части здания приняты сборные из легких бетонов δ=80мм и из обыкновенного глиняного кирпича марки 75 на растворе марки 25.

Привязан

Инв №

ТП 901-9-14.84-АР

Нач отд	Шевка		
Н. контр	Сокольская		
Гл спец	Власенко		
Рук. гр	Юрьева		
Ст. арх	Агатьева		
Ст. арх	Хасина		

Блок напорных фильтров и насосной станции II подъема в составе станции очистки речной воды производительностью 300 тыс. куб. м в сутки

Стадия	Лист	Листов
Р	1	8

Общие данные

Госстрой СССР Сантехгражданпроект Харьковский Водоканалпроект

20119-03

Альбом III

Типовой проект 901-9-14.84

Разрез 1-1

1 слой гравия (ГОСТ 8268-74*) с зернами 5-10 мм на антисептированной битумной мастике 10 мм
4 слоя рубероида марки РЭМ-350 (ГОСТ 10923-76) на горячей битумной мастике марки МБК-Г-
Стяжка-цементно-песчаный раствор М50 с огрунтовкой поверхности раствором битума марки 5 в керосине в соотношении 1:2 (по весу) - 15 мм
Утеплитель-плитный пенобетон γ=500 кг/м3 -
Пароизоляция - окраска плит горячим битумом
Сборные железобетонные плиты покрытия

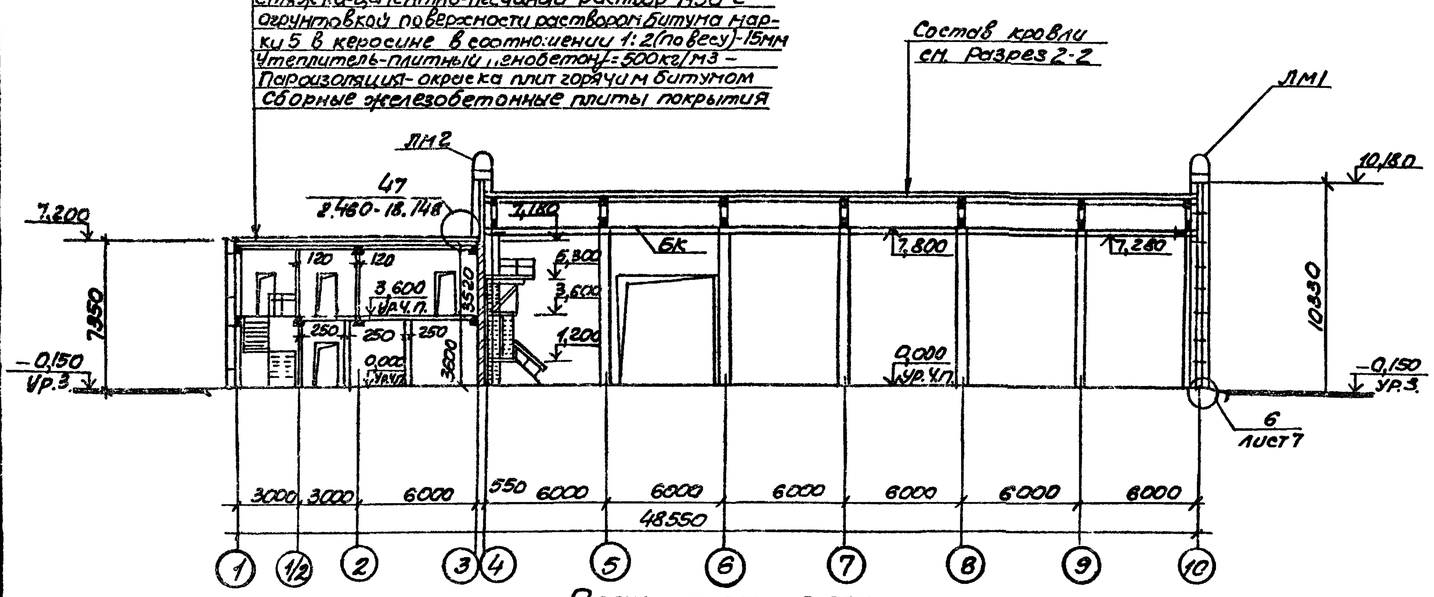

Разрез 2-2

1 слой гравия (ГОСТ 8268-74*) с зернами 5-10 мм на антисептированной битумной мастике-10 мм
2 слоя рубероида марки РЭМ-350 (ГОСТ 10923-76) на горячей битумной мастике марки МБК-Г-
комплексные плиты

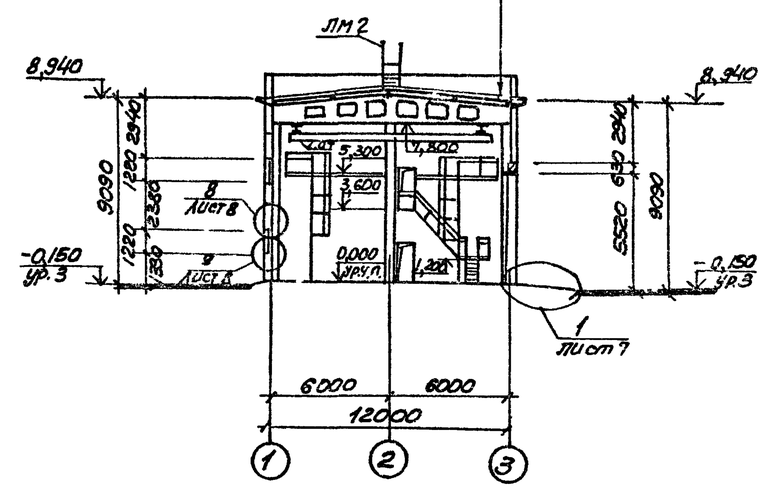

План на отм. 0.000

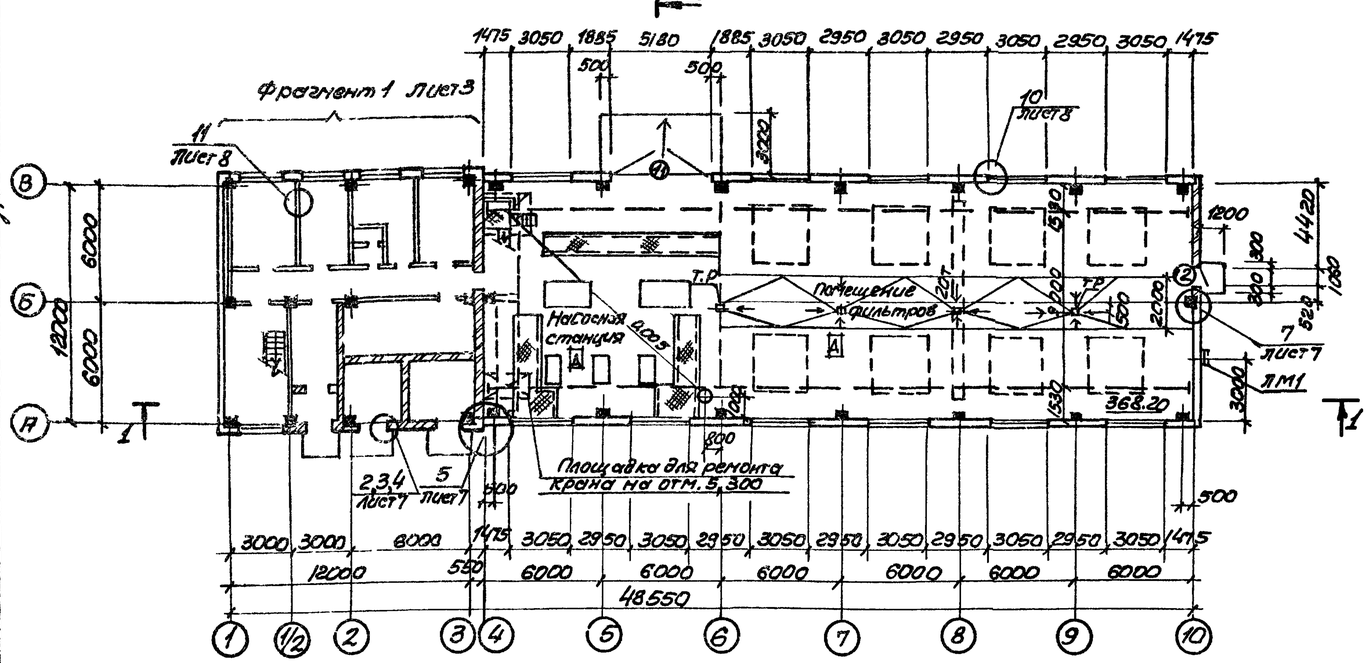

1. План на отм. 3,600 в осях 1-3 см. лист 3
2. Ведомость и спецификации проемов и перемычек см. лист 3

Согласовано
Гипрогор. ВИКУ
Сектор ОПОБ
Отдел ЭИ
Рязан. ИНБ
Инв. № подл. | Подпись и дата

Нач. отд.	Шевко		
Н. контр.	Сокольская		
Гл. спец.	Власенко		
Рук. гр.	Юрьева		
Ст. арх.	Агапьева		
Инженер	Шевякова		

Привязан

Инв. №

ТП 901-9-14.84-АР

Блок напорных фильтров у насосной станции. Площадка в составе станции очистки, промывки воды производительностью 8 тыс. м3 в сут. для произв. сан. нужд

Стадия	Лист	Листов
Р	2	

План на отм. 0,000
Разрезы 1-1, 2-2

Госстрой СССР Союзводоканалниипроект
Харьковский Водоканалпроект

20119-03

Альбом III

Типовой проект 901-9-14.84-АР

Фрагмент 1

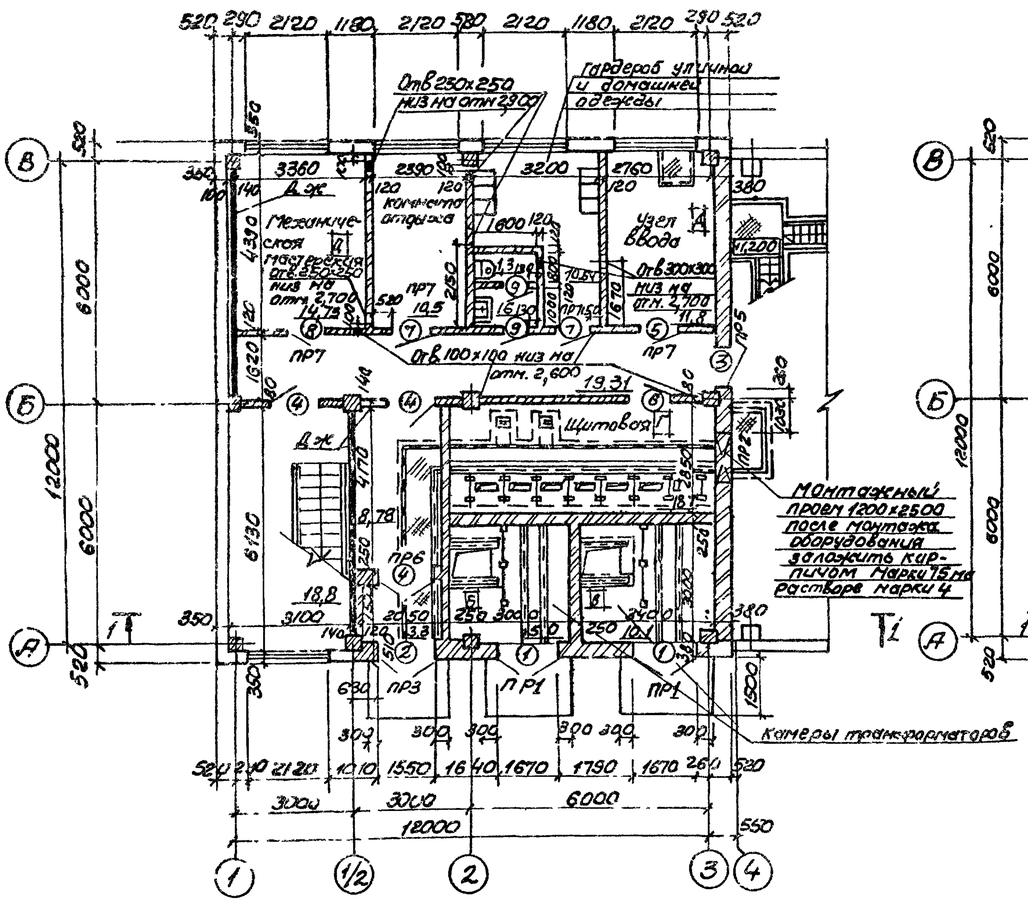

План на отм. 3,600

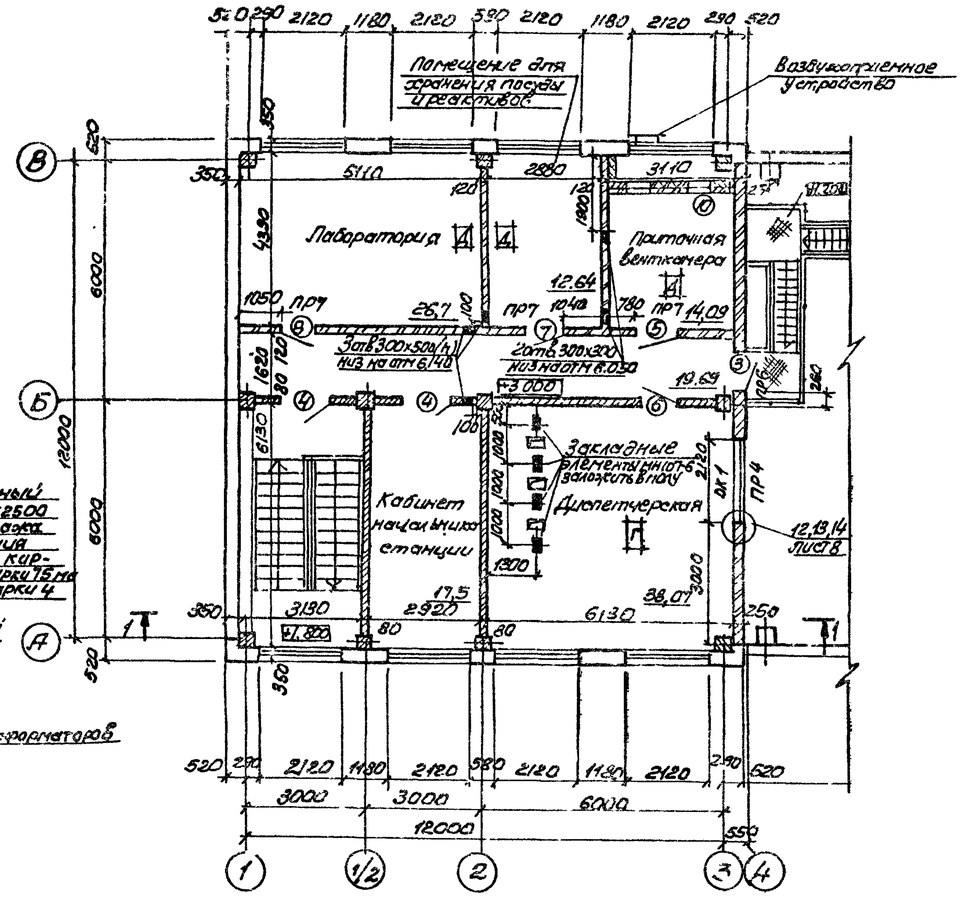

Ведомость перемычек

Марка поз.	Схема сечения
ПР1	2ПР6-20.38.14 — 2,360
ПР2	1ПР2-15.12.14 — 2,500
ПР3	1ПР2-16.12.14 — 2,400
ПР4	1ПР3-24.12.14 — 6,600
ПР5	1ПР1-12.12.14 — 2,380
ПР6	1ПР2-16.12.14 — 5,980; 2,400
ПР7	1ПР2-15.12.14 — 2,100

Ведомость проемов ворот и дверей

Марка, поз	Размер проема в кладке, мм
1	1670 х 2360
2	1550 х 2400
3	1020 х 2380
4	1220 х 2390
5	1010 х 2[illegible]
6	1010 х 2310
7	1010 х 2370
8	1010 х 2370
9	710 х 2070
10	505 х 1250
11	5180 х 5970
12	1060 х 2400

Спецификация элементов заполнения проемов

Марка, поз	Обозначение	Наименование	Кол на этаж 1	Кол на этаж 2	Всего	Масса ед, кг
1	407-3 42/75	Дверной блок В-19ж	2	—	2	297,54
2	ГОСТ 14624-69	Дверной блок Д52-17	1	—	1	
3	ГОСТ 14624-69	Дверной блок Д33-П	1	1	2	
4	ГОСТ 6629-74*	Дверной блок Дг24-12с	3	2	5	
5	ГОСТ 6629-74*	Дверной блок Дг24-10с	1	1	2	
6	ГОСТ 6629-74*	Дверной блок Дг24-10сп	1	1	2	
7	ГОСТ 6629-74*	Дверной блок Д024-10	2	1	3	
8	ГОСТ 6629-74*	Дверной блок Д024-10п	1	1	2	
9	ГОСТ 6629-74*	Дверной блок Дг21-7сп	2	—	2	
10	5.904-4	Дверной блок 2Д05х1,25	—	1	1	
11	Шифр 41-74	Ворота 4,9х5,4	1	—	1	1017
12	ГОСТ 14624-69	Дверной блок Д53-П18	1	—	1	

Спецификация перемычек

Марка, поз	Обозначение	Наименование	Кол. на этаже 1	Кол. на этаже 2	Всего	Масса ед. кг
ПР1	1.138-10 Вып.2	2ПР6-20.38.14	2	—	2	215
ПР2	1.138-10 Вып.1	1ПР2-15.12.14	3	—	3	65
ПР3	1.138-10 Вып.1	1ПР2-16.12.14	4	—	4	71
ПР4	1.138-10 Вып.1	1ПР3-24.12.14	—	2	2	103
ПР5	1.138-10 Вып.1	1ПР1-12.12.14	3	—	3	54
ПР6	1.138-10 Вып.1	1ПР2-16.12.14	2	2	4	71
ПР7	1.138-10 Вып.1	1ПР2-15.12.14	4	3	7	65

1. Закладные элементы в помещении диспетчерской см. лист 6
2. Двери тип 3 со стороны производственного помещения обить кровельной сталью по войлоку, смоченному олебиатровым молоком.
3. Спецификация закладных изделий МН107-6 приведена на л. 6

Согласовано

Привязан

Инв № подл. | Подпись и дата | Взам. инв №

Нач.отд.	Шедко	
Н.контр.	Остольская	
Гл.спец.	Власенко	
Рук.гр.	Карьева	
Ст.инж.	Акопьева	
Инженер	Шебыкова	

ТП 901-9-14.84-АР

Блок напорных фильтров и насосной станции II подъема в составе станции очистных сооружений; 5-й пролет здания насосной станции II подъема с кол. для производственных цехов

Фрагмент 1
План на отм. 3,600

Стадия	Лист	Листов
Р	3	

Госстрой СССР
Союзводоканалпроект
Саратовский
Водоканалпроект

20119-03

Альбом III

Типовой проект 901-9-14.84

Фасад 1-10

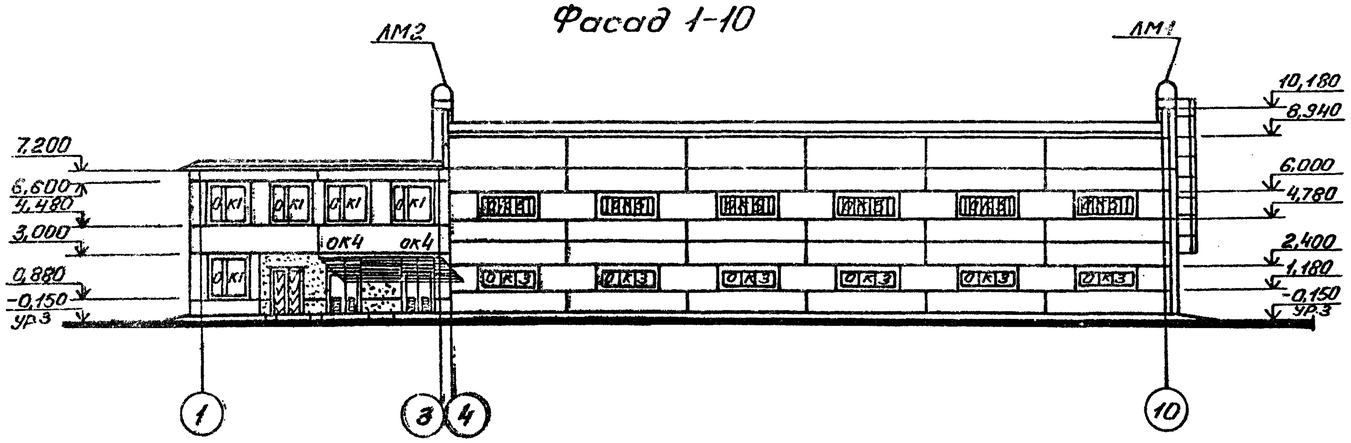

Фасад 10-1

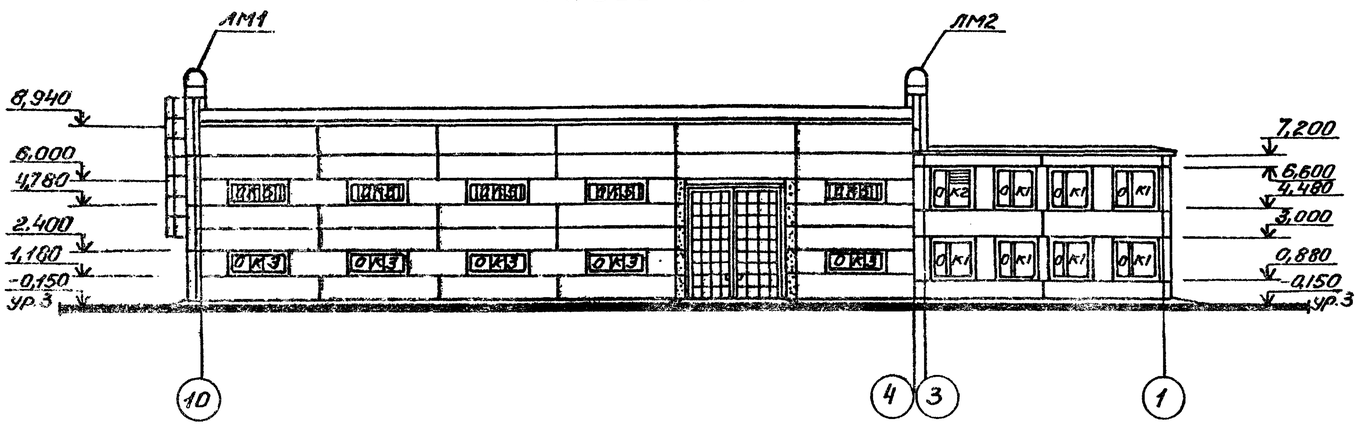

Фасад А-В

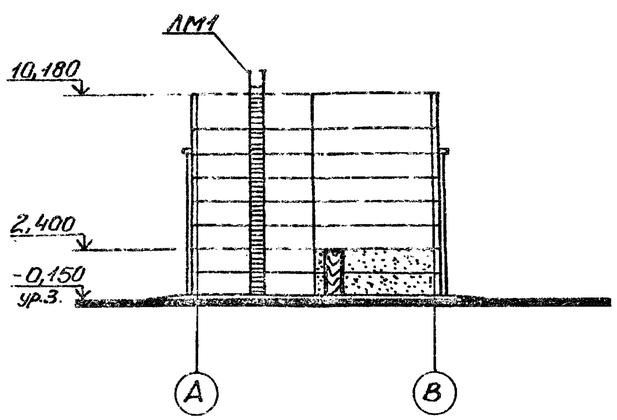

Фасад В-А

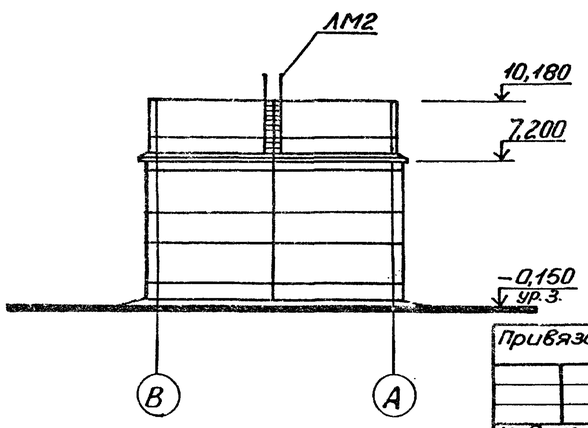

Схемы расположения элементов заполнения оконных проемов

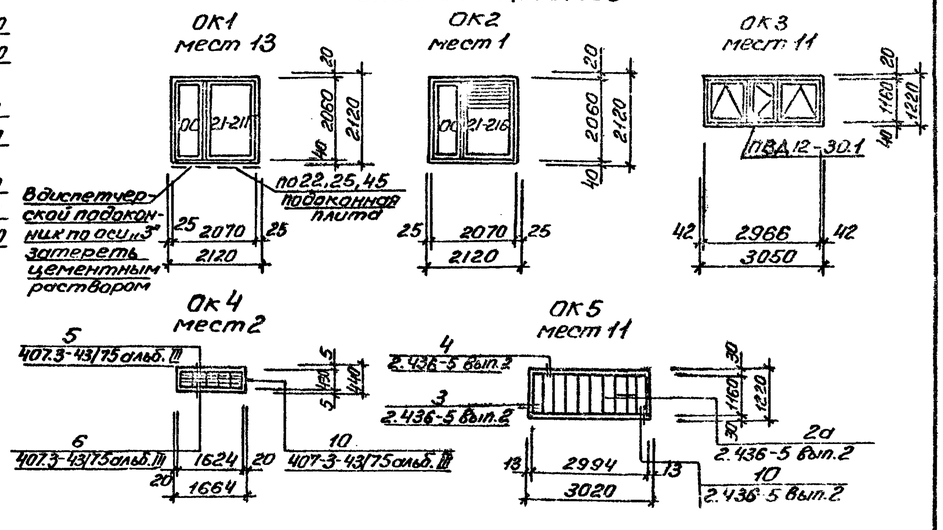

Спецификация элементов заполнения оконных проемов

Марка, поз.	Обозначение	Наименование	Кол. на этаже 1	Кол. на этаже 2	Всего	Масса ед., кг	Примечания
ОК1	1.236-6 вып.1	Окно ОС21-21Г	5	8	13		
	ГОСТ 6785-80	Подоконная плита по 22, 25, 45	5	8	13	70,0	
ОК2	1.236-6 вып.1	Окно ОС21-21В	—	1	1		
	1.494-27 вып.5	Воздухоприемное устройство	—	1	1		по чертежам ОВ
ОК3	ГОСТ 12506-81	Окно ПВД12-30.1	11	—	11		
ОК4	407-3-41/75 альб III	Стальные эскалаторы ВЖ-3	2	—	2		
ОК5	2.436-5 вып. 0.2	Профильное стекло СКП-300 ℓ=1060	—	110	110		
	МРТУ-38-5-204-65	Губчатая морозостойкая резина тип 1 ℓ=1200	—	22	22	0,06	
	МРТУ-38-5-204-65	Губчатая морозостойкая резина тип 2 ℓ=1200	—	121	121	0,08	
	МРТУ-38-5-204-65	Герметизирующий элемент тип 7 ℓ=3000	—	220	220	0,14	

Для крепления козырька заложить анкера в кирпичную кладку по чертежу марки КЖ, лист 20.

Согласовано
Гл. спец. т.п. Бунякина
Сектор ОВ Гаевнко
Взам. инв. №
Подпись и дата
Инв. № подл.

Привязан	Нач. отд.	Шейко	
	Н. контр.	Сокольская	
	Гл. спец.	Власенко	
	Рук. гр.	Юрьева	
	Ст. арх.	Агапьева	
Инв. №	Инж.	Шевлякова	

ТП 901-9-14.84-АР

Блок напорных фильтров и насосной станции II подъема в составе станции очистки речной воды производительностью 2 тыс. м³ в сут. для производственных цехов.

Фасады. Схемы расположения элементов заполнения оконных проемов

Стадия	Лист	Листов
Р		

Госстрой СССР Союзводоканалпроект Харьковский Водоканалпроект

2049-03

Альбом III

Типовой проект 901-9-14.84

План кровли

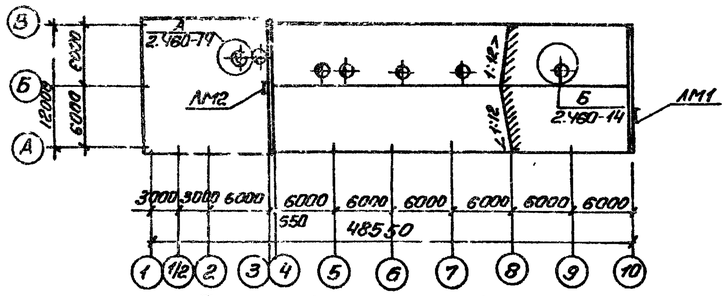

План полов на отм. 3,600

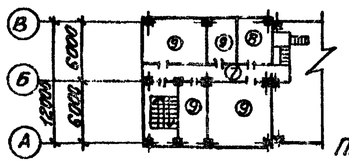

План полов на отм. 0,000

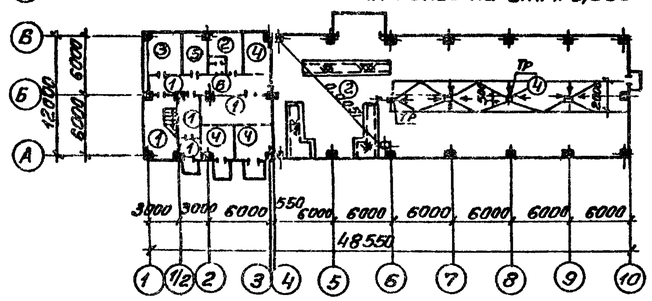

Экспликация полов

Наименование или номер помещения по проекту	Тип пола по проекту	Схема пола или номер узла по серии	Элементы пола и их толщина	Площадь пола, м²
1	2	3	4	5
Тамбур, вестибюль, коридор, лестничная клетка, щитовая	①		Покрытие-мозаичные плиты (терраццо) размером 400×400 марки 300 – 30мм Прослойка-цементно-песчаный раствор марки 150 – 15мм Заполнение швов-цементно-песчаный раствор марки 150 Подстилающий слой-бетон М100-100мм Основание (см. примечание)	49,0
Гардероб, моцзал	②		Покрытие-керамические плитки (ГОСТ 6787-80) – 13мм Заполнение швов-цементно-песчаный раствор марки 150 Прослойка-цементно-песчаный раствор марки 150 – 15мм Подстилающий слой-бетон М100-100мм Основание (см примечание)	154,6
Механическая мастерская	③		Покрытие-асфальтобетон со щебнем из гравия крупностью до 20мм – 40мм Подстилающий слой – бетон марки 100 – 100мм Основание (см. примечание)	14,75
Узел ввода, камеры трансформаторов, помещение фильтров	④		Покрытие-цементно-песчаный раствор марки 200 – 20мм Подстилающий слой – бетон марки 100 – 100мм Основание (см. примечание)	399,10
Комната отдыха	⑤		Покрытие-линолеум поливинилхлоридный многослойный (ГОСТ 14632-79) – 2мм Прослойка-быстротвердеющая холодная мастика на водостойких вяжущих – 1мм Стяжка-легкий бетон марки 50 с объемной массой γ=1100 кг/м³ – 20мм Подстилающий слой-бетон М100-100мм Основание (см. примечание)	10,5
Санузел	⑥		Покрытие-керамические плитки (ГОСТ 6787-80) с рифленой поверхностью – 13мм Заполнение швов-цементно-песчаный раствор марки 150 Прослойка-цементно-песчаный раствор марки 150 – 15мм Стяжка-цементно-песчаный раствор марки 150 – 20мм Гидроизоляционный слой – 2 слоя гидроизола марки ГИ-1 на битумной мастике с посыпкой верхнего слоя песком крупностью 1,5÷5мм по мастике – 5мм Подстилающий слой – бетон марки 100 – 100мм Основание (см. примечание)	3,0
Коридор	⑦		Покрытие-линолеум на синтетическом каучуке – 3мм Прослойка-быстротвердеющая мастика на водостойких вяжущих – 1мм Стяжка-легкий бетон марки 50-50мм Водонепроницаемая бумага – 1 слой Минераловатные плиты на синтетическом связующем марки ПМ ГОСТ 9573-82/26мм Железобетонная плита перекрытия	19,7
Венткамера	⑧		Покрытие-бетон марки 200 – 20мм Стяжка-цементно-песчаный раствор марки 150 – 40мм Минераловатные плиты на синтетическом связующем марки ПМ (ГОСТ 9573-82) – 20мм Железобетонная плита перекрытия	11,8
Лаборатория, диспетчерская, кабинет начальника станции, помещение для хранения посуды и реактивов	⑨		Покрытие-линолеум поливинилхлоридный многослойный (ГОСТ 14632-79) – 2мм Прослойка-быстротвердеющая мастика на водостойких вяжущих – 1мм Стяжка-легкий бетон марки 50-50мм Водонепроницаемая бумага – 1 слой Минераловатные плиты на синтетическом связующем марки ПМ (ГОСТ 9573-82)-27мм Железобетонная плита перекрытия	

Ведомость отделки помещений

площадь в м²

Наименование или номер помещения	Потолок		Стены или перегородки		Отделка низа стен или перегородок (панель)			Примечания
	Площадь	Вид отделки	Площадь	Вид отделки	Площадь	Вид отделки	Высота, мм	
Машзал, тамбур, вестибюль, помещение ф. № 1 рав.	444,1	Затирка, поливинилацетатная краска ВА-ПА		Штукатурка, поливинилацетатная краска ВА-ПА				
Коридор, лестничная клетка, механическая мастерская	72,8	Затирка, клеевая покраска		Штукатурка, расшивка, клеевая покраска		Масляная покраска	1500	
Лаборатория, комната отдыха, помещение для хранения посуды и реактивов	47,6	то же	32,4	то же	27,0	то же	1500	Сухая штукатурка
Диспетчерская	37,0	Затирка, покраска масляной краской	66,0	Расшивка, штукатурка, масляная краска				Сухая штукатурка
Гардеробы	10,5	Затирка, силикатная краска К-2		Расшивка, штукатурка, силикатная краска К-2				
Санузел	3,0	то же	14,4	то же	12,0	Полуглазурованная плитка	1500	Цементная штукатурка
Щитовая	18,1	Затирка, клеевая покраска		Штукатурка, клеевая покраска		Масляная покраска	2000	
Венткамера, узел ввода, камеры трансформаторов	43,7	Затирка, известковая побелка		Расшивка, подрезка швов, известковая побелка		—		
Кабинет начальника станции	17,5	Затирка, клеевая покраска	47,4	Расшивка, штукатурка, клеевая покраска		—		Сухая штукатурка

1. Основание-уплотненный грунт с плотностью скелета до 1,6т/м³ с втрамбованным в него слоем щебня или гравия с крупностью 40-60мм толщиной 100мм

2. В помещении насосной и фильтров в зоне трапов полы выполнить с гидроизоляцией из 2-х слоев гидроизола на битумной мастике.

Согласовано

Согласовано: Сетлов О.Я., Гавриленко, Шинковский

Инв. № подл. | Подпись и дата | Взам. инв. №

Привязан			
Инв. №			

Нач. отд.	Шейко		
Н. контр.	Соколовский		
Гл. спец.	Власенко		
Рук. гр.	Юрьева		
Ст. арх.	Азатьева		
Инж.	Шевлякова		

ТП901-9-14.84-АР

Блок насосной фильтров умеренной станции. Подвод к станции. Очистки речной воды производительностью 8 тыс м³/сут. для производственных цехов.

Стадия	Лист	Листов
Р	5	

План кровли. Планы полов. Экспликация полов. Ведомость отделки помещений

Госстрой СССР Гипрокоммунводоканалпроект Харьковский Водоканалпроект

20119 03

Альбом III

Типовой проект 901-9-14.84

План венткамеры на отм. 3,600

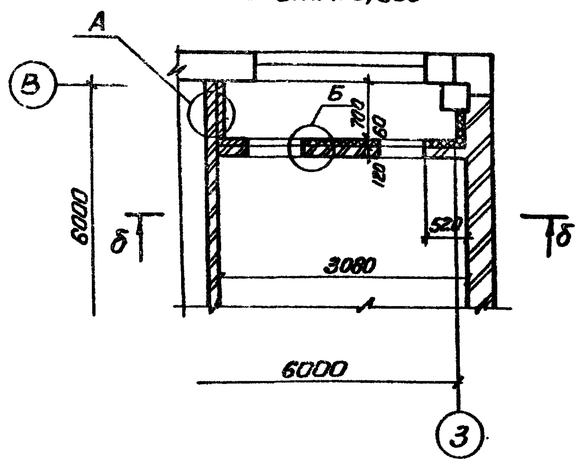

План камер трансформаторов на отм. 0,000

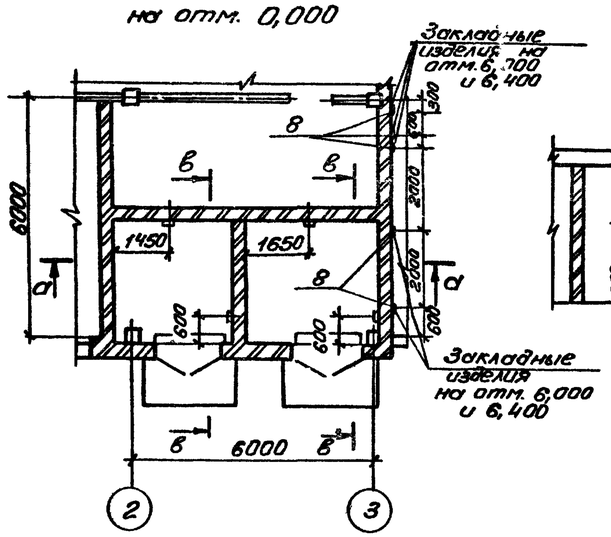

в-в

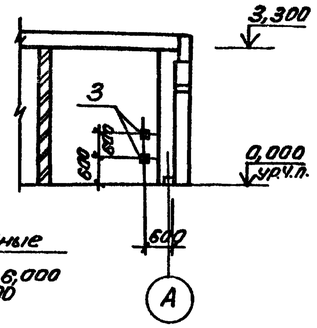

Схема установки закладных изделий в проеме ворот

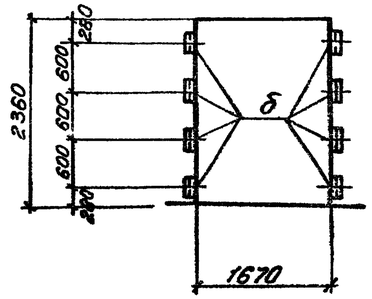

а-а

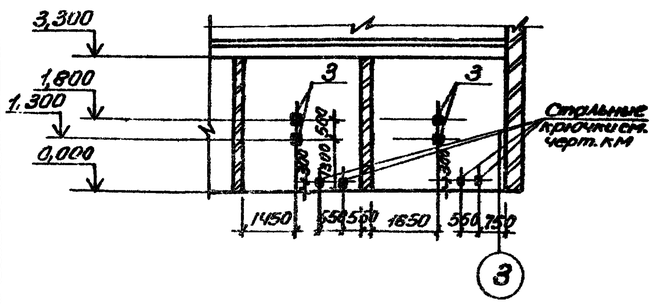

б-б

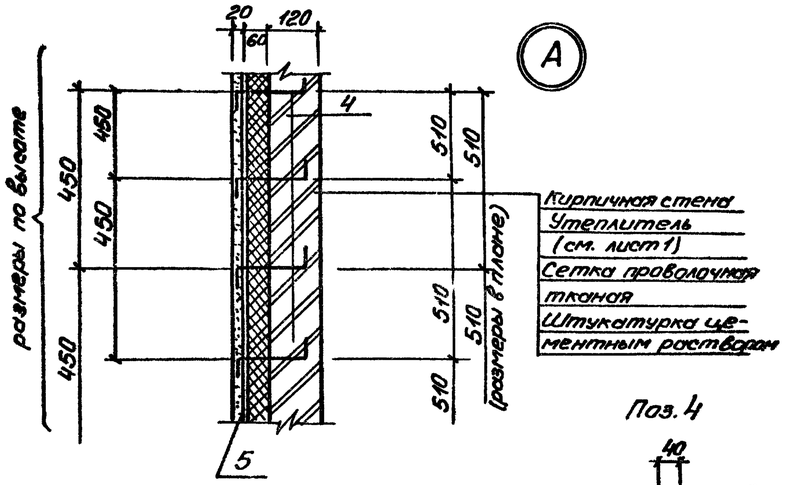

Поз. 4

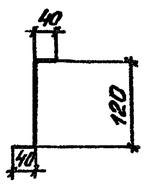

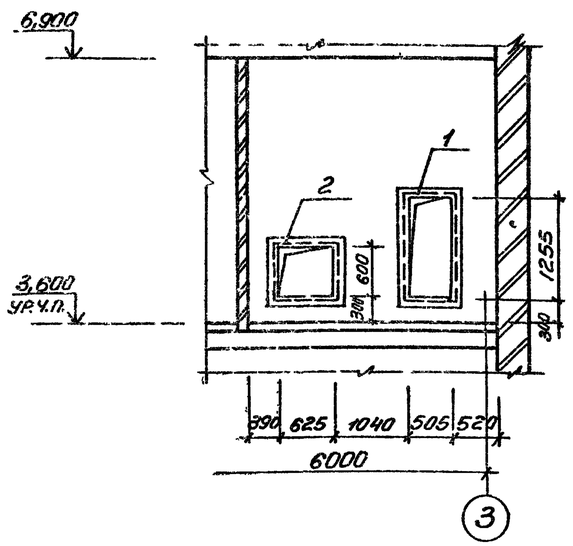

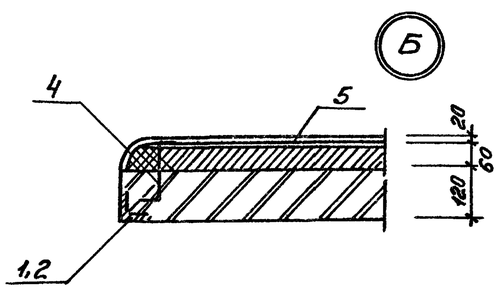

Спецификация к схеме расположения закладных изделий венткамеры и камер трансформаторов

Марка поз.	Обозначение	Наименование	Кол.	Масса ед. кг	Примечание
1	1.400-15 Вып. 1 720-12	Изделие закладное МН 732-1	1	17,4	
2	1.400-15 Вып. 1 710-38	МН 720-1	1	11,6	
3	1.400-15 Вып. 1 120-02	МН 105-3	6	0,8	
4	Лист 6	ФБА I ГОСТ 5781-82 В200	150	0,1	
5	ГОСТ 3826-66*	Сетка проволочная тканая №18	15,0		м²
6	1.400-15.81.530-04	Изделие закладное МН-52	16	2,3	Для крепления кронштейна трансформатора
7	1.400-15 Вып. 1 120-17	МН-107-6	4	0,1	
8	1.400-15 Вып. 1 120-14	МН 107-3	10	0,3	

Согласовано
Отдел ЭА — Подсинчив
Сектор ОЛБ — Шевелин
Гл. спец. ТО — Лучковский

Инв. № подл. | Подпись и дата | Взамен инв. №

Привязан

Инв. №

Нач. отд.	Шейко		
Н. контр.	Сокольская		
Гл. спец.	Власенко		
Рук. гр.	Юрьева		
Ст. арх.	Агапьева		

ТП 901-9-1484-АР

Блок напорных фильтров и насосной станции II подъема в составе станции очистки речной воды производительностью 6 тыс. м³/сут. для предприятий цветных металлов

Планы венткамеры и камер трансформаторов
Виды а-а, б-б, в-в
Узлы А и Б

Стадия	Лист	Листов
Р		

Госстрой СССР Гипрококсохиммонтаж Харьковский Водоканалпроект

20119-03

Альбом III

Типовой проект 901-9-14.84

Согласовано

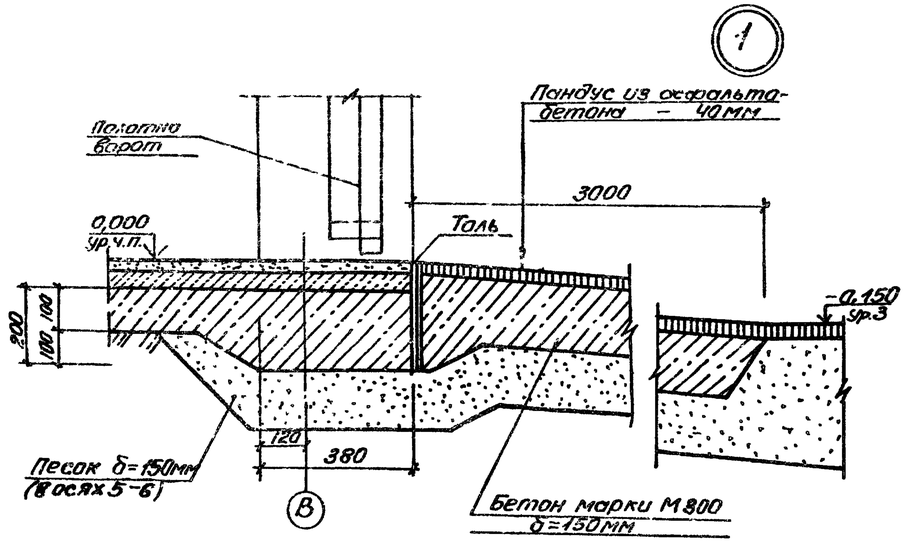

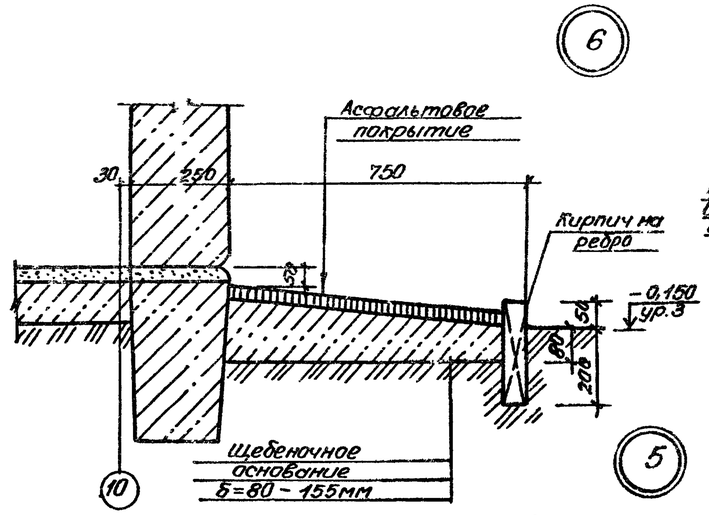

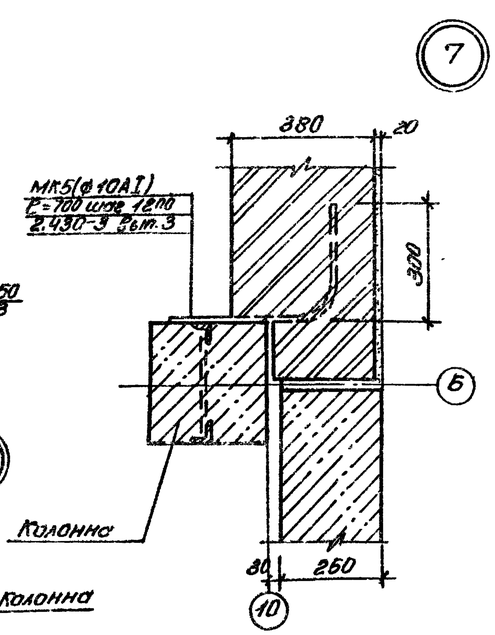

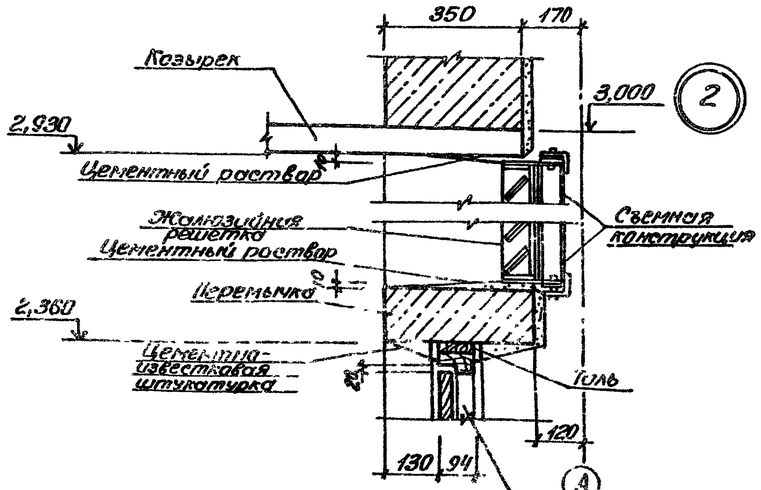

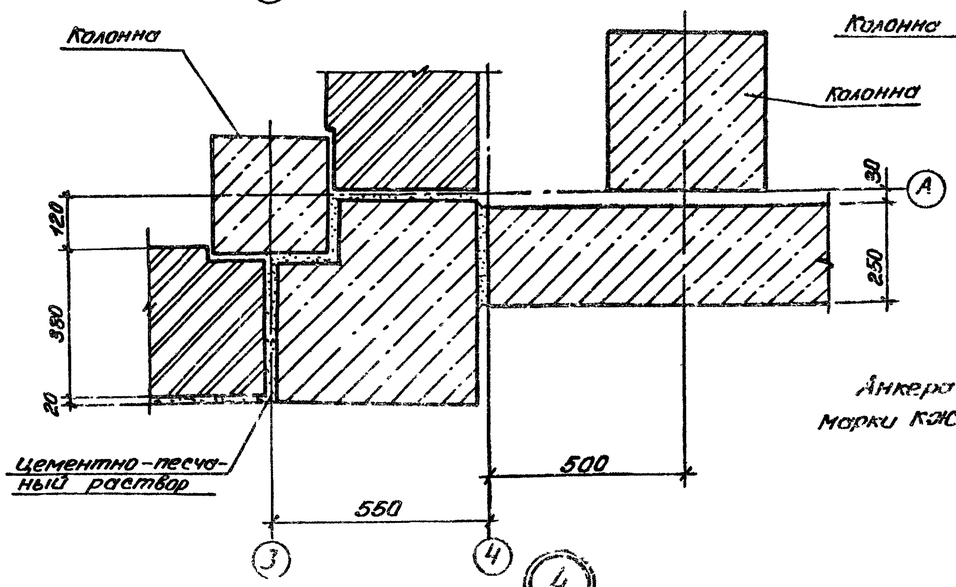

Анкера МК5 учтены на чертежах марки КЖС.

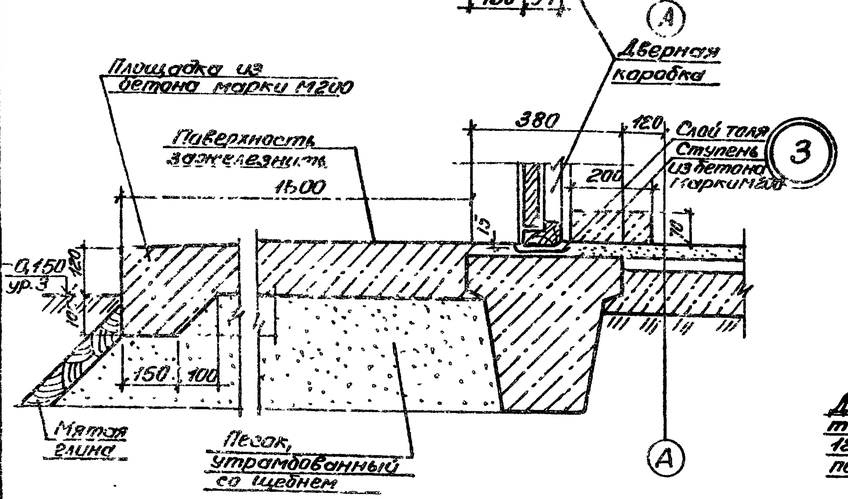

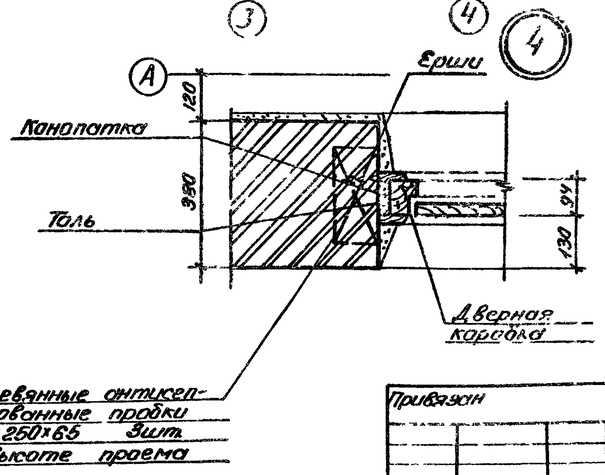

Привязан	Нач.отд.	Шейко		ТП901-9-14.84-АР		
	Н.контр.	Сокольская		Блок напорных фильтров и насосной станции (подъемов) сооруж. станции очистки речной воды производительностью 4тыс.м³ в сут. для производственных целей	Стадия	Лист	Листов
	Гл.спец.	Блосенко			Р	7	
	Рук.гр.	Юрьева		Детали 1-7	Госстрой СССР Союзводоканалпроект Харьковский Водоканалпроект	
	Старш.	Агапьева				
Инв.№	Инж.	Шевлякова				

20119-03

Альбом III

Типовой проект 901-9-14.84

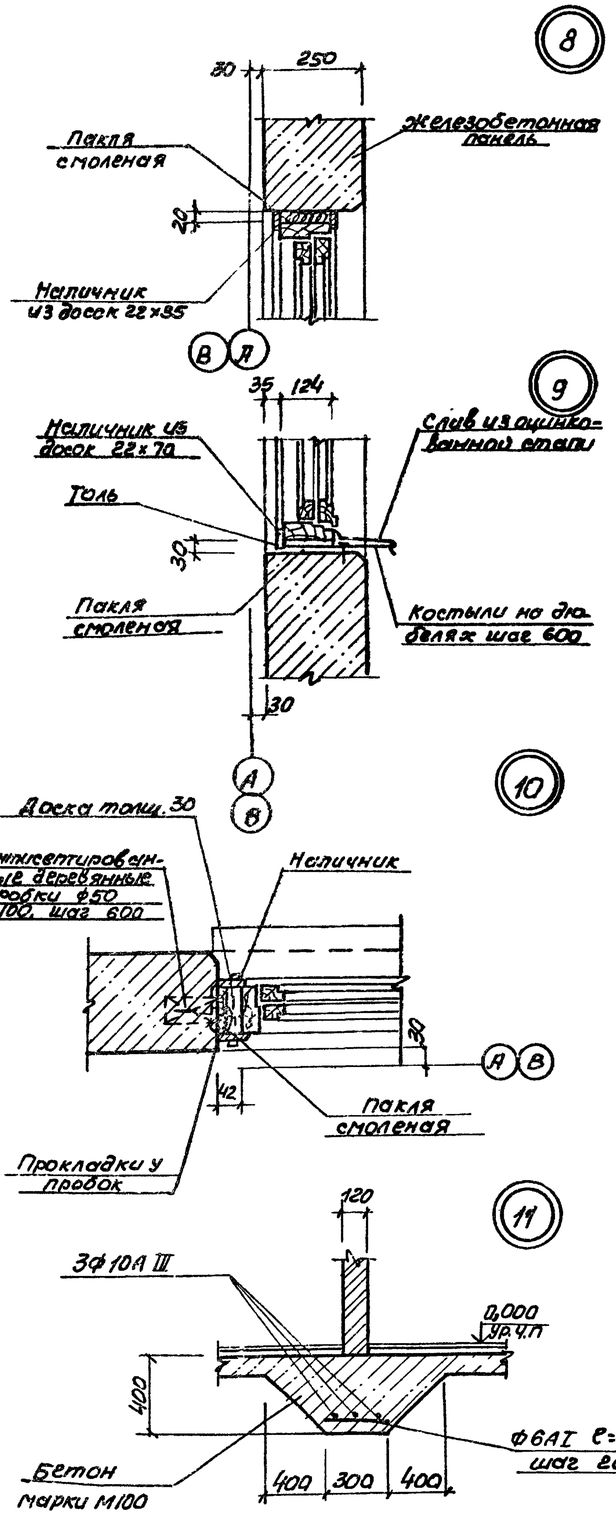

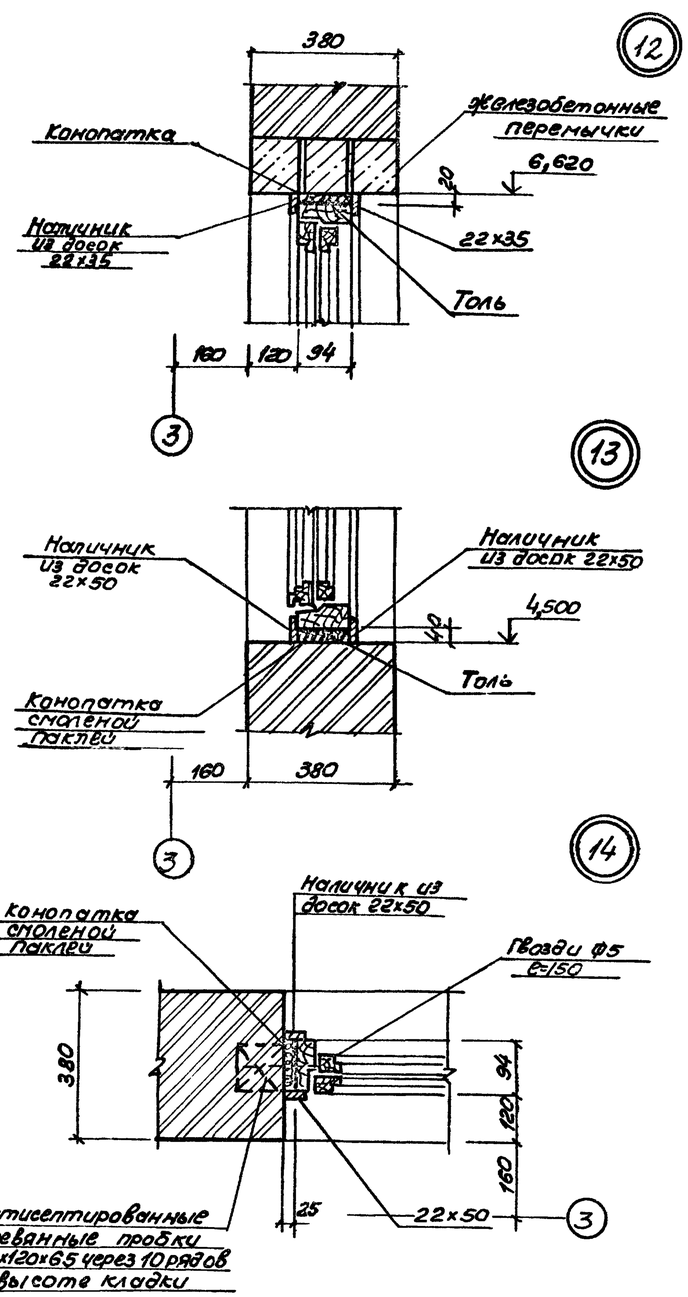

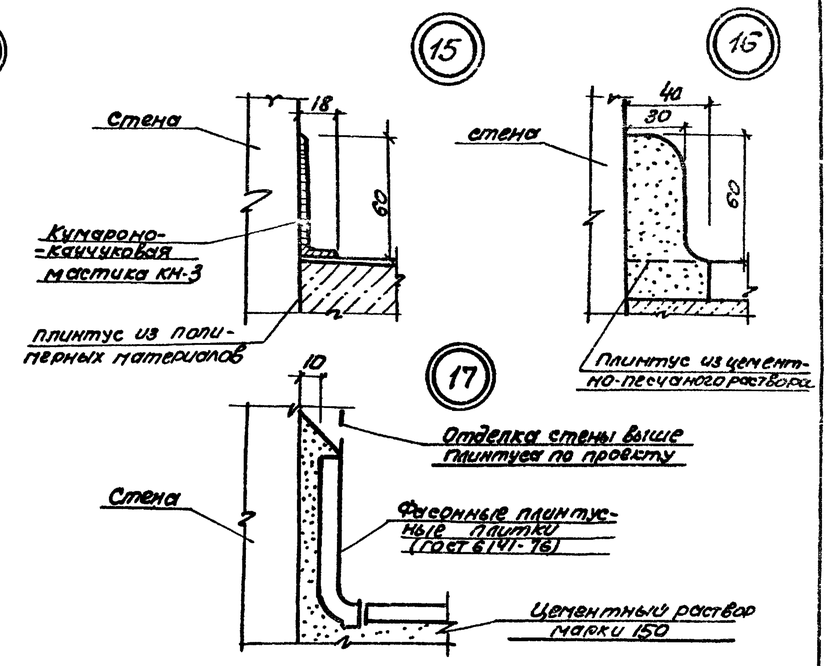

1. Оконные и дверные блоки до установки в проем оклеить толем.

2. Зазоры между кладкой и оконным блоком тщательно проконопатить паклей, смоченной в алебастровом молоке.

3. Слив из оцинкованной кровельной стали завести в паз коробки на суриковой замазке и одеть на костыль. Костыли прибить дюбелями через 600мм.

Согласовано
Гл. спец. Лучевский

Инв. № подл. | Подпись и дата | Взам. инв. №

Привязан

Инв. №

Нач. отд.	Шейко		
Н. контр.	Сокольская		
Гл. спец.	Власенко		
Рук. гр.	Юрьева		
Ст. арх.	Агапьева		
Инженер	Шаповалова		

ТП 901-9-14.84-АР

Блок напорных фильтров и насосной станции. Подземная восточная станция очистки речной воды производительностью 4,5 тыс. м³/сут. Корпус 1-8 Корпус 9-17

Стадия	Лист	Листов
Р	8	

Детали 8-17

Госстрой СССР Союзгипроводоканал Харьковский Водоканалпроект

20119-03

Альбом III

Типовой проект 901-9-14.84

Ведомость рабочей документации основного комплекта

Лист	Наименование	Примечание
1	Общие данные (начало)	
2	Общие данные (окончание)	
3	Схема расположения фундаментов и фундаментных балок. Узлы I–V	
4	Схема расположения фундаментов и фундаментных балок. Узлы VI–VII Сечения 1-1÷14-14	
5	Монолитные фундаменты Фм1, Фм2	
6	Монолитные фундаменты Фм3, Фм4, Фм5	
7	Монолитные фундаменты Фм6, Фм7, Фм7н, Фм8	
8	Монолитный фундамент Фм4 Узлы I–III	
9	Схема расположения фундаментов, каналов и опор под трубопроводы в осях 4–10 на отм. 0,000	
10	Фундаменты под оборудование Фом1–Фом3 Опоры под трубопроводы Оп1–Оп13	
11	Схема расположения перекрытия каналов и приямков. Приямки ПРм1–ПРм4 Узлы I–IV	
12	Приямки ПРм1–ПРм4 Сечения 3-3÷10-10 Узел II	
13	Схема расположения каналов в осях 1–5	
14	Схема расположения элементов перекрытия каналов, изделий закладных на отм 0,000 в осях 1–5	
15	Схема расположения каналов в осях 1–5 Разрезы 2-2÷8-8 Узел I	
16	Схема расположения каналов в осях 1–5 Балки Бм1, Бм2 Армирование	
17	Схемы расположения колонн и ригелей перекрытия и покрытия	
18	Схема расположения лестниц, проступей и ограждений	
19	Схема расположения плит перекрытия на отм 3,600 и покрытия в осях 1–3	
20	Схемы расположения стеновых панелей в осях 1–3, 3–1	
21	Схема расположения плит покрытия в осях В–Н	
22	Схема расположения колонн и балок покрытия в осях 4–10	
23	Схема расположения плит покрытия в осях 4–10	
24	Схема расположения стеновых панелей в осях 4–10	
25	Схема расположения стеновых панелей фрагменты 1–10	
26	Схема расположения перегородок в осях 1–3 на отм ▽0,000 и ▽3,600	
27	Схема использования ж б конструкций зданий в качестве заземлителей	

Типовой проект разработан в соответствии с действующими нормами и правилами и предусматривает мероприятия, обеспечивающие взрывную, взрывопожарную и пожарную безопасность при правильной эксплуатации здания

Главный инженер проекта /Ярмак/

Согласовано
Гл. спец. Т.Д. Лисовенко

Цена 2 руб. по прейскуранту 01-01

Ведомость ссылочных и прилагаемых документов (начало)

Обозначение	Наименование	Примечание
	Ссылочные документы	
1.415-1 Вып. 1	Железобетонные фундаментные балки для стен производственных зданий с шагом колонн 6 мм	
ГОСТ 13579-78	Блоки бетонные для стен подвала	
1.138-10 Вып 1	Перемычки железобетонные для зданий с кирпичными стенами	
1.410-2 Вып 1	Унифицированные арматурные изделия для монолитных железобетонных конструкций	
1.412-1/77 Вып.3	Монолитные железобетонные фундаменты под типовые колонны прямоугольного сечения одноэтажных промзданий	
1.400-15 Вып 1	Унифицированные закладные изделия ж б конструкций для крепления технологических коммуникаций и устройств	
1.432-14/80 Вып.1,2	Стеновые панели отапливаемых производственных зданий с шагом колонн 6 м	
1.439-2	Стальные изделия крепления панельных стен одноэтажных производственных зданий с ж б каркасом	
ГОСТ 22704.1-77 ГОСТ 22701.2-77	Плиты железобетонные ребристые предварительно напряженные размером 6х3 для покрытий производственных зданий	
1.494-24 Вып 1	Стаканы для крепления консолей вентиляторов, дефлекторов и зонтов	
1.427.1-3	Железобетонные фахверковые колонны прямоугольного сечения для одноэтажных производственных зданий	
1.462-1-3/80	Железобетонные предварительно напряженные двускатные решетчатые балки	
2.432-1 Вып 1	Монтажные узлы панельных стен отапливаемых одноэтажных производственных зданий с ж б каркасом	
1.020-1 Вып. 2-1	Колонны сечением 300х300мм. Опалубочные чертежи и армирование	

Ведомость ссылочных и прилагаемых документов (продолжение)

Обозначение	Наименование	Примечание
1.020-1 Вып.3-1	Ригели перекрытий пролетом 7,2, 6,0, 4,5 и 3,0 с высотой сечения 450мм под многопустотные панели перекрытий Опалубочные чертежи и армирование	
1.020-1 Вып 3-5	Ригели покрытий пролетом 9,0; 7,2, 6,0, 4,5 и 3,0м под многопустотные панели и ребристые плиты перекрытий Опалубочные чертежи и армирование	
1.020-1 Вып.5-1	Панели наружных стен нулевого цикла. Опалубочные чертежи и армирование. Пространственные каркасы Арматурные изделия	
1.020-1 Вып 5-4	Навесные панели наружных стен из легких и ячеистых бетонов Опалубочные чертежи и армирование	
1.020-1 Вып. 5-8	Карнизная панель. Фризовый камень Опалубочные чертежи и армирование Арматурные изделия	
1.020-1 Вып.6-2	Диафрагмы жесткости для зданий с высотами этажей 3,6, 4,2, 4,8 и 6,0м Опалубочные чертежи и армирование	
1.020-1 Вып.7-1	Лестницы железобетонные Опалубочные чертежи и армирование Пространственные каркасы. Арматурные изделия	
1.020-1 Вып 8-1	Металлические ограждения лестниц	
1.020-1 Вып 9-1	Изделия гофрированные стальные	

Привязан

Инв. №

III901-9-14.84-КЖ

Нач.отд	Шейко		
Н.контр	Сокольская		
Гл.спец	Власенко		
Рук.гр	Тахтамышева		
Вед.инж	Кот		
Инж	Водолазская		

Блок напорных бункеров и насосной станции очистки речной воды производительностью 1 миллиона м³/сут для водоснабжения города

Общие данные (начало)

Стадия	Лист	Листов
Р	1	27

Госстрой СССР Союзводоканалпроект Харьковский Водоканалпроект

Копировал Зайцева 2049-03 Формат А2

Альбом III

Типовой проект 901-9-14.84

Ведомость ссылочных и прилагаемых документов (окончание)

Обозначение	Наименование	Примечание
1.412.1-4	Монолитные железобетонные фундаменты на естественном основании под железобетонные стойки фахверка.	
1.020-1 Вып. 10-1	Монтажные узлы каркаса	
1.020-1 Вып. 10-2	Монтажные узлы стен	
1.020-1 Вып. 5-2	Самонесущие панели наружных стен из легких и ячеистых бетонов. Опалубочные чертежи и армирование	
3.006-2 Вып. II-1	Сборные ж.б. каналы и тоннели из лотковых элементов. Рабочие чертежи ж.б. изделий.	
901-9-14.84-КЖИ	Прилагаемые документы Изделия	Альбом IV
- КЖ ВМ1	ВМ по рабочей документации основного комплекта марки КЖ. Монолитные конструкции	Альбом VIII
-КЖ ВМ2	ВМ по рабочей документации основного комплекта марки КЖ. Сборные конструкции	Альбом VIII

Ведомость спецификаций (начало)

Лист	Наименование	Примечание
4	Спецификация элементов к схеме расположения фундаментов и фундаментных балок	
9	Спецификация к схеме расположения фундаментов под оборудование, каналов и опор под трубопроводы в осях 4-10 на отм. 0,00	
13	Спецификация к схеме расположения каналов в осях 4-5	
19	Спецификация к схемам расположения плит покрытия и перекрытия	
17	Спецификация к схемам расположения колонн и ригелей перекрытия и покрытия.	
21	Спецификация к схеме расположения стеновых панелей в осях В-А	

Ведомость спецификаций (окончание)

Лист	Наименование	Примечание
22	Спецификация к схеме расположения колонн и балок покрытия в осях 4-10	
23	Спецификация к схеме расположения плит покрытия в осях 4-10	
24	Спецификация к схеме расположения стеновых панелей в осях 4-10	
18	Спецификация к схеме расположения лестниц, проступей и ограждений.	

1. Под всеми железобетонными и бетонными фундаментами предусмотреть бетонную подготовку из бетона марки М50 толщиной 100 мм.
Размеры подготовки в плане принимать в каждом направлении на 100 мм. больше, чем размеры подошвы конструкций.
2. Антикоррозионную защиту стальных и соединительных элементов см. соответствующие листы проекта.

Ведомость объемов сборных бетонных и железобетонных конструкций по рабочей документации основного комплекта марки КЖ.

№ стр.	Наименование группы элементов конструкции	Код	Кол., $м^3$	Примечание
1	Блоки бетонные для стен подвала	581100	4,76	
2	Стаканы	584100	0,68	
3	Лотки	585800	0,57	
4	Ригели	582500	5,10	
5	Колонны	582100	6,68	
6	Стеновые панели	583100	49,89	
7	Плиты покрытий	584100	18,75	
8	Плиты перекрытий	584200	32,80	
9	Панели - перегородки			

Материалы на изготовление сборных бетонных и железобетонных конструкций учтены в ведомости потребности в материалах и отдельно не учитываются

Инв. № подл. | Подпись и дата | Взам. инв. №

Привязан

Инв. №

Нач.отд.	Шейко		
Н.контр.	Сокольская		
Гл.спец.	Власенко		
Рук.гр.	Гахтатышева		
Вед.инж.	Кот		
Инж.	Водопьянова		

901-9-14.84-КЖ

Блок напорных сооружений и насосной станции II подъема в составе станции очистки речной воды производительностью 8,0 тыс. $м^3$ в сут для производственных целей.

Общие данные (окончание)

Стадия	Лист	Листов
Г	2	

Госстрой СССР Союзводоканалпроект Харьковский водоканалпроект

20119-03

Альбом III

Типовой проект 901-9-14.84

Схема расположения фундаментов и фундаментных балок

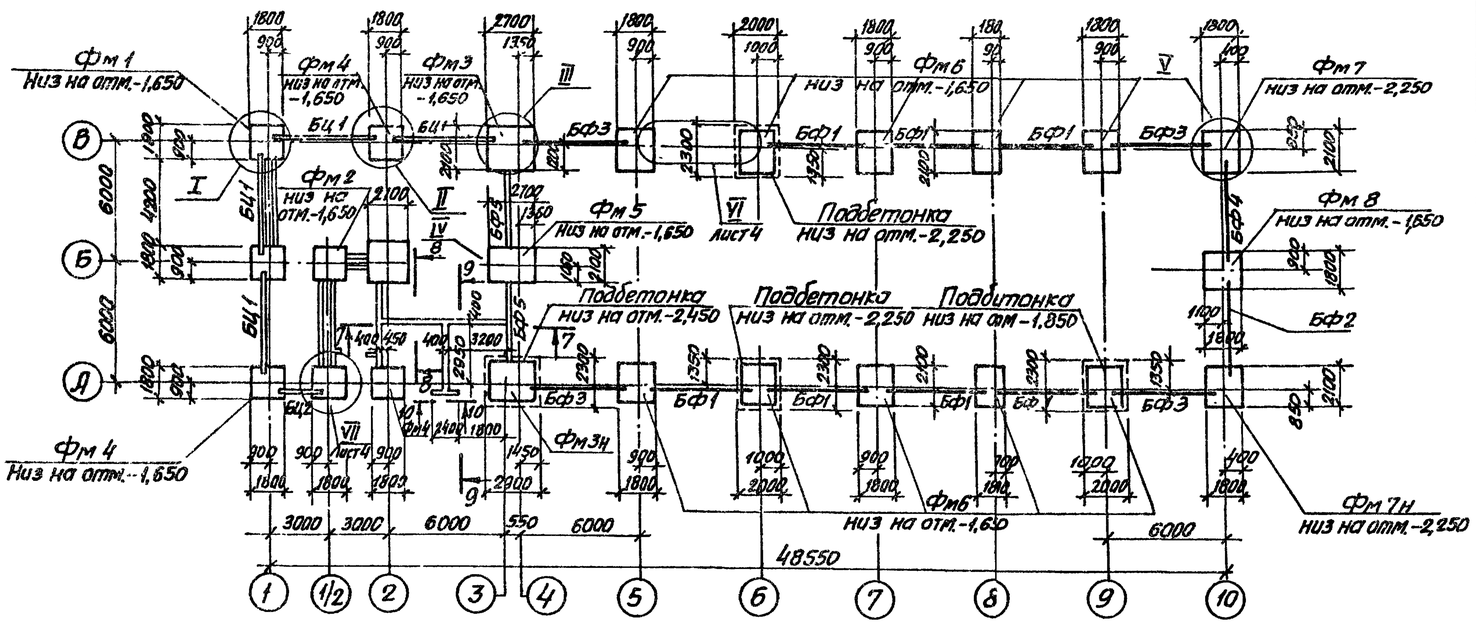

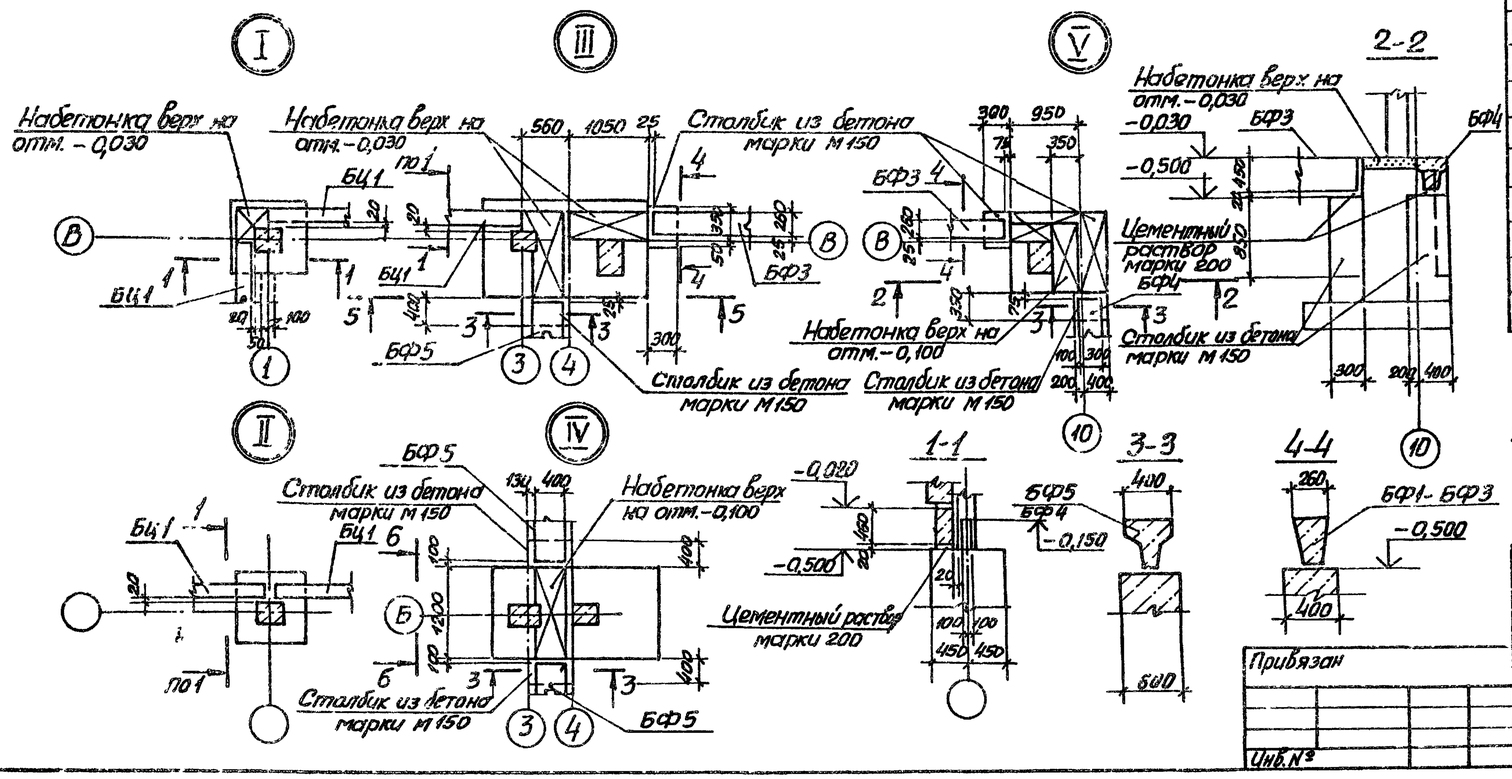

Спецификация к схеме расположения фундаментов и фундаментных балок

Марка, поз.	Обозначение	Наименование	Кол.	Масса, ед. кг	Примечание
		Фундаментные балки			
БФ1	901-9-14.84-КЖИ-БФ1-БФ5	ФБС-2-А	7	1300	
БФ2	-БФ1-БФ5	ФБС-3-А	1	1200	
БФ3	-БФ1-БФ5	ФБС-4-А	4	1200	
БФ4	-БФ1-БФ5	ФБС-13-А	1	1400	
БФ5	БФ1-БФ5	ФБС-14А	2		
		Цокольные панели			
БЦ1	1.020-1.5-13.0.0.0	БЦ60.5.3,5-П	4	1300	
БЦ2	1.020-1.5-13.0.0.0	БЦ30.5.3,5-П	1	600	
		Монолитные фундаменты			
Фм1	лист 5	Фм 1	1		
Фм2	лист 5	Фм 2	1		
Фм3	лист 6	Фм 3	1		
Фм4	лист 8	Фм 4	3		
Фм5	лист 6	Фм 5	1		
Фм6	лист 7	Фм 6	10		
Фм7	лист 7	Фм 7	1		
Фм8	лист 7	Фм 8	1		
Фм3Н	лист 6	Фм 3Н	1		
Фм7Н	лист 7	Фм 7Н	1		
		Блоки бетонные для стен подвала			
ФБ1	ГОСТ 13579-78	ФБС24.4.6-Т	10	1300	
ФБ2	ГОСТ 13579-78	ФБС9.4.6-Т	4	470	
ФБ3	ГОСТ 13579-78	ФБС12.4.6-Т	3	640	
ПР1	1.138-10	1ПР38-12.12.224	2	75	

1. Сечения 5-5 ÷ 10-10 см. лист 4.
2. Набетонки на фундаментах выполнить после установки трубопроводов по листу 27.

Нач. отд.	Шейко		
Н. контр.	Сокольская		
Гл. спец.	Власенко		
Рук. гр.	Тахамышева		
Вед. инж.	Кот		
Инж.	Возиянов		

ТП 901-9-14.84-КЖС

Блок напорных фильтров и насосной станции II подъема в составе станции очистки речной воды производительностью 8 тыс. м3/сут. для производственных целей

Схема расположения фундаментов и фундаментных балок УЗ отм I-V

Стадия	Лист	Листов
Р	3	

Госстрой СССР Союзводоканалниипроект Харьковский водоканалпроект

20119-03

Альбом III

Типовой проект 901-9-14.84

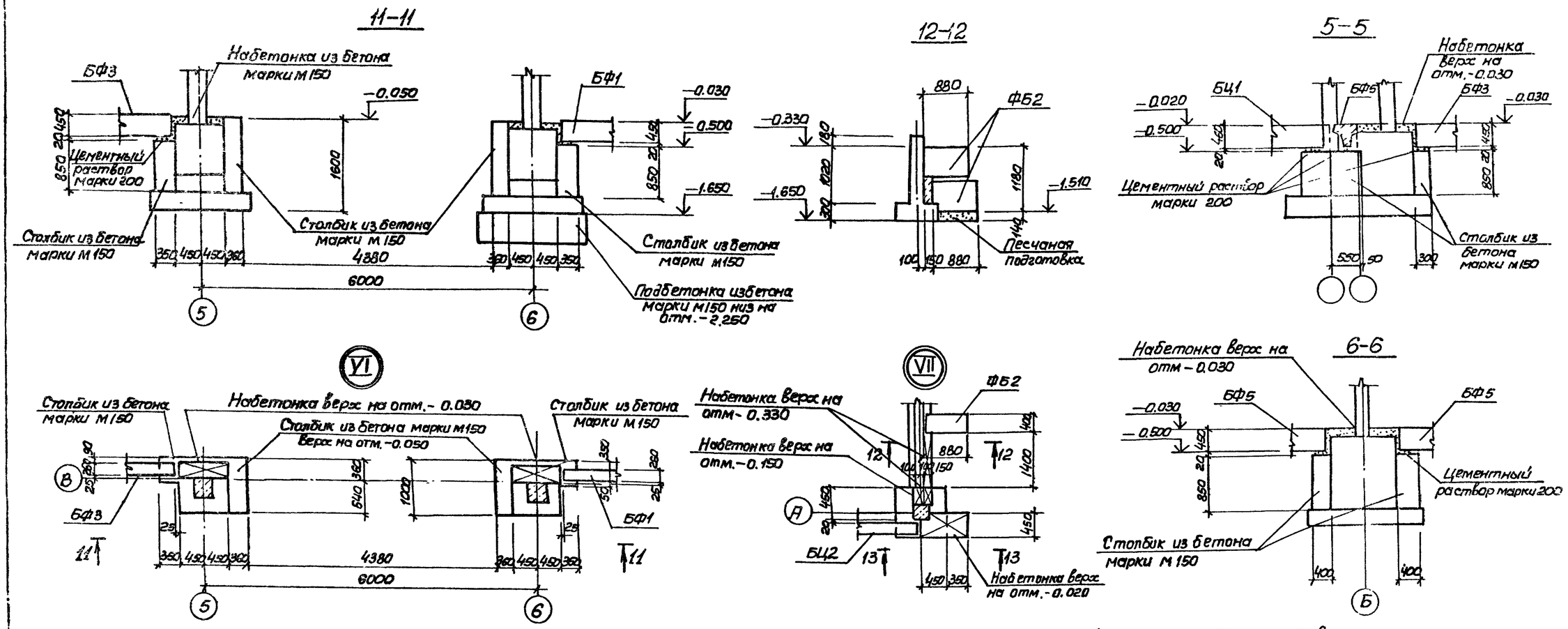

1. Фундаментные балки укладывать на цементно-песчаном растворе М200 толщиной 20мм. Зазоры между торцом балки и фундаментом заделать цементно-песчаным раствором марки 200
2. Подготовку под монолитные ж.б фундаменты выполнить из бетона М50 толщиной 100м.
3. Подготовку под сборные блоки для стен подвала выполнить из песка толщиной 100мм.
4. Обратную засыпку пазух производить грунтом оптимальной влажности без включения строительного мусора и растительного грунта с уплотнением слоями не более 200мм.
5. Опоры под фундаментные балки выполнять после бетонирования фундаментов. Побетонируемым поверхностям подколонника выполнить насечку.

Согласовано
Гл. спец. Т.О. Уманский
Гл. спец. Ф.з.п. Ик.б.
Инв. № подл. | Подпись | Дата

Привязан

Инв. №

Нач. отд.	Шедко		
Н. контр.	Сокольская		
Гл. спец	Власенко		
Рук. гр.	Захаманцева		
Ведущ.	Кот		
Инж.	Вознанов		

901-9-14.84-КЖ

Блок напорных фильтров и насосной станции II подъема в составе станции очистки речной воды производительностью 8 тыс м3 в сут для производственных нужд.

Схема расположения фундаментов и фундаментных балок. Узлы VI-VII. Сечения 7-7 ÷ 14-14

Стадия	Лист	Листов
Р	4	

Госстрой СССР Союзводоканалпроект Госкомсантехстроя СССР Водоканалпроект

20119-03

Альбом II

Типовой проект 901-9-14.84

Фм1

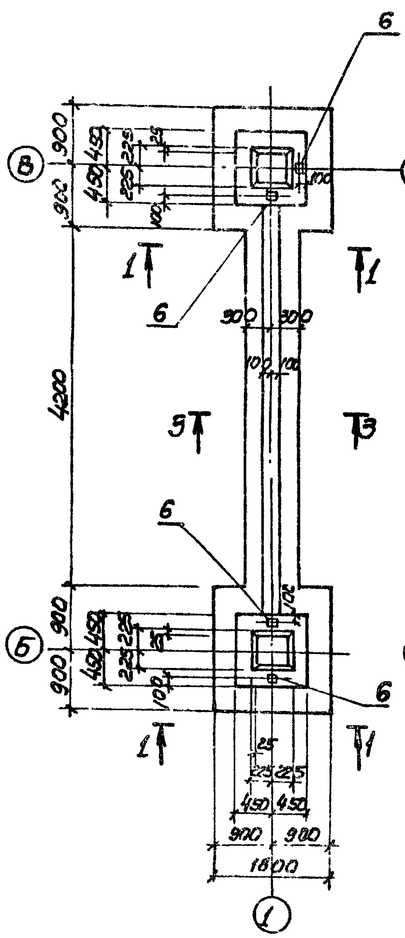

Фм2

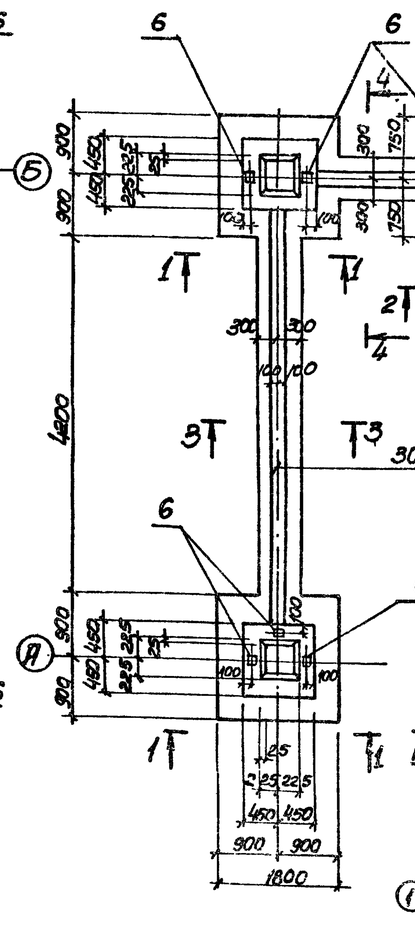

2-2

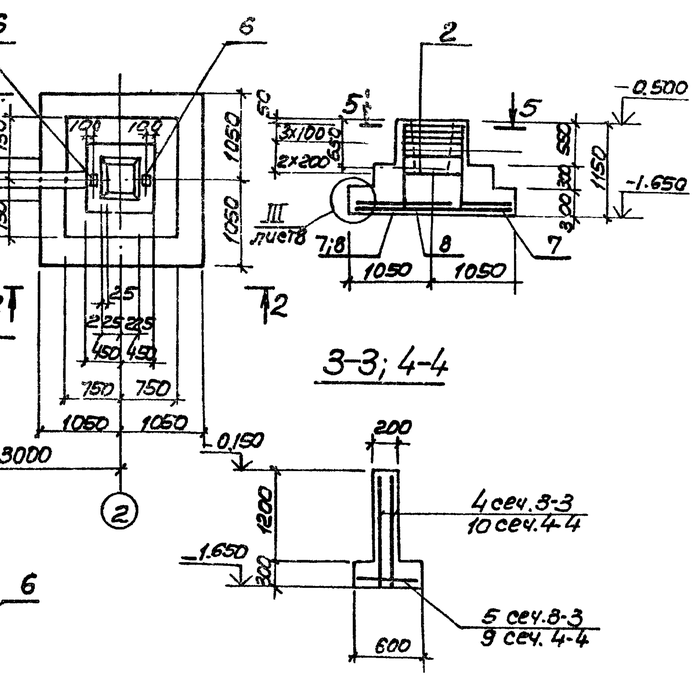

3-3; 4-4

Схема нагрузок на фундамент Фм1

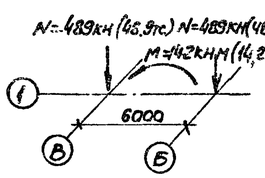

Схема нагрузок на фундамент Фм2

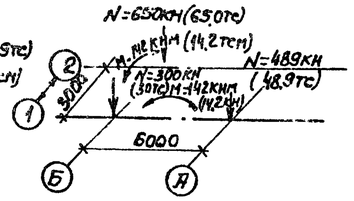

1-1

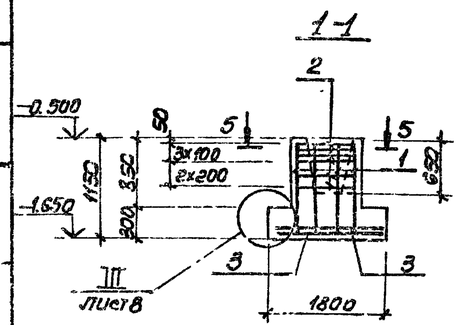

Схема сеток подошвы

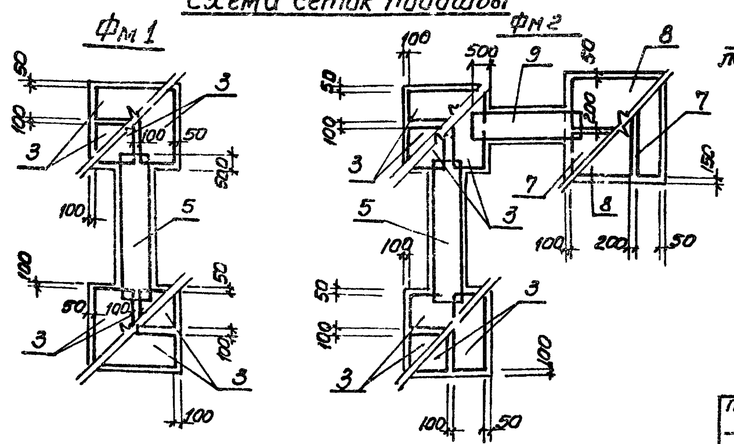

5-5

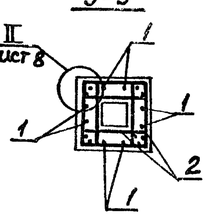

Спецификация к фундаментам

Позиция	Поз	Обозначение	Наименование	Кол	Примечание
			Фм1		
			Сборочные единицы		
Н4	1	901-9-14.84-КЖИ с4	Сетка арматурная С4	8	
	2	1.412-1/77 вып. 3-020	СА-8АI	12	
	3	1.410-2	С(1)10АII-8х18	8	
	4	1.410-2	С10АII-14х54	2	
	5	1.410-2	С(1)10АII-5х54	1	
	6	1.400-15 Вып.1.120	Изделие закладные МН105-1	4	
			Материалы		
			Бетон марки М150	5,3	м³
			Фм2		
			Сборочные единицы		
Н4	1	901-9-14.84-КЖИ с4	Сетка арматурная С4	12	
	2	1.412-1/77 вып 3-020	СА-8АI	18	
	3	1.410-2	С(1)10АII-8х18	8	
	4	1.410-2	С10АII-14х54	2	
	5	1.410-2	С(1)10АII-5х54	1	
	7	1.410-2	С(1)10АII-8х21	2	
	8	1.410-2	С(1)10АII-10х21	2	
	9	1.410-2	С(1)10АII-5х21	1	
	10	1.410-2	С10АII-14х21	2	
	6	1.400-15 Вып.1.120	Изделие закладное МН105-1	7	
			Материалы		
			Бетон марки М150	6,42	м³

1. Вертикальную и горизонтальную арматуру фундаментов сварить в каждом пересечении.
2. Горизонтальные стержни сеток поз. „4" и „10" в местах примыкания к стаканам фундаментов обрезать с отм. -0.500 до отм. -0.150

Согласовано:
Гл. спец. ТО Никитский

Инв. № подл. | Подпись и дата | Взам. инв. №

Привязан			
Инв. №			

Нач. отд.	Шейко		
Н. контр.	Сокольская		
Гл. спец.	Власенко		
Рук. гр.	Гостаньшев		
Вед. инж.	Кот		
Инж.	Воганов		

901-9-14.84-КЖ

Блок напорных фильтров и насосной станции II подъема водоснабжения станции очистки речной воды производительностью 8 тыс м³/сут для производственных нужд

Монолитные фундаменты Фм1, Фм2

Стадия	Лист	Листов
Р	5	

Всесоюзный ССР Госводоканалниипроект Водоканалпроект

20119-03

Альбом III

Типовой проект 901-9-14.84

1-1

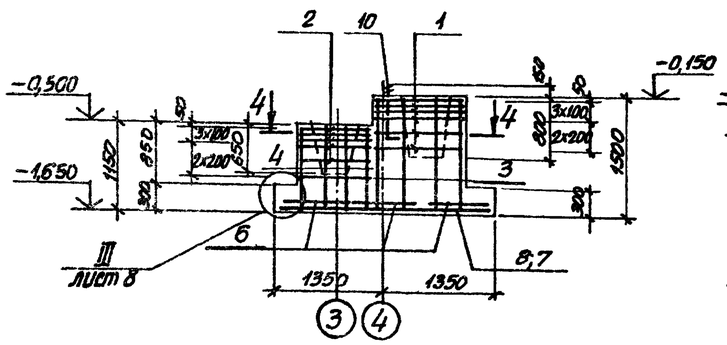

2-2

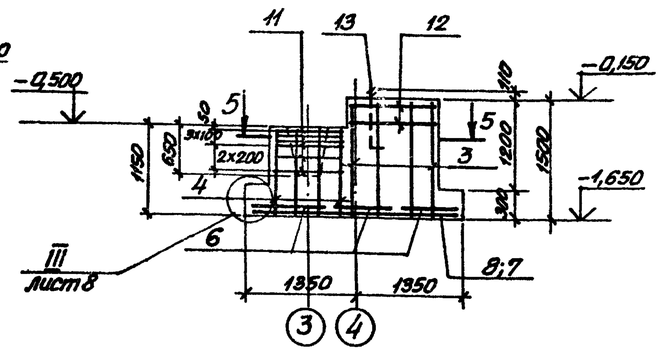

Фм3, Фм3н

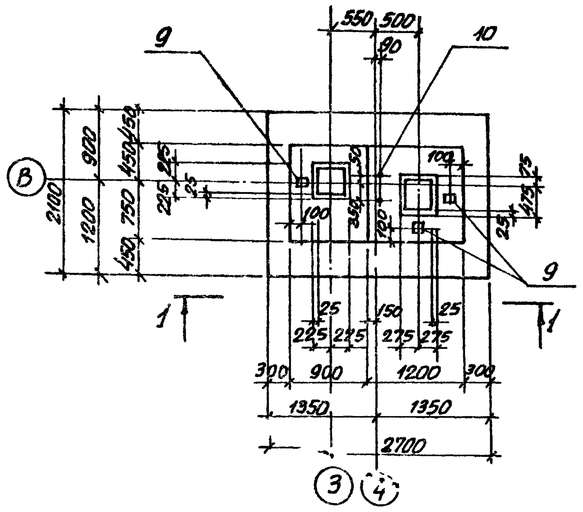

Фм5

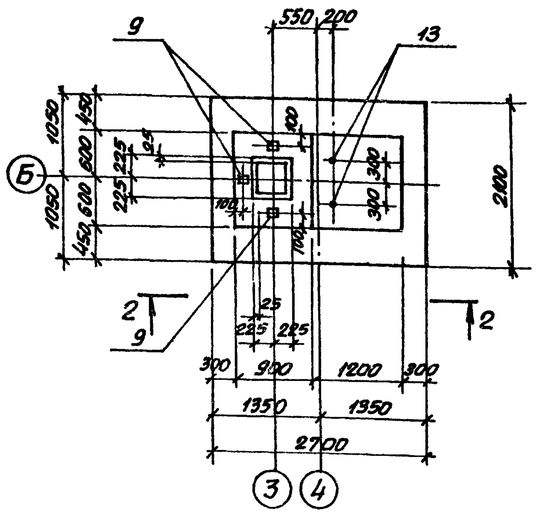

4-4

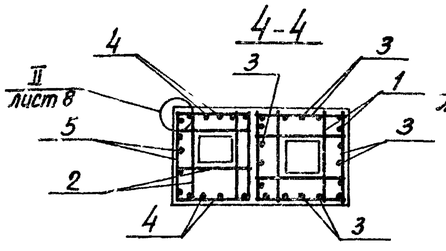

5-5

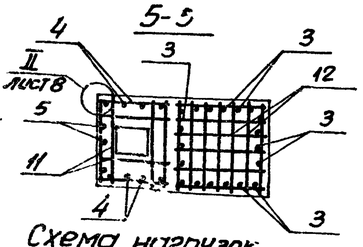

Схема сеток подошвы Фм3, Фм3н, Фм5

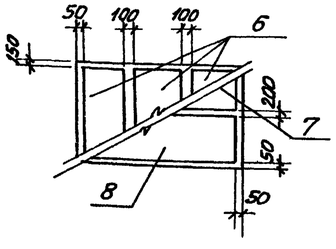

На фундамент Фм3

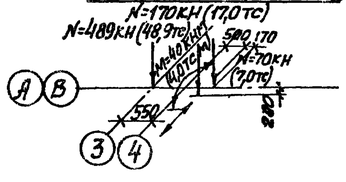

Схема нагрузок на фундамент Фм5

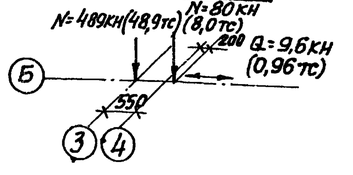

Спецификация к фундаментам

Формат	Зона	Поз.	Обозначение	Наименование	Кол.	Примечание
				Фм3, Фм3н		
				Сборочные единицы		
		1	1.412-1/77 вып.3-040	Сетка арматурная СБ-8АI	6	
А4		2	901-9-14.84 -КЖИ-С2	С2	6	
		3	1.412-1/77 вып 3-110	СН 12АII-10х15	4	
А4		4	901-9-14.84 -КЖИ-С4	С4	2	
А4		5	-С5	С5	1	
		6	1.410-2	С(1)10АII-8х21	3	
		7	1.410-2	С(1)10АII-8х27	1	
		8	1.410-2	С(1)10АII-10х27	1	
		9	1.400-15 вып.1.120	Изделие закладное МН105-1	3	
А4		10	901-9-14.84 -КЖИ-МН1	МН1	2	
				Материалы		
				Бетон марки М150	4,34	$м^3$
				Фм5		
				Сборочные единицы		
		3	1.412-1/77 вып 3-110	Сетка арматурная СН12АII-10х15	4	
А4		4	901-9-14.84 -КЖИ-С4	С4	2	
А4		5	-С5	С5	1	
		6	1.410-2	С(1)АII-8х21	3	
		7	1.410-2	С(1)АII-8х27	1	
		8	1.410-2	С(1)АII-10х29	1	
А4		11	901-9-14.84 -КЖИ-С3	С3	6	
		12	1.412-1/77 вып.3-030	СБ1-6АI	2	
		13	1.412.1-4.060	Изделие закладное МН1	2	
		9	1.400-15 вып.1.120	МН105-1	3	
				Материалы		
				Бетон марки М150	4,34	$м^3$

1. Вертикальную и горизонтальную арматуру фундаментов сварить между собой в каждом пересечении.
2. Фм3 – изображено, Фм3н – зеркальное отражение.

Согласовано

Взам. инв. № | Подпись и дата | Инв. № подл.

Привязан			
Инв. №			

Нач.отд.	Шейко		
Н.контр.	Сокольская		
Гл.спец.	Власенко		
Рук.гр.	Тахтамышев		
Вед.инж.	Кат		
Инж.	Возианов		

ТП 901-9-14.84 -КЖ

Блок напорных фильтров и насосной станции II подъема в составе станции очистки речной воды производительностью 8,0 тыс. м³/сут для прибрежных скважин

Стадия	Лист	Листов
Р	6	

Монолитные фундаменты Фм3, Фм3н, Фм5

Госстрой СССР Союзводоканалпроект Харьковский водоканалпроект

20119-03

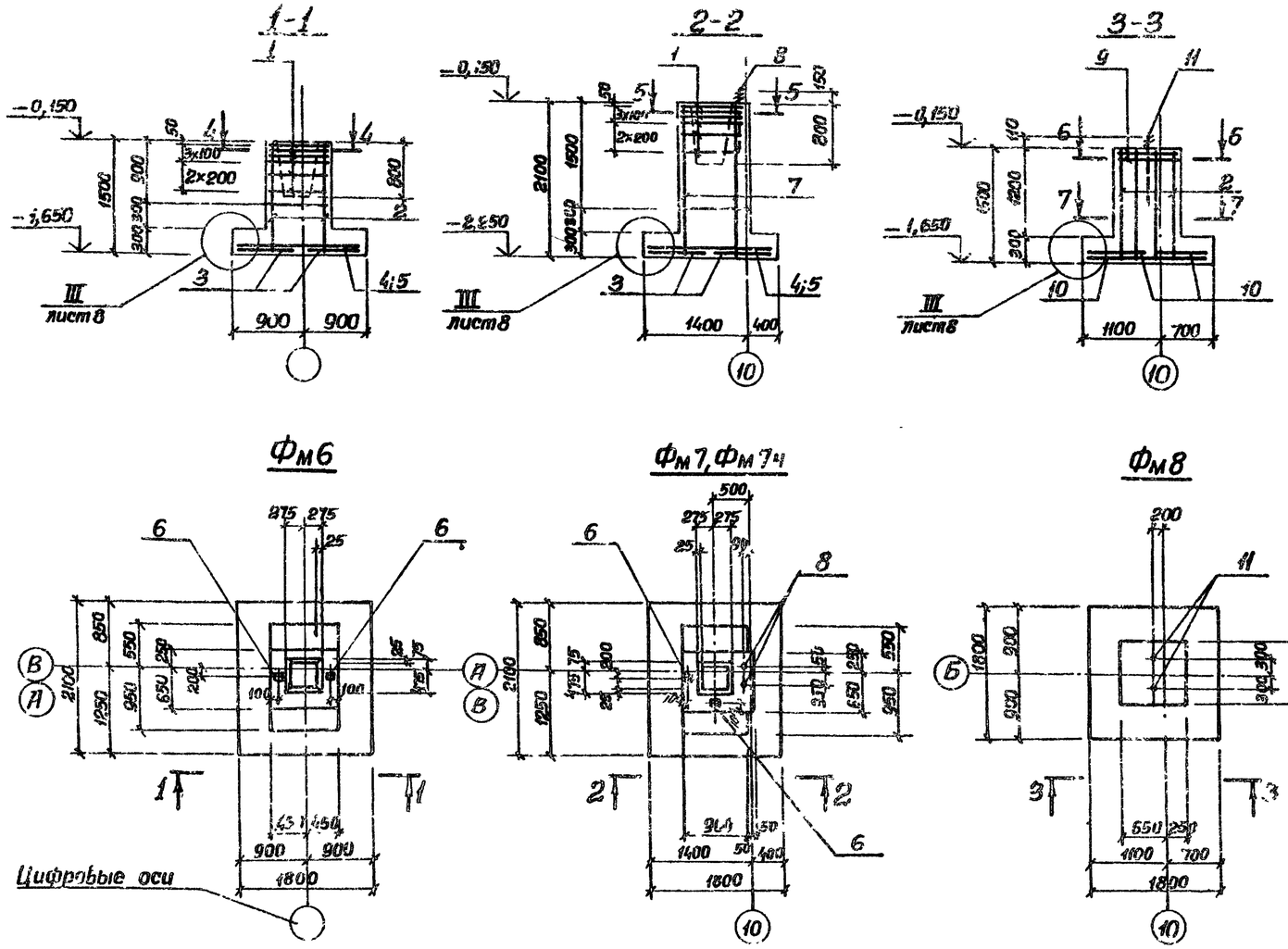

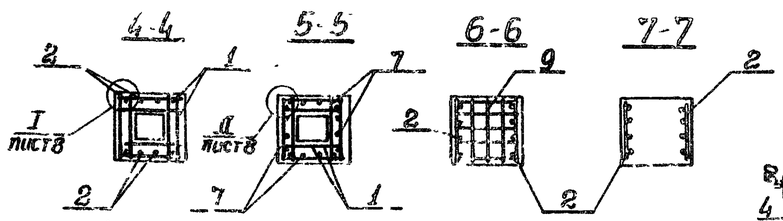

Схема нагрузок на фундаменты

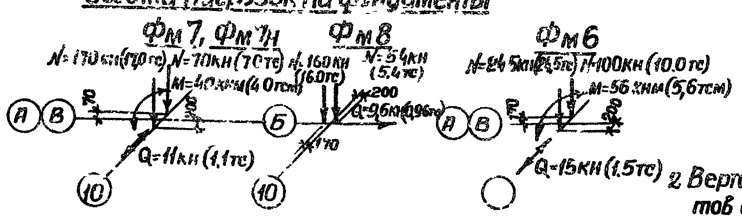

Схема сеток подошвы

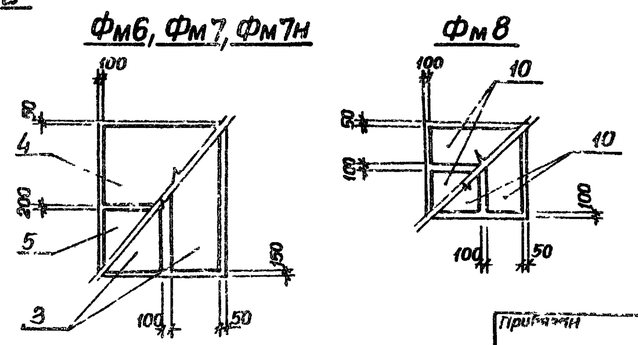

2 Вертикальную и горизонтальную арматуру фундаментов сварить между собой в каждом пересечении

Спецификация к фундаментам

Формат	Зона	Поз.	Обозначение	Наименование	Кол.	Примечание
				ФМ6		
				Сборочные единицы		
		1	1.412-1/77 вып. 3-020	Сетка арматурная СА-8АI	6	
		2	1.412-1/77 вып. 3-100	СН12АII-6х15	2	
		3	1.410-2	С10АII-1х21	2	
		4	1.410-2	С(I)10АII-10х18	1	
		5	1.410-2	С(I)10АII-8х18	1	
		6	1.400-15 Вып. 1-180	Изделие закладное МН105-1	2	
				Материалы		
				Бетон марки М150	2,26	м³
				ФМ7; ФМ7Н		
				Сборочные единицы		
		1	1.412-1/77 Вып. 3-020	Сетка арматурная СА-8АI	6	
		3	1.410-2	С10АII 8х21	2	
		4	1.410-2	С(I)10АII-10х18	1	
		5	1.410-2	С(I)10АII-8х18	1	
		7	1.410-2	1С12АII-6х21	4	
14		8	901-9-14.84-КЖИ-МН1	Изделие закладное МН1	2	
		6	1.400-15 Вып. 1-180	МН105-1	2	
				Материалы		
				Бетон марки М150	2,42	м³
				ФМ8		
				Сборочные единицы		
		2	1.412-1/77 вып. 3-100	Сетка арматурная СН12АII-6х15	2	
		9	1.412-1-4.050	СН-6АI	2	
		10	1.410-2	С(I)10АII-8х18	4	
		11	1.412.1-4.060	Изделие закладное МН1	2	
				Материалы		
				Бетон марки М150	1,14	м³

1. ФМ7 - изображена, ФМ7Н - зеркальное отражение

Нач. отд.	Шейко		ТП901-9-14.84-КЖ				
Н. контр.	Сокольская		Блок напорных фильтров и насосной станции II подъема в составе станции очистки речной воды производительностью 8 тыс м³ в сут для производственных целей. Монолитные фундаменты ФМ6, ФМ7, ФМ7Н, ФМ8	Стадия	Лист	Листов
Гл. спец.	Власенко			Р	7	
Рук. гр.	Тохтамышева			Госстрой СССР Союзводоканалпроект Харьковский Водоканалпроект		
Вед. инж.	Кат					
Инж.	Розианов					

Привязан

Инв. №

Альбом III

Типовой проект 901-9-14-84

1-1

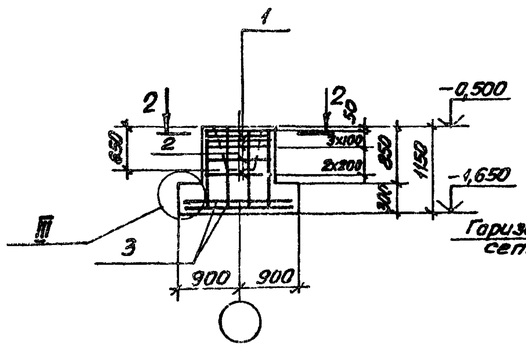

I

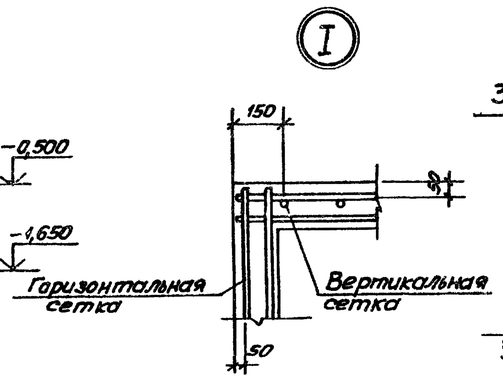

III

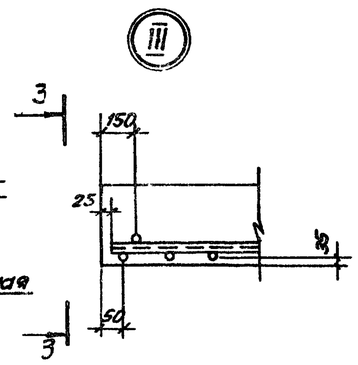

Фм4

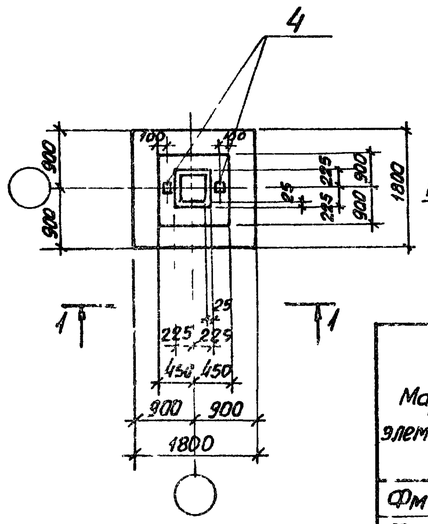

II

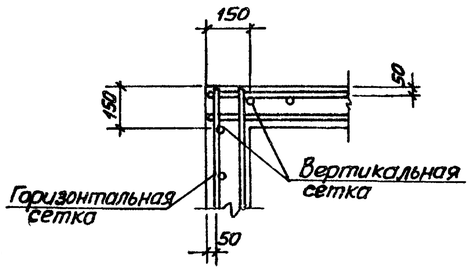

3-3

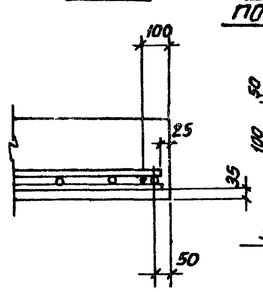

Схема сеток подошвы Фм4

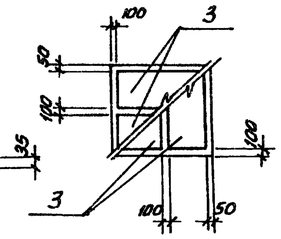

2-2

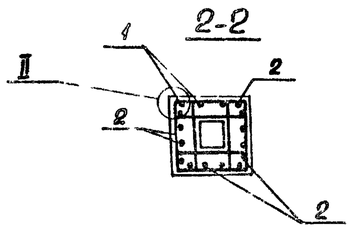

Схема нагрузок на фундамент Фм4

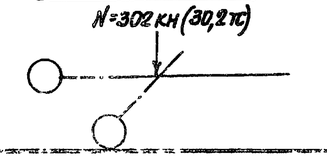

Спецификация фундамента

Формат	Зона	Поз.	Обозначение	Наименование	Кол.	Примечание
				Фм 4		
				Сборочные единицы		
		1	1.412-1/77 Вып.3-02	Сетка арматурная СА-RAI	6	
А4		2	901-9-14.84-КЖ.СУ С4	С4	4	
		3	1.410-2	С(I)АII 8х18	4	
		4	1.400-15 Вып.1.120	Изделие закладное МН105-1	2	
				Материал		
				Бетон марки М150	1,66	$м^3$

Вертикальную и горизонтальную арматуру фундаментов сварить между собой в каждом пересечении.

Ведомость расхода стали на один элемент, кг

Марка элемента	Изделия арматурные								Изделия закладные										Общий расход
	Арматура класса А-I ГОСТ 5781-82			Арматура класса А-II ГОСТ 5781-82				Всего	Арматура класса А-I ГОСТ 5781-82			Арматура класса А-III ГОСТ 5781-82			Прокат марки ВСТ3 кп2 ГОСТ 103-76			Всего	
	ф6	ф8	Итого	ф10	ф12	Итого			ф22	ф24	Итого	ф8		Итого	δ=6		Итого		
Фм 1	13,2	36,6	49,8	114,6	23,2	137,8	187,6					2,0		2,0	2,0		2,0	4,0	191,6
Фм 2	20,6	54,8	75,4	166,4	34,8	201,2	276,6					3,5		3,5	3,5		3,5	7,0	283,6
Фм3, Фм3Н	5,2	47,5	52,7	27,3	39,5	66,8	119,5	7,8			7,8	1,5		1,5	1,5		1,5	10,8	130,3
Фм 4	3,1	18,3	21,4	25,9	11,6	37,5	58,9					1,0		1,0	1,0		1,0	2,0	60,9
Фм 5	17,2	25,9	43,1	23,3	39,5	66,8	109,9		8,6		8,6	1,5		1,5	1,5		1,5	11,6	121,5
Фм 6	3,4	17,8	21,2	25,6	10,4	36,0	57,2					1,0		1,0	1,0		1,0	2,0	59,2
Фм7, Фм7Н	3,4	19,6	23,0	25,6	39,6	65,2	88,2	7,8			7,8	1,0		1,0	1,0		1,0	9,8	98,0
Фм 8	10,1	1,6	11,7	25,9	10,4	36,3	48,0		8,6		8,6							8,6	56,6

Согласовано

Инв. № подл. | Подпись и дата | Взам. инв. №

Привязан			
Инв. №			

Нач. отд.	Шейко		
Н. контр.	Сокольская		
Гл. спец.	Власенко		
Рук. гр.	Захаришева		
Вед. инж.	Кот		
Инж.	Возиянов		

ТП901-9-14.84-КЖ

Блок напорных фильтров и насосной станции 3 подъема в составе станции очистки речной воды производительностью 8,0 тыс. м³/сут. для производственных нужд.

Монолитный фундамент Фм4 Узлы I III

Стадия	Лист	Листов
Р	3	

Госстрой СССР Союзводоканалпроект Харьковский водоканалпроект

2049-03

Схема расположения фундаментов под оборудование, каналов и опор под трубопроводы в осях 4-12 на отм 0,000

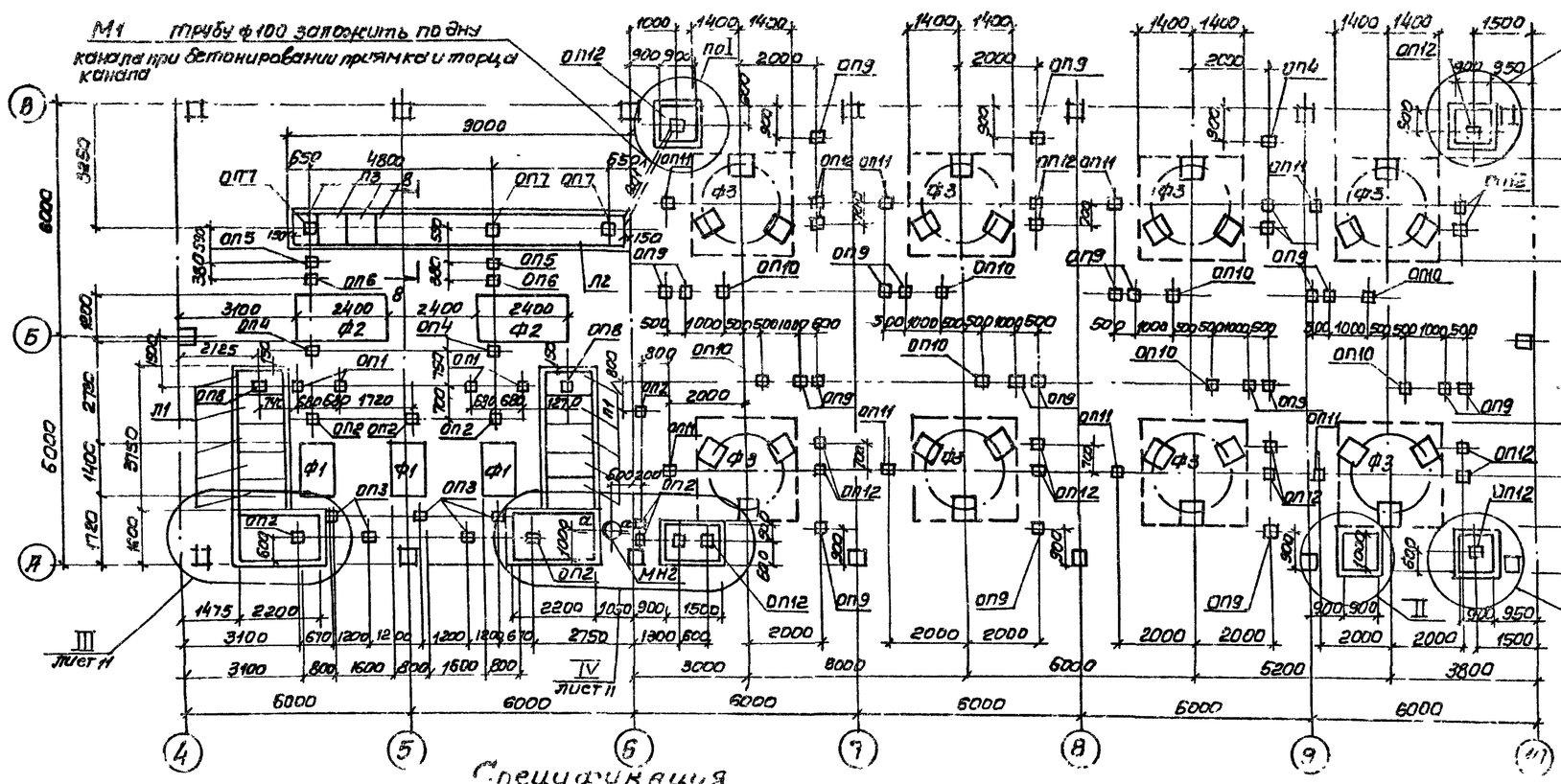
М1 трубу ф100 заложить по дну канала при бетонировании приямка и торца канала
по I лист 11
III лист 11
IV лист 11
I лист 11
II
Ф1
Ф2
Ф3
ОП1
ОП2
ОП3
ОП4
ОП5
ОП6
ОП7
ОП8
ОП9
ОП10
ОП11
ОП12
М12
Л1
Л2
П1
П2
П3
П4
9000
6000
5000
6000
6000
6000
6000
6000
6000
6000
6000
6000
6000
6000
6000
3100
3100
800
1600
800
1600
800
3000
8000
6000
5200
3800
2200
1030
900
1500
2750
1300
600
2000
2000
2000
2000
2000
2000
2000
2000
1500
1475
2200
670
1200
1200
1200
1200
670
950
900
1400
1400
1400
1400
1400
1400
1400
1400
1500
2800
2800
2800

Альбом III

Типовой проект 901-9-14.84

Фом 1

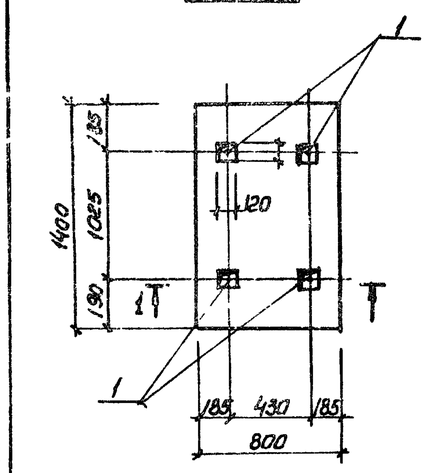

Фом 2

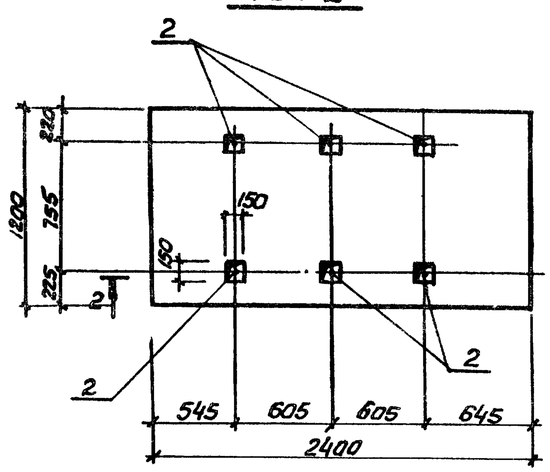

Фом 3

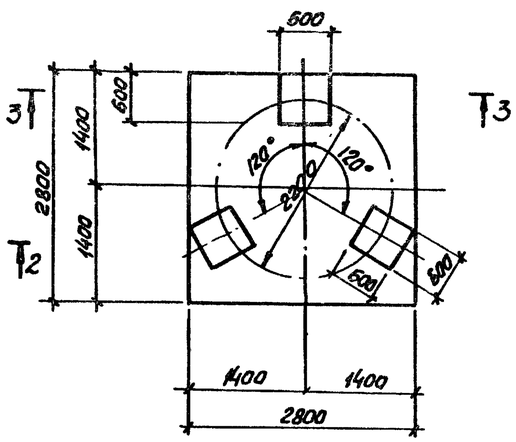

1—1

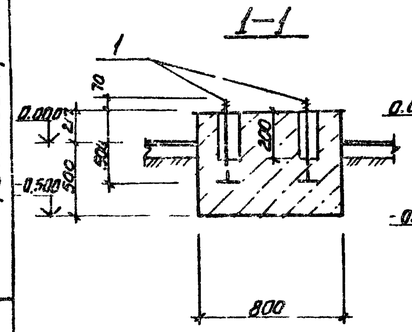

2—2

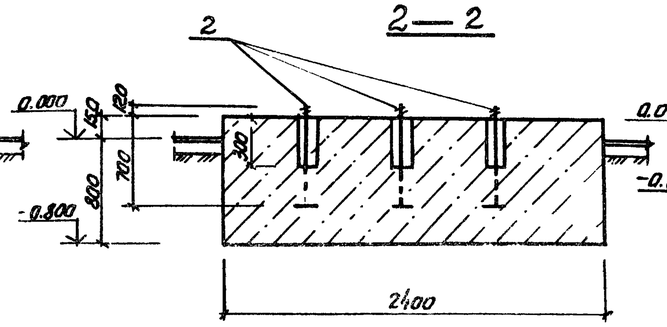

3—3

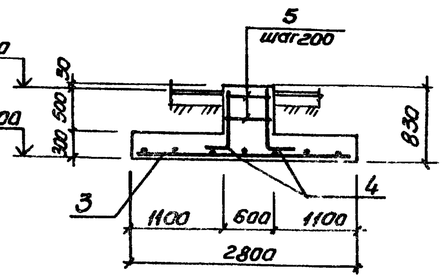

Спецификация к схеме расположения фундаментов под оборудование каналов и опор под трубопроводы (продолжение)

Марка поз.	Обозначение	Наименование	Кол	Масса ед. кг	Примечание
Щ4	901-9-14.84км лист 7	щит Щ4	16		
Щ5	км лист 7	Щ5	9		
Щ6	км лист 7	Щ6	4		
Щ7	Км лист 7	Щ7	1		
Л1	3.006-2 вып II-1	поток Л12д-3	10	600	
Л2	3.006-2 вып. II-1	Л8-5	1	3900	
Л3	3.006-2 вып. II-1	Л8д-5	4	500	
МН2	901-9-14.84-КЖИ МН2	МН2	1		

Спецификация к фундаментам Фом 1 – Фом 3

Формат	Зона	Поз.	Обозначение	Примечание	Кол	Примечание
				Фом 1		
				Сборочные единицы		
А4		1	901-9-14.84-КЖИ-МН4;МН5	Изделие закладное МН4	4	
				Материалы		
				Бетон марки М150	2.73	м3
				Фом 2		
				Сборочные единицы		
А4		2	МН4; МН5	Изделие закладное МН5	6	
				Материалы		
				Бетон марки М150	0.9	м3
				Фом 3		
				Сборочные единицы		
		3	ГОСТ 23279-78	Сетка С $\frac{10АIII-200}{10АIII-200}$ 2150×7150 $\frac{75}{75}$	1	
				Детали		
		4*		ф 10АIII ГОСТ 5781-82 ℓ=1100	4	0.68кг
		5*		ф6АI ГОСТ 5781-82 ℓ=2420	3	0.54кг
				Материалы		
				Бетон марки М150	2.86	м3

*поз 4, 5 см. ведомость деталей

Спецификация опор

Марка опоры	Размеры в мм А	Б	В	Отм. низа опоры Н	Материалы Бетон марки М100
ОПм1	500	140	200	0.000	0.021
ОПм2	300	300	300	0.000 -1.700	0.027
ОПм4	400	400	250	0.000	0.035
ОПм5	300	300	280	0.000	0.025
ОПм6	300	70	280	0.000	0.006
ОПм7	300	300	120	-0.900	0.01
ОПм8	500	500	280	-0.900	0.03
ОПм9	100	100	150	0.000	0.002
ОПм10	200	200	150	0.000	0.006
ОПм11	300	300	100	0.000	0.009
ОПм12	300	300	150	0.000 -1.700	0.014

ОП1 ÷ ОП12

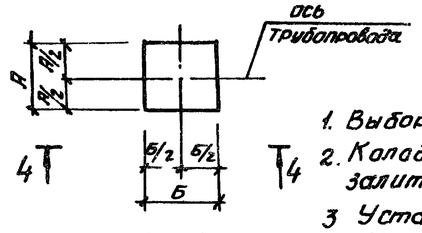

4—4

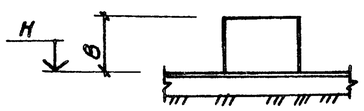

Ведомость деталей

Поз	Эскиз
4	800 300
5	630 580 630 630

1. Выборку стали на Фом3 см. лист 12.
2. Колодцы после выверки анкерных болтов залить бетоном марки М200.
3. Установку анкерных болтов выполнить после получения оборудования
4. Устройство полов и бетонирование фундаментов под оборудование выполнять после прокладки труб электропроводок по чертежам разделов марки АЭМ, ЭК

Согласовано:
Гл. спец. Б. Чичельницкий
Гл. спец. Б. Плексина

Инв. № подл. | Подпись и дата | Взам. инв. №

Привязан

Инв №

Нач отд	Шейко		
Н. контр	Гокальская		
Гл. спец	Власенко		
Рук. гр	Тохтаньшев		
Вед. инж	Кот		
Инженер	Вазисов		

ТП 901-9-14.84-КЖ

Блок напорных фильтров станции II подъема в составе станции очистки речной воды производительностью 2 0 тыс м3/сут для произв. хоз.-пит. целей

Фундаменты под оборудование фом 1 – фом 3 Опоры под трубопроводы ОП1 – ОП13

Стадия	Лист	Листов
Р	10	

Госстрой СССР Гипрокоммунводоканалпроект Харьковводоканал

20119-03

Альбом III

Типовой проект 901-9-14.84

Схема расположения перекрытия каналов и приямков

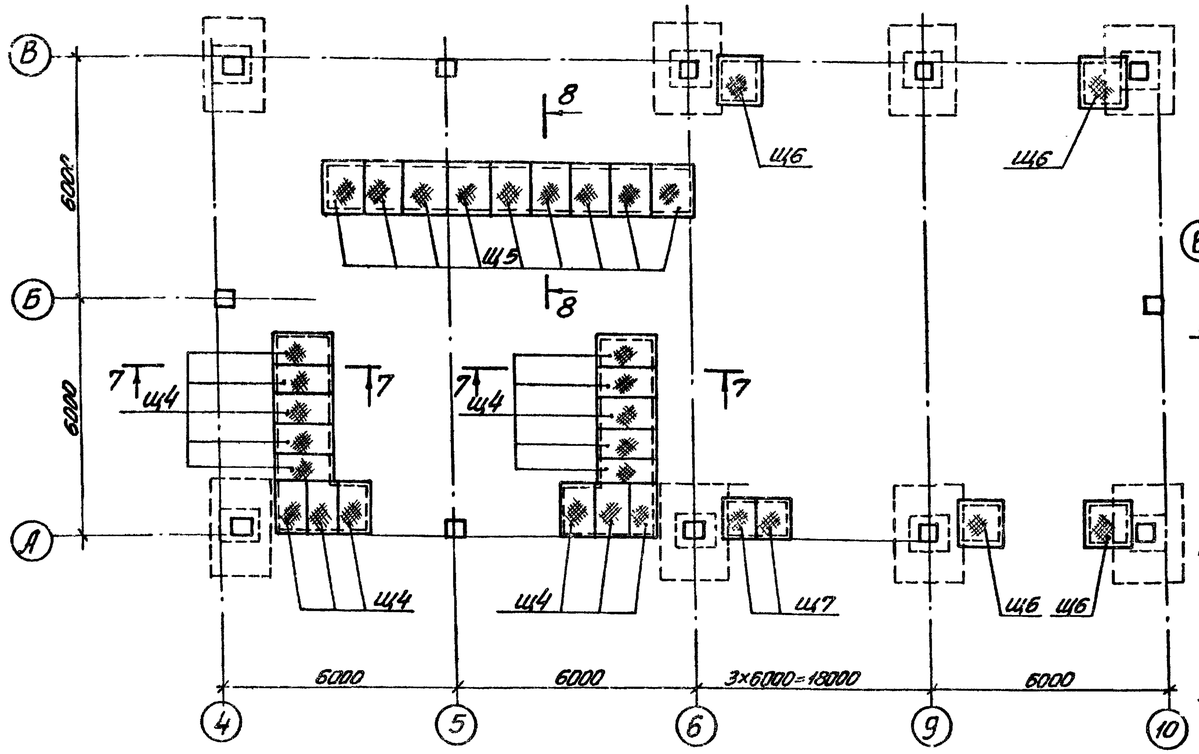

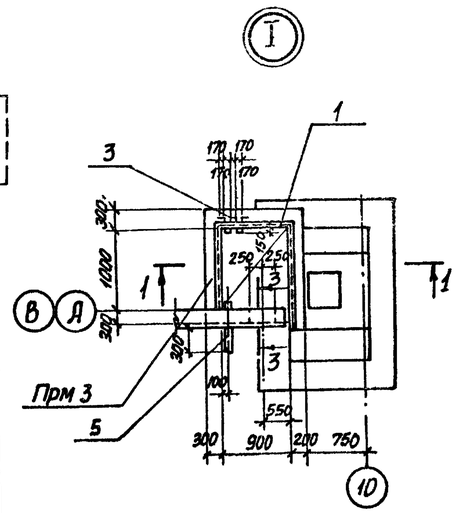

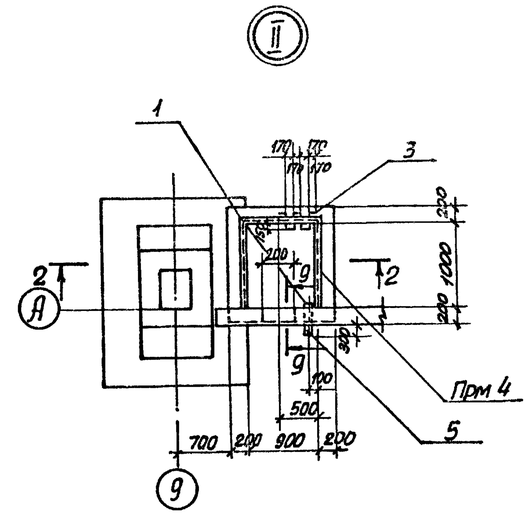

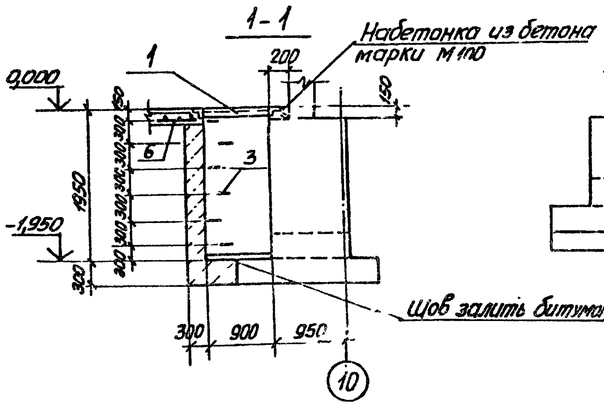

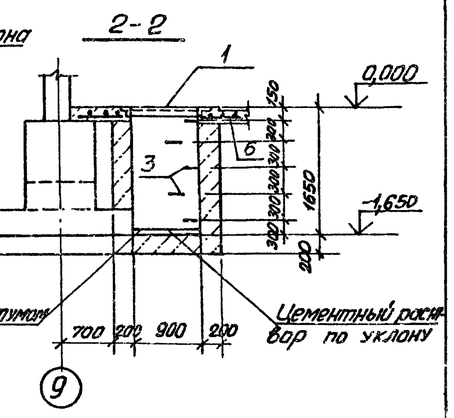

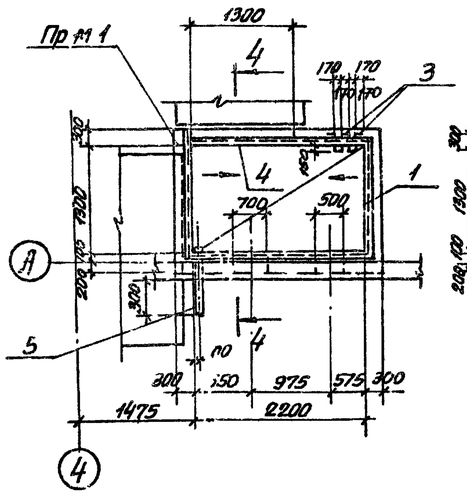

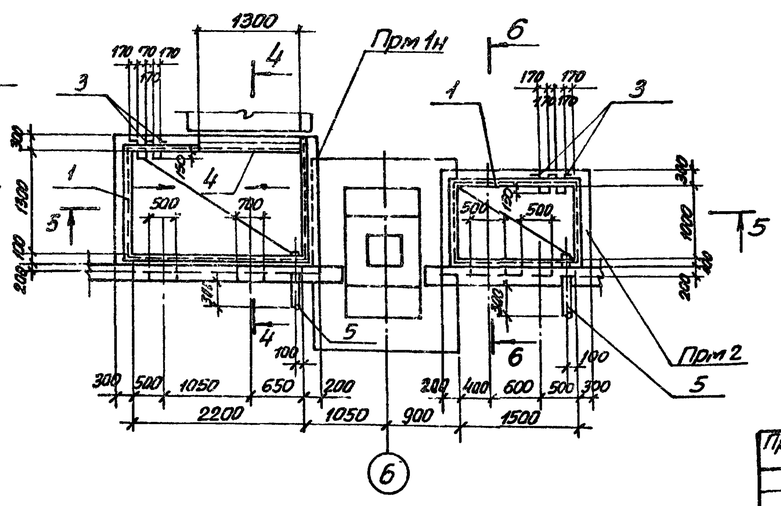

1. Расположение каналов и приямков см. лист 9.
2. Сеч. 3-3 – 9-9 см. лист 12.
3. Отверстия в щитах для пропуска технологических трубопроводов вырезать по месту.
4. В основании приямков выполнить бетонную подготовку из бетона марки М50 толщиной 100 мм.

Привязан	Нач. отд.	Шейко		ТП901-9-14.84 – КЖС			
	Н. контр.	Соколовская		Блок напорных фильтров и насосной станции II подъема в составе станции очистки речной воды производительностью 40 тыс. м³/сут для Харьковской ТЭЦ-5	Стадия	Лист	Листов
	Гл. спец.	Власенко			Р	11	
	Рук. гр.	Чутомышев		Схема расположения перекрытия каналов и приямков. Приямки ПРм1-ПРм4 Узлы I-IV	Госстрой СССР Союзводоканалпроект Харьковский водоканалпроект		
Инв. №	Инженер	Перова					

20.19.00

Альбом III

Типовой проект 901-9-14.84

3-3

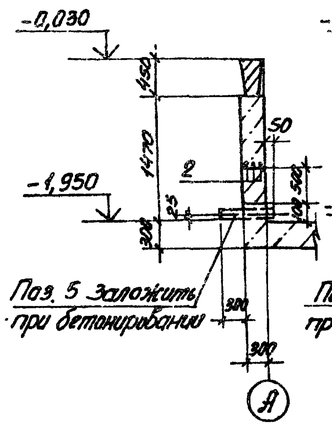

4-4

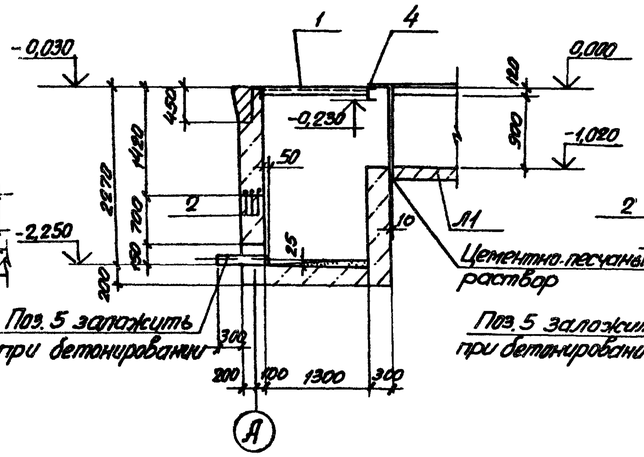

9-9

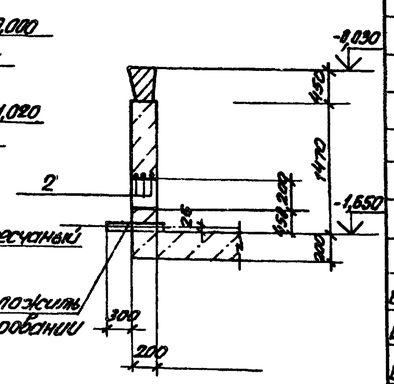

Формат	Зона	Поз.	Обозначение	Наименование	Кол. на исполн.						Примечание
				Сборочные единицы							
		1	1.400-15 вып.1 5.4.9	Изделие закладное МН 5.4.8	5,7	5,2	3,0	3,0	3,8.2		п.м
		6	ГОСТ 8478-81	$C\frac{8АIII-100}{8АIII-100}$ 1040×1000 $\frac{25}{20}$	4,1	4,1	3,5	3,5	3,8.2		п.м.
				Детали							
БЧ		2		ф16АI ГОСТ 5781-82 ℓ=1000	6	6	3	3			1,6 кг
БЧ		3*		ф16АI ГОСТ 5781-82 ℓ=1070	7	6	6	5			1,7 кг
БЧ		4		Швеллер $\frac{10\ ГОСТ\ 8240-72}{Ст3кп\ ГОСТ\ 7.4.4-3023-80}$ ℓ=1600	1						29,4 кг
БЧ		5		Труба $\frac{57×3,5×650\ ГОСТ\ 10-704-76*}{Д\ ГОСТ\ 10705-80}$	1	1	1	1			3,0 кг
				Материалы							
				Бетон марки М100	5,68	3,74	2,6	1,59			$м^3$

* поз. 3 см. ведомость деталей

5-5

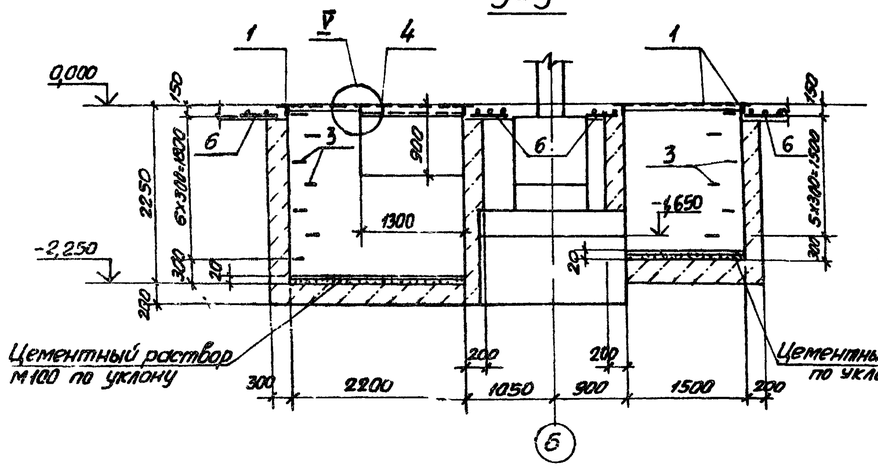

6-6

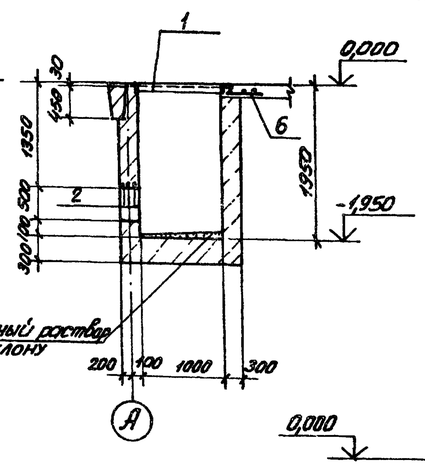

Ведомость деталей

Поз.	Эскиз
3	100 100 350 170 350

Ведомость расхода стали на элемент, кг

Марка элемента	Издел. арные: Ар-ра класса АI ГОСТ 5781-82 ф16	ф6	Итого	Изделия закладные: Ар-ра клас. АIII ГОСТ 5781-82 ф8 / ф10	Итого	Прокат марки Вст3кп2 ГОСТ 380-71 ∠5б×5	С16	Д ГОСТ 27.4-72 Труба 50×3,5	Итого	Общий расход
Прм1; Прм-1А	21,5		21,5	37,1 / —	37,1	25,3	1,6	3,0	29,9	88,5
Прм 2	19,8		19,8	36,7 / —	36,7	19,6		3,0	22,6	79,1
Прм 3	15,0		15,0	31,0 / —	31,0	11,3		3,0	14,3	60,3
Прм4	13,3		13,3	31,0 / —	31,0	11,3		3,0	14,3	58,6
Обрамление каналов				339,0 / —	339,0	144,0			144,0	483,0
фам 3		1,6	1,6	— / 47,1	47,1					48,7

10-10

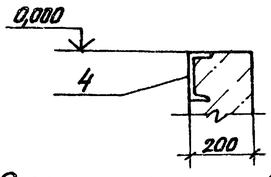

7-7

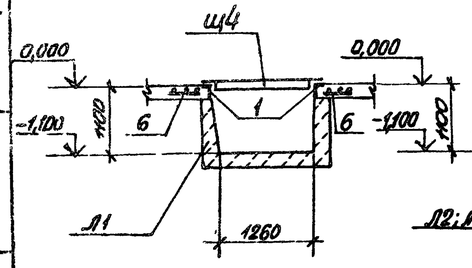

8-8

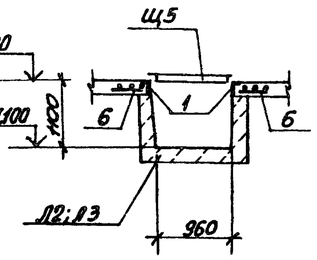

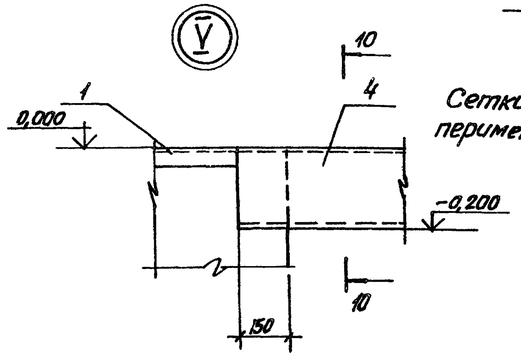

Сетки поз. 6 устанавливаются по периметру приямков.

Согласовано: Гл. спец. Т.О. Мучинская

Инв. № подл. | Подпись и дата | Взам. инв. №

Привязан			
Инв. N			

Нач.отд.	Шейко		
Н.контр.	Сокольская		
Гл.спец.	Власенко		
Рук.гр.	Тохтамышева		
Вед.инж.	Кат		
Инженер	Перова		

ТП 901-9-14.84-КЖ

Блок напорных фильтров и насосной станции II подъема в составе станции очистки речной воды производительностью 8 тыс. м³ в сут для производственных целей

Приямки Прм 1–Прм 4
Сечения 3-3 ÷ 10-10 Узел V

Стадия	Лист	Листов
Р	12	

Госстрой СССР Союзводоканалпроект Харьковский Водоканалпроект

20119 03

Типовой проект 901-9-14.84 Альбом III

Схема расположения каналов, приямков в осях 1-5

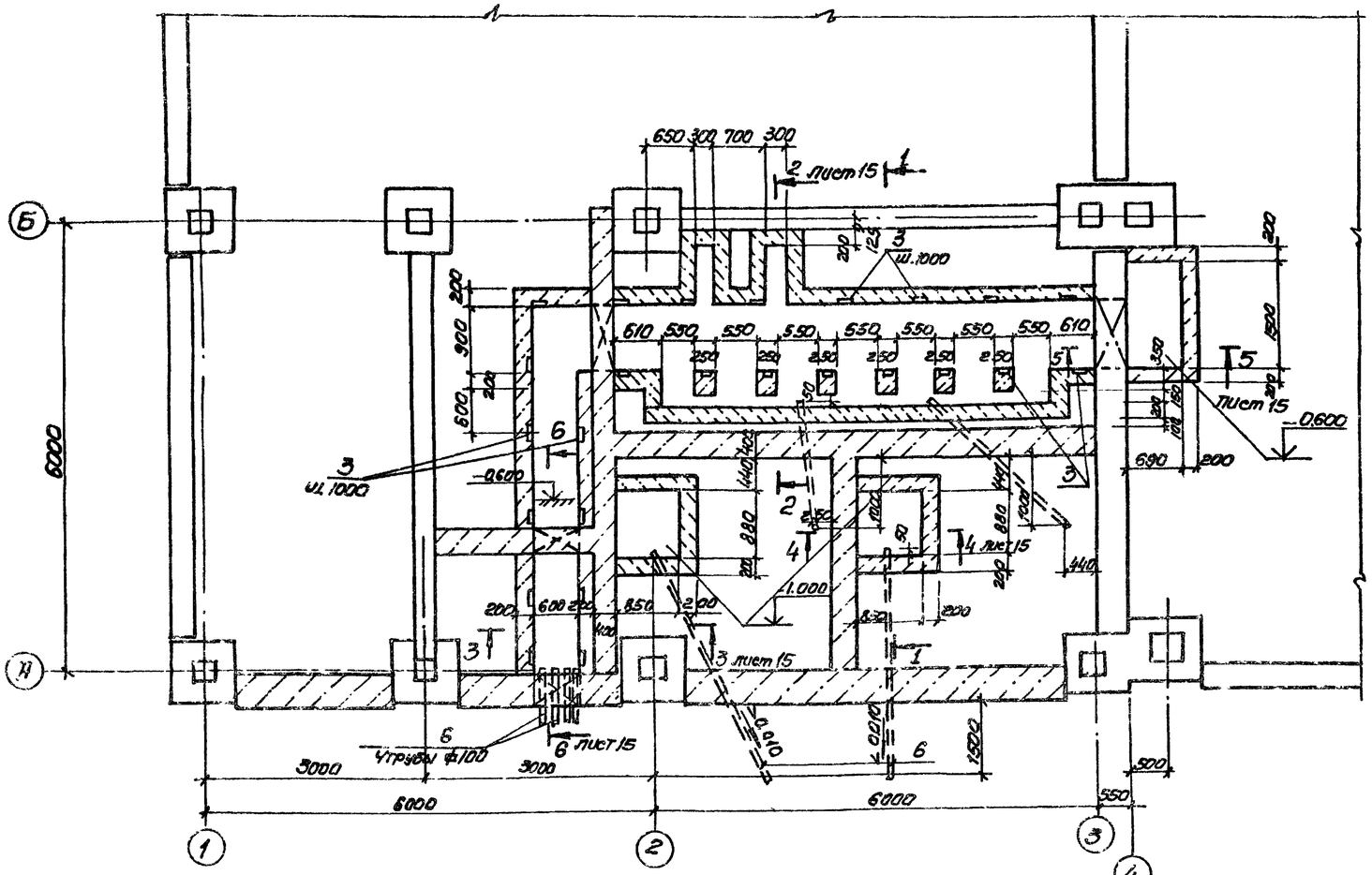

1-1

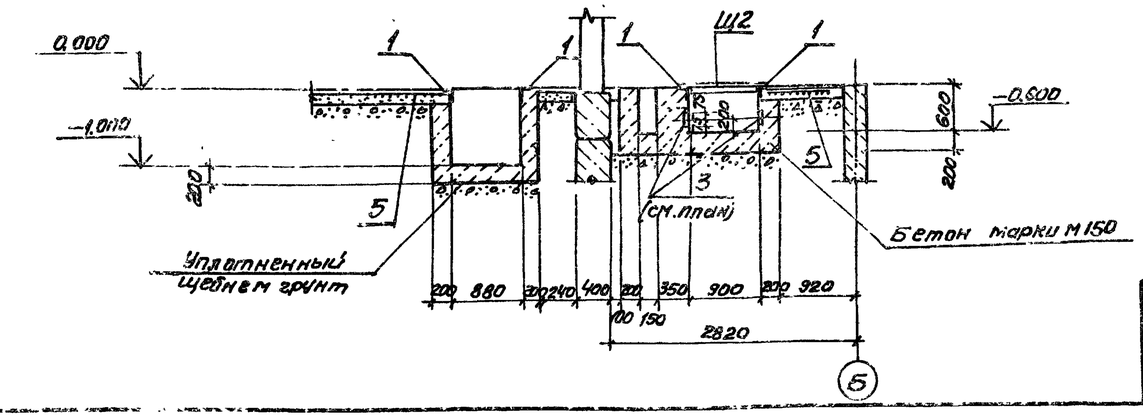

Спецификация к схеме расположения каналов в осях 1-5

Марка поз.	Обозначение	Наименование	Кол. ед.	Масса ед.кг	Примечание
		Монолитные элементы			
Бм1	лист 16	Балка Бм1	1		
Бм2	лист 16	Бм2	2		
		Стальные элементы			
Щ1	901-9-14.84-КМ-лист 7	Щит Щ1	п.м 5.0		
Щ2	-- Лист 7	Щ2	п.м 6.5		
Щ3	- Лист 7	Щ3	1		
а		Уголок Б-63х63х6 ГОСТ 8509-72* / Вст3кп2-1-17-И-1-3063-80	1	109	
Щ6	- Лист 7	Щит Щ6	1		
		Изделия закладные			
1	1.400-15 Вып.1.550-07	МН556	п.м 24.3		
2	1.400-15 Вып.1.120-17	МН107-6	14		
3	1.400-15 Вып.1.110-05	МН102-6	25		
4	901-9-14.84-КЖИ-МН3	МН3	4		
5	ГОСТ 8475-81	С 8АIII-100 / 8АIII-100 1040х1000	п.м 11.0	8.8	
6		БНТ 100 ГОСТ 1839-80	п.м 15.1		
		Материал			
		Бетон марки М150 В4, Мрз 150	9.9		м³

Привязан

Инв №

Нач.отд.	Шейко		Блок напорных фильтров станции II подъема водоводов станции очистки речной воды производительностью 8 тыс. м³ в сут. для производственных целей.	Стадия	Лист	Листов
Н.контр.	Сокольская			Р	13	
Гл.спец.	Власенко					
Рук.гр.	Тохтаньшиева		Схема расположения каналов в осях 1-5	Госстрой СССР Всесоюзный институт Сарьковский Водоканалпроект		
Ст.инж.	Кот					
Инженер	Середняк					

ТП 901-9-14.84-КЖ

20119-03

Схема расположения перекрытия каналов, изделий закладных на отм.0,000 в осях 1-5

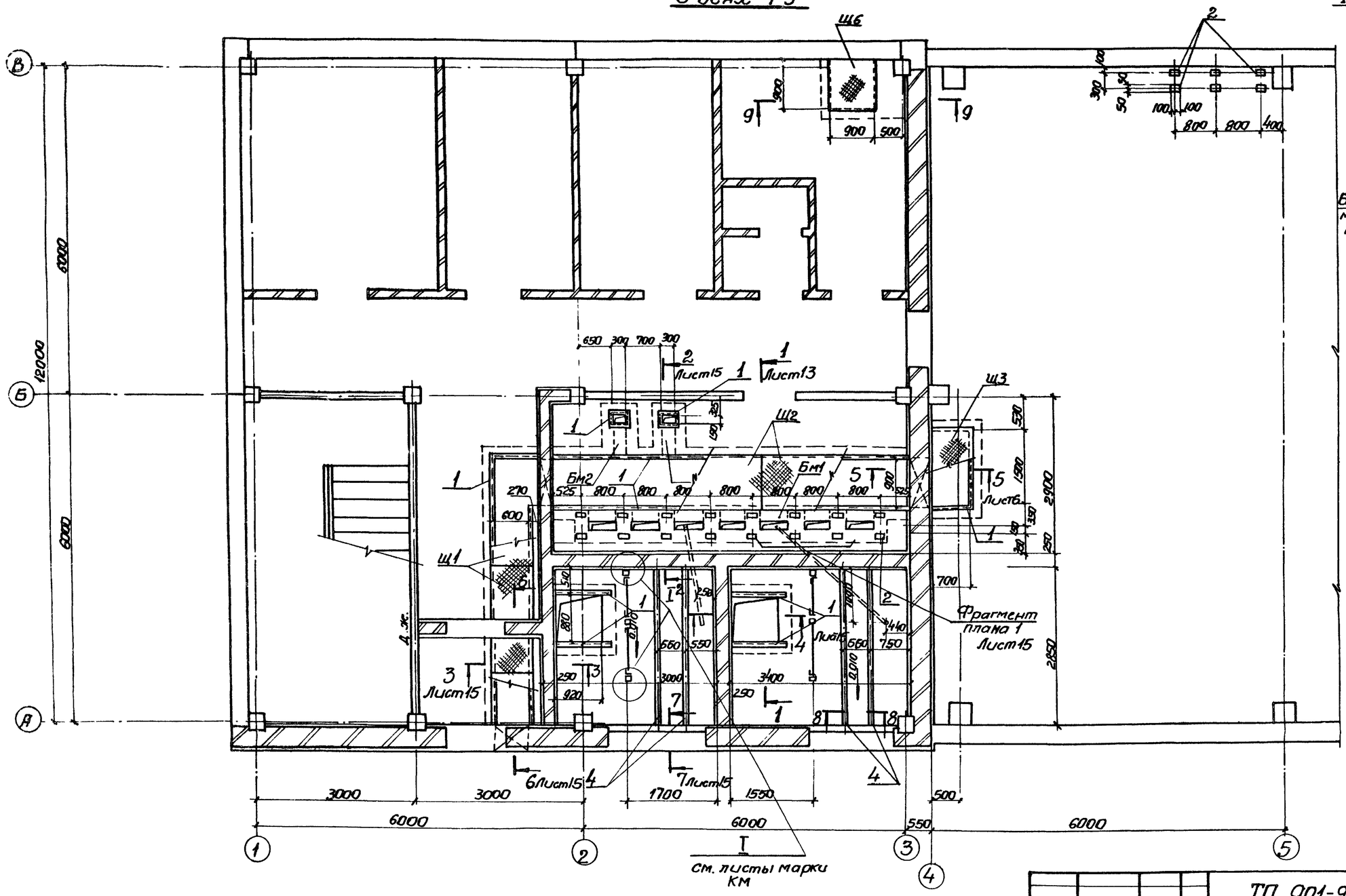

9-9

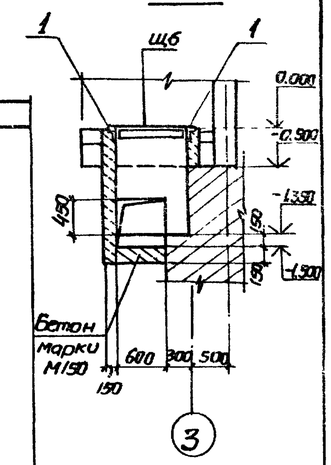

Альбом III

Типовой проект 901-9-14.84

Согласовано:

Вл. спец. ТО	Цинковский	
	Протопова	
Вл. спец. ЭС		
Вл. спец. ВОВ		
Инв. № подл.	Подпись и дата	Взам. инв. №

Привязан			
Инв. №			

Нач. отд.	Шейко		
Н. контр.	Сокальская		
Гл. спец.	Власенко		
Рук. гр.	Тахтамышева		
Ст. инж.	Кот		
Инж.	Середняк		

ТП 901-9-14.84-КЖ

Блок напорных фильтров и насосной станции II подъема в составе станции очистки речной воды производительностью 8 тыс м³ в сут для производственных целей

Стадия	Лист	Листов
Р	14	

Схема расположения элементов перекрытия каналов, изделий закладных на отм. 0,000 в осях 1-5

Госстрой СССР Водоканалпроект Харьковский Водоканалпроект

20119-03

Альбом III

Типовой проект 901-9-14.84

2-2
Лист 14

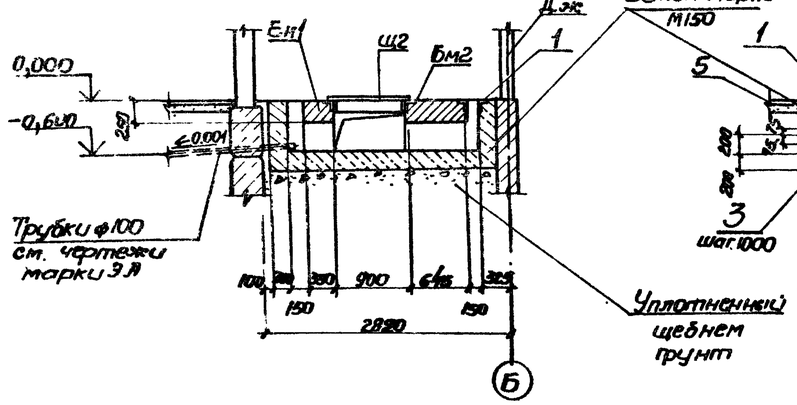

3-3
Лист 14

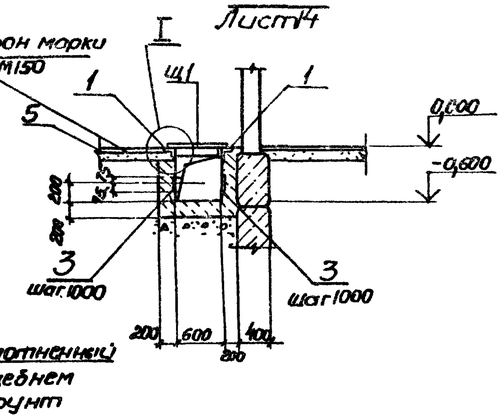

4-4
Лист 14

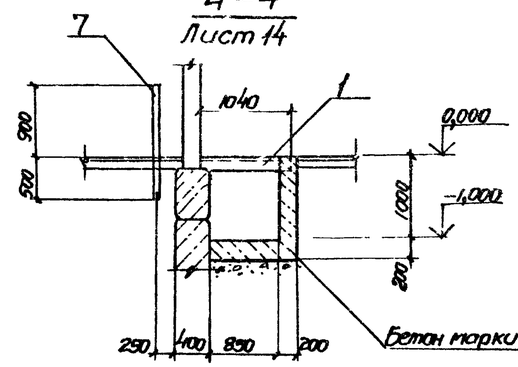

5-5
Лист 14

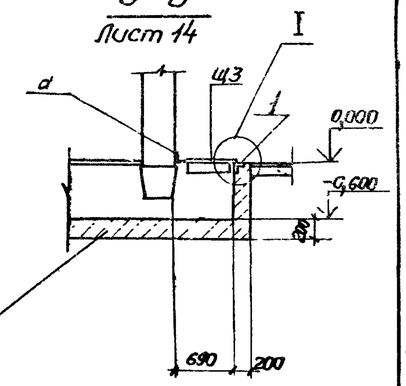

6-6
Лист 14

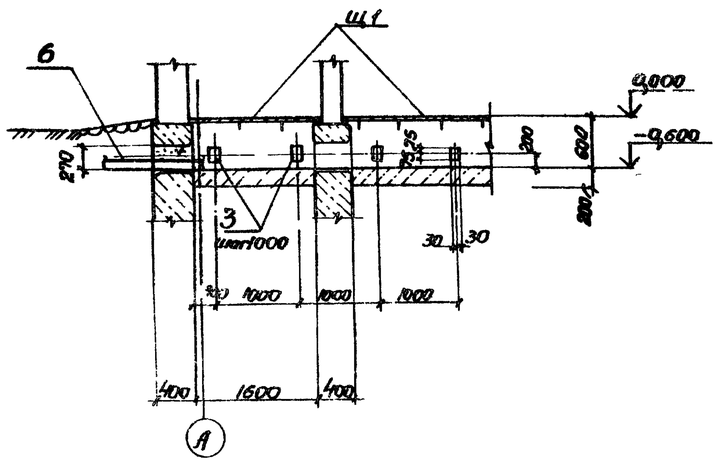

Фрагмент плана 1
Лист 14

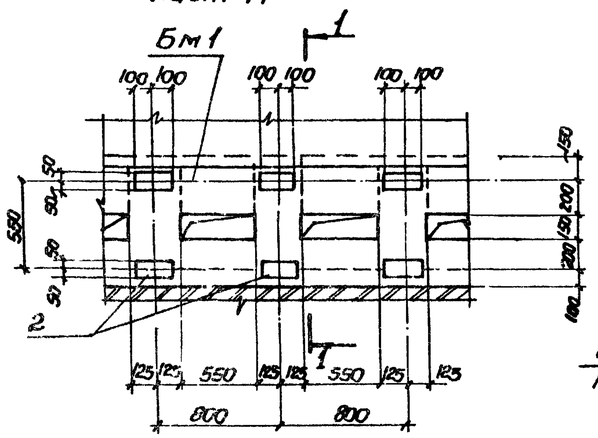

1-1

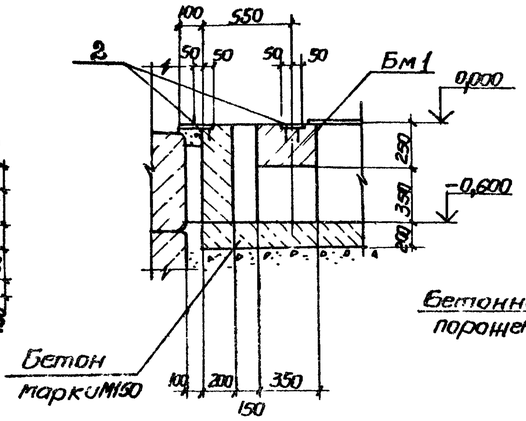

7-7
Лист 14

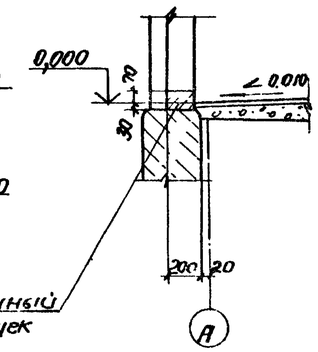

8-8
Лист 14

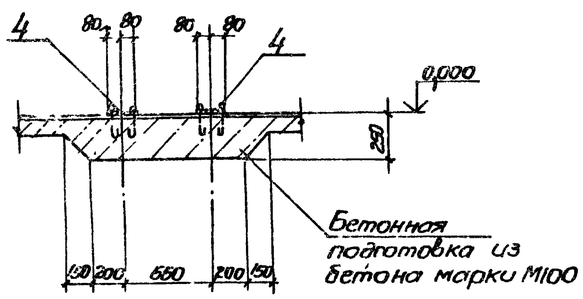

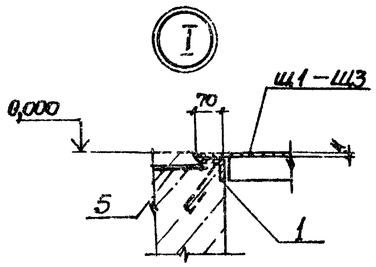

Согласовано:
Зн. отд. Г.О. Кунжетов
Зн. отд. Поутов

Инв. № подл. | Подпись и дата | Взам. инв. №

Привязан

Инв. №

Нач. отд.	Шейко		
Н. контр.	Сокольская		
Гл. спец.	Власенко		
Рук. гр.	Тахтамышева		
Гл. инж.	Кот		
Инж.	Середняк		

ТП 901-9-14.84-КЖ

Блок напорных фильтров и насосной станции II подъема в составе станции очистки речной воды производительностью 8 тыс м³/сут для производственных нужд

Схема расположения каналов в осях 1-5
Разрезы 2-2÷8-8 Узел I

Стадия	Лист	Листов
Р	15	

Госстрой СССР
Союзводоканалпроект
Харьковский
Водоканалпроект

20119-03

Типовой проект 901-9-14.84 Альбом III

Бм1

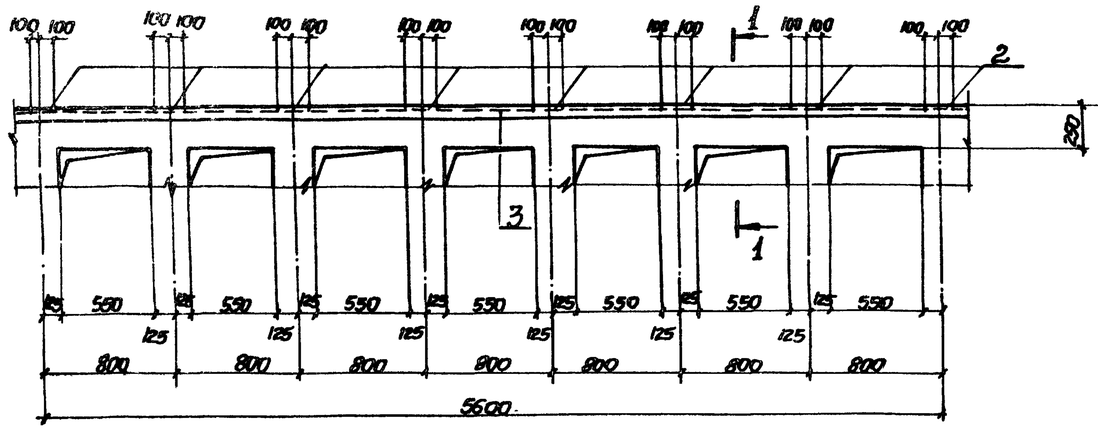

1-1

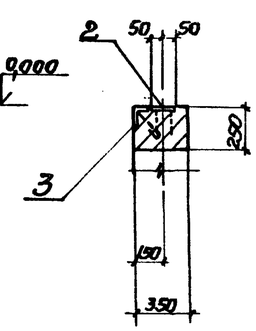

Бм1. Армирование

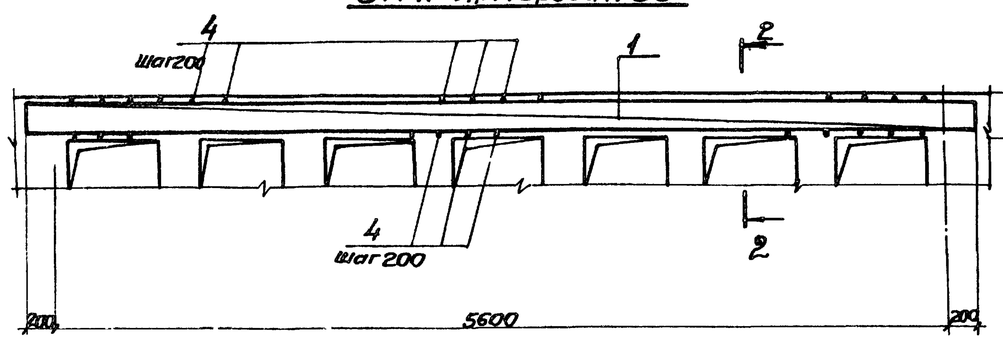

2-2

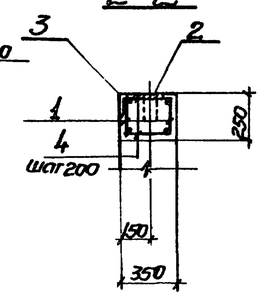

Спецификация Бм1, Бм2

Формат	Зона	Поз.	Обозначение	Наименование	Кол.	Примечание
				Бм1		
				Сборочные единицы		
А4		1	901-9-14.84 -КЖИ-Кр1	Каркас плоский Кр1	2	
		2	1.400-15 вып.1.120-17	Изделие закладное МН1-17-6	8	
		3	1.400-15 вып1.550-07	МН556	п.м 5.6	
				Детали		
Б4		4		ф6А-I ГОСТ 5781-82 ℓ=330	58	0,08кг
				Материал		
				Бетон марки М 200	0,5	$м^3$
				Бм2		
				Сборочные единицы		
А4		5	901-9-14.84 -КЖИ-Кр2	Каркас плоский Кр2	3	
		3	1.400-15 вып.1.550-07	Изделие закладное МН556	п.м 1.3	
				Детали		
Б4		6		ф6А-I ГОСТ 5781-82 ℓ=620	12	0,15кг
				Материал		
				Бетон марки М200	0,12	$м^3$

Ведомость расхода стали на один элемент, кг

Марка элемента	Арматурные изделия										Закладные изделия				Общий расход
	Арматура класса										Арматура класса			Прокат марки	
	А-I			А-III				А-III	А-I		Вст3кп1 ГОСТ 8509-72	Вст3кп2 ГОСТ 103-76			
	ГОСТ 5781-82		Итого	ГОСТ 5781-82			Итого	ГОСТ 5781-82		Итого					
	ф6			ф10	ф12			ф8	ф6			6+5	8+6	8+8	
Бм1	6,7		6,7	7,4	10,6		18,0	5,5	1,2	6,7	27,0		16,9	3,2	77,6
Бм2	1,9		1,9	1,2	1,7		2,9	0,5	0,3	0,8	6,2				11,8

Защитный слой бетона для рабочей арматуры принят 25мм

Бм2

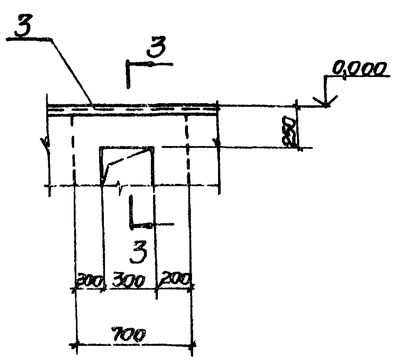

3-3

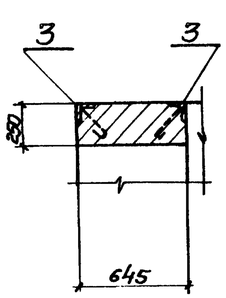

Бм2 Армирование

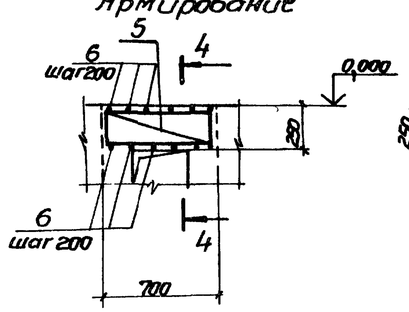

4-4

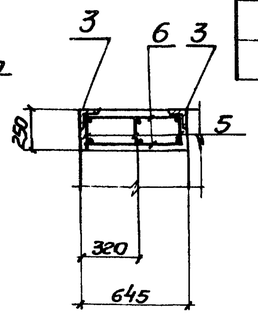

Согласовано: Гл. спец. Т.О. Внукова; Гл. инж. Ю.Н. Ш... Гл. инж. проекта Ю.Н. Ш...

Привязан

Инв №

Нач.отд.	Шейко		
Н.контр.	Соколькова		
Гл.спец.	Власенко		
Рук.гр.	Тахтамышева		
Вед.инж.	Кот		
Инж.	Середняк		

ТП 901-9-14.84-КЖС

Блок напорных фильтров насосной станции I подъема в составе станции очистки речной воды производитель. ...стью 8,0 тыс м3/сут. Для нужд хозяйственных целей

Схема расположения каналов в осях 1-5. Балки Бм1, Бм2. Армирование

Стадия	Лист	Листов
Р	16	

Госстрой СССР Союзводоканалпроект Сорковский Водоканалпроект

20110-03

Альбом III

Типовой проект 901-9-14.84

Схема расположения колонн и ригелей перекрытия

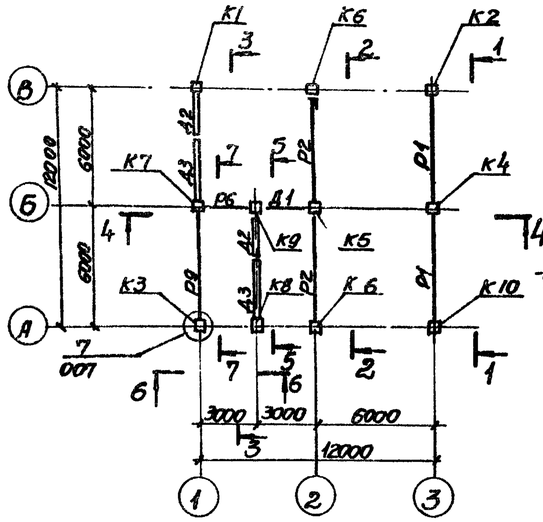

Схема расположения колонн и ригелей покрытия

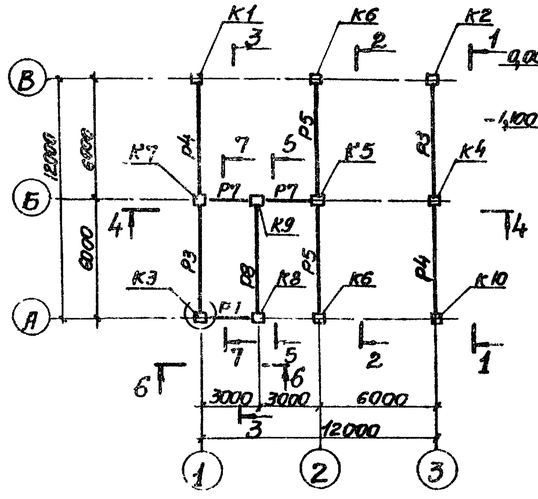

1-1

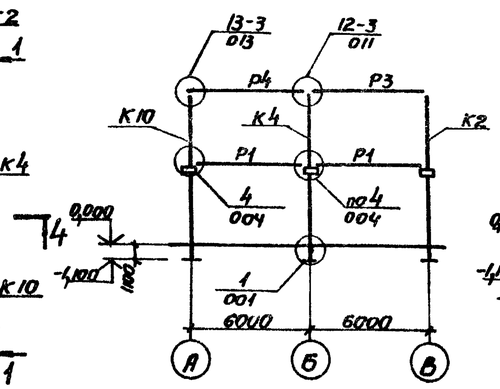

4-4

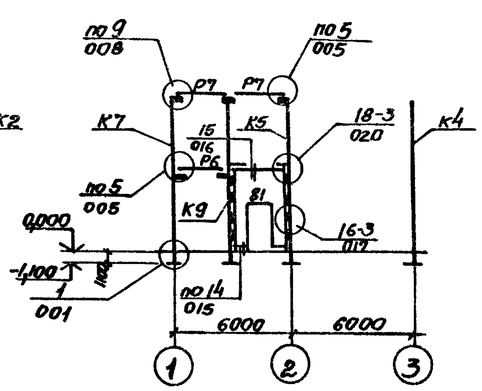

2-2

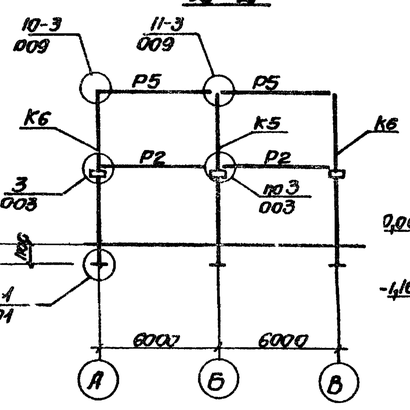

5-5

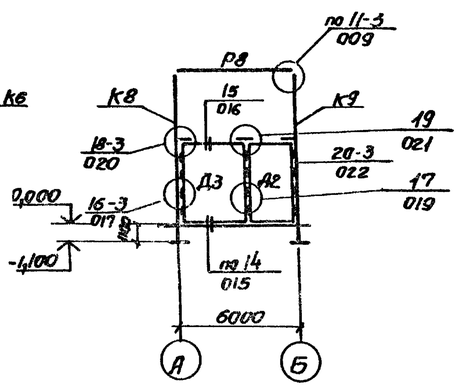

3-3

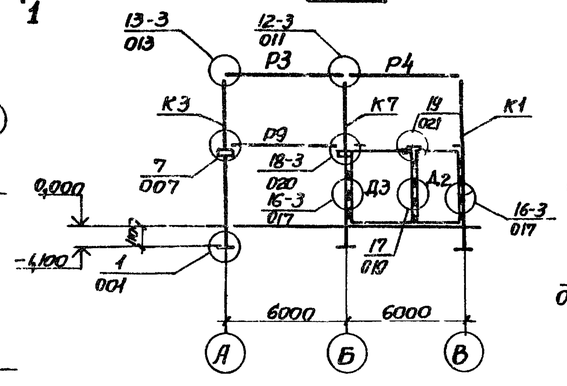

6-6

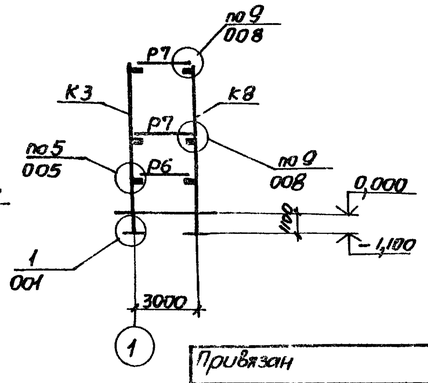

7-7

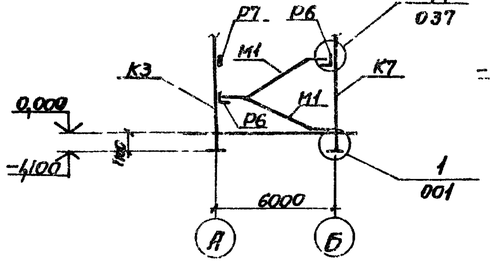

Спецификация к схемам расположения колонн и ригелей и лестничных маршей (начало)

Марка поз.	Обозначение	Наименование	Кол.	Масса ед. кг.	Примечание
		Колонны			
К1	901-9-14.84-КЖИ-К1-К10	2КО3.36-А	1	1780	
К2	-К1-К10	2КД3.36-А	1	1790	
К3	-К1-К10	2КД3.36-Б	1	1780	
К4	-К1-К10	2КД3.36-В	1	1780	
К5	-К1-К10	2КД3.36-Г	1	1750	
К6	-К1-К10	2КД3.36-Е	2	1750	
К7	-К1-К10	2КО3.36-Б	1	1780	
К8	-К1-К10	2К3.36-Б	1	1750	
К9	-К1-К10	2К3.36-В	1	1750	
К10	-К1-К10	2КД3.36-Д	1	1780	
		Ригели			
Р1	1.020-1 Вып.3-1	1РОП4.57-30АТV	2	1900	
Р2	1.020-1 Вып.3-1	1РДП4.51-51АТV	2	2525	
Р3	901-9-14.84-КЖИ-Р3, Р4	2РО4.62-30АТV-М	2	2000	
Р4	-Р3, Р4	2РО4.62-30АТV-П-Б	2	2000	
Р5	-Р5	2РД4.62-51АТV-А	2	2800	
Р6	1.020-1 Вып. 3-1	1РОП4.27-35	2	850	
Р7	1.020-1 Вып.3-1	Р3.27	4	240	
Р8	1.020-1 Вып.3-5	2РД4.62-51АТV	1	2800	
Р9	1.020-1 Вып.3-1	Р3.57	1	510	
		Диафрагмы			
Д1	1.020-1 Вып.6-2	1ДП26.36	1	2636	
Д2	1.020-1 Вып. 6-2	2Д26.36	2	4051	
Д3	1.020-1 Вып 6-2	2Д30.36	2	4715	
	Окончание см. лист 18				

Монтажные узлы, замаркированные на листе, см. серию 1.020 1 Вып.10-1

Согласовано
Гл. спец. Т.О. Пинкевич

Инв. № подл. | Подпись и дата | Взам. инв. №

Привязан

Инв. №

Нач.отд.	Шейко		
Н.контр.	Соколовский		
Гл.спец.	Власенко		
Рук.гр.	Тухтамышев		
Вед.инж.	Кат		
Инженер	Возисиов		

ТП 901-9 14-84 КЖС

Блок напорных фильтров и насосной станции II подъема в составе станции очистки речной воды производительностью 80 тыс м³/сут для производственных целей

Схемы расположения колонн и ригелей перекрытия и покрытия

Стадия	Лист	Листов
Р	17	

Госстрой СССР Киевгражданпроект Киевский Водоканалпроект

20113-03

Типовой проект 901-9-14.84. Альбом III

Схема расположения лестничных маршей в плане

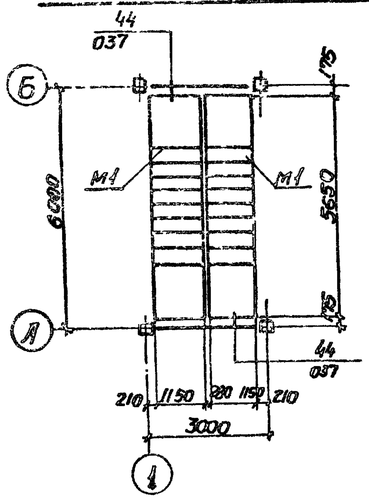

Схема расположения проступей на лестничных маршах

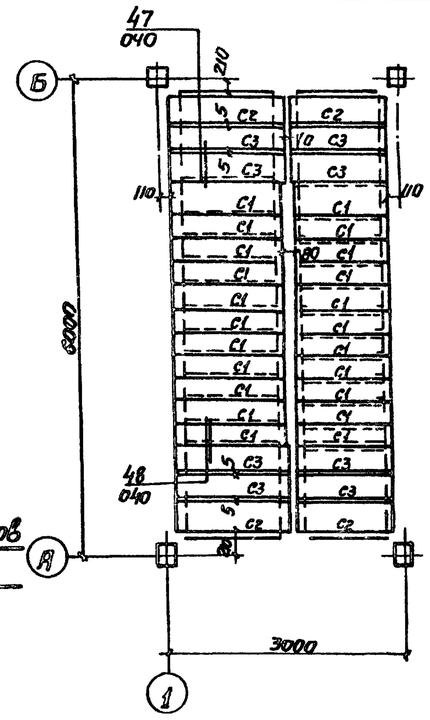

Схема расположения проступей на верхней лестничной площадке

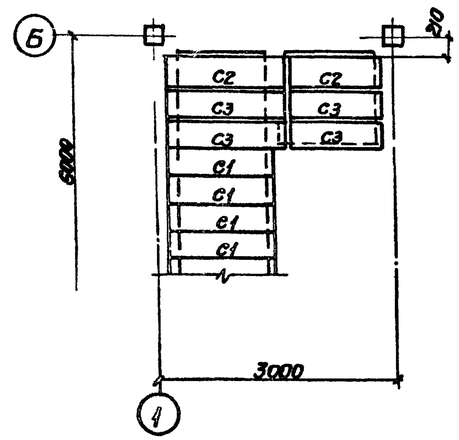

Спецификация элементов к схеме расположения колонн, ригелей и лестничных маршей (окончание)

Марка, поз.	Обозначение	Наименование	Кол.	Масса ед. кг	Примечание
М1	1.020-1 вып.7-1	Лестничный марш ЛМ57.14.18	2	2340	
М2	1.020-1 вып.7-1	ЛП15.12	1	490	
С1	1.020-1 вып.7-1	Проступень 1ЛН133	22	49	
С2	1.020-1 вып.7-1	2ЛН14.6	5	66	
С3	1.020-1 вып.7-1	2ЛН14.3	10	46	
ОГ1	1.020-1 вып.8-1	Ограждение ОЛ36-1	2		
ОГ2	1.020-1 вып.8-1	ОВПЛ-36-1	1		
ОГ3	1.020-1 вып.8-1	ОНПЛ-36-1	1		
ОГ4	1.020-1 вып.8-1	ОВ-2.3-1	4		
ОГ5	1.020-1 вып.8-1	ОВП-30-1	1		
		Соединительные детали			
*)	1.020-1.10-1 090	МС27	1		*) по узлам серии 1.020-1 вып.10-1
	1.020-1.10-1 090	МС31	19		
	1.020-1.10-1 090	МС32	3		
	1.020-1.10-1 090	МС2	4		
	1.020-1.9-1 090	МС3	6		
	1.020-1.10-1 090	МС7	6		
	1.020-1.9-1 010	МС11	24		
	1.020-1.9-1 010-02	МС13	8		
	1.020-1 9-1 030-02	МС14	6		
	1.020-1.9-1 090	МС15	2		
	020-1.9-1 030	МС8	24		
		МС10	8		

Схема расположения элементов верхней лестничной площадки

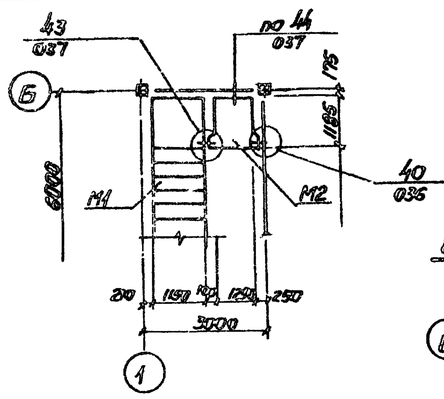

2-2

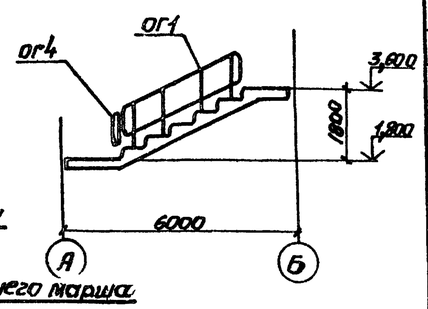

Схема установки ограждения лестниц

для промежуточного марша

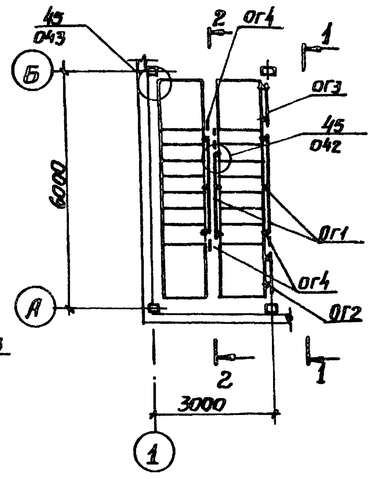

для верхнего марша

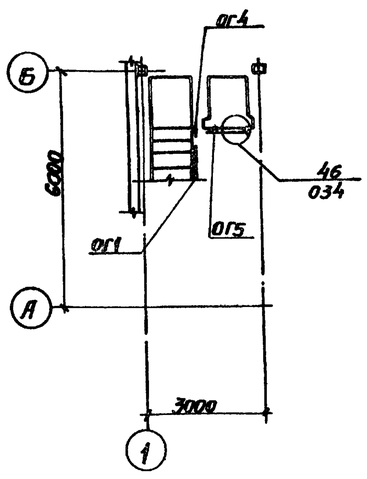

1-1

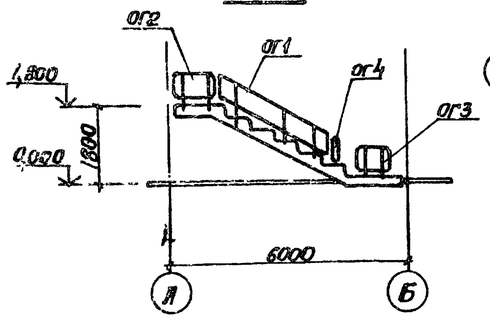

1. Монтажные узлы, замаркированные на листе, см. серию 1.020-1 вып. 10-1.
2. Необетонируемые соединительные элементы необходимо оцинковать в соответствии с указаниями главы СНиП II-28-73*, толщину цинкового покрытия принять 120 мкм.

Согласовано: Гл. инж. проекта Тихонов Г.С.

Инв. № подл. | Подпись и дата | Взам. инв. №

Привязан				ТП 901-9-14.84 -КЖ			
				Блок напорных фильтров и насосной станции II подъема в составе станции очистки речной воды производительностью 0,7 тыс м³/сут для производственных нужд	Стадия	Лист	Листов
			Нач.отд. Шейко		Р	18	
			Н.контр. Сокольская				
			Гл.спец. Власенко				
			Рук.гр. Тахтамышева	Схема расположения лестниц, проступей и ограждений	Гипрокоммунводоканал Союзводоканалпроект г. Горьковский Волгоканалгидрострой		
Инв.№:			Вед.инж. Кот				
			Инж. Возьянов				

20119 03

Альбом III

Типовой проект 901-9-14.84

Схема расположения плит перекрытия на отм 3.600 (схема 1)

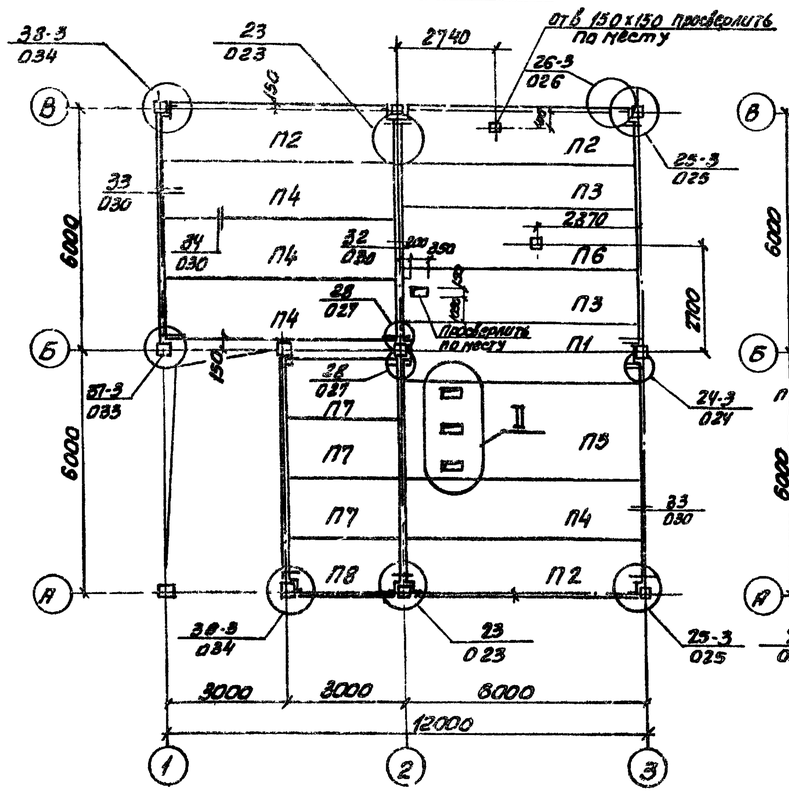

Схема расположения плит покрытия (схема 2)

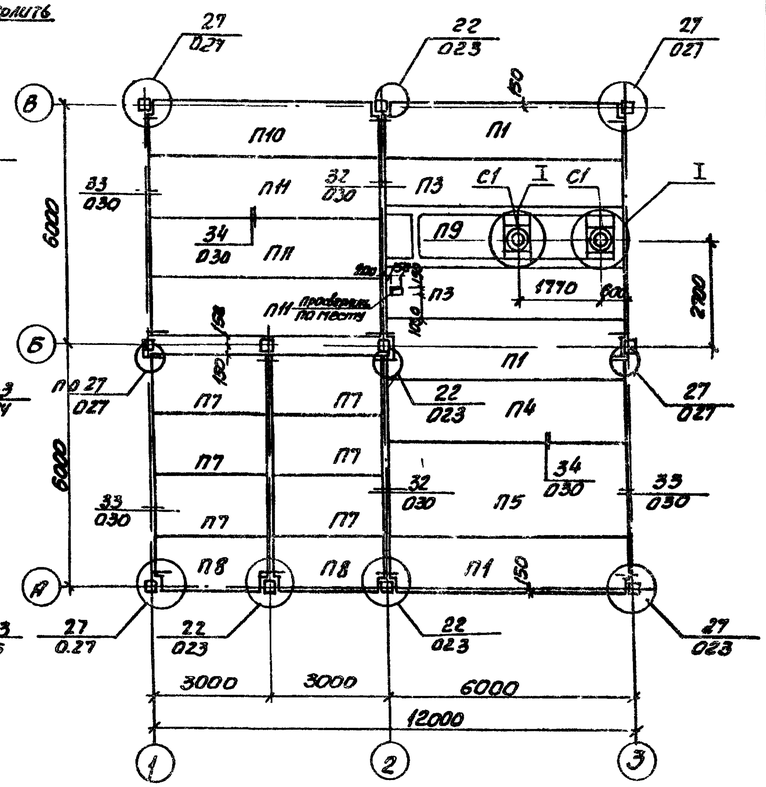

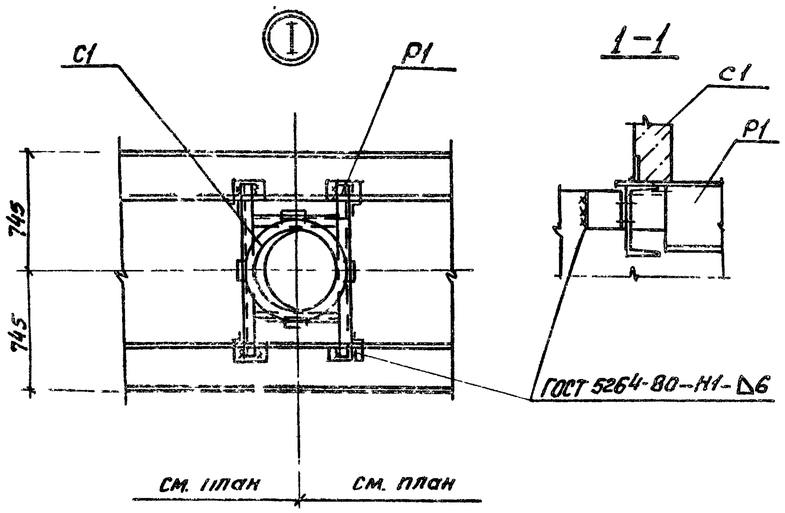

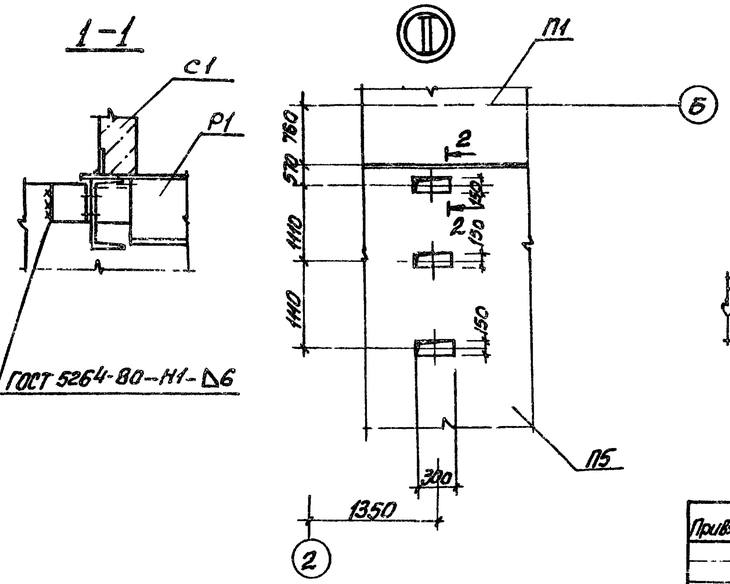

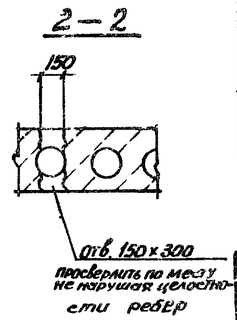

Спецификация к схемам расположения плит перекрытия и покрытия

Марка поз	Обозначение	Наименование	Кол.	Масса ед. кг	Примечание
		Схема 1			
П1	1.041-1 вып1	Плита ПК56.15-8АIVт-3	1	2600	
П2	1.041-1 вып1	ПК56.15-8АIVт-1	3	2600	
П3	1.041-1 вып1	ПК56.12-8АIVт	2	2000	
П4	1.041-1 вып1	ПК56.15-8АIVт	4	2600	
П5	1.041-1 вып.1	ПК56.24-8АIVт	1	4000	
П6	КЖИ П6	ПРС56.15-10АIVт-ТА	1	2500	
П7	1.041-1 вып.5	ПК27.15-5АIIIт	3	1300	
П8	1.041-1 вып.5	ПК27.15-5АIIIт-1	1	1200	
		Соединительные элементы			
*)	1.020-1.10-1 090	МС17	2		по узлам серии 1.020 вып. 10-1
	1.020-1.10-1 090	МС18	4		
	1.020-1. 9-1 020	МС19	3		
	1.020-1. 9-1 020-01	МС21	4		
	1.020-1 9-1 060	МС23	8		
	1.020-1 10-1 090	МС25	2		
		Схема 2			
П1	1.041-1 вып1	Плита ПК56.15-8АIVт-3	3	2600	
П3	1.041-1 вып.1	ПК56.12-8АIVт	2	2000	
П4	1.041-1 вып.1	ПК56.15-8АIVт	1	2600	
П5	1.041-1 вып1	ПК56.24-8АIVт	1	4000	
П7	1.041-1 вып.5	ПК27.15-5АIIIт	6	1300	
П8	1.041-1 вып.5	ПК27.15-5АIIIт-1	2	400	
П9	901-9-14.84-КЖИ П9	ПРС56.15-10АIVт-16	1	2500	
П10	1.041-1 вып1	ПК56.15-4АIVт-3	1	2600	
П11	1.041-1 вып.1	ПК56.15-4АIVт	3	2600	
С1	1.424.24 вып.1	стакан С54А-1	2		
		Соединительные элементы			
*)	1.020-1 10-1090	МС16	5		по узлам серии 1.020 вып.10-1
	1.020-1 10-1 090	МС25	6		
		РАМА			
Р1	901-9-14.84-КМ лист 7	Р1	2		

Монтажные узлы, заанкированные на листе, см. серию 1.020-1 вып. 10-1

Согласовано

Инв. № подл. | Подпись и дата | Взам. инв. №

Нач. отд	Шейко		
Н. контр	Сокольская		
Гл. спец	Власенко		
Рук. гр.	Бахтомышева		
Вед. инж	Кот		
Инженер	Вазиенов		

Привязан

Инв. №

ТП 901-9-14.84-КЖ

Блок напорных фильтров и насосной станции II подъема. Насосная станция очистки речной воды производительностью 8 тыс. м³/сут. для производственных целей

Схема расположения плит перекрытия на отм. 3.600 и покрытия в осях 1-3

Стадия	Лист	Листов
Р	19	

Госстрой СССР Союзводоканалниитпроект Харьковский Водоканалпроект

20449 03