ТИПОВОЙ ПРОЕКТ
903-1-199

КОТЕЛЬНАЯ

С ТРЕМЯ КОТЛАМИ КВ-ГМ-20
И ТРЕМЯ КОТЛАМИ ДЕ-16-14ГМ.
ОТКРЫТАЯ СИСТЕМА ТЕПЛОСНАБЖЕНИЯ.
ТОПЛИВО-ГАЗ И МАЗУТ.

Альбом 11.5

19462-36
ЦЕНА 2-43

ЦЕНТРАЛЬНЫЙ ИНСТИТУТ ТИПОВОГО ПРОЕКТИРОВАНИЯ
ГОССТРОЯ СССР
Москва, А-445, Соколиная гр., 22
Сдано в печать 17 1984 г.
Заказ № 4958 Тираж 875 экз.

СЕРИЯ ТИПОВЫХ ПРОЕКТОВ УНИВЕРСАЛЬНЫХ КОМБИНИРОВАННЫХ КОТЕЛЬНЫХ С КОТЛАМИ КВ-ГМ-20(10) И КОТЛАМИ ДЕ-16(10)-14ГМ

ТИПОВОЙ ПРОЕКТ 903-1-199

КОТЕЛЬНАЯ С ТРЕМЯ КОТЛАМИ КВ-ГМ-20 И ТРЕМЯ КОТЛАМИ ДЕ-16-14ГМ ОТКРЫТАЯ СИСТЕМА ТЕПЛОСНАБЖЕНИЯ ТОПЛИВО-ГАЗ И МАЗУТ

АЛЬБОМ 11.5

СОСТАВ ПРОЕКТА

АЛЬБОМ	0	*Пояснительная записка.*
АЛЬБОМ	1.1	*Тепломеханическая часть.*
АЛЬБОМ	1.9	*Тепломеханическая часть. Блоки тепломеханического оборудования.*
АЛЬБОМ	2.1	*Строительно-технологическая блок-секция котлоагрегата КВ-ГМ-20. Тепломеханическая часть, конструкции железобетонные, автоматизация.*
АЛЬБОМ	2.2	*Строительно-технологическая блок-секция котлоагрегата КВ-ГМ-20. Металлоконструкции газовоздухопроводов.*
АЛЬБОМ	2.5	*Строительно-технологическая блок-секция котлоагрегата ДЕ-16-14 ГМ. Тепломеханическая часть, конструкции железобетонные, автоматизация.*
АЛЬБОМ	2.6	*Строительно-технологическая блок-секция котлоагрегата ДЕ-16-14 ГМ. Металлоконструкции газовоздухопроводов.*
АЛЬБОМ	3.1	*Узел сбора конденсата.*
АЛЬБОМ	4.1	*Водоподготовительная установка. Общие материалы. Технология потока для паровых котлов.*
АЛЬБОМ	4.5	*Водоподготовительная установка. Технология общего потока.*
АЛЬБОМ	4.8	*Водоподготовительная установка. Реагентное хозяйство.*
АЛЬБОМ	4.10	*Водоподготовительная установка. Блоки тепломеханического оборудования.*
АЛЬБОМ	5.1	*Котельная. Архитектурно-строительная часть. Общие чертежи.*
АЛЬБОМ	5.2	*Котельная. Архитектурно-строительная часть. Общие чертежи. (Вариант закрытой установки дымосов).*
АЛЬБОМ	5.5	*Деаэраторная. Камера управления. Архитектурно-строительная часть. Общие чертежи.*
АЛЬБОМ	5.6	*Котельная. Архитектурно-строительная часть. Конструкции нулевого цикла и борова.*
АЛЬБОМ	5.14	*Котельная. Архитектурно-строительная часть. Нетиповые изделия.*
АЛЬБОМ	6.1	*Водоподготовительная установка. Архитектурно-строительная часть. Общие чертежи.*
АЛЬБОМ	6.3	*Водоподготовительная установка. Архитектурно-строительная часть. Нетиповые изделия.*
АЛЬБОМ	7.1	*Генеральный план. Инженерные сети. Архитектурно-строительная часть - конструкции, электротехническая часть, связь и сигнализация, водопровод и канализация, тепловые сети.*

Привязан

Инв. №

19462-36 2

СОСТАВ ПРОЕКТА

АЛЬБОМ	8.1	Котельная. Электротехническая часть, связь и сигнализация Чертежи монтажной зоны.
АЛЬБОМ	8.9	Котельная. Электротехническая часть. Механизмы, управляемые с НКУ и щитов КИПиА. Схемы принципиальные.
АЛЬБОМ	8.17	Котельная. Электротехническая часть. Задание заводу-изготовителю на низковольтные комплектные устройства.
АЛЬБОМ	8.25	Водоподготовительная установка. Электротехническая часть, связь и сигнализация.
АЛЬБОМ	8.27	Водоподготовительная установка. Электротехническая часть. Задание заводу-изготовителю на низковольтные комплектные устройства.
АЛЬБОМ	9.1	Котельная. Автоматизация.
АЛЬБОМ	9.9	Котлоагрегат КВ-ГМ-20(10). Задание заводу-изготовителю на щит автоматики и КИП.
АЛЬБОМ	9.10	Котлоагрегат ДЕ-16(10)-14ГМ. Задание заводу-изготовителю на щит автоматики и КИП.
АЛЬБОМ	9.11	Котельная. Вспомогательное оборудование. Задание заводу-изготовителю на щиты автоматики и КИП.
АЛЬБОМ	9.17	Водоподготовительная установка. Автоматизация.
АЛЬБОМ	9.18	Водоподготовительная установка. Задание заводу-изготовителю на щиты автоматики и КИП.
АЛЬБОМ	10.1	Котельная. Отопление и вентиляция, тепловые сети.
АЛЬБОМ	10.3	Котельная. Водопровод и канализация.
АЛЬБОМ	10.9	Водоподготовительная установка. Сантехнические устройства.
АЛЬБОМ	11.1	Котельная. Сочленения исполнительных механизмов с регулирующими органами.
АЛЬБОМ	11.5	Металлоконструкции вспомогательного оборудования и устройств.
АЛЬБОМ	12.1	Котельная. Инженерные сети. Электротехническая часть, связь и сигнализация. Прилагаемые материалы.
АЛЬБОМ	12.9	Водоподготовительная установка. Электротехническая часть, связь и сигнализация. Прилагаемые материалы.
АЛЬБОМ	13.1	КН.1÷11 Сметы. Котельная.
АЛЬБОМ	13.2	КН.1÷8 Сметы. Водоподготовительная установка.
АЛЬБОМ	13.3	КН.1÷3 Сметы. Генеральный план. Инженерные сети.
АЛЬБОМ	14.1	КН.1,2 Спецификации оборудования. Котельная.
АЛЬБОМ	14.2	Спецификации оборудования. Водоподготовительная установка.
АЛЬБОМ	14.3	Спецификации оборудования. Инженерные сети.
АЛЬБОМ	15.1	Ведомости потребности в материалах. Котельная.
АЛЬБОМ	15.2	Ведомости потребности в материалах. Водоподготовительная установка.
АЛЬБОМ	15.3	Ведомости потребности в материалах. Генеральный план. Инженерные сети.

ПРИМЕНЕННЫЕ ТИПОВЫЕ МАТЕРИАЛЫ

Типовой проект 901-2-216	Труба дымовая кирпичная H=60 м, Д₀ =3,0 м с надземным примыканием газоходов (распространяет Теплопроект г. Ленинград).
Типовое проектное решение № 901-02-222 альбомы 1.3, 2.3	Световые ограждения высотных дымовых труб (распространяет ВНИПИ Теплопроект г. Москва).
Типовые конструкции серия 4.903-11 Вып. 1 альбом I, часть 2, Вып. 4 альбом I, часть 2, Вып. 5 альбом I	Котельные установки. Вспомогательное оборудование и блоки (распространяет Тбилисский филиал ЦИТП).
Типовые конструкции серия 4.903-10 Вып. 8	Изделия и детали трубопроводов для тепловых сетей. Грязевики (распространяет Тбилисский филиал ЦИТП).
Типовые конструкции серия 5.903-3 Вып. 0,1-8,2	Вакуумные деаэраторы и водоструйные эжекторы (распространяет ЦИТП г. Москва).

Разработан
проектным институтом

ЛАТГИПРОПРОМ

Главный инженер института В. Овчаров
Главный инженер проекта А. Думан

Утвержден и введен в действие
с 1 июля 1984 г.
Главпромстройпроектом
Госстроя СССР
Приказ № 41 от 10 ноября 1983 г.

Типовой проект 903-1-199 Альбом 11.5

				Привязан
Инв. №				

Содержание альбома

Обозначение	Наименование	№ страницы
	Лаз боровa	
58.01.00.000	Лаз боровa	5
58.01.00.000 СБ	Лаз боровa. Сборочный чертеж	4
58.01.00.001	Корпус	6
58.01.00.002	Дверка	5
58.01.00.003	Ось	5
	Люк лазa	
58.02.00.000	Люк лазa	7
58.02.00.000 СБ	Люк лазa. Сборочный чертеж	7
58.02.00.001	Прокладка	7
58.02.01.000	Фланец.	8
58.02.01.000 СБ	Фланец. Сборочный чертеж	8
58.02.02.000	Крышка	9
58.02.02.000 СБ	Крышка. Сборочный чертеж	9
58.02.02.001	Ручка	9
	Оборудование конденсатного бакa	
50.07.60.002	Опорa	8
50.17.00.000	Опорa	10
50.17.00.000 СБ	Опорa. Сборочный чертеж	10
50.17.00.001	Кронштейн	10
50.17.00.002	Кронштейн	10
50.18.00.000	Опорa	11
50.18.00.000 СБ	Опорa. Сборочный чертеж	11
50.07.50.002	Планкa	11
63.01.00.001	Воронкa	11
	Конденсатоотводчик	
24.01.00.000	Конденсатоотводчик	12
24.01.00.000 СБ	Конденсатоотводчик. Сборочный чертеж.	12
24.01.00.001	Прокладкa	12
24.01.01.000	Корпус	13
24.01.01.000 СБ	Корпус. Сборочный чертеж	13
24.01.01.001	Крышa	13
24.01.01.002	Днище	14
24.01.01.003	Боковинa	14
24.01.01.005	Перегородкa	14
24.01.01.006	Фланец	14
24.01.02.000	Крышкa	15
24.01.02.000 СБ	Крышкa. Сборочный чертеж	15
24.01.02.001	Крышкa	15
24.01.02.002	Ручкa	15
24.01.03.000	Кронштейн	16
24.01.03.000 СБ	Кронштейн. Сборочный чертеж	16
24.01.03.001	Подпоркa	16
24.01.03.002	Полкa	16
	Бак-мерник V=2м³	
24.03.00.000	Бак-мерник V=2м³	18
24.03.00.000 СБ	Бак-мерник V=2м³. Сборочный чертеж.	17
24.03.00.001	Рейкa	18
24.03.01.000	Бак.	18
24.03.01.000 СБ	Бак. Сборочный чертеж	19
24.03.01.001	Корпус	20
24.03.01.002	Кольцо	20
24.03.01.003	Днище	20
24.03.01.004	Фланец	21
24.03.01.005	Патрубок	21
24.03.01.006	Патрубок	21
24.03.01.007	Сегмент	21
24.03.01.008	Сектор	22
24.03.01.009	Балкa	22
24.03.01.010	Кронштейн	22
24.03.01.011	Бобышкa	22
24.03.02.000	Крышкa	23
24.03.02.000 СБ	Крышкa. Сборочный чертеж	23
24.03.02.001	Крышкa	23
24.03.02.002	Ручкa	23
24.03.03.000	Полукрышкa	24
24.03.03.000 СБ	Полукрышкa. Сборочный чертеж	24
24.03.04.000	Полукрышкa	24
24.03.04.000 СБ	Полукрышкa. Сборочный чертеж	24
	Предохранительный резервуар	
21.01.00.000	Предохранительный резервуар	25
21.01.00.000 СБ	Предохранительный резервуар. Сборочный чертеж	26
21.01.01.000	Воронкa	26
21.01.01.000 СБ	Воронкa. Сборочный чертеж	26
21.01.01.001	Патрубок	27
21.01.01.002	Решеткa	27
21.01.01.003	Воронкa	27
21.01.02.000	Резервуар	27
21.01.02.000 СБ	Резервуар. Сборочный чертеж	28
21.01.02.001	Корпус	29
21.01.02.002	Трубa	29
21.01.02.003	Воронкa	30
21.01.02.004	Патрубок	30
21.01.02.005	Патрубок	30
21.01.02.006	Патрубок	30
21.01.02.100	Опорa	29
21.01.02.100 СБ	Опорa. Сборочный чертеж	29

58.01.00.000 СБ

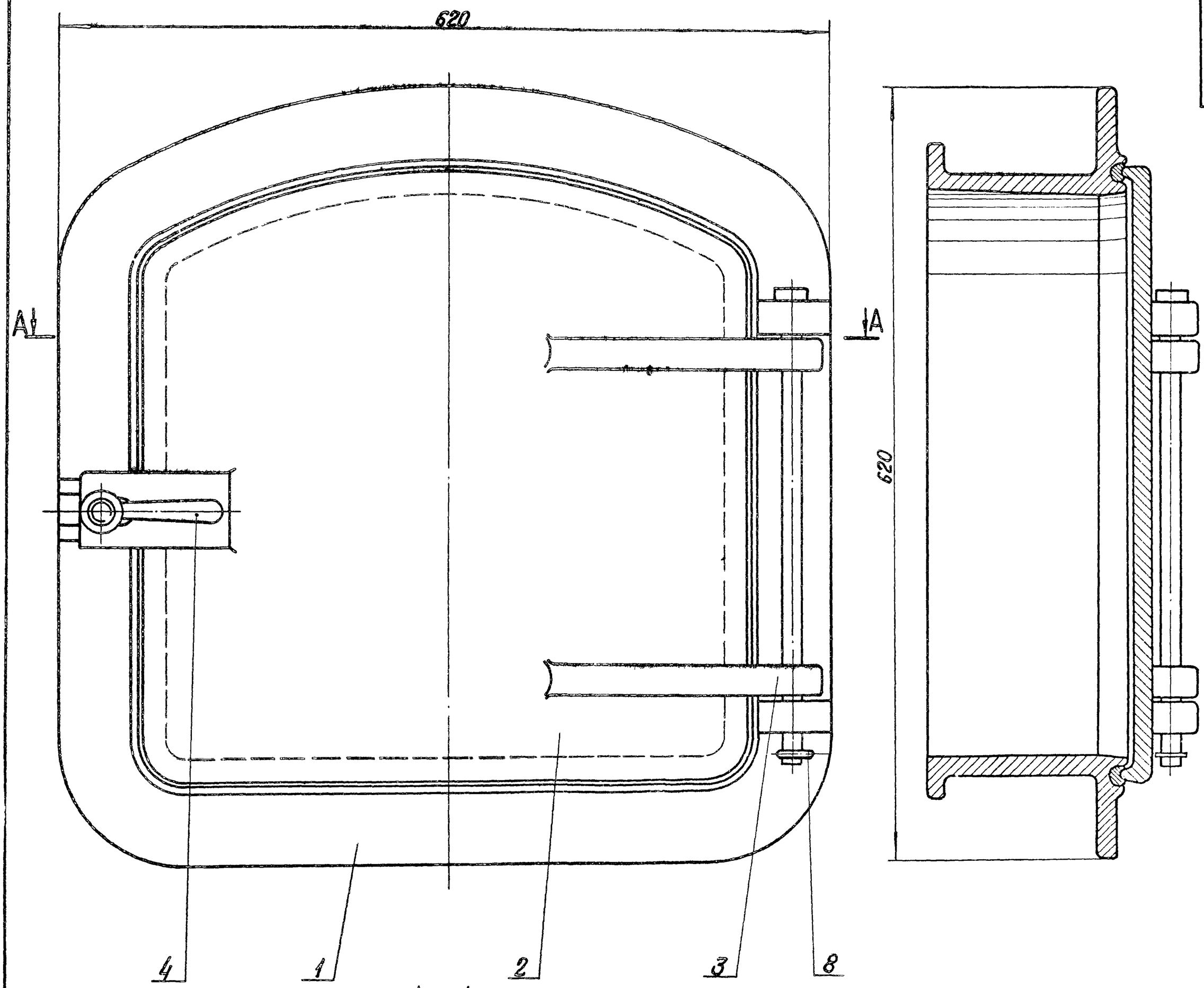

А – А

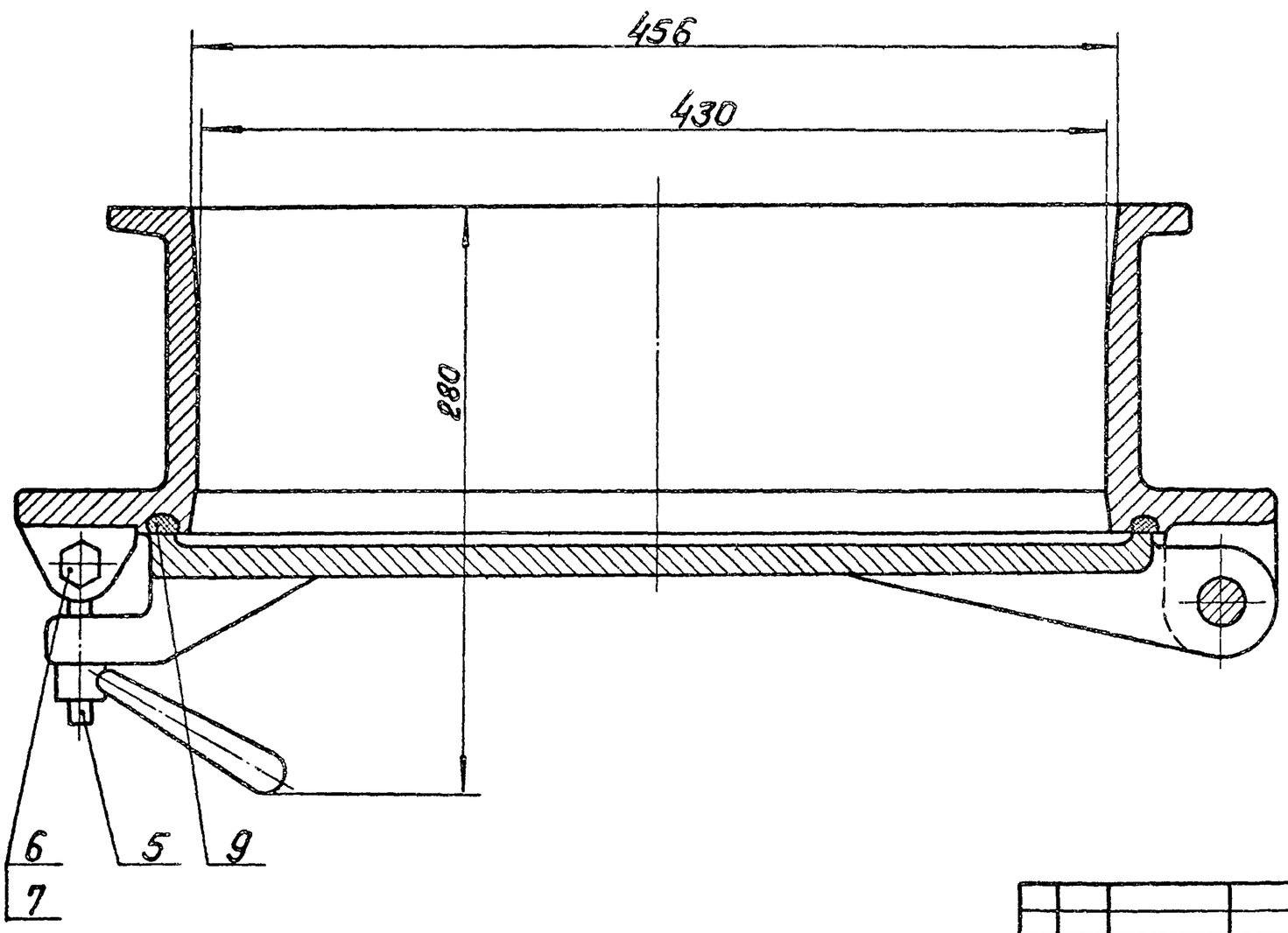

Размеры для справок.

Типовой проект 903-1-199 Альбом 11.5

Инв. № подл.	Подп. и дата	Взам. инв. №	Инв. № дубл.	Подп. и дата

					58.01.00.000 СБ			
Изм.	Лист	№ докум.	Подп.	Дата	Лаз борова Сборочный чертеж	Лит	Масса	Масштаб
Разраб.		Колмец					82,2	1:2,5
Пров.		Зилгалвис				Лист	Листов 1	
Гл.спец.		Суханосов				ЛАТГИПРОПРОМ		
Н.контр.		Колмец						
Утв.		Попов						

Типовой проект 903-1-199 Альбом 11.5

Формат	Зона	Поз.	Обозначение	Наименование	Кол.	Примечание
				Документация		
А2			58.01.00.000СБ	Сборочный чертеж		
				Детали		
А2		1	58.01.00.001	Корпус	1	
А3		2	58.01.00.002	Дверка	1	
А4		3	58.01.00.003	Ось	1	
				Стандартные изделия		
		4		Рукоятка 5 II 16 ГОСТ 3056-69	1	
		5		Болт откидной М16×80.36 ГОСТ 3033-73	1	
		6		Болт М10×65.36 ГОСТ 7798-70	1	
		7		Гайка М10.40 ГОСТ 5915-70	1	
		8		Шплинт ф6×30 ГОСТ 397-79	1	
				Материалы		
		9		Шнур асбестовый ф10 ГОСТ 1779-72	1,8	м

58.01.00.000

Изм.	Лист	№ докум.	Подп.	Дата
Разраб.		Ионова		
Пров.		Зилгалвис		
Гл.спец.		Сухоносов		
Н.контр.		Колтец		
Утв.		Рубинс		

Паз борова

Лит.	Лист	Листов
		1

ЛАТГИПРОПРОМ

Формат А4

58.01.00.003

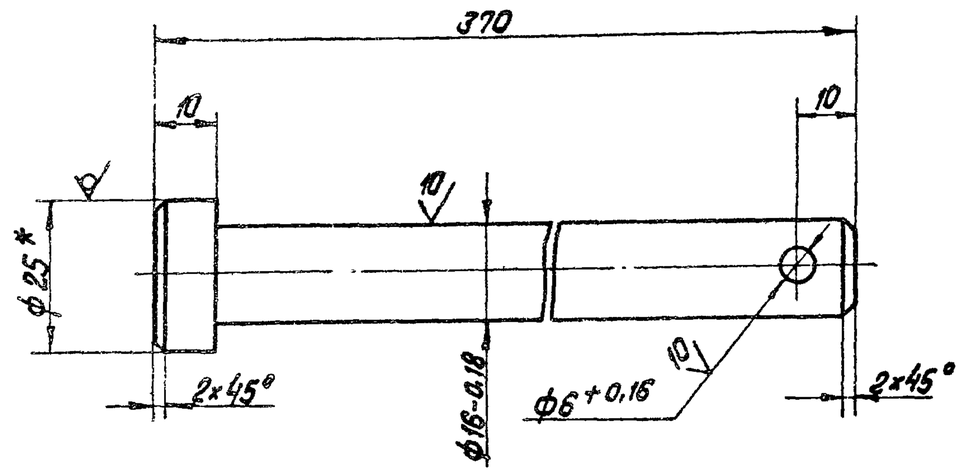

1. *Размер для справок.
2. Неуказанные предельные отклонения размеров $\pm \frac{IT14}{2}$.

58.01.00.003

Изм.	Лист	№ докум.	Подп.	Дата
Разраб.		Ионова		
Пров.		Зилгалвис		
Гл.спец.		Сухоносов		
Н.контр.		Колтец		
Утв.		Попов		

Ось

Круг $\frac{В25\ ГОСТ\ 2590-71}{ВСт3сп3\ ГОСТ\ 535-79}$

Лит.	Масса	Масштаб
	0,57	1:1

Лист | Листов 1

ЛАТГИПРОПРОМ

Формат А4

58.01.00.002

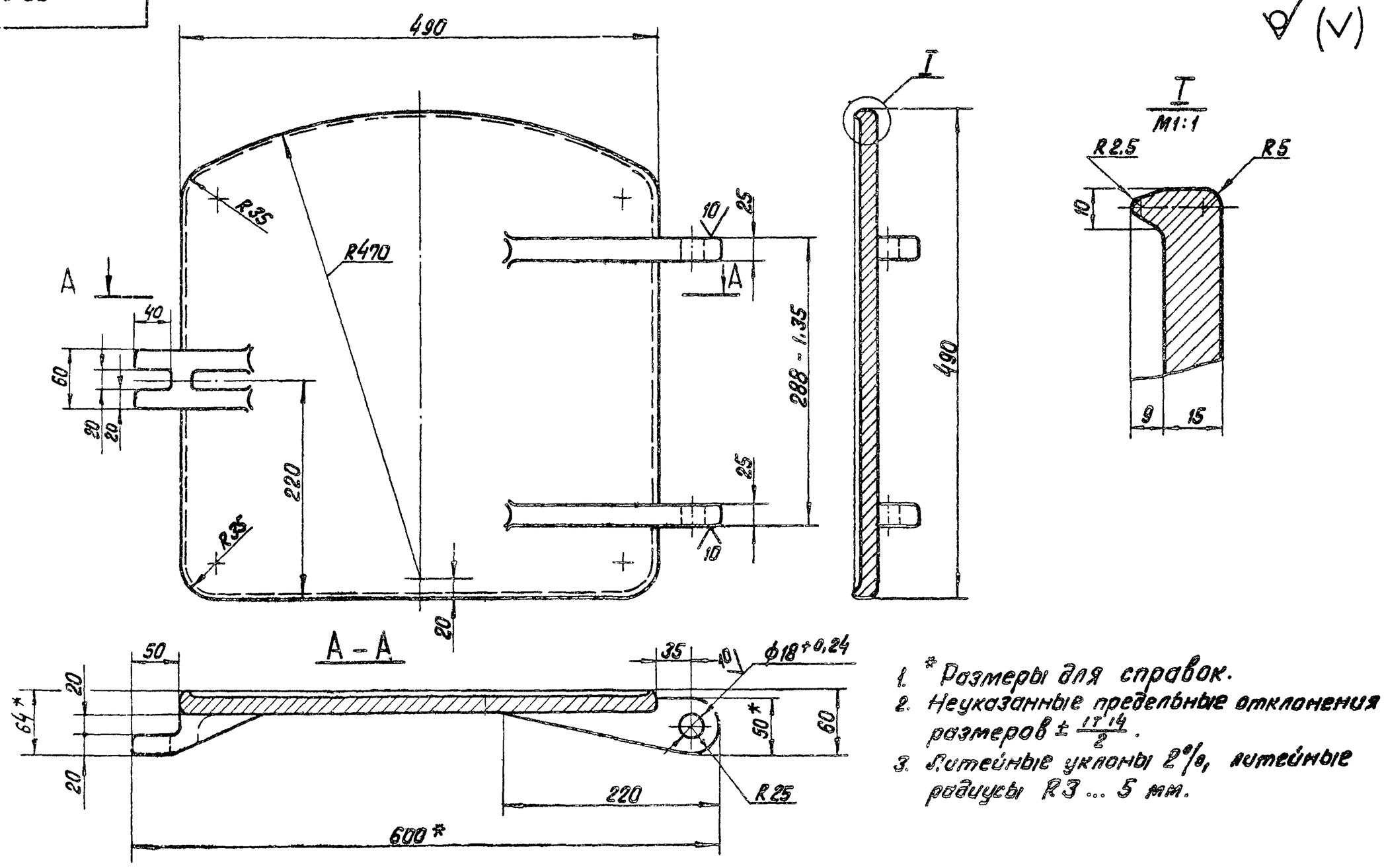

1. *Размеры для справок.
2. Неуказанные предельные отклонения размеров $\pm \frac{IT14}{2}$.
3. Литейные уклоны 2°, литейные радиусы R3 ... 5 мм.

58.01.00.002

Изм.	Лист	№ докум.	Подп.	Дата
Разраб.		Ионова		
Пров.		Зилгалвис		
Гл.спец.		Сухоносов		
Н.контр.		Колтец		
Утв.		Попов		

Дверка

СЧ15-32 ГОСТ 1412-70

Лит.	Масса	Масштаб
	29,5	1:4

Лист | Листов 1

ЛАТГИПРОПРОМ

Формат А3

58.01.00.001

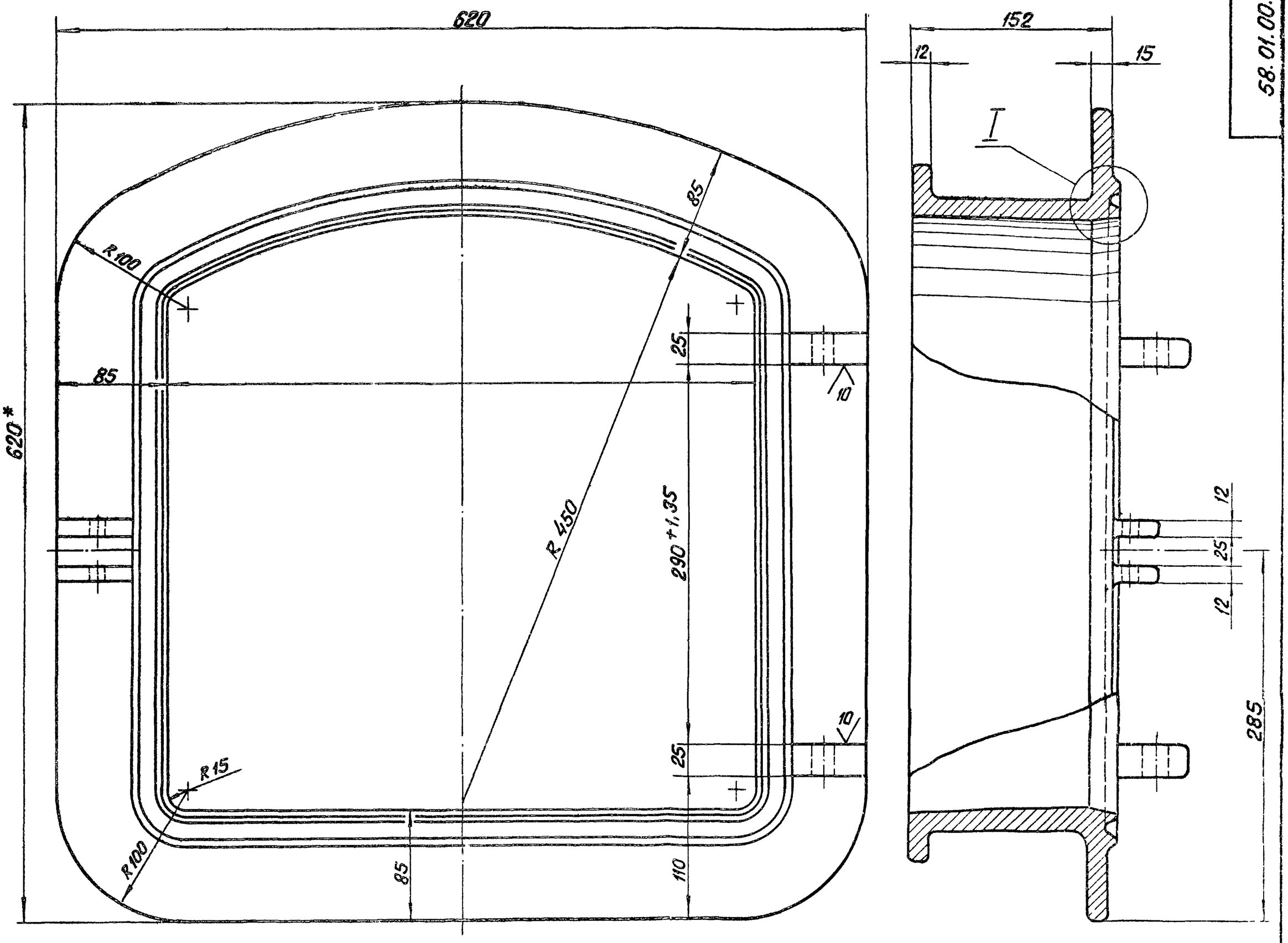

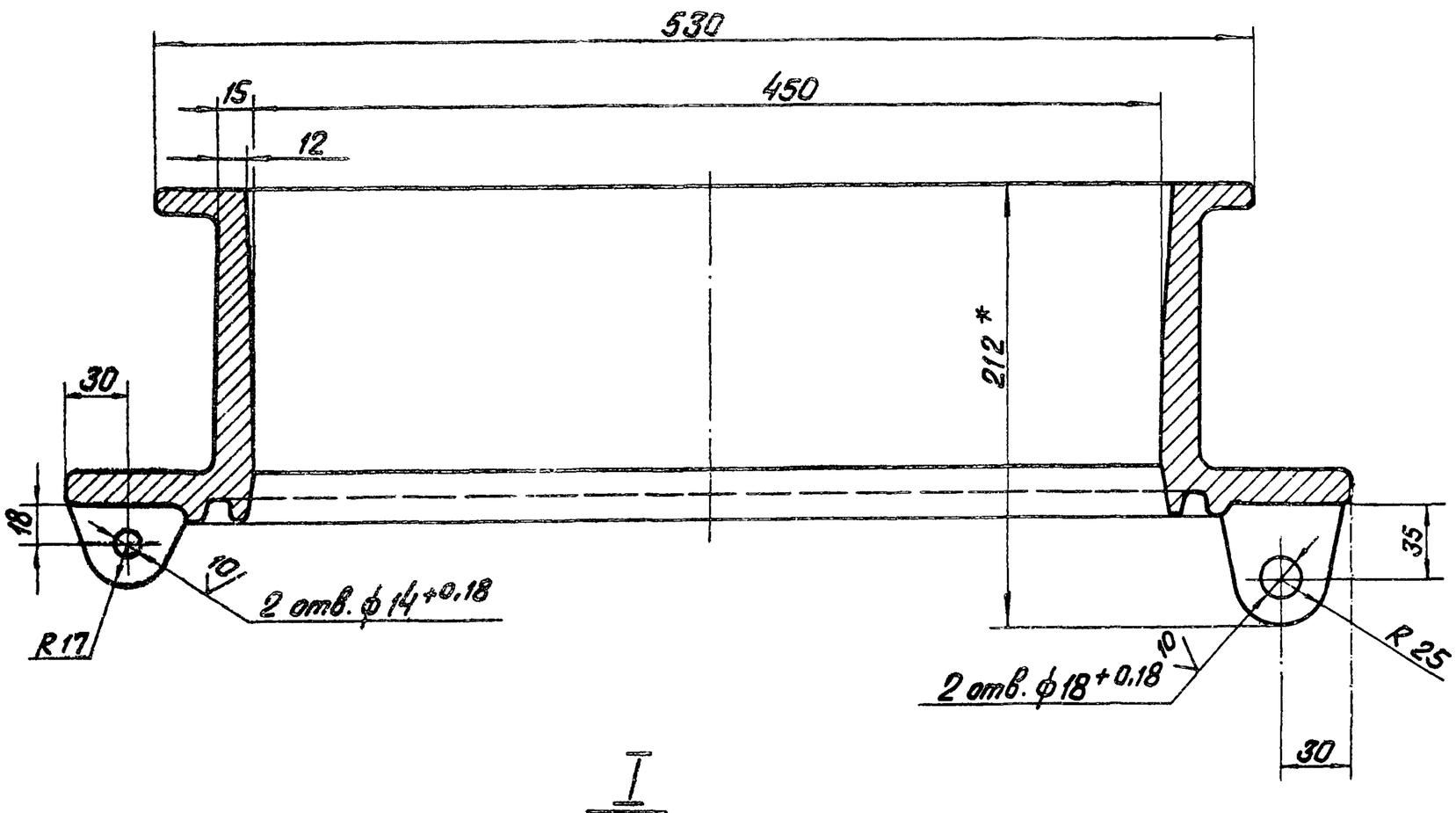

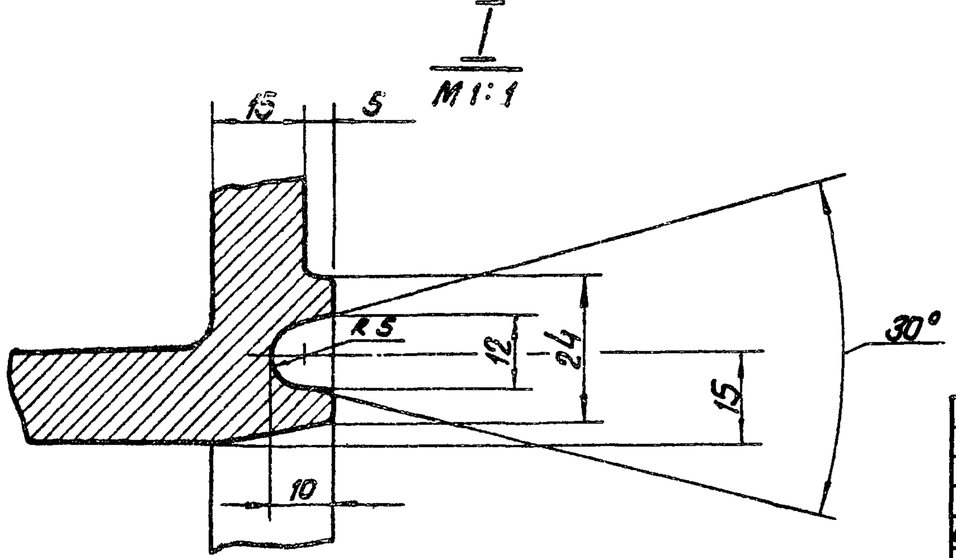

1. * Размеры для справок.
2. Неуказанные предельные отклонения размеров $\pm \frac{IT14}{2}$.
3. Литейные уклоны 2°.
4. Литейные радиусы 3...5 мм.

					58.01.00.001		
Изм.	Лист	№ докум.	Подп.	Дата	Корпус	Лит.	Масса: 51,5 / Масштаб: 1:2,5
Разраб.		Колмец				Лист	Листов 1
Пров.		Зилгалвис					
Гл.спец.		Сухоносов			СЧ 15-32 ГОСТ 1412-70	ЛАТГИПРОПРОМ	
Н.контр.		Колмец					
Утв.		Попов					

Типовой проект 903-1-199 Альбом 11.5

Инв.№ подл. | Подп. и дата | Взам. инв.№ | Инв.№ дубл. | Подп. и дата

19462-36 7 Формат А2

58.02.00.000СБ

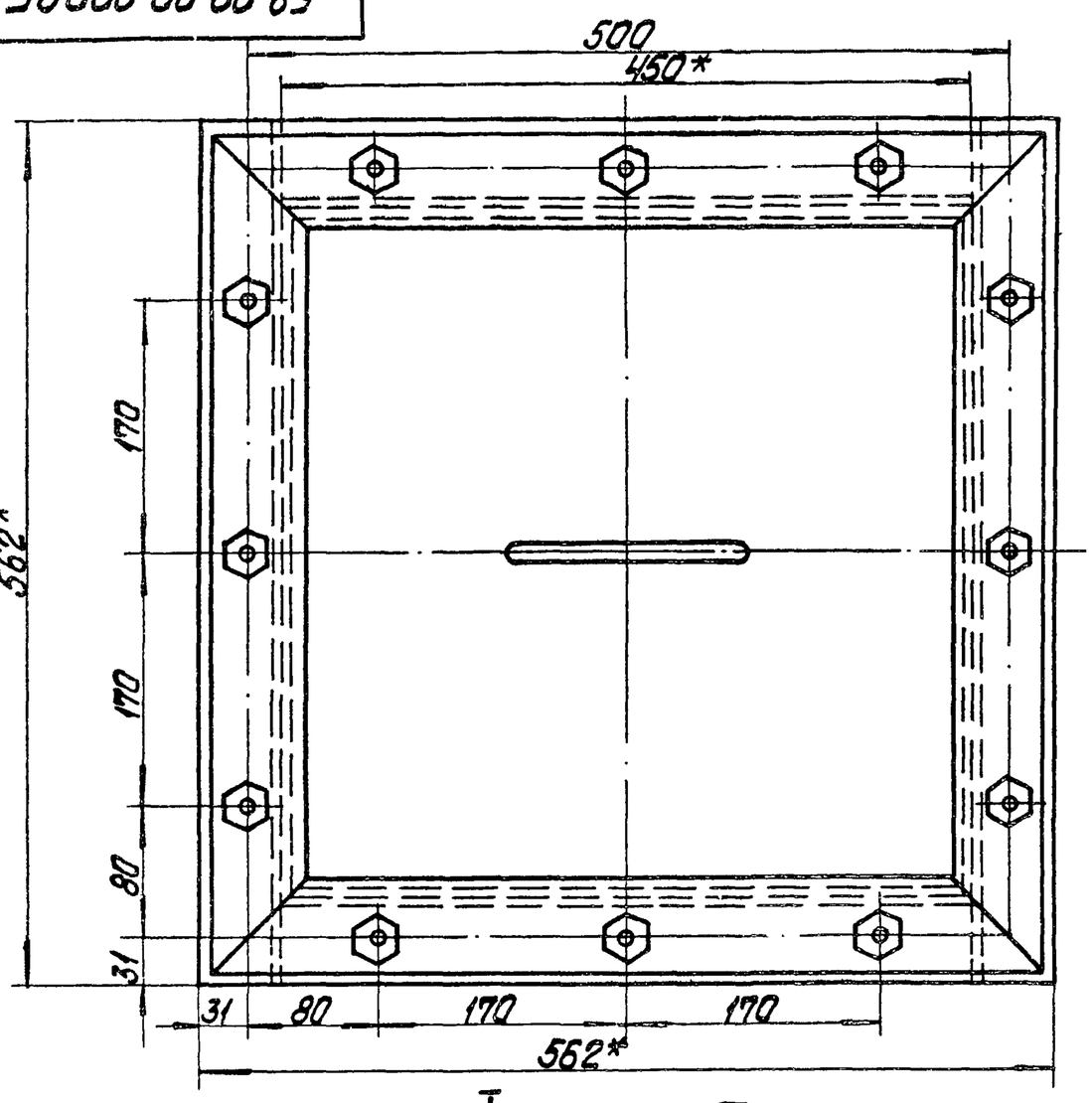

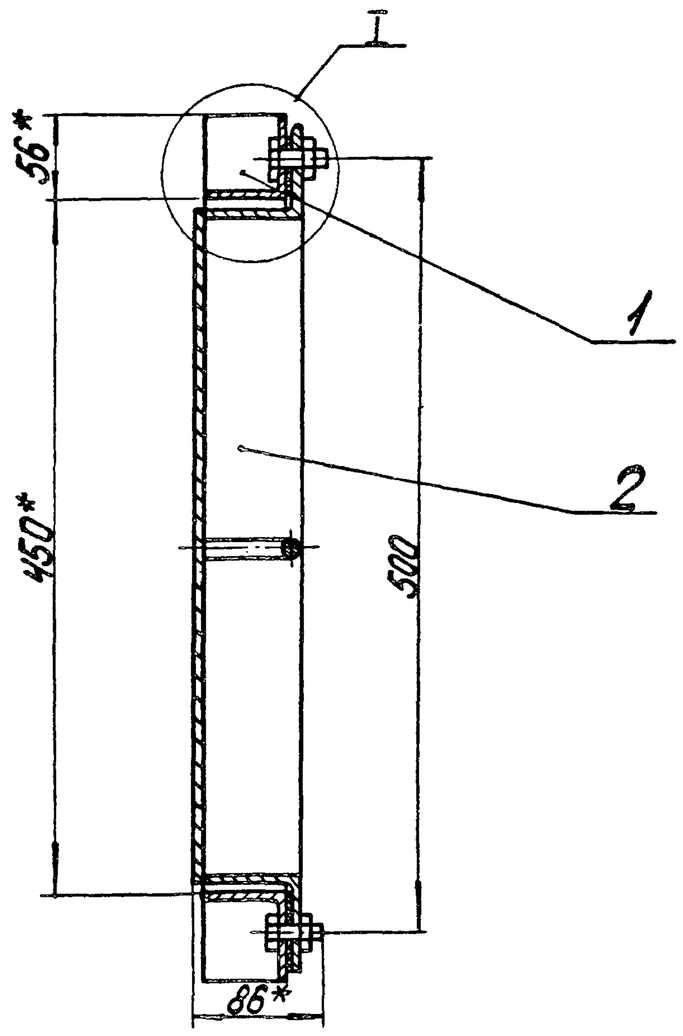

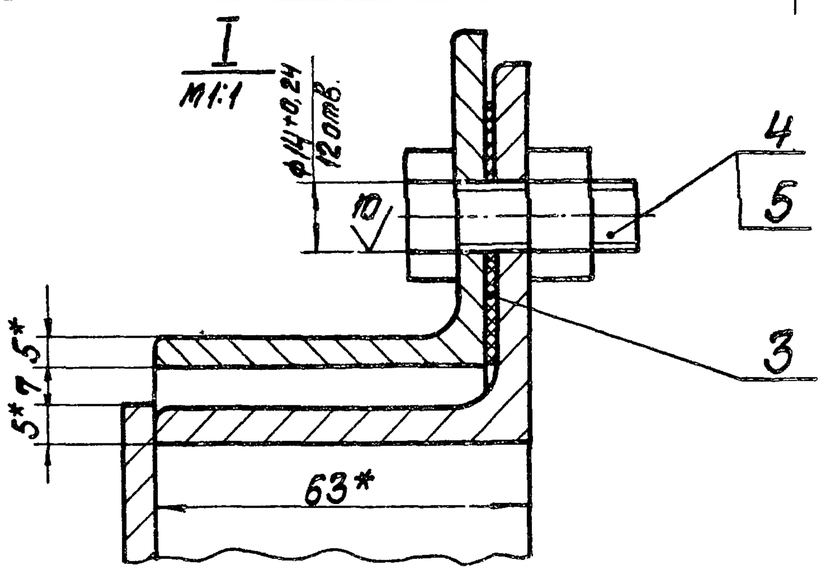

1.* Размеры для справок.
2. Неуказанные предельные отклонения размеров $\pm\frac{IT16}{2}$.

Изм.	Лист	№ докум.	Подпись	Дата	58.02.00.000СБ		
Разраб.		Колтец			Люк лаза Сборочный чертеж	Лит.	Масса 27	Масштаб 1:4
Пров.		Зилгалвис				Лист	Листов 1
Гл.спец.		Суханосов				ЛАТГИПРОПРОМ	
Н.контр.		Колтец					
Утв.		Попов					

Формат А3

Типовой проект 903-1-199 Альбом 11.5

Инв.№подл. | Подп. и дата | Взам.инв.№ | Инв.№дубл. | Подп. и дата

Формат	Зона	Поз.	Обозначение	Наименование	Кол.	Примечание
				Документация		
			58.02.00.000 СБ	Сборочный чертеж		
				Сборочные единицы		
А4		1	58.02.01.000	Фланец	1	
А4		2	58.02.02.000	Крышка	1	
				Детали		
А4		3	58.02.00.001	Прокладка	1	
				Стандартные изделия		
		4		Болт М12х30.36 ГОСТ 7798-70	12	
		5		Гайка М12.4 ГОСТ 5915-70*	12	

Изм.	Лист	№ докум.	Подпись	Дата	58.02.00.000		
Разраб.		Колтец			Люк лаза	Лит.	Лист	Листов 1
Пров.		Зилгалвис				ЛАТГИПРОПРОМ	
Гл.спец.		Суханосов					
Н.контр.		Колтец					
Утв.		Попов					

Формат А4

58.02.00.001

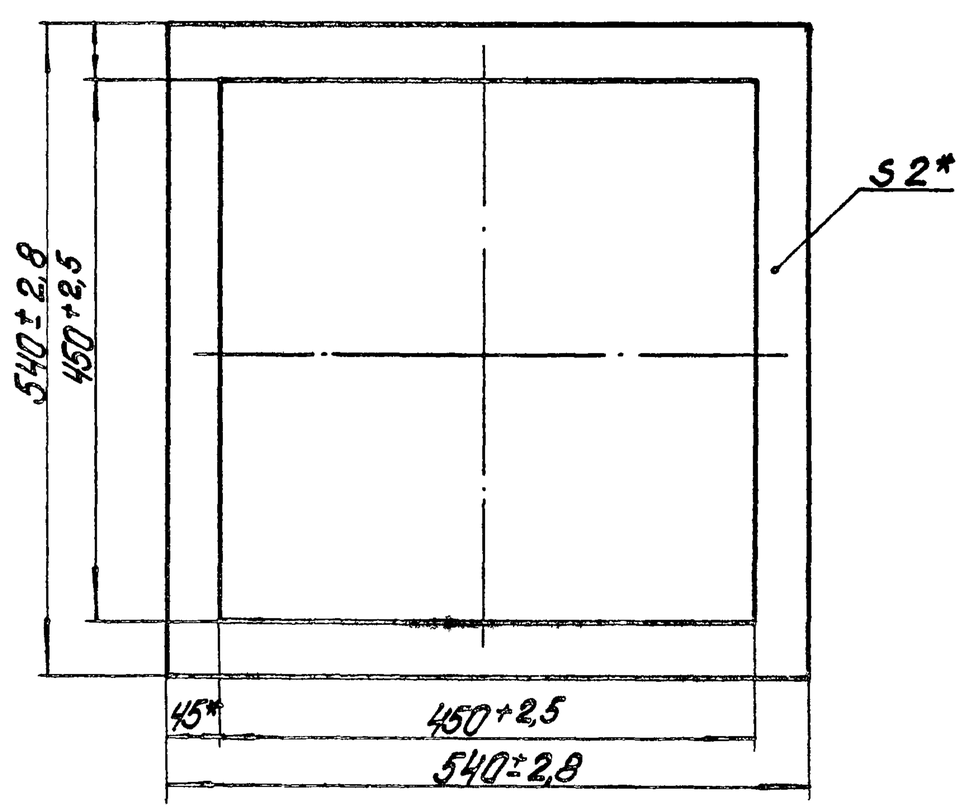

* Размеры для справок

Изм.	Лист	№ докум.	Подпись	Дата	58.02.00.001		
Разраб.		Зилгалвис			Прокладка	Лит.	Масса 0,23	Масштаб 1:5
Пров.		Колтец				Лист	Листов 1
Гл.спец.		Суханосов			Картон асбестовый КАОН-2 ГОСТ 2850-75	ЛАТГИПРОПРОМ	
Н.контр.		Колтец					
Утв.		Попов					

19462-36 8

Формат А4

Типовой проект 903-1-199 Альбом 11.5

Формат	Зона	Поз.	Обозначение	Наименование	Кол.	Примечание
				Документация		
А4			58.02.01.000 СБ	Сборочный чертеж		
				Детали		
Б4		1	58.02.01.001	Уголок		
				Уголок $\frac{Б-56х56х5 ГОСТ 8509-72}{ВСт3сп3 ГОСТ 535-79}$	2	1,91 кг
Б4		2	58.02.01.002	Уголок		
				Уголок $\frac{Б-56х56х5 ГОСТ 8509-72}{ВСт3сп3 ГОСТ 535-79}$	2	2,4 кг

Инв. № подл. | Подп. и дата | Взам. инв. № | Инв. № дубл. | Подп. и дата

58.02.01.000

Изм	Лист	Nодокум.	Подп.	Дата
Разраб.		Колмец		
Провер.		Зилгалвис		
Гл.спец.		Сухоносов		
Н.контр.		Колмец		
Утв.		Попов		

Фланец

Лит.	Лист	Листов
		1

ЛАТГИПРОПРОМ

Формат А4

58.02.01.000

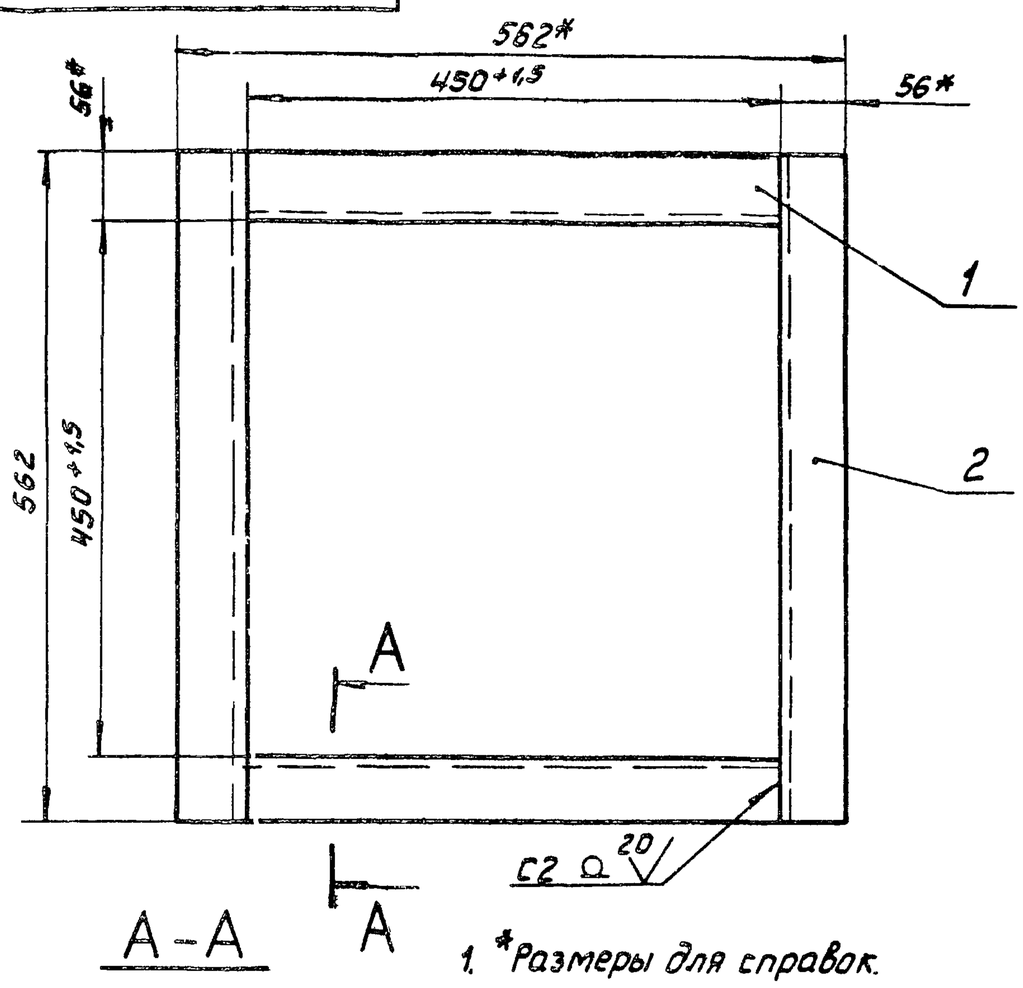

1. *Размеры для справок.
2. Неуказанные предельные отклонения размеров $\pm\frac{IT16}{2}$.
3. Сварные швы по ГОСТ 5264-80.
4. Обработка поверхностей реза деталей Б4 40.

58.02.01.000СБ

Изм	Лист	Nодокум.	Подп.	Дата
Разраб.		Колмец		
Проверил		Зилгалвис		
Гл.спец.		Сухоносов		
Н.контр.		Колмец		
Утв.		Попов		

Фланец
Сборочный чертеж

Лит.	Масса	Масштаб
	8,6	1:5
Лист	Листов 1	

ЛАТГИПРОПРОМ

Формат А4

Типовой проект 903-1-199 Альбом 11.5

50.07.60.002

50.07.60.002

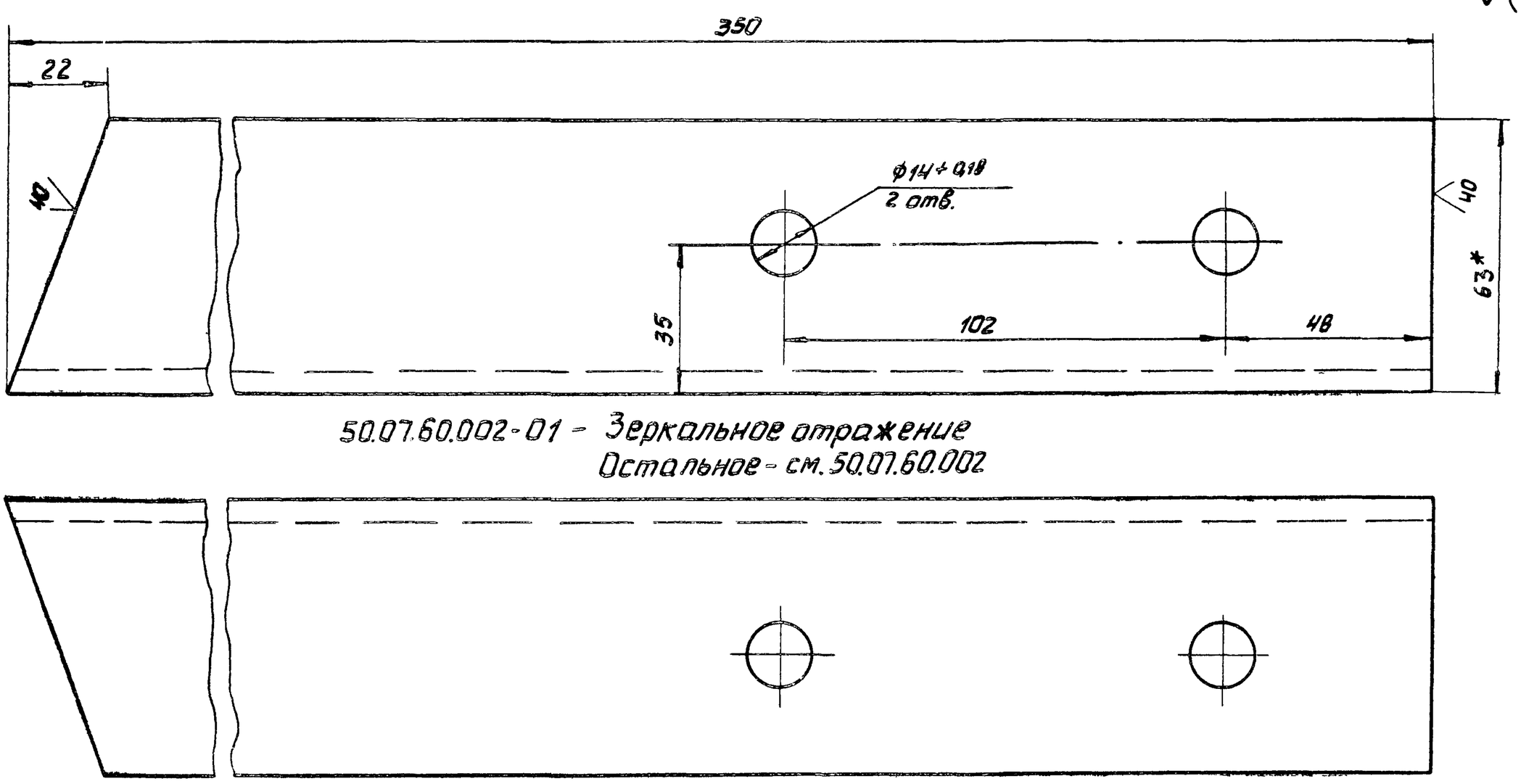

50.07.60.002-01 – Зеркальное отражение
Остальное – см. 50.07.60.002

1.* Размеры для справок.

2. Неуказанные предельные отклонения размеров $\pm\frac{IT14}{2}$

Инв. № подл. | Подп. и дата | Взам. инв. № | Инв. № дубл. | Подп. и дата

50.07.60.002

Изм	Лист	Nодокум.	Подп.	Дата
Разраб.		Колмец		
Пров.		Зилгалвис		
Гл.спец.		Сухоносов		
Н.контр.		Колмец		
Утв.		Попов		

Опора

Уголок $\frac{Б-63х63х6 ГОСТ 8509-72}{ВСт3сп3 ГОСТ 535-79}$

Литер	Масса	Масштаб
	2	1:1
Лист	Листов 1	

ЛАТГИПРОПРОМ

Формат А3

58.02.02.000СБ

Типовой проект 903-1-199 Альбом 11.5

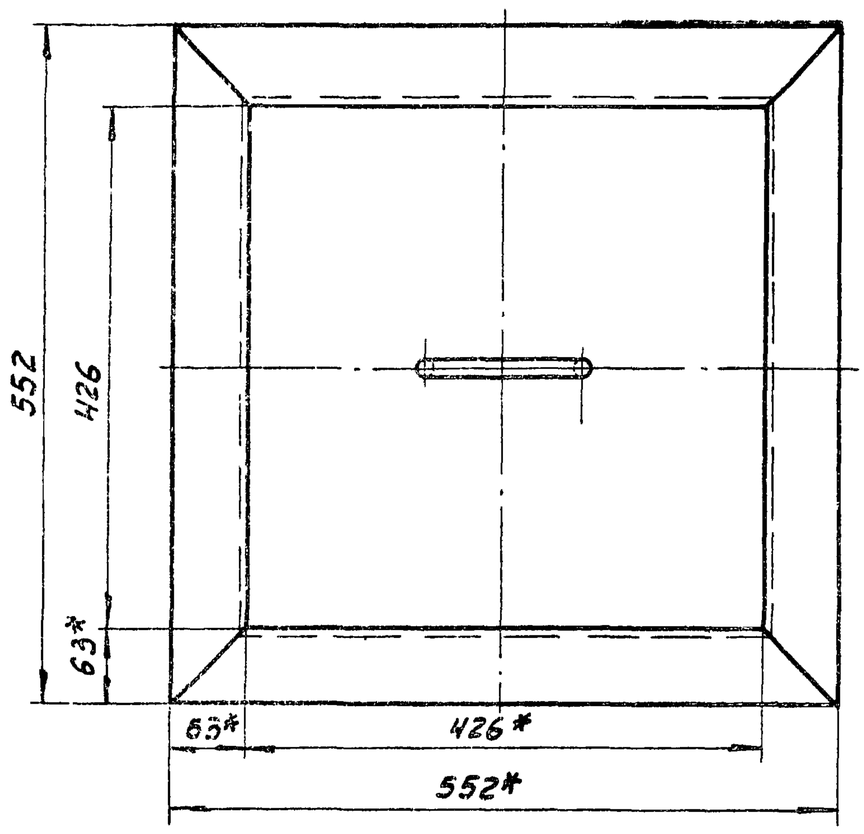

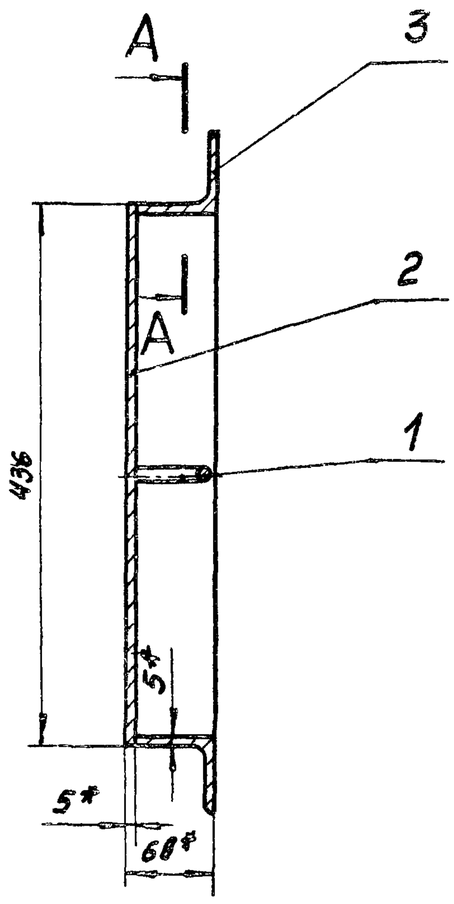

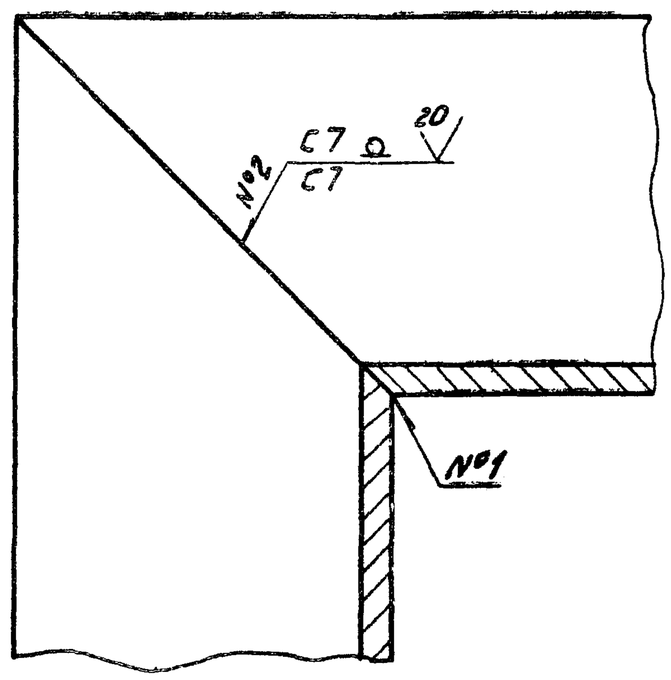

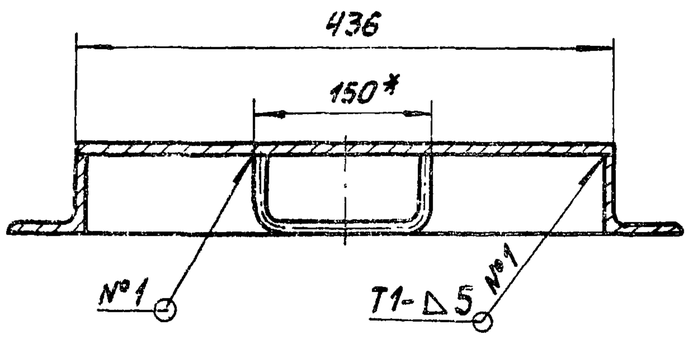

1. *Размеры для справок.
2. Неуказанные предельные отклонения размеров $\pm\frac{IT16}{2}$.
3. Сварные швы №1, №2 по ГОСТ 5264-80.
4. Обработка поверхностей реза деталей Б4 $\overset{40}{\vee}$.

					58.02.02.000СБ			
Изм	Лист	№докум.	Подп.	Дата	Крышка Сборочный чертеж	Лит.	Масса	Масштаб
Разраб.		Колмец					17,3	1:5
Провер.		Зилгалвис				Лист	Листов 1	
Гл.спец		Суконосов				ЛАТГИПРОПРОМ		
Н.контр.		Колмец						
Утв.		Попов						

Формат А2

Типовой проект 903-1-199 Альбом 11.5

Формат	Зона	Поз.	Обозначение	Наименование	Кол.	Примечание
				Документация		
А3			58.02.02.000СБ	Сборочный чертеж		
				Детали		
А4		1	58.02.02.001	Ручка	1	
Б4		2	58.02.02.002	Дно		
				Лист $\frac{5\ ГОСТ\ 19903-74}{В\ Ст3сп3\ ГОСТ\ 14637-79}$	1	7,45 кг
Б4		3	58.02.02.003	Уголок		
				Уголок $\frac{Б-63\times63\times5\ ГОСТ\ 8509-78}{В\ Ст3сп3\ ГОСТ\ 535-79}$	4	2,4 кг

					58.02.02.000			
Изм	Лист	№докум.	Подп.	Дата	Крышка	Лит.	Лист	Листов 1
Разраб.		Колмец				ЛАТГИПРОПРОМ		
Провер.		Зилгалвис						
Гл.спец.		Суконосов						
Н.контр.		Колмец						
Утв.		Попов						

Формат А4

58.02.02.001

Типовой проект 903-1-199 Альбом 11.5

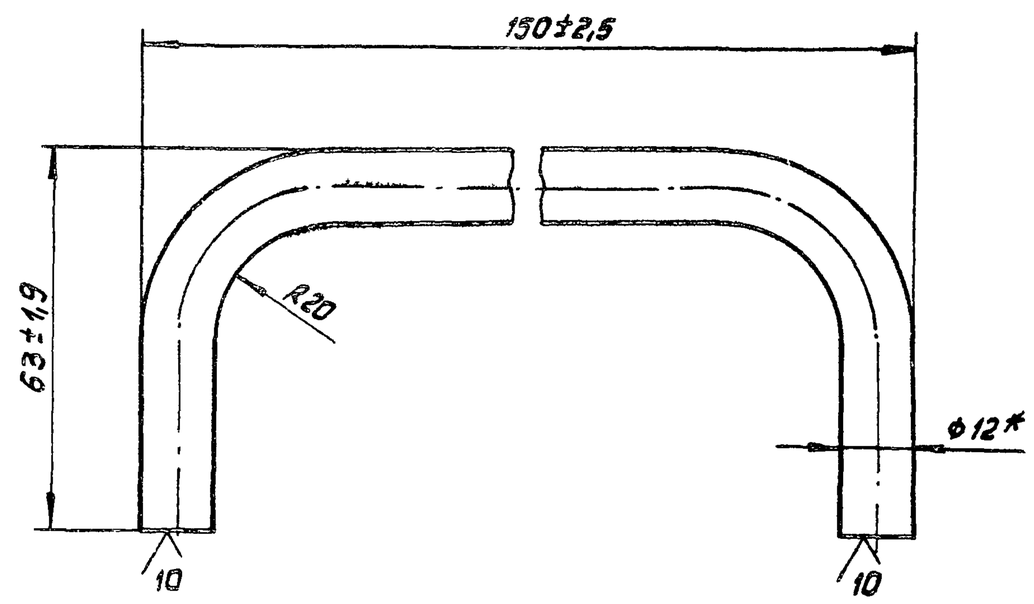

* Размер для справок.

					58.02.02.001			
Изм	Лист	№докум.	Подп.	Дата	Ручка	Лит.	Масса	Масштаб
Разраб.		Колмец					0,2	1:1
Провер.		Зилгалвис				Лист	Листов 1	
Гл.спец		Суконосов			8-12 ГОСТ 2590-71 20 ГОСТ 1050-74	ЛАТГИПРОПРОМ		
Н.контр.		Колмец						
Утверд.		Попов						

19462-36 10 Формат А4

Типовой проект 903-1-199 Альбом 11.5

Формат	Зона	Поз.	Обозначение	Наименование	Кол.	Примечание
				Документация		
А4			50.17.00.000СБ	Сборочный чертеж		
				Детали		
А4		1	50.17.00.001	Кронштейн	1	
А4		2	50.17.00.002	Кронштейн	1	
А4		3	50.07.50.002	Планка	1	

Изм.	Лист	Nодокум.	Подп.	Дата	50.17.00.000		
Разраб.		Ионова			Опора	Лит. / Лист / Листов 1	
Пров.		Зилгалвис				ЛАТГИПРОПРОМ	
Гл.спец.		Сухоносов					
Н.контр.		Колмец					
Утв.		Попов					

Формат А4

Инв.№ подл. | Подп. и дата | Взам. инв.№ | Инв.№ дубл. | Подп. и дата

Типовой проект 903-1-199 Альбом 11.5

50.17.00.000СБ

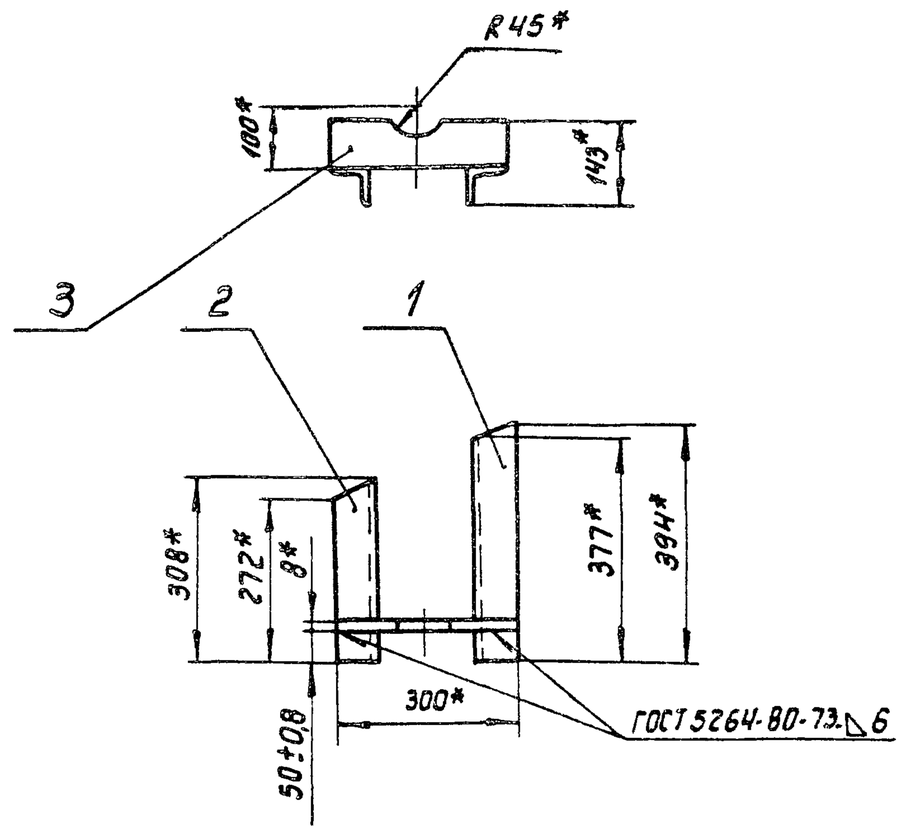

* Размеры для справок.

Изм.	Лист	Nодокум.	Подп.	Дата	50.17.00.000СБ			
Разраб.		Ионова			Опора Сборочный чертеж	Лит.	Масса 5,5	Масштаб 1:10
Пров.		Зилгалвис				Лист	Листов 1	
Гл.спец.		Сухоносов				ЛАТГИПРОПРОМ		
Н.контр.		Колмец						
Утв.		Попов						

Формат А4

Инв.№ подл. | Подп. и дата | Взам. инв.№ | Инв.№ дубл. | Подп. и дата

Типовой проект 903-1-199 Альбом 11.5

50.17.00.001

√(V)

50.17.00.001

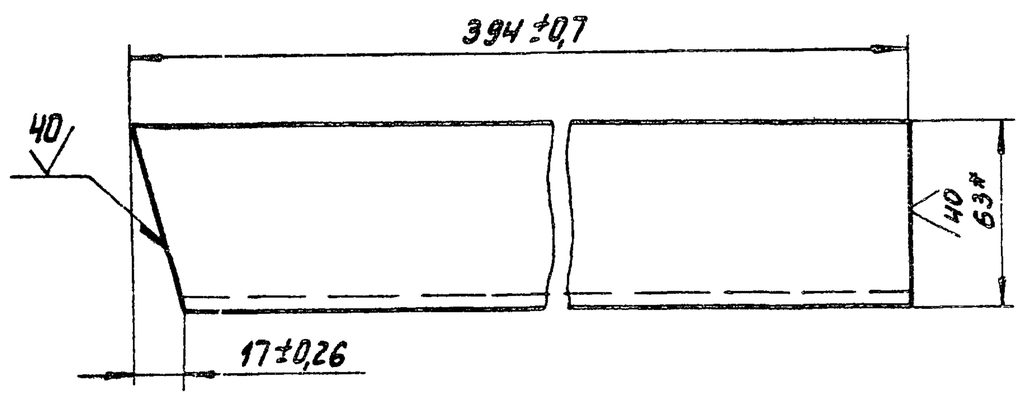

50.17.00.001-01- Зеркальное отражение.
Остальное- см. 50.17.00.001.

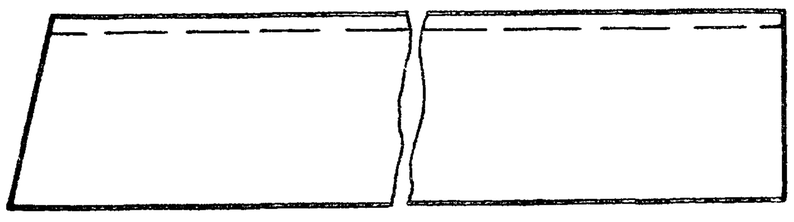

* Размеры для справок.

Изм.	Лист	Nодокум.	Подп.	Дата	50.17.00.001			
Разраб.		Ионова			Кронштейн	Лит.	Масса 2,3	Масштаб 1:2
Пров.		Зилгалвис				Лист	Листов 1	
Гл.спец.		Сухоносов			Уголок Б-63х63х6 ГОСТ 8509-72 / ВСт3сп3 ГОСТ 535-79	ЛАТГИПРОПРОМ		
Н.контр.		Колмец						
Утв.		Попов						

Формат А4

Инв.№ подл. | Подп. и дата | Взам. инв.№ | Инв.№ дубл. | Подп. и дата

Типовой проект 903-1-199 Альбом 11.5

50.17.00.002

√(V)

50.17.00.002

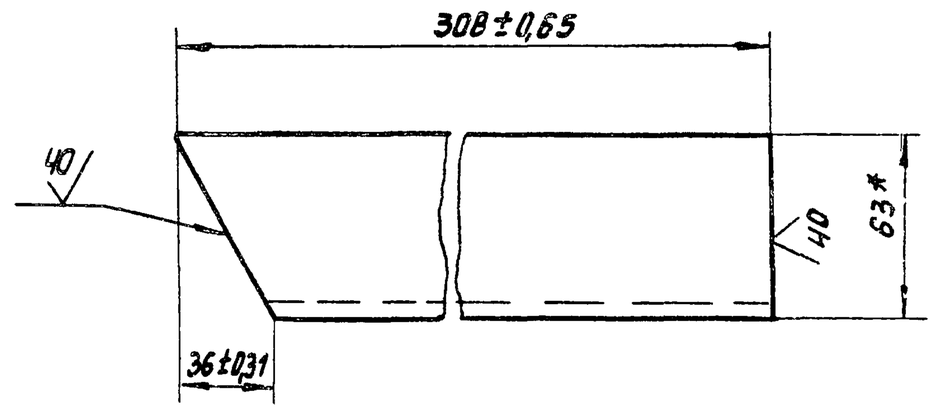

50.17.00.002-01-Зеркальное отражение.
Остальное-см. 50.17.00.002.

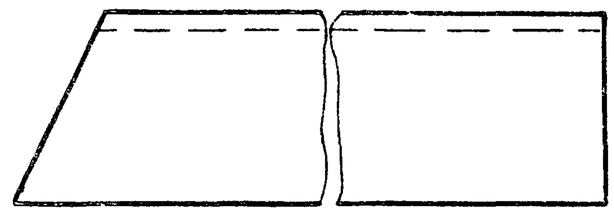

* Размеры для справок.

Изм.	Лист	Nодокум.	Подп.	Дата	50.17.00.002			
Разраб.		Ионова			Кронштейн	Лит.	Масса 1,8	Масштаб 1:2
Пров.		Зилгалвис				Лист	Листов 1	
Гл.спец.		Сухоносов			Уголок Б-63-63х6 ГОСТ 8509-72 / ВСт3сп3 ГОСТ 535-79	ЛАТГИПРОПРОМ		
Н.контр.		Колмец						
Утв.		Попов						

Формат А4

Типовой проект 903-1-199 Альбом 11.5

Формат	Зона	Поз.	Обозначение	Наименование	Кол.	Примечание
				Документация		
А4			50.18.00.000СБ	Сборочный чертеж		
				Детали		
А4		1	50.17.00.001-01	Кронштейн	1	
А4		2	50.17.00.002-02	Кронштейн	1	
А4		3	50.07.50.002	Планка	1	

Подп. и дата | Инв. № дубл. | Взам. инв. № | Подп. и дата | Инв. № подл.

Изм	Лист	Nодокум.	Подп.	Дата	50.18.00.000		
Разраб.		Конова			Опора	Лит.	Лист	Листов 1
Пров.		Зилгалвис				ЛАТГИПРОПРОМ	
Гл.спец.		Сухоносов					
Н.контр.		Колмец					
Утв.		Попов					

Формат А4

Типовой проект 903-1-199 Альбом 11.5

50.18.00.000СБ

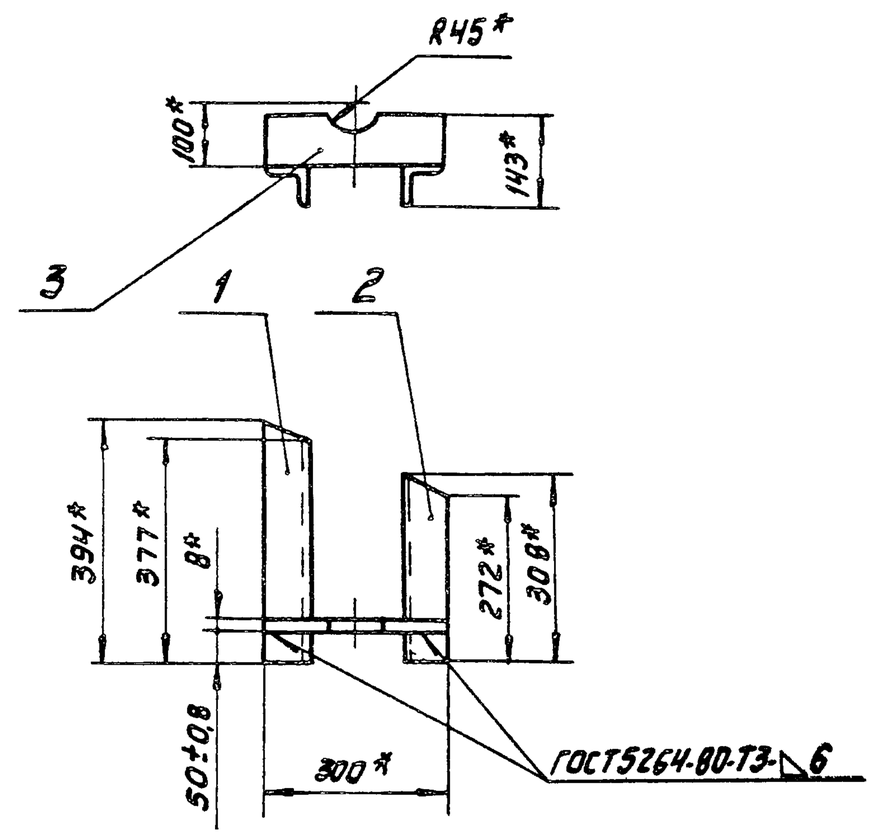

* Размеры для справок.

Изм	Лист	Nодокум.	Подп.	Дата	50.18.00.000СБ			
Разраб.		Конова			Опора Сборочный чертеж	Лит	Масса	Масштаб
Пров.		Зилгалвис					5,5	1:10
Гл.спец.		Сухоносов				Лист	Листов 1	
Н.контр.		Колмец				ЛАТГИПРОПРОМ		
Утв.		Попов						

Формат А4

Типовой проект 903-1-199 Альбом 11.5

50.07.50.002

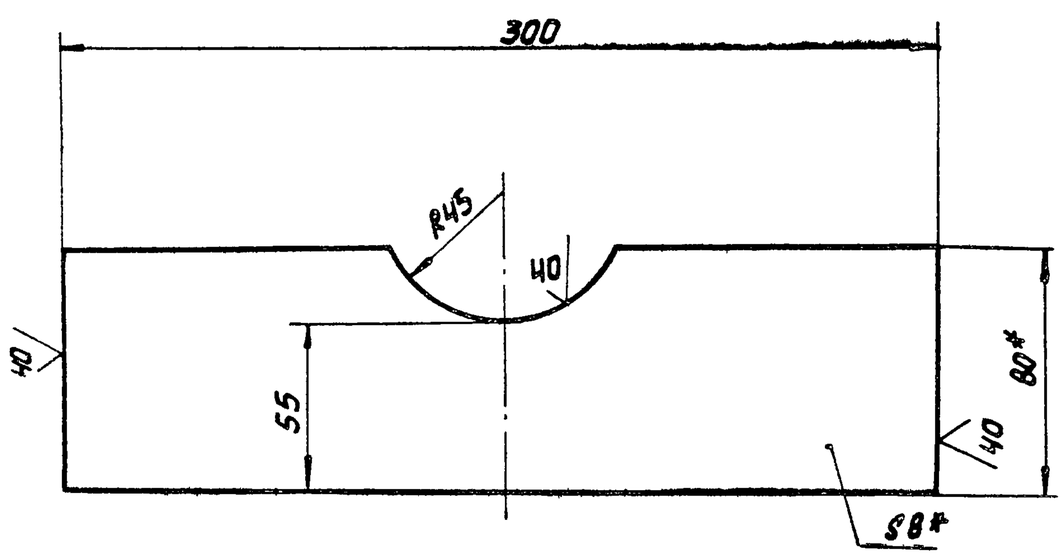

1. * Размеры для справок.
2. Неуказанные предельные отклонения размеров $\pm \frac{IT14}{2}$.

Изм	Лист	Nодокум.	Подп.	Дата	50.07.50.002			
Разраб.		Конова			Планка	Лит	Масса	Масштаб
Пров.		Зилгалвис					1.41	1:2
Гл.спец.		Сухоносов				Лист	Листов 1	
Н.контр.		Колмец			Полоса $\frac{8 \times 80\ ГОСТ103-76}{В\ Ст3сп3\ ГОСТ536-79}$	ЛАТГИПРОПРОМ		
Утв.		Попов						

Формат А4

Типовой проект 903-1-199 Альбом 11.5

63.01.00.001

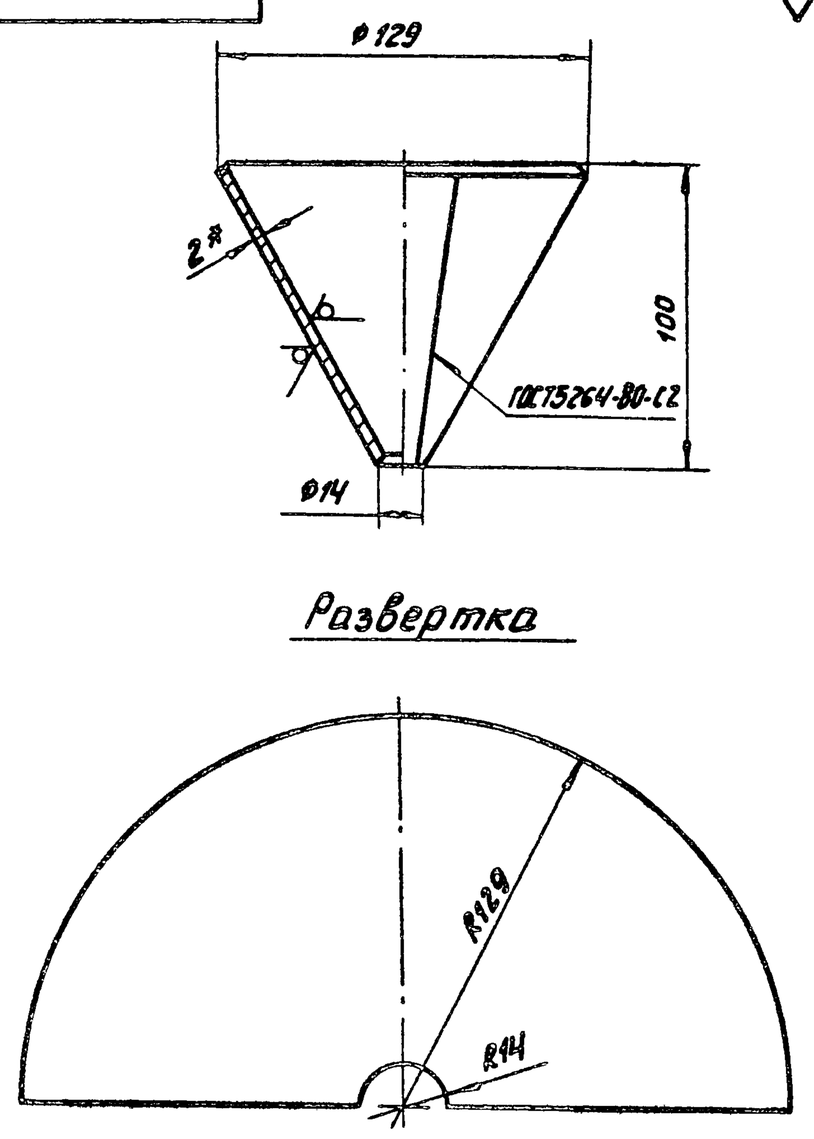

1.* Размеры для справок.

2. Неуказанные предельные отклонения размеров $\pm \frac{IT14}{2}$.

Изм	Лист	Nодокум.	Подп.	Дата	63.01.00.001			
Разраб.		Конова			Воронка	Лит.	Масса	Масштаб
Пров.		Зилгалвис					Ц4	1:2
Гл.спец		Сухоносов				Лист	Листов 1	
Н.контр		Колмец			Лист $\frac{2\ ГОСТ19903-74}{В\ Ст3сп3\ ГОСТ16523-70*}$	ЛАТГИПРОПРОМ		
Утв		Попов						

Формат А4

Альбом 11.5 | Типовой проект 903-1-199 | Подп. и дата | Инв. № дубл. | Взам. инв. № | Подп. и дата | Инв. № подл.

Формат	Зона	Поз.	Обозначение	Наименование	Кол.	Примечание
				Документация		
А3						
			24.01.00.000 СБ	Сборочный чертеж		
				Сборочные единицы		
А4		1	24.01.01.000	Корпус	1	
А4		2	24.01.02.000	Крышка	1	
А4		3	24.01.03.000	Кронштейн	1	
				Детали		
А4		4	24.01.00.001	Прокладка	1	
				Стандартные изделия		
		5		Болт М 16х30.46 ГОСТ 7798-70*	10	
		6		Гайка М 16.5 ГОСТ 5915-70*	10	

Изм.	Лист	№ докум.	Подпись	Дата	24.01.00.000			
Разраб.		Ионова			Конденсатоотводчик	Лит.	Лист	Листов 1
Пров.		Зилгалвис						
Гл.спец.		Сухоносов				ЛАТГИПРОПРОМ		
Н.контр.		Колмец						
Утв.		Попов						

Формат А4

Альбом 11.5 | Типовой проект 903-1-199 | Подп. и дата | Инв. № дубл. | Взам. инв. № | Подпись и дата | Инв. № подл.

24.01.00.001

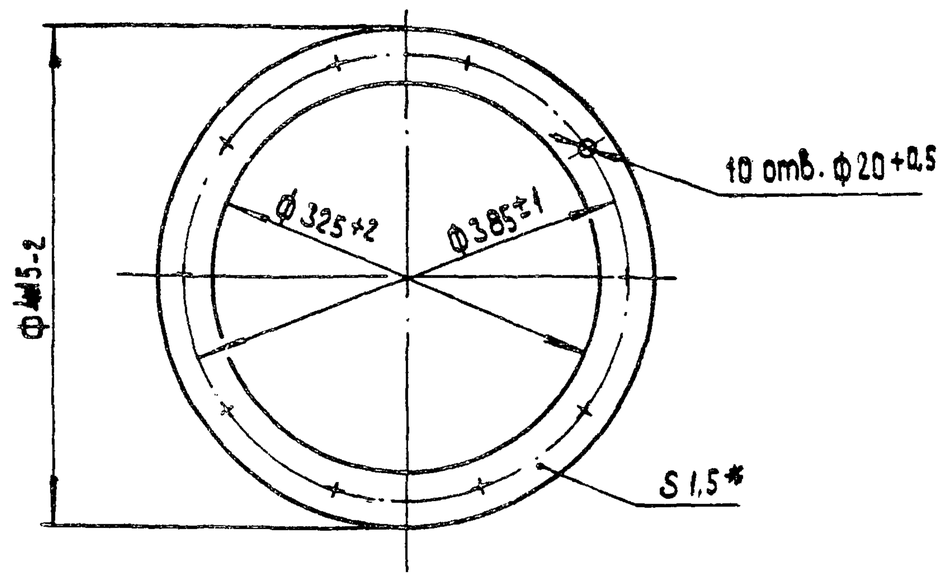

* Размер для справок

Изм.	Лист	№ докум.	Подп.	Дата	24.01.00.001			
Разраб.		Ионова			Прокладка	Лит.	Масса	Масштаб
Пров.		Зилгалвис					0.5	1:5
Гл.спец.		Сухоносов			Паронит ПОН 1.5 ГОСТ 481-80	Лист	Листов 1	
Н.контр.		Колмец				ЛАТГИПРОПРОМ		
Утв.		Попов						

Формат А4

Альбом 11.5 | Типовой проект 903-1-199 | Подп. и дата | Взам. инв. № | Инв. № подл. | Подп. и дата

24.01.00.000 СБ

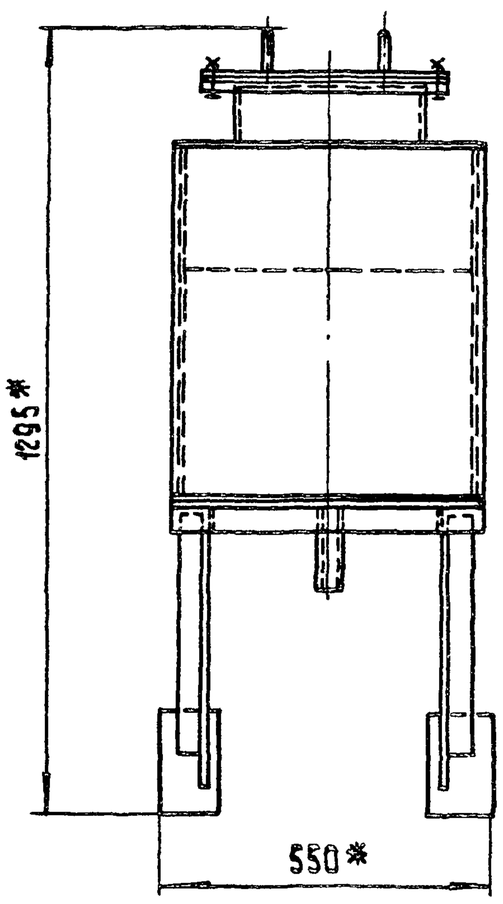

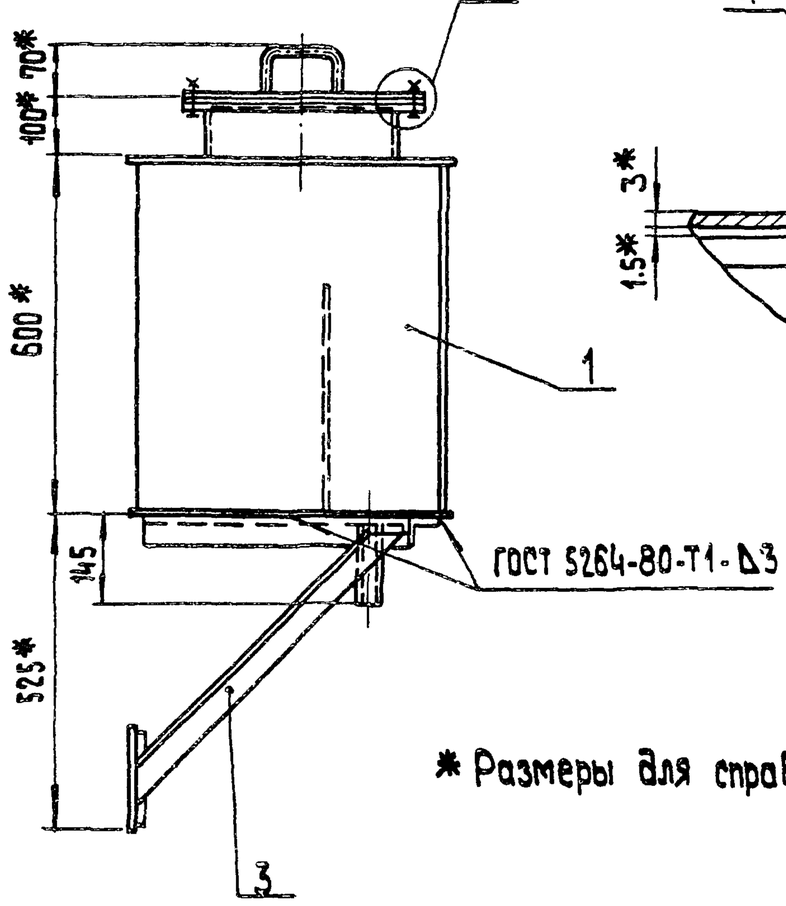

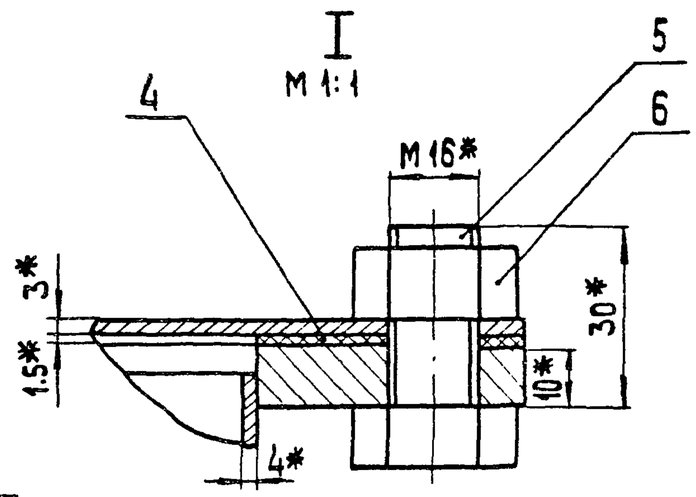

* Размеры для справок

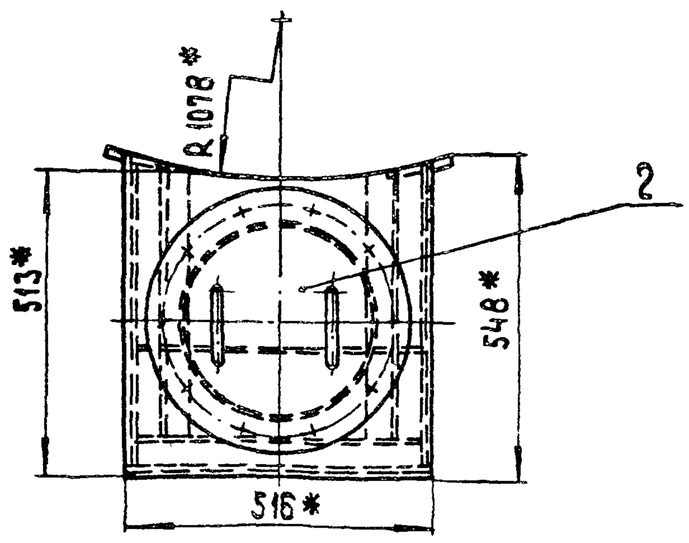

Изм.	Лист	№ докум.	Подпись	Дата	24.01.00.000 СБ			
Разраб.		Зилгалвис			Конденсатоотводчик Сборочный чертеж	Лит.	Масса	Масштаб
Пров.		Колмец					64.2	1:10
Гл.спец.		Сухоносов				Лист	Листов 1	
Н.контр.		Колмец				ЛАТГИПРОПРОМ		
Утв.		Попов						

Альбом 11.5 | Типовой проект 903-1-199

Формат	Зона	Поз.	Обозначение	Наименование	Кол.	Примечание
				Документация		
А3			24.01.01.000 СБ	Сборочный чертеж		
				Детали		
А4		1	24.01.01.001	Крыша	1	
А4		2	24.01.01.002	Днище	1	
А4		3	24.01.01.003	Боковина	2	
		4	-01	Боковина	1	
А4		5	24.01.01.005	Перегородка	1	
А4		6	24.01.01.006	Фланец	1	
БЧ		7	24.01.01.007	Патрубок		
				Труба $\frac{325\times4\ ГОСТ\ 10704\text{-}76}{ВСт3пс5\ ГОСТ\ 10705\text{-}80}$	1	3,0 кг
БЧ		8	24.01.01.008	Патрубок		
				Труба $\frac{45\times2,5\ ГОСТ\ 10704\text{-}76}{ВСт3пс5\ ГОСТ\ 10705\text{-}80}$	1	0,38 кг

Инв.№ подл. | Подп. и дата | Взам. инв.№ | Инв.№ дубл. | Подп. и дата

Изм.	Лист	№ докум.	Подпись	Дата	24.01.01.000			
Разраб.		Ионова			Корпус	Лит.	Лист	Листов 1
Пров.		Зилгалвис				ЛАТГИПРОПРОМ		
Гл.спец.		Сухоносов						
Н.контр.		Колмец						
Утв.		Попов						

Формат А4

Альбом 11.5 | Типовой проект 903-1-199

24.01.01.001

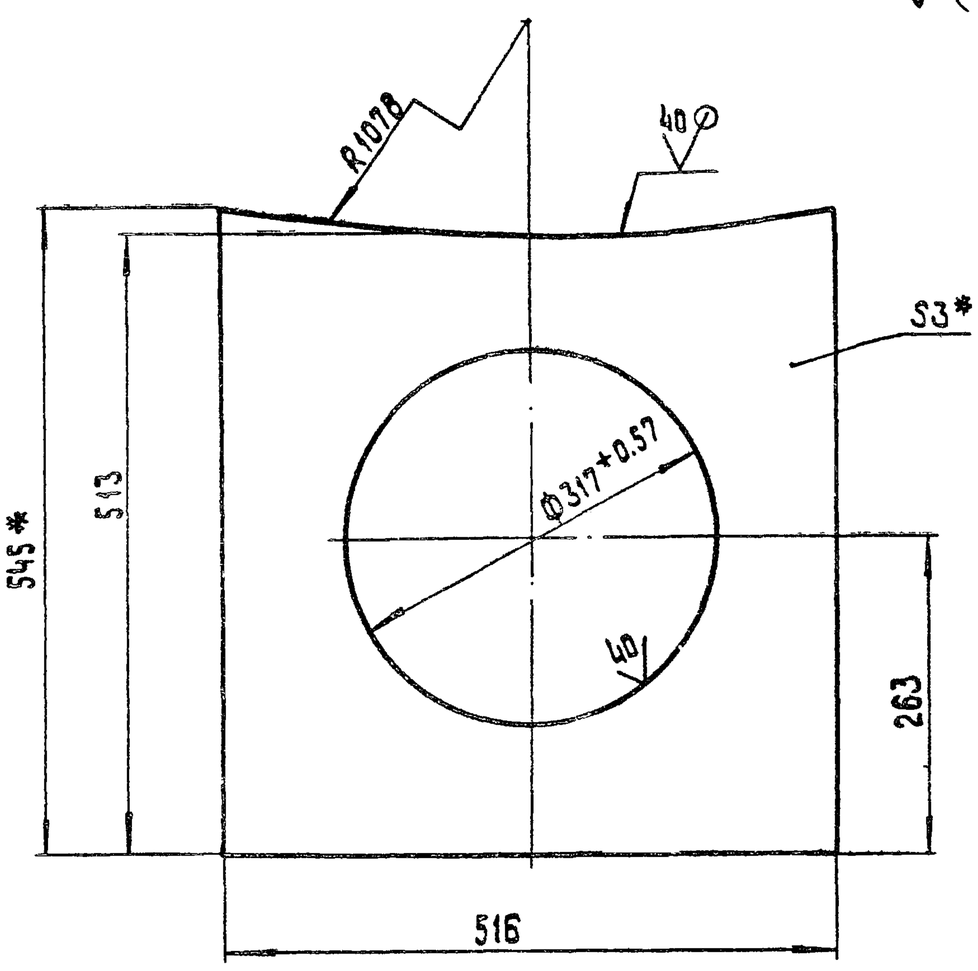

1. * Размеры для справок.
2. Неуказанные предельные отклонения размеров $\pm\frac{IT16}{2}$

Изм.	Лист	№ докум.	Подпись	Дата	24.01.01.001			
Разраб.		Ионова			Крыша	Лит.	Масса	Масштаб
Пров.		Зилгалвис					4,5	1:5
Гл.спец.		Сухоносов				Лист	Листов 1	
Н.контр.		Колмец			Лист 3 ГОСТ 19903-74 / ВСт3сп3 ГОСТ 16523-70*	ЛАТГИПРОПРОМ		
Утв.		Попов						

Формат А4

Альбом 11.5 | Типовой проект 903-1-199

24.01.01.000 СБ

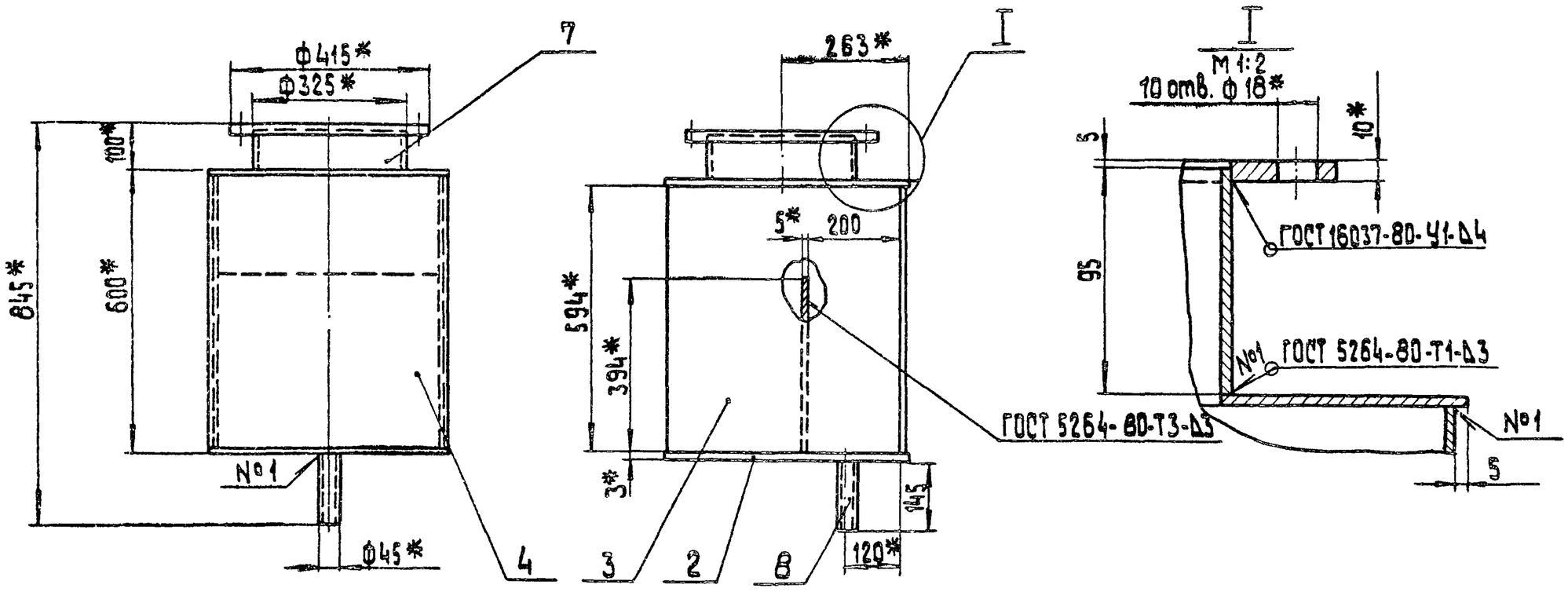

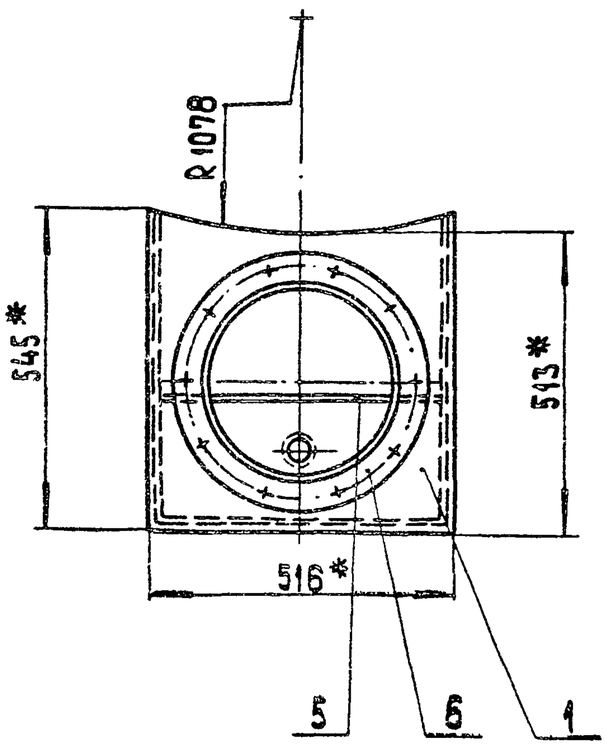

1* Размеры для справок.
2. Неуказанные предельные отклонения размеров $\pm\frac{IT16}{2}$.
3. Обработка поверхностей реза деталей БЧ 40.

Изм.	Лист	№ докум.	Подпись	Дата	24.01.01.000 СБ			
Разраб.		Зилгалвис			Корпус Сборочный чертеж	Лит.	Масса	Масштаб
Пров.		Колмец					48.1	1:10
Гл.спец.		Сухоносов				Лист	Листов 1	
Н.контр.		Колмец				ЛАТГИПРОПРОМ		
Утв.		Попов						

19462-36 14 Формат А3

Альбом 11.5 | Типовой проект 903-1-199

24.01.01.002

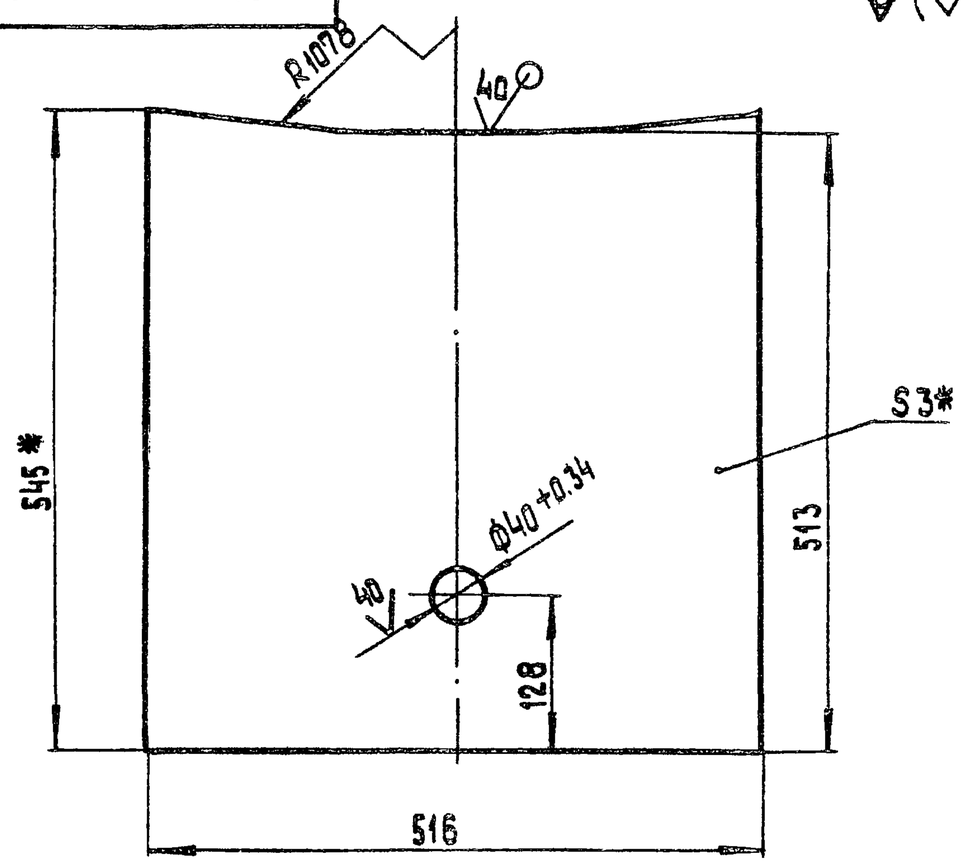

1*. Размеры для справок.

2. Неуказанные предельные отклонения размеров $\pm \frac{IT16}{2}$.

Изм.	Лист	№ докум.	Подп.	Дата	24.01.01.002			
Разраб.		Ионова			Днище	Лит.	Масса 6,35	Масштаб 1:5
Пров.		Зилгалвис				Лист	Листов 1	
Гл.спец.		Сухоносов			Лист 3 ГОСТ 19903-74 / ВСт3СП3 ГОСТ 16523-70*	ЛАТГИПРОПРОМ		
Н.контр.		Колмец						
Утв.		Попов						

Формат А4

Альбом 11.5 | Типовой проект 903-1-199

24.01.01.003

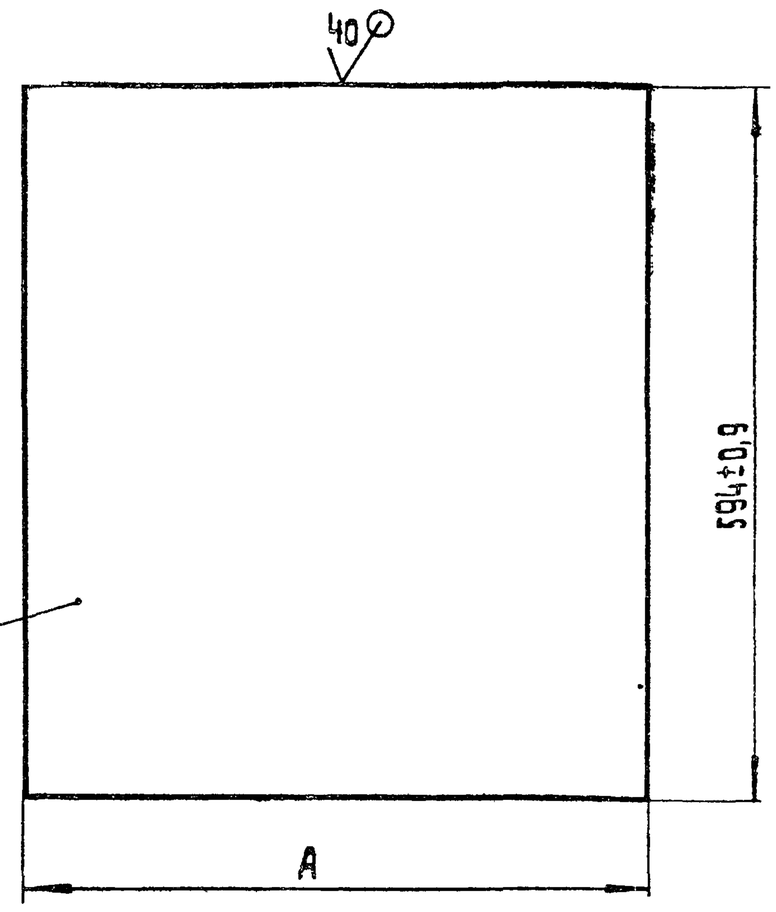

Обозначение	A мм	Масса кг
24.01.01.003	527-0,9	7.4
-01	516±0,9	7.2

* Размер для справок.

Изм.	Лист	№ докум.	Подп.	Дата	24.01.01.003			
Разраб.		Ионова			Боковина	Лит.	Масса 7.4	Масштаб 1:5
Пров.		Зилгалвис				Лист	Листов 1	
Гл.спец.		Сухоносов			Лист 3 ГОСТ 19903-74 / ВСт3СП3 ГОСТ 16523-70*	ЛАТГИПРОПРОМ		
Н.контр.		Колмец						
Утв.		Попов						

Формат А4

Альбом 11.5 | Типовой проект 903-1-199

24.01.01.005

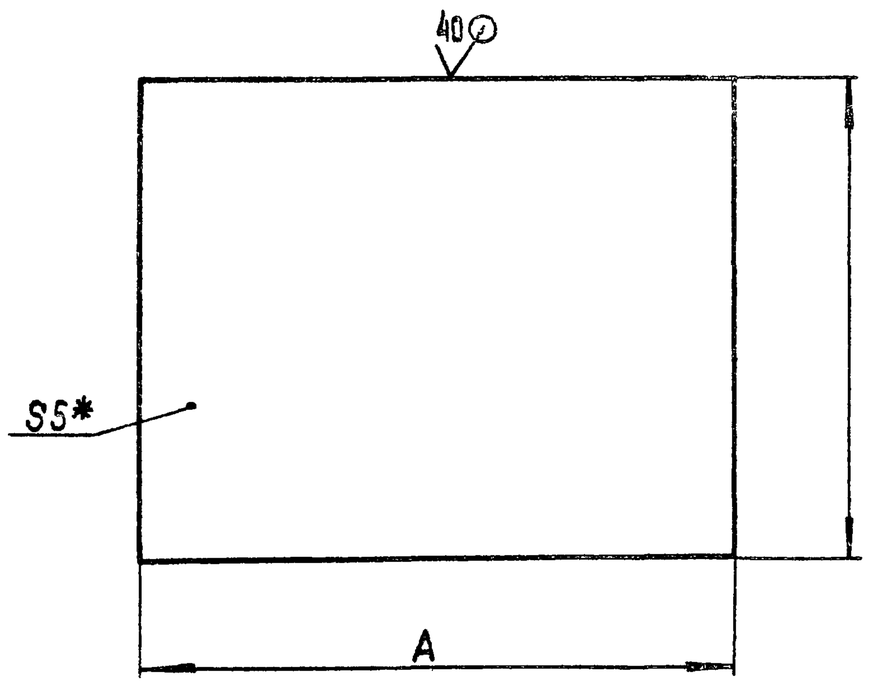

Обозначение	A, мм	B, мм	Масса, кг
24.01.01.005	500-0,76	394±0,76	7,73
-01	100±2,2	150±2,5	0,6

* Размер для справок.

Изм.	Лист	№ докум.	Подпись	Дата	24.01.01.005			
Разраб.		Ионова			Перегородка	Лит.	Масса Ст. табл.	Масштаб
Пров.		Зилгалвис				Лист	Листов 1	
Гл.спец.		Сухоносов			Лист 5 ГОСТ 19903-74 / ВСт3СП3 ГОСТ 14637-79	ЛАТГИПРОПРОМ		
Н.контр.		Колмец						
Утв.		Попов						

Формат А4

Альбом 11.5 | Типовой проект 903-1-199

24.01.01.006

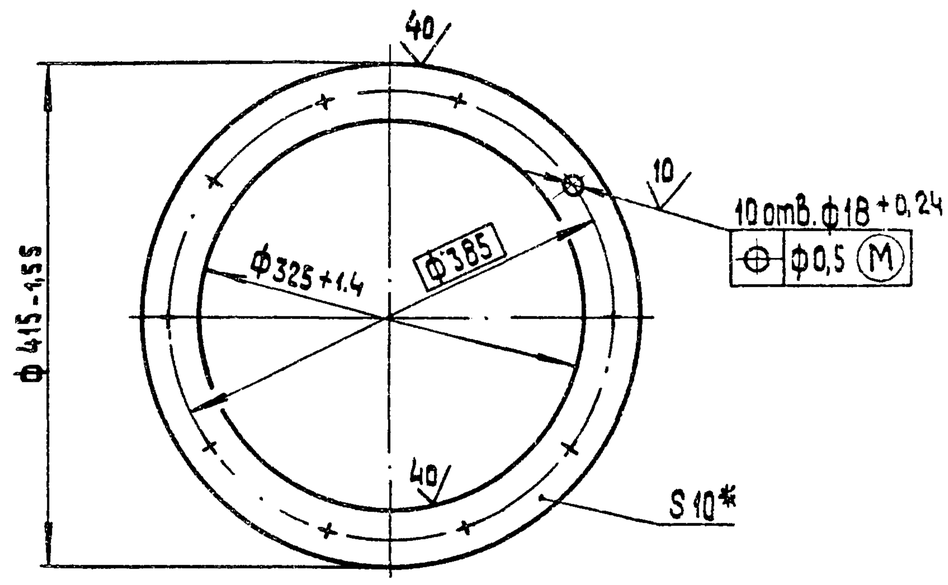

* Размер для справок.

Изм.	Лист	№ докум.	Подп.	Дата	24.01.01.006			
Разраб.		Ионова			Фланец	Лит.	Масса 4.1	Масштаб 1:5
Пров.		Зилгалвис				Лист	Листов 1	
Гл.спец.		Сухоносов			Лист 10 ГОСТ 19903-74 / ВСт3СП3 ГОСТ 14637-79	ЛАТГИПРОПРОМ		
Н.контр.		Колмец						
Утв.		Попов						

Формат А4

ТИПОВОЙ ПРОЕКТ 903-1-199 АЛЬБОМ 11.5

Формат	Зона	Поз.	Обозначение	Наименование	Кол.	Примечание
				Документация		
А4			24.01.02.000 СБ	Сборочный чертеж		
				Детали		
А4		1	24.01.02.001	Крышка	1	
А4		2	24.01.02.002	Ручка	2	

Изм.	Лист	№ докум.	Подп.	Дата	24.01.02.000			
Разраб.		Знгалвис			Крышка	Лит.	Лист	Листов 1
Пров.		Колмец				ЛАТГИПРОПРОМ		
Гл. спец.		Сухоносов						
Н. контр.		Колмец						
Утв.		Попов						

Инв. № подл. | Подпись и дата | Взам. инв. № | Инв. № дубл. | Подпись и дата

Формат А4

ТИПОВОЙ ПРОЕКТ 903-1-199 АЛЬБОМ 11.5

24.01.02.000 СБ

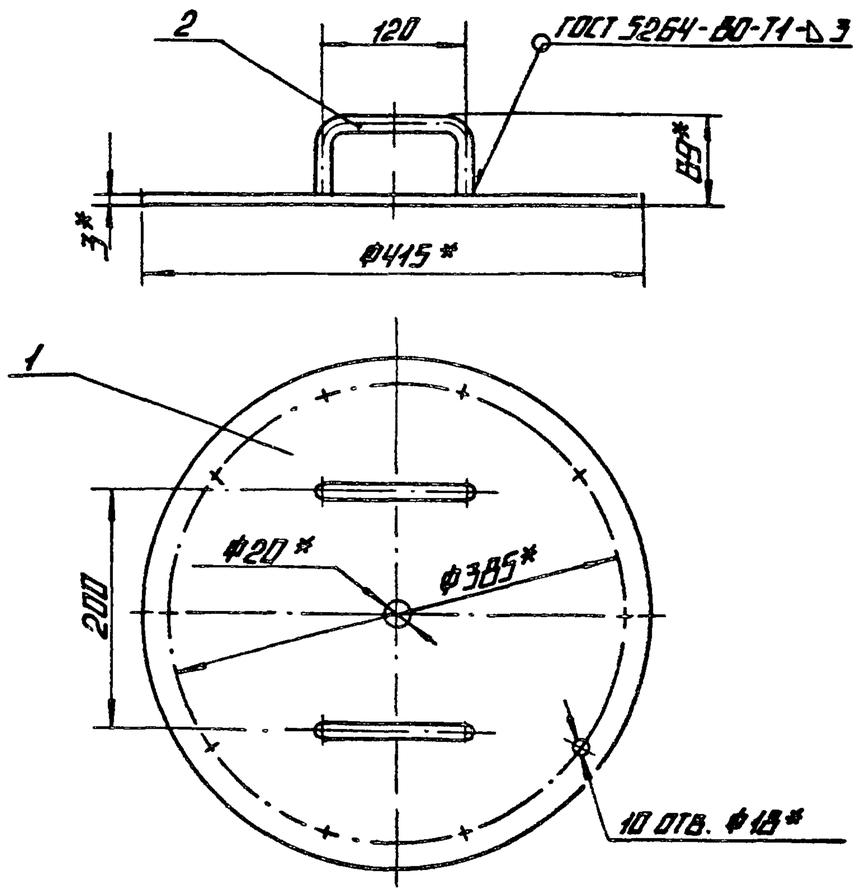

1.* Размеры для справок.

2. Неуказанные предельные отклонения размеров $\pm\frac{IT16}{2}$.

Изм.	Лист	№ докум.	Подп.	Дата	24.01.02.000 СБ			
Разраб.		Знгалвис			Крышка. Сборочный чертеж.	Лит.	Масса	Масштаб
Пров.		Колмец					3,6	1:5
Гл. спец.		Сухоносов				Лист	Листов 1	
Н. контр.		Колмец				ЛАТГИПРОПРОМ		
Утв.		Попов						

Инв. № подл. | Подпись и дата | Взам. инв. № | Инв. № дубл. | Подпись и дата

Формат А4

ТИПОВОЙ ПРОЕКТ 903-1-199 АЛЬБОМ 11.5

24.01.02.001

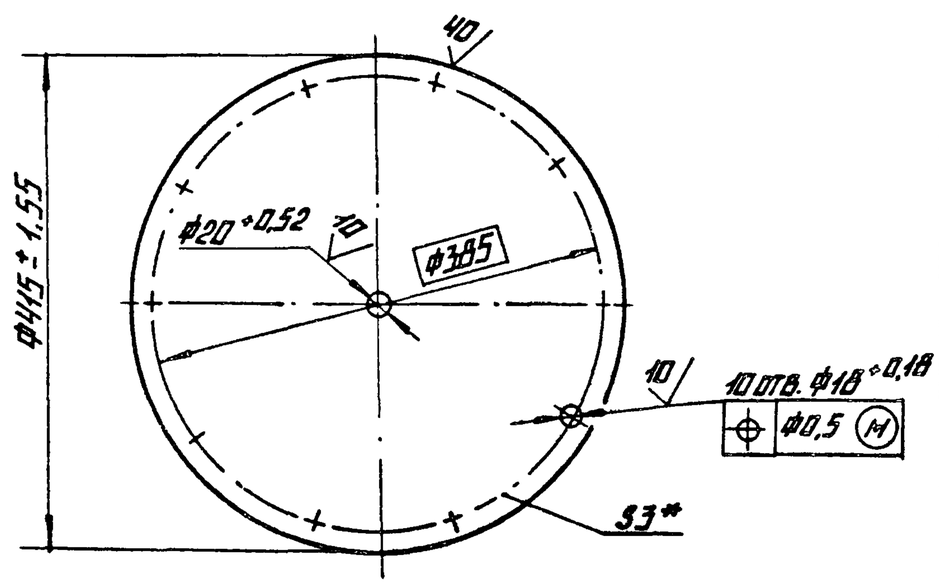

1.* Размер для справок.

Изм.	Лист	№ докум.	Подп.	Дата	24.01.02.001			
Разраб.		Новова			Крышка	Лит.	Масса	Масштаб
Пров.		Знгалвис					3,2	1:5
Гл. спец.		Сухоносов				Лист	Листов 1	
Н. контр.		Колмец			Лист 3 ГОСТ 19903-74 / Ст3сп3 ГОСТ 16523-70*	ЛАТГИПРОПРОМ		
Утв.		Попов						

Инв. № подл. | Подпись и дата | Взам. инв. № | Инв. № дубл. | Подпись и дата

Формат А4

ТИПОВОЙ ПРОЕКТ 903-1-199 АЛЬБОМ 11.5

24.01.02.002

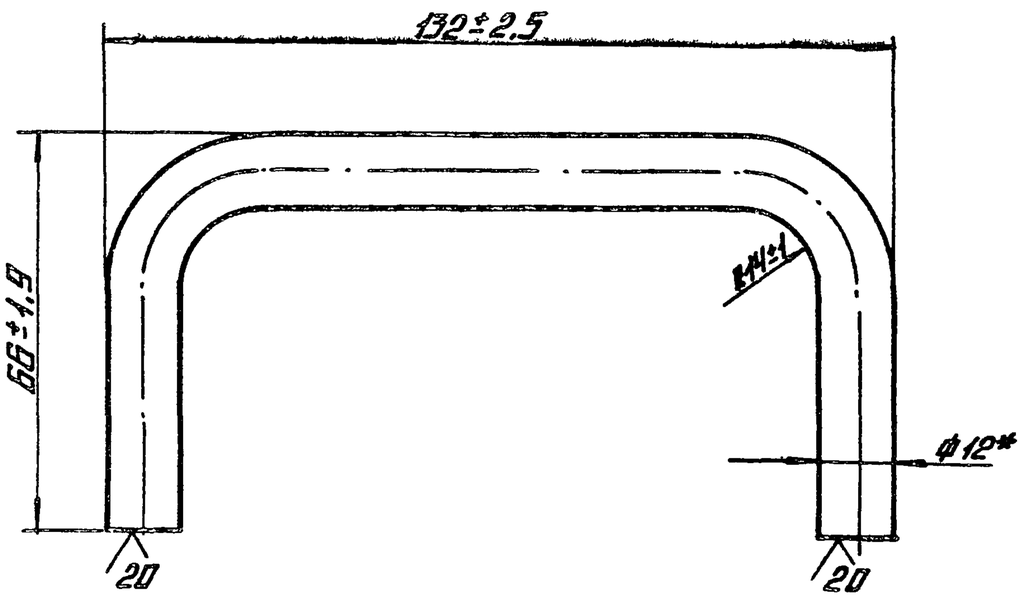

* Размер для справок.

Изм.	Лист	№ докум.	Подп.	Дата	24.01.02.002			
Разраб.		Новова			Ручка	Лит.	Масса	Масштаб
Пров.		Знгалвис					0,2	1:1
Гл. спец.		Сухоносов				Лист	Листов 1	
Н. контр.		Колмец			Круг В-12 ГОСТ 2590-71 / 20 ГОСТ 1050-74	ЛАТГИПРОПРОМ		
Утв.		Попов						

Инв. № подл. | Подпись и дата | Взам. инв. № | Инв. № дубл. | Подпись и дата

Формат А4

ТИПОВОЙ ПРОЕКТ 903-1-199 АЛЬБОМ 11.5

ФОРМАТ	ЗОНА	ПОЗ.	ОБОЗНАЧЕНИЕ	НАИМЕНОВАНИЕ	КОЛ.	ПРИМЕЧАНИЕ
				ДОКУМЕНТАЦИЯ		
А4			24.01.03.000 СБ	СБОРОЧНЫЙ ЧЕРТЕЖ		
				ДЕТАЛИ		
А4		1	24.01.03.001	ПОДПОРКА	1	
		2	-01	ПОДПОРКА	1	
А4		3	24.01.03.002	ПОЛКА	1	
		4	-01	ПОЛКА	1	
А4		5	24.01.01.005-01	ПЛАНКА	2	
Б4		6	24.01.03.003	ПОЛКА		
				УГОЛОК Б-50×50×5 ГОСТ 8509-72 / ВСТ3СП3 ГОСТ 535-79	1	1,95 кг

24.01.03.000

ИЗМ.	ЛИСТ	№ ДОКУМ.	ПОДП.	ДАТА	КРОНШТЕЙН	ЛИТ.	ЛИСТ	ЛИСТОВ 1
РАЗРАБ.		ЗИЛГАЛВИС						
ПРОВ.		КОЛМЕЦ				ЛАТГИПРОПРОМ		
ГЛ.СПЕЦ.		СУХОНОСОВ						
Н.КОНТР.		КОЛМЕЦ						
УТВ.		ПОПОВ						

ФОРМАТ А4

ТИПОВОЙ ПРОЕКТ 903-1-199 АЛЬБОМ 11.5

24.01.03.000 СБ

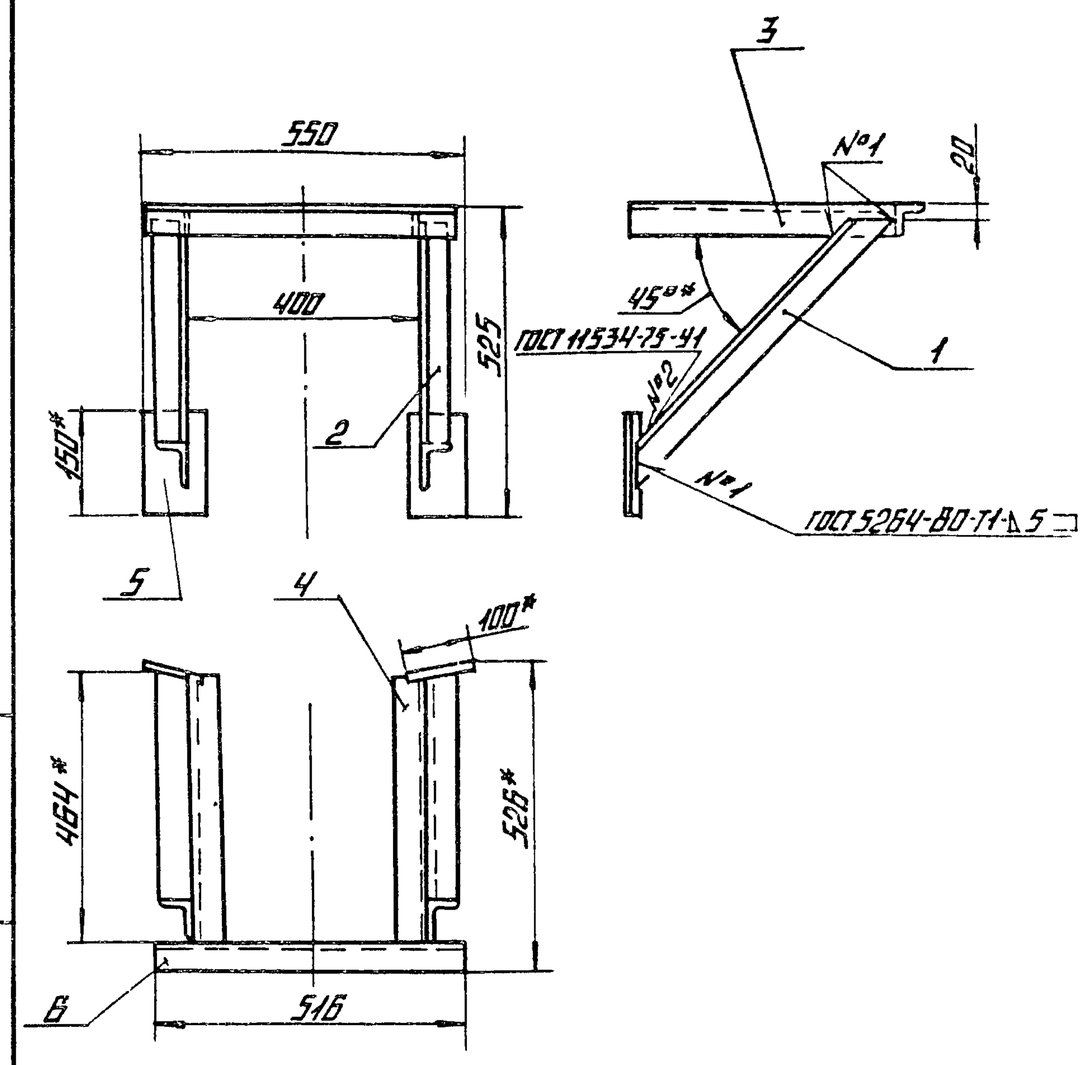

1.* РАЗМЕРЫ ДЛЯ СПРАВОК.
2. НЕУКАЗАННЫЕ ПРЕДЕЛЬНЫЕ ОТКЛОНЕНИЯ РАЗМЕРОВ $\pm \frac{IT14}{2}$.
3. ОБРАБОТКА ПОВЕРХНОСТЕЙ РЕЗА ДЕТАЛЕЙ Б4 40/.

24.01.03.000 СБ

ИЗМ.	ЛИСТ	№ ДОКУМ.	ПОДП.	ДАТА	КРОНШТЕЙН СБОРОЧНЫЙ ЧЕРТЕЖ	ЛИТ.	МАССА 10,8	МАСШТАБ 1:10
РАЗРАБ.		ЗИЛГАЛВИС				ЛИСТ	ЛИСТОВ 1	
ПРОВ.		КОЛМЕЦ				ЛАТГИПРОПРОМ		
ГЛ.СПЕЦ.		СУХОНОСОВ						
Н.КОНТР.		КОЛМЕЦ						
УТВ.		ПОПОВ						

ФОРМАТ А4

ТИПОВОЙ ПРОЕКТ 903-1-199 АЛЬБОМ 11.5

24.01.03.001

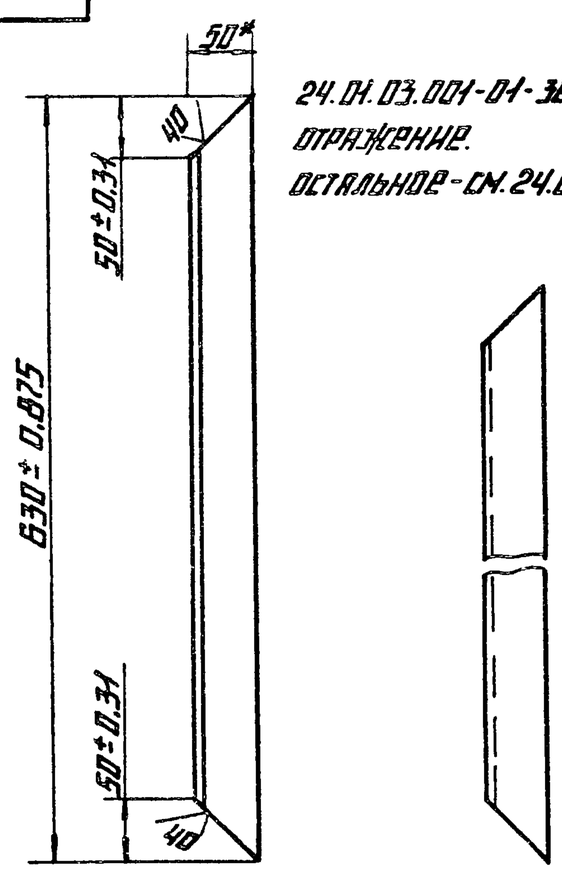

24.01.03.001-01 - ЗЕРКАЛЬНОЕ ОТРАЖЕНИЕ.
ОСТАЛЬНОЕ - СМ. 24.01.03.001

* РАЗМЕР ДЛЯ СПРАВОК.

24.01.03.001

ИЗМ.	ЛИСТ	№ ДОКУМ.	ПОДП.	ДАТА	ПОДПОРКА	ЛИТ.	МАССА 2,3	МАСШТАБ 1:5
РАЗРАБ.		КОНОВА				ЛИСТ	ЛИСТОВ 1	
ПРОВ.		ЗИЛГАЛВИС						
ГЛ.СПЕЦ.		СУХОНОСОВ						
Н.КОНТР.		КОЛМЕЦ						
УТВ.		ПОПОВ						

УГОЛОК Б-50×50×5 ГОСТ 8509-72 / ВСТ3СП3 ГОСТ 535-79 — ЛАТГИПРОПРОМ

ФОРМАТ А4

ТИПОВОЙ ПРОЕКТ 903-1-199 АЛЬБОМ 11.5

24.01.03.002

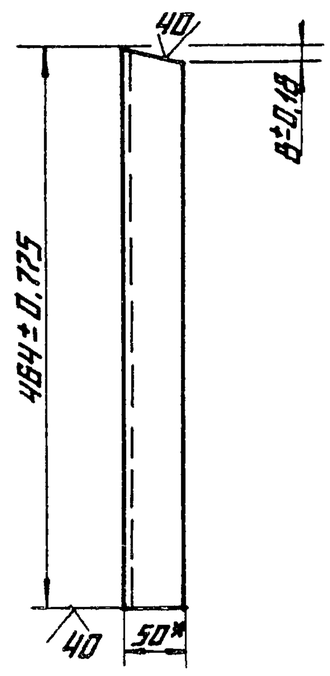

24.01.03.002-01 - ЗЕРКАЛЬНОЕ ОТРАЖЕНИЕ.
ОСТАЛЬНОЕ - СМ. 24.01.03.002

* РАЗМЕР ДЛЯ СПРАВОК.

24.01.03.002

ИЗМ.	ЛИСТ	№ ДОКУМ.	ПОДП.	ДАТА	ПОЛКА	ЛИТ.	МАССА 1,7	МАСШТАБ 1:5
РАЗРАБ.		КОНОВА				ЛИСТ	ЛИСТОВ 1	
ПРОВ.		ЗИЛГАЛВИС						
ГЛ.СПЕЦ.		СУХОНОСОВ						
Н.КОНТР.		КОЛМЕЦ						
УТВ.		ПОПОВ						

УГОЛОК Б-50×50×5 ГОСТ 8509-72 / ВСТ3СП3 ГОСТ 535-79 — ЛАТГИПРОПРОМ

ФОРМАТ А4

24.03.00.000СБ

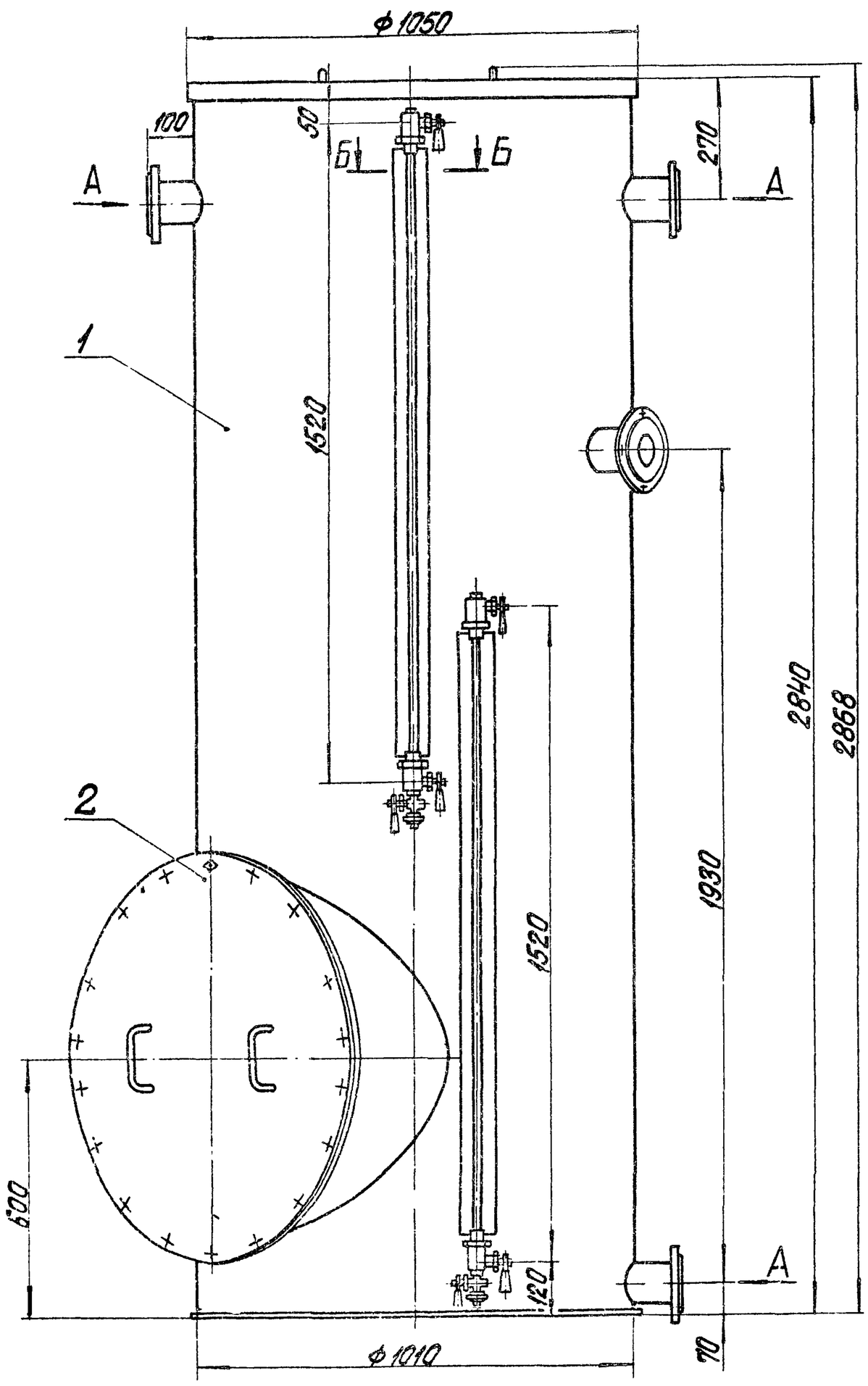

Вид А
М1:2

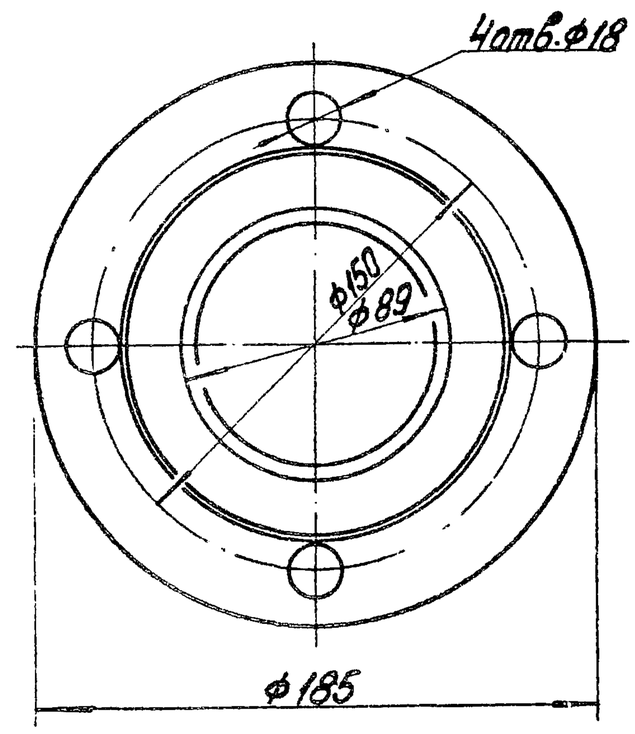

Б-Б
М1:2

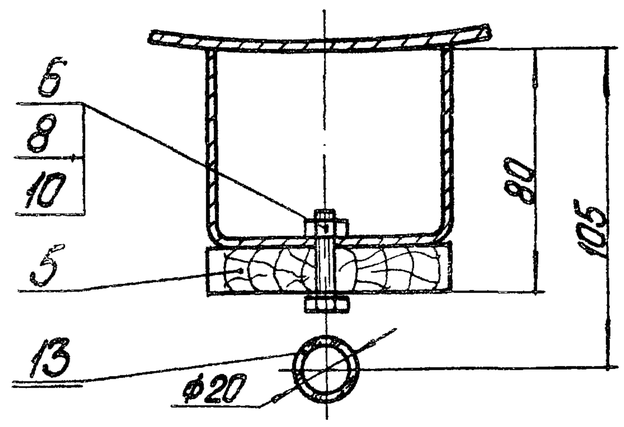

В-В повернуто
М1:2

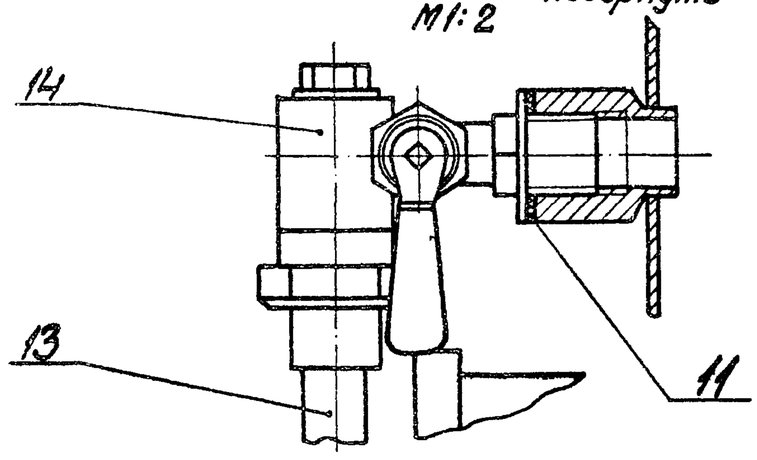

I
М1:2

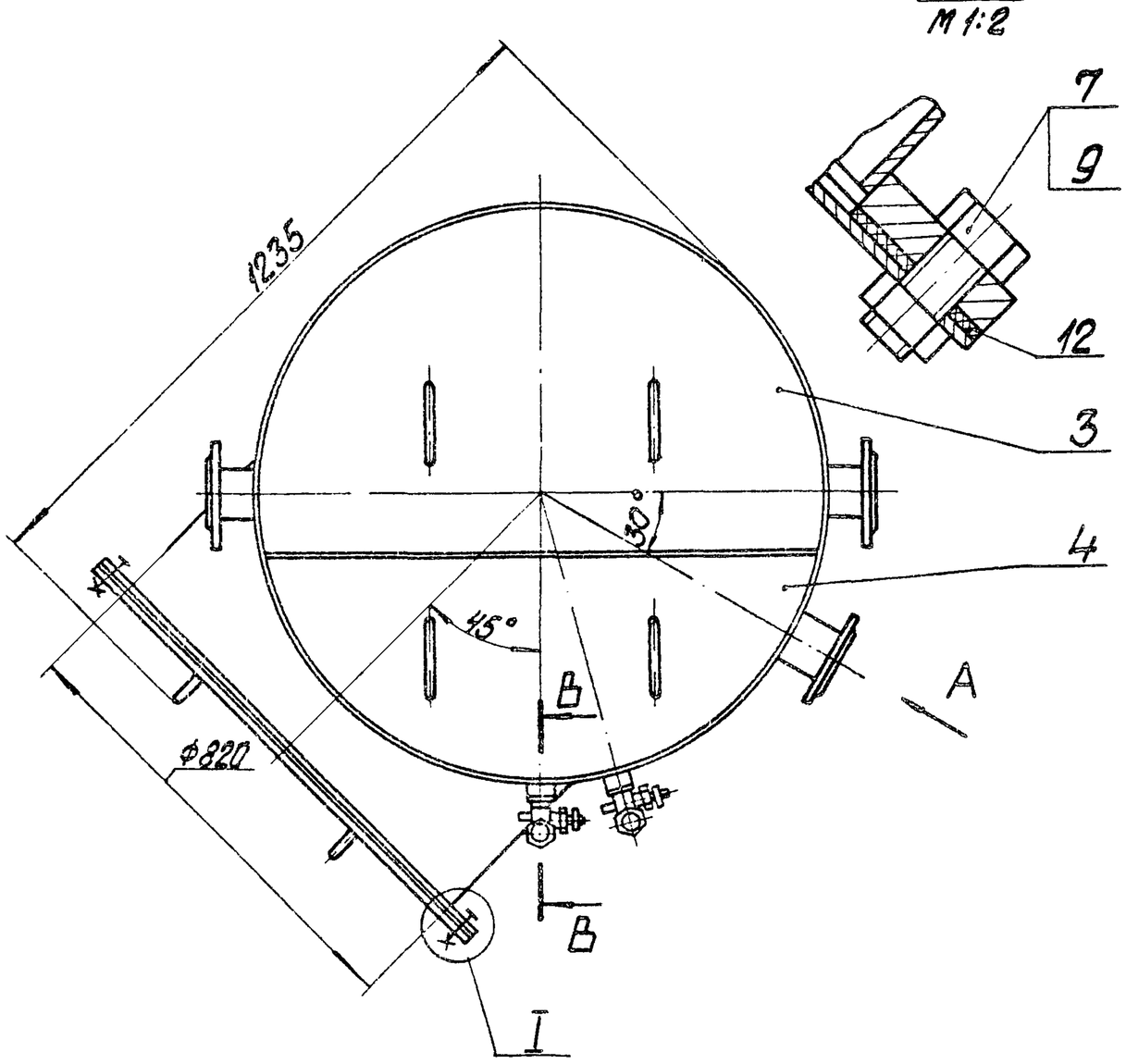

1. Размеры для справок.
2. После сборки бак подвергнуть гидравлическому испытанию посредством налива воды на полную высоту с выдержкой в течение двух часов. Все швы бака, наполненного водой проверить простукиванием. Течи не допускаются.
3. Покрытие бака осуществляется по проекту водоподготовки.

					24.03.00.000СБ			
Изм.	Лист	№ докум.	Подпись	Дата	Бак-мерник V=2м³ Сборочный чертеж	Лит.	Масса	Масштаб
Разраб.		Колтец					381	1:10
Пров.		Зилгалвис				Лист	Листов 1	
Гл.спец.		Сухоносов				ЛАТГИПРОПРОМ		
Н.контр.		Колтец						
Утв.		Попов						

Инв.№ подл. | Подп. и дата | Взам.инв.№ | Инв.№ дубл. | Подп. и дата

Типовой проект 903-1-199 Альбом 11.5

Альбом 11.5

Типовой проект 903-1-199

Формат	Зона	Поз.	Обозначение	Наименование	Кол.	Примечание
				Документация		
А2			24.03.00.000 СБ	Сборочный чертеж		
				Сборочные единицы		
А4		1	24.03.01.000	Бак	1	
А4		2	24.03.02.000	Крышка	1	
А4		3	24.03.03.000	Полукрышка	1	
А4		4	24.03.04.000	Полукрышка	1	
				Детали		
А4		5	24.03.00.001	Рейка	2	
				Стандартные изделия		
		6		Болт М6х25.46 ГОСТ 7798-70*	6	
		7		Болт М20х45.46 ГОСТ 7798-70*	18	
		8		Гайка М6.5 ГОСТ 5915-70*	6	
		9		Гайка М20.5 ГОСТ 5915-70*	18	
		10		Шайба 6 ГОСТ 11371-78	6	
		11		Прокладка А-15-2.5 ГОСТ 15180-70	4	

Инв.№ подл. | Подпись и дата | Взам. инв.№

Изм.	Лист	№ докум.	Подпись	Дата
Разраб.		Колмец		
Пров.		Зилгалвис		
Гл.спец.		Сухоносов		
Н.контр.		Колмец		
Утв.		Попов		

24.03.00.000

Бак-мерник V=2м³

Лит.	Лист	Листов
	1	2

ЛАТГИПРОПРОМ

Формат А4

Альбом 11.5

Типовой проект 903-1-199

Формат	Зона	Поз.	Обозначение	Наименование	Кол.	Примечание
		12		Прокладка А-800-2.5 ГОСТ 15180-70	1	
		13		Трубка 20х3,5х1500 ГОСТ 8448-74	2	
		14		Запорное устройство указателя уровня жидкостей типI исполнение А ГОСТ 9652-68	2	

Инв.№ подл. | Подпись и дата | Взам. инв.№ | Инв.№ дубл. | Подпись и дата

Изм.	Лист	№ докум.	Подпись	Дата

24.03.00.000

Лист 2

Формат А4

Альбом 11.5

Типовой проект 903-1-199

24.03.00.001

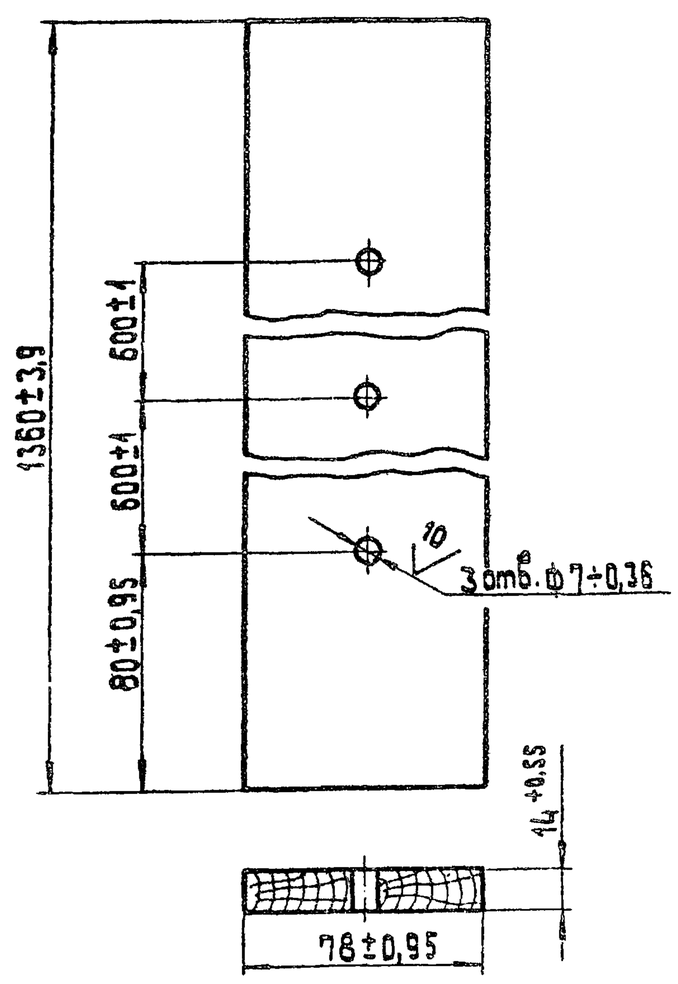

Инв.№ подл. | Подпись и дата | Взам. инв.№ | Инв.№ дубл. | Подпись и дата

Изм.	Лист	№ докум.	Подпись	Дата
Разраб.		Эйбиньш		
Пров.		Зилгалвис		
Гл.спец.		Сухоносов		
Н.контр.		Колмец		
Утв.		Попов		

24.03.00.001

Рейка

Доска 16х80 ГОСТ 8486-80

Лит.	Масса	Масштаб
	1,16	1:2

Лист | Листов 1

ЛАТГИПРОПРОМ

Формат А4

Альбом 11.5

Типовой проект 903-1-199

Формат	Зона	Поз.	Обозначение	Наименование	Кол.	Примечание
				Документация		
А2			24.03.01.000 СБ	Сборочный чертеж		
				Детали		
А3		1	24.03.01.001	Корпус	1	
А4		2	24.03.01.002	Кольцо	1	
А4		3	24.03.01.003	Днище	1	
А4		4	24.03.01.004	Фланец	1	
А4		5	24.03.01.005	Патрубок	1	
А4		6	24.03.01.006	Патрубок	4	
А4		7	24.03.01.007	Сегмент	1	
А4		8	24.03.01.008	Сектор	1	
А4		9	24.03.01.009	Балка	1	
А4		10	24.03.01.010	Кронштейн	6	
А4		11	24.03.01.011	Бобышка	4	
				Стандартные изделия		
		12		Фланец 1-80-6 ст25 ГОСТ 12820-80	4	

Инв.№ подл. | Подпись и дата | Взам. инв.№ | Инв.№ дубл. | Подпись и дата

Изм.	Лист	№ докум.	Подпись	Дата
Разраб.		Колмец		
Пров.		Зилгалвис		
Гл.спец.		Сухоносов		
Н.контр.		Колмец		
Утв.		Попов		

24.03.01.000

Бак

Лит.	Лист	Листов
		1

ЛАТГИПРОПРОМ

Формат А4

24.03.01.000 СБ

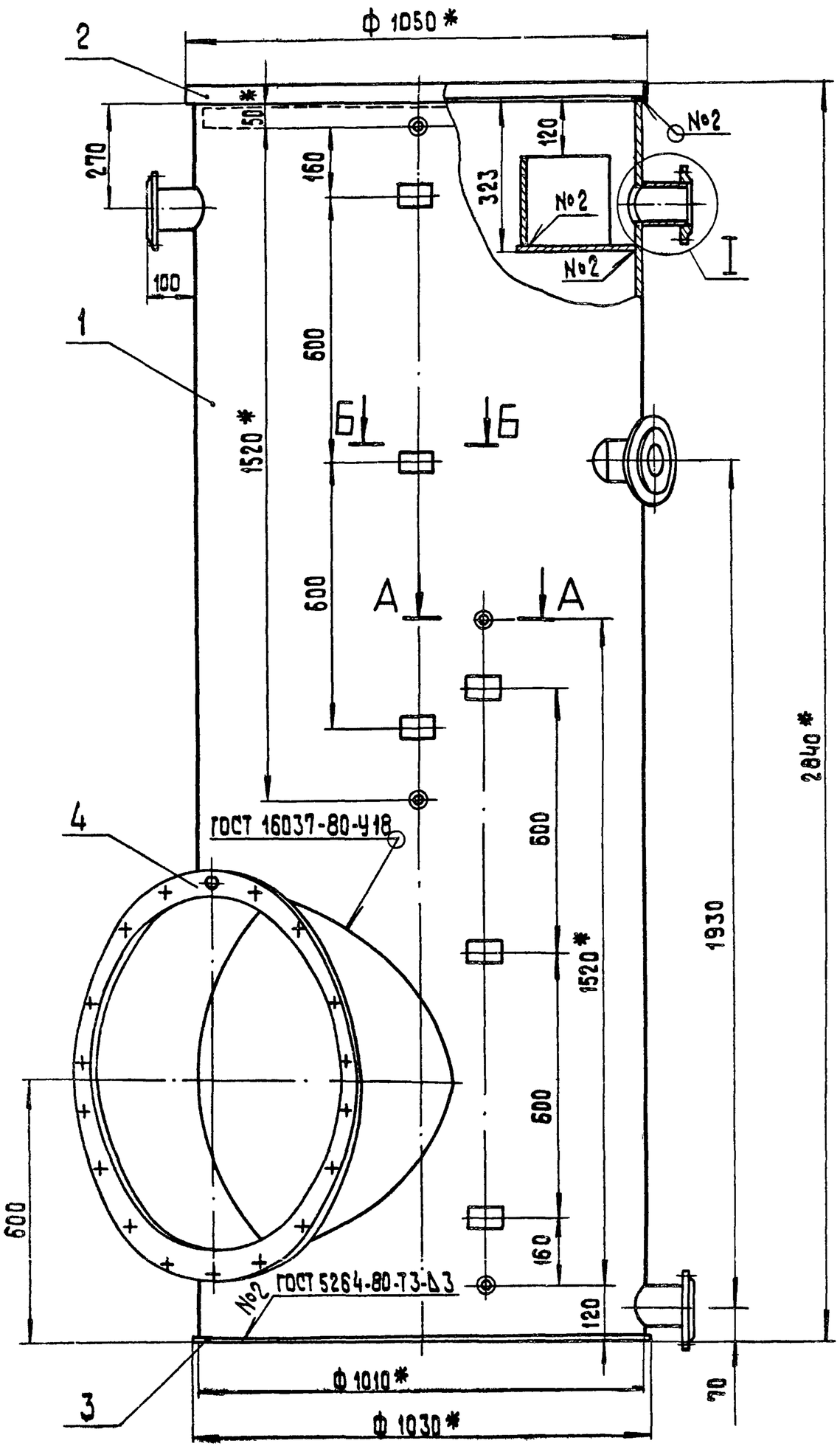

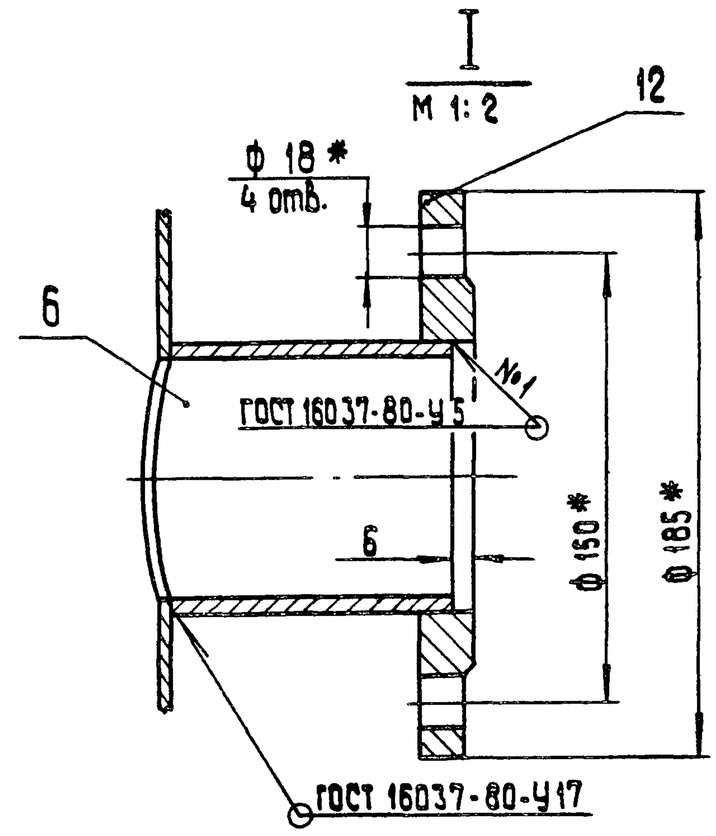

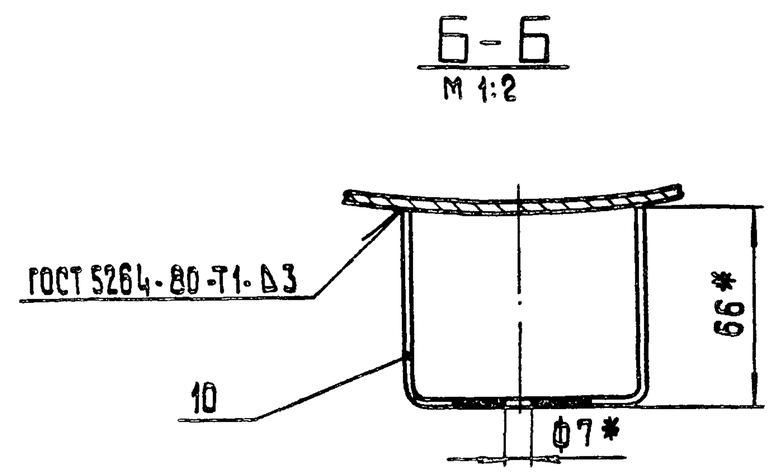

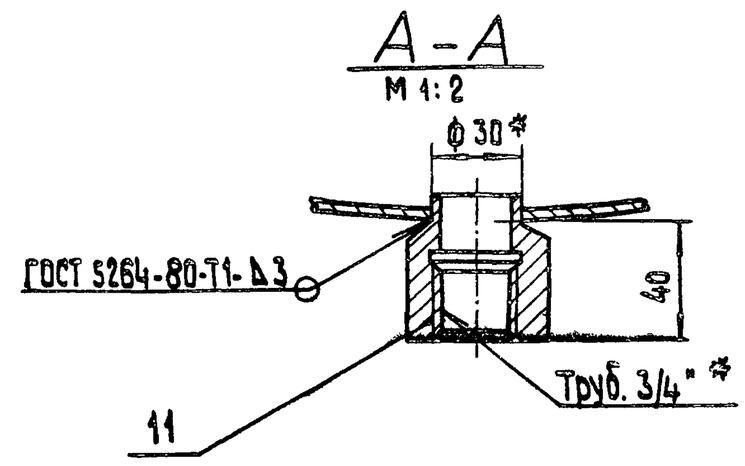

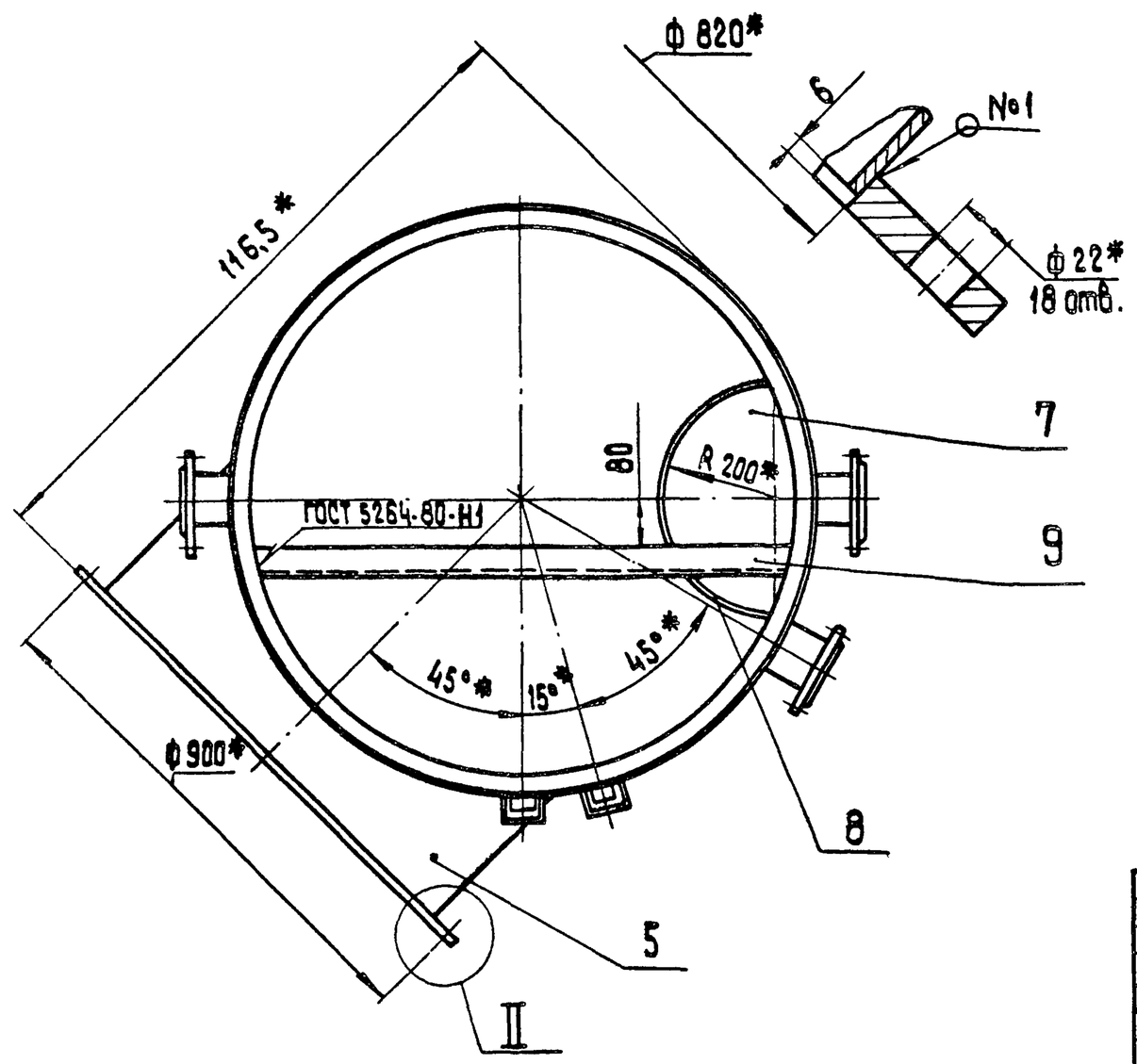

1. * Размеры для справок.
2. Неуказанные предельные отклонения размеров $\pm\frac{IT14}{2}$.

Изм.	Лист	№ докум.	Подпись	Дата	24.03.01.000 СБ		
Разраб.		Колмец			Бак Сборочный чертеж	Литер	Масса: 324 / Масштаб: 1:10
Пров.		Зилгалвис				Лист	Листов 1
Гл.спец.		Сухоносов				ЛАТГИПРОПРОМ	
Н.контр.		Колмец					
Утв.		Попов					

Типовой проект 903-1-199 Альбом 11.5

Инв.№ подл. | Подп. и дата | Взам.инв.№ | Инв.№ дубл. | Подп. и дата

19462-36 20 Формат А2

24.03.01.001

Типовой проект 903-1-199 Альбом 11.5

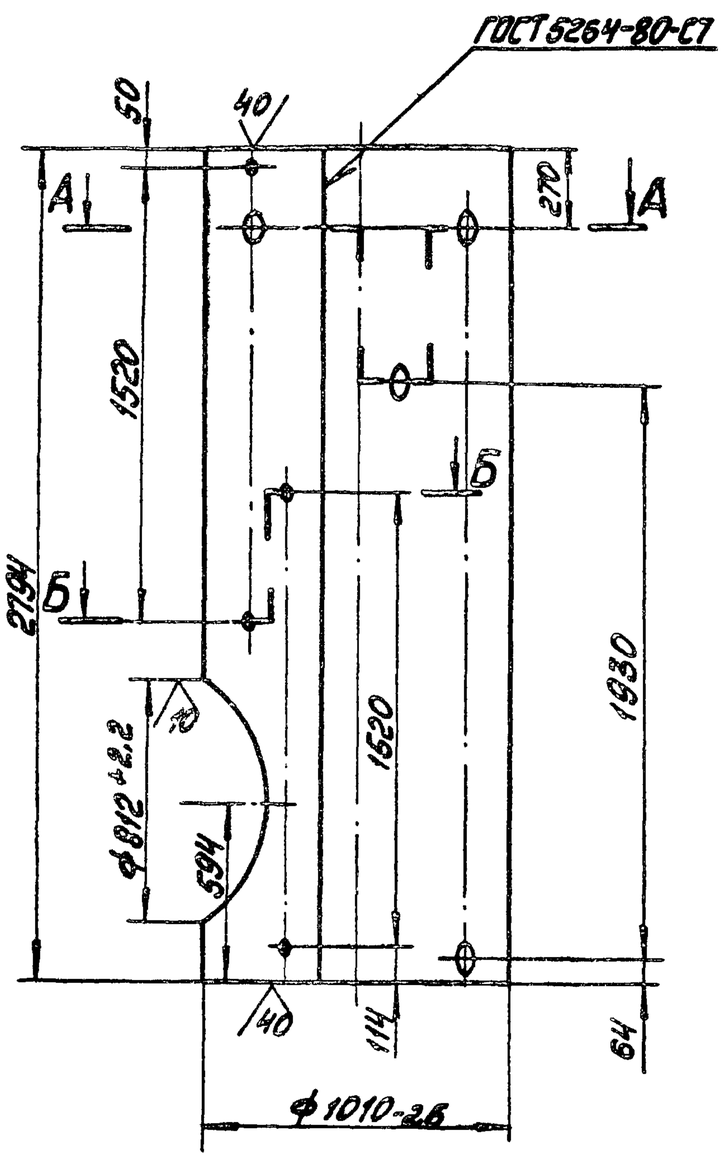

А–А
М 1:10

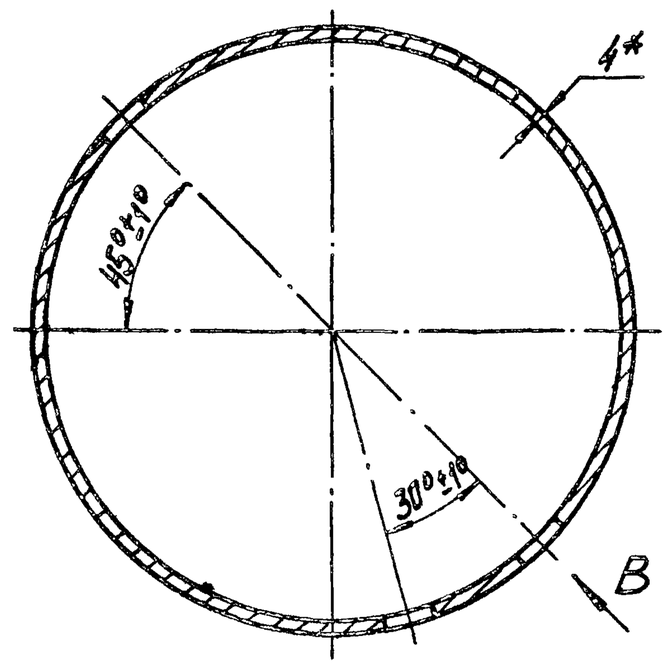

Б–Б
М1:10

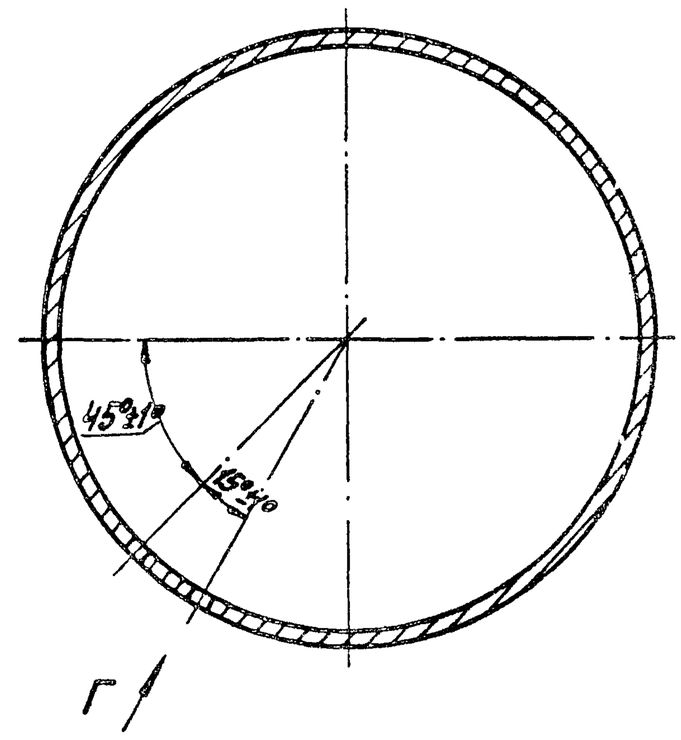

1 * Размер для справок.

2. Неуказанные предельные отклонения размеров $\pm\frac{IT14}{2}$

Вид В
М1:2

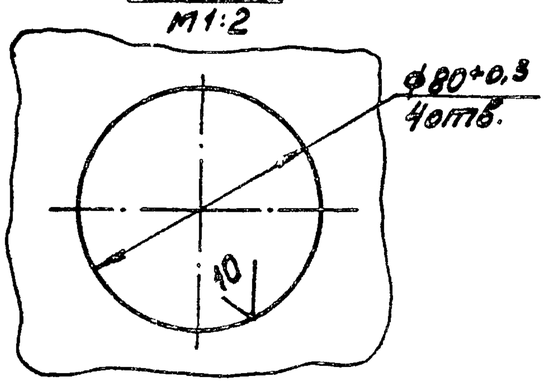

Вид Г
М1:1

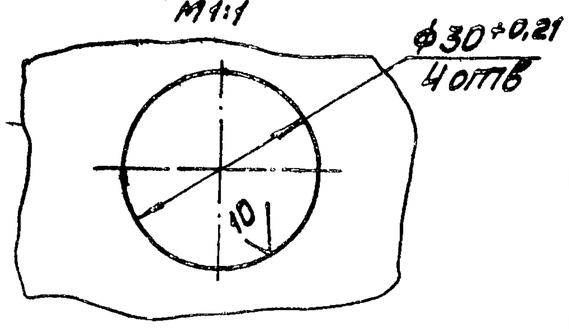

Изм.	Лист	№ докум.	Подп.	Дата	24.03.01.001		
Разраб.		Колмец			Корпус	Лит.	Масса 210 / Масштаб 1:20
Пров.		Зилгалвис				Лист	Листов 1
Гл. спец.		Сухоносов			Лист 4 ГОСТ 19903-74 / ВСт3сп3 ГОСТ 14637-79	ЛАТГИПРОПРОМ	
Н. контр.		Колмец					
Утв.		Попов					

Формат А3

Типовой проект 903-1-199 Альбом 11.5

24.03.01.002

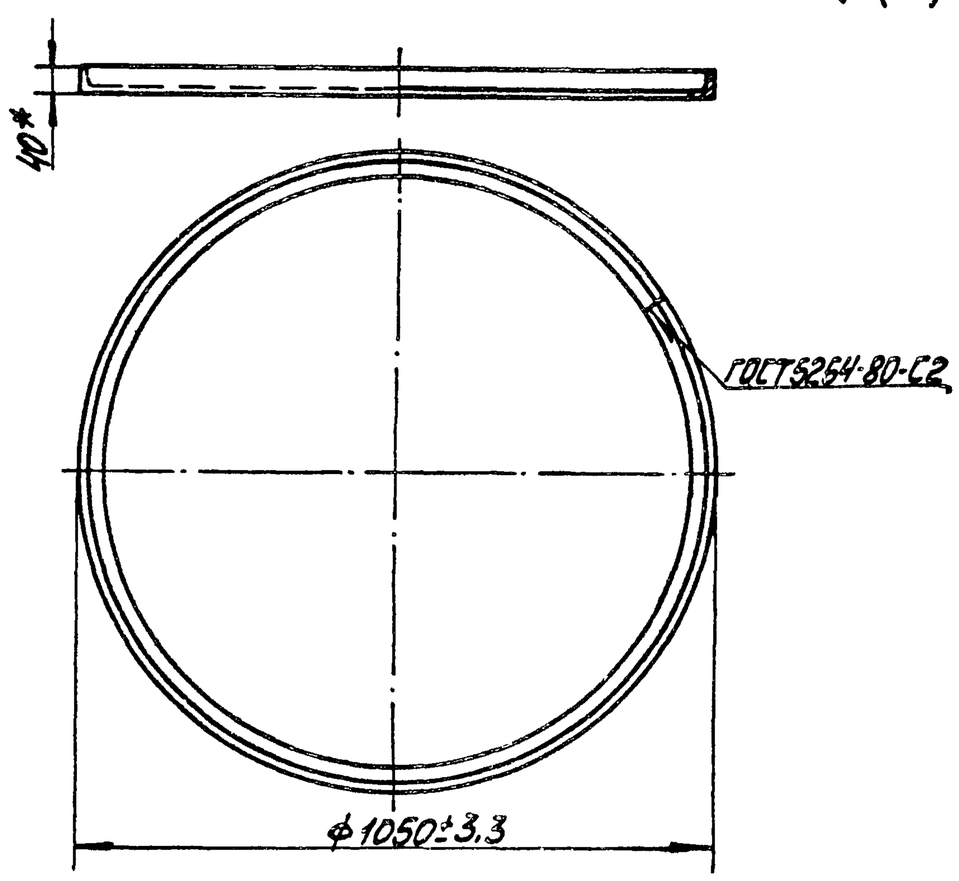

* Размер для справок.

Изм.	Лист	№ докум.	Подп.	Дата	24.03.01.002		
Разраб.		Колмец			Кольцо	Лит.	Масса 7,9 / Масштаб 1:10
Пров.		Зилгалвис				Лист	Листов 1
Гл. спец.		Сухоносов			Уголок Б-40×40×4 ГОСТ 8509-72 / ВСт3сп3 ГОСТ 535-79	ЛАТГИПРОПРОМ	
Н. контр.		Колмец					
Утв.		Попов					

Формат А4

Типовой проект 903-1-199 Альбом 11.5

24.03.01.003

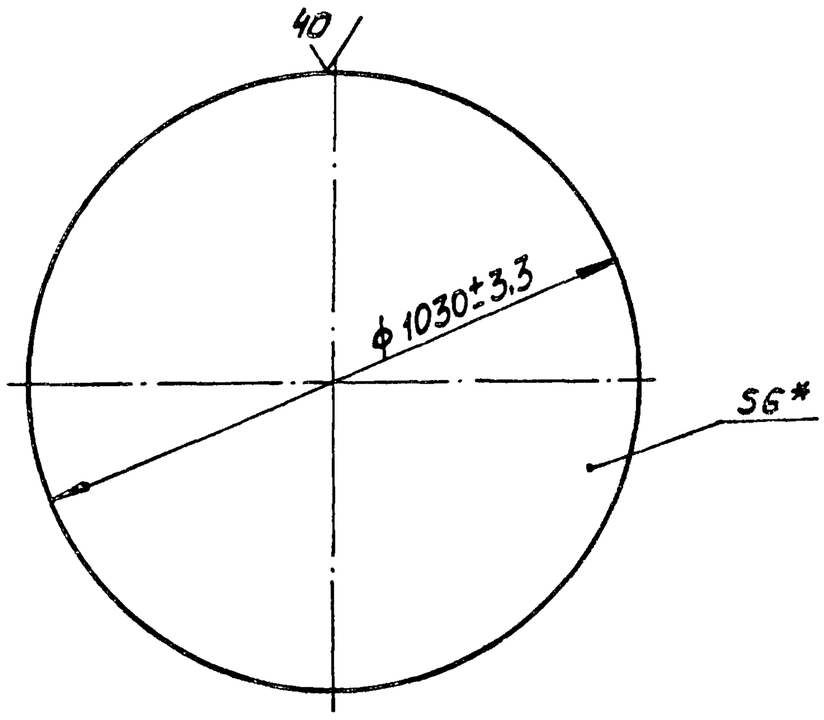

* Размер для справок.

Изм.	Лист	№ докум.	Подп.	Дата	24.03.01.003		
Разраб.		Колмец			Днище	Лит.	Масса 39,2 / Масштаб 1:10
Пров.		Зилгалвис				Лист	Листов 1
Гл. спец.		Сухоносов			Лист 6 ГОСТ 19903-74 / ВСт3сп3 ГОСТ 14637-79	ЛАТГИПРОПРОМ	
Н. контр.		Колмец					
Утв.		Попов					

Формат А4

24.03.01.004

Типовой проект 903-1-199 Альбом 11.5

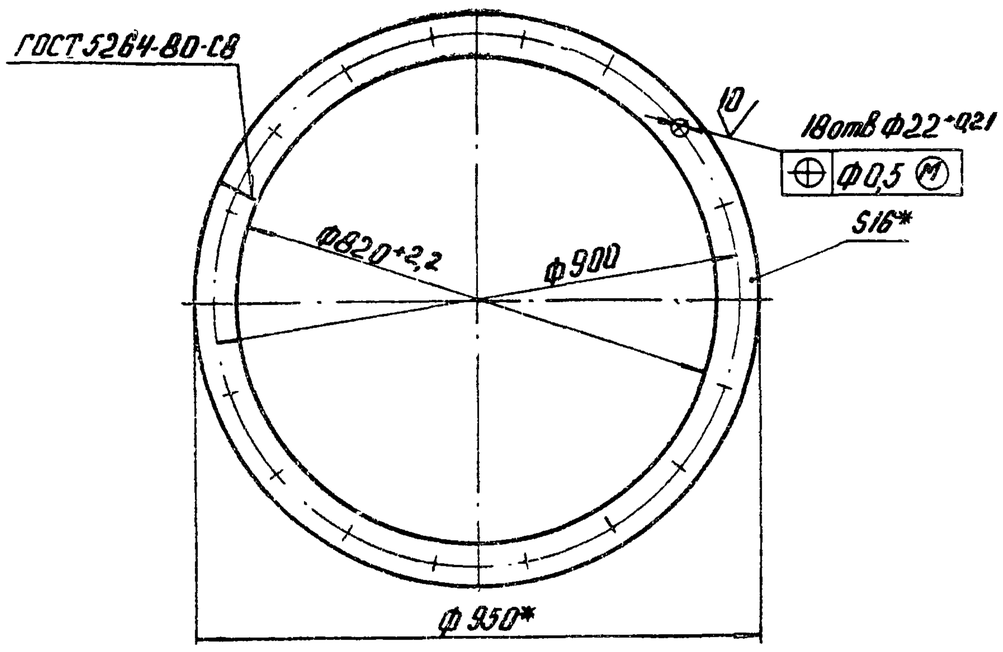

1.* Размеры для справок

2. Неуказанные предельные отклонения размеров $\pm \frac{IT14}{2}$.

Изм. Лист	№ докум.	Подпись	Дата	24.03.01.004			
Разраб.	Колмец			Фланец	Лит.	Масса 22,7	Масштаб 1:10
Пров.	Зилгалвис				Лист	Листов 1	
Гл. спец.	Сухоносов			Полоса 16×65 ГОСТ 103-76 / ВСт3сп3 ГОСТ 535-79	ЛАТГИПРОПРОМ		
Н. контр.	Колмец						
Утв.	Попов						

Формат А4

24.03.01.005

Типовой проект 903-1-199 Альбом 11.5

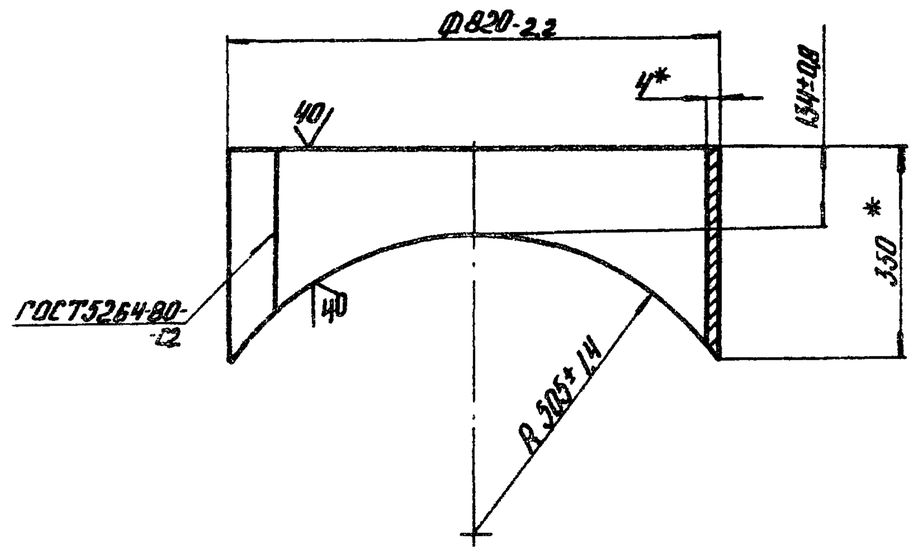

* Размеры для справок.

Изм. Лист	№ докум.	Подпись	Дата	24.03.01.005			
Разраб.	Колмец			Патрубок	Лит.	Масса 19,5	Масштаб 1:10
Пров.	Зилгалвис				Лист	Листов 1	
Гл. спец.	Сухоносов			Лист 4 ГОСТ 19903-74 / ВСт3сп3 ГОСТ 14637-79	ЛАТГИПРОПРОМ		
Н. контр.	Колмец						
Утв.	Рубин						

Формат А4

24.03.01.006

Типовой проект 903-1-199 Альбом 11.5

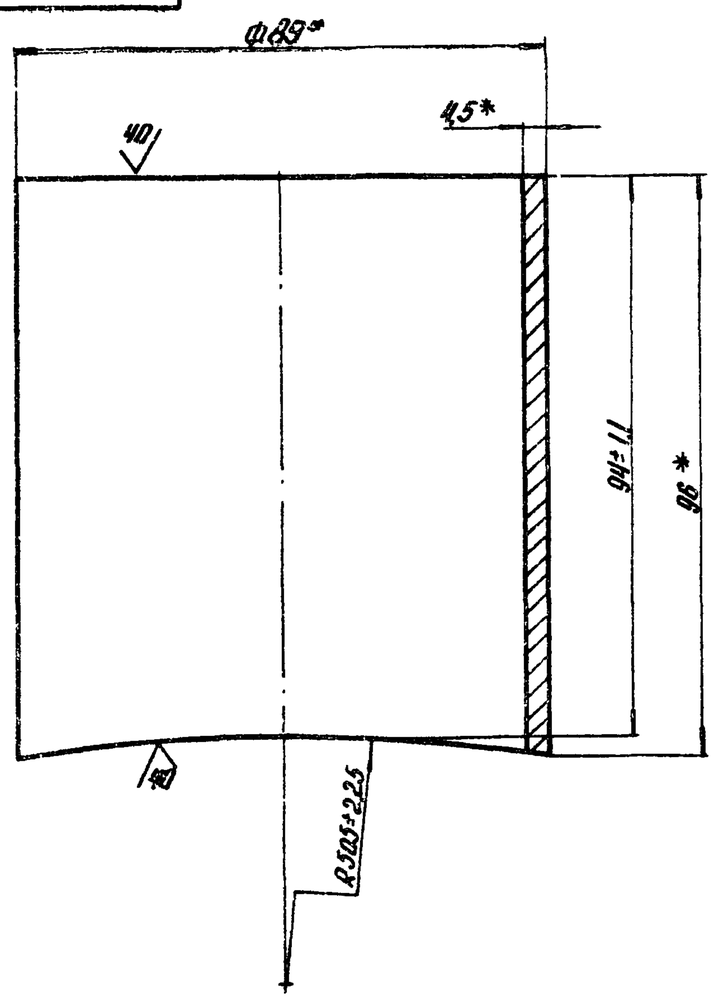

* Размеры для справок.

Изм. Лист	№ докум.	Подпись	Дата	24.03.01.006			
Разраб.	Колмец			Патрубок	Лит.	Масса 0,9	Масштаб 1:1
Пров.	Зилгалвис				Лист	Листов 1	
Гл. спец.	Сухоносов			Труба 89×4,5 ГОСТ 10704-76 / В-20 ГОСТ 10705-80	ЛАТГИПРОПРОМ		
Н. контр.	Колмец						
Утв.	Попов						

Формат А4

24.03.01.007

Типовой проект 903-1-199 Альбом 11.5

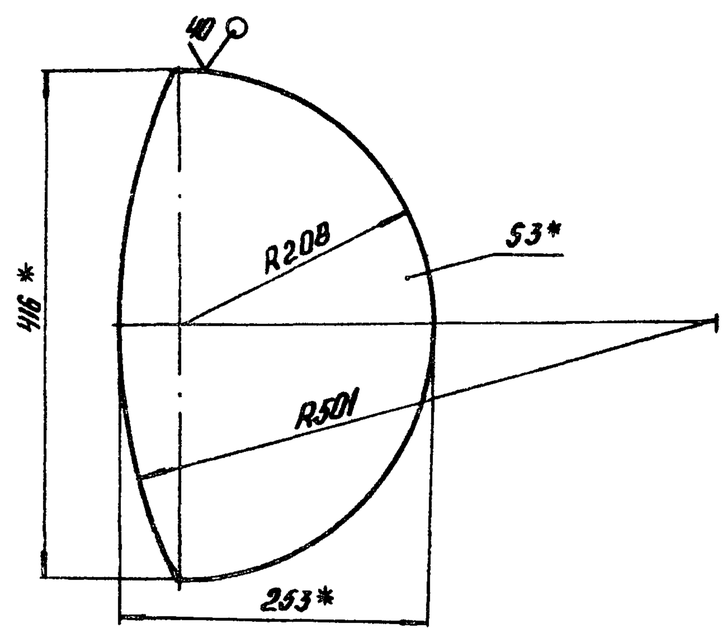

1.* Размеры для справок.

2. Неуказанные предельные отклонения размеров $\pm \frac{IT14}{2}$.

Изм. Лист	№ докум.	Подп.	Дата	24.03.01.007			
Разраб.	Колмец			Сегмент	Лит.	Масса 1,83	Масштаб 1:5
Пров.	Зилгалвис				Лист	Листов 1	
Гл. спец.	Сухоносов			Лист 3 ГОСТ 19903-74 / ВСт3сп3 ГОСТ 14637-79	ЛАТГИПРОПРОМ		
Н. контр.	Колмец						
Утв.	Попов						

Формат А4

24.03.01.008

Типовой проект 903-1-199 Альбом II.5

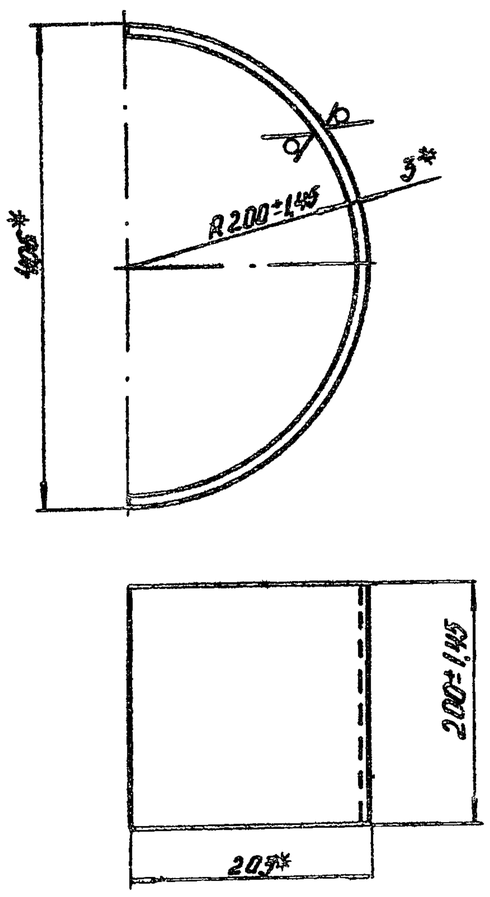

* Размеры для справок

Изм. Лист	№ докум.	Подпись	Дата	24.03.01.008
Разраб.	Колмец			Сектор
Пров.	Зилгалвис			Лист 3ГОСТ19903-74 / ВСт3сп3ГОСТ14637-79
Гл. спец.	Суханосов			Лит. / Масса 3 / Масштаб 1:5
Н. контр.	Колмец			Лист / Листов 1
Утв.	Попов			ЛАТГИПРОПРОМ

Формат А4

24.03.01.009

Типовой проект 903-1-199 Альбом II.5

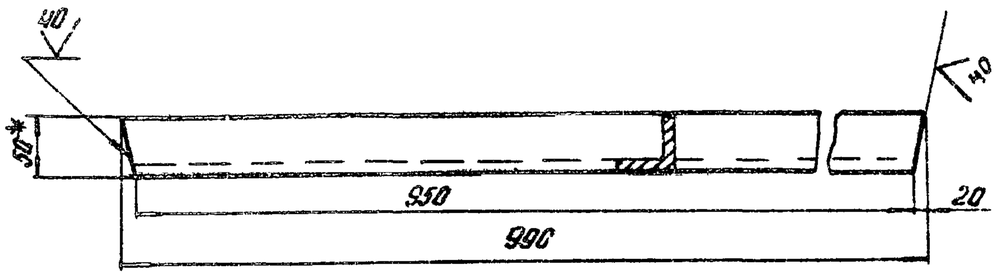

1* Размер для справок.

2. Неуказанные предельные отклонения размеров $\pm\frac{IT14}{2}$.

Изм. Лист	№ докум.	Подпись	Дата	24.03.01.009
Разраб.	Колмец			Балка
Пров.	Зилгалвис			Уголок Б×50×50×5 ГОСТ8509-72 / ВСт3сп3ГОСТ535-79
Гл. спец.	Суханосов			Лит. / Масса 3,73 / Масштаб 1:5
Н. контр.	Колмец			Лист / Листов 1
Утв.	Попов			ЛАТГИПРОПРОМ

Формат А4

24.03.01.010

Типовой проект 903-1-199 Альбом II.5

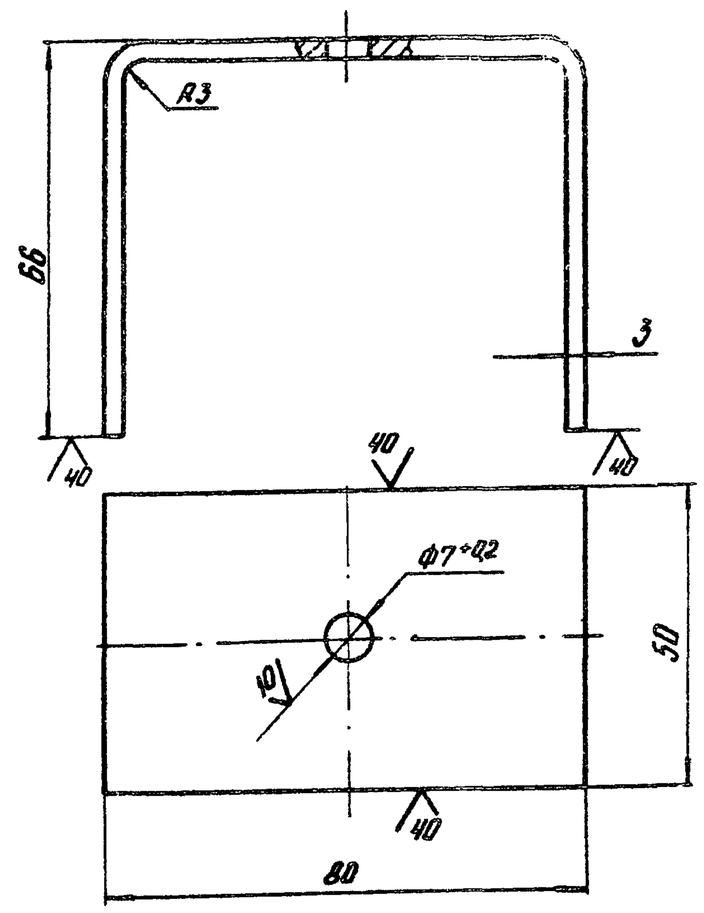

1* Размеры для справок

2. Неуказанные предельные отклонения размеров $\pm\frac{IT14}{2}$.

Изм. Лист	№ докум.	Подпись	Дата	24.03.01.010
Разраб.	Колмец			Кронштейн
Пров.	Зилгалвис			Лист 3ГОСТ19903-74 / ВСт3сп3ГОСТ14637-79
Гл. спец.	Суханосов			Лит. / Масса 0,234 / Масштаб 1:1
Н. контр.	Колмец			Лист / Листов 1
Утв.	Попов			ЛАТГИПРОПРОМ

Формат А4

24.03.01.011

Типовой проект 903-1-199 Альбом II.5

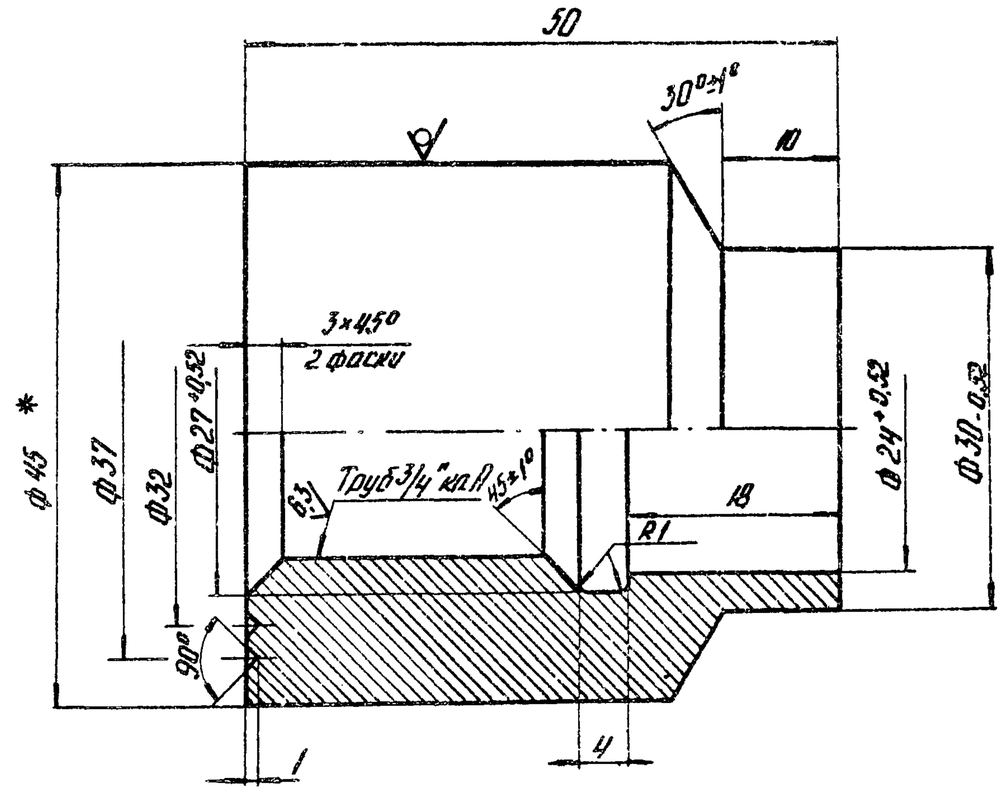

1. * Размер для справок.

2. Неуказанные предельные отклонения размеров, диаметров H14, h14, остальных $\pm\frac{IT14}{2}$

Изм. Лист	№ докум.	Подпись	Дата	24.03.01.011
Разраб.	Колмец			Бобышка
Пров.	Зилгалвис			Круг В45 ГОСТ2590-71 / 20 ГОСТ 1050-74
Гл. спец.	Суханосов			Лит. / Масса 0,35 / Масштаб 2:1
Н. контр.	Колмец			Лист / Листов 1
Утв.	Попов			ЛАТГИПРОПРОМ

19462-36 23

Формат А4

Типовой проект 903-1-199 Альбом 11.5

Формат	Зона	Поз.	Обозначение	Наименование	Кол.	Примечание
				Документация		
А4			24.03.02.000СБ	Сборочный чертеж		
				Детали		
А4		1	24.03.02.001	Крышка	1	
А4		2	24.03.02.002	Ручка	2	

24.03.02.000

Изм.	Лист	№ докум.	Подпись	Дата		Лит.	Лист	Листов
Разраб.		Колмец			Крышка			1
Пров.		Зилгалвис				ЛАТГИПРОПРОМ		
Гл. спец.		Сухоносов						
Н. контр.		Колмец						
Утв.		Попов						

Подпись и дата | Инв. № дубл. | Взам. инв. № | Подпись и дата | Инв. № подл.

Формат А4

Типовой проект 903-1-199 Альбом 11.5

24.03.02.000СБ

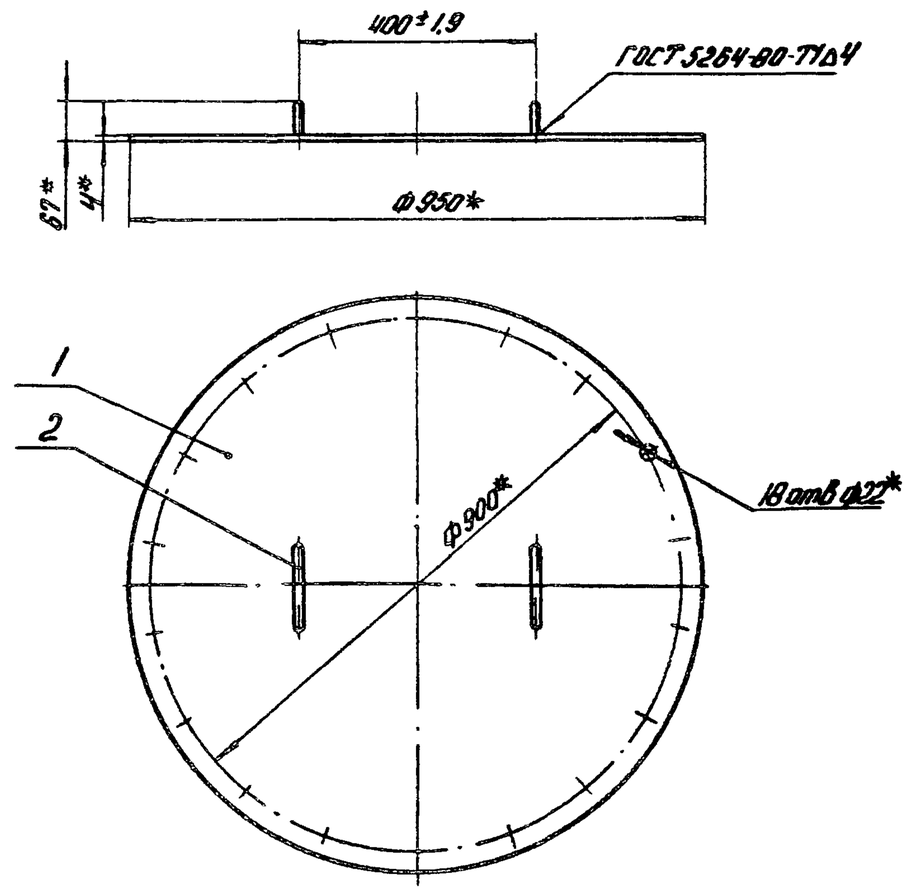

* Размеры для справок.

24.03.02.000СБ

Изм.	Лист	№ докум.	Подпись	Дата		Лит.	Масса	Масштаб
Разраб.		Колмец			Крышка Сборочный чертеж		20,4	1:10
Пров.		Зилгалвис				Лист	Листов 1	
Гл. спец.		Сухоносов				ЛАТГИПРОПРОМ		
Н. контр.		Колмец						
Утв.		Попов						

Подпись и дата | Инв. № дубл. | Взам. инв. № | Подпись и дата | Инв. № подл.

Формат А4

Типовой проект 903-1-199 Альбом 11.5

24.03.02.001

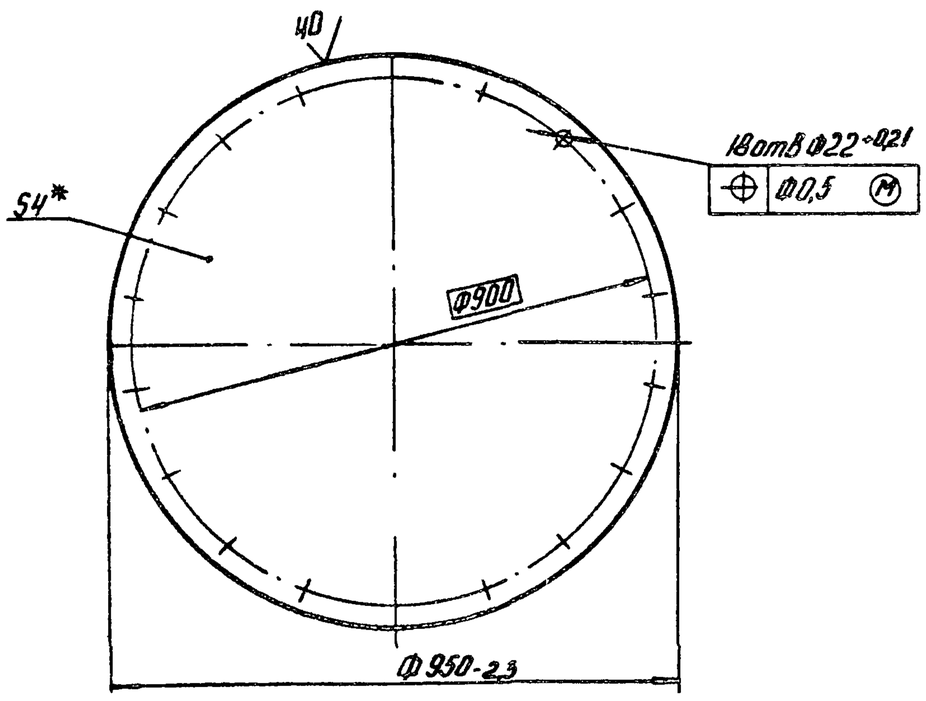

* Размер для справок.

24.03.02.001

Изм.	Лист	№ докум.	Подп.	Дата		Лит.	Масса	Масштаб
Разраб.		Колмец			Крышка		20	1:10
Пров.		Зилгалвис				Лист	Листов 1	
Гл. спец.		Сухоносов			Лист 4 ГОСТ 19903-74 / ВСт3сп3 ГОСТ 14637-79	ЛАТГИПРОПРОМ		
Н. контр.		Колмец						
Утв.		Попов						

Подп. и дата | Инв. № дубл. | Взам. инв. № | Подп. и дата | Инв. № подл.

Формат А4

Типовой проект 903-1-199 Альбом 11.5

24.03.02.002

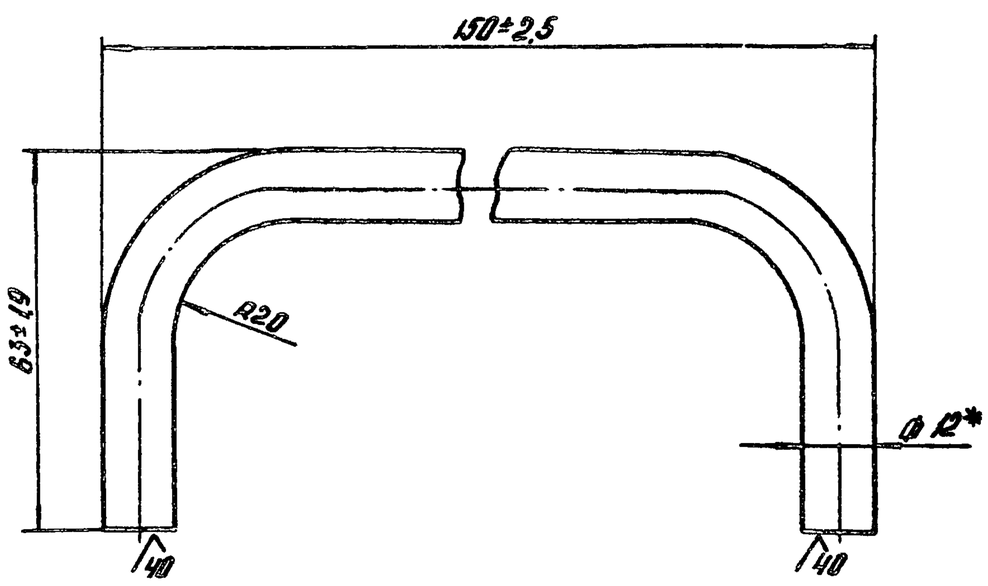

* Размер для справок.

24.03.02.002

Изм.	Лист	№ докум.	Подп.	Дата		Лит.	Масса	Масштаб
Разраб.		Колмец			Ручка		0,2	1:1
Пров.		Зилгалвис				Лист	Листов 1	
Гл. спец.		Сухоносов			Круг В-12 ГОСТ 2590-71 / 20 ГОСТ 1050-74*	ЛАТГИПРОПРОМ		
Н. контр.		Колмец						
Утв.		Попов						

Подп. и дата | Инв. № дубл. | Взам. инв. № | Подп. и дата | Инв. № подл.

* 19462-36

Формат А4

Типовой проект 903-1-199 Альбом 11.5

Формат	Зона	Поз.	Обозначение	Наименование	Кол.	Примечание
				Документация		
А4			24.03.03.000 СБ	Сборочный чертеж		
				Детали		
А4		1	24.03.02.002	Ручка	2	
Б4		2	24.03.03.001	Полукрышка		
				Лист $\frac{4\ ГОСТ\ 19903-74}{В\ Ст3сп3\ ГОСТ\ 14637-79}$	1	13,5 кг

24.03.03.000

Изм.	Лист	№ докум.	Подпись	Дата		Лит.	Лист	Листов
Разраб.		Колмец			Полукрышка			1
Пров.		Зилгалвис				ЛАТГИПРОПРОМ		
Гл.спец.		Сухоносов						
Н.контр.		Колмец						
Утв.		Попов						

Инв.№ подл. | Подп. и дата | Взам.инв.№ | Инв.№ дубл. | Подп. и дата

Формат А4

24.03.03.000 СБ

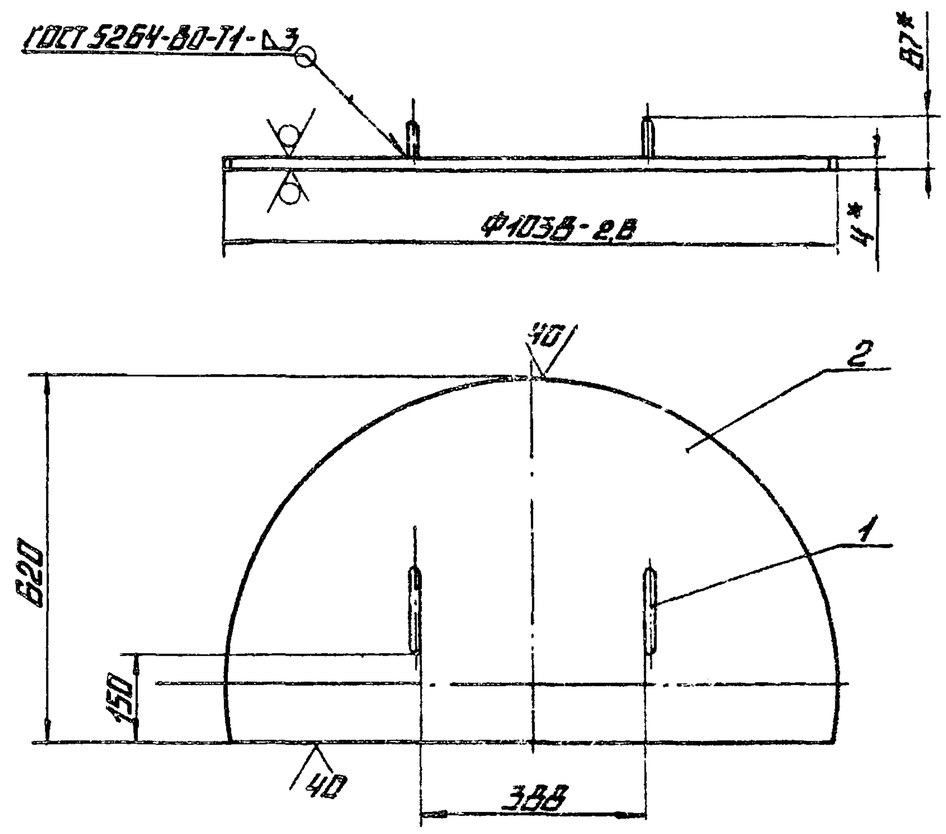

1.* Размеры для справок.

2. Неуказанные предельные отклонения размеров $\pm\frac{IT14}{2}$.

Изм.	Лист	№ докум.	Подпись	Дата		Лит.	Масса	Масштаб
Разраб.		Колмец			Полукрышка сборочный чертеж		14	1:10
Пров.		Зилгалвис				Лист	Листов 1	
Гл.спец.		Сухоносов				ЛАТГИПРОПРОМ		
Н.контр.		Колмец						
Утв.		Попов						

Инв.№ подл. | Подпись и дата | Взам.инв.№ | Инв.№ дубл. | Подпись и дата

Типовой проект 903-1-199 Альбом 11.5

Формат	Зона	Поз.	Обозначение	Наименование	Кол.	Примечание
				Документация		
А4			24.03.04.000 СБ	Сборочный чертеж		
				Детали		
А4			24.03.02.002	Ручка	2	
Б4			24.03.04.001	Полукрышка		
				Лист $\frac{4\ ГОСТ\ 19903-74}{В\ Ст3сп3\ ГОСТ\ 14637-79}$	1	8,8 кг

24.03.04.000

Изм.	Лист	№ докум.	Подпись	Дата		Лит.	Лист	Листов
Разраб.		Колмец			Полукрышка			1
Пров.		Зилгалвис				ЛАТГИПРОПРОМ		
Гл.спец.		Сухоносов						
Н.контр.		Колмец						
Утв.		Попов						

Инв.№ подл. | Подп. и дата | Взам.инв.№ | Инв.№ дубл. | Подп. и дата

Формат А4

24.03.04.000 СБ

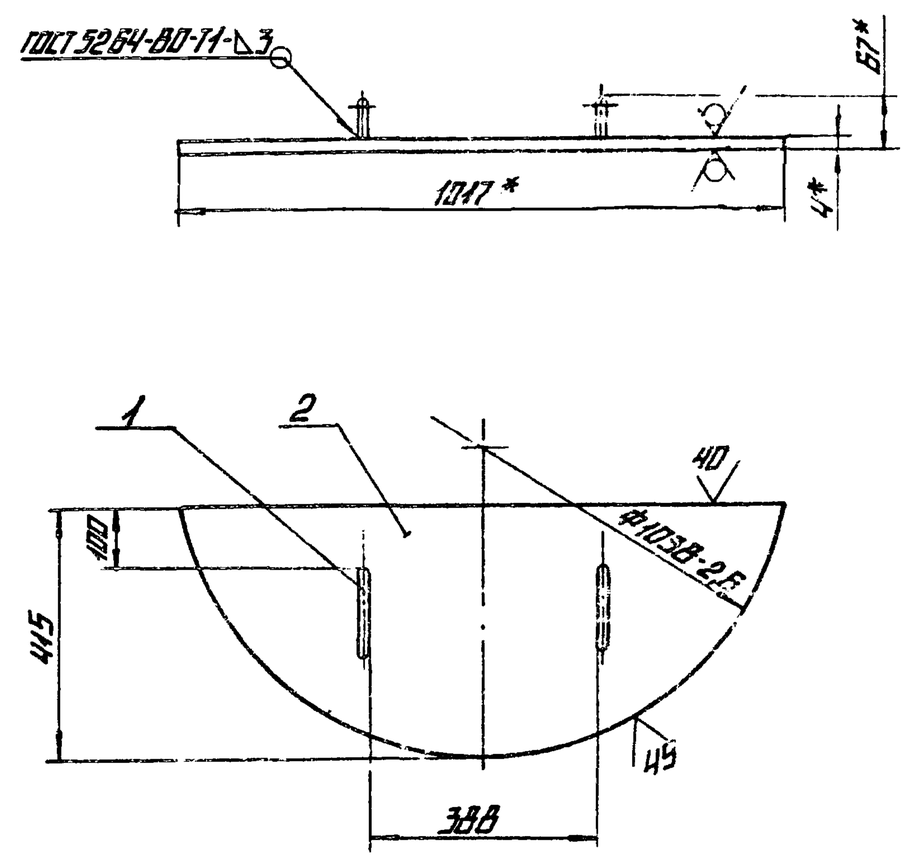

1.* Размеры для справок.

2. Неуказанные предельные отклонения размеров $\pm\frac{IT14}{2}$.

Изм.	Лист	№ докум.	Подпись	Дата		Лит.	Масса	Масштаб
Разраб.		Колмец			Полукрышка сборочный чертеж		9,2	1:10
Пров.		Зилгалвис				Лист	Листов 1	
Гл.спец.		Сухоносов				ЛАТГИПРОПРОМ		
Н.контр.		Колмец						
Утв.		Попов						

Инв.№ подл. | Подпись и дата | Взам.инв.№ | Инв.№ дубл. | Подпись и дата

21.01.00.000СБ

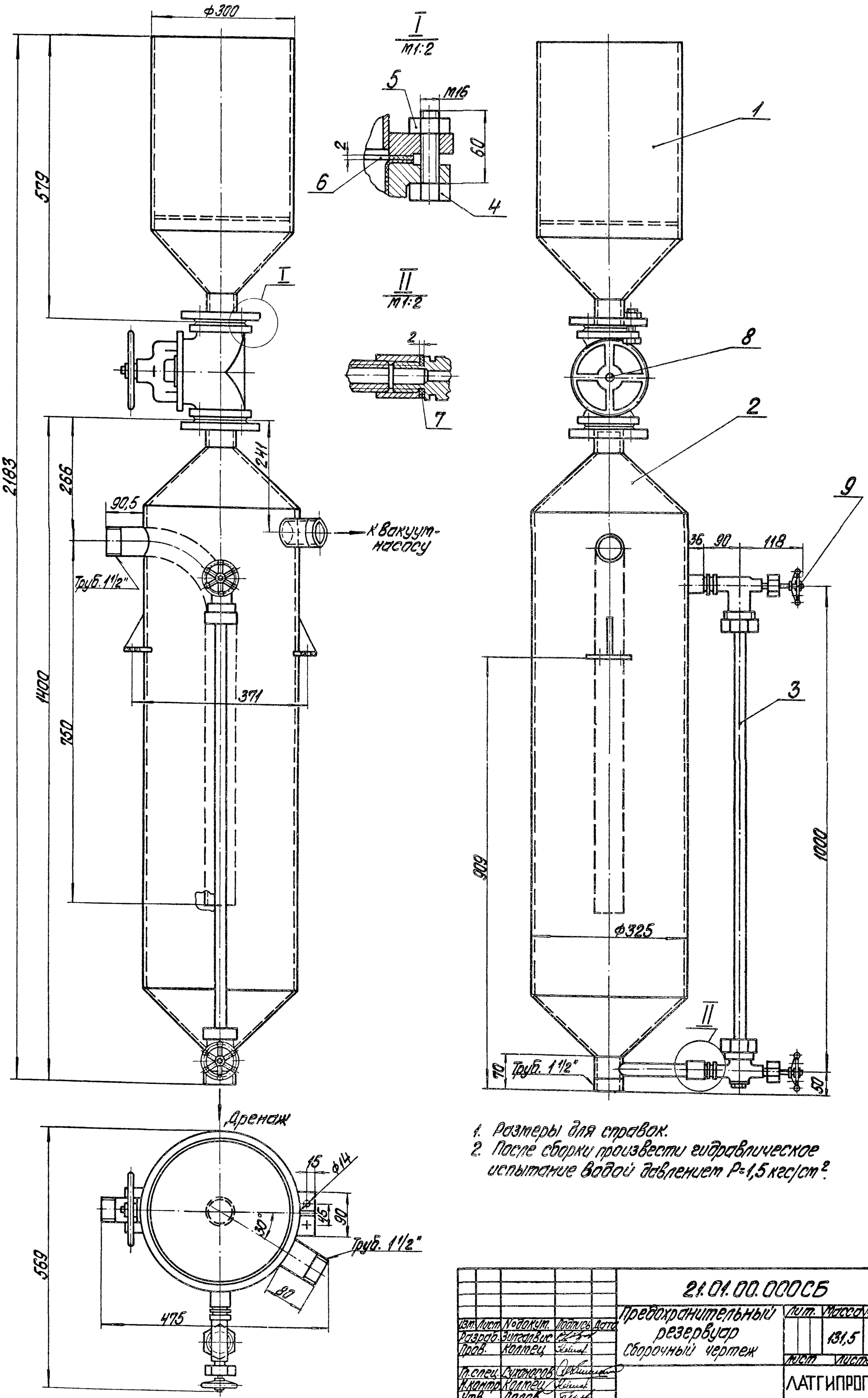

1. Размеры для справок.
2. После сборки произвести гидравлическое испытание водой давлением P=1,5 кгс/см².

					21.01.00.000СБ			
Изм.	Лист	Nодокум.	Подпись	Дата	Предохранительный резервуар сборочный чертеж	Лит.	Масса	Масштаб
Разраб.		Зиганьвис					131,5	1:5
Пров.		Колпец				Лист	Листов 1	
Гл.спец.		Сухомаров				ЛАТГИПРОПРОМ		
Н.контр.		Колпец						
Утв.		Попов						

Типовой проект 903-1-199 Альбом 11.5

Инв. Nподл. | Подп. и дата | Взам. инв. Nинв. Nдубл. | Подп. и дата

Типовой проект 903-1-199 Альбом 11.5

Формат	Зона	Поз.	Обозначение	Наименование	Кол.	Примечание
				Документация		
А2			21.01.00.000 СБ	Сборочный чертеж		
				Сборочные единицы		
А4		1	21.01.01.000	Воронка	1	
А4		2	21.01.02.000	Резервуар	1	
				Детали		
Б4		3	21.01.00.001	Водоуказательное стекло Трубка 20×3,5-330 ГОСТ 8446-74	1	0,13 кг
				Стандартные изделия		
		4		Болт М16×60.46 ГОСТ 7798-70*	8	
		5		Гайка М16.5 ГОСТ 15915-70*	8	
		6		Прокладка А-50-10 ГОСТ 15180-70	2	
		7		Прокладка А-20-10 ГОСТ 15180-70	2	
				Прочие изделия		
		8		Вентиль Ру10 Ду50-15ч 75п (футеровка-фторопласт-4)	1	
		9		Запорное устройство указателя уровня 12 нж 17бк	1	

Изм.	Лист	№ докум.	Подпись	Дата	21.01.00.000			
Разраб.		Зигалвис			Предохранительный резервуар	Лит.	Лист	Листов 1
Пров.		Колтец				ЛАТГИПРОПРОМ		
Гл. спец.		Суханосов						
Н. контр.		Колтец						
Утв.		Попов						

Формат А4

Типовой проект 903-1-199 Альбом 11.5

Формат	Зона	Поз.	Обозначение	Наименование	Кол.	Примечание
				Документация		
А3			21.01.01.000 СБ	Сборочный чертеж		
				Детали		
А4		1	21.01.01.001	Патрубок	1	
А4		2	21.01.01.002	Решетка	1	
А4		3	21.01.01.003	Воронка	1	
Б4		4	21.01.01.004	Подпорка Полоса 5×50 ГОСТ 103-76 / ВСт3сп3 ГОСТ 535-79	4	0,2 кг
Б4		5	21.01.01.005	Патрубок Труба 57×3,5 ГОСТ 10704-76 / ВСт3пс5 ГОСТ 10705-80 L=50±0,62 мм	1	0,23 кг
				Стандартные изделия		
		6		Фланец 1-50-10 ст 25 ГОСТ 12820-80	1	

Изм.	Лист	№ докум.	Подпись	Дата	21.01.01.000			
Разраб.		Цонова			Воронка	Лит.	Лист	Листов 1
Пров.		Зигалвис				ЛАТГИПРОПРОМ		
Гл. спец.		Суханосов						
Н. контр.		Колтец						
Утв.		Попов						

Формат А4

Типовой проект 903-1-199 Альбом 11.5

21.01.01.000СБ

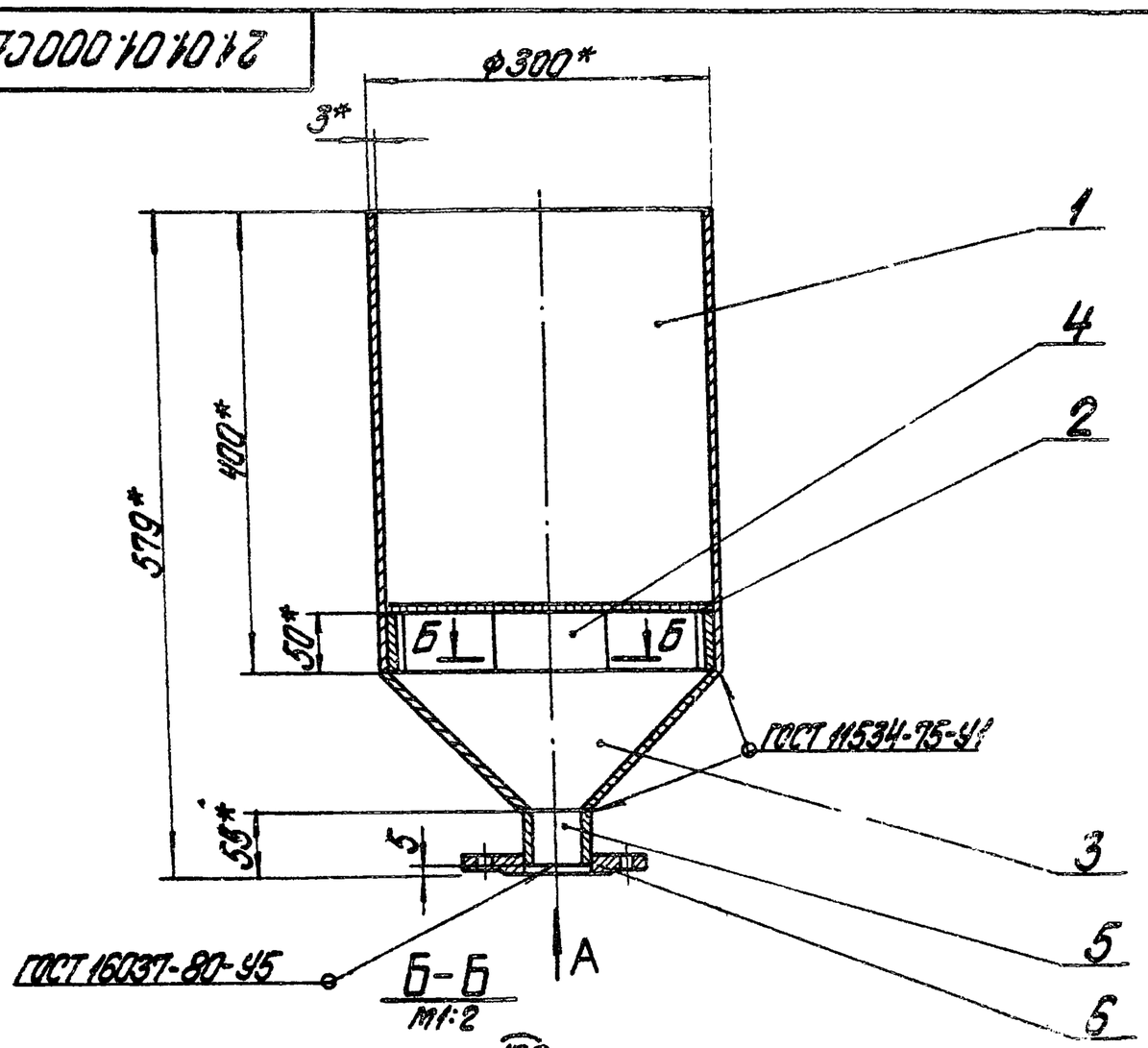

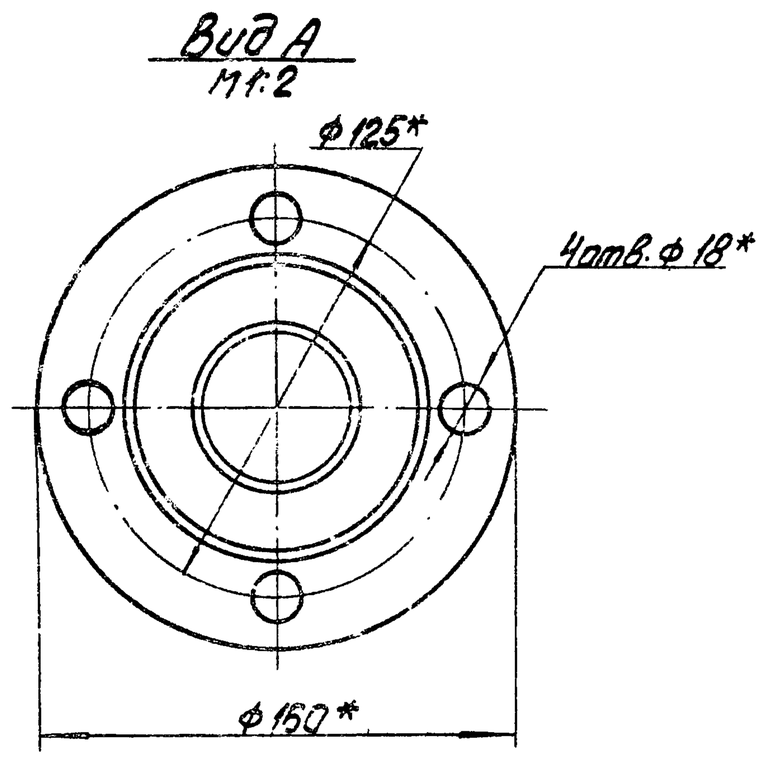

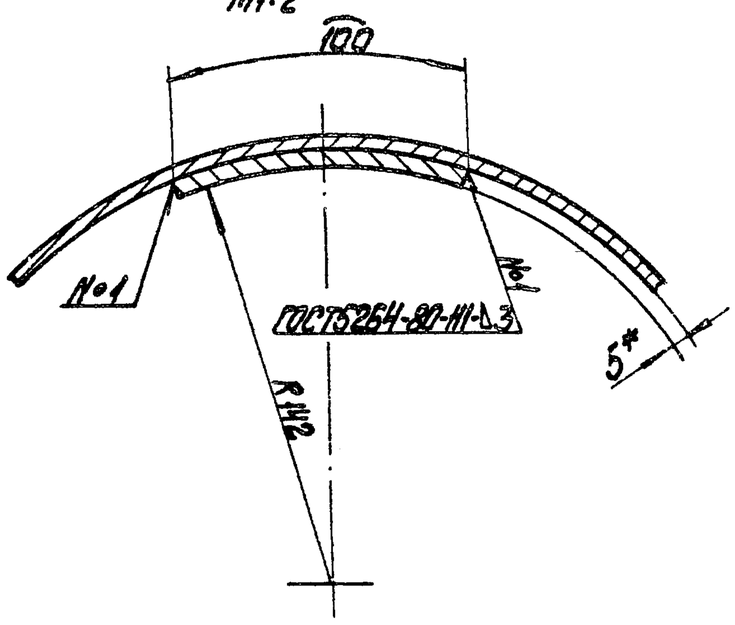

1.* Размеры для справок.

2. Неуказанные предельные отклонения размеров $\pm\frac{IT14}{2}$.

3. Обработка поверхностей реза деталей Б4 $\overset{40}{\vee}$.

4. Внутреннюю поверхность Воронки покрыть антикоррозионным покрытием, эпоксидной шпаклевкой ЭП-419 или ЭП-420 ТУ-39-01-33-360-78 в 6 слоев.

Изм.	Лист	№ докум.	Подпись	Дата	21.01.01.000 СБ			
Разраб.		Цонова			Воронка Сборочный чертеж	Лит.	Масса	Масштаб
Пров.		Зигалвис					15,2	1:5
Гл. спец.		Суханосов				Лист	Листов 1	
Н. контр.		Колтец				ЛАТГИПРОПРОМ		
Утв.		Попов						

Типовой проект 903-1-199 Альбом 11.5

21.01.01.001

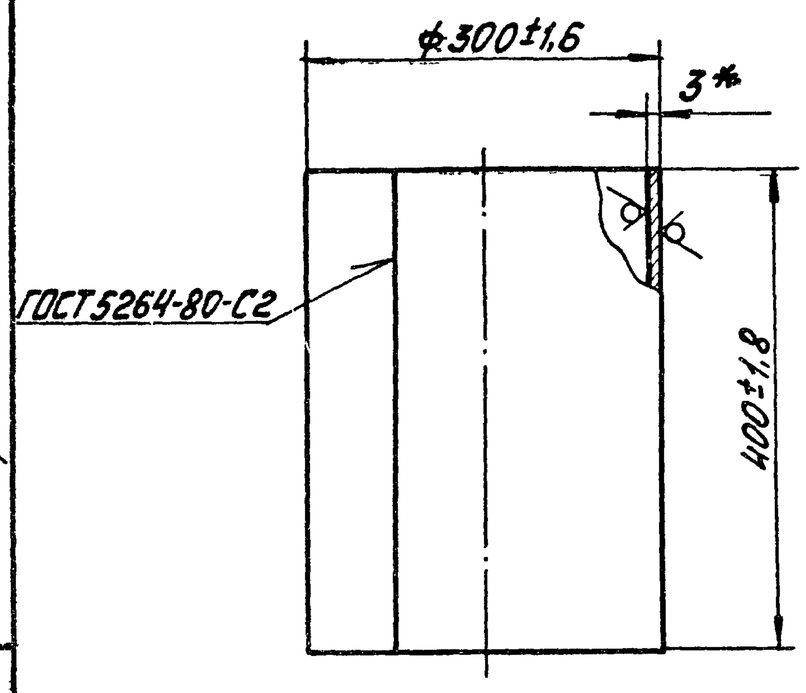

* Размер для справок

Изм. Лист	№ докум.	Подп.	Дата	21.01.01.001			
Разраб.	Колмец			Патрубок	Лит	Масса 8,8	Масштаб 1:5
Пров.	Зилгалбис				Лист	Листов 1	
Гл.спец.	Сухоносов			3 ГОСТ 19903-74 / Лист Вст3сп3 ГОСТ 16523-70*	ЛАТГИПРОПРОМ		
Н.контр.	Колмец						
Утв.	Попов						

Формат А4

Типовой проект 903-1-199 Альбом 11.5

21.01.01.002

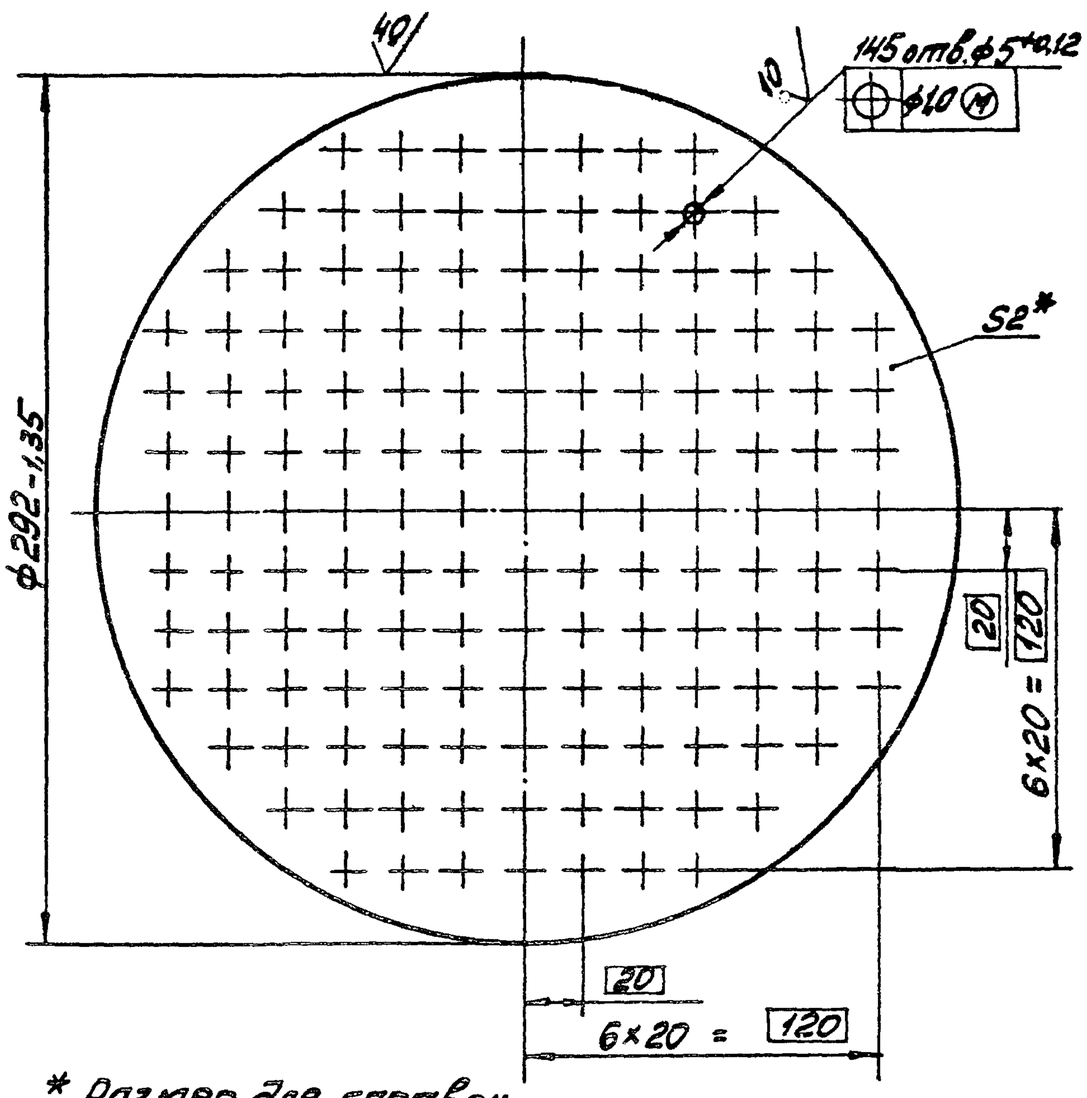

* Размер для справок

Изм. Лист	№ докум.	Подп.	Дата	21.01.01.002			
Разраб.	Колмец			Решётка	Лит	Масса 1,01	Масштаб 1:2
Пров.	Зилгалбис				Лист	Листов 1	
Гл.спец.	Сухоносов			2 ГОСТ 19903-74 / Лист Вст3сп3 ГОСТ 16523-70*	ЛАТГИПРОПРОМ		
Н.контр.	Колмец						
Утв.	Попов						

Формат А4

Типовой проект 903-1-199 Альбом 11.5

21.01.01.003

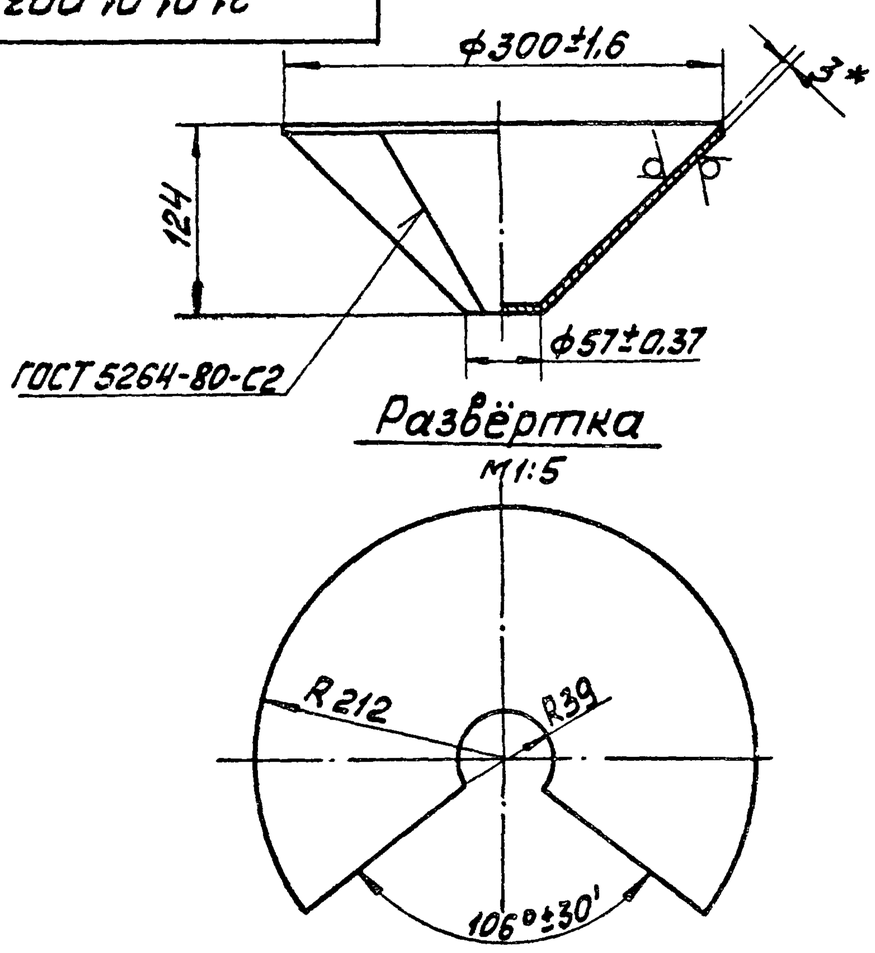

1 * Размеры для справок.

2. Неуказанные предельные отклонения размеров $\pm\frac{IT14}{2}$.

Изм. Лист	№ докум.	Подп.	Дата	21.01.01.003			
Разраб.	Колмец			Воронка	Лит	Масса 2,3	Масштаб 1:4
Пров.	Зилгалбис				Лист	Листов 1	
Гл.спец.	Сухоносов			3 ГОСТ 19903-74 / Лист Вст3сп3 ГОСТ 16523-70*	ЛАТГИПРОПРОМ		
Н.контр.	Колмец						
Утв.	Попов						

Формат А4

Типовой проект 903-1-199 Альбом 11.5

Форм.	Зона	Поз.	Обозначение	Наименование	Кол.	Примечание
				Документация		
А2			21.01.02.000СБ	Сборочный чертёж		
				Сборочные единицы		
А4		1	21.01.02.100	Опора	2	
				Детали		
А4		2	21.01.02.001	Корпус	1	
А4		3	21.01.02.002	Труба	1	
А4		4	21.01.02.003	Воронка	1	
		5	-01	Воронка	1	
А4		6	21.01.02.004	Патрубок	1	
А4		7	21.01.02.005	Патрубок	2	
А4		8	21.01.02.006	Патрубок	1	
Б4		9	21.01.02.007	Патрубок		
				Труба 57×3,5 ГОСТ 10704-76 / Вст3сп5 ГОСТ 10705-80	1	0,23 кг
				Стандартные изделия		
		10		Фланец 1-50-10 ГОСТ 12820-80	1	
		11		Муфта 20 ГОСТ 8966-75	2	

Изм. Лист	№ докум.	Подп.	Дата	21.01.02.000			
Разраб.	Колмец			Резервуар	Лит	Лист	Листов 1
Пров.	Зилгалбис				ЛАТГИПРОПРОМ		
Гл.спец.	Сухоносов						
Н.контр.	Колмец						
Утв.	Попов						

21.01.02.000СБ

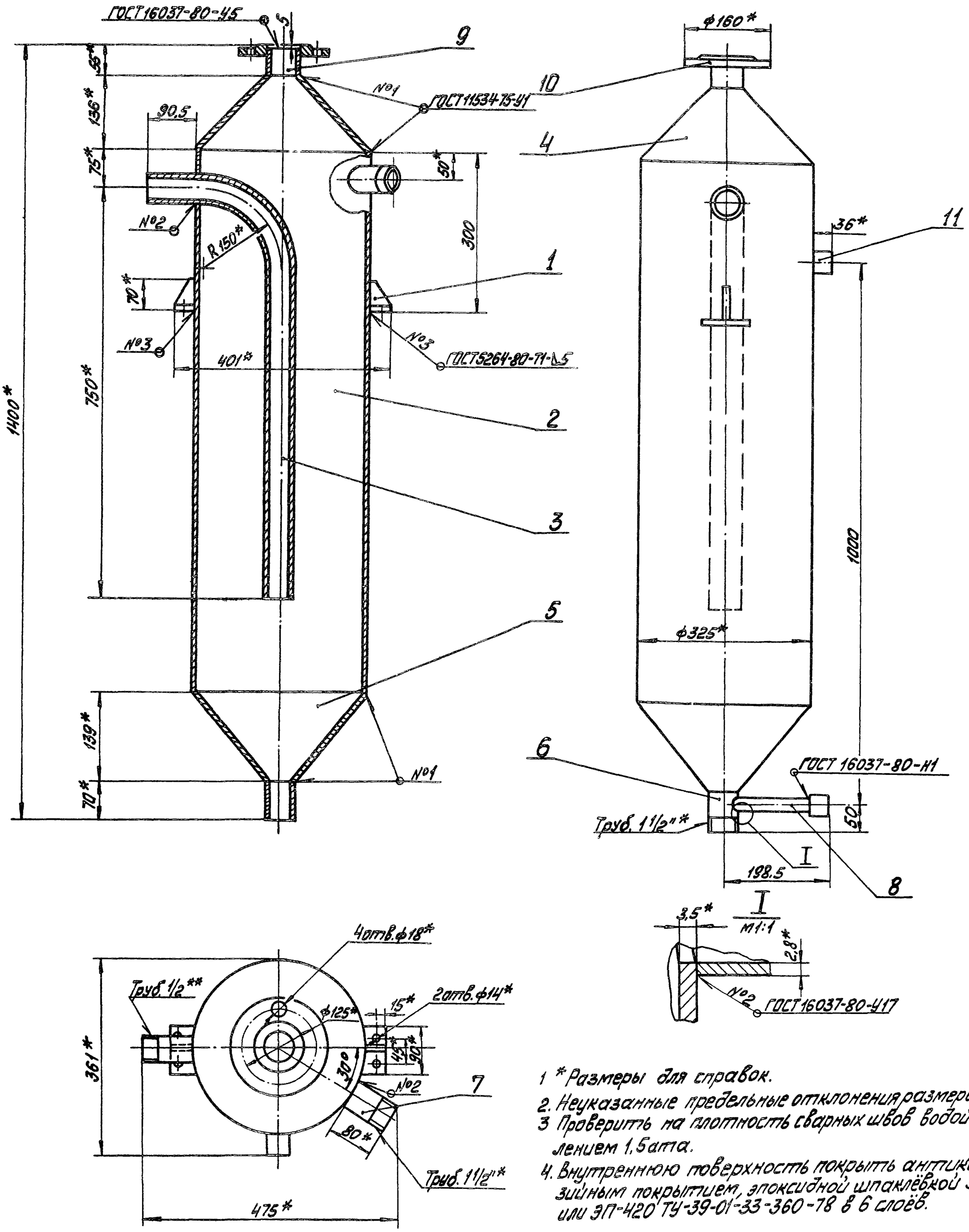

1 *Размеры для справок.

2. Неуказанные предельные отклонения размеров $\pm\frac{IT14}{2}$.

3 Проверить на плотность сварных швов водой давлением 1,5ата.

4. Внутреннюю поверхность покрыть антикоррозийным покрытием, эпоксидной шпаклёвкой ЭП-419 или ЭП-420 ТУ-39-01-33-360-78 в 6 слоёв.

					21.01.02.000 СБ			
Изм.	Лист	№докум.	Подп.	Дата	Резервуар Сборочный чертёж	Лит.	Масса	Масштаб
Разраб.		Колмец					98,3	1:5
Пров.		Зилгальвис				Лист	Листов 1	
Гл.спец.		Сухоносов				ЛАТГИПРОПРОМ		
Н.контр.		Колмец						
Утв.		Попов						

Инв.№ подл. | Подп. и дата | Взам.инв.№ | Инв.№ дубл. | Подп. и дата

Типовой проект 903-1-199 Альбом 11.5

Типовой проект 903-1-199 Альбом 11.5

Формат	Зона	Поз.	Обозначение	Наименование	Кол.	Примечание
				Документация		
14			21.01.02.100СБ	Сборочный чертёж		
				Детали		
54		1	21.01.02.101	Плита		
				Лист 8 ГОСТ 19903-74 / ВСт3сп3 ГОСТ 14637-79	1	0,21кг
54		2	21.01.02.102	Косынка		
				Лист 8 ГОСТ 19903-74 / ВСт3сп3 ГОСТ 14637-79	1	0,09кг

Подп. и дата | Инв. № дубл. | Взам. инв. № | Подп. и дата | Инв. № подл.

Изм.	Лист	№ докум.	Подп.	Дата	21.01.02.100		
Разраб.		Колмец			Опора	Лит	Лист	Листов 1
Пров.		Зилгалвис						
Гл.спец.		Сухоносов				ЛАТГИПРОПРОМ	
Н.контр.		Колмец					
Утв.		Попов					

Формат А4

Типовой проект 903-1-199 Альбом 11.5

21.01.02.100СБ

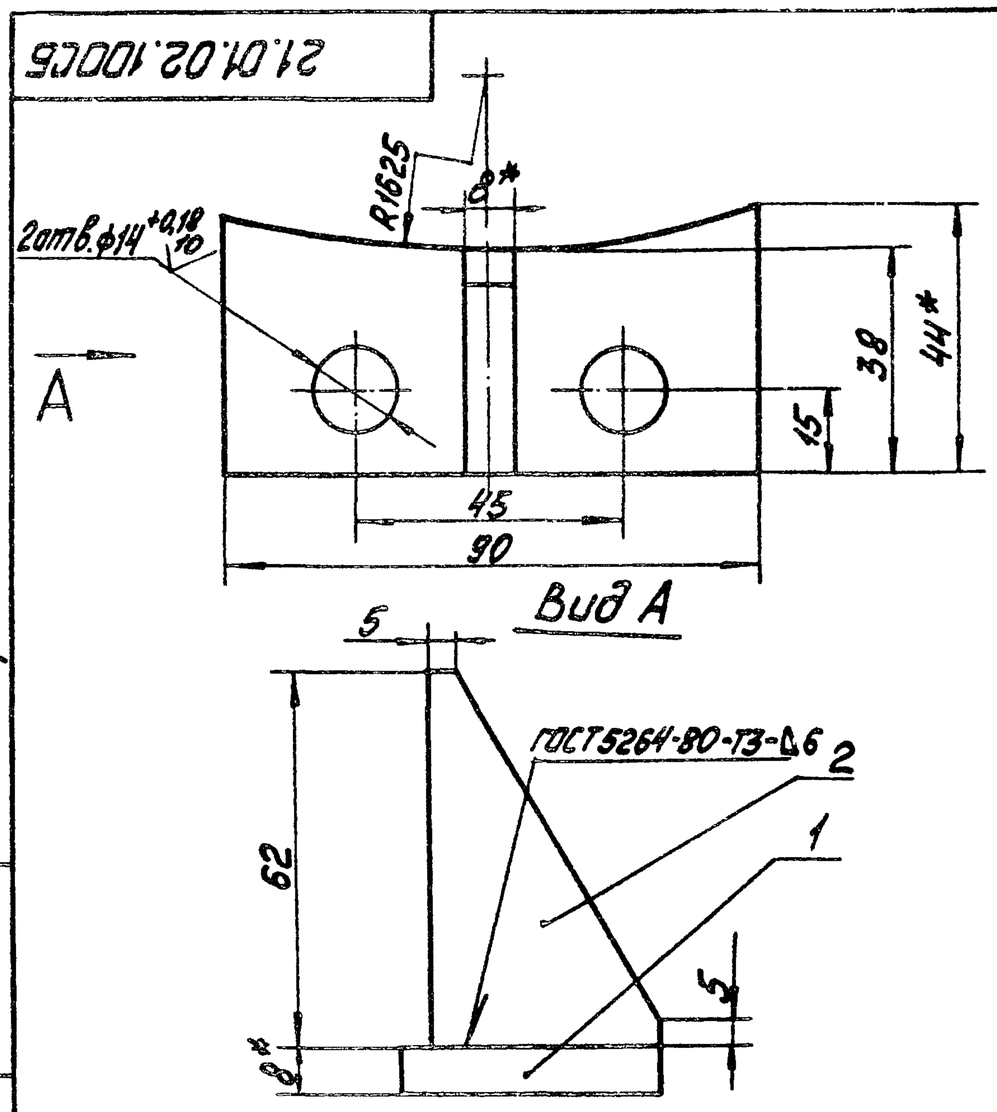

1 * Размеры для справок.
2. Неуказанные предельные отклонения размеров $\pm\frac{IT14}{2}$
3. Обработка поверхностей реза деталей Б4 ∇40.

Подп. и дата | Инв. № дубл. | Взам. инв. № | Подп. и дата | Инв. № подл.

Изм.	Лист	№ докум.	Подп.	Дата	21.01.02.100 СБ			
Разраб.		Колмец			Опора	Лит	Масса	Масштаб
Пров.		Зилгалвис			Сборочный чертёж		0,3	1:1
Гл.спец.		Сухоносов				Лист	Листов 1	
Н.контр.		Колмец				ЛАТГИПРОПРОМ		
Утв.		Попов						

Формат А4

Типовой проект 903-1-199 Альбом 11.5

21.01.02.001

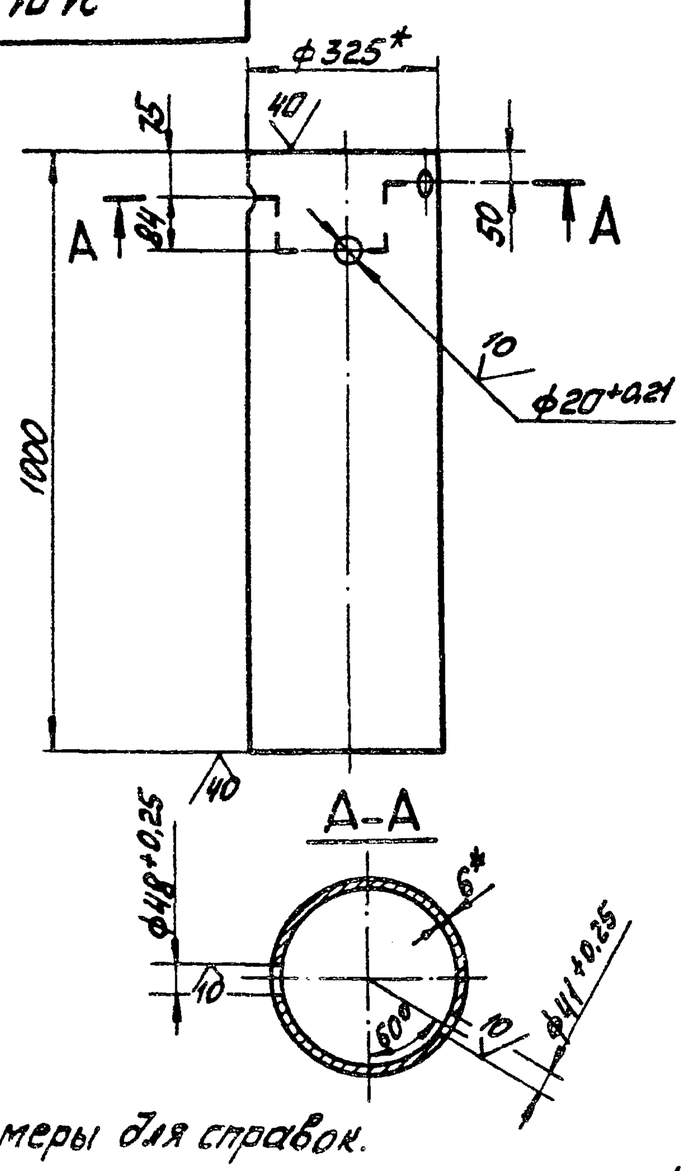

1 * Размеры для справок.
2. Неуказанные отклонения размеров $\pm\frac{IT14}{2}$

Подп. и дата | Инв. № дубл. | Взам. инв. № | Подп. и дата | Инв. № подл.

Изм.	Лист	№ докум.	Подп.	Дата	21.01.02.001			
Разраб.		Колмец			Корпус	Лит	Масса	Масштаб
Пров.		Зилгалвис					47,2	1:10
Гл.спец.		Сухоносов			Труба 325×6 ГОСТ 10704-76 / ВСт3сп5 ГОСТ 10705-80	Лист	Листов 1	
Н.контр.		Колмец				ЛАТГИПРОПРОМ		
Утв.		Попов						

Формат А4

Типовой проект 903-1-199 Альбом 11.5

21.01.02.002

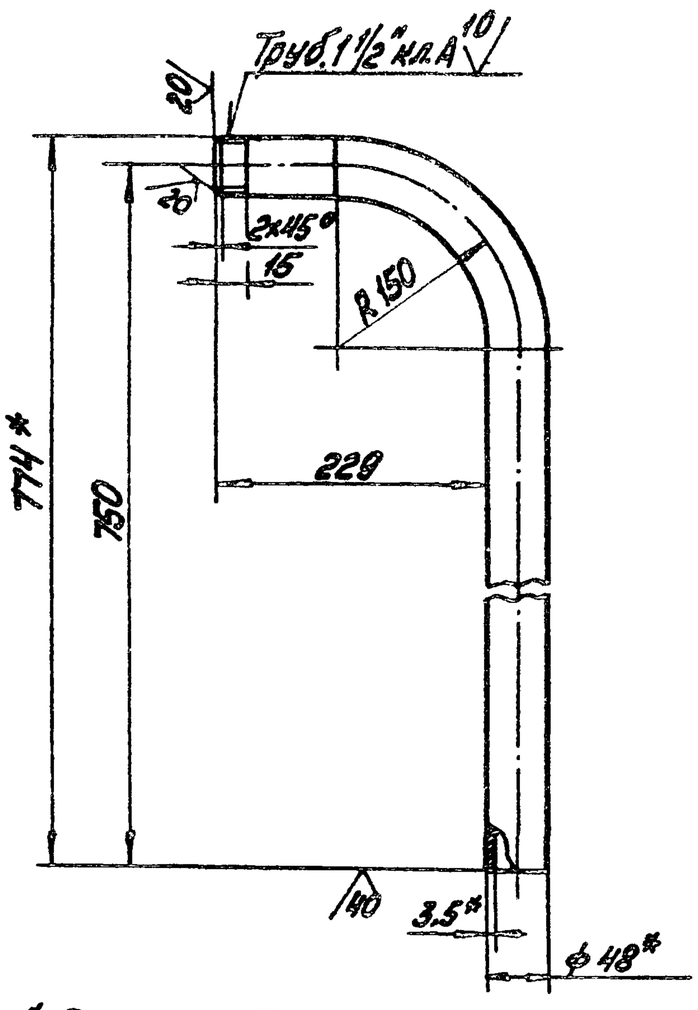

1 * Размеры для справок.
2. Неуказанные предельные отклонения размеров $\pm\frac{IT14}{2}$.

Подп. и дата | Инв. № дубл. | Взам. инв. № | Подп. и дата | Инв. № подл.

Изм.	Лист	№ докум.	Подп.	Дата	21.01.02.002			
Разраб.		Колмец			Труба	Лит	Масса	Масштаб
Пров.		Зилгалвис					3,61	1:5
Гл.спец.		Сухоносов				Лист	Листов 1	
Н.контр.		Колмец			Труба 40×3,5 ГОСТ 3262-75	ЛАТГИПРОПРОМ		
Утв.		Попов						

Формат А4

Типовой проект 903-1-199 Альбом 11.5

21.01.02.003

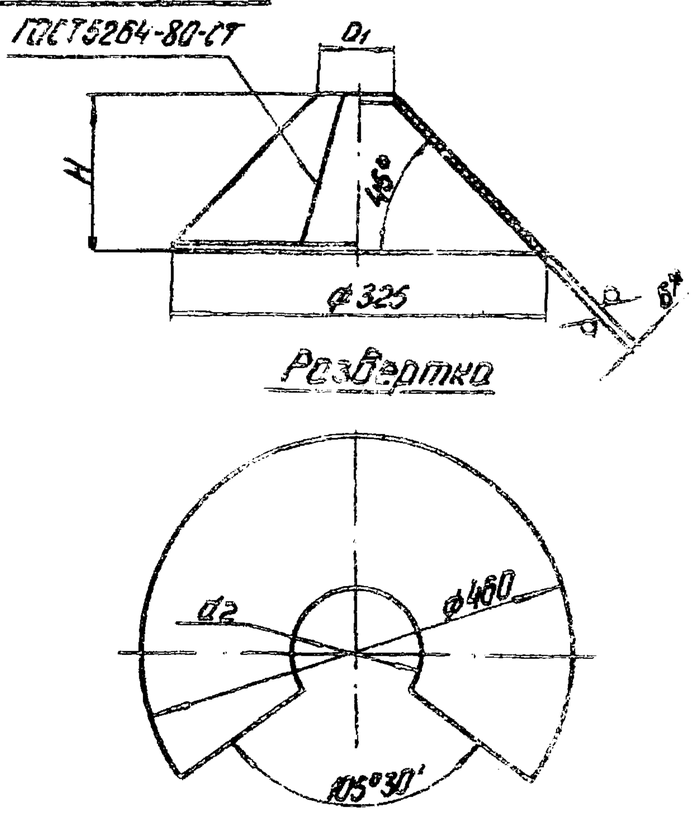

Обозначение	Размеры, мм			Масса кг
	d1	d2	H	
21.01.02.003	57	80	135	21,6
-01	48	68	139	21,7

1.* Размеры для справок.
2. Неуказанные предельные отклонения размеров $\pm\frac{IT14}{2}$

Изм.	Лист	№ докум.	Подп.	Дата	21.01.02.003			
Разраб.		Зубиньш			Воронка	Лит.	Масса см. табл.	Масштаб —
Пров.		Зилгалвис				Лист	Листов 1	
Гл.спец.		Сухоносов			Лист 6 ГОСТ 19903-74 / Вст3сп3 ГОСТ 14637-79	ЛАТГИПРОПРОМ		
Н.контр.		Колмец						
Утв.		Попов						

Формат А4

Типовой проект 903-1-199 Альбом 11.5

21.01.02.004

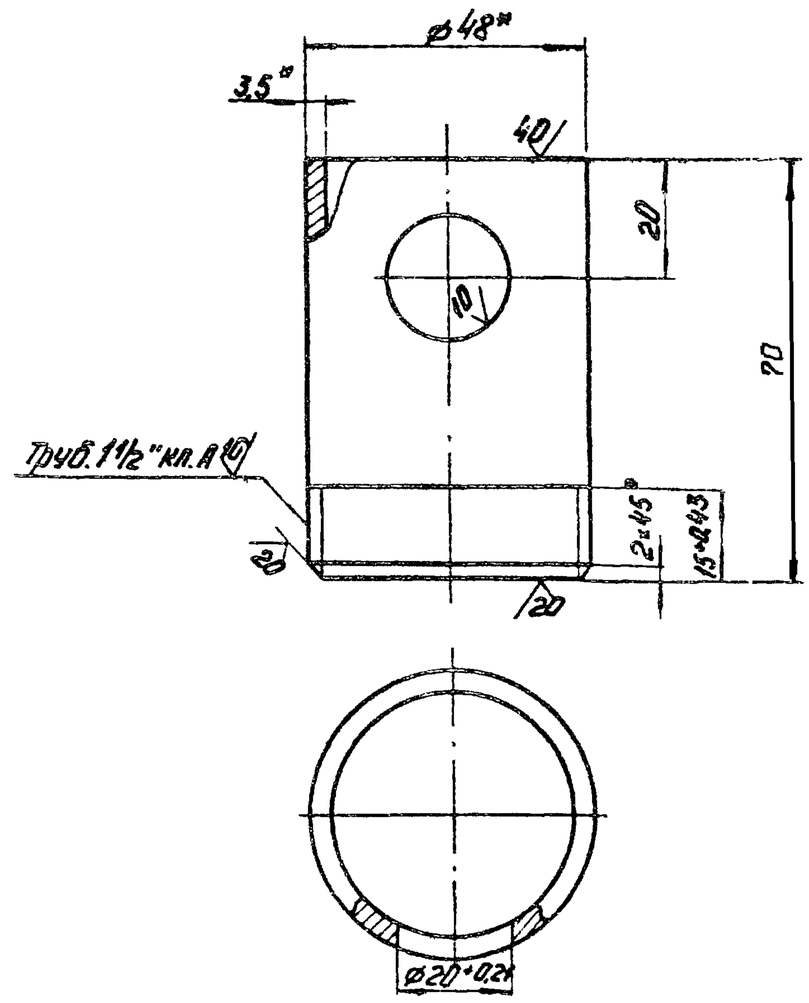

1.* Размеры для справок.
2. Неуказанные предельные отклонения размеров $\pm\frac{IT14}{2}$.

Изм.	Лист	№ докум.	Подп.	Дата	21.01.02.004			
Разраб.		Ионова			Патрубок	Лит.	Масса 0,27	Масштаб 1:1
Пров.		Зилгалвис				Лист	Листов 1	
Гл.спец.		Сухоносов			Труба 40×3,5 ГОСТ 3262-75	ЛАТГИПРОПРОМ		
Н.контр.		Колмец						
Утв.		Попов						

Формат А4

Типовой проект 903-1-199 Альбом 11.5

21.01.02.005

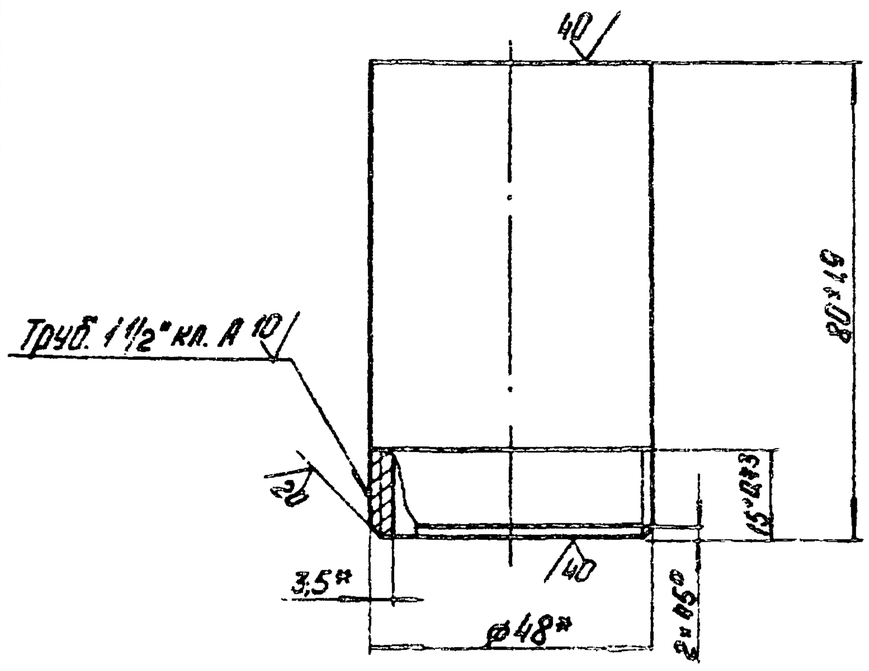

* Размеры для справок.

Изм.	Лист	№ докум.	Подп.	Дата	21.01.02.005			
Разраб.		Ионова			Патрубок	Лит.	Масса 0,32	Масштаб 1:1
Пров.		Зилгалвис				Лист	Листов 1	
Гл.спец.		Сухоносов			Труба 40×3,5 ГОСТ 3262-75	ЛАТГИПРОПРОМ		
Н.контр.		Колмец						
Утв.		Попов						

Формат А4

Типовой проект 903-1-199 Альбом 11.5

21.01.02.006

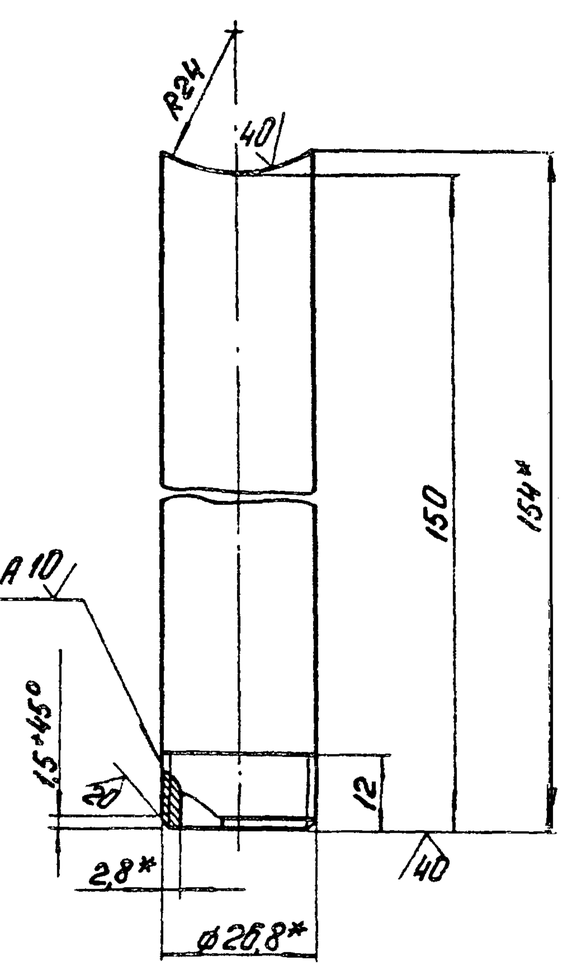

1.* Размеры для справок.
2. Неуказанные предельные отклонения размеров $\pm\frac{IT14}{2}$.

Изм.	Лист	№ докум.	Подп.	Дата	21.01.02.006			
Разраб.		Ионова			Патрубок	Лит.	Масса 0,26	Масштаб 1:1
Пров.		Зилгалвис				Лист	Листов 1	
Гл.спец.		Сухоносов			Труба 20×2,8 ГОСТ 3262-75	ЛАТГИПРОПРОМ		
Н.контр.		Колмец						
Утв.		Попов						

Формат А4