Типовой проект

704-4-29

Открытые склады масла с горизонтальными резервуарами для ремонтно-производственных баз электросетей типов II÷IV

Альбом II

Архитектурно-строительные решения

7731/2
0-76

КФ ЦИТП инв № 7731/2

Типовой проект

704-4-29

ОТКРЫТЫЕ СКЛАДЫ МАСЛА

С ГОРИЗОНТАЛЬНЫМИ РЕЗЕРВУАРАМИ

ДЛЯ РЕМОНТНО-ПРОИЗВОДСТВЕННЫХ БАЗ ЭЛЕКТРОСЕТЕЙ ТИПОВ II÷IV

Альбом II

Состав проекта:

Альбом I	Пояснительная записка. Технологические чертежи
Альбом II	Архитектурно – строительные решения
Альбом III	Заказные спецификации
Альбом IV	Сметы

Примененные типовые проекты:

ТП 704-1-107	„Резервуар стальной горизонтальный для нефтепродуктов емкостью 5 м³"	Альбом 1,5
ТП 704-1-108	„Резервуар стальной горизонтальный для нефтепродуктов емкостью 10 м³"	Альбом 1,5
ТП 704-1-109	„Резервуар стальной горизонтальный для нефтепродуктов емкостью 25 м³"	Альбом 1,5
ТП 704-1-110	„Резервуар стальной горизонтальный для нефтепродуктов емкостью 50 м³"	Альбом 1,5

1731/2

Разработан Южным отделением
института „Энергосетьпроект"

Главный инженер Ю.О ЭСП. Неведров Г.А.

Главный инженер проекта Гамаюнов В.Л.

Рабочие чертежи
введены в действие
институтом „Энергосетьпроект"
Приказ № от 197 г

ЦЕНТРАЛЬНЫЙ ИНСТИТУТ ТИПОВОГО ПРОЕКТИРОВАНИЯ
ГОССТРОЯ СССР
КИЕВСКИЙ ФИЛИАЛ
г.Киев-57, ул.Эжена Потье, № 12

Заказ № 7107 / 467, св. № 7731/2 тираж 26.
Сдано в печать 16 XII 1980г., цена 0-76

Содержание альбома II

Марка	Наименование	Стр
	Содержание альбома II	2
АР-1	Общие данные (начало)	3
АР-2	Общие данные (продолжение)	4
АР-3	Общие данные (окончание)	5
АР-4	Склад для РПБ II Маркировочная схема фундаментов	6
АР-5	Склад для РПБ II Разрезы	7
АР-6	Склад для РПБ III Маркировочная схема фундаментов	8
АР-7	Склад для РПБ III Разрезы	9
АР-8	Склад для РПБ IV Маркировочная схема фундаментов Разрезы (Вывод трубопроводов справа)	10
АР-9	Склад для РПБ IV Маркировочная схема фундаментов. Разрезы (Вывод трубопроводов слева)	11
АР-10	Спецификация элементов к маркировочным схемам расположенным на листах АР-4 ÷ АР-9	12
АР-11	Фундаменты Ф-1 ÷ Ф-3	13
АР-12	Монолитные участки Ум-1, Ум-2, Ум-3	14
АР-13	Ограждение. Узлы 1, 2, 3	15
АР-14	Приямок для приема воды ПВ	16
АР-15	Марки Р-1 ÷ Р-5, МС-1	17
АР-16	Фундаменты под трубопроводы и ограждение складов	18

7731/2

Ведомость основных комплектов

Обозначение	Наименование	Примечание
ПЗ	Пояснительная записка	
ТХ	Технологические чертежи	
АР	Архитектурно-строительные решения	

Ведомость чертежей основного комплекта АР

Формат	Лист для РПБ II	Лист для РПБ III	Лист для РПБ IV	Наименование	Примечание
1г	1	1	1	Общие данные (начало)	
1г	2	2	2	Общие данные (продолжение)	
2г	3	3	3	Общие данные (окончание)	
1г	4	—	—	Склад для РПБ II Маркировочная	
				схема фундаментов	
2г	5	—	—	Склад для РПБ II. Разрезы	
2г	—	6	—	Склад для РПБ III. Маркировочная	
				схема фундаментов	
2г	—	7	—	Склад для РПБ III. Разрезы	
12г	—	—	8	Склад для РПБ IV Маркировочная	
				схема фундаментов Разрезы (вывод	
				трубопроводов справа)	
12г	—	—	9	Склад для РПБ IV Маркировочная	
				схема фундаментов Разрезы (вывод	
				трубопроводов слева)	
12г	10	10	10	Спецификация элементов к марки-	
				ровочным схемам расположенным на	
				листах АР-4 ÷ АР-9	
12г	11	11	11	Фундаменты Ф-1 ÷ Ф-3	
12г	12	12	12	Монолитные участки Ум-1, Ум-2, Ум-3	
12г	13	13	13	Ограждение Узлы 1, 2, 3	
12г	14	14	14	Приямок для приема воды ПВ	
12г	15	15	15	Марки Р-1 ÷ Р-5, МС-1	
12г	16	16	16	Фундаменты под трубопроводы	
				и ограждение складов	

3

7731/2

Типовой проект разработан в соответствии с действующими нормами и правилами и предусматривает мероприятия, обеспечивающие взрывную, взрывопожарную и пожарную безопасность при эксплуатации сооружения

Гл инж строительной части проекта /В П Гамаюнов/

Изм	Лист	№ докум	Подп	Дата
Разраб		Сластушенская		
Проверил		Баяджан		
Рук. гр.		Баяджан		
Нач.сект		Гамаюнов		
Нач.отд.		Карпов		
Гл. спец.		Сенина		

ТП 704-4-29 АР

Открытые склады масла с горизонтальными резервуарами для ремонтно-производственных баз электросетей типов II-IV

Склады для РПБ II-IV

Лит	Лист	Листов
ТР	1	16

Общие данные (начало)

ЭНЕРГОСЕТЬПРОЕКТ Южное отделение г Ростов-на-Дону

Ведомость примененных и ссылочных документов

Обозначение	Наименование	Примечания
ГОСТ 3634-61	Люки чугунные для смотровых колодцев	
ГОСТ 5525-61**	Трубы чугунные напорные, изготовляемые стационарным литьем в песчаные формы, и соединительные части	
ГОСТ 8020-68	Изделия железобетонные для смотровых колодцев водопроводных и канализационных сетей	
Серия 1112-1, вып 1	Плиты железобетонные для ленточных фундаментов	
Серия 1116-1, вып 1	Блоки бетонные для стен подвала	
Серия 3407-102 вып 1	Унифицированные железобетонные элементы подстанций 35-500 кв	
Серия ИС-01-04 вып 2	Унифицированные сборные железобетонные каналы Сборные железобетонные элементы	
ТП 704-1-107 Альбом IV	Резервуар стальной горизонтальный для нефтепродуктов емкостью 5 м³	Альбом I разработан ЦНИИ Проектсталь конструкция
ТП 704-1-108 Альбом I,V	Резервуар стальной горизонтальный для нефтепродуктов емкостью 10 м³	Альбом V разработан Южгипронефтепровод
ТП 704-1-109 Альбом I,V	Резервуар стальной горизонтальный для нефтепродуктов емкостью 25 м³	То же
ТП 704-1-110 Альбом I,V	Резервуар стальной горизонтальный для нефтепродуктов емкостью 50 м³	"

Технико-экономические показатели

Наименование	Ед изм	Количество		
		Склад для РПБ II	Склад для РПБ III	Склад для РПБ IV
Площадь застройки	м²	238	219	55
Емкость склада	м³	160	110	20

7731/2 4

					ТП 704-4-29 АР			
Изм	Лист	№ докум	Подп	Дата	Открытые склады масла с горизонтальными резервуарами для ремонтно-производственных баз электросетей типов II-IV			
Разраб		Властушенко			Склады для РПБ II-IV	Лит	Лист	Листов
Проверил		Баяджан				Р	2	15
Рук гр		Баяджан						
Нач отд		Карпов			Общие данные (продолжение)	ЭНЕРГОСЕТЬПРОЕКТ Южное отделение г Ростов-на-Дону		
Гл инж гр		Гамаюнов						
Гл спец		Сенина						

Сводная спецификация к чертежам архитектурно-строительных решений

Марка	Обозначение	Наименование	Кол на испол II	Кол на испол III	Кол на испол IV	Примечание
		Изделия деревянные				
Р5	ГОСТ 8486-66	Доска 45×130×1000	1	1	1	0,006м³
		Бетонные конструкции				
ФС4	Серия 1116-1, вып 1	Блок бетонный	36	36	12	1,3 т
ФСН-8	То же	То же	30	30	6	0,42 т
Ум-1	АР-12	Монолитный участок	8	8	—	0,41м³
Ум-2	То же	То же	—	—	4	0,31 м³
Ум-3			4	4	—	0,27м³
		Сборные железобетонные конструкции				
Ф8	Серия 1112-1, вып 1	Плита фундаментная	4	4	4	1,4 т
Ф8-12	То же	То же	22	22	2	0,68 т
УСО-4А	Серия 3407-102 вып1	Стойка	15	5	3	0,50 т
УСО-5А	То же	То же	20	18	10	0,40 т
ПС1	Серия ИС-01-04 вып2	Плита ограждения	18	18	8	0,53 т
ПС1б	То же	То же	4	—	4	0,10 т
КС7-1	ГОСТ 8020-68	Кольцо стеновое	4	4	4	0,13 т
		Изделия металлические				
Р-1	АР-15	Р-1	1	1	1	11,5кг
Р-2	То же	Р-2	1	1	1	1,7кг
Р-3		Р-3	1	1	1	0,3кг
Р-4		Р-4	1	1	1	0,8кг
Р-5	ГОСТ 1144-70	Шурупы А6×60	6	6	6	0,07кг
Р-5	ГОСТ 8075-56*	Сталь тонколистовая оцинкованная	1	1	1	0,77кг
Р-5	К 3,5×40 ГОСТ4030-63	Гвозди кровельные	80	80	80	0,22кг

Марка	Обозначение	Наименование	Кол на испол	Кол на испол	Кол на испол	Примечание
УРГ200	ГОСТ 5525-61**	Колено раструб-гладкий конец	1	1	1	57,2 кг
N20-2р	ГОСТ 12184-66**	Сетка латунная	1	1	1	0,1 кг
МС-1	АР-15	Соединительное изделие	40	36	20	0,51 кг
Люк Л	ГОСТ 3634-61	Люк чугунный	1	1	1	69,0кг
ЧНР400А	ГОСТ 5525-61**	Труба чугунная раструбная длиной 400 мм	1	1	1	35,8 кг
ЧНР400А	То же	Труба чугунная без раструба длиной 800 мм	1	1	1	71,6 кг
Литера						
			Р	Р	Р	
Тип базы			II	III	IV	

1 Расположение маслосклада на местности и приямка для отвода воды с колодцем дано на чертеже генплана ремонтно-производственной базы

2 Относительной отметке 0,000 соответствует абсолютная отметка верха водосборного приямка [redacted]

3 В соответствии с данными инженерно-геологических изысканий основанием для фундаментов служат грунты [redacted]

5

7731/2

Изм	Лист	№ докум	подп	Дата
Разраб	Сластушенская			
Проверил	Баяджан			
Рук гр	Баяджан			
Нач сект	Гамаюнов			
Нач отд	Карпов			
Гл спец	Сечина			

ТП 704-4-29 АР

Открытые склады масла с горизонтальными резервуарами для ремонтно-производственных баз электросетей типов II-IV

Склады для РПБ II-IV

Лит	Лист	Листов
ТР	3	16

Общие данные (окончание)

ЭНЕРГОСЕТЬПРОЕКТ Южное отделение г Ростов-на-Дону

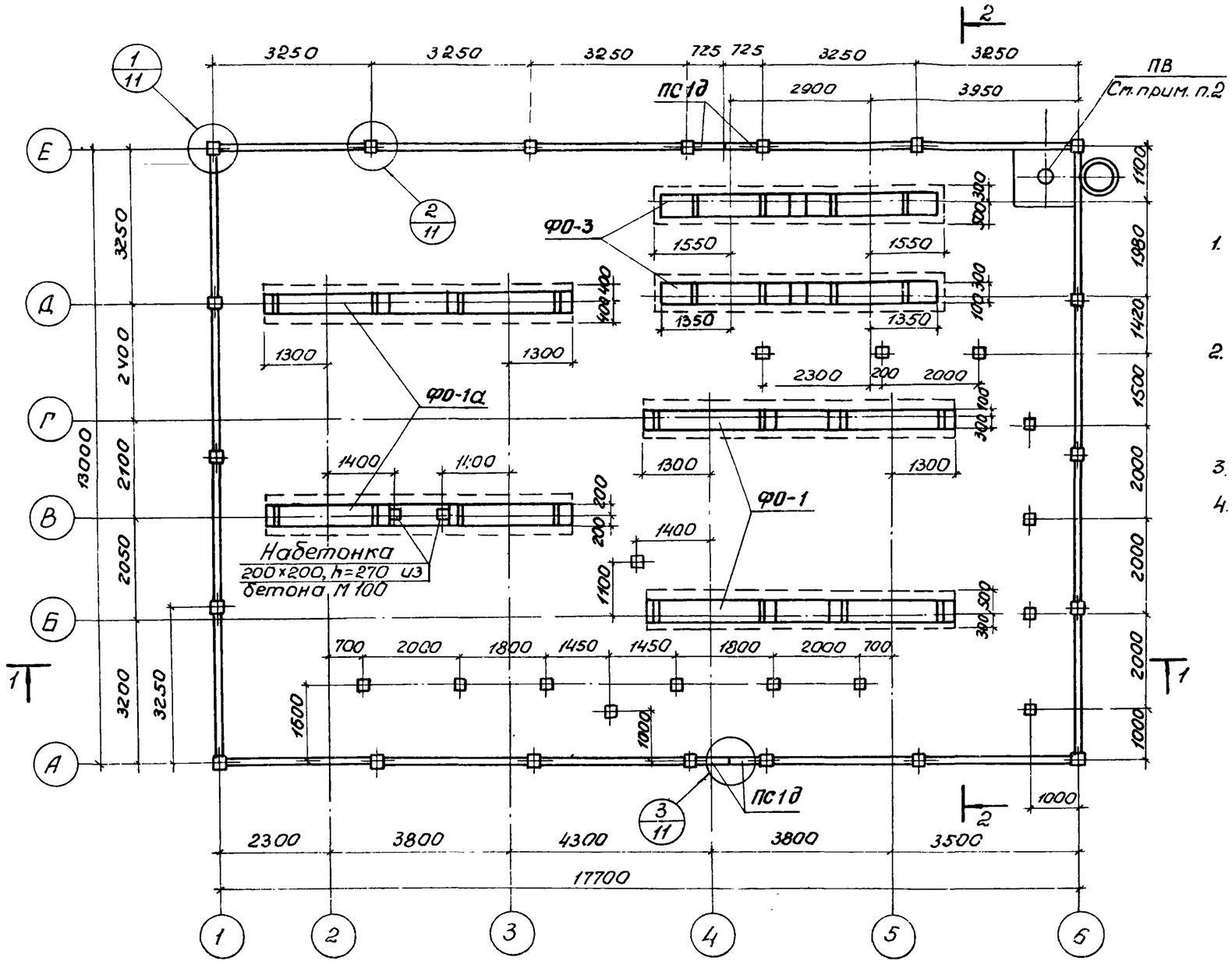

1. Все незамаркированные стойки ограждения-УСО-5А, панели ограждения - ПС1, стойки под трубопроводы- УСО-4А.
2. Место положения приямка для отвода воды на маркировочной схеме дано условно.
3. Грунтовые условия даны на листе ПЗ-9
4. Закрепление стоек дано на листе АР-16

7731/2

6

					ТП 704-4-29 АР		
Изм	Лист	N докум.	Подп.	Дата	Открытые склады масла с горизонтальными резервуарами для ремонтно-производственных баз электросетей типов II-IV		
Разраб.		Сластушенская			Склад для РПБ II	Лит	Лист	Листов
Проверил		Баяджан				Р	4	16
Рук.груп.		Баяджан						
Нач.отд.		Карпов			Маркировочная схема фундаментов.	ЭНЕРГОСЕТЬПРОЕКТ Южное отделение гр. Ростов-на-Дону	
Гл.инж.пр.		Гамаюнов					

Разрез 1-1

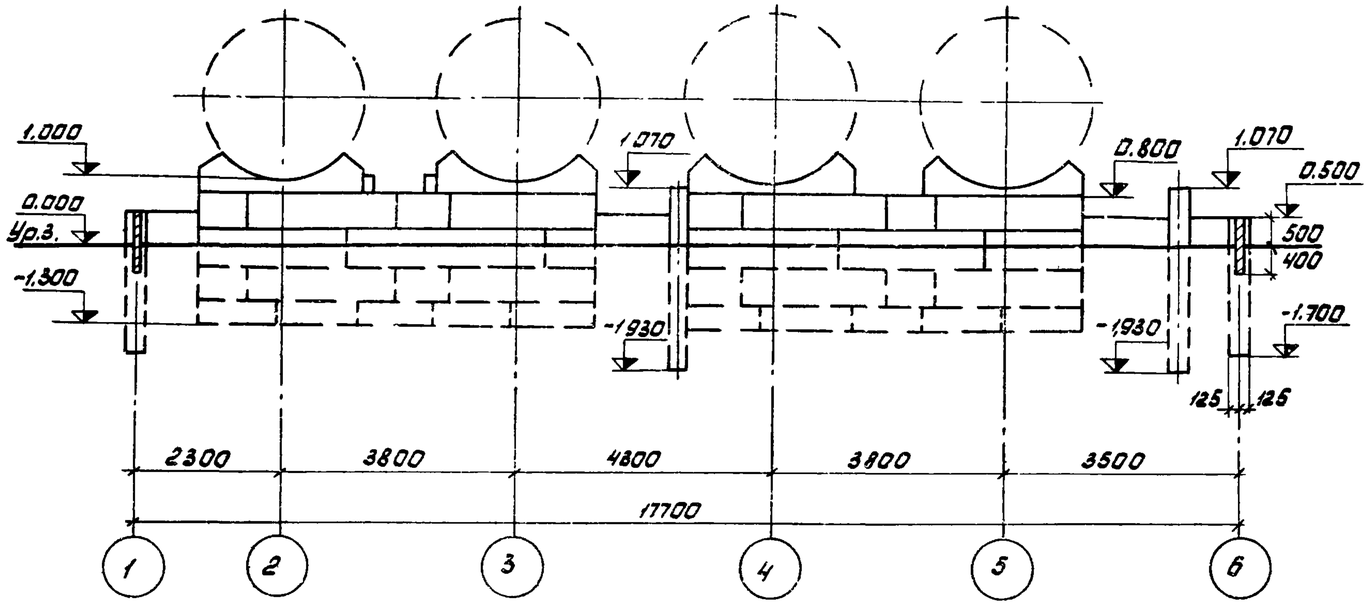

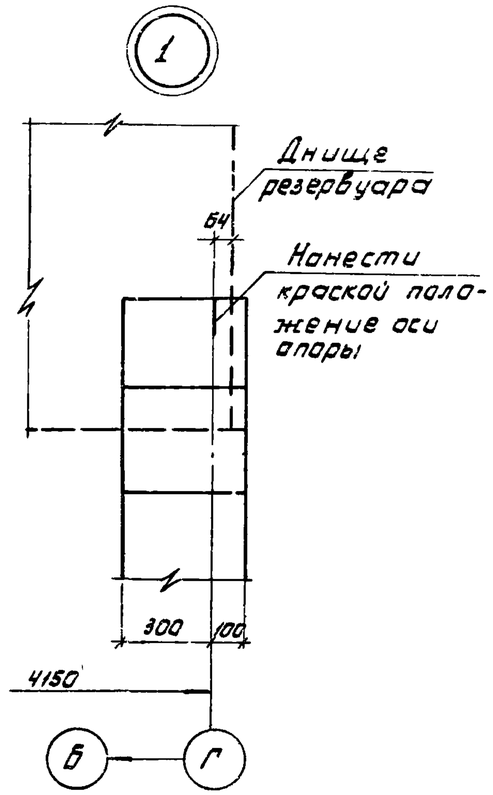

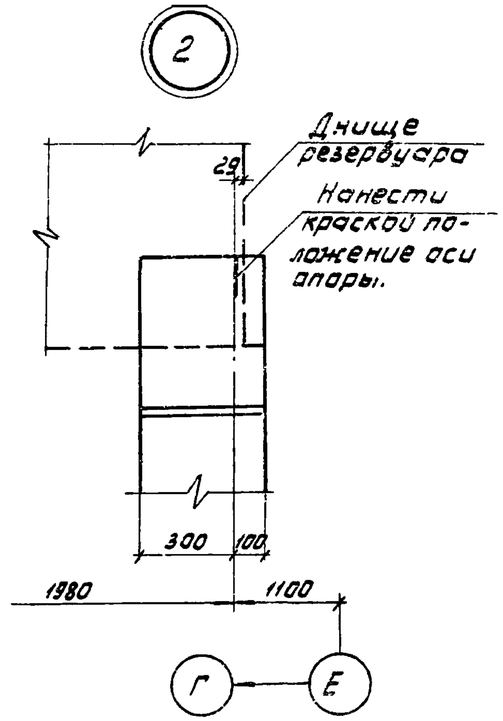

Разрез 2-2

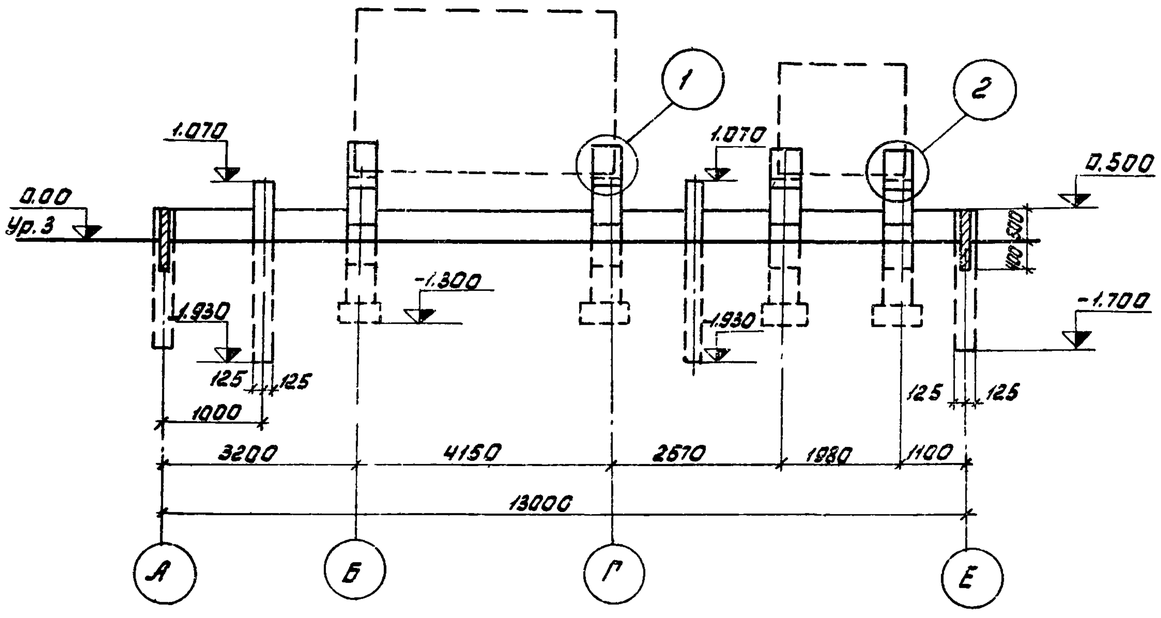

7731/2

7

					ТП 704-4-29 АР		
Изм.	Лист	№ докум.	Подп.	Дата	Открытые склады масла с горизонтальными резервуарами для ремонтно-производственных баз электросетей типов II-IV		
Разраб.		Сластушенская			Склад для РПБ II	Лит.	Лист.	Листов
Проверил		Баяджан				Р	5	16
Рук. груп.		Баяджан						
Нач. отд.		Карпов			Разрезы	ЭНЕРГОСЕТЬПРОЕКТ Южное отделение гор. Ростов-на-Дону	
Гл. инж. пр		Гамаюнов					

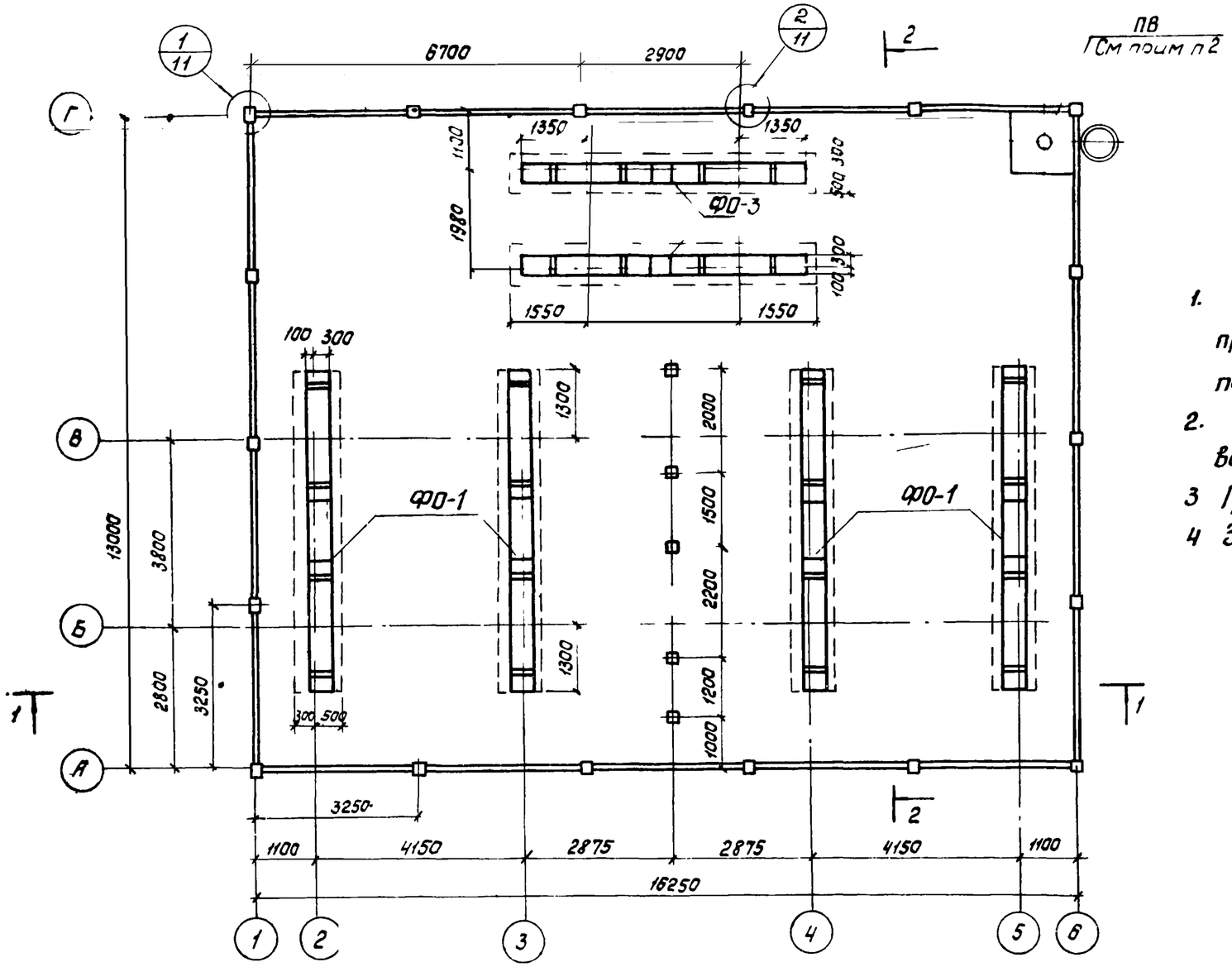

1. Все незамаркированные стойки под трубопроводы – УСО-4А, стойки ограждения – УСО-5А панели ограждения – ПС1
2. Места положения приямка для отвода воды на маркировочной схеме дано условно
3 Грунтовые условия даны на листе ПЗ-9
4 Закрепление стоек дано на листе АР-16

7731/2 8

					ТП 704-4-29 АР		
					Открытые склады масла с горизонтальными резервуарами для ремонтно-производственных баз электросетей типа II		
Изм.	Лист	N докум.	Подп	Дата			
Разраб.		Сластушенская			Склад для РПБ III	Лит	Лист	Лист
Проверил		Баяджан				Р	6	6
Рук. груп.		Баяджан						
Нач. отд.		Карпов			Маркировочная схема фундаментов	ЭНЕРГОСЕТЬПРОЕКТ Южное отделение г. Ростов-на-Дону		
Гл. инж. пр.		Гамаюнов						

Разрез 1-1

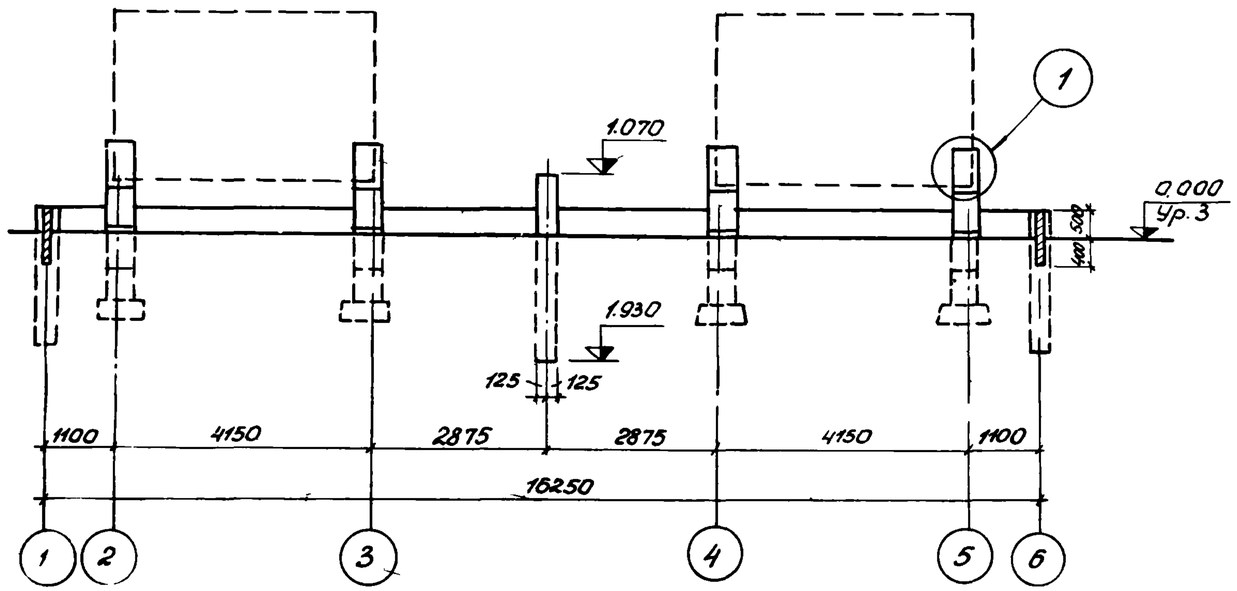

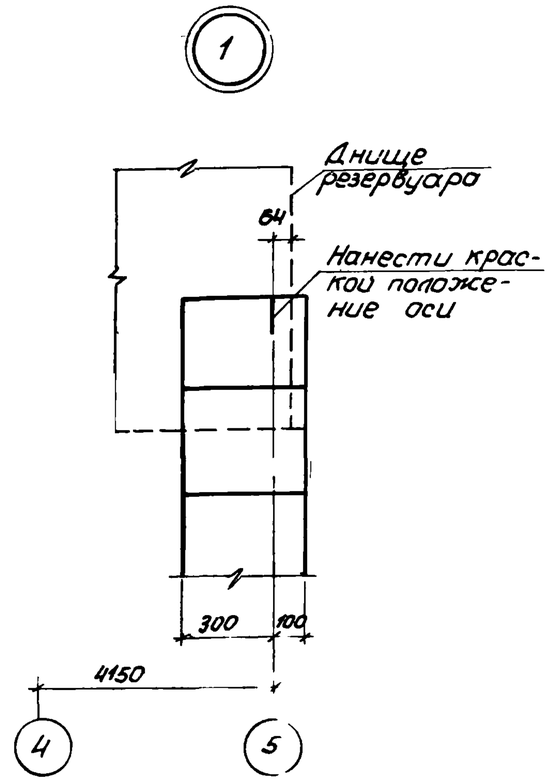

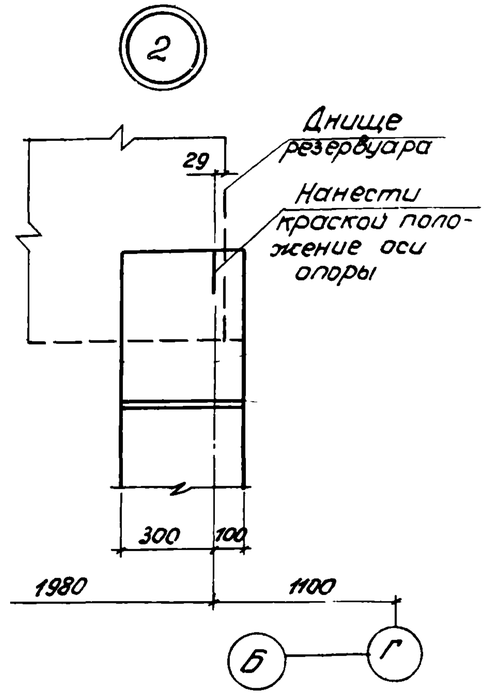

Разрез 2-2

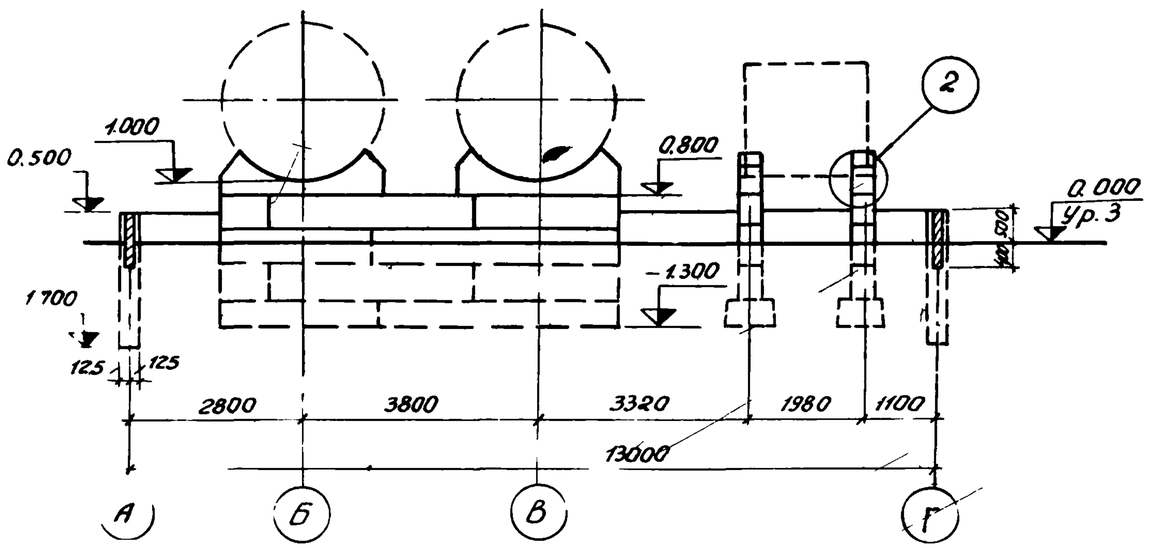

7731/2 9

					ТП 704-4-29 АР		
Изм	Лист	N докум	Подп		Открытые склады масла с горизонтальными резервуарами для ремонтно-производственных баз электросетей типов II-IV		
Разраб		Сластушенская			Склад для РПБ III	Лит	Лист	Листов
Проверил		Баяджан				Р	7	16
Рук груп		Баяджан						
Нач отд		Карпов			Разрезы	ЭНЕРГОСЕТЬПРОЕКТ Южное отделение г Ростов-на Дону		
Гл инж пр		Гамаюнов						

План

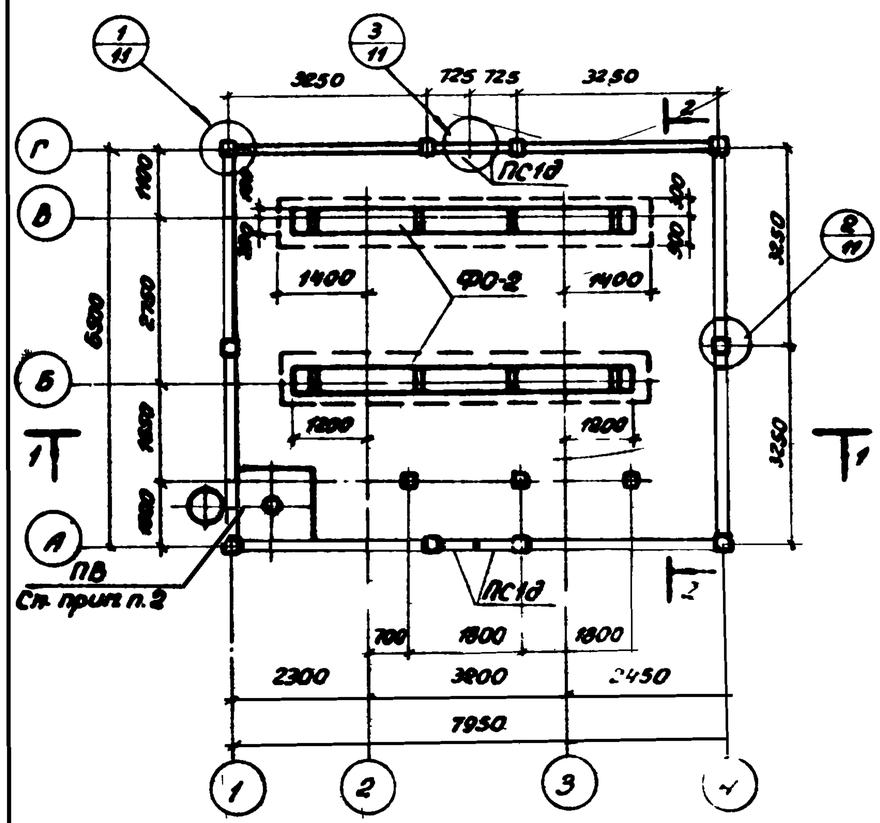

Разрез 2-2

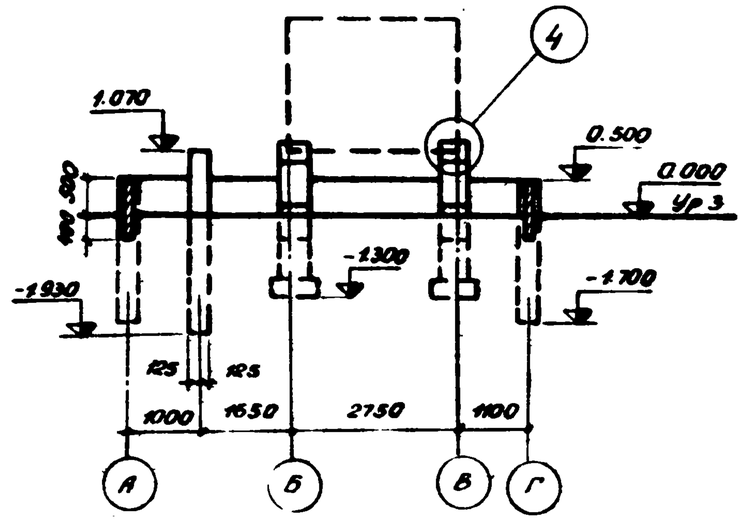

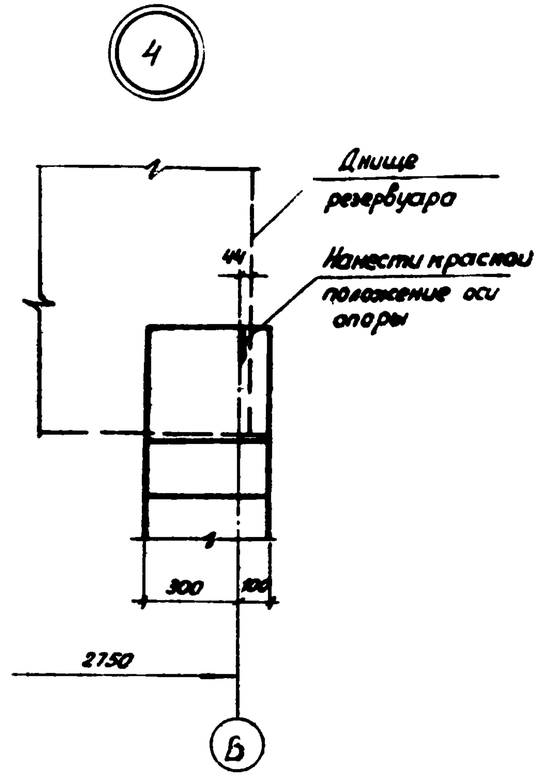

Разрез 1-1

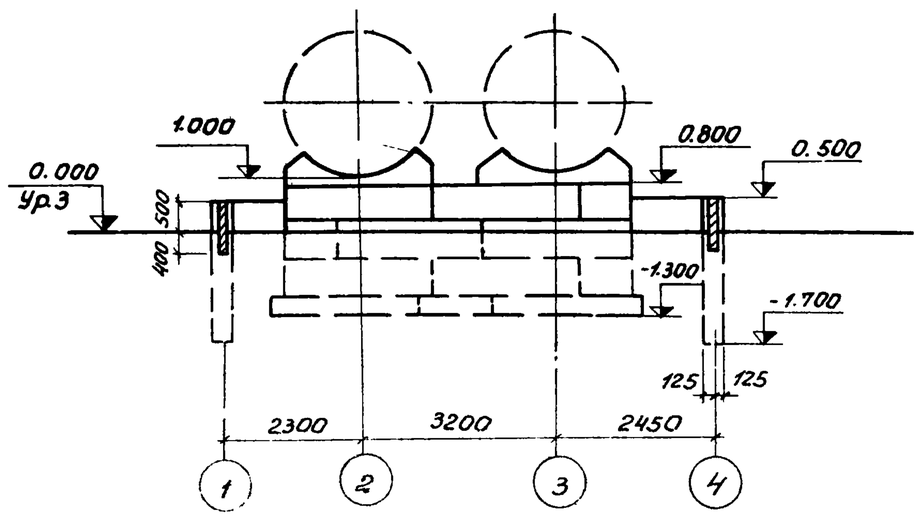

1. Все незамаркированные стойки под трубопроводы УСО-4А стойки ограждения-УСО-5А, панели ограждения-ПС-1
2. Место положения приямка для отвода воды на маркировочной схеме дано условно
3. Грунтовые условия даны на листе ПЗ-9
4. Закрепление стоек дано на листе АР-16

7731/2 10

					ТП 704-4-29 АР		
Изм	Лист	N докум	Подп	Дата	Открытые склады масла с горизонтальными резервуарами для ремонтно-производственных баз электросетей типов II		
Разраб		Сластушенская			Склад для РПБ IV	Лит	Лист	Листов
Провер		Баяджан				Р	8	16
Рук груп		Баяджан						
Нач отд		Карпов			Маркировочная схема фундаментов Разрезы (вывод трубопроводов сверху)	ЭНЕРГОСЕТЬПРОЕКТ Южное отделение г. Ростов на Дону	
Гл инж пр		Гамаюнов					

План

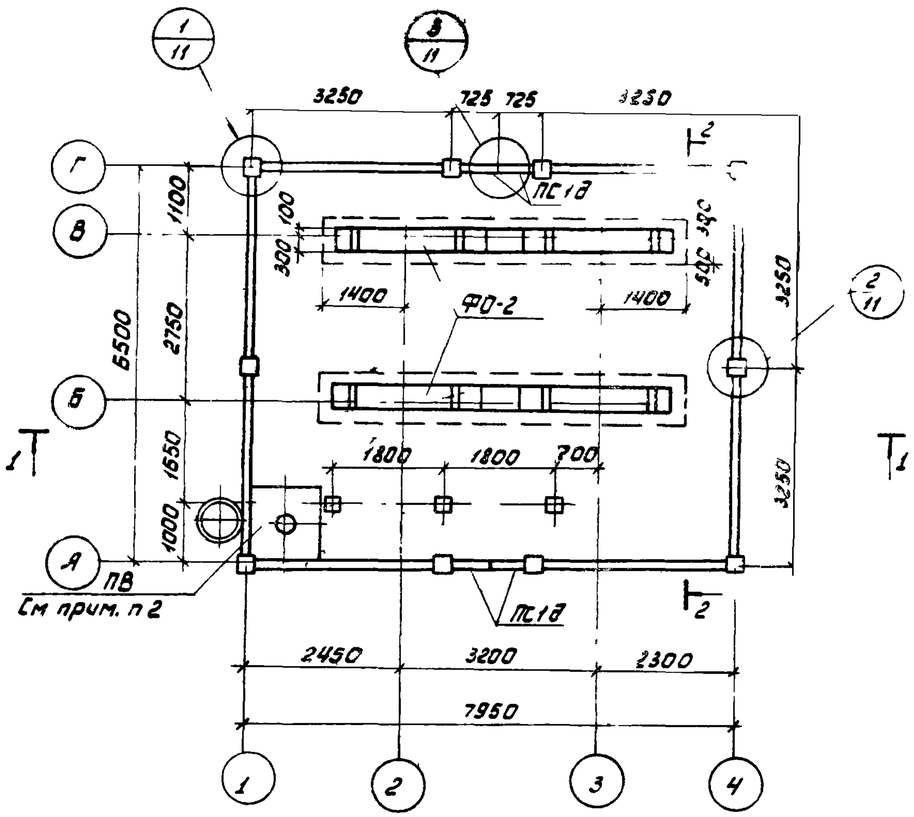

Разрез 2-2

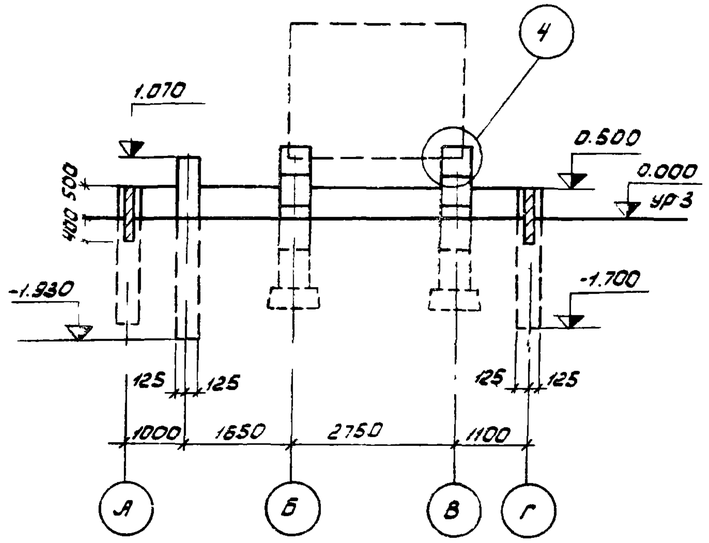

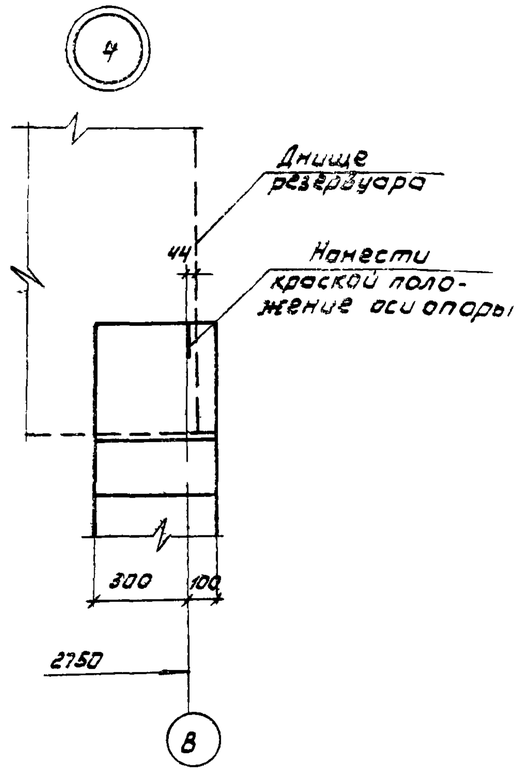

Разрез 1-1

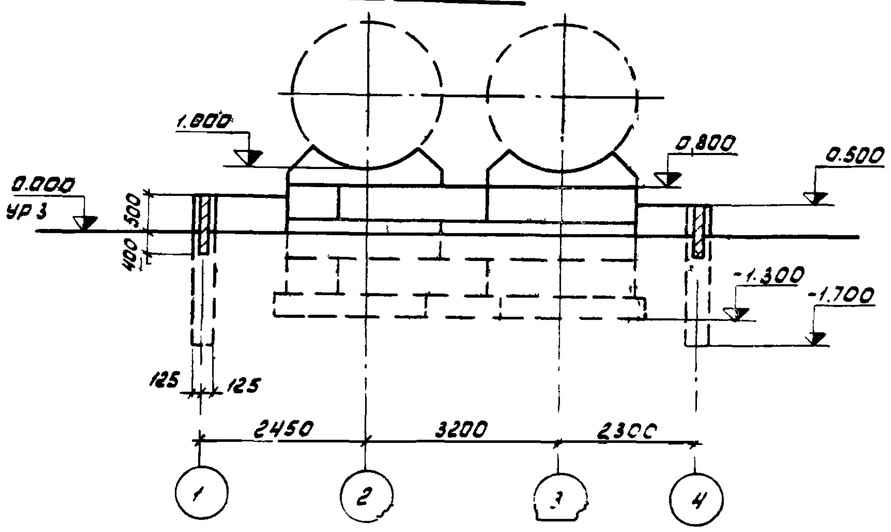

1. Все незамаркированные стойки под трубопроводы - УСО-4А, стойки ограждения - УСО-5А, панели ограждения - ПС1.
2. Место положения приямка для отвода воды на маркировочной схеме дано условно.
3. Грунтовые условия даны на листе ПЗ-9.
4. Закрепление стоек дано на листе АР-16

7731/2

11

					ТП 704-4-29 АР		
Изм.	Лист	№ докум.	Подп.	Дата	Открытые склады масла с горизонтальными резервуарами для ремонтно-производственных баз электросетей типов I - IV		
Разраб.		Сластушенская			Склад для РПБ IV	Лит	Лист	Листов
Провер.		Баяджан				Р	9	16
Рук. груп.		Баяджан						
Нач. отд.		Карпов			Маркировочная схема фундаментов Разрезы, вывод трубопроводов слева	ЭНЕРГОСЕТЬПРОЕКТ Южное отделение г. Ростов-на-Дону	
Гл. инж. гр.		Татаринов					

Спецификация элементов к маркировочным схемам расположенным на листах АР-4-АР-9

Марка	Обозначение	Наименование	Кол	Примечание
		Склад для РПБ-II		
ФО-1	АР-11	Фундамент ФО-1	4	
ФО-3	То же	Фундамент ФО-3	2	
УСО-4А	Серия 3407-102 вып 1	Стойки УСО-4А	15	
УСО-5А	То же	Стойки УСО-5А	20	
ПС1	Серия ИС-01-04 вып 2	Панель стеновая ПС1	18	
ПС1б	То же	То же ПС1б	4	
ПВ	АР-14	Приямок для отвода		
		воды ПВ	1	
МС-1	АР-15	Соединительное		
		изделие МС-1	40	
		Склад для РПБ-III		
ФО-1	АР-11	Фундамент ФО-1	4	
ФО-3	То же	Фундамент ФО-3	2	
УСО-4А	Серия 3407-102, вып 1	Стойки УСО-4А	5	
УСО-5А	То же	Стойки УСО-5А	18	
ПС1	Серия ИС-01-04, вып 2	Панель стеновая ПС1	18	
ПВ	АР-14	Приямок для отвода		
		воды ПВ	1	
МС-1	АР-15	Соединительное		
		изделие МС-1	36	

Марка	Обозначение	Наименование	Кол	Примечание
		Склад для РПБ-IV		
ФО-2	АР-10	Фундамент ФО-2	2	
УСО-4А	Серия 3407-102, вып 1	Стойки УСО-4А	3	
УСО-5А	То же	Стойки УСО-5А	10	
ПС1	Серия ИС-01-04 вып. 2	Панель стеновая ПС1	8	
ПС1б	То же	То же ПС1б	4	
ПВ	АР-14	Приямок для отвода		
		воды ПВ	1	
МС-1	АР-15	Соединительное		
		изделие МС-1	20	

12

7731/2

Изм	Лист	№ докум.	Подп.	Дата	ТП 704-4-29 АР
Разраб.		Сластушинский			Открытые склады масла с горизонтальными резервуарами для ремонтно-производственных баз электросетей типов II-IV
Проверил		Баяджан			Склады для РПБ II-IV — Лит ТР, Лист 10, Листов 16
Рук. гр.		Баяджан			
Нач. сект.		Гамаюнов			Спецификация элементов — Энергосетьпроект
Нач. отд.		Карпов			
Гл. инж.		Гамаюнов			

ФО-1, ФО-1а

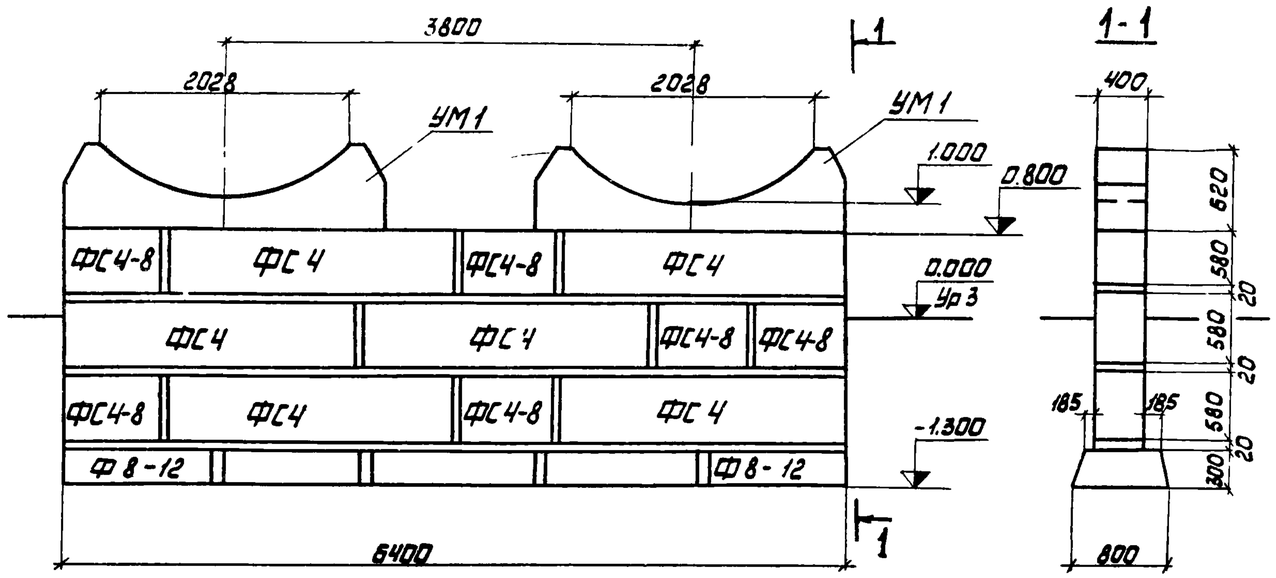

ФО-2, ФО-3

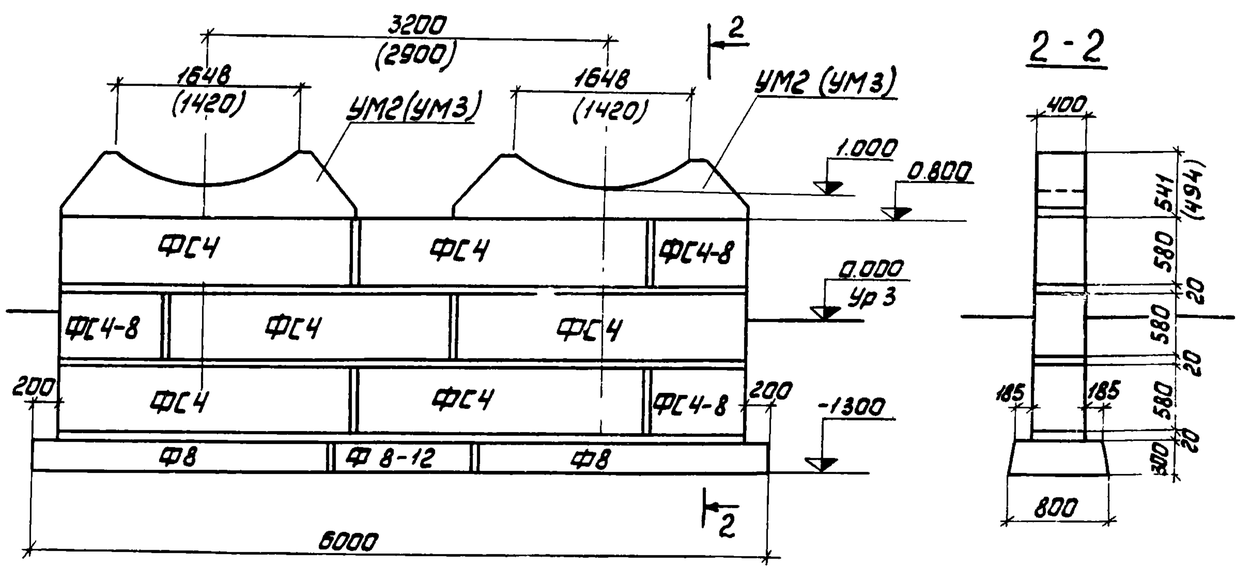

Расчетная схема

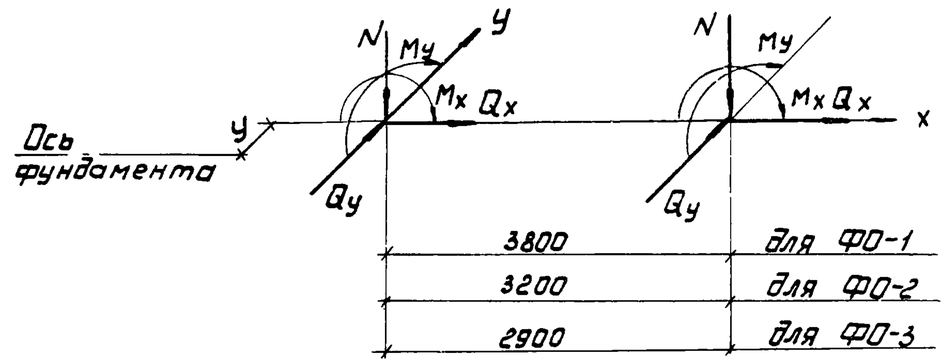

Расчетные нагрузки

Марка фундамента	ΣN_{max} тс	ΣN_{min} тс	ΣM_x тсм	ΣM_y тсм	Q_x тс	Q_y тс	y мм
ФО-1а	70.0	3.92	± 0.71	± 1.61	± 1.15	± 0,57	0
ФО-1	34.1	2.2	± 0.71	± 0.80	± 0.51	± 0.57	44
ФО-2	15.5	1.34	± 0.26	± 0.40	± 0,264	± 0.36	
ФО-3	8.3	0.9	± 0.17	± 0.40	± 0.15	± 0.36	

1. Под фундаментами устраивается песчаная подготовка толщиной 100 мм.
2. Кладку фундаментных блоков производить на растворе М 100
3. В скобках приведены размеры фундамента ФО-3

13

7731/2

					ТП 704-4-29 АР		
Изм	Лист	N докум	Подп	Дата	Открытые склады масла с горизонтальными резервуарами для ремонтно-производственных баз электросетей типов II-IV		
Разраб		Властушенский			Склады для РПБ II-IV	Лит	Лист	Листов
Проверил		Баядман				ТР	11	16
Рук гр		Баядман						
Нач сект		Гамаюнов			Фундаменты ФО1 ÷ ФО-3, ФО-1а	ЭНЕРГОСЕТЬПРОЕКТ Южное отделение гор Ростов-на-Дону	
Нач отд		Кардов					
Гл инж пр		Гамаюнов					

Монолитные участки фундаментов под резервуары

УМ-1

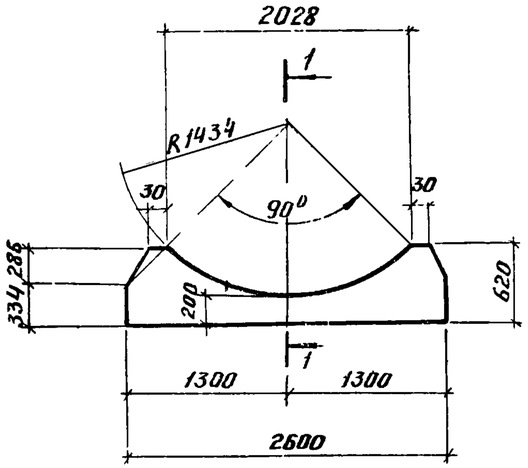

1-1

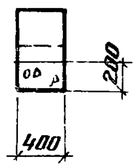

УМ-2

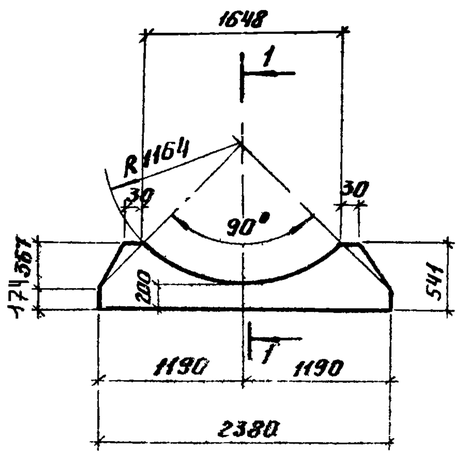

УМ-3

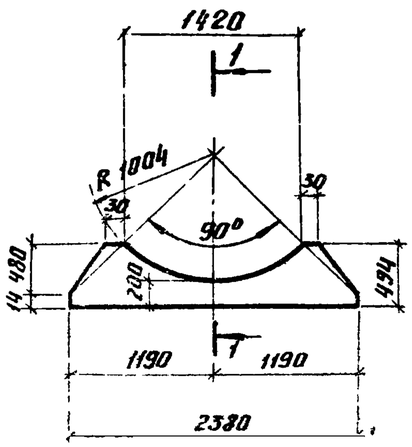

Спецификация элементов к маркировочным схемам, расположенным на листе АР-11

Марка	Обозначение	Наименование	Кол	Примечание
		Фундамент ФО-1		
ФС-4	Серия 1.116-1, Вып.1	Блок бетонный	6	1,3т
ФС4-8	То же	"	6	0,42т
Ф8-12	Серия 1.112-1, Вып.1	Плита фундаментная	5	0,68т
УМ-1	АР-12	Монолитный участок	2	0,41м³
		из бетона марки 100		
		Фундамент ФО-2		
ФС4	Серия 1,116-1, Вып.1	Блок бетонный	6	1,3т
ФС4-8	То же	"	3	0,42т
Ф8	Серия 1,112-1, Вып.1	Плита фундаментная	2	1,4т
Ф8-12	То же	"	1	0,68т
УМ-2	АР-12	Монолитный участок	2	0,31м³
		из бетона марки 100		
		Фундамент ФО-3		
ФС4	Серия 1,116-1, Вып 1	Блок бетонный	6	1,3т
ФС4-8	То же	"	3	0,42т
Ф8	Серия 1,112-1, Вып.1	Плита фундаментная	2	1,4т
Ф8-12	То же	"	1	0,68т
УМ-3	АР-12	Монолитный участок	2	0,27м³
		из бетона марки 100		

773-1/2. 14

Изм.	Лист	№ докум.	Подп.	Дата
Разработ.	Сластушевская			
Проверил	Баяджан			
Рук.гр.	Баяджан			
Нач.отд.	Карпов			
Гл.инж.пр.	Гапонов			

ТП 704-4-29 АР

Открытые склады масла с горизонтальными резервуарами для ремонтно-производственных баз электросетей типов II-IV

Склады для РПБ II ÷ IV

Лит.	Лист	Листов
ТР	12	16

Монолитные участки УМ-1, УМ-2, УМ-3

ЭНЕРГОСЕТЬПРОЕКТ Южное отделение гор. Ростов-на-Дону

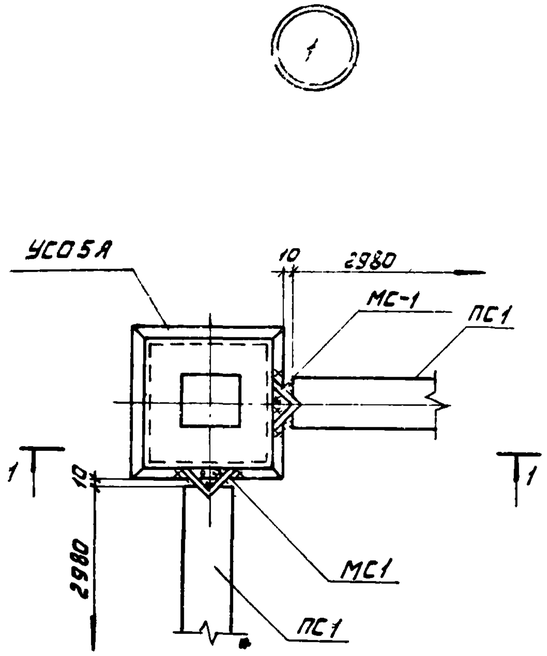

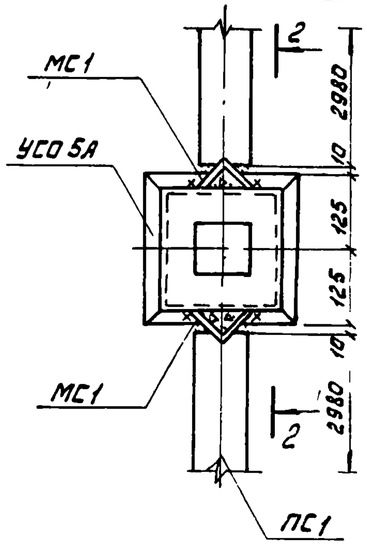

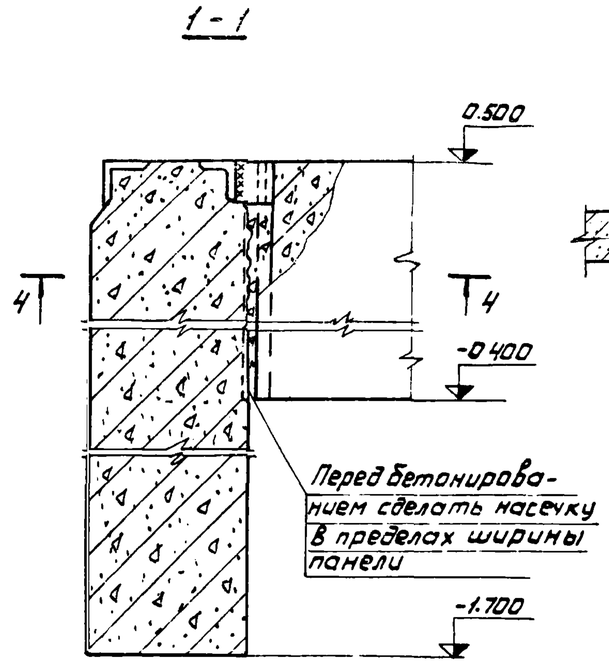

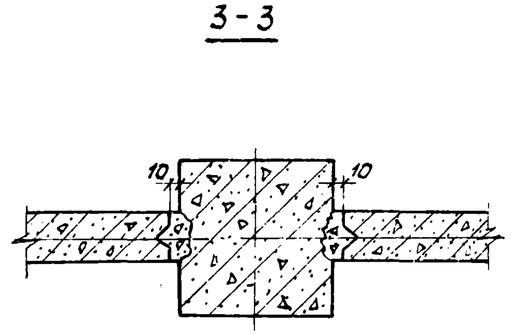

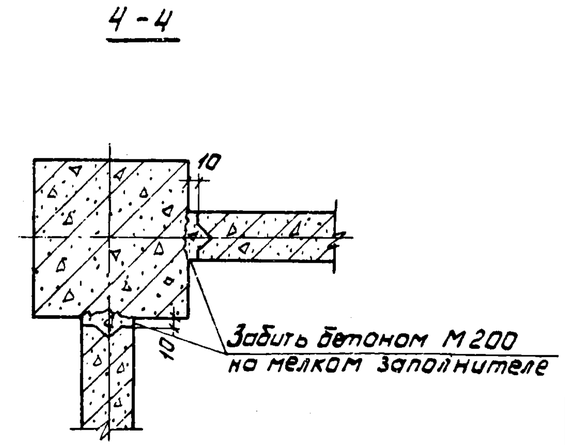

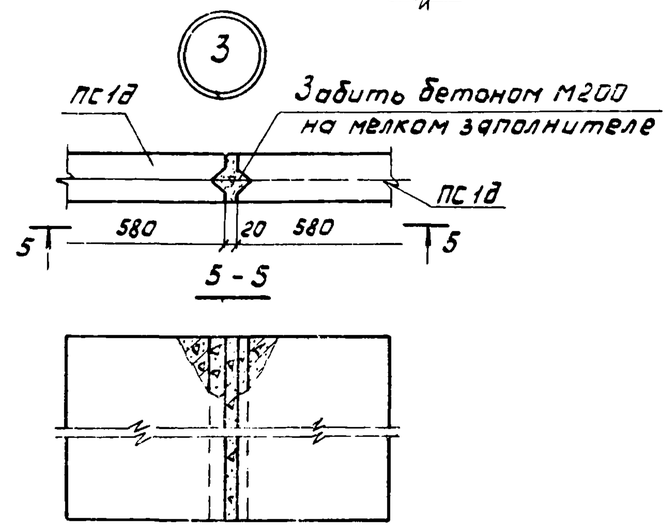

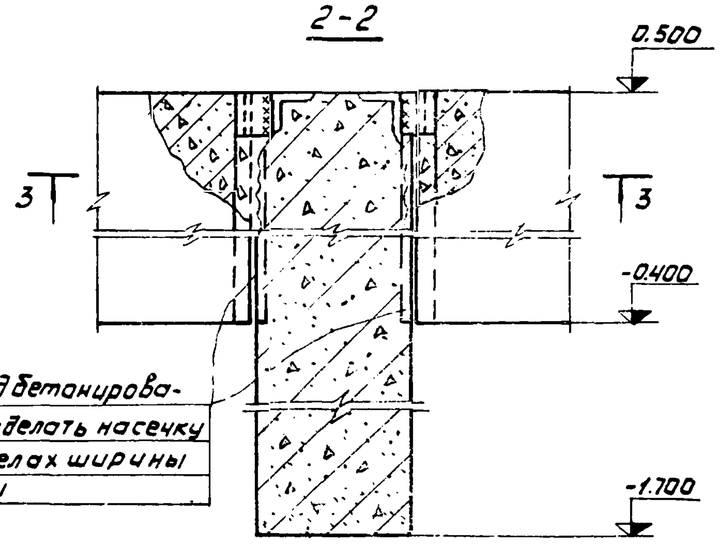

Соединительный элемент МС-1 дан на листе АР - 15

Все сварные швы h-6мм

7731/2 15

					ТП 704-4-29 АР		
Изм	Лист	N докум	Подпись	Дата	Открытые склады масла с горизонтальными резервуарами для ремонтно-производственных баз электросетей типов II-IV		
Разраб		Слостушенская			Склады для РПБ II-IV	Лит	Лист	Листов
Провер		Баядман				Р	13	16
Рук гр.		Баядман						
Нач сект		Гамаюнов			Ограждение Узлы 1, 2, 3.	ЭНЕРГОСЕТЬПРОЕКТ Южное отделение гор Ростов-на-Дону	
Нач.отд		Карпов					
Гл.инж пр.		Гамаюнов					

План

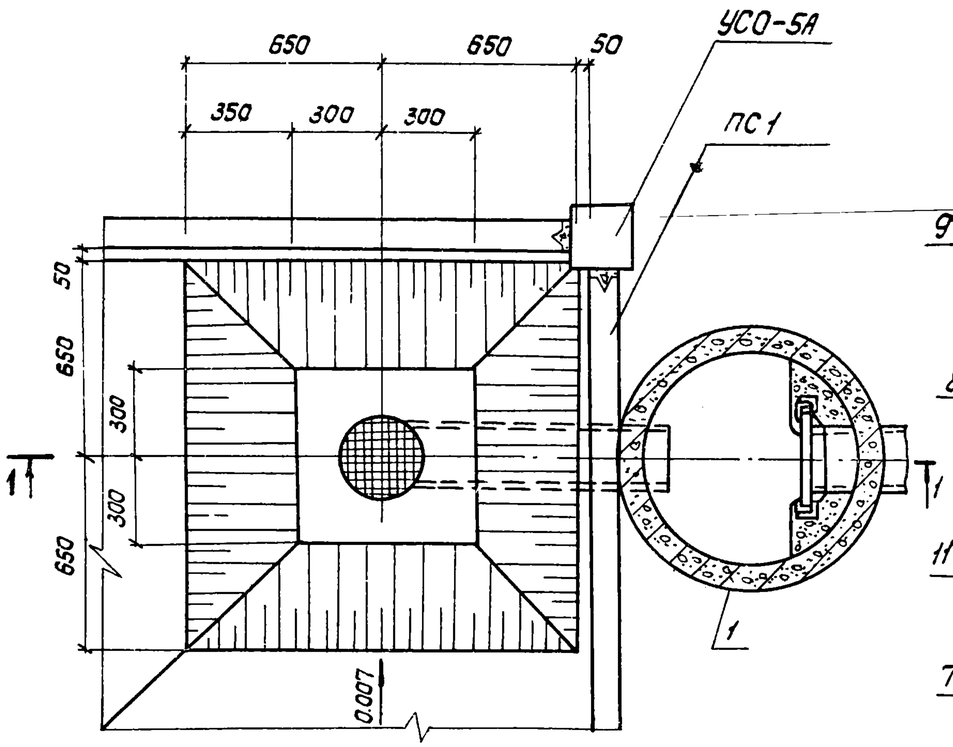

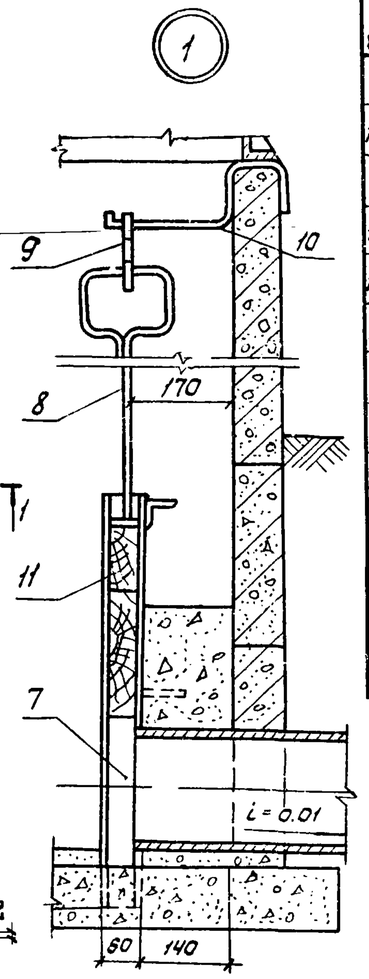

1-1

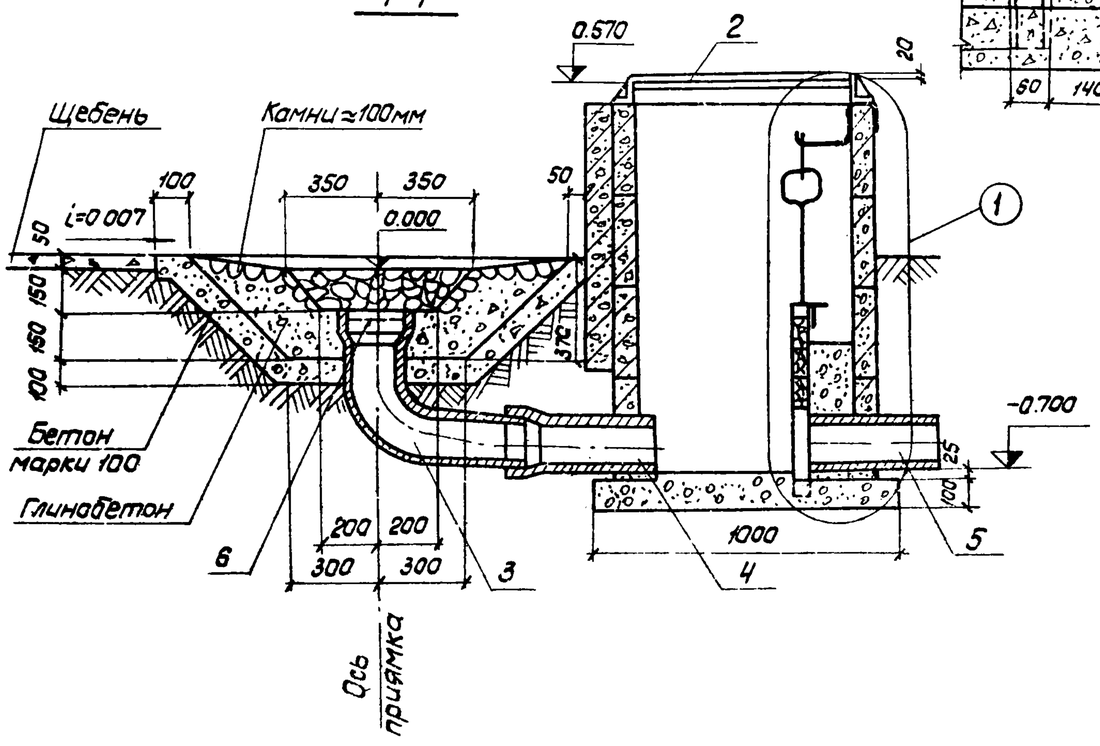

Формат	Зона	Поз	Обозначение	Наименование	Кол	Примечание
				Сборочные единицы		
12г		1	ГОСТ 8020-68	Кольцо стеновое		
				КС 7-1	4	0,13т
12г		2	ГОСТ 3634-61	Люк чугунный	1	0,57с
12г		3	ГОСТ 5525-61**	Колено УРГ 200	1	57.2кг
12г		4	ГОСТ 5525-61**	Труба с раструбом УНР200×400	1	35.8кг
12г		5	"	Труба без раструба УНР200×800	1	71.6 кг
12г		6	ГОСТ 12184-66*	Сетка латунная №20-2.0	1	0.1кг
12г		7	АР-15	Р-1	1	11.5кг
12г		8	То же	Р-2	1	1.7кг
12г		9		Р-3	1	0.3кг
12г		10		Р-4	1	0.8кг
12г		11		Р-5	1	6,0кг

1. Расположение приямка для отвода воды дано на чертеже генерального плана ремонтно-производственной базы
2. За условную отметку 0.000 принят верх водосборного приямка
3. На плане заполнение приямка условно не показано

7731/2 16

Изм.	Лист	N докум	Подп	Дата	ТП 704-4-29 АР		
					Открытые склады масла с горизонтальными резервуарами для ремонтно-производственных баз электросетей типов II-IV		
Разраб.		Сластушенская			Склады для РПБ II-IV	Лит	Лист	Листов
Проверил		Баяджан				ТР	14	16
Рук. гр.		Баяджан						
Нач. сект.		Гамаюнов			Приямок для приема воды ПВ	ЭНЕРГОСЕТЬПРОЕКТ Южное отделение г. Ростов-на-Дону	
Нач. отд.		Карпов					
Гл. инж. пр.		Гамаюнов					

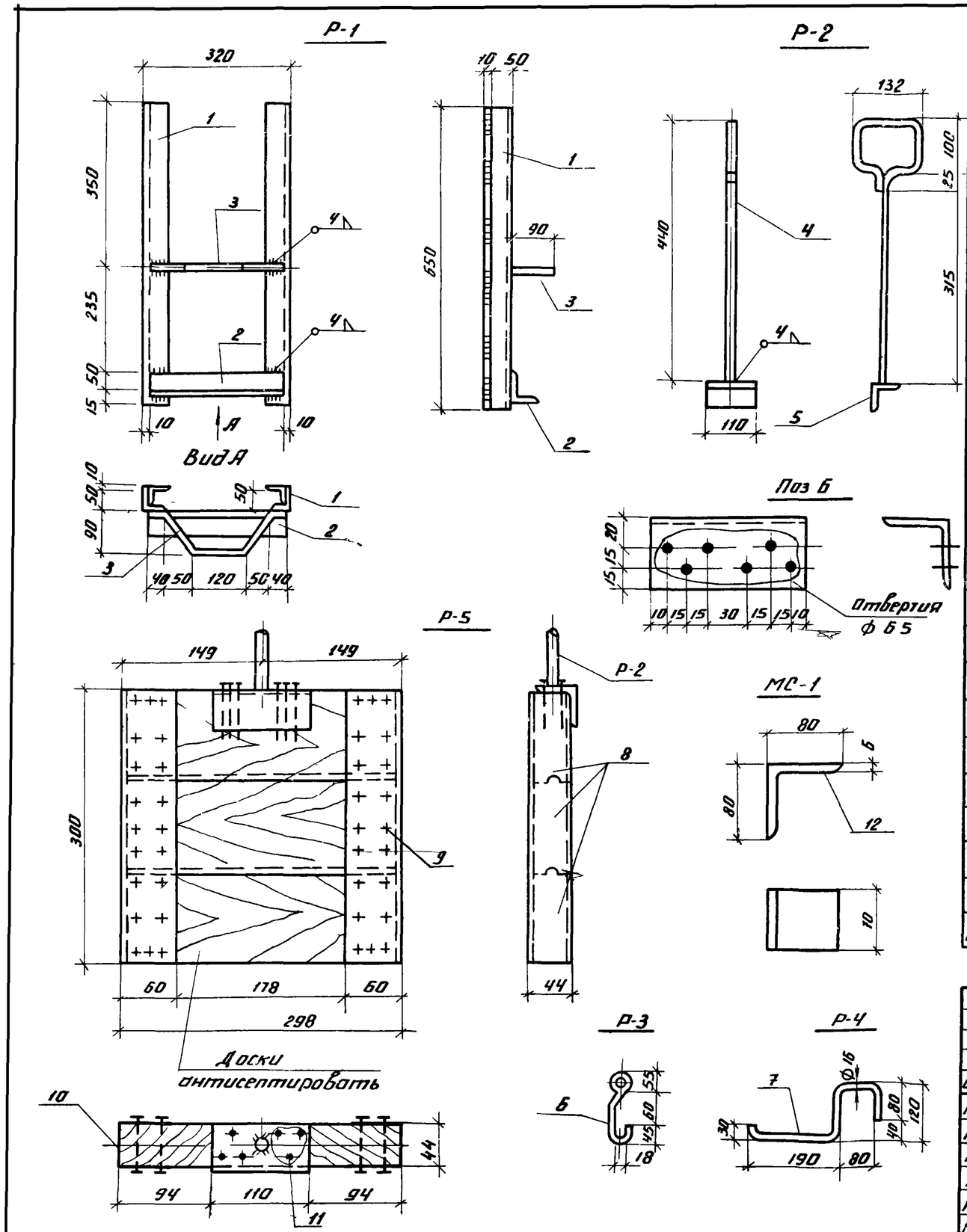

Формат	Зона	Поз	Обозначение	Наименование	Кол	Примечание
				Р-1		
				Сборочные детали		
12Г		1	АР-15	L 50×5 ГОСТ 8509-72, ℓ = 650	4	10кг
"		2	"	L 50×5, ГОСТ 8509-72, ℓ = 300	1	1.1кг
"		3	"	● ⌀ 12 ГОСТ 2590-71 ℓ = 406	1	0.4кг
				Р-2		
				Сборочные детали		
12Г		4	АР-15	● ⌀ 16, ГОСТ 2590-71, ℓ = 830 мм	1	1,3кг
"		5		L 50×5, ГОСТ 8509-72 ℓ = 110 мм	1	0.4кг
"				Р-3		
				Сборочные детали		
12Г		6	АР-15	● ⌀12 ГОСТ 2590-71, ℓ = 310 мм	1	0,3кг
				Р-4		
				Сборочные детали		
12Г		7	АР-15	● ⌀ 16 ГОСТ 2590-71, ℓ = 500мм	1	0,8кг
				Р-5		
				Сборочные детали		
12Г		8	ГОСТ 8486-66	Доска 45 × 130 × 1000 мм	1	0006 м³
"		9	К 3 5×40, ГОСТ 4030-63	Гвозди кровельные	80	0,22кг
"		10	ГОСТ 8075-56*	Сталь тонколистовая оцинкованная	1	0,77кг
"		11	ГОСТ 1144-70	Шурупы А6×60	6	0,07кг
				МС-1		
				Сборочные детали		17
12Г		12	АР-15	L 80×6, ГОСТ 8509-72 ℓ = 70	1	0,31кг

7737/2

Изм	Лист	Nдокум	Подп	Дата
Разраб	Властушенская			
Провер	Баяджан			
Рук гр	Баяджан			
Нач сект	Гамаюнов			
Нач отд	Карпов			
Гл инж пр	Гамаюнов			

ТП 704-4-29 АР

Открытые склады масла с горизонтальными резервуарами для ремонтно-производственных баз электросети типов II-IV

Склады для РПБ II - IV

Лит	Лист	Листов
ТР	15	16

Марки Р-1 – Р-5, МС-1

ЭНЕРГОСЕТЬПРОЕКТ
Южное отделение
г Ростов-на-Дону

Вариант „А"

из стоек, установленных в отрытые котлованы

Под трубопроводы

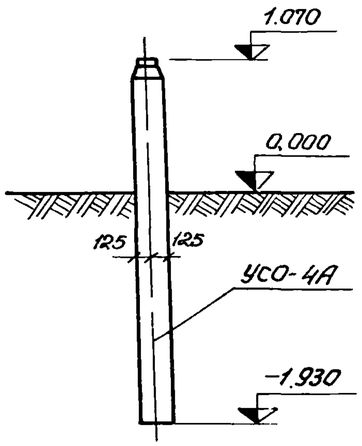

Под ограждение

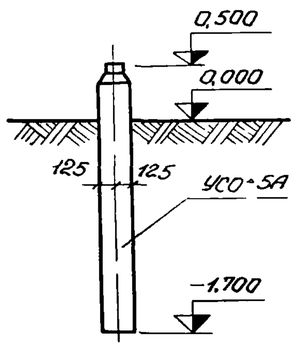

1. Предельное отклонение стоек допускается:
по вертикали ±15мм,
по горизонтали ±20мм или их наклон над поверхностью земли не более 1см на 1 м длины
2. Разворот стоек - на угол ±5°

Для варианта фундаментов из стоек, устанавливаемых в отрытые котлованы

Обратную засыпку пазух котлованов фундаментов под трубопроводы и под ограждение производить грунтом слоями 10-15см с трамбованием каждого слоя

Для варианта фундаментов из стоек, устанавливаемых в сверленые котлованы

Пазухи между стойками и стенками котлованов заполняются крупнозернистым песком с тщательным уплотнением

Вариант „Б"

из стоек, установленных в сверленые котлованы

Под трубопроводы

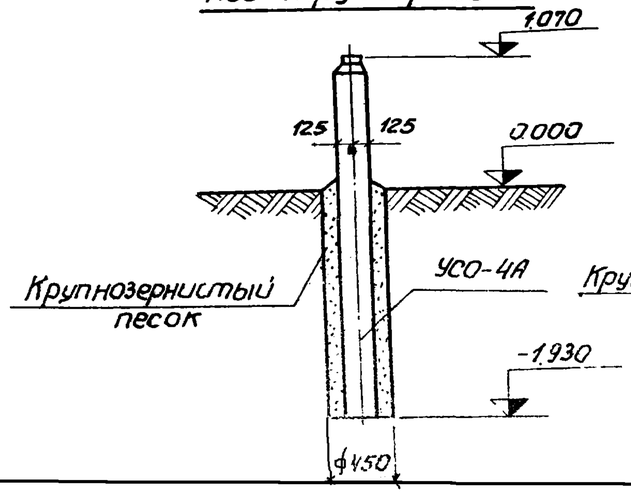

Под ограждение

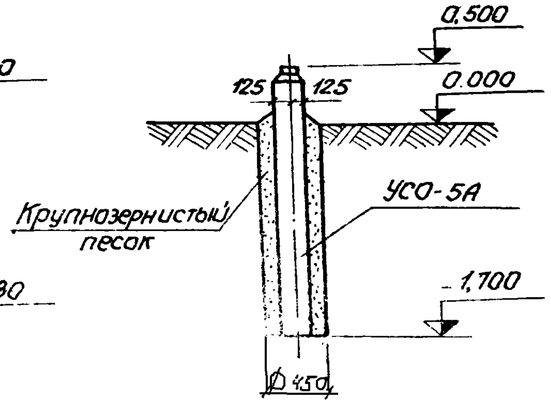

7731/2

(18)

Изм	Лист	N докум	Подп	Дата	ТП 704-4-29 АР			
					Открытые склады масла с горизонтальными резервуарами для ремонтно-производственных баз электросетей типов II-IV			
Разраб.		Сластушенская			Склады для РПБ II-IV	Лит	Лист	Листов
Проверил		Баяджан				Р	15	(15)
		Баяджан						